ЛЕНЖИЛНИИПРОЕКТ

СЕРИЯ 10.0 КР-5

КОМПОНОВКА ТЕХНОЛОГИЧЕСКОГО ОБОРУДОВАНИЯ КУХОНЬ ПРИ РЕКОНСТРУКЦИИ ЖИЛЫХ ЗДАНИЙ

ВЫПУСК 2

примеры проектирования кухонь с учетом расстановки оборудования

1988

gost.e-ecolog.ru

ЛЕНЖИЛНИИПРОЕКТ

СЕРИЯ 10.0 КР-5

КОМПОНОВКА ТЕХНОЛОГИЧЕСКОГО ОБОРУДОВАНИЯ КУХОНЬ ПРИ РЕКОНСТРУКЦИИ ЖИЛЫХ ЗДАНИЙ

ВЫПУСК 2

примеры проектирования кухонь с учетом расстановки оборудования

ГЛАВНЫЙ ИНЖЕНЕР ИНСТИТУТА В.А. ИВАНОВ

ГЛАВНЫЙ АРХИТЕКТОР К.А. ШАРЫПИНА

И.О. НАЧАЛЬНИКА ТЕХНИЧЕСКОГО ОТДЕЛА А.И. БАРАБАНОВ

РУКОВОДИТЕЛЬ АРХИТЕКТУРНОЙ ГРУППЫ М.Л. ЕСЕЛЬСОН

Утвержден решением технического совета 29 12 88 г

протокол № 41

ОБОЗНАЧЕНИЕ	НАИМЕНОВАНИЕ	СТР.
10.0-КР-5.2.000	СОДЕРЖАНИЕ ВЫПУСКА	2
10.0-КР-5.2.001	ВАРИАНТЫ РАССТАНОВКИ ОБОРУДОВАНИЯ	
	В КУХНЕ КВ №2 ДОМА 115 ПО НЕВСКОМУ ПР.	3
10.0-КР-5.2.002	ВАРИАНТЫ РАССТАНОВКИ ОБОРУДОВАНИЯ	
	В КУХНЕ КВ №8 ДОМА 3 ПО ЗАЯЧЬЕМУ ПЕР.	5
10.0-КР-5.2.003	ВАРИАНТЫ РАССТАНОВКИ ОБОРУДОВАНИЯ	
	В КУХНЕ КВ №7 ДОМА 3 ПО ЗАЯЧЬЕМУ ПЕР.	7
10.0-КР-5.2.004	ВАРИАНТЫ РАССТАНОВКИ ОБОРУДОВАНИЯ	
	В КУХНЕ КВ №38 ДОМА 64-60 ПО ЛИГОВСКОМУ ПР.	10
10.0-КР-5.2.005	ВАРИАНТЫ РАССТАНОВКИ ОБОРУДОВАНИЯ	
	В КУХНЕ КВ №11 ДОМА 28 ПО УЛ. ФУРМАНОВА	12

ИНВ. № ПОДЛ. | ПОДПИСЬ И ДАТА | ВЗАМ. ИНВ. №

ПРОВЕРИЛ	ЕСЕЛЬСОН		12.88
РАЗРАБ.	КУЛАКОВ		12.88
ИСПОЛНИЛ	КУЛАКОВ		12.88
Н.КОНТР.	АРХАНГЕЛЬСКАЯ		12.88

10.0-КР-5.2.000

СОДЕРЖАНИЕ ВЫПУСКА 2

СТАДИЯ	ЛИСТ	ЛИСТОВ
Р		1

ЛЕННИИПРОЕКТ

Формат А4

Проектное решение.

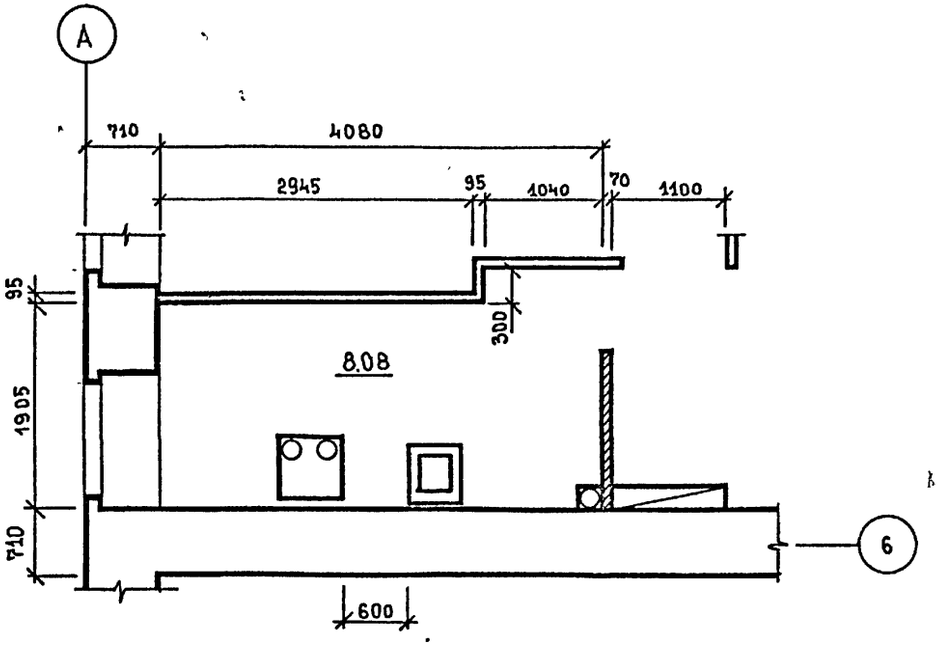

Расстояние между плитой и мойкой /600/ не достаточно для размещения рабочего стола.

Рекомендуемое решение. I вариант.

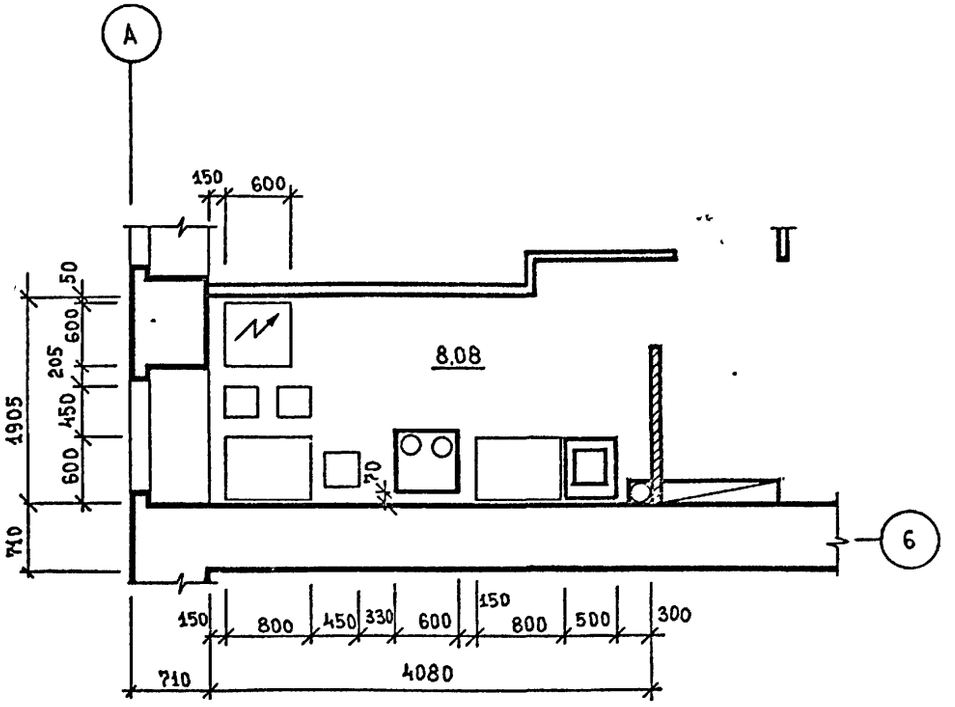

Размещение плиты, рабочего стола и мойки в один ряд. Холодильник размещен у простека.

				10.0-КР-5.2001
Проверил	Есельсон		12 88	Варианты расстановки оборудования в кухне кв №2 дома №115 по Невскому пр.
Разработ	Кулаков		12 88	
Исполнил	Кулаков		12 88	
Н контр	Архангельская		12 88	

Стадия	Лист	Листов
Р	1	2

ЛЕННИЛНИИПРОЕКТ

Формат А3

Рекомендуемое решение. II вариант.

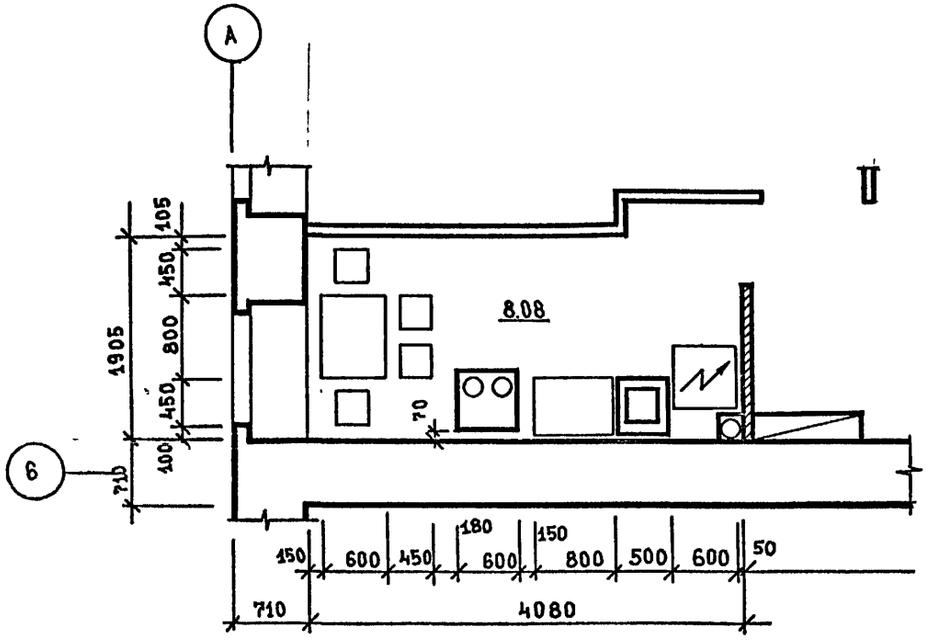

Размещение плиты, рабочего стола, мойки и холодильника в один ряд.

Рекомендуемое решение. III вариант.

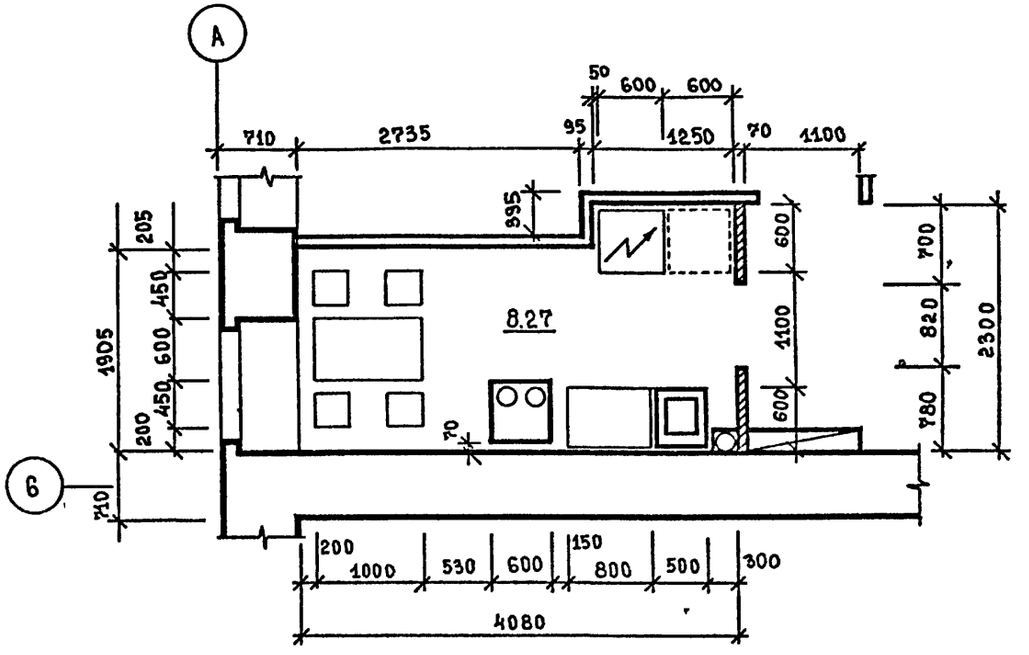

Незначительное увеличение ниши /с1040 до 1250 по длине и с 300 до 395 по глубине/, а так же перенос дверного проема позволило разместить оборудование кухни в два ряда.

Инв. N подл.	Подпись и дата	Взам. инв. N
1954	21.12.01	

10.0-КР-5.2001

Лист 2

Формат А3

Проектное решение.

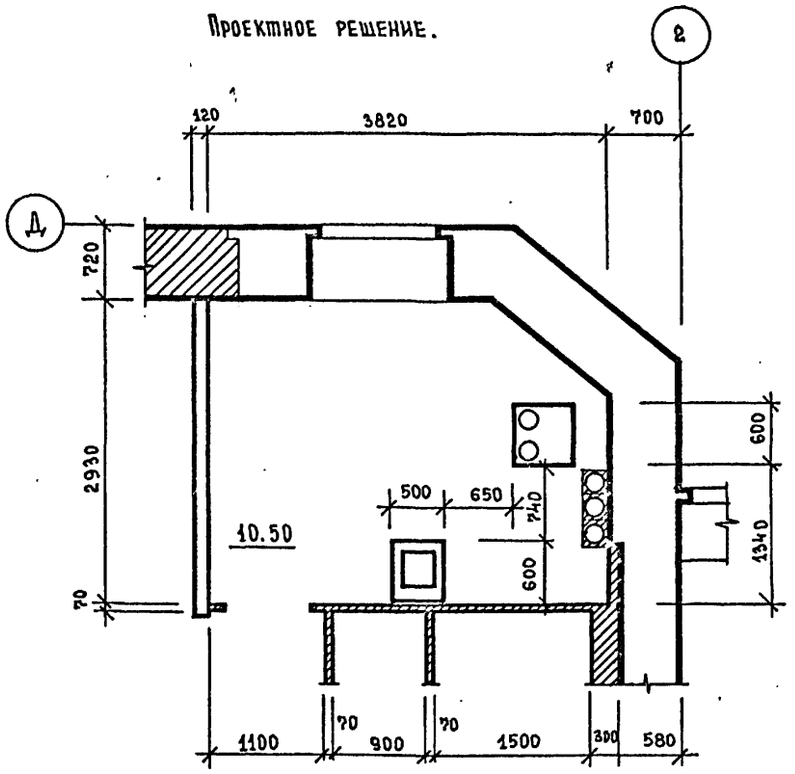

Расстояние между мойкой и плитой /650 и 740/ не обеспечивает нормальной/1100/ рабочей зоны рабочего стола.

Рекомендуемое решение. I вариант.

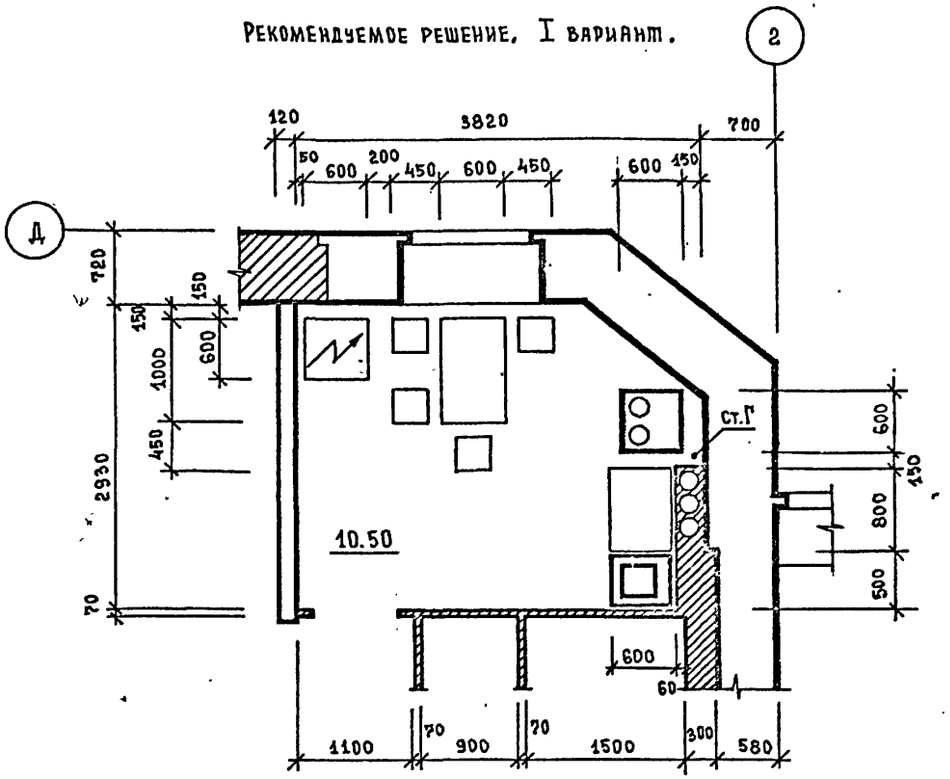

Размещение плиты, рабочего стола и мойки в один ряд. Холодильник размещен у простенка

				10.0-КР-5.2002	
Проверил	Есельсон		12.88	Варианты расстановки оборудования в кухне кв.№8 дома №3 по Заячьему пер.	Стадия: Р; Лист: 1; Листов: 2
Разработал	Куляков		12.88		
Исполнил	Куляков		12.88		ЛЕННИЛНИИПРОЕКТ
Н.контр.	Архангельская		12.88		

Формат А3

Рекомендуемое решение. II вариант.

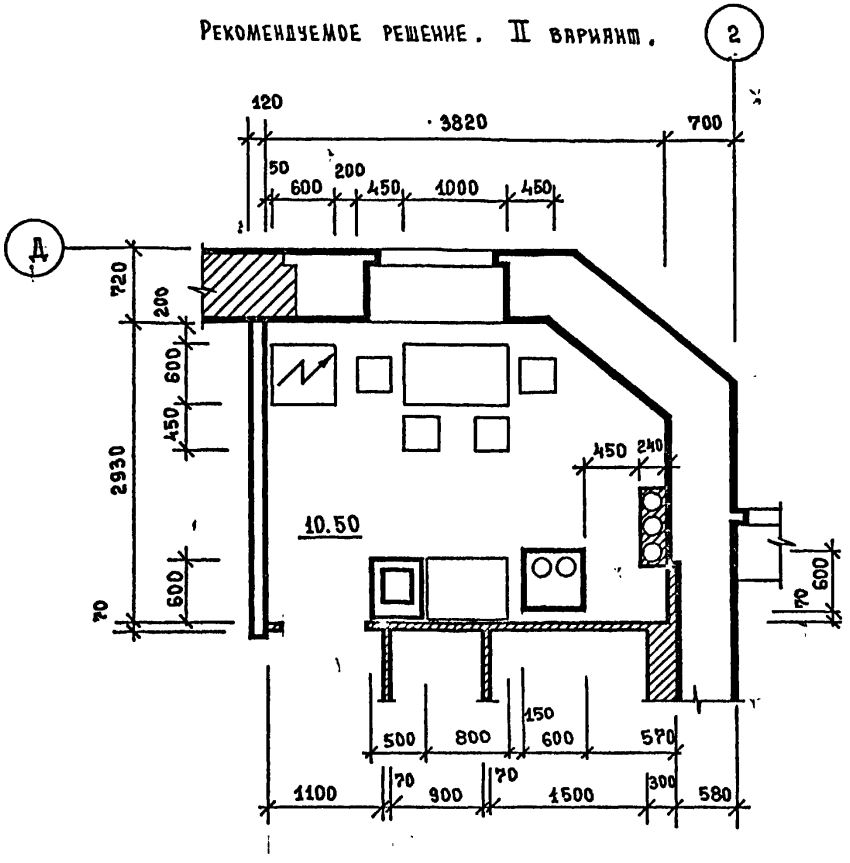

Размещение мойки, рабочего стола и плиты в один ряд вдоль перегородки сан.узла. Холодильник размещен у простенка.

Рекомендуемое решение. III вариант.

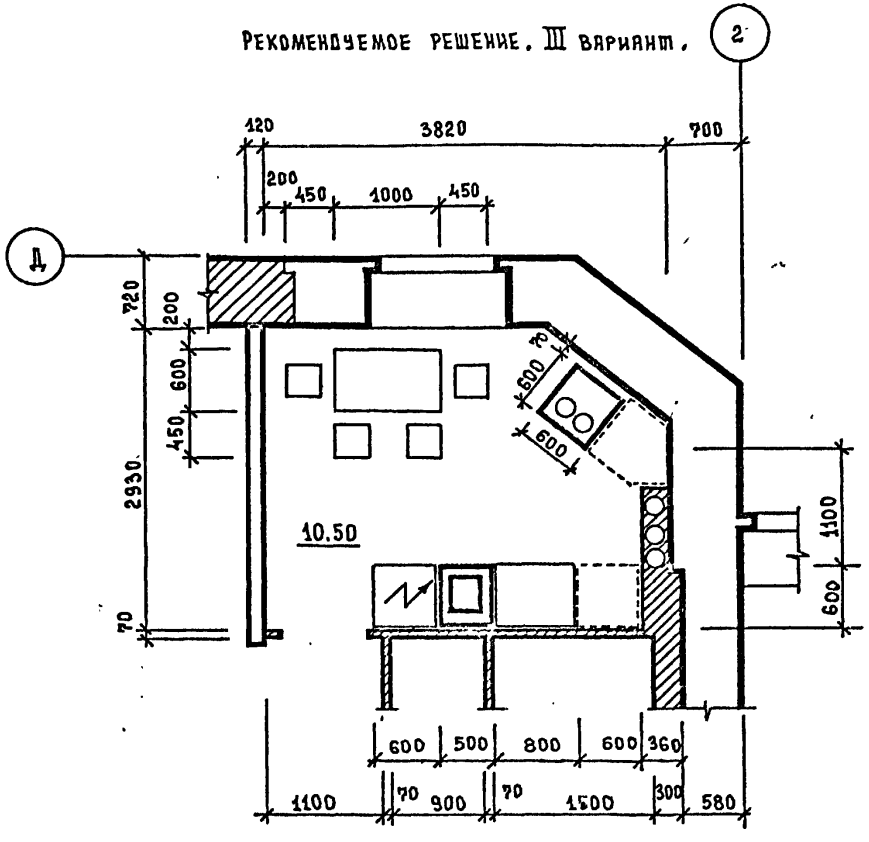

Угловое размещение оборудования кухни. Пространство между рабочим столом и плитой позволяет разместить дополнительную мебель.

Проектное решение.

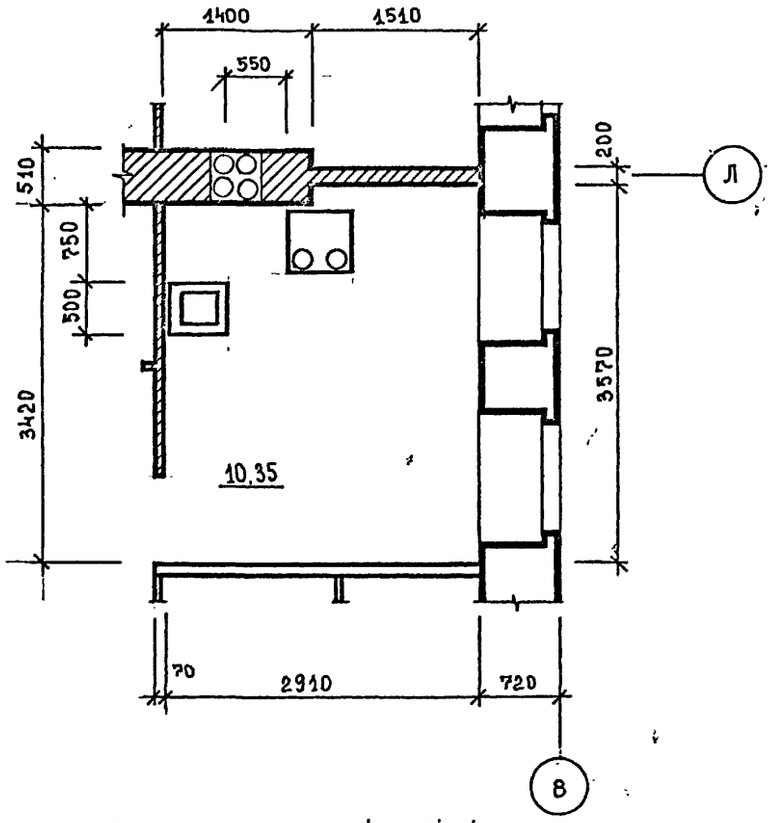

Расстояние между плитой и мойкой /750 и 550/ недостаточно для размещения рабочего стола.

Рекомендуемое решение. I вариант.

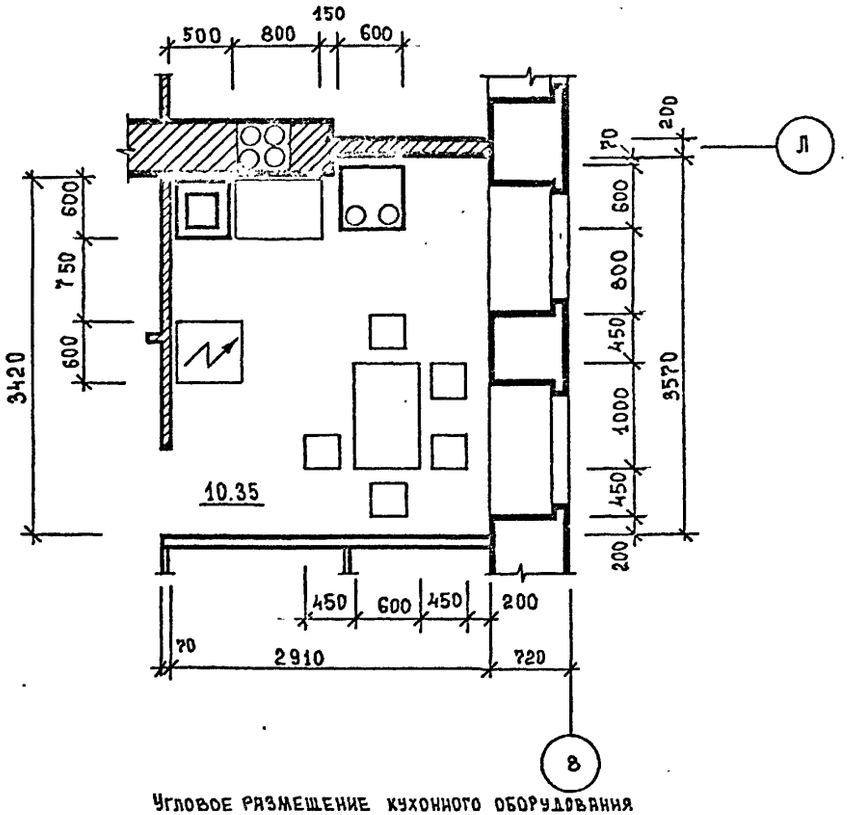

Угловое размещение кухонного оборудования

Проверил	Есельсон		12.88
Разраб.	Кулаков		12.88
Исполнил	Кулаков		12.88
Н. контр.	Архангельская		12.88

10.0-КР-5.2003

Варианты расстановки оборудования в кухне кв №7 дома №3 по Заячьему пер.

Стадия	Лист	Листов
Р	1	3

ЛЕННИИПРОЕКТ

Формат А3

Рекомендуемое решение. II вариант.

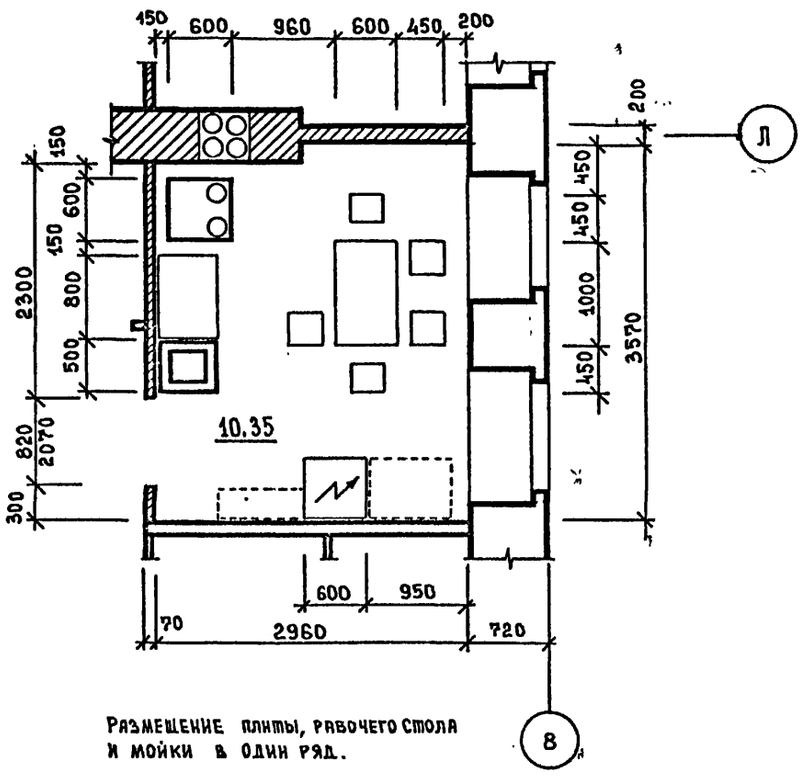

Размещение плиты, рабочего стола и мойки в один ряд.

Рекомендуемое решение. III вариант.

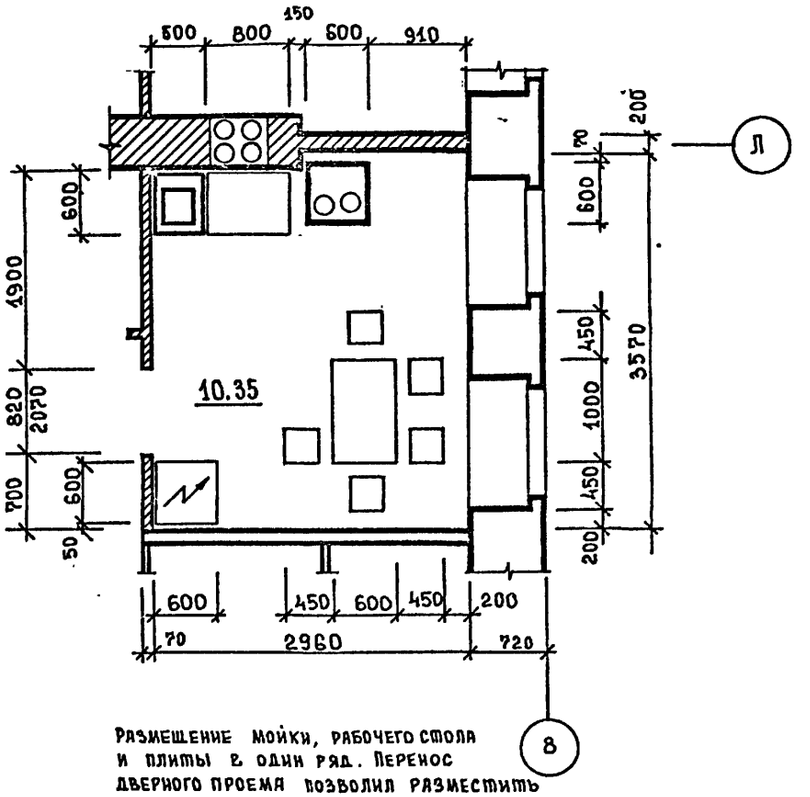

Размещение мойки, рабочего стола и плиты в один ряд. Перенос дверного проема позволил разместить холодильник у простенка

Проектное решение.

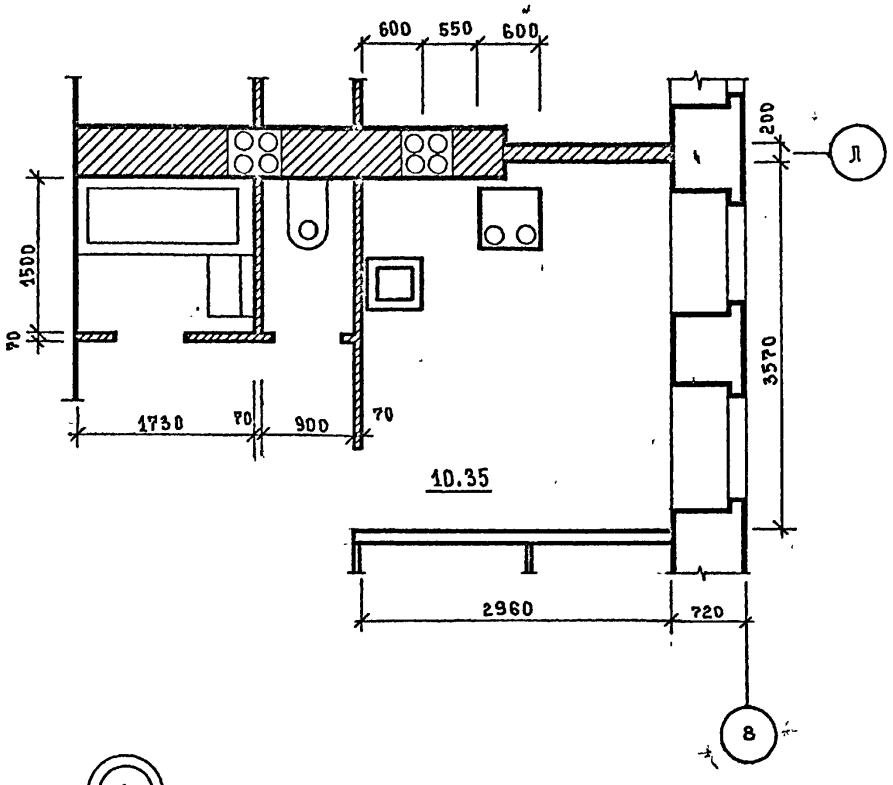

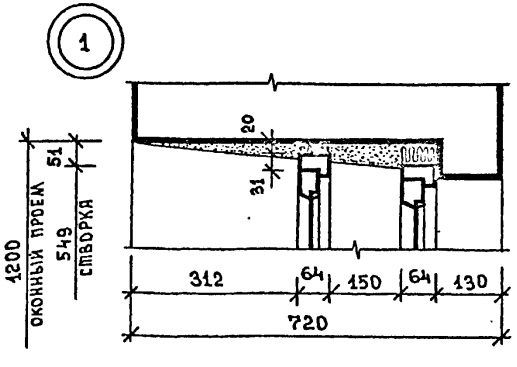

Рекомендуемое решение. IV вариант.

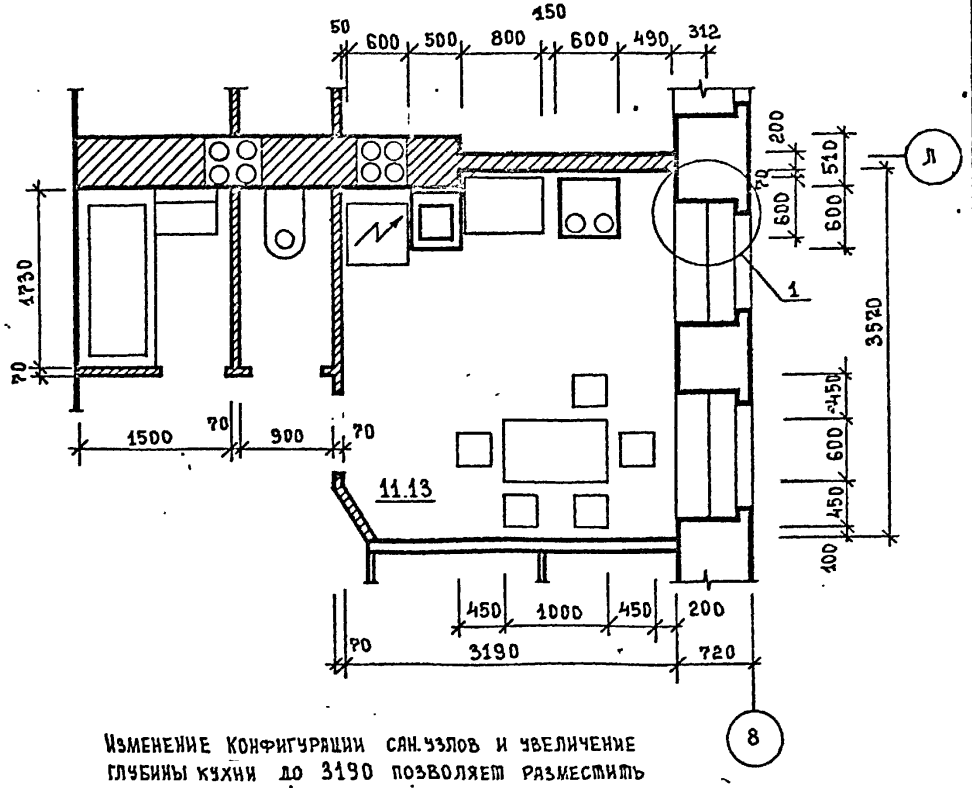

Изменение конфигурации сан.узлов и увеличение глубины кухни до 3190 позволяет разместить холодильник, мойку, рабочий стол и плиту в один ряд.

Проектное решение.

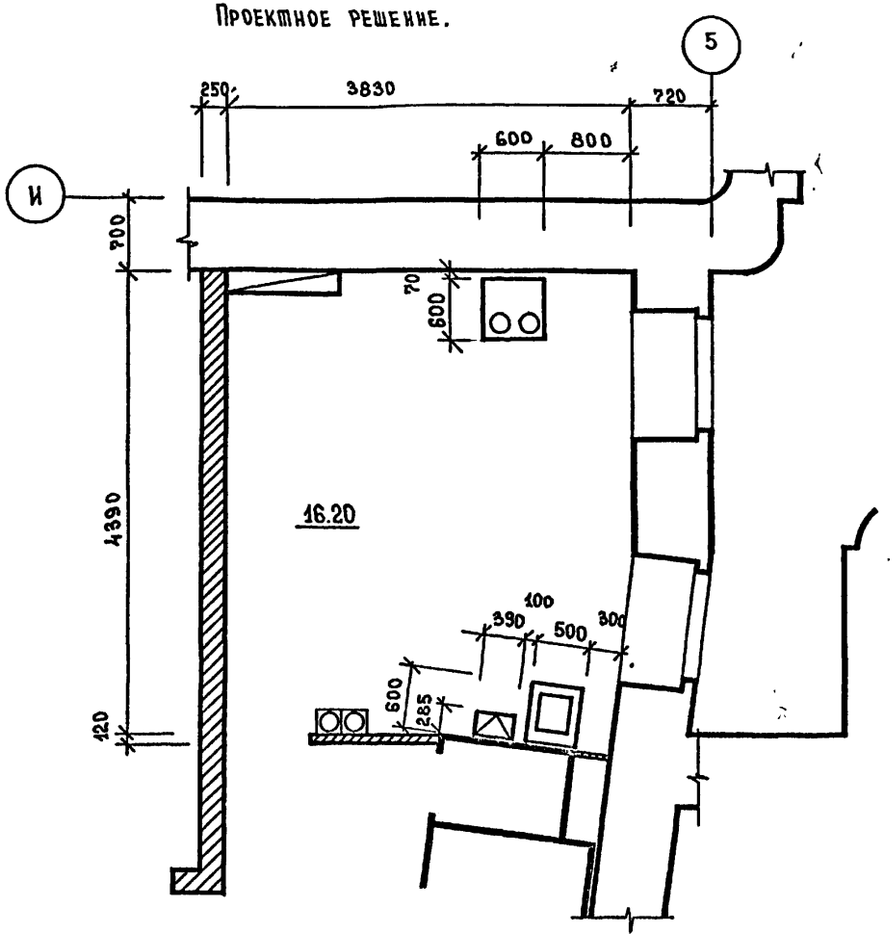

Расстояние между плитой и мойкой /более 3м/ не позволяет рационально разместить оборудование кухни.

Рекомендуемое решение. I вариант.

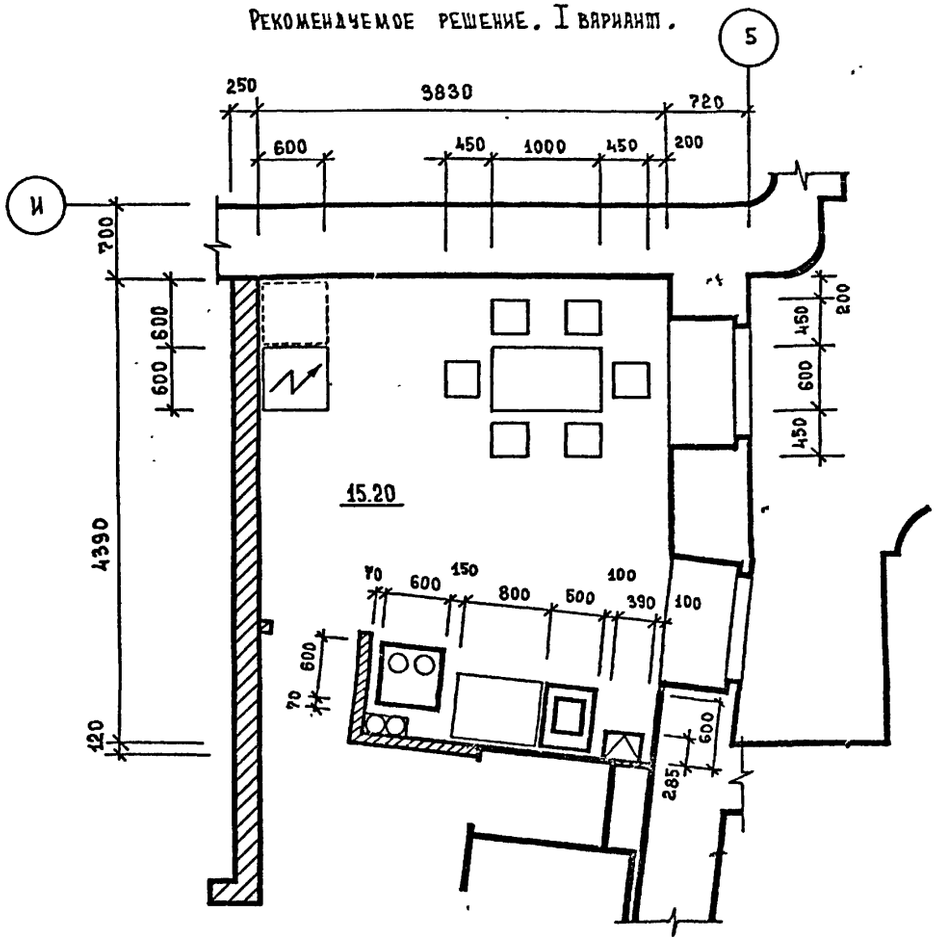

Незначительное изменение входного узла в кухню позволило разместить плиту, рабочий стол, мойку и газовый водонагреватель в один ряд вдоль перегородки сан.узла.

				10.0-КР-5.2.004			
					Стадия	Лист	Листов
					Р	1	2
Проверил	Есельсон		12.88	Варианты расстановки оборудования в кухне кв №38 дома №64-60 по Лиговскому пр.	ЛЕННИИПРОЕКТ		
Разраб.	Кулаков		12.88				
Исполнил	Кулаков		12.88				
Н.контр.	Архангельская		12.88				

Формат А3

Рекомендуемое решение. II вариант.

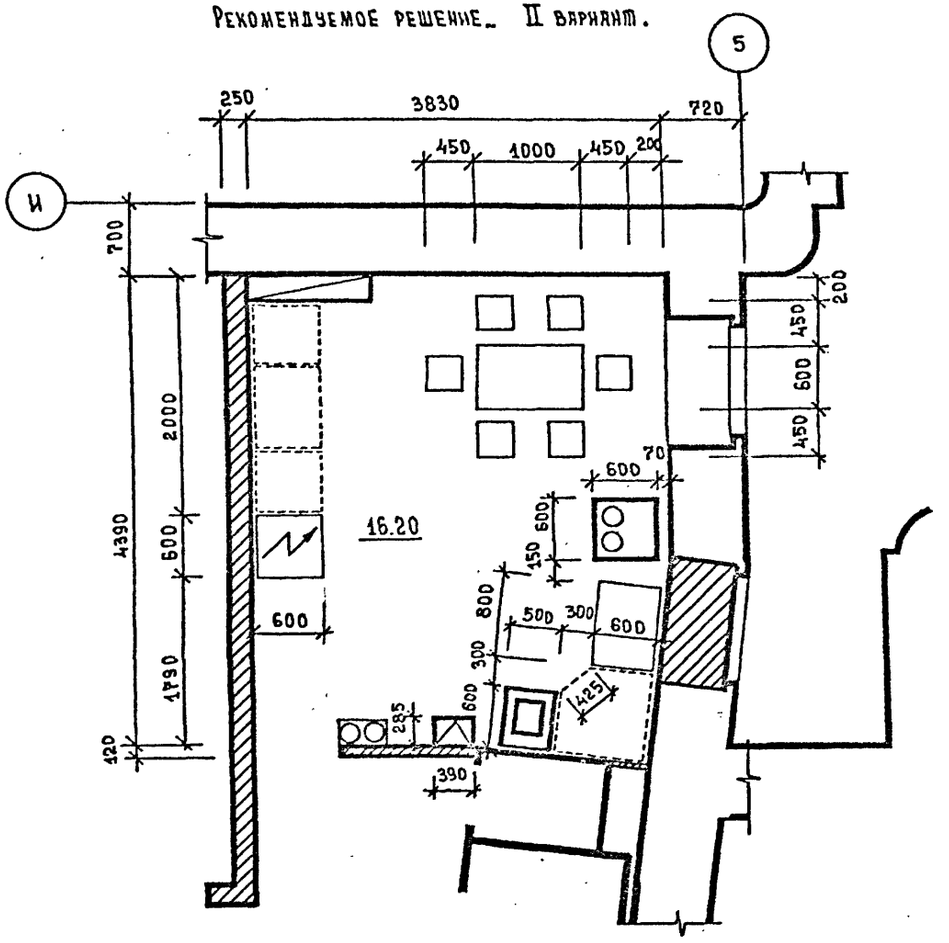

Закладки оконного проема позволила разместить плиту, рабочий стол и мойку в угловом варианте. Холодильник размещен в ряду дополнительной мебели.

Проектное решение.

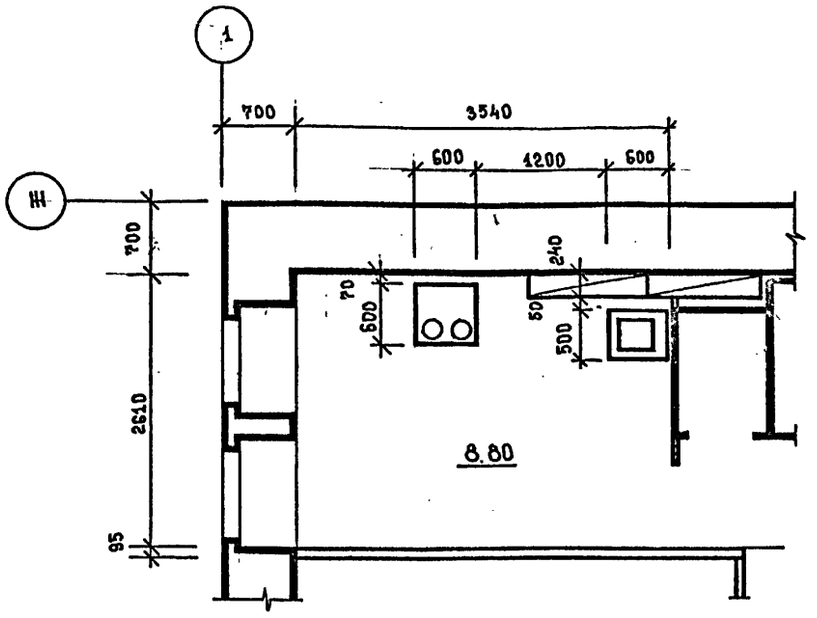

Размер рабочей зоны мойки не позволяет разместить рабочий стол.

Рекомендуемое решение. I вариант.

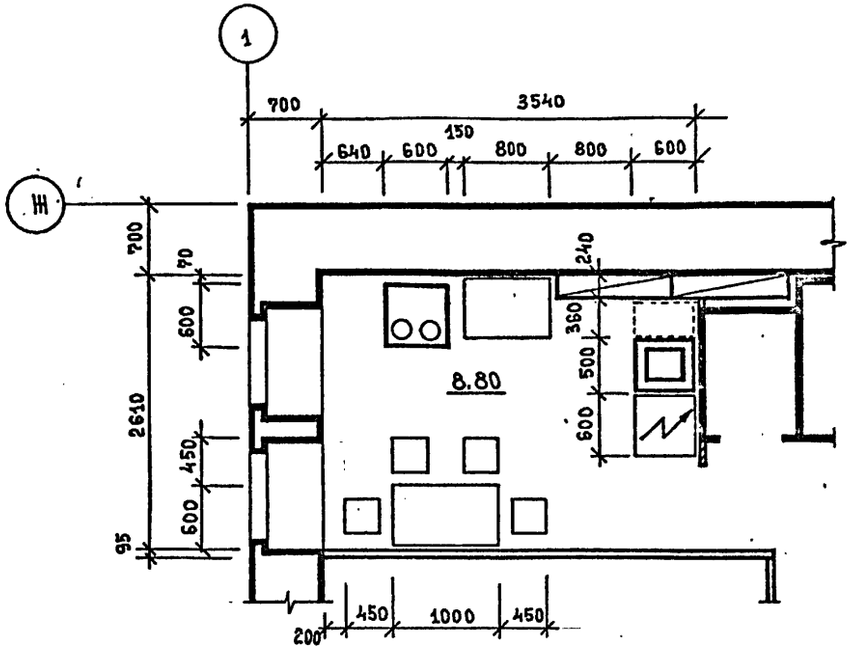

Угловое размещение кухонного оборудования. Расстояние между мойкой и вентблоком позволяет разместить дополнительную мебель.

				10.0-КР-5.2005			
Проверил	Есельсон	[signature]	12.88	Варианты расстановки оборудования в кухне кв №11 дома №28 по ул. Фурманова	Стадия	Лист	Листов
Разработал	Кулаков	[signature]	12.88		Р	1	2
Исполнил	Кулаков	[signature]	12.88		ЛЕНЖИЛНИИПРОЕКТ		
Н.контр.	Архангельская	[signature]	12.88				

1454

Формат А3

Рекомендуемое решение. II вариант.

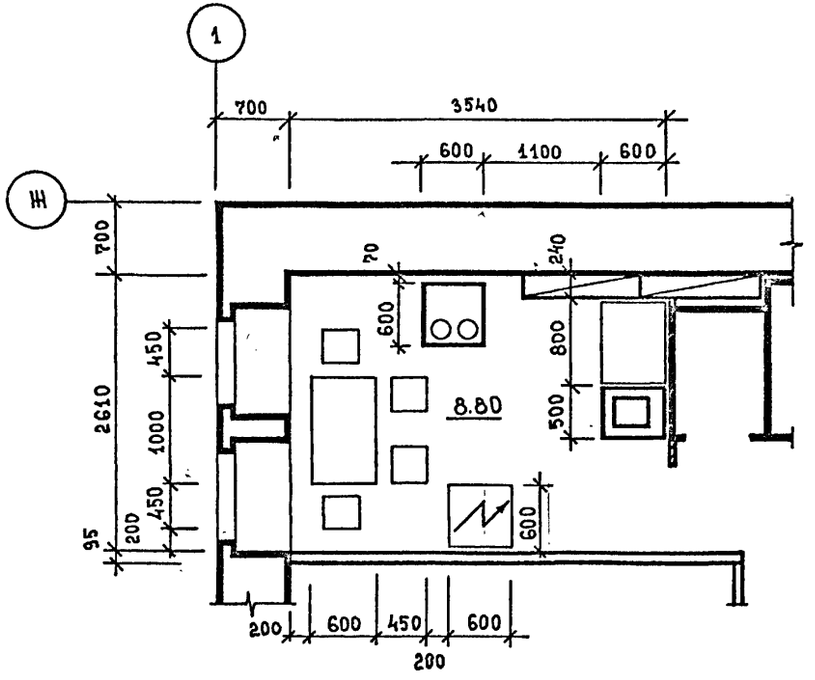

Размещение плиты на величину рабочей зоны /1100/ от рабочего стола и мойки, установленных вдоль перегородки сан.узла. Холодильник расположен у противоположной от плиты перегородки, отделяя обеденную зону от рабочей.

Рекомендуемое решение. III вариант.

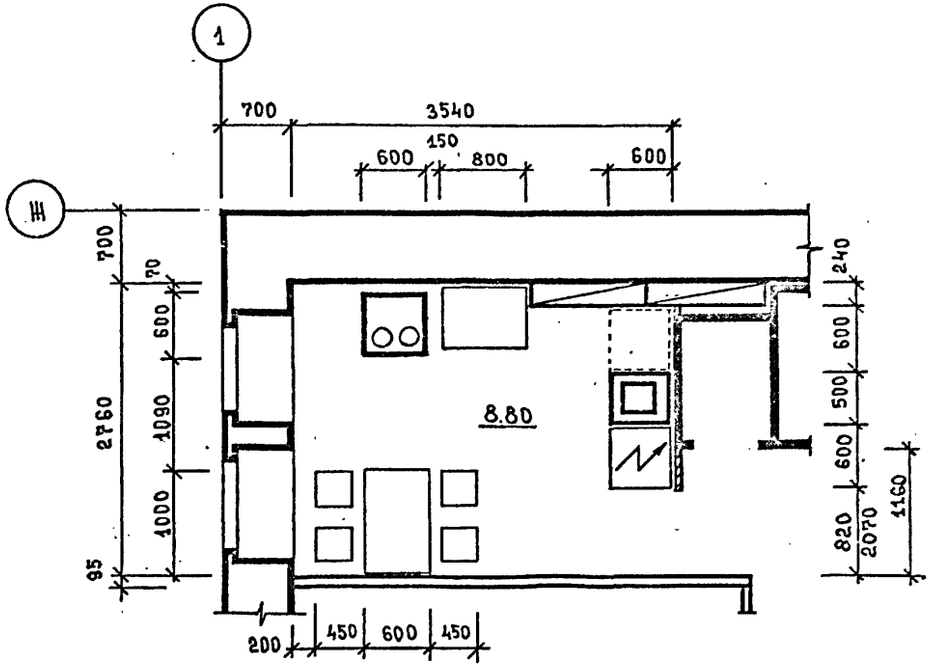

Угловое размещение кухонного оборудования. Расстояние между мойкой и вентблоком позволяет разместить дополнительную мебель /шкаф высокий/.

Инв.№ подл. | Подп. и дата | Взам.инв.№ | Инв.№ дубл. | Подп. и дата

gost.e-ecolog.ru