институт
ЛЕНЖИЛПРОЕКТ

типовая документация на конструкции, изделия и узлы зданий и сооружений

СЕРИЯ 5.905 – КР–I

УЗЛЫ И ДЕТАЛИ КРЕПЛЕНИЯ И ЗАЩИТЫ ГАЗОПРОВОДОВ

ВЫПУСК 1

Рабочие чертежи

gost.e-ecolog.ru

1987

типовая документация на конструкции, изделия и узлы зданий и сооружений

СЕРИЯ 5.905 – КР–1

УЗЛЫ И ДЕТАЛИ КРЕПЛЕНИЯ И ЗАЩИТЫ ГАЗОПРОВОДОВ

ВЫПУСК 1

Рабочие чертежи

главный инженер института **В.А. Иванов**

главный конструктор института **В.В. Мусин**

начальник технического отдела **В.И. Кановский**

главный специалист технического отдела **Б.М. Виер**

Согласовано:

Главный инженер Треста Ленгаз А.Л. Ерёменко

Обозначение	Наименование	Стр.
5.905-кр-1.1.00.0.00	Содержание	3,4
5.905-кр-1.1.00.0.00 то	Техническое описание	5,6
5.905-кр-1.1.01.0.00	Крепление газопровода при обводке лифтовых шахт. Вариант I	7
5.905-кр-1.1.01.0.00 сб	Крепление газопровода при обводке лифтовых шахт Вариант 1. Сборочный чертеж	8-9
5.905-кр-1.1.02.0.00	Крепление газопровода при обводке лифтовых шахт Вариант 2	10
5.905-кр-1.1.02.0.00 сб	Крепление газопровода при обводке лифтовых шахт Вариант 2. Сборочный чертеж	11
5.905-кр-1.1.01.1.01	Кронштейн К-1	
5.905-кр-1.1.01.1.01 сб	Кронштейн К-1. Сборочный чертеж.	12
5.905-кр-1.1.02.1.02	Кронштейн К-2	13
5.905-кр-1.1.02.1.02 сб	Кронштейн К-2. Сборочный чертеж.	13
5.905-кр-1.1.01.1.01.1	Консоль	14
5.905-кр-1.1.01.1.012	Упор	14
5.905-кр-1.1.01.1.013	Уголок	15
5.905-кр-1.1.03.0.00	Прокладка газопроводов между зданиями. Монтажные схемы. Вариант I	16
5.905-кр-1.1.03.0.00 сб	Прокладка газопроводов между зданиями. Монтажные схемы. Вариант I. Сборочный чертеж.	17,18
5.905-кр-1.1.03.1.00	Кронштейн К-3 (К-3')	19
5.905-кр-1.1.03.1.00 сб	Кронштейн К-3 (К-3') Сборочный чертеж	19
5.905-кр-1.1.03.1.02	Скоба	20
5.905-кр-1.1.04.0.00	Прокладка газопроводов между зданиями. Монтажные схемы Вариант II	21
5.905-кр-1.1.04.0.00 сб	Прокладка газопроводов между зданиями. Монтажные схемы Вариант II. Сборочный чертеж	22-24
5.905-кр-1.1.05.0.00	Защита горизонтальных и вертикальных газопроводов в арках и подъездах	25
5.905-кр-1.1.05.0.00 сб	Защита горизонтальных и вертикальных газопроводов в арках и подъездах. Сборочный чертеж.	26-28
5.905-кр-1.1.05.1.02	Консоль	28
5.905-кр-1.1.05.1.02.0	Защитное устройство вертикального газопровода (ЗУВ-1÷ЗУВ-5)	29
5.905-кр-1.1.05.1.02.0 сб	Защитное устройство вертикального газопровода (ЗУВ-1÷ЗУВ-5) Сборочный чертеж	29
5.905-кр-1.1.06.0.00.0	Обвод газопроводов водосточными трубами.	30
5.905-кр-1.1.07.0.01.0	Защита газопроводов на стенах Ру=50мм. и Ру=65мм. Вариант I	31
5.905-кр-1.1.07.0.01.0	Защита газопроводов на стенах для Ру=50 и Ру=65мм. Вариант I. Сборочный чертеж	31

Инв.№подл. | Подпись и дата | Взам.инв.№
22-2 | 16.04.87 | Буд.

			5.905-КР-1.1.00.0.00
Гл.спец.	Винер		11.87
Вед.инж.	Рекуть		11.87
Техник	Арнаутова		11.87
Н.контр.	Хомич		12.87

Содержание

Стадия Р | Лист 1 | Листов 1

институт ЛЕНГИПРОПРОЕКТ

Копир. Мат.

Формат А4

Обозначение	Наименование	Стр.
5.905-КР-1.1.08.0.01.0	Защита газопроводов на стенах	
	для Dу=80,100,150мм. Вариант II.	32
	Защита газопроводов на сте-	
5.905-КР-1.1.08.0.01.0	нах для Dу=80,100,150мм. Вар.II.	
	Сборочный чертеж	33
5.905-КР-1.1.09.0.01.0	Защита горизонтального	
	ИФС от атмосферных осадков	34
5.905-КР-1.1.09.0.01.0сб	Защита горизонтального ИФС от	
	атмосферных осадков. Сборочный чертеж.	35
5.905-КР-1.1.10.0.01.0	Защита вертикального ИФС от	
	атмосферных осадков.	36
5.905-КР-1.1.10.0.01.0сб	Защита вертикального ИФС от	
	атмосферных осадков. Сбо-	
	рочный чертеж.	37
5.905-КР-1.1.10.0.01.1	Хомут	38
5.905-КР-1.1.10.0.01.1сб	Хомут. Сборочный чертеж	38
5.905-КР-1.1.11.1.01.1	Кронштейн К-4÷К-6	39

Инв.№подл. | Подпись и дата | Взам.инв.№

Копир. Формат А4

Настоящий альбом серии 5.905-КР-1 „Узлы и детали крепления и защиты газопроводов" разработан на основании писем № 05/21-1336 от 01.10.86 и №05/21-123 от 21.01.87г. треста „Ленгаз" Глав ТЭЧ Исполкома Ленсовета.

Область применения

Настоящий альбом является дополнением к альбому серии 5.905-8 „Узлы и детали крепления газопроводов" института „МосГазНИИпроект", и предназначен для применения при составлении проектов на газификацию жилых и общественных зданий.

Общие данные

Рабочие чертежи типовой документации предназначены для проектирования и монтажа надземных газопроводов с давлением до 1,2мПА (12кг/см²).

При креплении горизонтальных газопроводов к кирпичным стенам следует принимать расстояние между опорами не более 6.0 м. Допустимые расстояния между отдельно-стоящими опорами определены в соответствии с „Указаниями по расчету стальных трубопроводов различного назначения" СН 373-67 для сухого и влажного газов с учетом давления газа, метода испытания, условий эксплуатации и монтажа.

Крепление газопроводов при обводке лифтовых шахт осуществлять на кронштейнах. При прокладке газопроводов Ду 50÷150 между зданиями, трубы газопроводов подвешивать на растяжках. Расстояние между опорами подвески от 5.0м (Вариант I) до 7,5м (Вариант II) при максимальном расстоянии между зданиями 10.0м. По Варианту I и 15.0 м по Варианту II (стр. 16÷18).

Крепление растяжек осуществлять на стенных крюках (ТТУЛ черт. № 118-49) и на кронштейнах К-3 см. чертеж 5.905-КР-1.1.03.0.00 сб. Представлены решения по защите горизонтальных и вертикальных газопроводов в арках и подъездах на чертежах 5.905-КР-1.1.05.0.00 сб. Защитное устройство вертикальных газопроводов выходящих из земли в арках от механических транспортных средств выполнять из трубы Ду=80мм (ЗУВ-1÷ЗУВ-5 в зависимости от диаметра трубы газопровода и фланцев) ЗУВ-1÷ЗУВ-5 см. чертеж 5.905-КР-1.1.05.1.02.0. Обвод газопроводных магистралей у стен водосточными трубами см. чертеж 5.905-КР-1.1.06.0.00

В альбоме представлены решения защиты газопроводов, попадающих в опасную зону, для условных диаметров газопроводов 50,65мм. Вариант I см. чертеж 5.905-КР-1,1,07.0.01.0 и для условных диаметров 80, 100 и 150 мм. Вариант II см. чертеж 5.905-КР-1.1.08.0.01.0

Защита изолирующих фланцевых соединений (ИФС) на горизонтальных участках газопровода у стены от атмосферных осадков разработана на чертеже 5.905-КР-1.1.09.0.01.0. Защита ИФС на вертикальных участках газопровода от атмосферных осадков разработана на чертеже 5.905-КР-1.1.10.0.01.0. При обслуживании ИФС на вертикальных участках газопро-

				5.905-КР-1.1.00.0.00 то			
Гл.спец.	Винер	[signature]	11.87	Техническое описание	Стадия	Лист	Листов
Вед.инж.	Рекуть	[signature]	11.87		Р	1	1
Техник	Арнаутова	[signature]	11.87		институт ЛЕНЖИЛПРОЕКТ		
Н.контр.	Хомич	[signature]	12.87				

Инв.№ подл. | Подпись и дата | Взам.инв.№

Копир. [signature]

Формат А3

водов защитный козырек поднимается вверх по трубе. При обслуживании ИФС на горизонтальных участках газопроводов козырек из кровельного железа откидывается вверх.

Кожухи защитных устройств от атмосферных осадков выполнять из металлических листов кровельного железа $\delta = 0{,}55 \div 1{,}0$ мм. Окраску защитных устройств производить масляными красками за 2 раза в тон газопровода.

Крепление горизонтального и вертикального газопроводов Ду до 150 мм. к кирпичной стене смотреть типовой альбом серии 5.905-8. „Узлы и детали крепления газопроводов" института „МосГазНИИпроект" чертеж УКГ 2.00 сб „Крепление газопровода к кирпичной стене"

При применении защиты ИФС от атмосферных осадков на фасадах зданий, в каждом частном случае решение согласовывается с районным архитектором.

Инв.№ подл. | Подпись и дата | Взам. инв.№

Инв.№ подл. | Подпись и дата | Взам.инв.№

Формат	Зона	Поз	Обозначение	Наименование	Кол. на испол. -01	-02	-03	-04	Примечание
				Документация					
А3			5.905-КР-1.1.01.0.00 СБ	Сборочный чертеж.					
А3			5.905-КР-1.1.00.0.00 ТО	Техническое описание					
				Детали					
А4	1		5.905-КР-1.1.01.1.01.0	Кронштейн К-1	2	2	2	2	2				35,3кг
Б4	2		5.905-КР-1.1.01.1.00.1	Гайка М10.5 ГОСТ5915-70	8				
			-01	Гайка М12.5 ГОСТ5915-70		8	8		
			-02	Гайка М16.5 ГОСТ5915-70				8	8				
				ГОСТ24137-80					
Б4	3		5.905-КР-1.1.01.1.00.2	Хомут 60-Вст3сп	2				

Гл.спец.	Винер		11.87	5.905-КР-1.1.01.0.00
Вед.инж.	Ремуть		11.87	Крепление газопровода при обводе лифтовых шахт. Вариант 1
Инженер	Кумелева		11.87	Стадия: Р; Лист: 1; Листов: 2
Техник	Розанова		11.87	институт ЛЕННИИПРОЕКТ
Н.контр.	Хомич		11.87	

Копировал: [illegible] Формат А4

Инв.№ подл. | Подпись и дата | Взам.инв.№

Формат	Зона	Поз	Обозначение	Наименование	Кол. на испол. -01	-02	-03	-04	Примечание
				ГОСТ24137-80					
Б4	3		5.905-КР-1.1.01.1.00.2 - 01	Хомут 80-Вст3сп.	2				
			- 02	Хомут 90-Вст3сп		2			
			- 03	Хомут 110-Вст3сп			2		
			- 04	Хомут 160-Вст3сп				2	

Копировал: [illegible] Формат А4

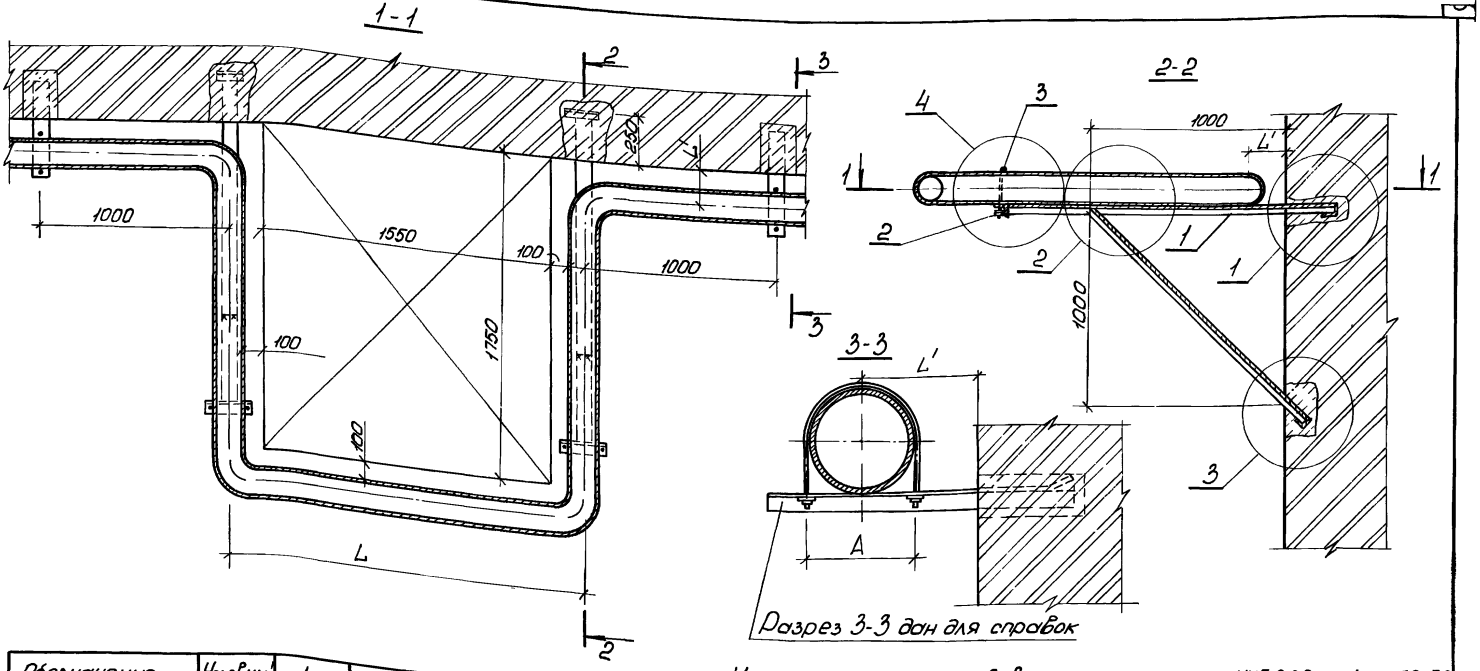

Исполнение разреза 3-3 смотри чертеж УКГ 2.00 альбома 5905В

Обозначение	Условный диаметр	L, мм	L', мм	A, мм	Масса, кг
5.905-КР-1.1.01.0.00	57	1807	60	70±1	58.1
-01	76	1826	80	92±1	58.2
-02	89	1839	90	102±1	58.3
-03	108	1858	110	122±1	58.6
-04	159	1909	160	176±1	60.3

Гл.спец.	Винер		11.87
Вед.инж.	Рекуть		11.87
Инженер	Кужелева		11.87
Н.контр.	Хомич		11.87

5.905-КР-1.1.01.0.00 СБ

Крепление газопровода при обводке лифтовых шахт. Вариант 1. Сборочный чертеж.

Стадия	Масса	Масшт.
Р	см. табл.	1:20 1:10

Лист 1 Листов 2

институт ЛЕНИНГИПРОЕКТ

Инв. № подл. 1442 | Подпись и дата | Взам. инв. № | Согласовано | Гл. спец. по газоснабжению | Ф. и. О. | Хитров | Подпись | Дата 11.87

Копир. Нат

Формат А3.

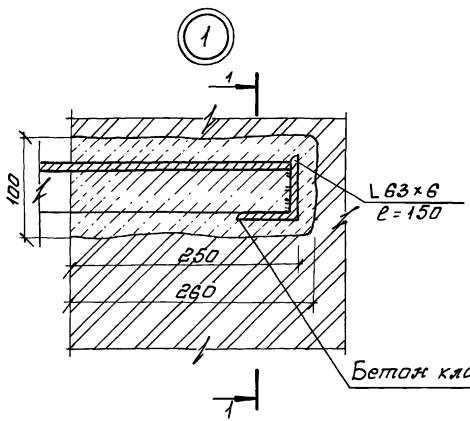

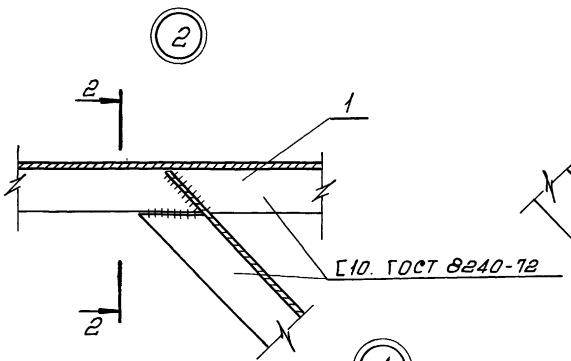

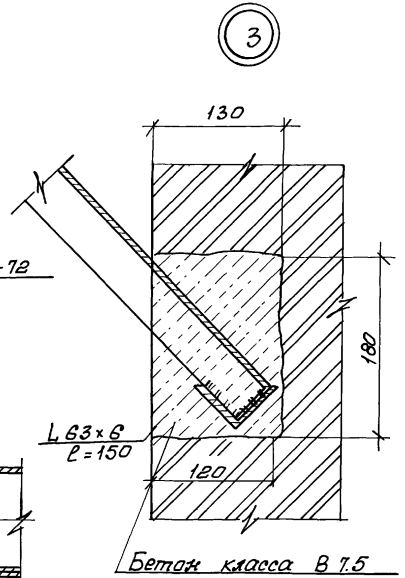

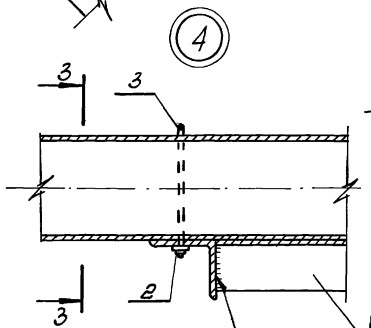

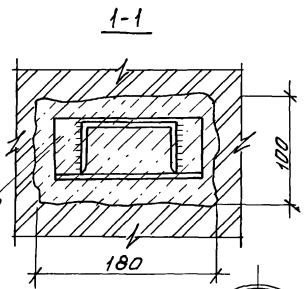

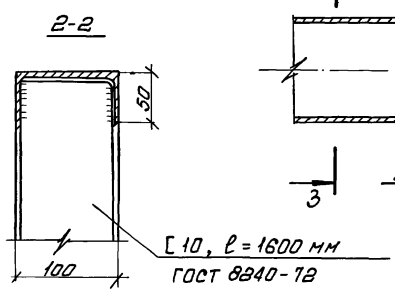

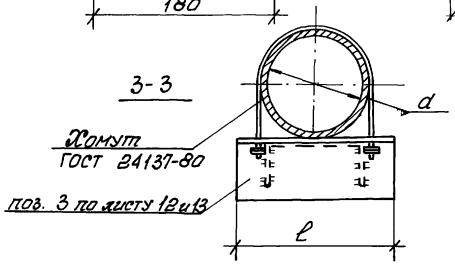

Обозначение	ℓ мм	Поз.
5.905 – КР-1.1.01.1.03	140	3 по лист 12.13
-01	160	
-02	170	
-03	190	
-04	240	

Для заделки отверстий в стене применять бетон класса В 7.5

Инв.№ подл. | Подпись и дата | Взам. инв.№
1942 | 6.84

Инв.№ подл. | Подпись и дата | Взам.инв.№
1943 | 6.6.84

Формат	Зона	Поз.	Обозначение	Наименование	Кол. на исполн. -01	-02	-03	-04	Примечание
				Документация					
А3			5.905-КР-1.1.02.0.00СБ	Сборочный чертеж	X	X	X	X	
А3			5.905-КР-1.1.00.0.00ТО	Техническое описание	X	X	X	X	
				Детали					
А4	1		5.905-КР-1.1.02.1.01.0	Кронштейн К-2	2	2	2	2	31.6кг
Бч	2		5.905-КР-1.1.01.1.00.1	Гойка М10,5 ГОСТ 5915-70	8				
			-01	Гойка М12,5 ГОСТ 5915-70		8	8		
			-02	Гойка М16,5 ГОСТ 5915-70				8	8
				ГОСТ 24137-80					
Бч	3		5.905-КР-1.1.01.1.002	Хомут 60-8ст3сп	2				

Гл.спец.	Винер		11.87
Рук.гр.	Рекунь		11.87
Инженер	Кумелева		11.87
Техник	Розанова		11.87
Н.контр.	Хомич		12.87

5.905-КР-1.1.02.0.00

Крепление газопроводов при обводке лифтовых шахт. Вариант 2.

Стадия	Лист	Листов
Р	1	2

Институт ЛЕНИИЛПРОЕКТ

Копировал: Формат А4

Инв.№ подл. | Подпись и дата | Взам.инв.№

Формат	Зона	Поз.	Обозначение	Наименование	Кол. на исполн. -01	-02	-03	-04	Примечание
				ГОСТ 24137-80					
Бч	3		5.905-КР-1.1.01.002-01	Хомут 80-8ст3сп	2				
			-02	Хомут 90-8ст3сп		2			
			-03	Хомут 110-8ст3сп			2		
			-04	Хомут 160-8ст3сп				2	

5.905-КР-1.1.02.0.00 | Лист 2

Копировал: Формат А4

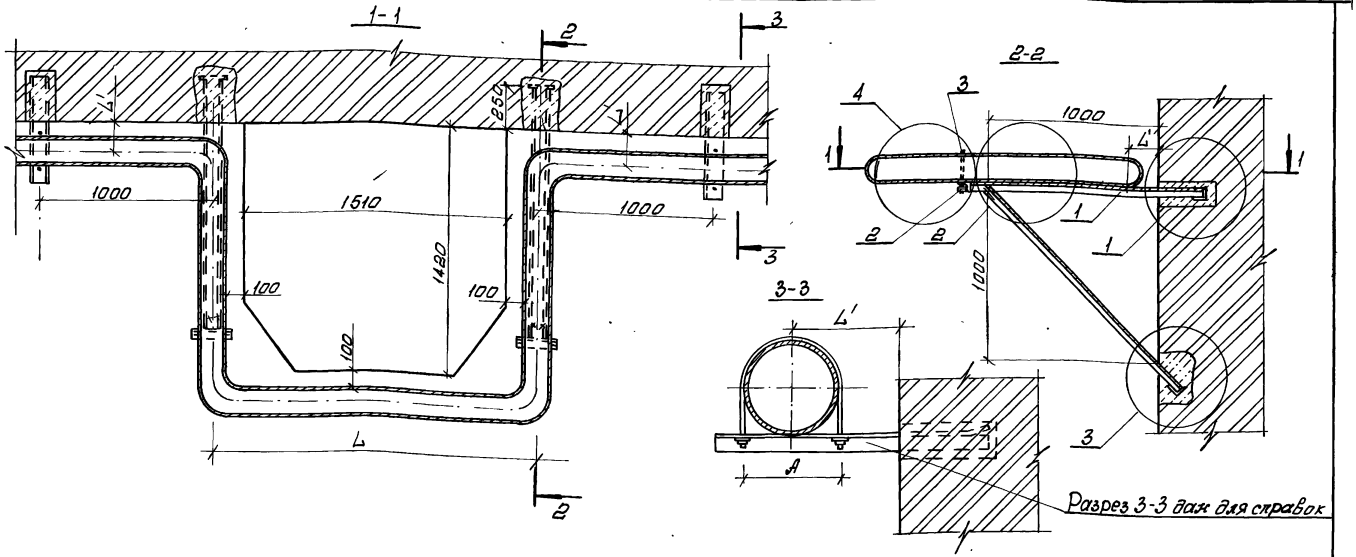

Исполнение разреза 3-3 смотри чертеж УКГ 2.00 альбома 5.905.8

Узлы 1, 2, 3 и 4 см. чертеж 5.905 - КР - 1.1.01.0.00 СБ

Обозначение	Условный диаметр d, мм	L мм	L' мм	A, мм	Масса кг
5.905-КР-1.1.02.0.00	57	1770	60	70±1	52.6
-01	76	1790	80	92±1	52.7
-02	89	1800	90	102±1	52.8
-03	108	1820	110	122±1	53.1
-04	159	1870	160	176±1	54.8

Гл.спец.	Винер		11.87
Вед.ин.	Рекуть		11.87
Инженер	Кужелева		11.87
Н.контр.	Хомич		12.87

5.905 - КР - 1.1.02.0.00 СБ

Крепление газопровода при обводке лифтовых шахт. Вариант 2. Сборочный чертеж

Стадия	Масса	Масшт.
Р	см. табл.	1:20 1:10

лист 1 листов 1

институт ЛЕНЖИЛПРОЕКТ

Инв. № подл. 1740 | Подпись и дата | Взам. инв. № | Согласовано Ф.И.О. | Подпись | Дата

Гл.спец. по газоснабжению Витров 11.87

Копир.: Формат А3

Инв.№ подл.	Подпись и дата	Взам. инв.№

Формат	Зона	Поз.	Обозначение	Наименование	Кол. на исполн. -01	-02	-03	-04	-05	Примечание
				Документация						
А4			5.905-КР-1.1.01.1.01СБ	Сборочный чертеж						
				Детали						
				Швеллер ГОСТ 8240-72						
Б4		1.	5.905-КР-1.1.01.1.01.1	[10, ℓ = 1750 мм.	1	1	1	1	1	16.0кг
Б4		2	5.905-КР-1.1.01.1.01.2	[10 ℓ = 1600 мм.	1	1	1	1	1	13.7кг
				ГОСТ 8509-72						
Б4		3	5.905-КР-1.1.01.1.01.3	L 56×56×5, ℓ = 140 мм	1					0.59кг
			-01	L 56×56×5, ℓ = 160мм		1				0.68кг
			-02	L 63×63×5, ℓ = 170 мм.			1			0.82кг
			-03	L 63×63×5, ℓ = 190мм				1		0.91кг
			-04	L 70×70×7, ℓ = 240 мм.					1	1.78кг
Б4		4.	5.905-КР-1.1.01.1.01.4	L 63×63×5, ℓ = 150 мм	2	2	2	2	2	0.72кг

				5.905-КР-1.1.01.1.01.0		
Гл.спец.	Винер		11.87	Кронштейн К-1	Стадия: Р	Лист 1	Листов 1
Ведущ. инж.	Ревуть		11.87			
Техник	Розанова		11.87		институт ЛЕННИИПРОЕКТ	
Н.контр.	Хомич		11.87			

Копировал: [illegible] Формат А4

Инв.№ подл.	Подпись и дата	Взам. инв.№

Гл.спец. Винер 11.87
Ведущ. инж. Ревуть 11.87
Техник Розанова 11.87
Н.контр. Хомич 11.87

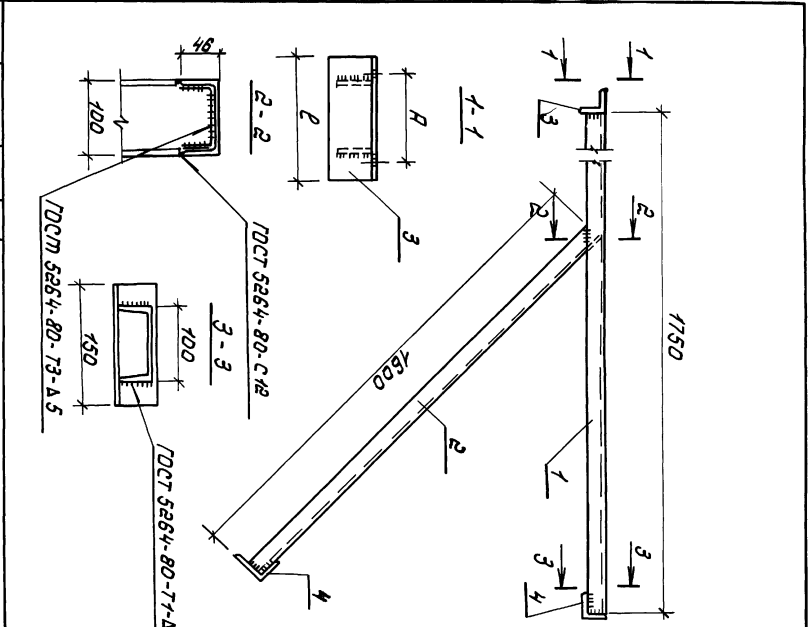

5.905-КР-1.1.01.1.01.0 СБ

Кронштейн К-1

Стадия	Масса	Масштаб
Р	35,3 кг	1:10
Лист 1	Листов 1	

институт ЛЕННИИПРОЕКТ

Инв. № подл.	Подпись и дата	Взам. инв. №

Формат	Зона	Поз.	Обозначение	Наименование	Кол. на исполн. -01	-02	-03	-04	-05	Примечание
				Документация						
А4			5.905-КР-1.1.02.1.01 СБ	Сборочный чертеж	X	X	X	X	X	
				Детали						
				Швеллер ГОСТ 8240-72						
Б4		1.	5.905-КР-1.1.02.1.01.1	[10, ℓ = 1450 мм.	1	1	1	1	1	12.4кг
Б4		2.	5.905-КР-1.1.02.1.01.2	[10, ℓ = 1600 мм	1	1	1	1	1	13.7кг
				ГОСТ 8509-72						
Б4		3.	5.905-КР-1.1.02.1.01.3	L 56×56×5, ℓ = 140 мм	1					0,59кг
			-01	L 56×56×5, ℓ = 160 мм.		1				0,68кг
			-02	L 63×63×5, ℓ = 170 мм.			1			0,82кг
			-03	L 63×63×5, ℓ = 190 мм.				1		0,91кг
			-04	L 70×70×7, ℓ = 240 мм.					1	1.77кг
Б4		4.	5.905-КР-1.1.02.1.01.4	L 63×63×5, ℓ = 150 мм.	2	2	2	2	2	0,72кг

5.905-КР-1.1.02.1.01.0

Кронштейн К-2

Гл. спец.	Винер		11.87
Вед. инж.	Рекуть		11.87
Техник	Арнаутова		11.87
Н. контр.	Хомич.		12.87

Стад.	Лист	Листов
Р	1	1

Институт ЛЕНЖИЛПРОЕКТ

Копировал: [signature]

Формат А4.

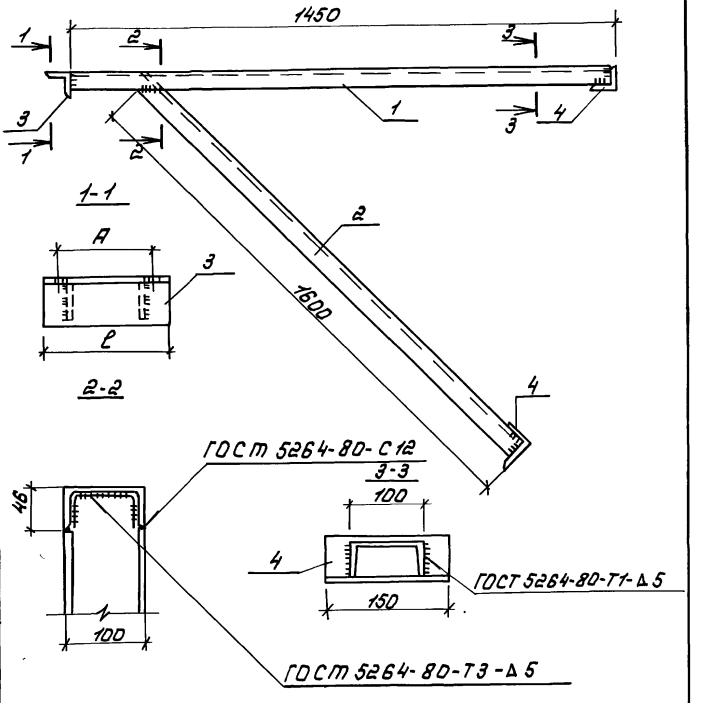

Инв. № подл.	Подпись и дата	Взам. инв. №

5.905-КР-1.1.02.1.01.0 СБ

Кронштейн К-2

Сборочный чертеж.

Стадия	Масса	Масшт.
Р	31,6 кг	1:10

Лист 1 Листов-1

Институт ЛЕНЖИЛПРОЕКТ

Гл. спец.	Винер		11.87
Вед. инж.	Рекуть		11.87
Техник	Арнаутова		11.87
Н. контр.	Хомич.		12.87

Копировал: [signature]

Формат А4

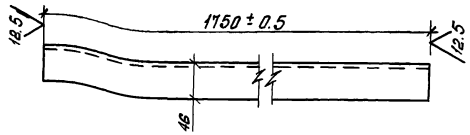

Гл.спец.	Вихер		11.87
Ведущ.инж.	Рекуть		11.87
Инженер	Кукелева		11.87
Техник	Архипова		11.87
Н.контр.	Хомич		12.87

5.905 - КР - 1.1. 01. 0. 01

Кожсоль (поз. 1)

Стадия	Масса	Масштаб
Р	15.0 кг	1:5
Лист 1	Листов 1	

С 10, ℓ = 1750 мм ГОСТ 8240 - 72

институт ЛЕНЖИЛПРОЕКТ

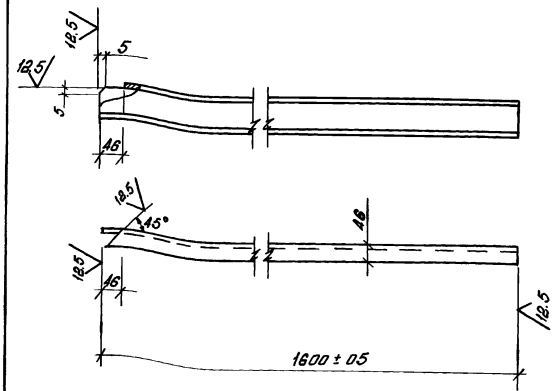

Гл.спец.	Вихер		11.87
Ведущ.инж.	Рекуть		11.87
Инженер	Кукелева		11.87
Техник	Архипова		11.87
Н.контр.	Хомич		12.87

5.905 - КР - 1.1. 01.0.01

Упор (поз. 2)

Стадия	Масса	Масштаб
Р	13.7 кг	1:10
Лист 1	Листов 1	

С 10, ℓ = 1800 мм ГОСТ 8240 - 72

институт ЛЕНЖИЛПРОЕКТ

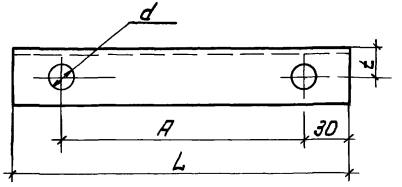

Обозначение	L мм	A, мм	d, мм	t мм	в×в×d	Масса кг
5.905-КР-1.1.01.1.03	140	70±1	12±0,4	28	56×56×5	0,59
-01	160	92±1	15±0,4	28	56×56×5	0,68
-02	170	102±1		31,5	63×63×5	0,82
-03	190	122±1		31,5	63×63×5	0,91
-04	240	176±1	18±0,4	35	70×70×7	1,77

Гл.спец.	Винер		11.87
Вед.инж.	Рекуть		11.87
Инжен.	Кужелева		11.87
Техник	Арнаутова		11.87
Н.контр.	Хомич		12.87

5.905-КР-1.1.01.1.03

Уголок

Стадия	Масса	Масшт.
Р	см. табл.	—

Лист 1 | Листов

Институт ЛЕНЖИЛПРОЕКТ

Инв.№ подл. | Подпись и дата | Взам.инв.№

Формат	Зона	Поз.	Обозначение	Наименование	Кол. на исполн. -01	-02	-03	-04	Примечание
				Документация					
А4			5.905-КР-1.1.01.1.03 СБ	Сборочный чертеж.	X	X	X	X	
А3			5.905-КР-1.1.00.0.00.ТО	Техническое описание	X	X	X	X	
				Детали					
				ГОСТ 8509-72					
А4	1		5.905-КР-1.1.01.1.03	Уголок, l = 140 мм	1				0,59 кг
А4			-01	Уголок, l = 160 мм		1			0,68 кг
А4			-02	Уголок, l = 170 мм.			1		0,82 кг
А4			-03	Уголок, l = 190 мм.				1	0,91 кг
А4			-04	Уголок, l = 240 мм				1	1,77 кг

Гл.спец.	Винер		11.87
Вед.инж.	Рекуть		11.87
Инжен.	Кужелева		11.87
Техник	Арнаутова		11.87
Н.контр.	Хомич		12.87

5.905-КР-1.1.01.1.03

Уголок

Стад.	Лист	Листов
Р	1	1

Институт ЛЕНЖИЛПРОЕКТ

Инв.№ подл. | Подпись и дата | Взам.инв.№

Инв.№ подл.	Подпись и дата	Взам.инв.№
1947	06.89	

Формат	Зона	Поз.	Обозначение	Наименование	Кол. на исполн. -01	-02	-03	-04	-05	-06	-07	-08	-09	Примечание
				Документация.										
А3			5.905-КР-1.1.03.0.00СБ	Сборочный чертеж.	×	×	×	×	×	×	×	×	×	
А3			5.905-КР-1.1.00.0.00ТО	Техническое описание	×	×	×	×	×	×	×	×	×	
				Детали.										
		1	УКГ 14.01	Ролик.	1	2	1	2	1	1	1	1		
			-01	Ролик.								1	1	
		2	УКГ 14.02	Серьга.	2	4	2	4						
			-01	Серьга.					2	2	2	2		
			-02	Серьга.								2	2	
		3	УКГ 14.03	Шайба.	1	2	1	2						
			-01	Шайба.					1	1	1	1		
			-02	Шайба.								1	1	
		4	УКГ 14.04	Ось	1	2	1	2	1	1	1	1		

				5.905-КР-1.1.03.0.00			
Гл.спец.	Винер		11.87				
Вед.инж.	Рекуть		11.87	Прокладка газопроводов между зданиями. Монтажные схемы. Вариант 1.	Стадия	Лист	Листов
Инженер.	Кужелева		11.87		Р	1	2
Техник	Рыбнова		11.87		институт ЛЕНИНИЛПРОЕКТ		
Н.контр.	Хомич		12.87				

Формат А4

Инв.№ подл.	Подпись и дата	Взам.инв.№

Формат	Зона	Поз.	Обозначение.	Наименование.	Кол. на исполн. -01	-02	-03	-04	-05	-06	-07	-08	-09	Примечание
			-01	Ось								1	1	
				Стандартные изделия.										
Б4		5		Гайка М 10.5 ГОСТ 5915-70	4	8	4	8	4	4	4	4		
				Гайка М 20.5 ГОСТ 5915-70								4	4	
Б4		6		Зажим 10 ГОСТ 13186-67	18	18	18	18	18	18	18	18		
				Зажим 23 ГОСТ 13186-67								18	18	
Б4		7		Коуш 34 ГОСТ 2224-72	6	6	6	6	6	6	6	6		
				Коуш 63 ГОСТ 2224-72								6	6	
Б4		8		Хомут Г-57-200 ГОСТ 16127-72	1	2								
				Хомут Г-76-250 ГОСТ 16127-72			1	2						
				Хомут Г-89-400 ГОСТ 16127-72					1	1				
				Хомут Г-108-400 ГОСТ 16127-72							1	1		
				Хомут Г-159-400 ГОСТ 16127-72									1	1
Б4		9		Гелрел 20-0111-УУ ГОСТ 5.2314-79	2	2	2	2	2	2	2			
				Гелрел 25-0111-УУ ГОСТ 5.2314-79								2	2	
Б4		10	5.905-КР-1.1.03.1.00	Кронштейн К-3 (К-3')	2	2	2	2	2	2	2	2	2	
				Материалы.										
		11		Канат 8.1-1-Л-0-Н-180 ГОСТ 3070-74	15	20	15	20	15	20	15	20		м
				Канат ЕЧ-1-Л-0-Н-180 ГОСТ 3070-74								15	20	м

ЛЭКП № 170-100-07.03.86	5.905-КР-1.1.03.0.00	Лист 2

Копир. Формат А4

Схема 1

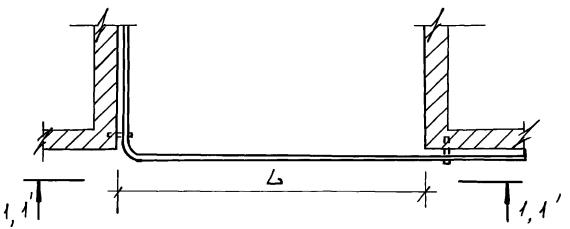

Схема 2

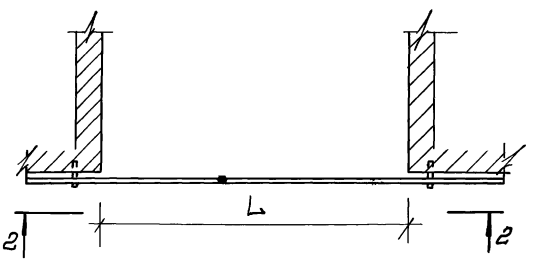

Рис 1

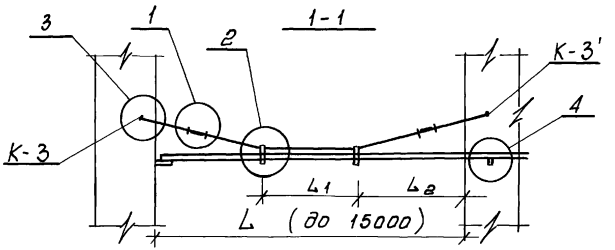

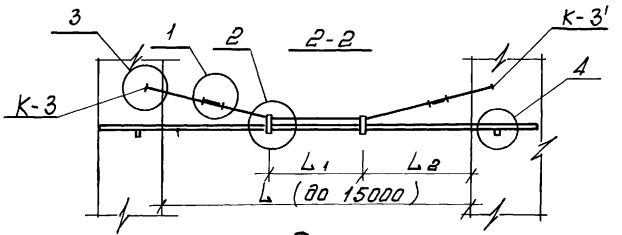

Рис 2

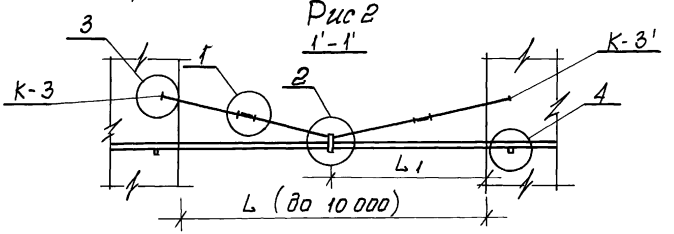

Узлы 1 и 2 см. чертеж 5.905-КР-1.1.04. 0.00 СБ лист 2
узлы 3 и 4 см. лист 2.

Обозначение	Условный проход Ду, мм	Рис	L, мм	L1, мм	Масса, кг
УКГ 14.00	50	2	10 000	5000	16.9
-01		1	15000		19.75
-02	65	2	10 000		17.0
-03		1	15000		20.0
-04	80	2	10 000		17.1
-05			15 000	7500	19.1
-06	100	2	10 000	5000	17.2
-07			15 000	7500	19.2
-08	150	2	10 000	5000	83.8
-09			15000	7500	96.8

Гл.спец.	Вижер		11.87	5.905-КР-1.1. 03. 0.00 СБ
Ведущ.	Рекуть		11.87	Прокладка газопровода между зданиями. Монтажные схемы. Вариант I. Сборочный чертеж.
Инженер.	Кужелева		11.87	
Техник	Розанкова		11.87	
Н.контр.	Хомич		12.87	

Стадия	Лист	Листов
Р	1	2

ЛЕНЖИЛПРОЕКТ

Копир. Формат А3

Инв.№ подл. | Подпись и дата | Взам.инв.№ | Согласовано: Гл.спец.пр.ев. Ульяновск. Уклонов 11.87

Сб.14 17г.

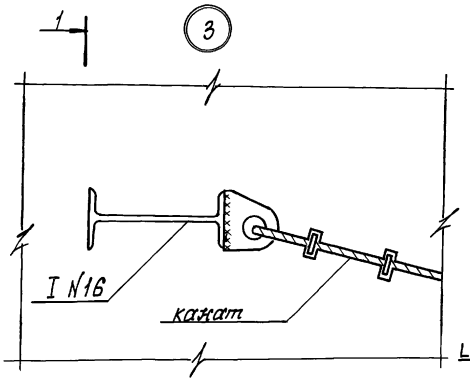

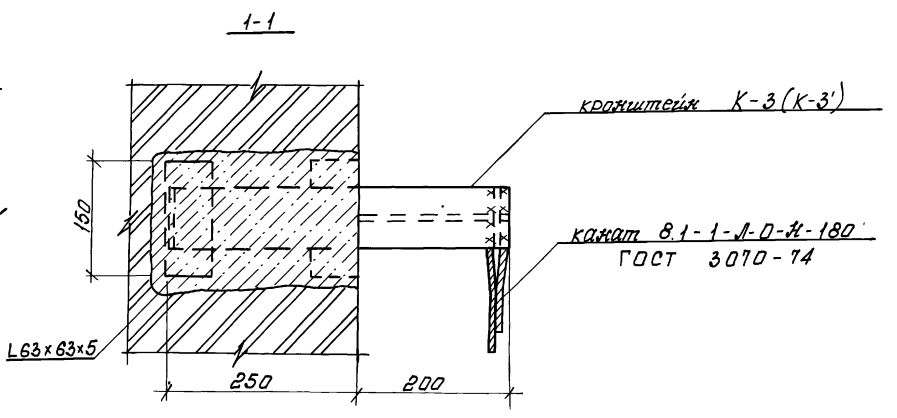

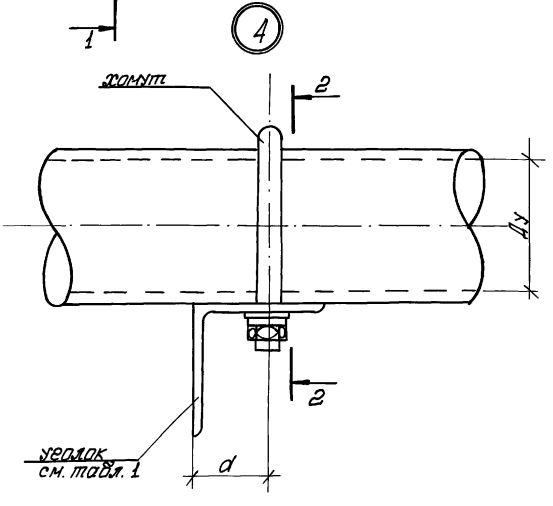

Таблица 1.

Обозначение	Ду	d мм	B × B × d	L мм
5.905-КР-1.1.03.1.01	50	30±0.3	L56×56×5	370
-01	65	35±0.3	L63×63×6	400
-02	80	40±0.3	L70×70×7	430
-03	100	45±03	L75×75×7	460
-04	150	50±0.3	L90×90×9	530

Инв.№ подл. | Подпись и дата | Взам.инв.№

Формат	Зона	Поз.	Обозначение	Наименование	Кол.	Примечан.
				Документация		
А4			5.905-КР-1.1.03.1.00 СБ	Сборочный чертеж	1	7.45 кг
				К-3 (К-3')		
				ГОСТ. 8509-72*		
Б4		1.	5.905-КР-1.1.03.1.00.1	L 63×63×5 ℓ= 150	2	0,72 кг.
				ГОСТ 8239-72*		
Б4		2	5.905-КР-1.1.03.00.2	I N16 ℓ= 450	1	5,8 кг
А4		3	5.905-КР-1.1.03.1.02	скоба	1	0,21 кг.

Гл.спец.	Винер		11.87	5.905-КР-1.1.03.1.00
Вед.инж.	Рекуть		11.87	Кронштейн К-3 (К-3')
Инжен.	Кужелева		11.87	
Н.контр.	Хомич.		12.87	

Стад.	Лист	Листов
Р	1	1

институт ЛЕНЖИЛПРОЕКТ

Инв.№ подл. | Подпись и дата | Взам.инв.№

копировал: Формат А4

Вид А

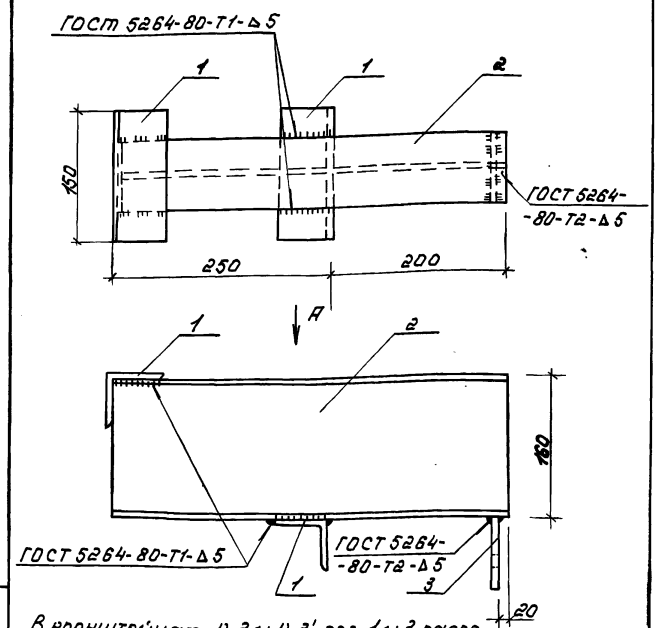

В кронштейнах К-3 и К-3' поз. 1 и 3 располагать на противоположных полках „I" зеркально.

Гл.спец.	Винер		11.87	5.905.-КР-1.1.03.1.00 СБ
Вед.инж.	Рекуть		11.87	Кронштейн. К-3 (К-3') Сборочный чертеж
Инжен.	Кужелева		11.87	
Н.контр.	Хомич		12.87	

Стад.	Масса	Масшт.
Р	7,45 кг	1.4

Лист 1 | Листов 1

институт ЛЕНЖИЛПРОЕКТ

Инв.№ подл. | Подпись и дата | Взам.инв.№

копировал: Формат 4

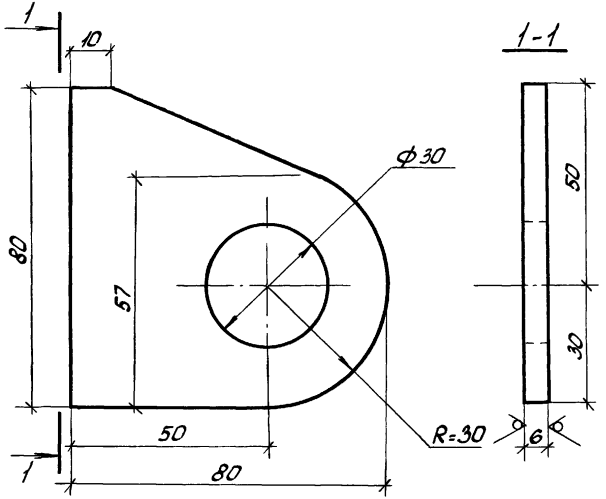

				5.905-КР-1.1.03.1.02			
				Скоба.	Стадия	Масса	Масш.
					Р	0.21 кг	1:1
Гл.спец.	Винер		11.87		Лист 1	Листов 1	
Вед.инж.	Рекуть		11.87				
Инженер	Кужелева		11.87	полоса 6×80 ГОСТ 103-76 / ст 3-1-I ГОСТ 535-79	институт ЛЕНЖИЛПРОЕКТ		
Н.контр.	Хомич		11.87				

Инв.N подл. | Подпись и дата | Взам.инв.N

Копир.

Формат А4

Инв. N подл.	Подпись и дата	Взам. инв. N
1942	06.04.87	

Формат	Зона	Поз.	Обозначение.	Наименование.	Кол. на исполн.	-01	-02	-03	-04	-05	-06	-07	-08	-09	Примечание
				Документация.											
А3			5.905-КР-1.1.04.0.00СБ.	Сборочный чертеж.											
А3			5.905-КР-1.1.00.0.00Т.О.	Техническое описание.											
				Детали.											
		1	УКГ 14.01	Ролик.	1	2	1	2	1	1	1	1			
			-01	Ролик.									1	1	
		2	УКГ 14.02	Серьга.	2	4	2	4							
			-01	Серьга.					2	2	2	2			
			-02	Серьга.									2	2	
		3	УКГ 14.03	Шайба.	1	2	1	2							
			-01	Шайба.					1	1	1	1			
			-02	Шайба.									1	1	
		4	УКГ 14.04	Ось	1	2	1	2	1	1	1	1			

Гл.спец.	Винер	[signature]	11.87
Вед.инж.	Рекуть	[signature]	11.87
Инжен.	Кужелева	[signature]	11.87
Техник	Розанова	[signature]	11.87
Н.контр.	Хомич	[signature]	12.87

5.905-КР-1.1.04.0.00

Прокладка газопроводов между зданиями. Монтажные схемы. Вариант 2.

Стадия	Лист	Листов
Р	1	2

институт ЛЕНИНИ.ПРОЕКТ

Формат А4

Инв. N подл.	Подпись и дата	Взам. инв. N

Формат	Зона	Поз.	Обозначение.	Наименование.	Кол. на исполн.	-01	-02	-03	-04	-05	-06	-07	-08	-09	Примечание
			-01	Ось									1	1	
				Стандартные изделия.											
Б4		5		Гайка М10.5 ГОСТ 5915-70	4	8	4	8	4	4	4	4			
				Гайка М20.5 ГОСТ 5915-70											
Б4		6		Зажим 10 ГОСТ 13186-67	18	18	18	18	18	18	18	18			
				Зажим 23 ГОСТ 13186-67									18	18	
Б4		7		Коуш 34 ГОСТ 2224-72	6	6	6	6	6	6	6	6			
				Коуш 63 ГОСТ 2224-72									6	6	
Б4		8		Хомут Г-57-200 ГОСТ 16127-78	1	2									
				Хомут Г-76-250 ГОСТ 16127-78			1	2							
				Хомут Г-89-400 ГОСТ 16127-78					1	1					
				Хомут Г-108-400 ГОСТ 16127-78							1	1			
				Хомут Г-159-1100 ГОСТ 16127-78									1	1	
Б4		9		Телрел 20-0III-УУ ГОСТ 52314-79	2	2	2	2	2	2	2	2			
				Телрел 25-0III-УУ ГОСТ 52314-79									2	2	
Б4		10		Крюк стенной ГОСТ 5227-66											
				Материалы											
		11		Канат 81-1-Л-0-11-180 ГОСТ 3070-74	15	20	15	20	15	20	15	20			М
				Канат 21-1-Л-0-11-180 ГОСТ 3070-74									15	20	М

ЛЖП § 170-100-07.03.86.

5.905-КР-1.1.04.0.0

Лист 2

Схема 1

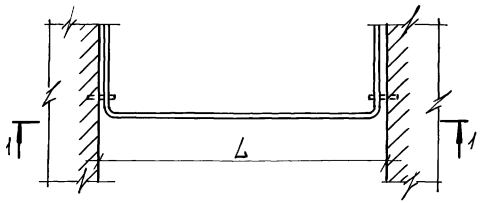

Схема 2

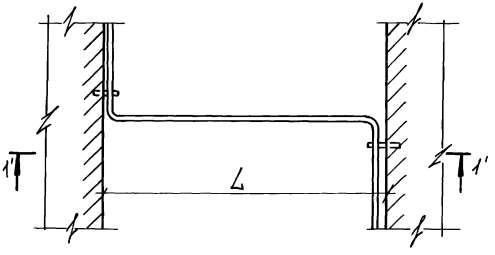

Рис 1

1 - 1

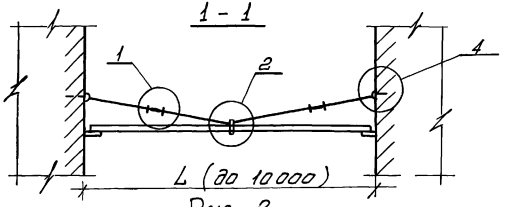

Рис 2

1' - 1'

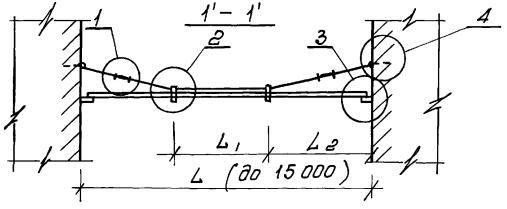

Обозначение	Условный проход Ду, мм	Рис	L, мм	L1 мм	Масса, кг
УКГ 14.00	50	1	10000	5000	18.9
-01		2	15000		19.75
-02	65	1	10000		17.0
-03		2	15000		20.0
-04	80	1	10000		17.1
-05			15000	7500	19.1
-06	100	1	10000	5000	17.2
-07			15000	7500	19.2
-08	150	1	10000	5000	83.8
-09			15000	7500	96.8

Узлы 1, 2 и 3 см. лист 2

Узел 4 см. лист 3.

Гл.спец.	Виккер		11.87	5.905-КР-1.1.04.0.00 сб	
Вед.инж.	Рекуть		11.87	Прокладка газопроводов между зданиями. Монтажные схемы. Вариант 2. Сборочный чертеж.	Стадия: Р; Лист: 1; Листов: 3
Инженер	Кукевеева		11.87		
Техник	Розанова		11.87		
Н.контр.	Жамин		12.87		институт ЛЕНЖИЛПРОЕКТ

Инв.№ подл. | Подпись и дата | Взам.инв.№ | Согласовано: Гл.спец. по ор. | Госстройэкон. | Ф.11.0 | Подпись | Дата

Копировал: Ф. Ел. 12.87

1342

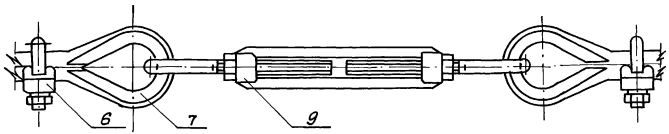

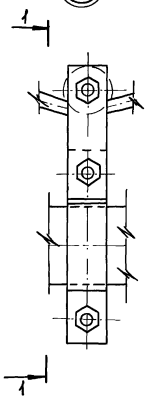

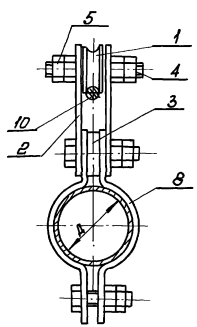

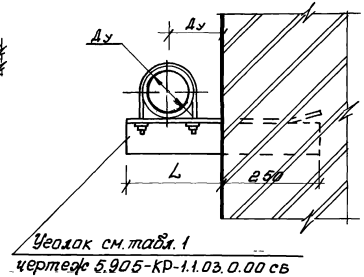

Исполнение узла 3 смотри чертеж УКГ 2.00 альбома 5.905.8

Инв. № подл. | Подпись и дата | Взам. инв. №

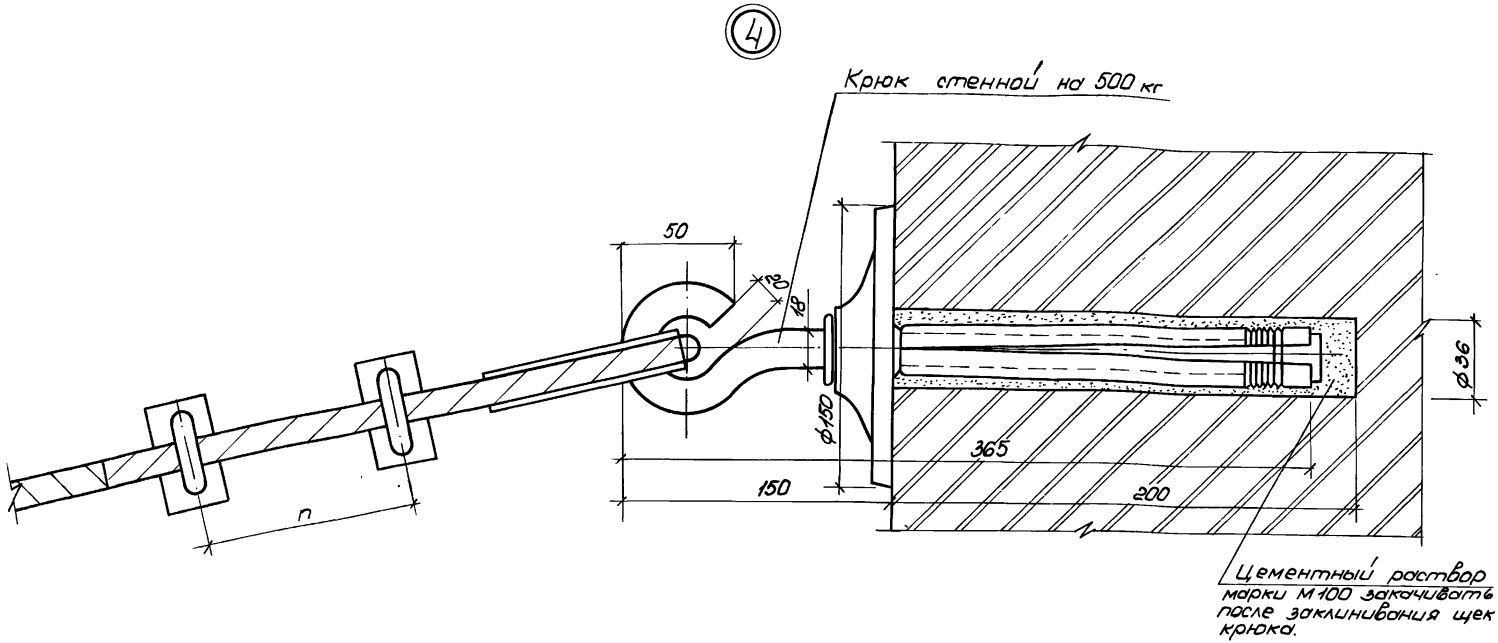

Обозначение	Условный проход Dy мм	L_1 мм	n	Масса кг
УКГ 14.00	57	5000	100	16.9
-01	76	5000	100	19.75
-02	89	5000/7500	100	17.0
-03	108	5000/7500	100	20.0
-04	159	5000/7500	120	17.1

Стенной крюк под нагрузку 500 кг см. чертежи серии 118-49 Энергохозяйства ТТУЛ.
Пробивку отверстий для анкера выполнять стальным шлямбуром или электросверлом. Диаметр отверстий ф36 мм, глубина 200 мм. Анкерный крюк в собраном виде вставляется в отверстие, после чего поворачиванием крюка по часовой стрелке, при помощи ломика закрепляют его до полного плотного заклинивания щек крюка.

Инв. № подл.	Подпись и дата	Взам. инв. №
1442	06.04.[illegible]	

5.905-КР-1.1.04.0.00 СБ

Лист 3

Копир. [illegible]

Формат А3

Формат	Зона	Поз	Обозначение	Наименование	Кол.	Примечание
				Документация		
А3			5.905.-КР-1.1.05.0.00сб	Сборочный чертеж		
			5.905-КР-1.1.00.0.00т.о.	Техническое описание		
				Сборочные единицы		
				Защитное устройство горизонтального газопровода		
			5.905-КР-1.1.05.1.01.0	ЗУГ-1		
				Детали		
				ГОСТ 3262-75		
Б4		1	5.905-КР-1.1.05.1.01.1	Труба 80×4,0 ℓ-10,0мп.	1	83,4кг
А4		2	5.905-КР-1.1.05.1.01.2	Стойка-труба 80×4,0		
				ℓ=350 мм	4	3,0кг.
				ГОСТ 8509-72*		
Б4		3	5.905-КР-1.1.05.1.01.3	L70×70×7, ℓ=150	4	1,2кг.
				Сборочные единицы		
				Защитное устройство вертикального газопровода		
А4		4	5.905-КР-1.1.05.1.02.0	ЗУВ-1	1	8.87кг
			-01	ЗУВ-2	1	9.60кг
			-02	ЗУВ-3	1	10.54кг
			-03	ЗУВ-4	1	11.37кг
			-04	ЗУВ-5	1	13.90кг

Инв.№подл. | Подпись и дата | Взам.инв.№

Гл.спец.	Винер		11.87
Вед.инж.	Рекуть	Рекуть	11.87
Техник	Арнаутова		11.87
Н.контр.	Хомич	Хомич	12.87

5.905-КР-1.1.05.0.00

Защита горизонтальных и вертикальных газопроводов в арках и подвалах.

Стадия	Лист	Листов
Р	1	1

ЛЕНИНИЛПРОЕКТ

Формат А4

Защита горизонтального газопровода. (ЗУГ-1)

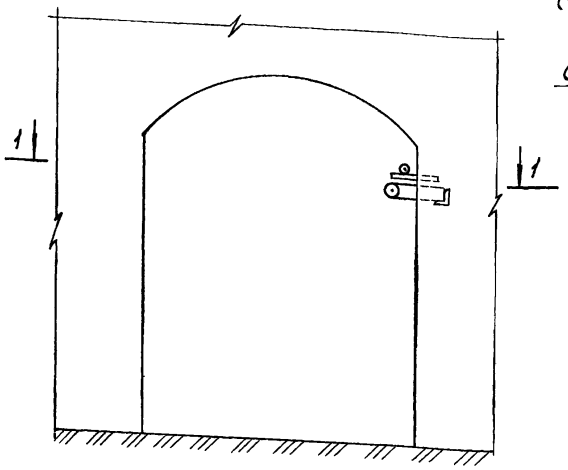

1-1

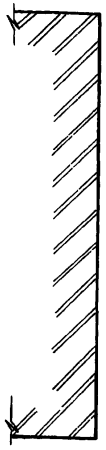

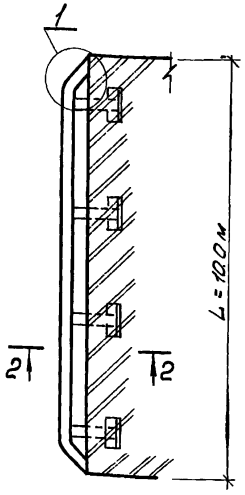

Узел 1 см. чертеж лист 3.

2-2

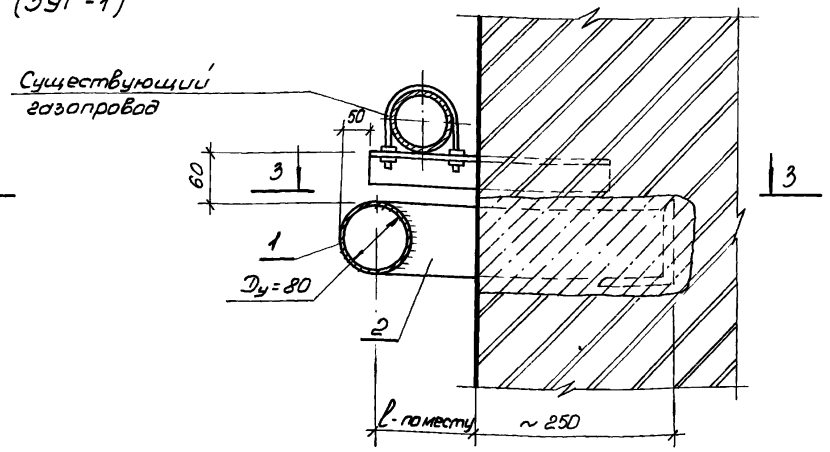

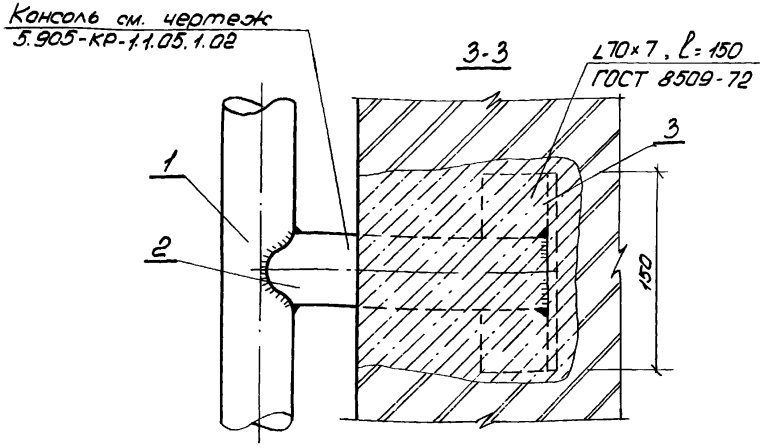

Гл.спец.	Винер		11.87	5.905-КР-1.1.05.0.00 СБ
Вед.инж.	Рекуть		11.87	Защита горизонтальных и вертикальных газопроводов в арках и подъездах. Сборочный чертеж.
Инженер	Кужелева		11.87	
Техник	Арнаутова		11.87	
Н.контр.	Хомич		12.87	

Стадия	Лист	Листов
Р	1	3

институт ЛЕНИНИЛПРОЕКТ

Инв.№ подл. | Подпись и дата | Взам.инв.№ | Согласовано. Гл.спец. по газоснабжению | Ф.И.О. Хитров | Подпись | Дата 11.87

Копир. Най

Формат А3

Защита вертикального газопровода (ЗУВ)

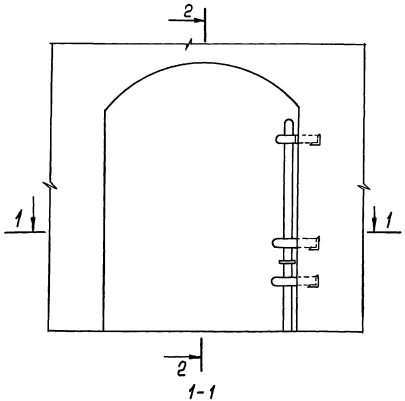

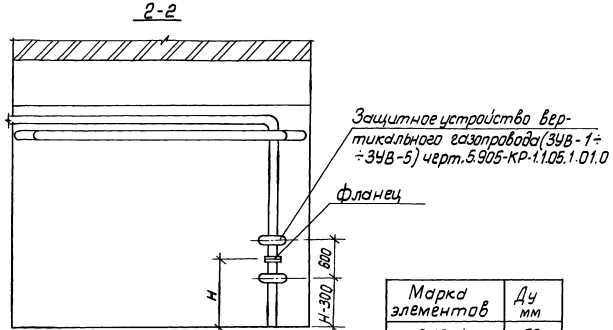

Марка элементов	Ду мм
ЗУВ-1	50
ЗУВ-2	65
ЗУВ-3	80
ЗУВ-4	100
ЗУВ-5	150

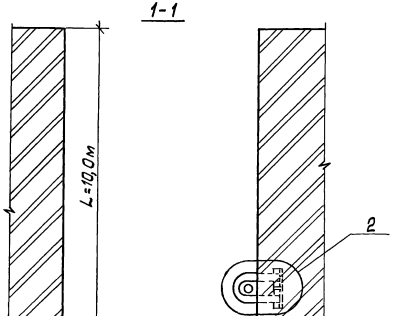

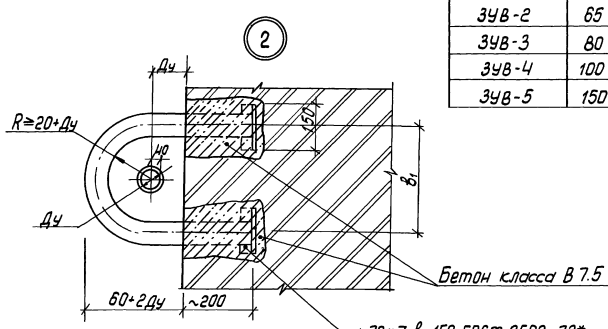

Инв.№подл.	Подпись и дата	Взам.инв.№	Согласовано	ФИО	Подпись	Дата
			Гл.спец. по газоснабж.	Житрова		11.87

5.905-КР-1.1.05.0.00 СБ

Лист 2

Формат А3

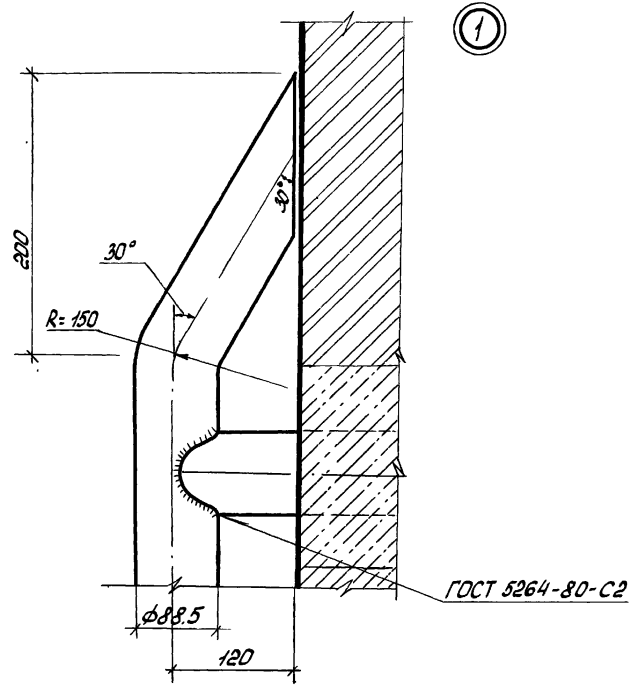

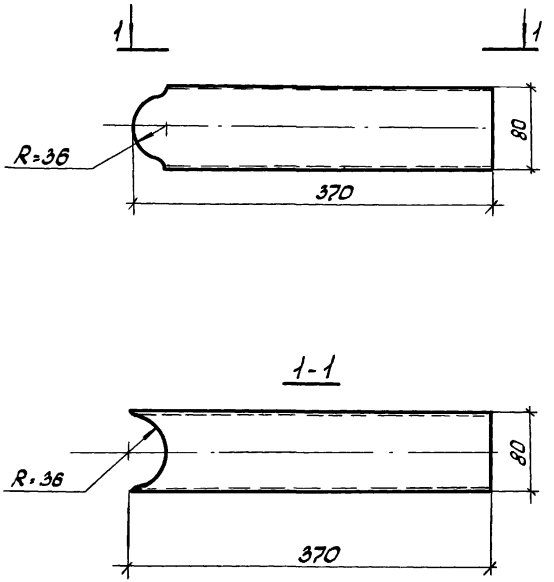

Гл.спец.	Винер		11.87
Вед.инж.	Рекуть		11.87
Инженер	Кужелева		11.87
Н.контр.	Хамич		12.87

5.905 - КР-1.1.05.1.02

Консоль

Стадия	Масса	Масш.
Р	2.94 кг	1:4

Лист 1 | Листов 1

Труба 80×4
ГОСТ 3262-75

институт
ЛЕННИЛПРОЕКТ

Инв.№ подл. | Подпись и дата | Взам.инв.№

5.905 - КР- 1.1.05.0.00 СБ.

Лист 3

Формат А4

Инв.№ подл.	Подпись и дата	Взам.инв.№

Формат	Зона	Поз.	Обозначение	Наименование	Кол. на исполн. -	-01	-02	-03	-04	Примечание
				Документация						
А4			5.905-КР-1.1.05.1.02.0	Сборочный чертеж	X	X	X	X	X	
				Детали						
				ГОСТ 3262-75						
Б4		1	5.905-КР-1.1.05.1.02.1	Труба 80×4.0, ℓ=800мм	1					6.67кг
			-01	Труба 80×4.0, ℓ=890мм		1				7.40кг
			-02	Труба 80×4.0, ℓ=1000мм			1			8.34кг
			-03	Труба 80×4.0, ℓ=1100мм				1		9.17кг
			-04	Труба 80×4.0, ℓ=1400мм					1	11.70кг
				ГОСТ 8509-72						
Б4		2	5.905-КР-1.1.05.1.02.2	L 70×70×7, ℓ=150мм	2	2	2	2	2	1.10кг

5.905-КР-1.1.05.1.02.0

Ел.спец.	Винер		11.87
Вед.ин.	Рекуть		11.87
Техник	Розанова		11.87
Н.конт.	Хомич		12.87

Защитное устройство вертикального газопровода ЗУВ-1÷ЗУВ-5

Стадия	Лист	Листов
Р	1	1

институт ЛЕНЖИЛПРОЕКТ

Копир.: Формат А4

ГОСТ 5264-80-Т1-Δ5

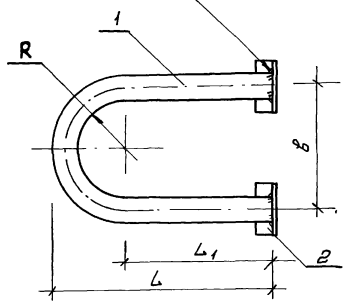

Обозначение	Марка элемента	L, мм	R, мм	L1, мм	в, мм	Масса кг
5.905-КР-1.1.05.1.02.0	ЗУВ-1	370	70	210	220	8.87
-01	ЗУВ-2	404	85	230	260	9.60
-02	ЗУВ-3	450	100	260	289	10.54
-03	ЗУВ-4	490	120	280	330	11.37
-04	ЗУВ-5	600	170	340	430	13.90

Инв.№ подл.	Подпись и дата	Взам.инв.№

5.905-КР-1.1.05.1.02.0 сб

Ел.спец.	Винер		11.87
Вед.ин.	Рекуть		11.87
Техник	Розанова		11.87
Н.конт.	Хомич		12.87

Защитное устройство вертикального газопровода (ЗУВ-1÷ЗУВ-5) Сборочный чертеж

Стадия	Масса	Масшт.
Р	см. табл.	1:10

лист 1 листов 1

институт ЛЕНЖИЛПРОЕКТ

Копир.: Формат А4

Рис. 1

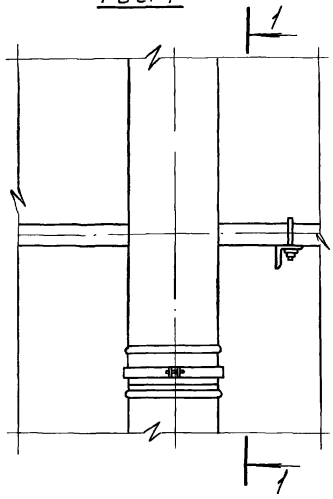

1 - 1

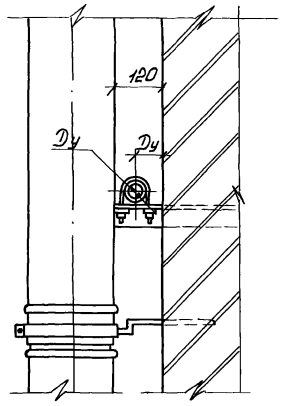

Рис. 2

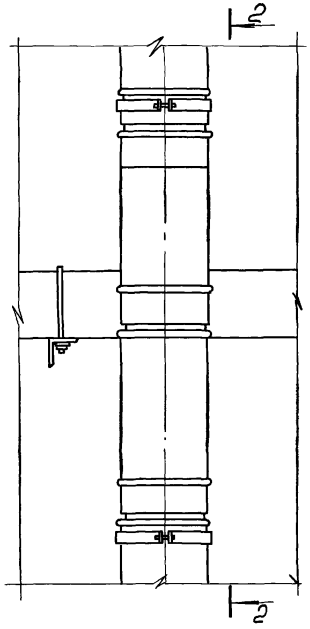

2 - 2

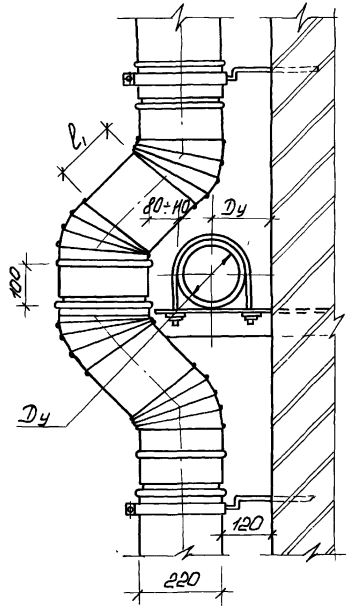

Условный диаметр Dy, мм	Рис, N	l, мм
50	1	—
65	1	—
80	2	100
100	2	150
150	2	170

Гл.инж.	Винер	[signature]	11.87
Вед.инж.	Рекуть	[signature]	11.87
Техник	Розанова	[signature]	11.87
Н.контр.	Хомич	[signature]	12.87

5.905-КР-1.1.06.0.00.

Обвод газопроводов водосточными трубами.

Стадия	Лист	Листов
Р	1	1

институт ЛЕНИНИЛПРОЕКТ

Инв. N подл. 1942 | Подпись и дата 06.04.87 | Взам.инв.N | Согласовано Гл.спец по газоснабжению | Ф.И.О Хитров | Подпись | Дата 11.87

Копир. [signature]

Формат А3

Формат	Зона	Поз.	Обозначение	Наименование	Кол.	Примечание
				Документация		
А4			5.905-КР-1.1.07.0.01.0 СБ	Сборочный чертеж		
				Детали		
				ГОСТ 8509-72		
Б4		1	5.905-КР-1.1.07.0.01.1	L63×63×5, ℓ = 370мм	8	1.72 кг
				ГОСТ 8510-72		
Б4		2	5.905-КР-1.1.07.0.01.2	L110×70×6.5, ℓ=10000мм	1	89.8 кг

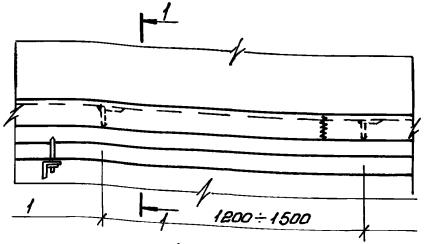

1-1

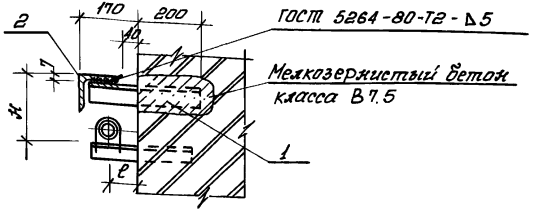

Условный диаметр, Ду, мм	H, мм	ℓ, мм
50	150	60
65	200	80

Спецификация дана условно на 100 м.п. защиты.

Согласовано: Ф.Н.О. Подпись Дата
Гл.спец.по ар.-констр. Жежелевский Г.Г. 11.87
Взам.инв.№
Подпись и дата
Инв.№ подл.

Гл.спец.	Вижер			08.87	5.905-КР-1.1.07.0.01.0 .	
Вед.инж.	Рекуть			08.87	Защита газопроводов на стенах для Ду=50. и Ду=65	Стадия: Р; Лист: 1; Листов: 1
Техник	Архангородская			08.87		Институт ЛЕНЖИЛПРОЕКТ
Н.контр.	Хомич			12.87		

Гл.спец.	Вижер			08.87	5.905-КР-1.1.07.0.01.0 СБ.	
Вед.инж.	Рекуть			08.87	Защита газопроводов на стенах для Ду=50. и Ду=65мм. Сборочный чертеж.	Стадия: Р; Масса: 104.2; Масшт.: 1:10; Лист: 1; Листов: 1
Техник	Архангородская			08.87		Институт ЛЕНЖИЛПРОЕКТ
Н.контр.	Хомич			12.87		

Инв.№ подл.	Подпись и дата	Взам.инв.№
1942	[illegible]	

Формат	Зона	Поз.	Обозначение	Наименование	Кол. на исполн. –	-01	-02	Примечание
				Документация				
А3			5.905-КР-1.1.08.0.01.0 СБ	Сборочный чертеж	X	X	X	
А3			5.905-КР-1.1.00.0.00.0 Т.О	Техническое описание	X	X	X	
				Детали				
А4		1	5.905-КР-1.1.11.0.01.0	Кронштейн К-4	7			19,6 кг
			-01	К-5		7		20,6 кг
			-02	К-6			7	21,6 кг
				Пиломатериалы хвойных пород ГОСТ 8486-86Е				

Гл.спец.	Винер	[illegible]	12.87
Вед.инж.	Рекуть	[illegible]	12.87
Техник	Арнаутова	[illegible]	12.87
Н.контр.	Хомич.	[illegible]	12.87

5.905-КР-1.1.08.0.01.0

Защита газопроводов на стенах для Ду = 80.100.150 мм Вариант II

Стадия	Лист	Листов
Р	1	2

Институт ЛЕНЖИЛПРОЕКТ

Копировал: [illegible] Формат А4

Инв.№ подл.	Подпись и дата	Взам.инв.№

Формат	Зона	Поз.	Обозначение	Наименование	Кол. на исполн. –	-01	-02	Примечание
Б4		2.	5.905-КР-1.1.08.0.01.1	Брус сеч. 200×150				
				ℓ = 10.0 м.п.	2	2	2	0,3 м³
Б4		3.	5.905-КР-1.1.08.0.01.2	Доска 200×40, ℓ = 10,0 мм	4	4	4	0,08 м³
				Стандартные изделия				
Б4		4		Скобы строительные				
				δ = 10 ℓ = 300	10	10	10	0,34 кг
Б4		5		Гвозди П4,0×100				
				ГОСТ 4028-63*	34	34	34	0,01 кг
Б4		6		Болт М14 ℓ = 200 мм.				
				ГОСТ 7798-70*	28	28	28	0,28 кг
Б4		7		Гайка М14				
				ГОСТ 5915-70*	28	28	28	0,01 кг
Б4		8		Шайба 18				
				ГОСТ 11371-78	28	28	28	0,006 кг

5.905-КР-1.1.08.0.01.0 Лист 2

Копировал: [illegible] Формат А4

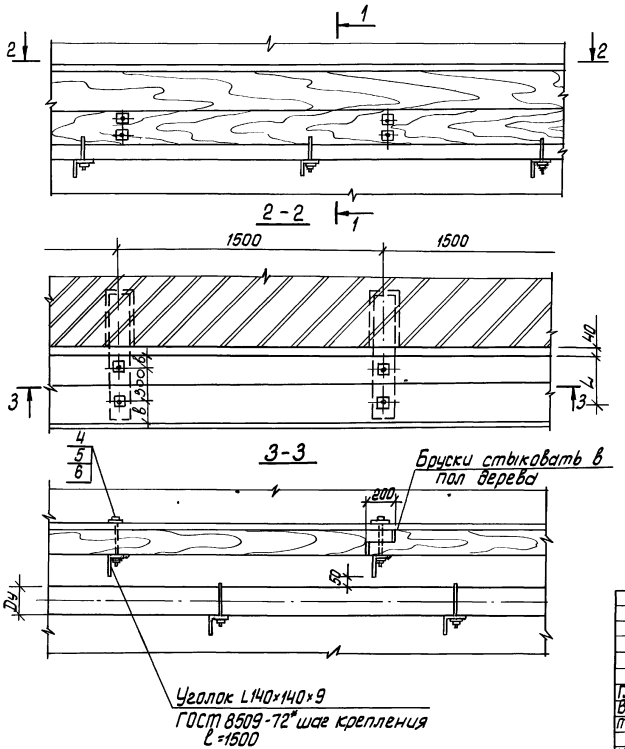

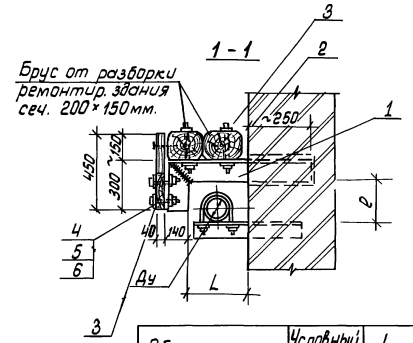

Обозначение	Условный диаметр Ду мм	L, мм	ℓ, мм	в мм
5.905-КР-1.1.08.0.01.1	80	300	200	60
-01	100	350	250	95
-02	150	400	300	120

Защита газопроводов на стенах, Вариант II, выполнять над участками газопроводов попадающих в опасную зону и при частичной разборке стены вручную.
Расход материалов дан на 10 м.п. защиты.

Гл.спец.	Винер.	[signature]	11.87	5.905-КР-1.1.08.0.01.0 СБ
Вед.инж.	Рекуть	[signature]	11.87	Защита газопроводов на стенах для Ду=80, 100, 150мм. Вариант II. Сборочный чертеж.
Техник	Розанова	[signature]	11.87	
Н.контр.	Хомич	[signature]	12.87	

Стадия	Масса	Масштаб
Р	—	1:10

Лист 1 Листов 1

ИНСТИТУТ ЛЕНЖИЛПРОЕКТ

Инв.№подл. 1442 | Подпись и дата 06.04.[illegible] | Взам.инв.№

Копир. [signature]

Формат А3

Формат	Зона	Поз.	Обозначение	Наименование	Кол.	Примечание
				Документация		
А3			5.905-КР-1.1.09.0.01.0 СБ	Сборочный чертеж		
А3			5.905-КР-1.1.00.0.00.0 ТО	Техническое описание		
				Детали.		
Б4		1.	5.905-КР-1.1.09.0.01.1	Козырек - кровельная		
				сталь ГОСТ 14918-80	1	0,60 кг
Б4		2.	5.905-КР-1.1.09.0.01.2	Стойка		
				L 40×4 мм; ℓ = 460 мм.	2	1,20 кг
				ГОСТ 8509-72		
Б4		3.	5.905-КР-1.1.09.0.01.3	Перекладина		
				L 40×4 мм, ℓ = 192 мм		
				ГОСТ 8509-72	1.	0,50 кг
Б4		4	5.905-КР-1.1.09.0.01.4	Петля пруток		
				ф 6 А-I, ℓ = 100 мм.		
				ГОСТ 5781-82*	2	0,23 кг.

Инв. № подл. | Подпись и дата | Взам. инв. №

Гл. спец.	Винер		12.87
Вед. инж.	Рекуть		12.87
Техник	Арнаутова		12.87
Н. контр.	Хомич		12.87

5.905-КР-1.1.09.0.01.0

Защита горизонтального УФС от атмосферных осадков.

Стадия	Лист	Листов
Р	1	1

ЛЕННИИПРОЕКТ

Копир. Формат А4

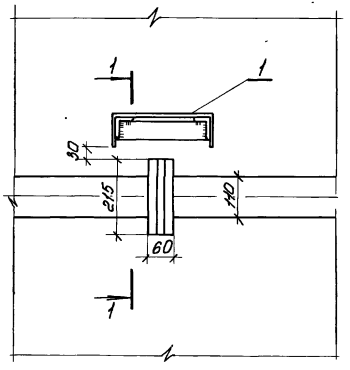

1-1

Каркас К-1

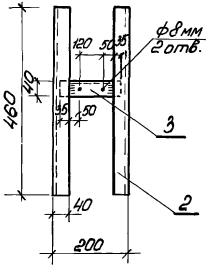

Козырек. Поз.1.

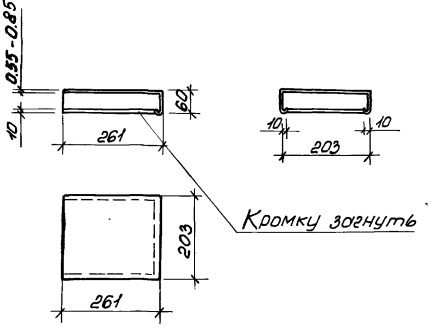

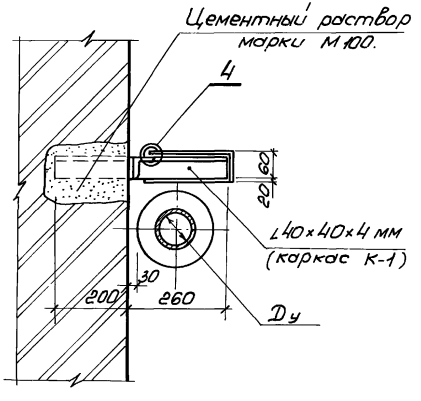

Козырек. Поз.1 /Развертка/.

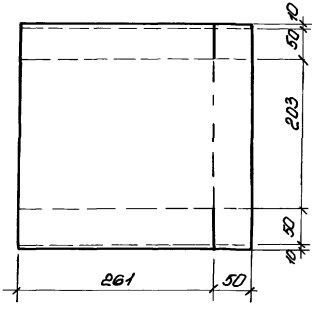

				5.905-кр-1.1.09.0.01.0 сб			
Гл.спец.	Винер		12.87	Защита горизонтального ИФС от атмосферных осадков. Сборочный чертеж.	стадия	лист	листов
Вед.инж.	Рекуть		12.87		Р	1	1
Техник	Арнаутова		12.87		институт ЛЕНИНИЛПРОЕКТ		
Н.контр.	Хомич		12.87				

Копир.

Формат 3.

Инв.№ подл. | Подпись и дата | Взам. инв.№

Инв.№ подл. | Подпись и дата | Взам.инв.№

Формат	Зона	Поз.	Обозначение	Наименование	Кол. на исполн. –	-01	-02	-03	-04	-05	-06	-07			Примечание
				Документация											
А3			5.905-КР-1.1.10.1.01.0 СБ	Сборочный чертеж.	X	X	X	X	X	X	X	X			
А3			5.905-КР-1.1.00.0.0.007.0	Техническое описание	X	X	X	X	X	X	X	X			
				Детали											
Б4		1	5.905-КР-1.1.10.1.01.1	Конус из кровельной стали ГОСТ 14918-80	1	1	1	1	1	1	1	1			1,5 кг
А4		2	5.905-КР-1.1.10.1.01.2	Хомут М-1	2										0,09 кг
А4			-01	Хомут М-2		2									0,10 кг
А4			-02	Хомут М-3			2	2							0,11 кг
А4			-03	Хомут М-4					2	2					0,13 кг

			5.905-КР-1.1.10.1.01.0	
Гл.спец.	Вунер	11.87		
Вед.инж.	Реруть	11.87	Защита вертикального ИФС от атмосферных осадков	Стадия: Р; Лист: 1; Листов: 2
Гл.инж.	Шишкова	11.87		
Техник	Розанова	11.87		институт ЛЕНИИЛПРОЕКТ
Н.контр.	Хомич	12.87		

Копировал: [illegible] Формат А4

Инв.№ подл. | Подпись и дата | Взам.инв.№

Формат	Зона	Поз.	Обозначение	Наименование	Кол. на исполн. –	-01	-02	-03	-04	-05	-06	-07			Примечание
А4		2	5.905-КР-1.1.10.1.01.2-04	Хомут М-5							2	2			0,17 кг
Б4		3	5.905-КР-1.1.10.1.01.3	Резиновая прокладка	0,045	0,045	0,045	0,045	0,045	0,045	0,045	0,045			м²
				Стандартные изделия											
Б4		4.		Болт М6, ℓ=50 ГОСТ 7798-70*	2	2	2	2	2	2	2	2			
Б4		5.		Шайба ГОСТ 11371-78	2	2	2	2	2	2	2	2			
Б4		6.		Гайка М-6 ГОСТ 5915-70*	2	2	2	2	2	2	2	2			

5.905-КР-1.1.10.1.01.0	Лист 2

Копировал: [illegible] Формат А4

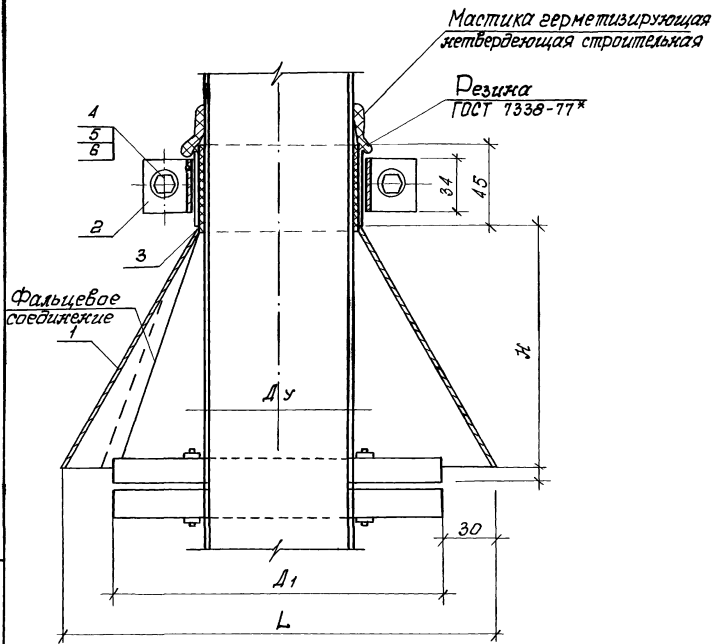

Обозначение	Марка	Ду	Д1 фланца	L	H
5.905-КР-1.1.10.0.01.0	ЗФ-1	50	160	240	140
-01	ЗФ-2	65	180		
-02	ЗФ-3	80	185	260	155
-03	ЗФ-4		195		
-04	ЗФ-5	100	205	280	155
-05	ЗФ-6		215		
-06	ЗФ-7	150	260	340	165
-07	ЗФ-8		280		

1. Кожух защиты фланцев (ЗФ) изготовить из кровельной стали $\delta = 0.55 \div 0.85$ мм. ГОСТ 14918-80
2. Кожух выполнять из одной заготовки кромки, которой соединены однарным фланцевым соединением.
3. Резиновая прокладка устанавливается между стенкой трубы и кожухом защиты фланца и зажимается хомутами
4. Все металлические поверхности защиты фланцев покрасить масляной краской.

Гл.спец.	Вижер		11.87
Вед.инж.	Рекуть		11.87
Ст.инж.	Шишакова	Шиш	11.87
Техник	Розанова	Лв	11.87
Н.контр.	Домич.	Домич	12.87

5.905-КР-1.1.10.0.01.0 СБ

Защита вертикального ИФС от атмосферных осадков. Сборочный чертеж

Стадия	Лист	Листов
Р	1	

ЛЕНЖИЛПРОЕКТ

Инв.№подл. | Подпись и дата | Взам.инв.№

Формат	Зона	Поз	Обозначение	Наименование	Кол	Примечание. кг
				Документация.		
А4			5.905-КР-1.1.10.1.01.1СБ	Сборочный чертеж		
				Сборочные единицы.		
				Полоса Б 2.0×34 ГОСТ 103-76* Ст.3-1-1 ГОСТ 535-79		
А4		1	5.905-КР-1.1.10.1.01.1	М-1, L'=157 мм	1	0.09 кг
			-01	М-2, L'=183 мм	1	0.10 кг
			-02	М-3, L'=208 мм	1	0.11 кг
			-03	М-4, L'=239 мм	1	0.13 кг
			-04	М-5, L'=321 мм	1	0.17 кг

Гл.спец.	Винер		Н.87	5.905-КР-1.1.10.1.01.1
Ведущ.	Рекуть		Н.87	Хомут металлический.
Техник	Арнаутова		Н.87	Стадия: Р; Лист: 1; Листов: 1
Н.контр.	Хомич		12.87	институт ЛЕНИИЛПРОЕКТ

Формат А4

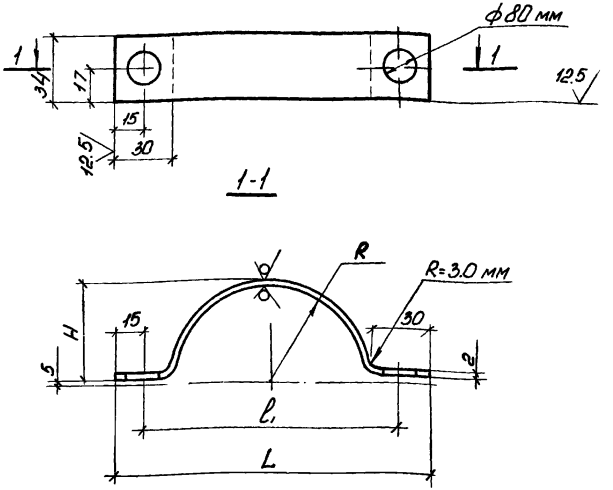

Обозначение	Марка	Условный диаметр Dy, мм	L мм	l мм	R мм	H мм	Масса кг
5.905-КР-1.1.10.1.01.1	М-1	50	126	96	31	28	0.09
-01	М-2	65	142	112	39	36	0.10
-02	М-3	80	158	128	47	44	0.11
-03	М-4	110	178	148	57	54	0.13
-04	М-5	160	230	200	83	80	0.17

Гл.спец.	Винер		Н.87	5.905-КР-1.1.10.1.01.1СБ
Ведущ.	Рекуть		Н.87	Хомут металлический. Сборочный чертеж.
Техник	Арнаутова		Н.87	Стадия: Р; Масса: см. табл.; Масштаб: 1:2; Лист 1; Листов 1
Н.контр.	Хомич		12.87	институт ЛЕНИИЛПРОЕКТ

Копир. На-

Формат А4

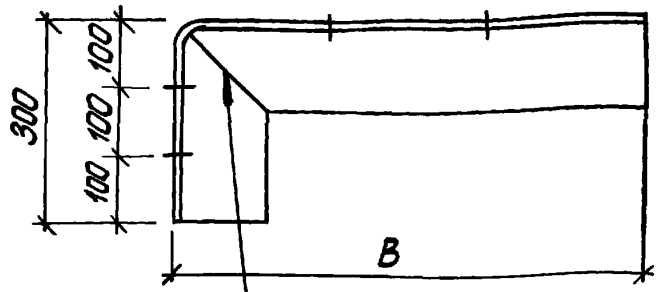

12.5 (V)

Сварные швы по ГОСТ 5264-80 С2

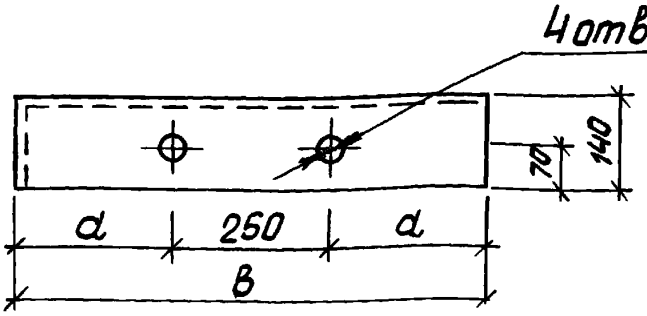

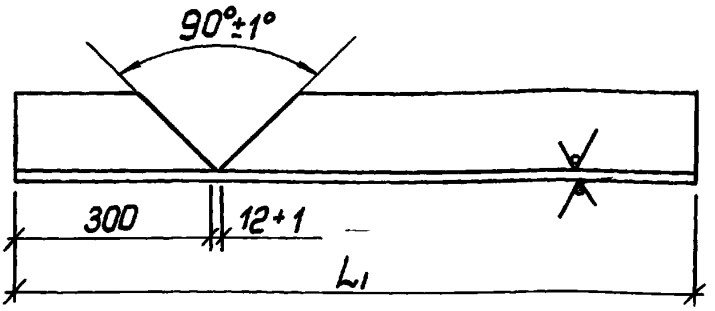

Обозначение	B	L1	a	в	Масса кг
5.905-КР-1.1.11.0.01.1	700	1012	225	400	19.63
-01	750	1062	250	430	20.6
-02	800	1112	275	470	21.57

Инв.№подл. | Подпись и дата | Взам.инв.№

5.905-КР-1.1.11.1.01.1

gost.e-ecolog.ru

Гл.спец.	Винер		12.87
Вед.инж.	Рекуть	Рекуть	12.87
Техник	Арнаутова		12.87
Н.контр	Хомич	Хомич	12.87

Кронштейн К-4 ÷ К-6

Уголок 6-140×140×9 ГОСТ-8509-72* / 6+3-1-I ГОСТ 535-79

Стадия	Масса	Масштаб
Р	см. табл.	1:10
Лист 1	Листов 1	

институт ЛЕННИИПРОЕКТ

Копир.

Формат А4