ТИПОВОЙ ПРОЕКТ
901-2-183.91

НАСОСНАЯ СТАНЦИЯ НА ВОДОЗАБОРНОЙ СКВАЖИНЕ С НАСОСАМИ ЭЦВ ПРОИЗВОДИТЕЛЬНОСТЬЮ ОТ 12 ДО 30 м³/ч И БАКТЕРИЦИДНЫМИ УСТАНОВКАМИ ОВ-1П

АЛЬБОМ 2

АС	АРХИТЕКТУРНО – СТРОИТЕЛЬНЫЕ РЕШЕНИЯ	СТР. 3÷8
АСИ	СТРОИТЕЛЬНЫЕ ИЗДЕЛИЯ	СТР. 9, 10
ОВ	ОТОПЛЕНИЕ И ВЕНТИЛЯЦИЯ	СТР. 11, 12
НТК	НЕТИПОВЫЕ ТЕХНОЛОГИЧЕСКИЕ КОНСТРУКЦИИ	СТР. 13-17

25817-02

Отпускная цена
на момент реализации
указана в счет-накладной

gost.e-ecolog.ru

ТИПОВОЙ ПРОЕКТ
901-2-183.91

НАСОСНАЯ СТАНЦИЯ НА ВОДОЗАБОРНОЙ СКВАЖИНЕ С НАСОСАМИ ЭЦВ ПРОИЗВОДИТЕЛЬНОСТЬЮ ОТ 12 ДО 30 м³/ч И БАКТЕРИЦИДНЫМИ УСТАНОВКАМИ ОВ-1П

АЛЬБОМ 2

ПЕРЕЧЕНЬ АЛЬБОМОВ

АЛЬБОМ	1	ПЗ ПОЯСНИТЕЛЬНАЯ ЗАПИСКА
		ТХ ТЕХНОЛОГИЧЕСКИЕ РЕШЕНИЯ
АЛЬБОМ	2	АС АРХИТЕКТУРНО-СТРОИТЕЛЬНЫЕ РЕШЕНИЯ
		АСИ СТРОИТЕЛЬНЫЕ ИЗДЕЛИЯ
		ОВ ОТОПЛЕНИЕ И ВЕНТИЛЯЦИЯ
		НТК НЕТИПОВЫЕ ТЕХНОЛОГИЧЕСКИЕ КОНСТРУКЦИИ
АЛЬБОМ	3	ЭМ ЭЛЕКТРООБОРУДОВАНИЕ
		АТХ АВТОМАТИЗАЦИЯ ТЕХНОЛОГИЧЕСКОГО ПРОЦЕССА
АЛЬБОМ	4	СО СПЕЦИФИКАЦИИ ОБОРУДОВАНИЯ
АЛЬБОМ	5	ВМ ВЕДОМОСТИ ПОТРЕБНОСТИ В МАТЕРИАЛАХ
АЛЬБОМ	6	С СМЕТЫ

РАЗРАБОТАН:
ПО „СОВИНТЕРВОД"

Главный инженер объединения О.Л. ЛЕОНТЬЕВ
Главный инженер проекта В.Я. КОСЯРЕВ

УТВЕРЖДЕН И ВВЕДЕН В ДЕЙСТВИЕ
ГОСКОНЦЕРНОМ „ВОДСТРОЙ"
Протокол от 28 мая 1991г. №55

Содержание

Марка. лист	Наименование	Стр.
АС	Архитектурно-строительные решения	
АС-1	Общие данные /начало/	3
АС-2	Общие данные /окончание/	4
АС-3	План. Фасады. Разрезы.	5
АС-4	Схемы раскладки стеновых и фундаментных	
	блоков	6
АС-5	Схема расположения плит покрытия	
	План кровли	7
АС-6	Узлы I. II. III, IV. План молниезащиты	8
АСИ	Строительные изделия	9,10
ОВ	Отопление и вентиляция	
ОВ-1	Общие данные	11
ОВ-2	План. Разрез 1-1	12
НТК	Нетиповые технологические конструкции	
	Рама. Спецификация	13
	Рама. Сборочный чертеж	14,15
	Поперечина Ребро	16
	Плита. Кронштейн	17

Ведомость чертежей основного комплекта

Лист	Наименование	Примечание
1	Общие данные /начало/	
2	Общие данные /окончание/	
3	План. Фасады. Разрезы	
4	Схемы раскладки стеновых и фундаментных блоков	
5	Схема расположения плит покрытия. План кровли	
6	Узлы. I, II, III, IV. План молниезащиты	

Ведомость ссылочных и прилагаемых документов

Обозначение	Наименование	Примечание
	Ссылочные документы	
1.141-1 вып. 60	Панели перекрытий железобетонные многопустотные	
3.900-3. вып. 7	Изделия для круглых колодцев	
ГОСТ 3634-79	Люки чугунные для колодцев	
ГОСТ 13679-78 *	Блоки бетонные для стен подвалов	
ГОСТ 14624-84	Двери деревянные для производственных зданий	

Продолжение

Обозначение	Наименование	Примечание
ГОСТ 3262-75*	Трубы стальные водогазопроводные	
	Прилагаемые документы	
ясиоо	Плита перекрытия П1	
АСИ 01	Крышка люка деревянная КД1	
АСВМ	Ведомость потребности в материалах	

Ведомость спецификаций

Лист	Наименование	Примечан.
3	Спецификация элементов заполнения проемов	
4	Спецификация к схемам раскладки блоков	
5	Спецификация к схеме расположения плит покрытия	

Проект разработан в соответствии с действующими нормами и правилами и предусматривает мероприятия, обеспечивающие взрывную, взрывопожарную и пожарную безопасность при эксплуатации здания

Главный инженер проекта /Косорев/

Привязан

Инв. №

ГИП	Косорев		06.91
Нач. отд	Дмитриев		06.91
Гл. стр	Изотов		06.91
Н. контр	Цветков		

901-2-183.91 АС

Жилой дом на водозаборной скважине с насосами вид производительностью 25 куб. м/ч на 30 м/з/ч и электрическим погружным насосом 63-ПЭ

Стадия	Лист	Листов
РП	1	6

Общие данные /начало/

ГПО Росагропромстройпроект г. Москва

25817-02 4

Инв. № подл. | Подп. и дата | Взам. инв. №

Ведомость объемов сборных бетонных и железобетонных конструкций по рабочим чертежам комплекта ЯС

Номер строки	Наименование группы элементов конструкций	КОД	Кол. м³	Примечание
1	Блоки стеновые	583500	15.82	
2	Блоки фундаментные	583500	6.65	
3	Плиты покрытия	584200	1.95	
4	Кольца железобетонные	585500	0.07	
5				
6	Материалы на изготовление сборных бетонных			
7	и железобетонных конструкций учтены в ведо-			
8	мости материалов и отдельно не учитываются			

Ведомость отделки помещений

Площадь в м²

Наименование или номер помещения	Потолок		Стены или перегородки		Низ стен или перегородок (панель)			Примечание
	Площадь	Вид отделки	Площадь	Вид отделки	Площадь	Вид отделки	Высота, мм	
Здание насосной станции	11.6	Затирка швов, клеевая побелка	39.8	штукатурка, клеевая побелка	23.0	отделка глазурованными плитками	1800	

1. За условную отм 0.000 принята отметка чистого пола здания насосной станции

2. Категория сооружения по взрывной, взрывопожарной и пожарной опасности - Д

3. Стены здания насосной станции из сборных керамзитобетонных блоков. Горизонтальная гидроизоляция стен на отм. - 0.020 выполняется из цементного раствора состава 1:2 толщиной 20 мм.

4. Кровля плоская рулонная из 4-х слоев рубероида марки РМ-350 ГОСТ 10923-82 на горячей битумной мастике.

5. Столярные изделия окрасить масляной краской.

6. Схема раскладки стеновых и фундаментных блоков приведены для наружной температуры воздуха -20°С, -30°С.

Инв. № подл. | Подпись и дата | Взам. инв. №

Привязан

Инв. №

ГИП	Косарев		
Нач. отд	Дмитриев		
Гл. стр	Игнатов		
Ч. контр	Цветков		

901-2-183 91 ЯС

Насосная станция на водозаборной скважине с навесами для производительностью 50 м³/ч и квартирой (ТМ)

Стадия	Лист	Листов
РП	2	

Общие данные (окончание)

ПО Сазинтервод г. Москва

25817-02 5

Альбом 2

т.п.

Фасад по оси „А"

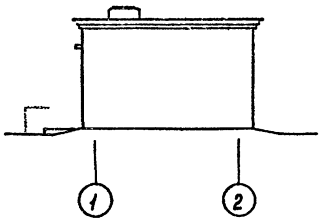

Фасад по оси „1"

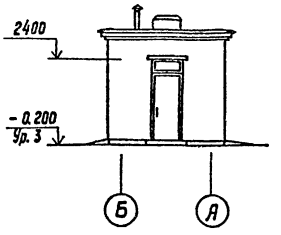

Разрез 1-1

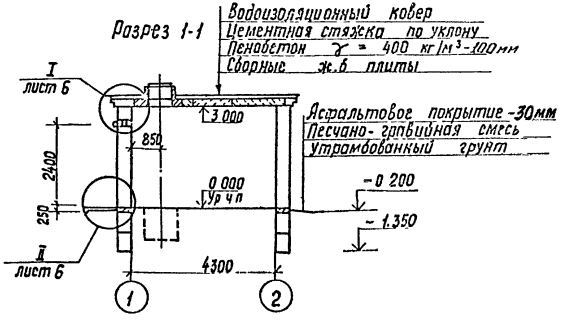

План на отм. 0.000

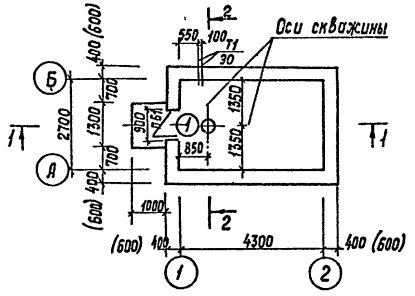

Разрез 2-2

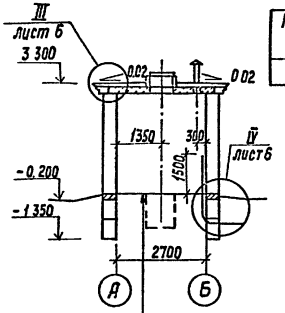

Спецификация элементов заполнения проемов

Марка, поз	Обозначение	Наименование	Кол	Масса ед кг	Примечание
1	ГОСТ 14624-84	Дверной блок ДНГ-21-9п	1		Утепленный

Размеры в скобках указаны для температуры наружного воздуха t°=-40°С.

Керамическая плитка
ГОСТ 6787-80 - 13 мм
цементно-песчаный
раствор М 150 - 12 мм
Бетон В 7 5 - 100 мм
Уплотненный грунт

Ведомость проемов дверей

Марка, поз	Размер проема, мм
1	900 × 2400

Привязан				901-2-183.91	АС
				Насосная станция на водозаборной скважине с насосами ЭЦВ производительностью от 12.40 до 30.3.19 и фактерицидными установками ОУ-1п	
	ГИП	Косарев		Стадия	Лист	Листов
	Нач отд.	Дмитриев		РП	3	
	Гл стр	Игнатов		План. Фасады Разрезы.	по Совинтервод г Москва	
	Н контр	Цветков				
Инв №						

Инв № подл | Подпись и дата | Взам. инв №

25817-02 6

Альбом 2

т.п.

Инв. № подл. | Подпись и дата | Взам. инв. №

Схема раскладки блоков по оси „А"

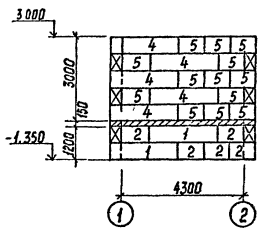

Схема раскладки блоков по оси „Б"

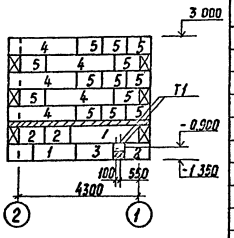

Спецификация к схемам раскладки блоков

Марка, поз	Обозначение	Наименование	Кол	Масса ед,кг	Примечание
		Блоки фундаментов			
1	ГОСТ 13579-78	ФБС 24.4.6-п	6	980	
2	ГОСТ 13579-78	ФБС 9.4.6-п	16	260	
3	ГОСТ 13579-78	ФБС 12.4.6-п	1	480	
		Блоки наружных стен			
4	ГОСТ 13579-78	ФБС 24.4.6-п	12	980	
5	ГОСТ 13579-78	ФБС 9.4.6-п	41	260	
6	ГОСТ 13579-78	ФБС 12.4.6-п	4	480	
7	ГОСТ 13579-78	ФБС 12.4.3-п	2	230	
Т1	ГОСТ 3262-75*	Труба 50×3,5; ℓ=3700	2	18	
		Материалы			
		Бетон В7,5	–		0,3м³

Схема раскладки блоков по оси „2"

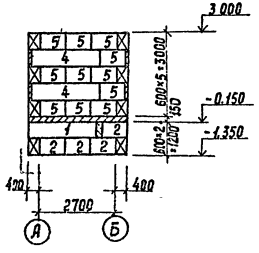

Схема раскладки блоков по оси „1"

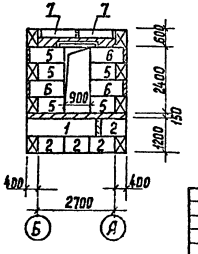

1. Пространство между фундаментными блоками заполнить бетоном марки В7,5.
2. Фундаментные блоки укладывать на выравненное песчаное основание (при песчаных грунтах) или на предварительно уплотненную песчаную подсыпку толщиной 50 мм (при прочих грунтах).

					901-2-183.91	АС
					Газовая станция на разработанной скважине с насосами с эл. приводом производительностью 60 тыс. м³/сут и выше	
						Стадия / Лист / Листов
						РП / 4 /
Привязан		ГИП	Косарев		06.91	Схемы раскладки стеновых и фундаментных блоков
		Нач. отд	Аршинов		06.91	
		Гл. спр	Шишлов		06.91	
		Н. контр	Цветков		06.91	
Инв. №						по Совинтерфлот г. Москва

25817-02 7

Альбом 2

т. п.

Схема расположения плит покрытия

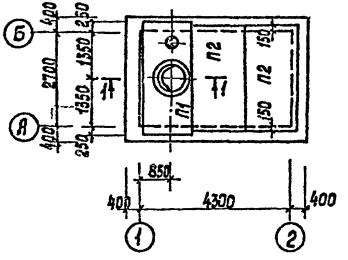

Разрез 1-1

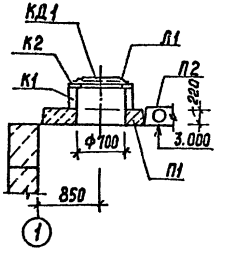

План кровли

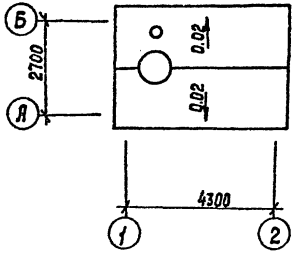

Спецификация к схеме расположения плит покрытия

Марка Поз.	Обозначение	Наименование	Кол	Масса, ед. кг	Примечание
		Плиты покрытия			
П1	АСИ 00	П1	1	1930	
П2	1.141-1 вып. 60	ПК 30. 15 - 4 та	2	1470	
К1	3.900-3 вып. 7	Кольцо стеновое КЦ-7-3	1	130	
К2	3.900-3 вып. 7	Кольцо опорное КЦО-1	1	50	
КД1	АСИ 01	Крышка деревянная КД1	1		
Л1	ГОСТ 3634-79	Люк чугунный ЛВ	1	69	

				901-2-183 91			АС
				Насосная станция на водозаборной скважине с насосами ЭЦВ производительностью от 12 до 30 м³/ч и бактерицидными установками от 1п			
Привязан					Стадия	Лист	Листов
					РП	5	
				Схема расположения плит покрытия. План кровли.	п о Совинтервод г. Москва		
Инв №							

ГИП	Косарев		06.91
Нач. отд	Дмитриев		06.91
Гл. стр	Игнатов		06.91
Н. контр	Цветков		

Инв. № подл. | Подпись и дата | Взам. инв. №

25817-02 8

Альбом 2

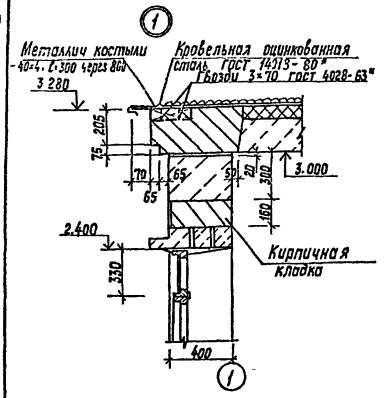

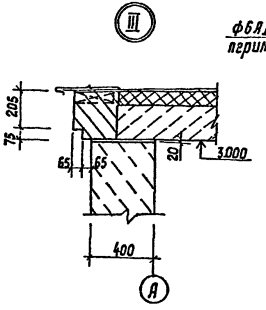

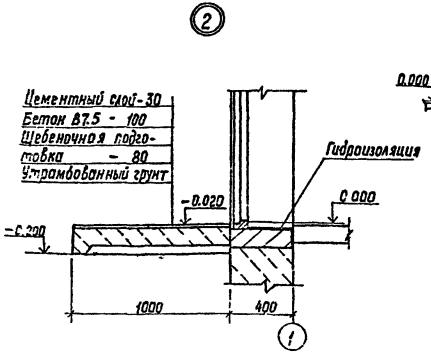

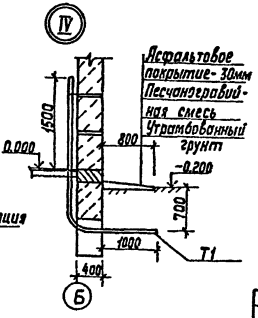

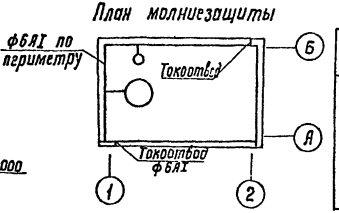

Ведомость перемычек

Марка поз.	Схема сечения
ПБ1	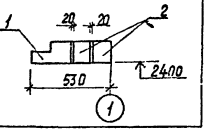

Спецификация перемычек

Марка поз.	Обозначение	Наименование	Кол	Масса ед кг	Примечание
1	1.038.1-1 вып. 6	1пф 16-5	1	95	
1	1.038.1-1 вып. 1	2ПБ 16-2	2	65	

1. Данный лист рассматривать совместно с листами АС3 и АС4.
2. Молниезащита выполняется из арматуры ф6АI по ГОСТ 5781-82*, укладываемой по контуру здания, крепление по месту. Все соединения сварные
3. Расход материала на молниезащиту; арматура ф6А-I- 40 кг

Инв № подл.	Подпись и дата	Взам инв №	Привязан	ГИП	Косарев	
				Нач отд	Дмитриев	
				Гл. стр	Игнатов	
			Инв №	Н контр	Цветков	

901-2-183.91 АС

Насосная станция на водозаборной скважине с насосами ЭЦВ производительностью от 12 до 30м³/ч и бактерицидными установками

Стадия	Лист	Листов
РП	6	

Узлы I, II, III, IV
План молниезащиты

по Совинтервод г. Москва

25817-02 9

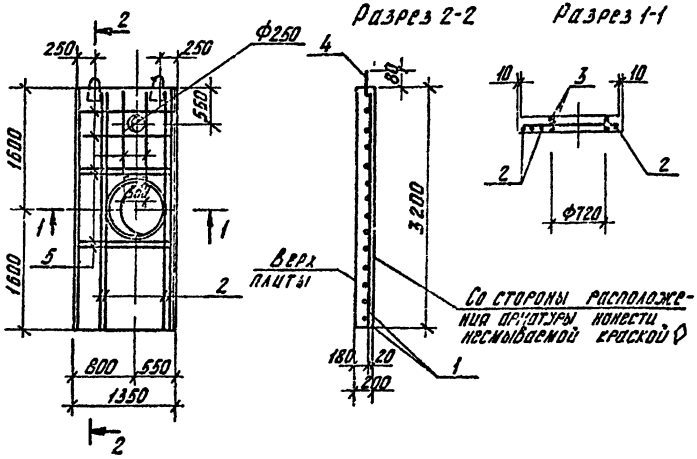

Формат	Зона	Поз	Обозначение	Наименование	Кол	Примеч
				Документация		
			3.006.1-2 87, вып. 2	Сборные железобетонные каналы и тоннели из лотковых элементов		
				Сборочные единицы		
		1	3 006 1-2 87, вып. 4	Сетка арматурная С1-102	1	63 3 кг
				Детали		
64		2		Ф18 А III ГОСТ 5781-82*, ℓ=3·81	4	6.35 кг
64		3		Ф10 А I ГОСТ 5781-82*, ℓ=2690	3	1.65 кг
		4	3 400-7, вып 1/87	Петля для подъема М12-150	2	0 66 кг
64		5		Ф18 А III ГОСТ 5781-82*, ℓ 1330	8	2.66 кг
				Материалы		
				Бетон В25		0 77 м³

Петли для подъема поз. 4 привязать вязальной проволокой к арматурным стержням сетки поз. 1.

Ведомость расхода стали на элемент, кг

Марка элемента	Изделия арматурные								Всего
	Арматура класса								
	А I					А III			
	ГОСТ 5781-82*					ГОСТ 5781-82*			
	Ф8	Ф10	Ф12		Итого	Ф14	Ф18	Итого	
П1	6 3	5.0	1.3		12 6	57.0	25 4	82.4	95.0

				901-2-183 91	АСИ 00		
				Плита перекрытия П1	Стадия	Масса	Масштаб
ГИП	Косарев		11 91		РП	1930	1:50
Нач отд	Дмитриев		11 91		Лист	Листов 1	
Зав сект	Пискарева		11 91		ПО Совинтервод г Москва		
Инж	Трусова		11 91				
Н контр	Цветков		11 91				

Копировал 25817-02 10 Формат А3

Альбом 2

ТП

Взам инв №

Подпись и дата

Инв № подл.

Альбом 2

ТП

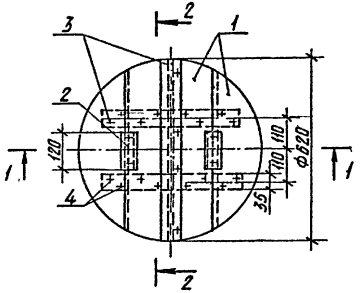

Разрез 1-1

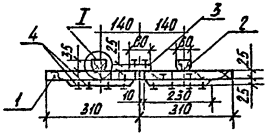

Разрез 2-2

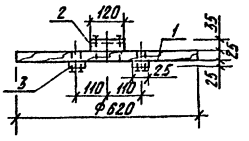

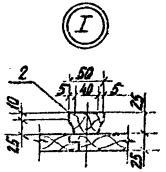

Формат	Зона	Поз.	Обозначение	Наименование	Кол	Примечание
				Детали		
64		1		Щит		
				Доска 3 сорт 25×200×620		
				ГОСТ 8486-86	4	
64		2		Ребро		
				Доска 3 сорт 35×50×120		
				ГОСТ 8486-86	2	
64		3		Накладка		
				Доска 3 сорт 25×60×620		
				ГОСТ 8486-86	3	
				Стандартные изделия		
		4		Гвозди К 30×70		
				ГОСТ 4028-63		0,09 гг

Расход пиломатериалов на крышку - 0,02 м³

ГИП	Косарев		11.91	ТП 901-2-183.91		АСИ01
Нач. отд.	Дмитриев		11.91	Крышка деревянная КД-1	Стадия: РП	Масса: 14.3	Масштаб: 1:10
Зав. сект.	Пискарева		11.91		Лист	Листов 1
Инж.	Трусова		11.91		ПП Совинтервод г. Москва	
Н. контр.	Цветков		11.91			

Привязан

Инв. №

Инв. № подл. | Подпись и дата | Взам. инв. №

Копировал: Лист 25817-02 11 Формат: А3

Альбом 3

Ведомость чертежей основного комплекта ОВ

Лист	Наименование	Примечание
1	Общие данные	
2	План. Разрез 1-1.	

Ведомость ссылочных и прилагаемых документов

Обозначение	Наименование	Примечание
	Ссылочные документы	
	Зонты и дефлекторы вентиляцион-	
5.904-51	ных систем.	
5.904-45	Узлы прохода вентиляционных	
	вытяжных шахт через покрытия	
	зданий. Узлы прохода общего	
	назначения.	
	Прилагаемые документы	
ОВ.СО	Спецификация оборудования	Альбом 4
ОВ.ВИ	Ведомость потребности в мате-	
	риалах.	Альбом 5

Проект отопления и вентиляции разработан на основании исходных материалов:

1) технологического задания;
2) архитектурно-строительных чертежей

Отопление - электропечами с автоматическим регулированием для поддержания внутренней температуры воздуха станции +5°С.

Вентиляция - вытяжная естественная. Материал воздуховода - сталь тонколистовая по ГОСТ 19904-90

Документация, положенная в основу проектирования: СНиП II-3-79**, СНиП 2.04.05-86, СНиП 2.04.02-84.

Монтаж систем вести в соответствии со СНиП 3.05.01-85.

Сопротивление теплопередаче конструкций ограждающих

$t_н$, °С	Наружн стенс S, мм	Наружн стенс R_o, м²·ц·°С/ккал	Покрытие S утепл, мм	Покрытие R_o, м²·ц·°С/ккал
-20	400	0,689	80	0,917
-30			100	1,067
-40	600	0,942	130	1,297

Проект разработан в соответствии с действующими нормами и правилами

Главный инженер проекта Косарев В.А.

Инв. №				Привязан
Гип	Косарев		05.91	901-2-183.91 ОВ
Нач. отд	Келенбет		05.91	Насосная станция на водозаборной скважине с насосами ЦВ производительностью от 12 до 30 м³/ч и бактерицидными установками ОВ-10
Пров.	Панфиль		05.91	Стадия: РП; Лист: 1; Листов: 2
Инж.	Цепадель		05.91	Общие данные
Н.контр	Цветков			ПО Совинтервод г. Москва

Инв. № подл. | Подпись и дата | Взам. инв. №

25817-02 12

Альбом 2

ТП 901-2-183.91

План

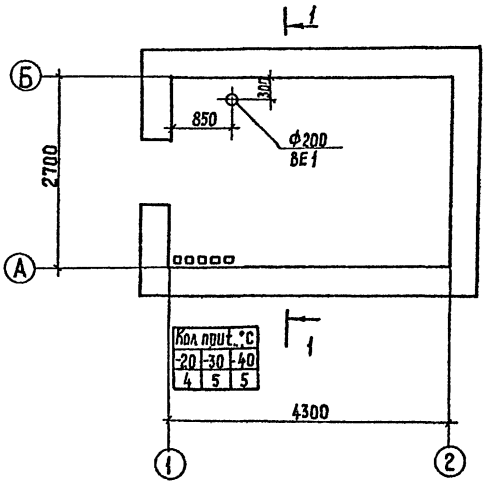

Кол прит. °С		
-20	-30	-40
4	5	5

Разрез 1-1

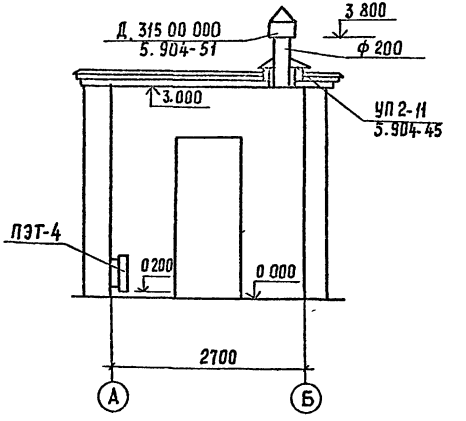

Привязан					
Инв №					

ГИП	Косарев	[illegible]	12.91
Нач отд	Келембет	[illegible]	12.91
Пров	Пинчуль	[illegible]	12.91
Инж	Лепадель	[illegible]	12.91
Р. инж	Пучков	[illegible]	12.91

901-2-183.91 ОВ

Насосная станция на водозаборной скважине с насосами эцв производительностью от 12 до 30 м³/ч и бактерицидными установками ОВ-11

Стадия	Лист	Листов
ПП	2	

План. разрез 1-1

ЦП „Совинтерсервис"

Копировал 25817-02 13 Формат А3

Инв № подл. | Подпись и дата | Взам. инв №

Инв. № подл. | Подпись и дата | Взам. инв. № | Инв. № дубл. | Подпись и дата

т.п. 901-2-183.91 Альбом 2

Формат	Зона	Поз.	Обозначение	Наименование	Кол. на испол. РБ. 100.00 —	01	Примеч.
				Документация			
А3			РБ. 100.00. СБ	Сборочный чертеж			
			01 СБ	Сборочный чертеж			
				Детали			
Б4		1	РБ. 100.01	Стойка	2	2	6,9 кг
				Труба 40×40×3-10			
				ГОСТ 8639-82			
				L = 1925 - 3,7 мм			
А4		2	РБ. 100.02	Поперечина	2		
			-01	Поперечина		2	

Изм.	Лист	№ докум.	Подп.	Дата
Разраб.		Трусова		06.91
Пров.		Косарев		06.91
Н. контр.		Платунина		06.91
Утв.		Косарев		06.91

РБ. 100.00 НТК

Рама для бактерицидной установки ОВ-1П

Лит.	Лист	Листов
	1	2

по Совинтервод г. Москва

Формат А4

Инв. № подл. | Подпись и дата | Взам. инв. № | Инв. № дубл. | Подпись и дата

901-2-183.91

Формат	Зона	Поз.	Обозначение	Наименование	Кол. на испол. РБ. 100.00 —	01	Примеч.
А4		3	РБ. 100.03	Ребро	2	2	
А4		4	РБ. 100.04	Плита	2	2	
А4		5	РБ. 100.05	Кронштейн	4	4	
				Стандартные изделия			
		8		Болт М10×56.58.02 ГОСТ 7798-70	8	12	0,046 кг
		9		Гайка М10-6Н.5.02 ГОСТ 5915-70	8	12	0,011 кг
		10		Шайба 10.65Г.02 ГОСТ 6402-70	8	12	0,049 кг

25817-02 14

Изм.	Лист	№ докум.	Подп.	Дата

РБ. 100.00 НТК

Лист 2

ТП 10-02 Формат А4

РБ.100.00 СБ

Альбом 2

ТП 901-2-183.91

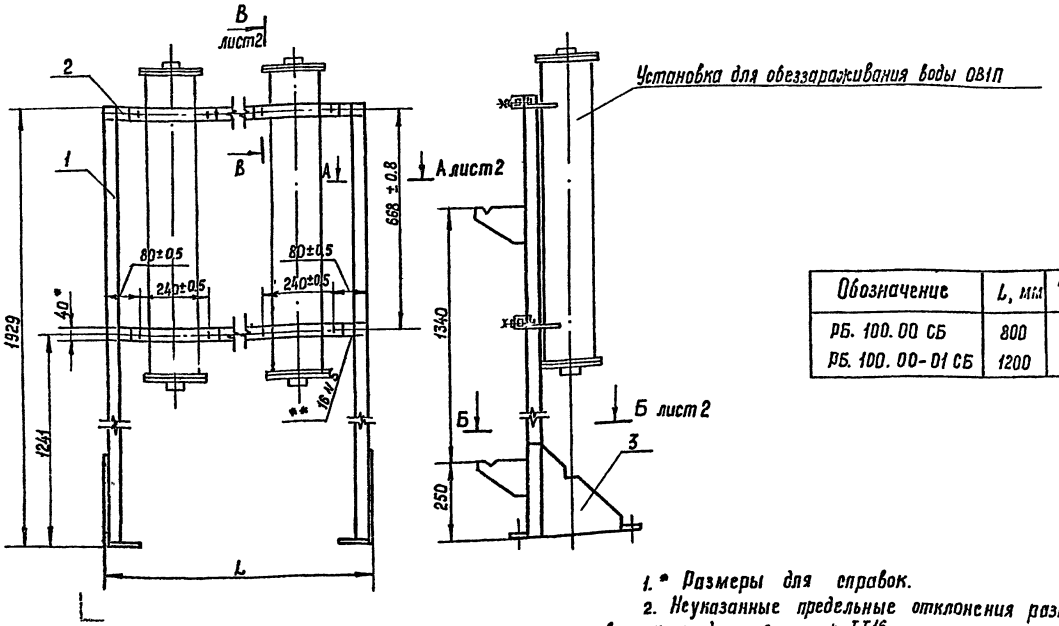

Обозначение	L, мм	Масса, кг
РБ. 100. 00 СБ	800	26.7
РБ. 100. 00-01 СБ	1200	30.0

1. * Размеры для справок.
2. Неуказанные предельные отклонения размеров сварных соединений по ± $\frac{IT16}{2}$
3. Сварные швы по ГОСТ 5264-80.
4. ** Сварка ручная дуговая.
5. Покрытие: грунтовка ГФ-0119 ГОСТ 23343-78, эмаль ПФ-223, темно-серая ГОСТ 14923-78.
6. Шероховатость поверхности обрезки проката Rz 80

Изм	Лист	№ докум.	Подп.	Дата
Разраб		Моусова		1.91
Пров		Косарев		1.91
Т контр				
Н контр		Плапунина		12.91
Утв		Косарев		12.91

РБ. 100. 00. СБ НТК

Рама
Сборочный чертеж

Лит	Масса	Масшт.
	См. табл.	—

Лист 1 Листов 2

ПО „Сибинтервод" г. Москва

Подп. и дата | Взамен инв.

Инв. № подл.

25817-02 15

А-А (1:1) лист 1

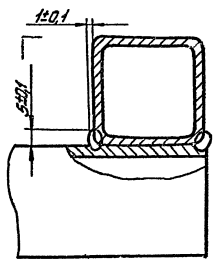

Б-Б (1:2) лист 1

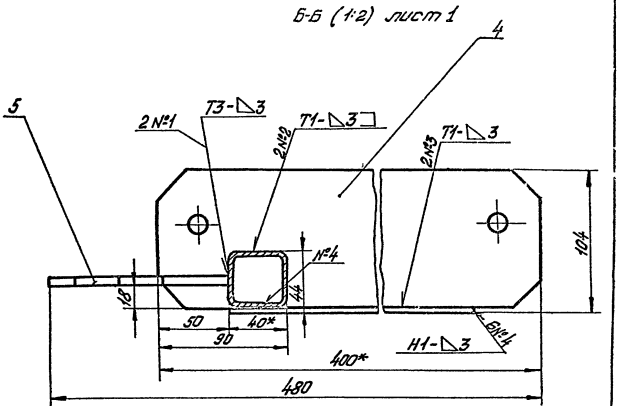

В-В (1:1) лист 1

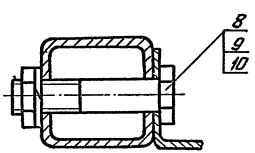

Альбом 2

т.п. 901-2-183 91

Рб. 100.02

Rz80 (√)

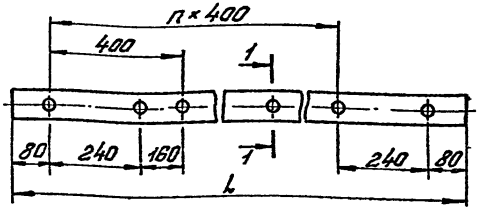

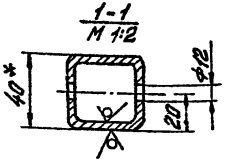

Обозначение	n	L, мм	Масса, кг
БР.100.02	1	800	3,02
-01	2	1200	4,45

1. * Размер для справок.
2. Предельные отклонения размеров: H14; h14; $\pm\frac{IT14}{2}$.

Изм	Лист	№ докум	Подп	Дата
Разраб		Трусова		06.91
Пров		Косарев		06.91
Т контр				
Н контр		Платунина		24.6.91
Утв		Косарев		06.91

РБ.100.02 НТК

Поперечина

Лит	Масса	Масшт
	См. табл.	—

Лист | Листов 1

Труба 40×40×3-10 ГОСТ 8635-82

по Совинтервод г.Москва

Подп. и дата | Инв. № дубл. | Взам. инв. № | Подп. и дата | Инв. № подл.

901-2-183.91

Рб. 100.03

(√)

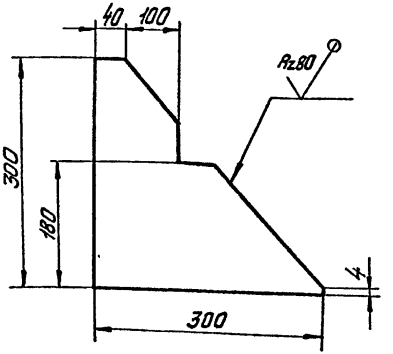

Предельные отклонения размеров: h14; $\pm\frac{IT14}{2}$.

Изм	Лист	№ докум	Подп	Дата
Разраб		Трусова		06.91
Пров		Косарев		06.91
Т контр				
Н контр		Платунина		
Утв		Косарев		

РБ.100.03 НТК

Ребро

Лит	Масса	Масшт
	1,4	1:5

Лист | Листов 1

Лист Б-ПН-4, 0 ГОСТ 19903-74 Ст3 сп2 ГОСТ 14637-89

по Совинтервод г Москва

Альбом 2

Т.п. 901-2-183.91

Подп. и дата | Взам. инв. № | Инв. № дубл. | Подп. и дата | Инв. № подл.

РБ. 100.04

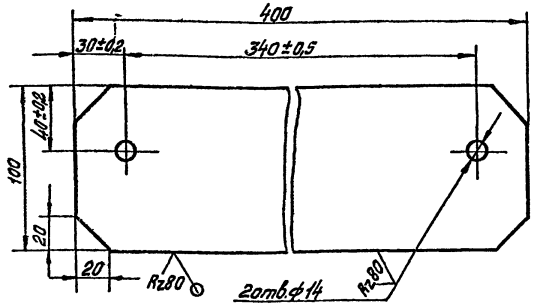

Предельные отклонения размеров: H14; h14.

Изм.	Лист	№ докум.	Подп.	Дата	РБ. 100.04 НТК		
Разраб.				06.91	Плита	Лит.	Масса: 1,2	Масштаб: 1:2
Пров.				06.91		Лист	Листов 1
Т. контр.							
Н. контр.	Пластунцева			06.91	Лист Б-IIн-4,0 ГОСТ 19903-74 Ст3сп2 ГОСТ 14637-89	по Союзгипровод г. Москва
Утв.	Косарев			06.91		

gost.e-ecolog.ru

РБ. 100.05

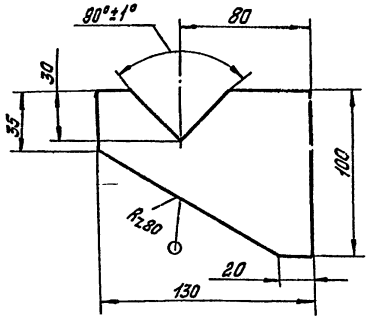

Неуказанные предельные отклонения размеров: h14; $\pm\frac{IT14}{2}$.

Изм.	Лист	№ докум.	Подп.	Дата	РБ. 100.05 НТК		
Разраб.		Трусова		06.91	Кронштейн	Лит.	Масса: 0,2	Масштаб: 1:2
Пров.		Косарев		06.91		Лист	Листов 1
Т. контр.							
Н. контр.		Пластунцева		06.91	Лист Б-IIн-4,0 ГОСТ 19903-74 Ст3сп2 ГОСТ 14637-89	по Союзгипровод г. Москва
Утв.		Косарев		06.91		