ТИПОВОЙ ПРОЕКТ

902-2-349

УСРЕДНИТЕЛЬ КОНЦЕНТРАЦИИ СТОЧНЫХ ВОД ОБЪЕМОМ СЕКЦИИ 300 куб.м.

Альбом II

Изделия

17885-02

цена 1-33

				Привязан
Инв №				

gost.e-ecolog.ru

ТИПОВОЙ ПРОЕКТ

902 – 2 – 349

УСРЕДНИТЕЛЬ КОНЦЕНТРАЦИИ СТОЧНЫХ ВОД ОБЪЕМОМ СЕКЦИИ 300 к уб.м.

АЛЬБОМ II

СОСТАВ ПРОЕКТА

АЛЬБОМ I	ТЕХНОЛОГИЧЕСКАЯ ЧАСТЬ КОНСТРУКЦИИ ЖЕЛЕЗОБЕТОННЫЕ АНТИКОРРОЗИОННАЯ ЗАЩИТА
АЛЬБОМ II	ИЗДЕЛИЯ
АЛЬБОМ III	ВЕДОМОСТИ ПОТРЕБНОСТИ В МАТЕРИАЛАХ
АЛЬБОМ IV	СМЕТЫ ЧАСТИ I, II

РАЗРАБОТАН

ИНСТИТУТОМ СОЮЗВОДОКАНАЛПРОЕКТ

Главный инженер института [подпись] Самохин

Главный инженер проекта [подпись] Санникова

Привязан

Инв №

УТВЕРЖДЕН

ПРОТОКОЛОМ ТЕХНИЧЕСКОГО СОВЕТА ИНСТИТУТА СОЮЗВОДОКАНАЛПРОЕКТ ОТ 3 НОЯБРЯ 1982 г.

Введен в действие в/о СОЮЗВОДОКАНАЛПРОЕКТ С 25 МАРТА 1982 г. ПРИКАЗОМ №48 ОТ 5 МАРТА 1982 г.

17885 02 2

Формат	№№ п/п	Обозначение	Наименование	Стр	Примеч.
1	2	3	4	5	6
12	1	КЖИ-	Содержание альбома	2	
			Днище		
11	2	КЖИ - С1	Сетка арматурная С1	3	
11	3	КЖИ - С2	" " С2	3	
11	4	КЖИ - С3	" " С3	4	
11	5	КЖИ - С4; С6	" " С4; С6	4	
11	6	КЖИ - С5	" " С5	5	
11	7	КЖИ - С7	" " С7	5	
11	8	КЖИ - С8	" " С8	6	
11	9	КЖИ - С9	" " С9	6	
11	10	КЖИ - С10	" " С10	7	
11	11	КЖИ - С11	" " С11	7	
12	12	КЖИ - КП1; 2	Пространственные каркасы КП1, КП2	8	
11	13	КЖИ - КР1	Каркас плоский КР1	9	
11	14	КЖИ - МН1	Изделие закладное МН1	9	
			Панели стеновые		
11	15	КЖИ - ПС1 - СБ	ПС1 (ПС2-48-К12а)	10	
11	16	КЖИ - ПС2 - СБ	ПС2 (ПС2-48-К12б)	10	
11	17	КЖИ - ПС3 - СБ	ПС3 (ПС2-48-К12в)	11	
11	18	КЖИ - ПС4 - СБ	ПС4 (ПС2-48-К12г)	11	
12	19	КЖИ - ПС5 - СБ	ПС5 (ПС2-48-К12д)	12	
11	20	КЖИ - ПС6 - СБ	ПС6 (ПС2-48-К12е)	13	
11	21	КЖИ - ПС - С1	Сетка арматурная С1	13	
11	22	КЖИ - ПС - М1	Изделие закладное М1	14	
11	23	КЖИ - ПС - М2	" " М2	14	
			Монолитные участки стен		
11	24	КЖИ - ЗДИ1;3	Изделия закладные ЗДИ1; ЗДИ3	15	
11	25	КЖИ - ЗДИ2	" " ЗДИ2	15	
			Плиты		
12		КЖИ - П1, 2 - СБ	П1; П2	16	
12		КЖИ - П3 - СБ	П3	17	
12		КЖИ - П4 - СБ	П4	18	

1	2	3	4	5	6
12	29	КЖИ - П5 - СБ	Плита П5	19	
11	30	КЖИ - П - С1; 2; 3	Сетки арматурные С1; С2; С3	20	
11	31	КЖИ - П - С4; 5	" " С4; С5	20	
11	32	КЖИ - П - М1; 2	Изделия закладные М1; М2	21	
11	33	КЖИ - П - М3	" " М3	21	
			Балки		
12	34	КЖИ - Б1 - СБ	Б1	22	
12	35	КЖИ - Б2 - СБ	Б2	23	
12	36	КЖИ - Б3 - СБ	Б3	24	
11	37	КЖИ - Б - КР1	Каркас плоский КР1	25	
11	38	КЖИ - Б - КР2	" " КР2	25	
11	39	КЖИ - Б - М1	Изделие закладное М1	26	
11	40	КЖИ - Б - КР3	Каркас плоский КР3	26	
11	41	КЖИ - Б01 - СБ	Балка Б01	27	
11	42	КЖИ - Б01 - КР1	Каркас плоский КР1	27	
			Лотки		
11	43	КЖИ - ЛД1 - СБ	ЛД1	28	
11	44	КЖИ - ЛД3 - СБ	ЛД3	28	
11	45	КЖИ - ЛД4 - СБ	ЛД4	29	
11	46	КЖИ - ЛД2 - СБ	ЛД2	29	
11	47	КЖИ - ЛД5 - СБ	ЛД5	30	
11	48	КЖИ - ЛД6, ЛД7 - СБ	ЛД6; ЛД7	30	
11	49	КЖИ - ЛД - МС5, 6	Марки соединительные МС5, МС6	31	
11	50	КЖИ - ЛД - МС3, 4	" " МС3; МС4	31	
11	51	КЖИ - ЛД - МС1, 2	" " МС1; МС2	32	
11	52	КЖИ - ЛД - МС7, 8	" " МС7; МС8	32	
11	53	КЖИ - Л3, Л7 - СБ	Лотки Л3 (ЛТ1а-4,5-3А) Л7 (ЛТ1а-6-4,5А)	33	
11	54	КЖИ - Л6 - СБ	Лоток Л6 (ЛТ1-4,5-3А)	33	

Разраб	Петропавловская		ТП902-2-349-КЖИ
Пробер	Платунина		
Рук гр.	Гарбуз		Содержание альбома
Гл инж пр	Чирков		Стадия: Р; Масса; Масштаб
Гл. спец.	Андрианов		Лист 1 Листов 81
Нач отд	Альтшуллер		

17885

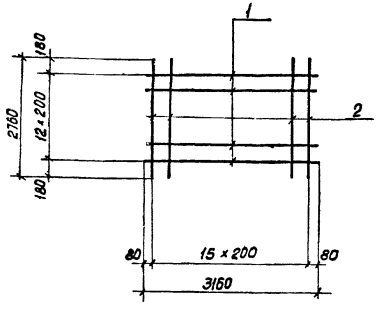

Формат	Зона	Поз.	Обозначение	Наименование	Кол.	Примеч. масса 1 шт. кг.
				Документация		
1			КЖИ-С1	Сборочный чертеж		
				Детали		
Б/2		1	—	ф22 AIII, ГОСТ 5.1459-72, ℓ=3160	13	9.4
Б/2		2	—	ф8 AIII ГОСТ 5781-75, ℓ=2760	16	1.1

Арматурные сетки изготовлять при помощи точечной сварки в соответствии с требованиями СНиП II-21-75 и ГОСТ 10922-75.

Разраб	Петропавловская		ТП-902-2-349-КЖИ-С1			
Пробер.	Полякова		Днище Сетка арматурная С1	Стадия	Масса	Масштаб
Инжен.	Платунина			Р	139.8	Б/м
Рук. гр.	Гарбуз			Лист 1	Листов 1	
Гл. инж. пр.	Чирков			Госстрой СССР СОЮЗВОДОКАНАЛПРОЕКТ г. Москва		
Гл. спец.	Андрианов					
Нач. отд.	Альтшуллер					

Инв. № подл. | Подпись и дата | Взам. инв. №

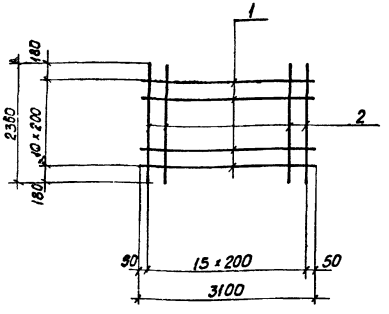

Формат	Зона	Поз.	Обозначение	Наименование	Кол.	Примеч. масса 1 шт. кг.
				Документация		
11			КЖИ-С2	Сборочный чертеж		
				Детали		
Б/2		1	—	ф18 AIII, ГОСТ 5.1459-72, ℓ=3100	11	6.2
Б/2		2	—	ф8 AIII, ГОСТ 5781-75, ℓ=2360	16	0.9
			—			

Арматурные сетки изготовлять при помощи точечной сварки в соответствии с требованиями СНиП II-21-75 и ГОСТ 10922-75.

Разраб	Петропавловская		ТП-902-2-349-КЖИ-С2			
Пробер	Полякова		Днище Сетка арматурная С2	Стадия	Масса	Масштаб
Инж.	Платунина			Р	82.6кг	Б/м
Рук. гр.	Гарбуз			Лист 1	Листов 1	
Гл. инж. пр	Чирков			Госстрой СССР СОЮЗВОДОКАНАЛПРОЕКТ г. Москва		
Гл. спец	Андрианов					
Нач. отд	Альтшуллер					

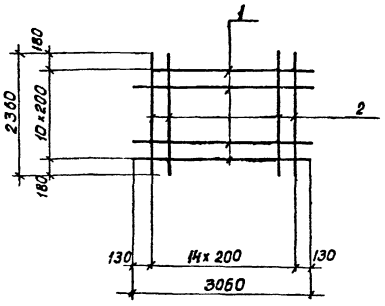

Формат	Зона	Поз.	Обозначение	Наименование	Кол.	Примеч. Масса 1 шт. кг.
				Документация		
11			КЖИ-С3	Сборочный чертеж		
				Детали		
Б/2		1	—	ф22 AIII, ГОСТ 5.1459-72, ℓ=3060	11	9.1
Б/2		2	—	ф8 AIII, ГОСТ 5781-75, ℓ=2360	15	0.9

Арматурные сетки изготовлять при помощи точечный сварки в соответствии с требованиями СНиП II-21-75 и ГОСТ 10922-75

Разраб.	Петровская		
Пробер.	Полякова		
Инж.	Матунина		
Рук. гр.	Гарбуз		
Гл. инж. пр.	Чирков		
Гл. спец.	Андрианов		
Нач. отд.	Альтшимер		

ТП-902-2-349-КЖИ-С3

Днище
Сетка арматурная
С3

Стадия	Масса	Масштаб
Р	113.6кг	б/п
Лист 1	Листов 1	

Госстрой СССР
СОЮЗВОДОКАНАЛПРОЕКТ
г. Москва

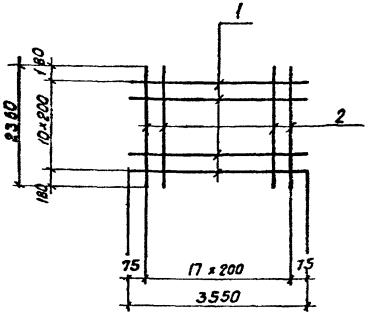

Формат	Зона	Поз.	Обозначение	Наименование	Кол.	Примеч. Масса 1 шт. кг.
				Документация		
			КЖИ-С4;С6	Сборочный чертеж		
				Детали		
				С4		
Б/2			—			
Б/2		1	—	ф10 AIII, ГОСТ 5.1459-72, ℓ=3550	11	2.2
Б/2		2	—	ф6 AIII, ГОСТ 5781-75, ℓ=2360	18	0.5
				С6		
Б/2		1	—	ф12 AIII, ГОСТ 5.1459-72, ℓ=3550	11	3.2
Б/2		2	—	ф6 AIII, ГОСТ 5781-75, ℓ=2360	18	0.5

Арматурные сетки изготовлять при помощи точечной сварки в соответствии с требованиями СНиП II-21-75 и ГОСТ 10922-75

Инв. № подл. | Подпись и дата | Взам. инв. №

Разраб.	Петровская		
Пробер.	Полякова		
Инж.	Матунина		
Рук. гр.	Гарбуз		
Гл. инж. пр.	Чирков		
Гл. спец.	Андрианов		
Нач. отд.	Альтшимер		

ТП-902-2-349-КЖИ-С4;С6

Днище
Сетки арматурные
С4, С6

Стадия	Масса	Масштаб
Р	33.2кг. 44.2кг.	б/м
Лист 1	Листов 1	

Госстрой СССР
СОЮЗВОДОКАНАЛПРОЕКТ
г. Москва

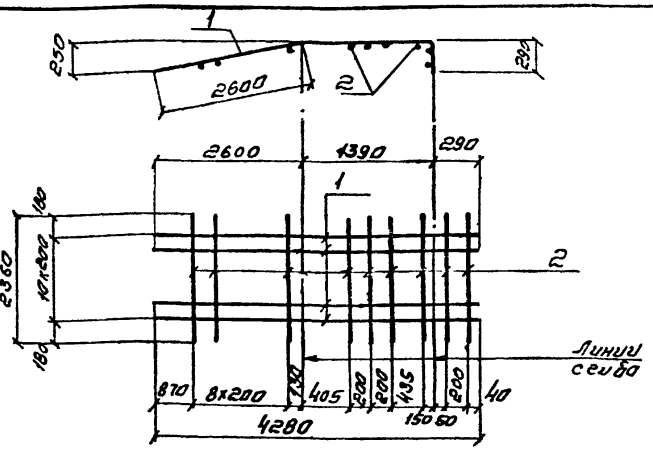

Формат	Зона	Поз.	Обозначение	Наименование	Кол.	Примеч. Масса 1 шт. кг.
				Документация		
11			КЖИ-С5	Сборочный чертеж		
				Детали		
Б/ч		1	—	ф22АIII, ГОСТ 5.1459-72, ℓ=4280	11	12.8
Б/ч		2	—	ф8АI, ГОСТ 5781-75, ℓ=2360	15	0.9

Арматурные сетки изготовлять при помощи точечной сварки в соответствии с требованиями СНиП II-21-75 и ГОСТ 10922-75

			ТП-902-2-349-КЖИ-С5		
Разраб.	Петропавловский		Днище Сетка арматурная С5	Стадия	Масса	Масштаб
Провер.	Полякова			Р	154.3кг	Б/м
Инж.	Платунина			Лист 1	Листов 1
Рук. гр.	Гарбуз			Госстрой СССР СОЮЗВОДОКАНАЛПРОЕКТ г. Москва	
Гл. инж. пр.	Чирков				
Гл. спец.	Андрианов				
Нач. отд.	Альтшуллер				

Формат 118

Альбом 5

Типовой проект 902-2

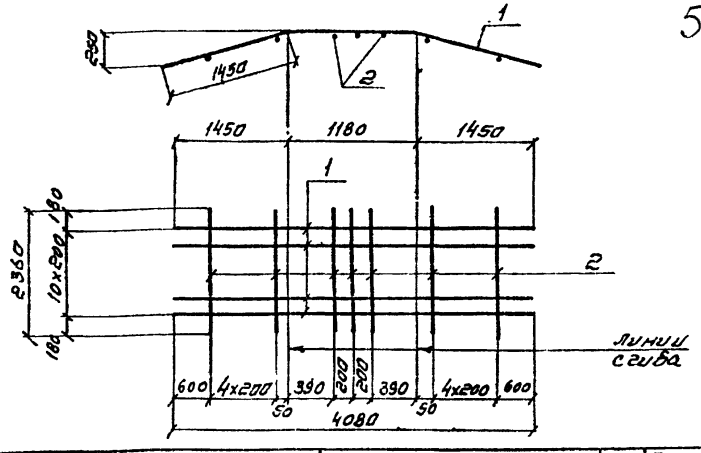

Формат	Зона	Поз.	Наименование	Обозначение	Кол	Примеч. Масса 1 шт. кг.
				Документация		
11			КЖИ-Ум-25-С2	Сборочный чертеж		
				Детали		
Б/ч		1	—	ф18АIII, ГОСТ 5.1459-72, ℓ=4080	11	8.2
Б/ч		2	—	ф8АI, ГОСТ 5781-75, ℓ=2360	13	0.9

Арматурные сетки изготовлять при помощи точечной сварки в соответствии с требованиями СНиП II-21-75 и ГОСТ 10922-75

			ТП-902-2-349-КЖИ-С7		
Разраб.	Петропавловский		Днище Сетка арматурная С7	Стадия	Масса	Масштаб
Провер.	Полякова			Р	101.9кг	Б/м
Инж.	Платунина			Лист 1	Листов 1
Рук. гр.	Гарбуз			Госстрой СССР СОЮЗВОДОКАНАЛПРОЕКТ г. Москва	
Гл. инж. гр.	Чирков				
Гл. спец.	Андрианов				
Нач. отд.	Альтшуллер				

Инв. № подл. | Подпись и дата | Взам. инв. №

17885-02 б

Копировал Синицына

Формат 118

Альбом II

Типовой проект 902-2-349

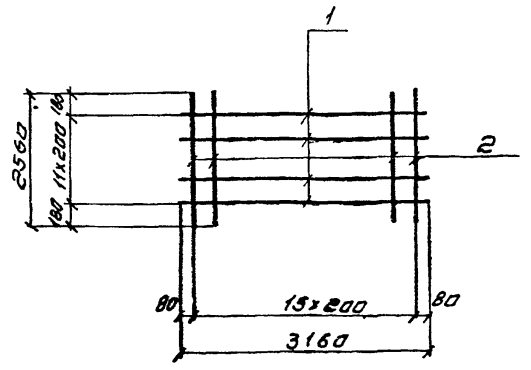

Формат	Зона	Поз.	Обозначение	Наименование	Кол	Примеч. Масса 1 шт. кг
				Документация		
11			КЖИ-СВ	Сборочный чертеж		
				Детали		
Б/2		1	—	фАIII, ГОСТ 5.1459-72, ℓ=3160	12	9.4
Б/2		2	—	ФВAIII, ГОСТ 5781-75, ℓ=2560	16	1.0

Арматурные сетки изготовлять при помощи точечной сварки в соответствии с требованиями СНиП II-21-75 и ГОСТ 10922-75

Разраб.	Петропавловск		
Провер.	Полякова		
Инж.	Пастушина		
Рук. гр.	Гарбуз		
Гл. инж.	Чирков		
Гл. спец.	Андронов		
Нач. отд.	Пастушлер		

ТП-902-2-349-КЖИ-СВ

Днище
Сетка арматурная СВ

Стадия	Масса	Масштаб
Р	128,8кг	б/м
Лист 1	Листов 1	

Госстрой СССР
Союзводоканалпроект г. Москва

Альбом II

Типовой проект 902-2

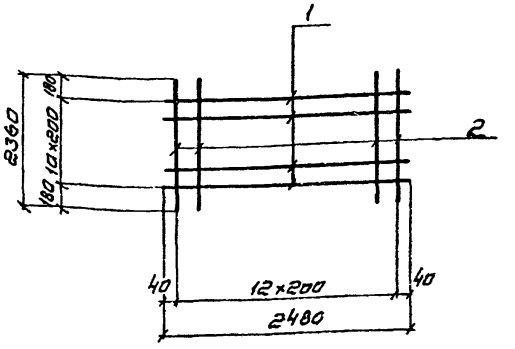

Формат	Зона	Поз.	Обозначение	Наименование	Кол.	Примеч. Масса 1 шт. кг
				Документация		
11			КЖИ-СВ	Сборочный чертеж		
				Детали		
Б/2		1	—	ФВAIII, ГОСТ 5781-75, ℓ=2480	11	1.0
Б/4		2	—	ФбAIII — " — ℓ=2360	13	0.5

Арматурные сетки изготовлять при помощи точечной сварки в соответствии с требованиями СНиП II-21-75 и ГОСТ 10922-75

Инв. № подл. | Подпись и дата | Взам. инв. №

Разраб.	Петропавловск		
Провер.	Полякова		
Инж.	Пастушина		
Рук. гр.	Гарбуз		
Гл. инж. пр.	Чирков		
Гл. спец.	Андронов		
Нач. отд.	Пастушлер		

ТП-902-2-349-КЖИ-С9

Днище
Сетка арматурная С9

Стадия	Масса	Масштаб
Р	18.6кг	б/м
Лист 1	Листов 1	

Госстрой СССР
Союзводоканалпроект г.

17885-02

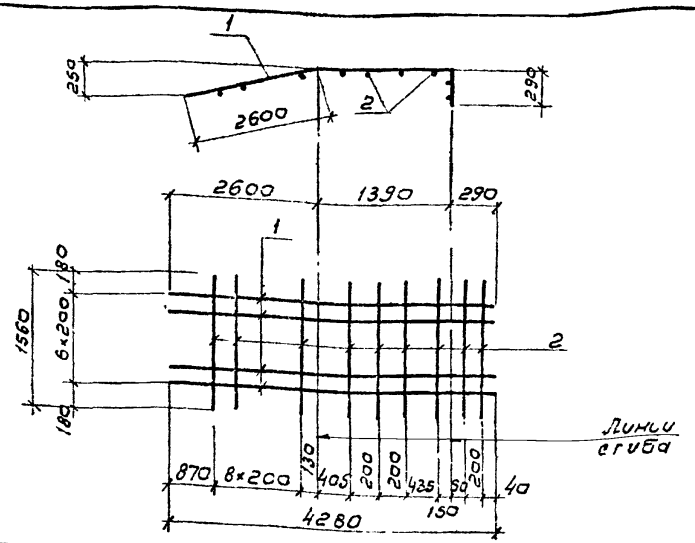

Поз.	Зона	Поз.	Обозначение	Наименование	Кол.	Примеч. масса 1 шт. кг
				Документация		
11			КЖИ-С10	Сборочный чертеж		
				Детали		
Б/ч		1	—	ф22 AIII, ГОСТ 5 1459-72, ℓ=4280	7	12.8
Б/ч		2	—	ф8 AIII, ГОСТ 5781-75, ℓ=1560	15	0.6

Арматурные сетки изготавлять при помощи точечной сварки в соответствии с требованиями СНиП II-21-75 и ГОСТ 10922-75

Разработ.	Петропавловская		
Провер.	Полякова		
Инж.	Платунина		
Рук. гр.	Горбуз		
Гл. инж. пр.	Чурков		
Гл. спец.	Андрианов		
Нач. отд.	Альтшулер		

ТП-902-2-349-КЖИ-С10

Днище
Сетка арматурная
С10

Стадия	Масса	Масштаб
Р	98.6 кг	б/м
Лист 1	Листов 1	

Госстрой СССР
СОЮЗВОДОКАНАЛПРОЕКТ
г. Москва

Альбом II

Типовой проект 902-2-

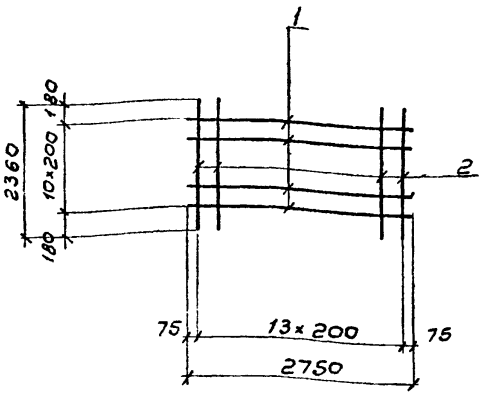

Поз.	Зона	Поз.	Обозначение	Наименование	Кол.	Примеч. масса 1 шт. кг.
				Документация		
11			КЖИ-С11	Сборочный чертеж		
				Детали		
Б/ч		1	—	ф10 AIII, ГОСТ 5 1469-72 ℓ=2750	11	1.7
Б/ч		2	—	ф6 AIII, ГОСТ 5731-75 ℓ=2360	14	0.5

Арматурные сетки изготовлять при помощи точечной сварки в соответствии с требованиями СНиП II-21-75 и ГОСТ 10922-75

Инв. № подл. | Подпись и дата | Взам. инв. №

Разраб.	Петропавловская		
Провер.	Полякова		
Инж.	Платунина		
Рук. гр.	Горбуз		
Гл. инж. пр.	Чурков		
Гл. спец.	Андрианов		
Нач. отд.	Альтшулер		

ТП-902-2-349-КЖИ-С11

Днище
Сетка арматурная
С11

Стадия	Масса	Масштаб
Р	25.7 кг	б/м
Лист 1	Листов 1	

Госстрой СССР
СОЮЗВОДОКАНАЛПРОЕКТ
г. Москва

Типовой проект 902-2-349 Альбом II

КП1

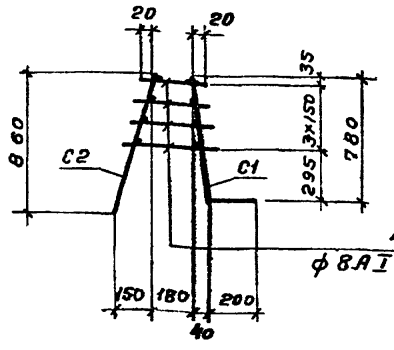

КП2

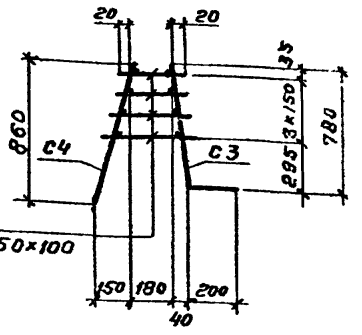

С1

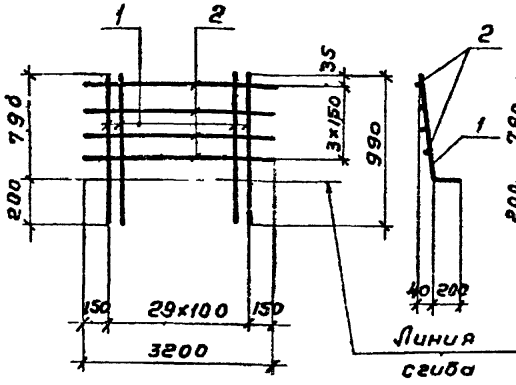

С3

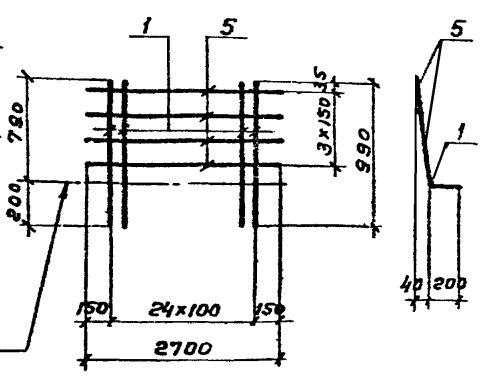

С2

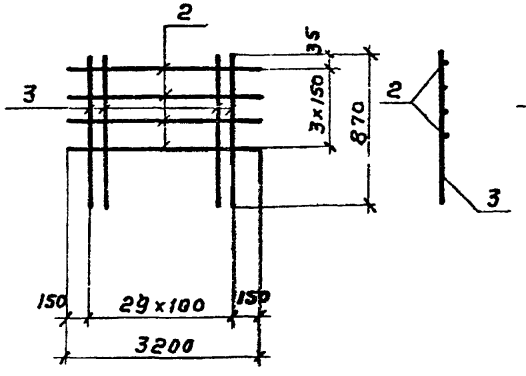

С4

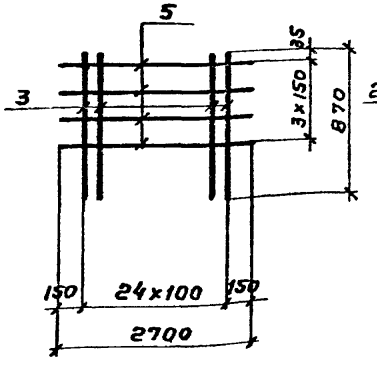

Формат	Зона	Поз.	Обозначение	Наименование	Кол.	Примечание: масса 1 шт., кг
				Документация		
А2			КЖИ-КП1;2	Сборочный чертеж		
				Детали		
				КП1		
				С1		
Б/Ч		1	—	ф12 А III, ГОСТ 5781-75, ℓ = 990	30	0,9
Б/Ч		2	—	ф8 А III, ГОСТ 5781-75, ℓ = 3200	4	1,3
				С2		
Б/Ч		3	—	ф10 А III, ГОСТ 5781-75, ℓ = 870	30	0,5
Б/Ч		2	—	ф 8 А III, ГОСТ 5781-75, ℓ = 3200	4	1,3
				Стержни одиночные		
Б/Ч		4	—	ф8 А I, ГОСТ 5781-75, ℓ = 220-350, ℓ ср = 285	120	0,1
				КП2		
				С3		
Б/Ч		1	—	ф12 А III, ГОСТ 5781-75, ℓ = 990	25	0,9
Б/Ч		5	—	ф 8 А III ГОСТ 5781-75, ℓ = 2700	4	1,1
				С4		
Б/Ч		3	—	ф 10 А III, ГОСТ 5781-75, ℓ = 870	25	0,5
Б/Ч		5	—	ф 8 А III, ГОСТ 5781-75; ℓ = 2700	4	1,1
				Стержни одиночные		
Б/Ч		4	—	ф 8 А I, ГОСТ 5781-75, ℓ = 220-350	100	0,1

Арматурные каркасы изготовлять при помощи точечной сварки в соответствии с требованиями СНиП II-21-75 и ГОСТ 10922-75.

Разраб.	Петропавловская	
Провер.	Полякова	
Инж.	Пратунина	
Рук. гр.	Гарбуз	
Гл. инж. пр.	Чирков	
Гл. спец.	Андрианов	

ТП-902-2-349-КЖИ-КП1;2

Днище

Пространственные каркасы КП1; КП2

Стадия	Масса	Масштаб
Р	64,4 кг / 53,8 кг	б/м
Лист 1	Листов 1	

Госстрой СССР

СОЮЗВОДОКАНАЛПРОЕКТ

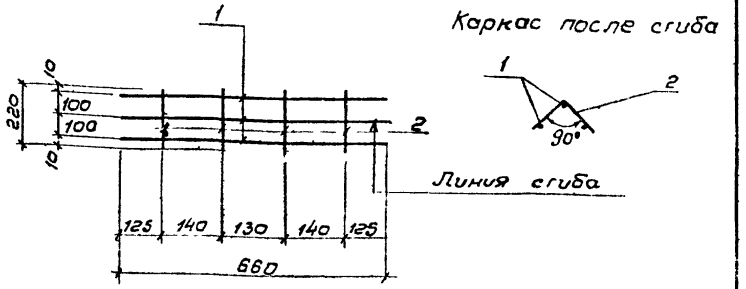

Каркас после сгиба

Линия сгиба

Формат	Зона	Поз	Обозначение	Наименование	Кол	Примеч. Масса 1 шт кг
				Документация		
1			КЖИ-КР1	Сборочный чертеж		
				Детали		
А4		1	—	ф6 AI ГОСТ 5781-75, ℓ=660	3	0,2
А4		2	—	ф6 AI —"— ℓ=220	4	0,1

Арматурные каркасы изготовлять при помощи точечной сварки в соответствии с требованиями СНиП II-21-75 и ГОСТ 10922-75

Разраб.	Петропавловская		ТП-902-2-349-КЖИ-КР1		
Провер.	Полякова		Днище	Стадия	Масса	Масштаб
Инж.	Платунина		Каркас плоский	Р	1,0кг	б/м
Ук. гр.	Гарбуз		КР1	Лист 1	Листов 1
Гл. инж. пр.	Чирков			Госстрой СССР	
Гл. спец.	Андрионов			СОЮЗВОДОКАНАЛПРОЕКТ	
Нач. отд.	Альтшумер			г. Москва	

Альбом II

Типовой проект 902-2-

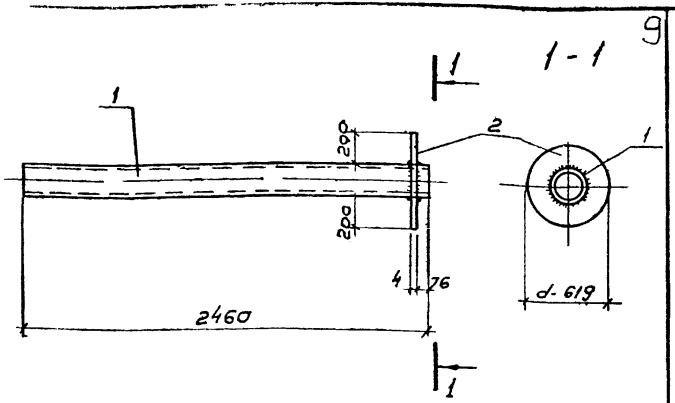

Формат	Зона	Поз	Обозначение	Наименование	Кол.	Примеч. Масса 1 шт кг
				Документация		
11			КЖИ-МН1	Сборочный чертеж		
				Детали		
Б/4	1		—	Труба 219×5-Х18Н10Т ℓ 2460 ГОСТ 9940-72*	1	77,5
Б/4	2		—	Лист-619×4 ℓ=619 ГОСТ 5582-75	1	11,6

Сварку вести электродами Э-42, ГОСТ 9467-75

Инв. № подл. | Подпись и дата | Взам. инв. №

Разраб.	Петропавловская		ТП-902-2-349-КЖИ-МН1		
Провер.	Полякова		Днище	Стадия	Масса	Масштаб
Инж.	Платунина		Изделие закладное	Р	89,1кг	1:25
Рук. гр.	Гарбуз		МН1	Лист 1	Листов 1
Гл. инж. пр.	Чирков		Сталь марки Х18Н10Т	Госстрой СССР	
Гл. спец.	Андрионов		ГОСТ 5632-72**	СОЮЗВОДОКАНАЛПРОЕКТ	
Нач. отд.	Альтшумер			Москва	

17885 02 10.

Типовой проект 902-2-349 Альбом II

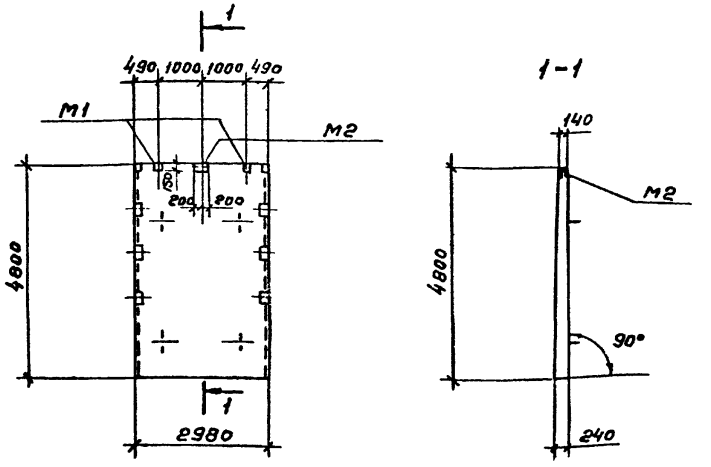

Формат	Зона	Поз.	Обозначение	Наименование	Кол.	Примеч. масса 1 шт. кг
				Документация		
А1			КЖИ-ПС1-СБ	Сборочный чертеж		
			Серия 3.900-3 Вып. 3 ч.1	Примененные документы		
				(ПС2-48-К12)		
				Сборочные единицы		
А1			КЖИ-ПС-М1	Изделие закладное М1	2	
А1			КЖИ-ПС-М2	——"—— М2	1	

Стеновая панель отличается от типовой по серии 3.900-3 Вып. 3 ч.1 наличием дополнительных закладных изделий.

Разраб.	Петропавловский		
Провер.	Полякова		
Инж.	Платунина		
Рук. гр.	Гарбуз		
Гл. инж. пр.	Чирков		
Гл. спец.	Андрианов		
Нач. отд.	Альтшиллер		

ТП-902-2-349-КЖИ-ПС1-СБ

Панель стеновая ПС1 (ПС2-48-К12ч)

Стадия	Масса	Масштаб
Р	6,75т	1:100
Лист 1	Листов 1	

Бетон М200, Мрз ☐ 86

Госстрой СССР СОЮЗВОДОКАНАЛПРОЕКТ г. Москва

Инв. № подл. | Подпись и дата | Взам. инв. №

Типовой проект 902-2 Альбом II

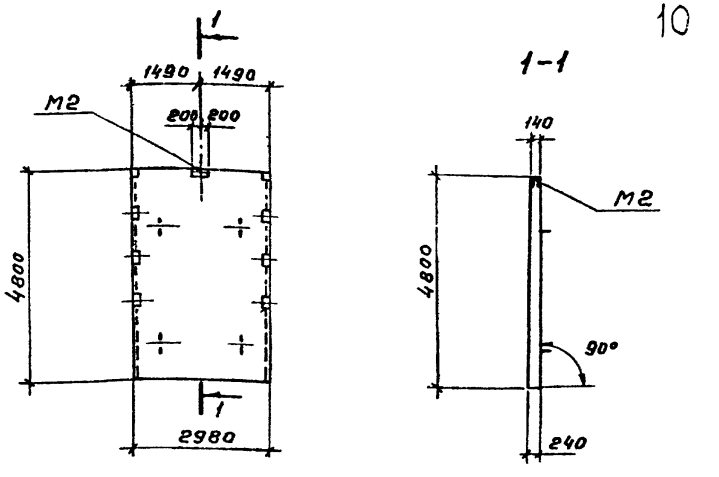

Формат	Зона	Поз.	Обозначение	Наименование	Кол.	Примеч. масса 1 шт. кг
				Документация		
А1			КЖИ-ПС2-СБ	Сборочный чертеж		
			Серия 3.900-3 Вып. 3 ч.1	Примененные документы		
				(ПС2-48-К12)		
				Сборочные единицы		
А1			КЖИ-ПС-М2	Изделие закладное М2	1	

Стеновая панель отличается от типовой по серии 3.900-3 Вып. 3 ч.1 наличием дополнительных закладных изделий.

Разраб.	Петропавловский		
Провер.	Полякова		
Инж.	Платунина		
Рук. гр.	Гарбуз		
Гл. инж. пр.	Чирков		
Гл. спец.	Андрианов		
Нач. отд.	Альтшиллер		

ТП-902-2-349-КЖИ-ПС2-СБ

Панель стеновая ПС2 (ПС2-48-К12б)

Стадия	Масса	Масштаб
Р	6,75т	1:100
Лист 1	Листов 1	

Бетон М200, Мрз ☐ 86

Госстрой СССР СОЮЗВОДОКАНАЛПРОЕКТ г. Москва

17885-02 11

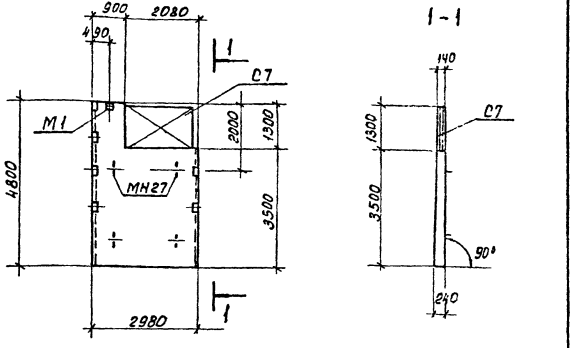

Формат	Зона	Поз.	Обозначение	Наименование	Кол.	Примеч. масса 1 шт. кг.
				Документация		
12			КЖИ-ПС3-СБ	Сборочный чертеж		
			Серия 3.900-3 вып.3 г.1	Примененные документы		
				(ПС2-48-К12)		
				Сборочные единицы и детали		
11			КЖИ-ПС-М1	Изделие закладное М1	1	

Стеновая панель ПС2-48-К12[б] отличается от типовой вырезом в бетоне 2080×1300 без вырезки арматуры.

ТП-902-2-349-КЖИ-ПС3-СБ

Разраб.	Петрозаводская		
Провер.	Полякова		
Инж.	Плотникина		
Рук. гр.	Горбуз		
Гл. инж. пр.	Чирков		
Гл. спец.	Андрианов		
Нач. отд.	Альтшулер		

Панель стеновая ПС3 (ПС2-48-К12[б])

Стадия	Масса	Масштаб
Р	6.75т	1:100
Лист 1	Листов 1	

Бетон М200, Мрз ☐ ВБ

Госстрой СССР СОЮЗВОДОКАНАЛПРОЕКТ г. Москва

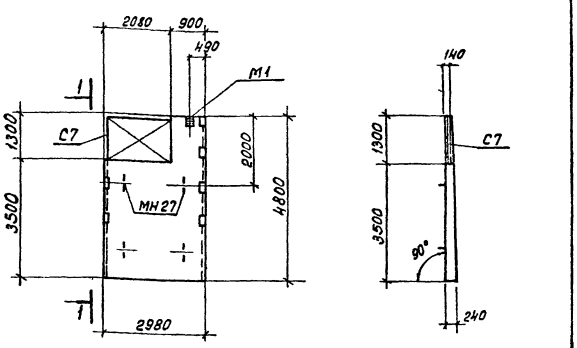

Формат	Зона	Поз.	Обозначение	Наименование	Кол.	Примеч. масса 1 шт. кг.
				Документация		
12			КЖИ-ПС4-СБ	Сборочный чертеж		
			Серия 3.900-3 вып.3 г.1	Примененные документы		
				(ПС2-48-К12)		
				Сборочные единицы и детали		
11			КЖИ-ПС-М1	Изделие закладное М1	1	

Стеновая панель ПС2-48-К12[2] отличается от типовой вырезом в бетоне 2080×1300 без вырезки арматуры.

Взам. инв. № | Подпись и дата | Взам. инв. №

ТП-902-2-349-КЖИ-ПС4-СБ

Разраб.	Петрозаводская		
Провер.	Полякова		
Инж.	Плотникина		
Рук. гр.	Горбуз		
Гл. инж. пр.	Чирков		
Гл. спец.	Андрианов		
Нач. отд.	Альтшулер		

Панель стеновая ПС4 (ПС2-48-К12[2])

Стадия	Масса	Масштаб
Р	6.75т	1:100
Лист 1	Листов 1	

Бетон М200, Мрз ☐ ВБ

Госстрой СССР СОЮЗВОДОКАНАЛПРОЕКТ г. Москва

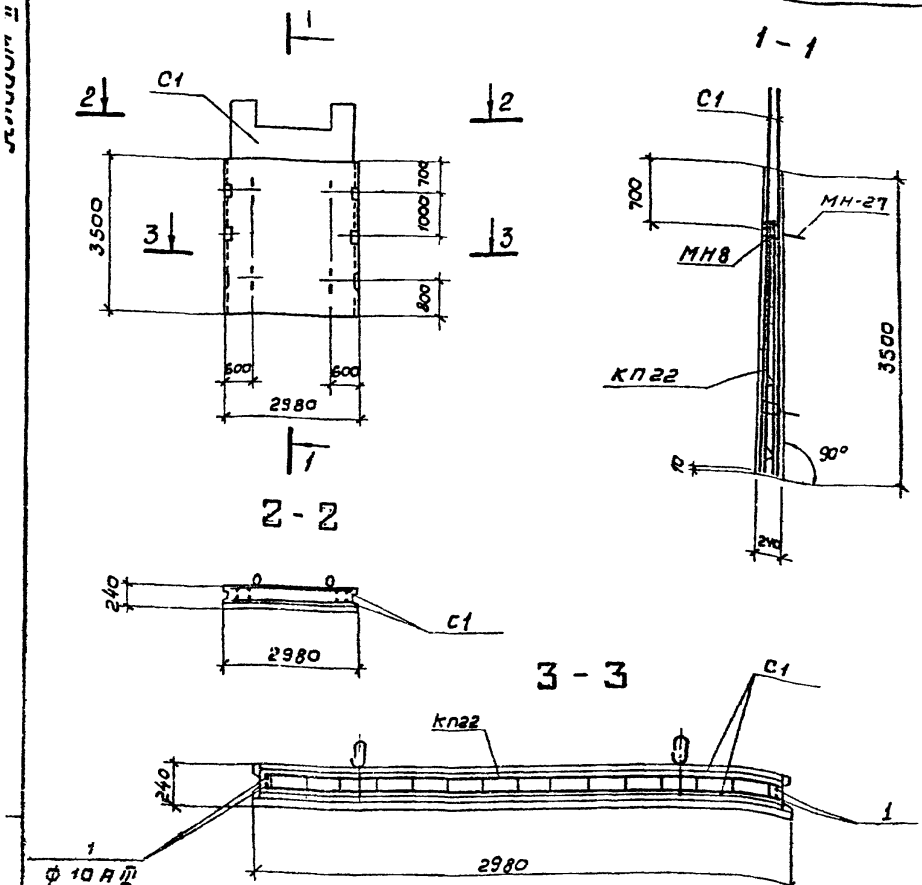

Спецификация элементов сборной конструкции

Формат	Зона	Поз.	Обозначение	Наименование	Кол.	Примеч. масса 1шт кг
				Документация		
12			КЖИ - ПС5 - СБ	Сборочный чертеж		
			Серия 3.900-3 вып.3 ч. 1	Примененные документы		
				(ПС2 - 48 - К12)		
				Сборочные единицы и детали		
			Серия 3.900-3 вып 3 ч. 2	Каркас пространственный КП22	1	294,9
			——"——	Изделие закладное МН-8	1	15,4
			——"——	——"—— МН-27	2	9,5
Б/ч		1	——	Ф10А III, ГОСТ 5 1459-72, ℓ = 3480	4	2,1
11			КЖИ - ПС - С1	Сетка арматурная С1	2	49,2
				Материалы		
				Бетон М200, Мрз ☐ В6	1,98	м³

1. Стеновая панель разработана в соответствии с серией 3.900-3 вып. 3 ч. 1 и выполняется в опалубке панели ПС2-48-К12.
2. Общие примечания см. серию 3.900-3 вып. 3 ч. 1 лист 12.
3. Защитный слой бетона - 20 мм.

Выборка стали на один элемент, кг

Марка эл-та	Арматурные изделия: Проволока ВР1ТУ-14-4-659-75		Арм ст ГОСТ 5781-75		Арматурная сталь ГОСТ 5 1459-72							Закладные изделия: Проволока ВР1ТУ-14-4-659-75		Арм. сталь ГОСТ 5781-75			Ар ст ГОСТ 5 1459-72	Профильная сталь		Итого	Всего
	кл Вр I		кл. АI		кл. АII	класс А III						кл Вр I		ар. АI	кл. АII		кл. АIII				
	ф мм		ф мм		ф мм																
	Б	Итого	8	Итого	20	10	12	20	22		Итого	Итого	5		10	20		12	Б=5			
ПС5	39,6	39,6	25,8	25,8	9,8	188,6	25,4	159,6	61,0		439,4	504,8	1,3		8,6	10,4		10,4	7,4		38,1	542,9

разраб	Петропавловская	[подпись]	
Провер	Полякова	[подпись]	
Инж	Платунина	[подпись]	
Рук гр	Гарбуз	[подпись]	
Гл инж пр	Чирков	[подпись]	
Гл спец	Андрианов	[подпись]	
Нач отд	Альтшуллер	[подпись]	—

ТП-902-2-349 -КЖИ-ПС5-СБ

Панель стеновая ПС5 (ПС2-48-К12д)

Бетон М200, Мрз ☐ В6

Стадия	Масса	Масштаб
Р	4.95т	1:100 1:50

Лист 1 | Листов 1

Госстрой СССР
СОЮЗВОДОКАНАЛПРОЕКТ
г Москва

17885 02 13

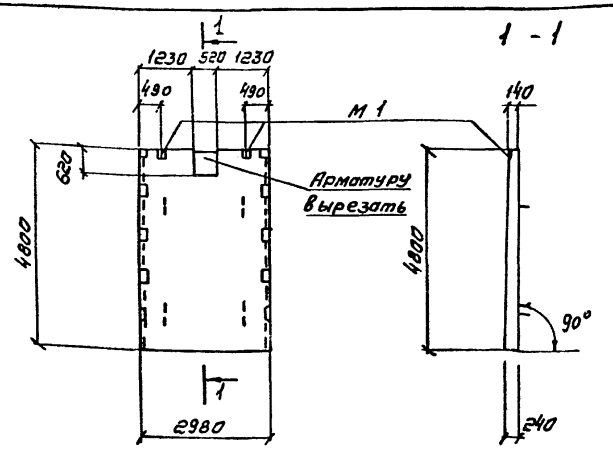

1 - 1

Формат	Зона	Поз.	Обозначение	Наименование	Кол	Примеч. Масса 1 шт. кг
				Документация		
11			КЖИ-ПСБ-СБ	Сборочный чертеж		
			Серия 3.900-3 Вып. 3 ч.1	Примененные документы		
				(ПСе-48-К12)		
				Сборочные единицы		
11			КЖИ-ПС-М1	Изделие закладное М1	2	

Стеновая панель отличается от типовой по серии 3.900-3 вып. 3 ч. 1 наличием выреза.

Разраб.	Петропавловская		ТП-902-2-349-КЖИ-ПСБ-СБ		
Провер.	Полякова		Панель стеновая ПСБ (ПС2-48-К12е)	Стадия: Р	Масса: 6.95т	Масштаб: 1:100
Инж.	Платунина			Лист 1	Листов 1
Рук. гр.	Гарбуз		Бетон М200, Мрз ☐ В6	Госстрой СССР Союзводоканалпроект г. Москва	
Гл. инж. пр.	Чирков				
Гл. спец.	Андрианов				
Нач. отд.	Альтшуллер				

Альбом II

Типовой проект 902-2

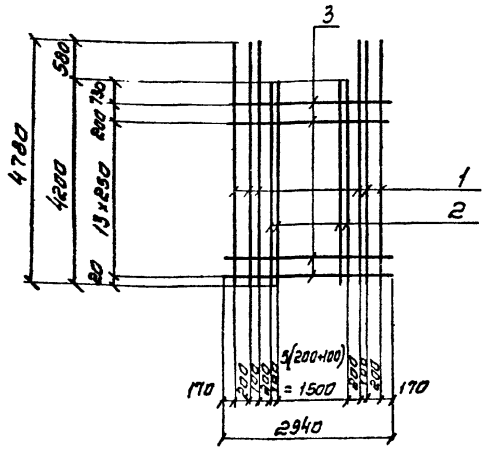

Формат	Зона	Поз.	Обозначение	Наименование	Кол.	Примеч. Масса 1 шт. кг
				Документация		
11			КЖИ-ПС-С1	Сборочный чертеж		
				Детали		
Б/г		1	—	ф10 AIII, ГОСТ 5.1459-72, ℓ=4780	6	2.9
Б/г		2	—	ф10 AIII — " — ℓ=4200	12	2.2
Б/г		3	—	ф5 ВрI ТУ14-4-659-75, ℓ=2940	15	0.5

Арматурные сетки изготавливать при помощи точечной сварки в соответствии с требованиями СНиП II-21-75 и ГОСТ 10922-75.

Инв. № подл. | Подпись и дата | Взам. инв. №

Разраб.	Петропавловская		ТП-902-2-349-КЖИ-ПС-С1		
Провер.	Полякова		Сетка арматурная С1	Стадия: Р	Масса: 49.2кг	Масштаб: б/м
Инж.	Платунина			Лист 1	Листов 1
Рук. гр.	Гарбуз			Госстрой СССР Союзводоканалпроект г. Москва	
Гл. инж. пр.	Чирков				
Гл. спец.	Андрианов				
Нач. отд.	Альтшуллер				

Копировал

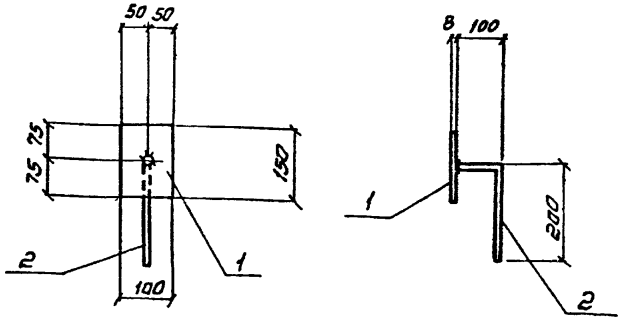

Формат	Зона	Поз.	Обозначение	Наименование	Кол.	Примеч. масса 1шт кг
				Документация		
11			КЖИ-ПС-М1	Сборочный чертеж		
				Детали		
Б/ф		1	—	-100 к8, Гост 103-76, ℓ=150	1	0.9
Б/ф		2	—	ф8 А III, Гост 5781-75, ℓ=300	1	0.1

1 Анкера приварить в тавр дуговой сваркой под слоем флюса.

2 Защиту изделия от коррозии см. общие указания на л. КЖ-4 альбом I

Разраб	Петрополовская		
Провер	Полякова		
Инж	Платунина		
Рук гр	Горбуз		
Гл инж	Чирков		
Гл. спец	Андрианов		
Нач. от	Альтшуллер		

ТП-902-2-349-КЖИ-ПС-М1

Изделие закладное М1

Стадия	Масса	Масштаб
Р	1.0кг	1:10
Лист 1	Листов 1	

Сталь класса С38/23 Марки ВСт3 ПС6 Гост 3 *

Госстрой СССР СОЮЗВОДОКАНАЛПРОЕКТ г. Москва

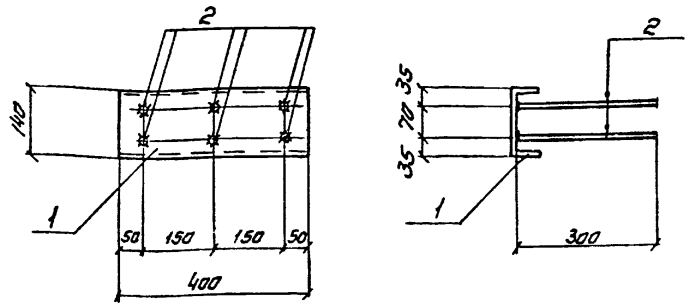

Формат	Зона	Поз.	Обозначение	Наименование	Кол.	Примеч. масса 1шт. кг.
				Документация		
11			КЖИ-ПС-М1	Сборочный чертеж		
				Детали		
Б/ф		1	—	[14. Гост 8240-72, ℓ=400	1	4,9
Б/ф		2	—	ф8 А III, Гост 5781-75, ℓ=300	6	0,2

1. Анкера приварить в тавр дуговой сваркой под слоем флюса

2. Защиту изделия от коррозии см. общие указания на л. КЖ-4 альбом I

Разраб	Петрополовская		
Провер	Полякова		
Инж	Платунина		
Рук гр	Горбуз		
Гл инж пр	Чирков		
Гл спец	Андрианов		
Нач отд	Альтшуллер		

ТП-902-2-349-КЖИ-ПС-М2

Изделие закладное М2

Стадия	Масса	Масштаб
Р	6,1кг	1:10
Лист 1	Листов	

Сталь класса С38/23 Марки ВСт3 ПС6 Гост 380-71*

Госстр-й СОЮЗВ[illegible]

Инв. № подл. | Подпись и дата | Взам. инв. №

17885-07

Альбом II

Типовой проект 902-2-349

ЗДИ1

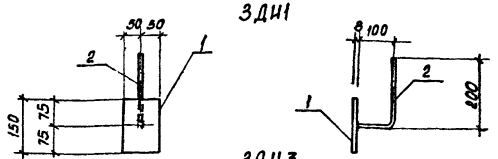

ЗДИ3

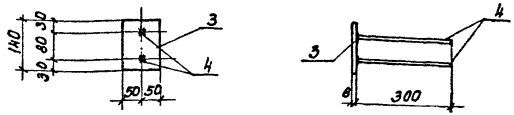

Формат	Зона	Поз.	Обозначение	Наименование	Кол.	Примеч. Масса 1 шт. кг.
				Документация.		
11			КЖ-ЗДИ1;3	Сборочный чертеж		
				Детали		
				ЗДИ1		
Б/2		1	—	-100×8, ГОСТ 103-76, ℓ=150	1	0.9
Б/2		2	—	ф8 А III, ГОСТ 5781-75, ℓ=300	1	0.1
				ЗДИ3		
Б/2		3	—	-100×8, ГОСТ 103-76 ℓ=140	1	0.8
Б/2		4	—	ф8 А III, ГОСТ 5781-75 ℓ=300	2	0.1

1. Анкера приварить в тавр дуговой сваркой под слоем флюса.
2. Защиту изделия от коррозии см. общие указания на л. КЖ-4. альбом I

Разраб.	Петропавловский	
Провер.	Полякова	
Инж.	Пластунина	
Рук. гр.	Рарбуз	
Гл. инж. пр	Чурков	
Гл. спец.	Андрианов	
Нач. отд.	Альтшуллер	

ТП-902-2-349-КЖИ-ЗДИ1;3

Монолитные участки стен
Изделие закладное
ЗДИ1; ЗДИ3

Стадия	Масса	Масштаб
Р	1.0кг.	1:10
Лист 1	Листов 1	

Сталь класса С38/23 марки Вст3пс6 ГОСТ 380-71*

Росстрой СССР
СОЮЗВОДОКАНАЛПРОЕКТ г. Москва

Альбом II

Типовой проект 902-2-349

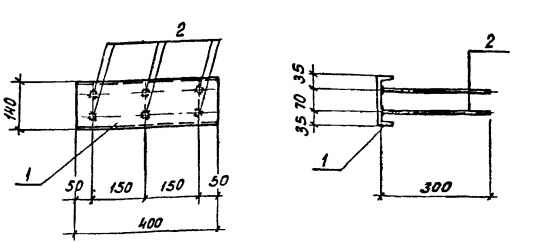

Формат	Зона	Поз.	Обозначение	Наименование	Кол.	Примеч. Масса 1 шт кг.
				Документация		
11			КЖИ - ЗДИ2	Сборочный чертеж		
				Детали		
Б/2		1	—	[14, ГОСТ 8240-72, ℓ=400	1	4.9
Б/2		2	—	ф8 А III, ГОСТ 5781-75, ℓ=300	6	0.2

1. Анкера приварить в тавр дуговой сваркой под слоем флюса.
2. Защиту изделия от коррозии см. общие указания на л. КЖ-4 альбом I.

Разраб.	Петропавловский	
Провер.	Полякова	
Инж.	Пластунина	
Рук. гр.	Рарбуз	
Гл. инж. пр	Чурков	
Гл. спец.	Андрианов	
Нач. отд.	Альтшуллер	

ТП-902-2-349-КЖИ-ЗДИ2

Монолитные участки стен
Изделие закладное
ЗДИ2

Стадия	Масса	Масштаб
Р	6.1кг	1:10
Лист 1	Листов 1	

Сталь класса С38/23 марки Вст3пс6 ГОСТ 380-71*

Росстрой СССР
СОЮЗВОДОКАНАЛПРОЕКТ г. Москва

Инв. № подл. | Подпись и дата | Взам. инв. №

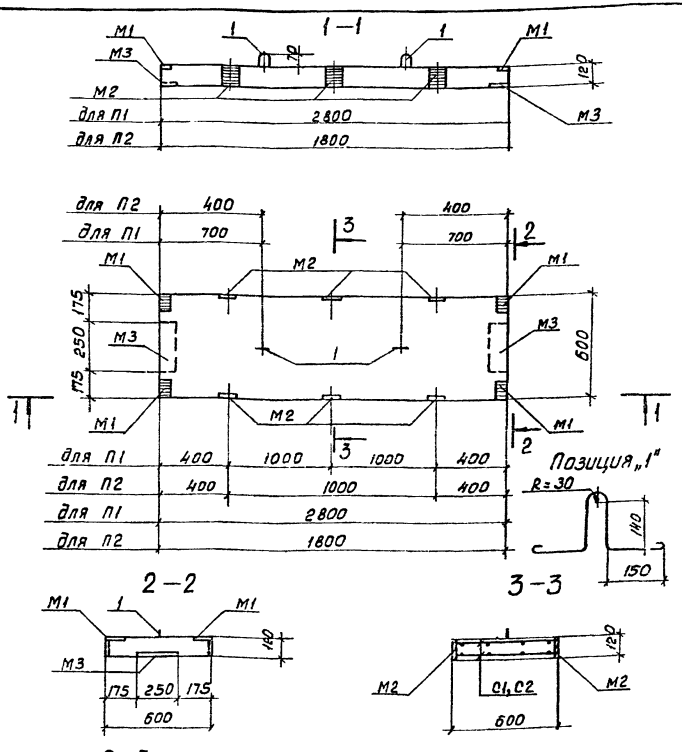

Выборка стали на один элемент кг.

Марка эл-та	Арматурные изделия: Арматурная сталь ГОСТ 5781-75, Класс А I, ф мм 6	10		Итого	Кл. А III, ф мм 6	Итого	Итого	Закладные изделия: Прокат -б=8	Арм. ст. ГОСТ 5781-75, Кл. А III, ф мм 8	Итого	Всего
П1	4.8	1.0		5.8	3.8	3.8	9.6	9.2	1.8	11.0	20.6
П2	3.2	1.0		4.2	2.4	2.4	6.6	7.6	1.6	9.2	15.8

Спецификация элементов сборной конструкции

Формат	Зона	Поз.	Обозначение	Наименование	Кол.	Примеч. масса 1шт. кг.
				Документация		
12			КЖИ-П1; 2-СБ	Сборочный чертеж		
				П1		
				Сборочные единицы и детали		
11			КЖИ-П-С1, 2, 3	Сетка арматурная С1	2	4.3
Б/2		1	—	ф10АI, ГОСТ 5781-75, Е=800	2	0.5
11			КЖИ-П-М1, 2	Изделие закладное М1	4	0.5
11			—"—	—"— М2	6	0.9
11			КЖИ-П-М3	—"— М3	2	1.8
				Материалы		
				Бетон	0.2	$м^3$
				П2		
				Сборочные единицы и детали		
11			КЖИ-П-С1, 2, 3	Сетка арматурная С2	2	2.8
Б/2		1	—	ф10АI, ГОСТ 5781-75, Е=800	2	0.5
11			КЖИ-П-М1, 2	Изделие закладное М1	4	0.5
11			—"—	—"— М2	4	0.9
11			КЖИ-П-М3	—"— М3	2	1.8
				Материалы.		
				Бетон М200, Мрз ☐ В6	0.13	$м^3$

Защитный слой бетона - 20мм.

Разраб.	Петропавловская		
Пробер.	Полякова		
Инж.	Платунина		
Рук. гр.	Гарбуз		
Гл инж пр	Чирков		
Гл спец.	Андрианов		
Нач отд.	Альтшуллер		

ТЛ-902-2-349-КЖИ-П1;2-СБ

Плиты П1; П2

Стадия	Масса	Масштаб
Р	0.500т 0,325т	1:20

Лист 1 | Листов 1

Бетон М200, Мрз ☐ В6

Госстрой СССР СОЮЗБОДОКАНАЛПРОЕКТ г. Москва.

Копировал ... 17885-02 17 Формат 12 п

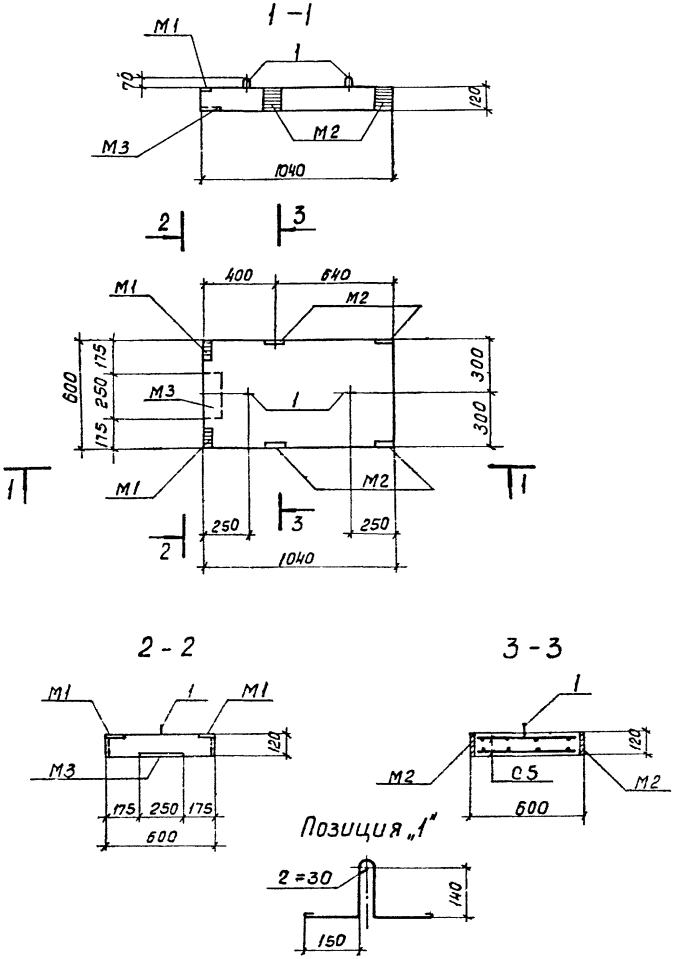

Спецификация элементов сборной конструкции.

Формат	Зона	Поз.	Обозначение	Наименование	Кол	Примеч. масса 1шт кг.
				Документация		
12			КЖИ - П3 - СБ	Сборочный чертеж.		
				Сборочные единицы и детали		
11			КЖИ - П - С4.5	Сетка арматурная С5	2	1.5
Б/ч		1	—	ф10АI, ГОСТ 5781-75, е = 800	2	0.5
11			КЖИ - П - М1.2	Изделие закладное М1	2	0.5
11			——— " ———	——— " ——— М2	4	0.9
11			КЖИ - П - М3	——— " ——— М3	1	1.8
				Материалы		
				Бетон М200, Мр3 ☐ В6	0.07	$м^3$

Выборка стали на один элемент, кг

Марка эл-та	Арматурные изделия								Закладные изделия						Всего
	Арматурная сталь ГОСТ 5781-75								Прокат		Армат сталь ГОСТ 5781-75				
	Класс А I				Класс А III						Класс А III				
	ф мм.				ф мм						ф мм.				
	6	10		Итого	6		Итого	Итого	δ=8		8			Итого	
П3	1.6	1.0		2.6	1.4		1.4	4.0	5.4		1.0			6.4	10.4

Защитный слой бетона -20мм.

				ТП902-2-349-КЖИ-П3-СБ			
Разраб.	Петропавловская			Плита П3	Стадия	Масса	Масштаб
Пробер.	Полякова				Р	0.175т	1:20
Инж.	Платунина				Лист 1	Листов 1	
Рук. гр	Горбуз						
Гл. инж. пр	Чирков			Бетон М200, Мр3 ☐ В6	Госстрой СССР СОЮЗДОРОЖНИЙ ПРОЕКТ г Москва		
Гл спец.	Андрианов						
Нач отд.	Альтшуллер						

17885-02 18

1 - 1

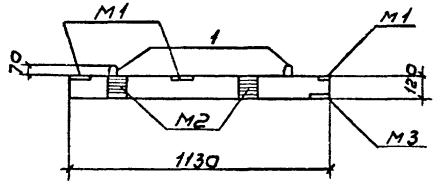

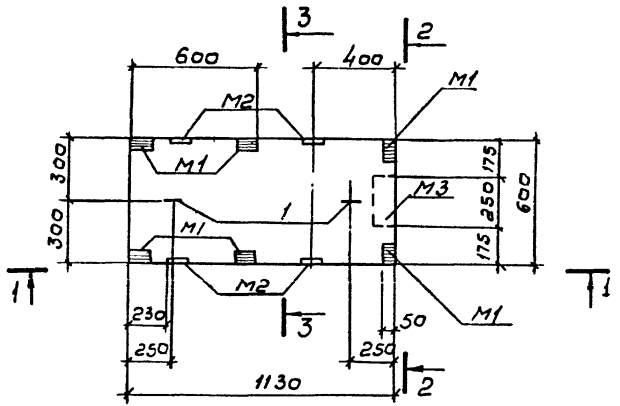

2 - 2

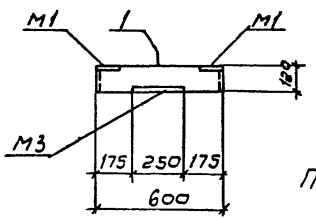

3 - 3

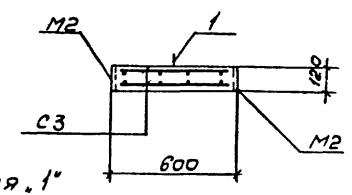

Позиция „1"

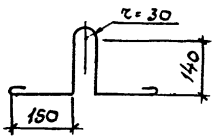

Спецификация элементов сборной конструкции

Формат	Зона	Поз.	Обозначение	Наименование	Кол.	Примеч. Масса 1 шт. кг
				Документация		
А2			КЖИ-П4-СБ	Сборочный чертеж		
				Сборочные единицы и детали		
А1			КЖИ-П-С1; 2; 3.	Сетка арматурная С3	2	2.0
А4		1	——	ф10АI, ГОСТ 5781-75, ℓ=800	2	0.5
А1			КЖИ-П-М1,2	Изделие закладное М1	6	0.5
А1			—— " ——	—— " —— М2	4	0.9
А1			КЖИ-П-М3	—— " —— М3	1	1.8
				Материалы		
				Бетон М200, Мрз ☐ 86	0,09	м³

Выборка стали на один элемент, кг.

Марка эл-та	Арматурные изделия							Закладные изделия						Всего
	Арматурная сталь ГОСТ 5781-75							Прокат		Арматурная сталь ГОСТ 5781-75				
	Класс АI				Класс АIII					Класс АIII				
	ф мм			Итого	ф мм		Итого	Итого	Б-в	ф мм			Итого	
	6	10			6					8				
П4	2.4	1		3,4	1.6		1.6	5.0	6.6	1.8			8.4	13.2

Защитный слой бетона - 20 мм

Разраб.	Петрашевская		
Провер.	Полякова		
Инж.	Платунина		
Рук. гр.	Гарбуз		
Гл. инж. пр.	Чирков		
Гл. спец.	Андрианов		
Нач. отд.	Альтшуллер		

ТП-902-2-349-КЖИ-П4-СБ

Плита П4

Стадия	Масса	Масштаб
Р	0,225т	1:20

Бетон М200, Мрз ☐ 86

Лист 1 | Листов 1

Госстрой СССР Союзгородпроект г. Москва

17885-02 19

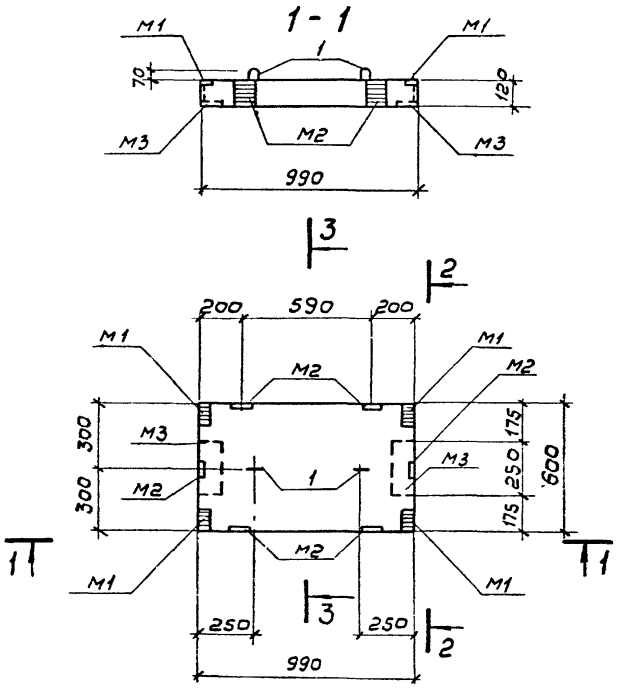

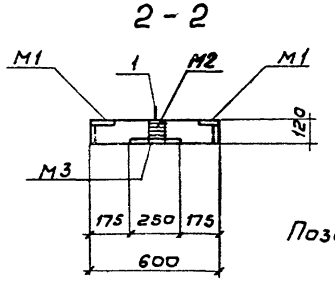

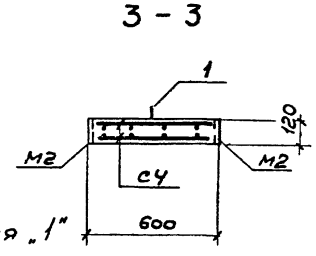

Позиция „1"

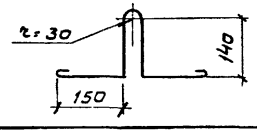

Спецификация элементов сборной конструкции

Формат	Зона	Поз.	Обозначение	Наименование	Кол.	Примеч. масса 1 шт кг
				Документация		
12			КЖИ-П5-СБ	Сборочный чертеж		
				Сборочные единицы и детали		
11			КЖИ-П-С4.5	Сетка арматурная С4	2	1,5
94		1	—	ф10 AI, ГОСТ 5781-75, ℓ=800	2	0,5
11			КЖИ-П-М1,2	Изделие закладное М1	4	0,5
11			— " —	— " — М2	6	0,9
11			КЖИ-П-М3	— " — М3	2	1,8
				Материалы		
				Бетон М200, Мрз ☐ В6	0,07	м3

Выборка стали на один элемент, кг

Марка эл-та	Арматурные изделия: Арматурная сталь ГОСТ 5781-75, класс AI, ф мм 6	10	Итого	класс AIII, ф мм 6	Итого	Итого	Закладные изделия: Прокат -Б-8	Армат. сталь ГОСТ 5781-75, класс AIII, ф мм 8	Итого	Всего
П5	1.6	1.0	2.6	1.4	1.4	4.0	9.2	1.8	11.0	15.0

Защитный слой бетона – 20 мм

Разраб	Петропавловская		ТП-902-2-349-КЖИ-П5-СБ
Провер	Полякова		Плита П5
Инж.	Платунина		Стадия: Р; Масса: 0,175т; Масштаб: 1:20
Рук. гр	Гарбуз		Лист 1; Листов 1
Гл. инж. пр	Чирков		Бетон М200, Мрз ☐ В6
Гл. спец.	Андрианов		Госстрой СССР, СОЮЗВОДОКАНАЛПРОЕКТ, г. Москва
Нач. отд.	Альтшуллер		

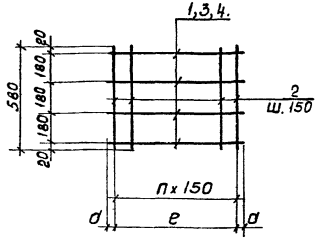

	C1	C2	C3
e	2700	1650	1050
d	40	65	30

Формат	Зона	Поз	Обозначение	Наименование	Кол.	Примеч. масса 1шт. кг.
				Документация		
11			КЖИ.-П-С1; 2; 3	Сборочный чертеж		
				Детали		
				С1		
б/г		1	—	ФБАI, ГОСТ 5781-75, e=2780	4	0.6
б/г		2	—	ФБАIII —"— e=580	19	0.1
				С2		
б/г		3	—	ФБАI, ГОСТ 5781-75, e=1780	4	0.4
б/г		2	—	ФБАIII —"— e=580	12	0.1
				С3		
б/г		4	—	ФБАI-ГОСТ 5781-75, e=1110	4	0.3
б/г		2	—	ФБАIII —"— e=580	8	0.1

Арматурные сетки изготовлять при помощи точечной сварки в соответствии с требованиями СНиП II-21-75 и ГОСТ 10922-75

Разраб.	Петропавловская	
Провер.	Полякова	
Инж.	Платунина	
Рук. гр.	Гарбуз	
Гл. инж. пр.	Чирков	
Гл. спец.	Андрианов	
Нач. отд.	Альтшуллер	

ТП-902-2-349-КЖИ-П-С1;2;3

Сетки арматурные. С1; С2; С3

Стадия	Масса	Масштаб
Р	4.3кг 2.8кг 2.0кг	—

Лист 1 Листов 1

СОЮЗВОДОКАНАЛПРОЕКТ

Альбом II

Типовой проект 902-2

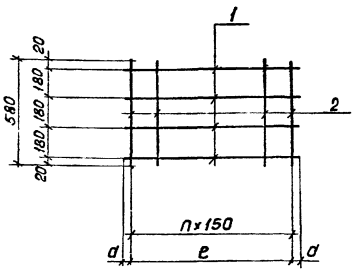

	C4	C5
e	900	900
d	35	60

Формат	Зона	Поз.	Обозначение	Наименование	Кол.	Примеч. масса 1шт. кг
				Документация		
11			КЖИ-П-С4; 5	Сборочный чертеж		
				Детали		
				С4		
б/г		1	—	ФБАI, ГОСТ 5781-75, e=970	4	0.2
б/г		2	—	ФБАIII —"— e=580	7	0.1
				С5		
б/г		1	—	ФБАI, ГОСТ 5781-75, e=1020	4	0.2
б/г		2	—	ФБАIII —"— e=580	7	0.1

Арматурные сетки изготовлять при помощи точечной сварки в соответствии с требованиями СНиП II-21-75 и ГОСТ 10922-75

Разраб.	Петропавловская	
Провер.	Полякова	
Инж.	Платунина	
Рук. гр.	Гарбуз	
Гл. инж. пр.	Чирков	
Гл. спец.	Андрианов	
Нач. отд.	Альтшуллер	

ТП-902-2-349-КЖИ-П-С4;5

Сетки арматурные С4, С5

Стадия	Масса	Масшт.
Р	1.5кг 1.5кг	б/м

Лист 1 Листов

Госстрой СССР
СОЮЗВОДОКАНАЛПРОЕКТ
г. Москва.

Инв. № подл. | Подпись и дата | Взам. инв. №

17885 03 21

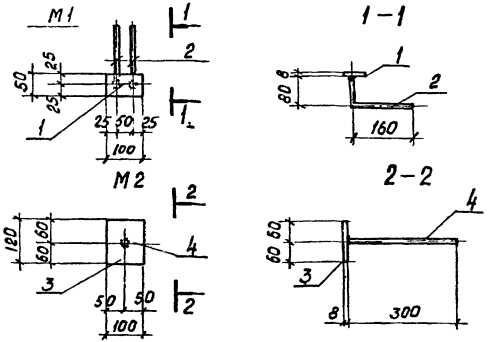

Формат	Зона	Поз.	Обозначение	Наименование	Кол	Примеч. масса 1шт. кг.
				Документация		
11			КЖИ-П-М1;2	Сборочный чертеж		
				Детали.		
			—	М1		
б/г		1	—	-50×8, ГОСТ 103-76, ℓ=100	1	0.3
б/г		2	—	ф8А III, ГОСТ 578-75, ℓ=240	2	0.1
				М2		
б/г		3	—	-100×8, ГОСТ 103-76, ℓ=120	1	0.8
б/г		4	—	ф8А III, ГОСТ 5781-75, ℓ=300	1	0.1

Анкера приварить в тавр дуговой сваркой под слоем флюса.

Разраб.	Петропавловская		
Провер.	Полякова		
Инж.	Платунина		
Рук. гр.	Гарбуз		
Гл. инж. пр.	Чирков		
Гл. спец.	Андрианов		
Начотд.	Альтшуллер		

ТП902-2-349-КЖИ-П-М1;2

Изделия закладные М1; М2

Стадия	Масса	Масштаб
Р	0.5кг 0.9кг	1:10

Лист 1 | Листов 1

Сталь класса С38/23 марки ВСТ3 ПС6 ГОСТ 380-71*

Госстрой СССР СОЮЗВОДОКАНАЛПРОЕКТ г. Москва

Копировал Доценко

Формат 118

Альбом III

Типовой проект 902-2

Инв. № подл. | Подпись и дата | Взам. инв. №

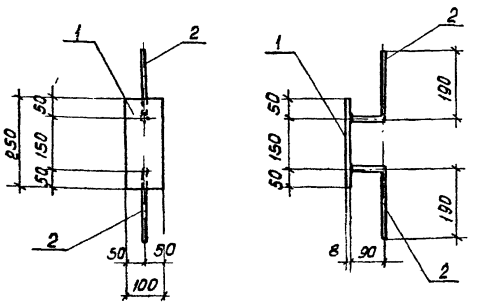

Формат	Зона	Поз.	Обозначение	Наименование	Кол	Примеч. масса 1шт. кг.
				Документация		
11			КЖИ-П-М3	Сборочный чертеж		
				Детали		
б/г		1	—	-100×8, ГОСТ 103-76, ℓ=250	1	1.6
б/г		2	—	ф8А III, ГОСТ 6781-75, ℓ=280	2	0.1

Анкера приварить в тавр дуговой сваркой под слоем флюса.

Разраб.	Петропавловская		
Провер.	Полякова		
Инж.	Платунина		
Рук. гр.	Гарбуз		
Гл. инж. пр.	Чирков		
Гл. спец.	Андрианов		
Начотд.	Альтшуллер		

ТП902-2-349-КЖИ-П-М3

Изделие закладное М3

Стадия	Масса	Масштаб
Р	1.8кг	1:10

Лист 1 | Листов 1

Сталь класса С38/23 марки ВСТ3 ПС6 ГОСТ 380-71*

Госстрой СССР СОЮЗВОДОКАНАЛПРОЕКТ г. Москва

Копировал Доценко 17885-02 22

Формат 118

1 – 1

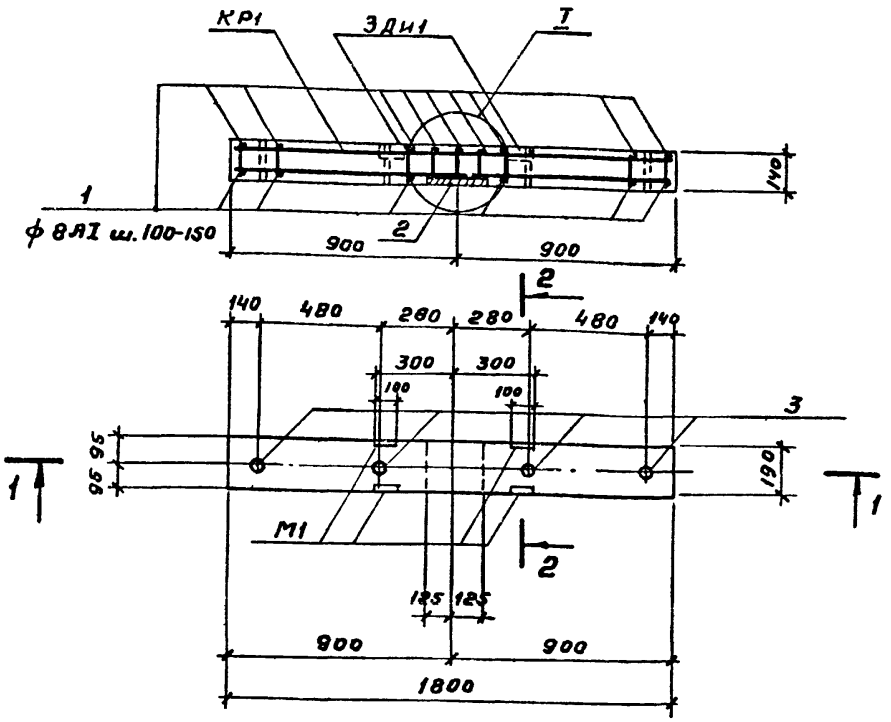

I

2 – 2

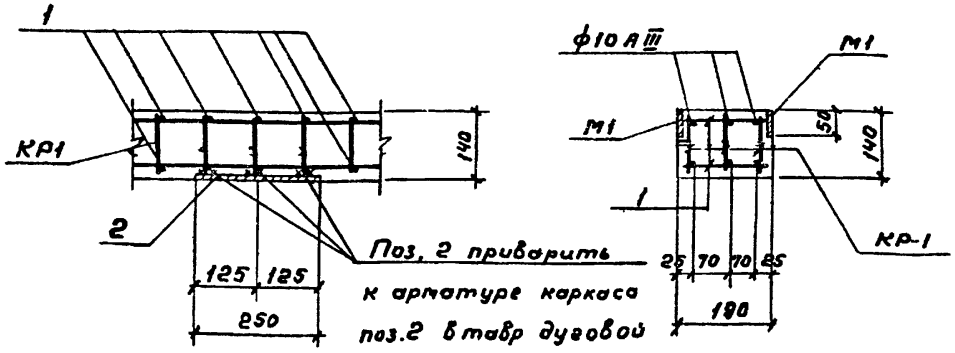

Поз. 2 приварить к арматуре каркаса поз. 2 втавр дуговой сваркой под слоем флюса до бетонирования

Спецификация элементов сборной конструкции

Формат	Зона	Поз	Обозначение	Наименование	Кол.	Примеч. Масса 1 шт. кг
				Документация		
12			КЖИ-Б1-СБ	Сборочный чертеж		
				Сборочные единицы и детали		
			КЖИ-Б-КР1	Каркас плоский КР1	3	3,3
Б/Ч		1	—	ф8AI, ГОСТ 5781-75, ℓ=170	23	0,1
Б/Ч		2	—	-190×8, ГОСТ 103-76, ℓ=250	1	3,0
Б/Ч		3	—	Труба d=25, ГОСТ 3262-75*, ℓ=...	4	0,3
			КЖИ-Б-М1	Изделие закладное М1	2	0,7
				Материалы		
				Бетон М200, Мрз ☐ Вб	0,048	м³

Выборка стали на один элемент, кг

Марка эл-та	Арматурные изделия: Армат. сталь ГОСТ 5781-75, кл. AI, ф мм 8	Итого	кл. AIII, ф мм	Итого	Арм. сталь ГОСТ 5.1459-72, класс AIII, ф мм 10		Итого	Итого	Закладные изделия: Прокат. ГОСТ 3262-75*, Профильная сталь -Б×8	Труба d=25		Арм. ст. ГОСТ 5781-75, Класс AIII, ф мм 8		Итого	Всего
Б1	6,2	6,2			6,0		6,0	12,2	4,2	1,2		0,2		5,6	17,8

Защитный слой бетона – 20 мм

Разраб.	Петрополова		
Провер.	Полякова		
Инж.	Платунина		
Рук. гр.	Гарбуз		
Гл. инж. пр.	Чирков		
Гл. спец.	Андрианов		
Нач. отд.	Альтшуллер		

ТП-902-2-349-КЖИ-Б1-СБ

Балка Б1

Бетон М200, Мрз ☐ Вб

Стадия	Масса	Масштаб
Р	0,12т	1:20 1:10
Лист 1	Листов 1	

Госстрой СССР Союзводоканалпроект г. Москва

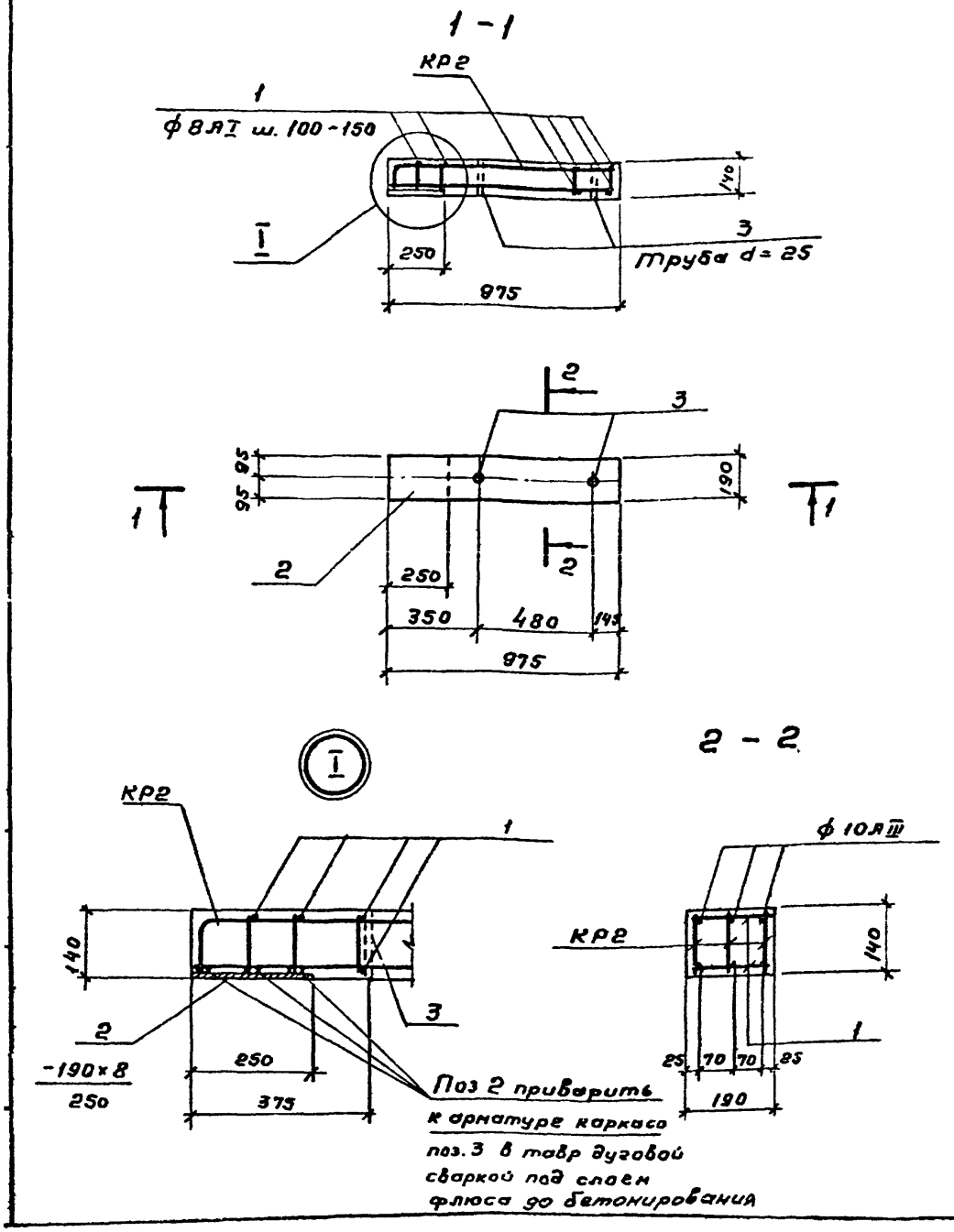

Спецификация элементов сборной конструкции

Формат	Зона	Поз	Обозначение	Наименование	Кол.	Примеч. масса 1шт кг
				Документация		
12			КЖИ - Б2 - СБ	Сборочный чертеж		
				Сборочные единицы и детали		
11			КЖИ - Б - КР2	Каркас плоский КР2	3	2.0
б/ч		1	—	ф8 А I, ГОСТ 5781-75, ℓ=170	15	0,1
б/ч		2	—	-190×8, ГОСТ 103-76, ℓ= 250	1	3,0
б/ч		3	—	Труба d=25, ГОСТ 3262-75, ℓ=140	2	0,3
				Материалы		
				Бетон М200, Мр3 ☐ В6	0,026	м³

Выборка стали на один элемент, кг

Марка эл-та	Арматурные изделия								Закладные изделия						Всего
	Армат сталь ГОСТ 5781-75				Арм. сталь ГОСТ 51459-72				Профильная сталь		Прокат ГОСТ 3262-75				
	Кл А I		Кл А III		Кл А III										
	ф мм 8	Итого	ф мм	Итого	ф мм 10		Итого	Итого	-6-8		Труба d=25			Итого	
Б2	3,9	3,9			3,6		3,6	7,5	3.0		0,6			3,6	11,1

Защитный слой бетона - 20мм

Разраб	Петропавловская		
Пробер	Полякова		
Инженер	Плотунина		
Рук. гр.	Гарбуз		
Гл. инж. пр	Чирков		
Гл. спец.	Андрианов		
Нач. отд	Альтшуллер		

ТП-902-2-349-КЖИ-Б2-СБ

Балка Б2

Стадия	Масса	Масштаб
Р	0,06тн	1:20 1:10
Лист 1	Листов 1	

Бетон М200, Мр3 ☐ В6

Госстрой СССР
СОЮЗВОДОКАНАЛПРОЕКТ
г. Москва

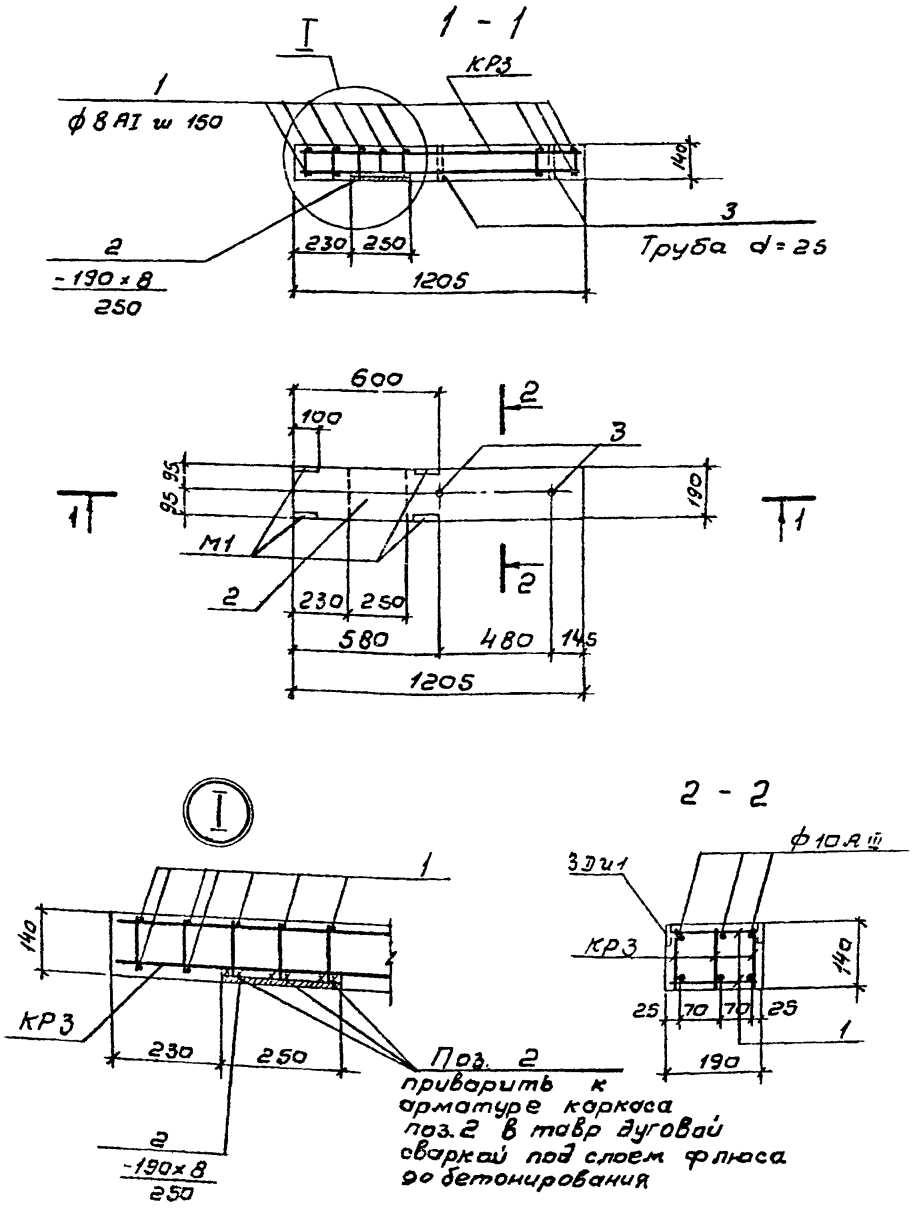

Спецификация элементов сборной конструкции

Формат	Зона	Поз.	Обозначение	Наименование	Кол.	Примеч. Масса 1шт. кг.
				Документация		
12			КЖИ - Б3 - СБ	Сборочный чертеж		
				Сборочные единицы и детали		
11			КЖИ - Б - КР3	Каркас плоский КР3	3	2.4
Б/ч		1	—	ф 8 AI, гост 5781-75, ℓ=170	17	0,1
Б/ч		2	—	-190×8, гост 103-76, ℓ=250	1	3.0
Б/ч		3	—	Труба d=25, гост 3262-75 ℓ=140	2	0.3
11			КЖИ - Б - М1	Изделие закладное М1	2	0.7
				Материалы		
				Бетон М200, Мрз ☐ В6	0,03	м³

Выборка стали на один элемент, кг

Марка эл-та	Арматурные изделия								Закладные изделия						Всего
	Арматур. сталь гост 5781-75				Армат. сталь гост 5.1459-72				Прокатная сталь	Прокат гост 3262-75		Арм. ст гост 5781-75			
	Кл AI		Кл AIII		Класс A-III							Класс AII			
	ф мм 8	Итого	ф мм	Итого	ф мм 10		Итого	Итого	-б=8	Труба d=25		ф мм 8		Итого	
Б3	4.7	4.7			4.2		4.2	8.9	4.2	0.6		0.2		5.0	13.9

Защитный слой бетона - 20 мм

				ТП-902-2-349-КЖИ-Б3-СБ			
Разраб	Петропавловская			Балка Б3	Стадия	Масса	Масштаб
Провер	Полякова				Р	0,075т	1:20 1:10
Инж.	Протунина				Лист 1	Листов 1	
Рук. гр.	Горбуз						
Гл. инж. пр.	Чурков			Бетон М200, Мрз ☐ В6	Госстрой СССР СОЮЗВОДОКАНАЛПРОЕКТ г. Москва		
Гл. спец.	Андрианов						
Нач. отд.	Альтшуллер						

Альбом II

Типовой проект 902-2-

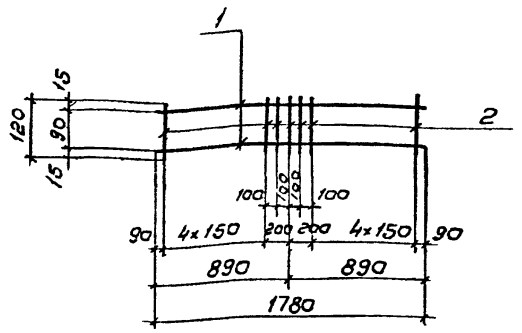

Формат	Зона	Поз.	Обозначение	Наименование	Кол.	Примеч. Масса 1 шт. кг.
				Документация		
А1			КЖИ-Б-КР1	Сборочный чертеж		
				Детали		
Б/Ч		1	—	ф10 А III, ГОСТ 5781-75, ℓ=1780	2	1,0
Б/Ч		2	—	ф8 АI —"— ℓ=120	13	0,1
			—			

Арматурные каркасы изготавлять при помощи точечной сварки в соответствии с требованиями СНиП II-21-75 и ГОСТ 10922-75

			ТП-902-2-349-КЖИ-Б-КР1
Разраб.	Петрозаводская		Каркас плоский КР1
Провер.	Полякова		Стадия: Р; Масса: 3,3 кг; Масштаб: Б/м
Инж.	Платунина		Лист 1; Листов 1
Рук. гр.	Гарбуз		Госстрой СССР, СОЮЗВОДОКАНАЛПРОЕКТ г. Москва
Гл. инж. пр.	Чирков		
Гл. спец.	Андрианов		
Нач. отд.	Альтшулер		

Альбом II

Типовой проект 902-2-

Инв. № подл. | Подпись и дата | Взам. инв. №

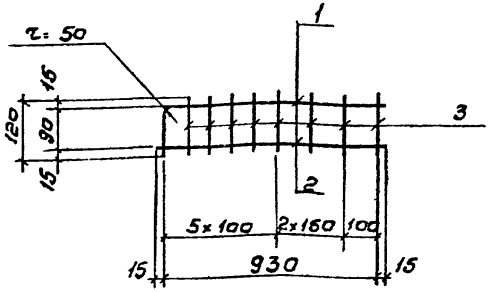

Формат	Зона	Поз.	Обозначение	Наименование	Кол.	Примеч. Масса 1 шт. кг.
				Документация		
А1			КЖИ-Б-КР2	Сборочный чертеж		
				Детали		
Б/Ч		1	—	ф10 А III, ГОСТ 5781-75, ℓ=1065	1	0,6
Б/Ч		2	—	ф10 А III —"— ℓ=960	1	0,6
Б/Ч		3	—	ф8 АI —"— ℓ=120	8	0,1

Арматурные каркасы изготавлять при помощи точечной сварки в соответствии с требованиями СНиП II-21-75 и ГОСТ 10922-75

			ТП-902-2-349-КЖИ-Б-КР2
Разраб.	Петрозаводская		Каркас плоский КР2
Провер.	Полякова		Стадия: Р; Масса: 20 кг; Масштаб: Б/м
Инж.	Платунина		Лист 1; Листов 1
Рук. гр.	Гарбуз		Госстрой СССР, СОЮЗВОДОКАНАЛПРОЕКТ г. Москва
Гл. инж. пр.	Чирков		
Гл. спец.	Андрианов		
Нач. отд.	Альтшулер		

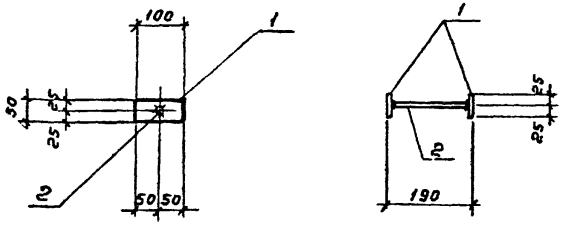

Формат	Зона	Поз	Обозначение	Наименование	Кол.	Примеч.
				Документация		
11				Сборочный чертеж		
				Детали		
Б/ч		1	—	-50×8, ГОСТ 103-76, ℓ=180	2	0,3
Б/ч		2	—	ф 8 AIII, ГОСТ 5781-75, ℓ=177	1	0,1

Анкера приварить в тавр дуговой сваркой под слоем флюса.

Разраб	Петропавловская		ТП-902-2-349-КЖИ-Б-М1		
Провер	Полякова				
Инж.	Платунина		Изделие закладное М1	Стадия: Р; Масса: 0,7кг; Масштаб: 1:10	
Рук. гр.	Зарбуз			Лист 1; Листов 1	
Гл. инж. пр	Чирков		Сталь класса С38/23 марки ВСТ3 пс6 ГОСТ 380-71*	Госстрой СССР СОЮЗВОДОКАНАЛПРОЕКТ г. Москва	
Гл. спец.	Андрианов				
Нач. отд.	Альтшуллер				

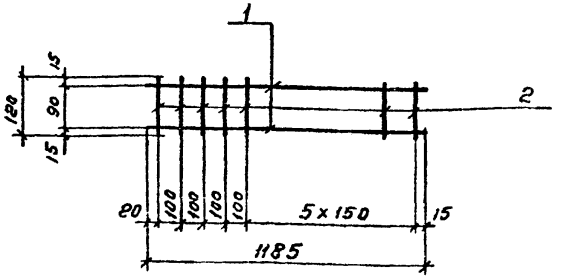

Альбом III

Типовой проект 902-2-

Формат	Зона	Поз	Обозначение	Наименование	Кол.	Примеч. масса 1 шт. кг
				Документация		
11			КЖИ-Б-КР3	Сборочный чертеж		
				Детали		
Б/ч		1	—	ф10 AIII. ГОСТ 5781-75, ℓ=1185	2	0,7
Б/ч		2	—	ф8 AI —"— ℓ=120	10	0,1

Арматурные каркасы изготовлять при помощи точечной сварки в соответствии с требованиями СН и П II-21-75 и ГОСТ 10922-75

Инв. № подл. | Подпись и дата | Взам. инв. №

Разраб	Петропавловская		ТП-902-2-349-КЖИ-Б-КР3		
Провер	Полякова				
Инж.	Платунина		Каркас плоский КР3	Стадия: Р; Масса: 2,4кг; Масштаб: Б/м	
Рук. гр.	Зарбуз			Лист 1; Листов 1	
Гл. инж. пр	Чирков			Госстр СОЮЗВОДОКАНАЛПРОЕКТ	
Гл. спец	Андрианов				
Нач. отд	Альтшуллер				

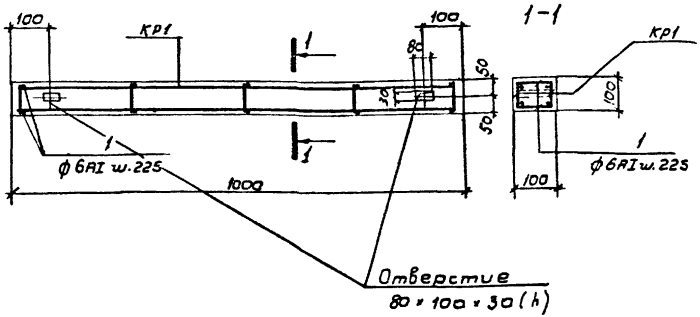

Формат	Зона	Поз.	Обозначение	Наименование	Кол	Примечание Масса 1 шт. кг
				Документация		
11			КЖИ-601-СБ	Сборочный чертеж		
				Сборочные единицы и детали		
11			—"— КЖИ-601-Кр1	Каркас Кр1	2	
Б/Ч		1	—"—	ф 6AI, ГОСТ 5781-75, ℓ=80	10	0,02
				Материалы		
				Бетон	0,01	м³

Нач. отд.	Альтшуллер		
Разраб.	Петрашкевич		
Провер.	Полякова		
Инж.	Платунина		
Рук. гр.	Гарбуз		
Гл. инж. пр.	Чирков		
Гл. спец.	Андрианов		

ТП-902-2-349-КЖИ-601-СБ

Балка Б01

Стадия	Масса	Масштаб
Р	0,025т	1:10
Лист 1	Листов 1	

Бетон М-200 Мрз ☐ В6

Госстрой СССР
СОЮЗВОДОКАНАЛПРОЕКТ
г. Москва

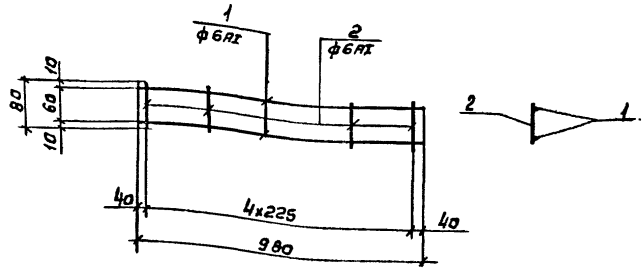

Формат	Зона	Поз.	Обозначение	Наименование	Кол	Примечание Масса 1 шт. кг
				Документация		
11			КЖИ-601-Кр1	Сборочный чертеж		
				Детали		
Б/Ч		1	—"—	ф 6AI, ГОСТ 5781-75, ℓ=980	2	0,2
Б/Ч		2	—"—	ф 6AI —"— ℓ=80	5	0,02

Арматурный каркас изготовлять при помощи точечной сварки в соответствии с требованиями СНиП II-21-75 и ГОСТ 10922-75.

Разраб.	Петрашкевич		
Провер.	Полякова		
Инженер.	Платунина		
Рук. гр.	Гарбуз		
Гл. инж. пр.	Чирков		
Гл. спец.	Андрианов		
Нач. отд.	Альтшуллер		

ТП-902-2-349-КЖИ-601-Кр1

Каркас плоский Кр1

Стадия	Масса	Масштаб
Р	0,5	
Лист 1	Листов 1	

Госстрой СССР
СОЮЗВОДОКАНАЛПРОЕКТ
г. Москва

Инв. № подл. | Подп. и дата

Типовой проект 902-2-349 Альбом II

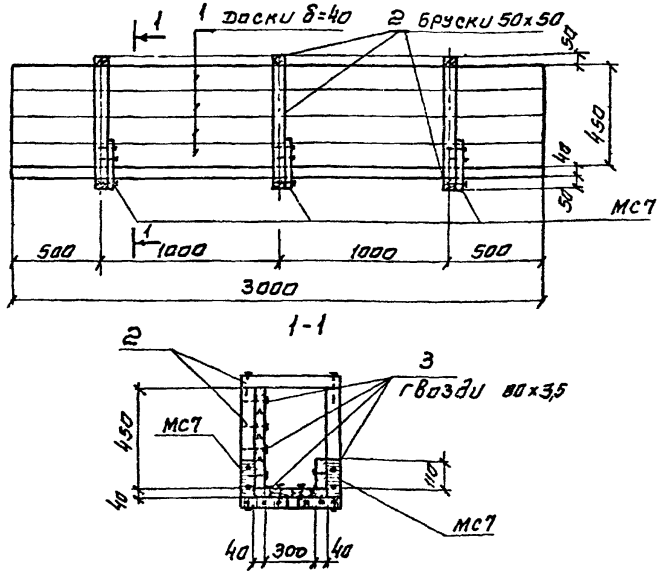

Формат	Зона	Поз	Обозначение	Наименование	Кол.	Примеч.
				Документация		
А1			КЖИ-ЛД1. СБ	Сборочный чертеж		
				Детали		
Б/Ч		1	—	Доски δ=40	м³ 0.06	Антисептир маслян.
Б/Ч		2	—	Бруски 50×50	м³ 0.02	Антисепт.
Б/Ч		3	—	Гвозди ф3,5 Гост 4028-63, ℓ=80	кг 1.0	Оцинковать
			КЖИ-ЛД-МС 7.8	Деталь МС7	6	0.6

Разработал	Полякова		ТП 902-2-349-КЖИ-ЛД1.СБ	
Провер	Платунина			
Инж.	Платунина			
Рук гр	Гарбуз			
Гл. инж. пр	Чирков			
Гл. спец	Андрианов			
Нач. отд.	Альтшуллер			

Лоток ЛД1	Стадия	Масса	Масштаб
	Р	—	1:25
Из древесины хвойных пород II категории	Лист 1	Листов 1	
	Госстрой СССР		
	Союзводоканалпроект г. Москва		

Типовой проект 902-2-349 Альбом II

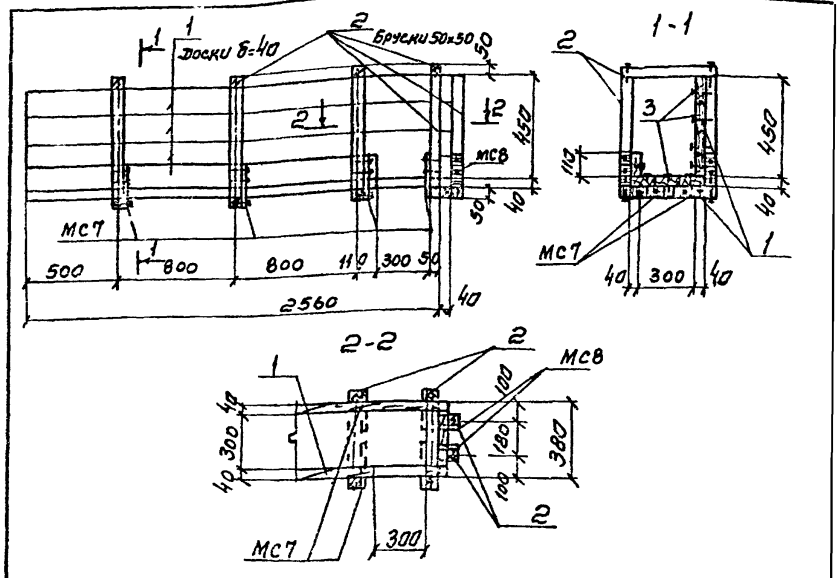

Формат	Зона	Поз	Обозначение	Наименование	Кол	Примеч.
				Документация		
А1			КЖИ-ЛД3 СБ	Сборочный чертеж		
				Детали		
Б/Ч		1	—	Доски δ=40	м³ 0.03	Антисептир маслян
Б/Ч		2	—	Бруски 50×50	м³ 0.05	Антисепт.
Б/Ч		3	—	Гвозди ф3,5 Гост 4028-63, ℓ=80	кг 1.0	Оцинковать
			КЖИ-ЛД-МС7.8	Деталь МС7	8	0.6
			КЖИ-ЛД-МС7.8	— " — МС8	2	0.4

Инв.№ подл. | Подпись и дата | Взам. инв.№

Разр. Загот	Полякова		ТП 902-2-349-КЖИ-ЛД3 СБ	
Провер	Платунина			
Инж.	Платунина			
Рук гр	Гарбуз			
Гл. инж. пр	Чирков			
Гл. спец	Андрианов			
Нач. отд.	Альтшуллер			

Лоток ЛД3	Стадия	Масса	Масштаб
	Р		1:25
Из древесины хвойных пород II категории	Лист 1	Листов 1	
	Госстрой СССР		
	Союзводоканалпроект г. Москва		

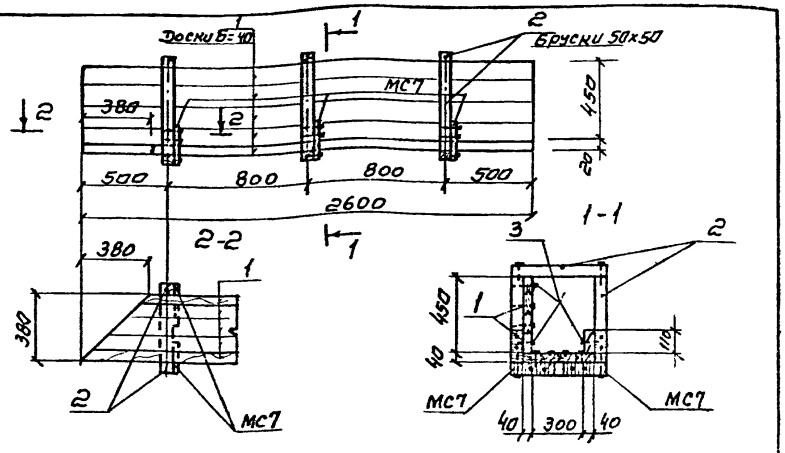

Формат	Зона	Поз	Обозначение	Наименование	К-во	Примеч. Масса 1 шт кг
				Документация		
11			КЖИ-ЛД4.СБ	Сборочный чертеж		
				Детали		
Б/4		1	—	Доски б=40	м³ 0.05	Антисептир маслян
Б/4		2	—	Бруски 50×50	м³ 0.015	Антисепт.
Б/4		3	—	Гвозди ф3,5 ГОСТ 4028-63, ℓ=80	кг 1.0	Оцинковать
			КЖИ-ЛД-МС7. МС8.	Деталь МС7	6	0.6

Разработал	Полякова		
Проверил	Платчинина		
Инж.	Платчинина		
Рук. гр.	Гарбуз		
Гл. инж. пр.	Чирков		
Гл. спец.	Андрианов		
Нач. отд.	Альтшуллер		

ТП-902-2-349-КЖИ-ЛД4.СБ

Лоток ЛД4.

Стадия	Масса	Масштаб
Р	—	1:25
Лист 1	Листов 1	

Из древесины хвойных пород II категории

Госстрой СССР
СОЮЗВОДОКАНАЛПРОЕКТ
г. Москва

Альбом II

Типовой проект 902-2-

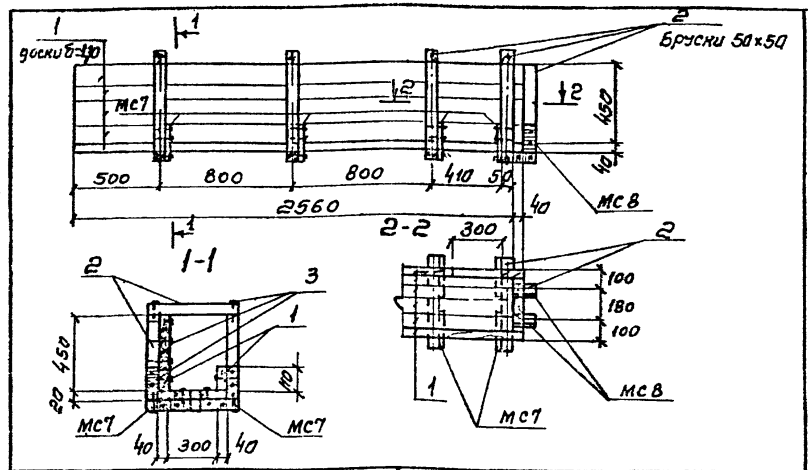

Формат	Зона	Поз	Обозначение	Наименование	К-во	Примеч. Масса 1 шт кг
				Документация		
11			КЖИ-ЛД2.СБ	Сборочный чертеж		
				Детали		
Б/4		1	—	Доски 8=40	м³ 0.03	Антисептик маслян.
Б/4		2	—	Бруски 50×50	м³ 0.05	Антисепт.
Б/4		3	—	Гвозди ф3,5 ГОСТ 4028-63, ℓ=80	кг 1.0	Оцинковать
			КЖИ-ЛД-МС7.8	Деталь МС7	8	0.6
			КЖИ-ЛД-МС7.8	—"— МС8	2	0.4

Инв. № подл. | Подпись и дата | Взам. инв. №

Разработ.	Полякова	
Проверил	Платчинина	
Инж.	Платчинина	
Рук. гр.	Гарбуз	
Гл. инж. пр.	Чирков	
Гл. спец.	Андрианов	
Нач. отд.	Альтшуллер	

ТП 902-2-349-КЖИ-ЛД2.СБ

Лоток ЛД2

Стадия	Масса	Масштаб
Р	—	1:25
Лист 1	Листов 1	

Из древесины хвойных пород II категории.

Госстрой СССР
СОЮЗВОДОКАНАЛПРОЕКТ
г. Москва

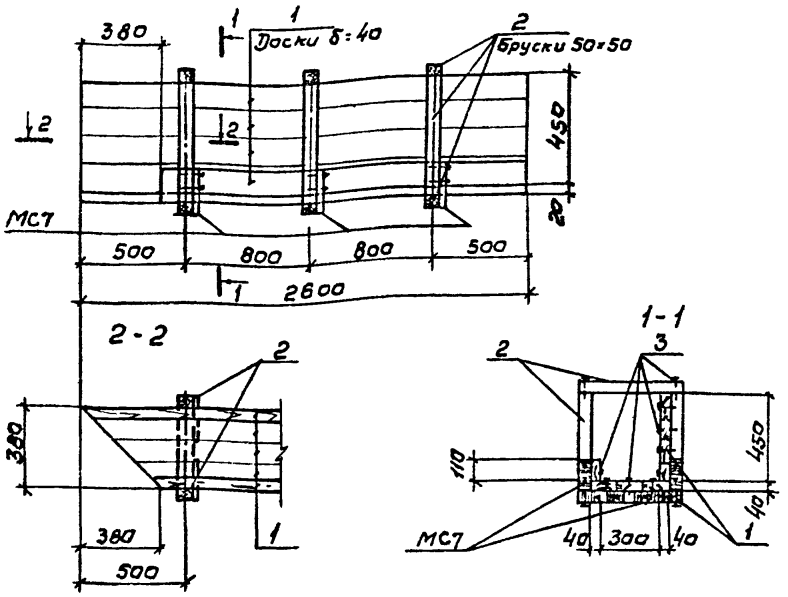

Формат	Зона	Поз.	Обозначение	Наименование	Кол	Примеч
				Документация		
11			КЖИ-ЛД5, СБ	Сборочный чертеж		
				Детали		
Б/Ч		1	—	Доски δ=40	м³ 0,05	Антисепт. маслян.
Б/Ч		2	—	Бруски 50×50	м³ 0,015	антисепт.
Б/Ч		3	—	Гвоздь 4,25 ГОСТ 4028-63, ℓ=80	кг 1,0	Оцинковать
			КЖИ-ЛД-МС7, МС8	Деталь МС7	6	0,6

Разраб.	Петропавловская		ТП-902-2-349-КЖИ ЛД5-СБ
Провер.	Полякова		Лоток ЛД5
Инж.	Платунина		
Рук. гр.	Горбуз		
Гл. инж. пр.	Чурков		
Гл. спец.	Андрианов		
Нач. отд.	Альтшуллер		

Стадия	Масса	Масштаб
Р	-	1:25
Лист 1	Листов 1	

Из древесины хвойных пород II категории

Госстрой СССР
СОЮЗВОДОКАНАЛПРОЕКТ
г. Москва

Альбом II

Типовой проект 902-2

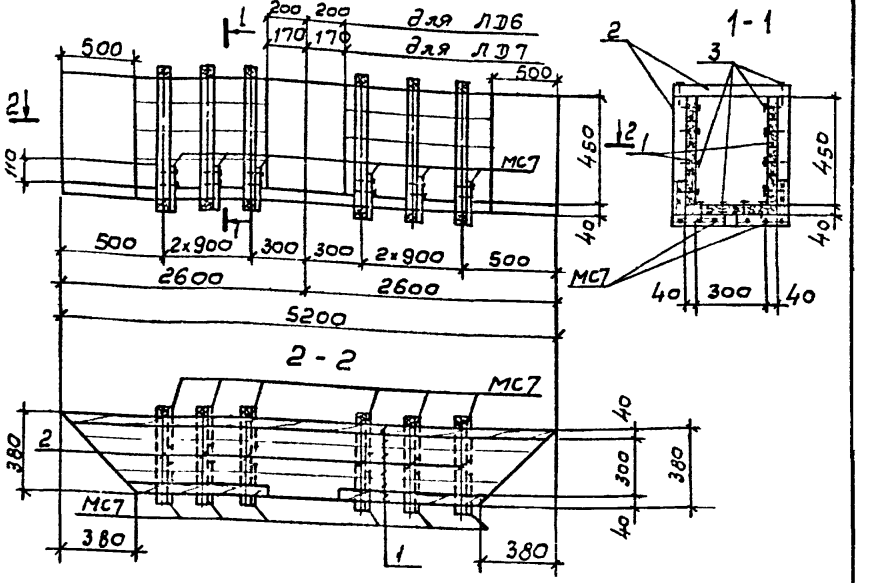

Формат	Зона	Поз.	Обозначение	Наименование	Кол	Примеч
				Документация		
11			КЖИ-ЛД6,7, СБ	Сборочный чертеж		
				Детали		
Б/Ч		1	—	Доски δ=40	м³ 0,13	Антисепт маслян.
Б/Ч		2	—	Бруски 50×50	м³ 0,03	антисепт
Б/Ч		3	—	Гвоздь 4,25, ГОСТ 4028-63, ℓ=80	кг 1,0	Оцинков.
			КЖИ-ЛД-МС7, МС8	Деталь МС7	12	0,6

Разработ.	Полякова		ТП-902-2-349-КЖИ-ЛД6, ЛД7. СБ
Провер.	Платунина		Лотки ЛД6, ЛД7
Инжен.	Платунина		
Рук. гр.	Горбуз		
Гл. инж. пр.	Чурков		
Гл. спец.	Андрианов		
Нач. отд.	Альтшуллер		

Стадия	Масса	Масштаб
Р		
Лист 1		

Из древесины хвойных пород II категории

Госстрой СССР
СОЮЗВОДОКАНАЛПРОЕКТ

Подп. и дата | Взамен инв. №

МС5

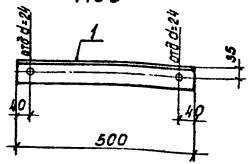

МС6

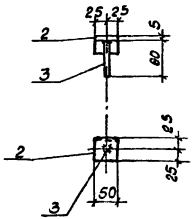

Сварку вести электродами Э-42, ГОСТ 9467-75

Формат	Зона	Поз.	Обозначение	Наименование	К-во	Примеч. Масса 1 шт. кг.
				Документация		
II			КЖИ-ЛД-МС5, МС6	Сборочный чертеж		
				Детали		
				МС5		
Б/4		1	——	L63×6, ГОСТ 8509-72, ℓ=500	1	2.8
				МС6		
Б/4		2	——	L50×5, ГОСТ 8509-72, ℓ=50	1	0.1
Б/4		3	——	Гвоздь ⌀5, ГОСТ 4028-63*, ℓ=80	1	—

Разработ.	Полякова		ТП-902-2-349-КЖИ-ЛД-МС5,6
Провер.	Пластинина		
Инж.	Пластинина		Марки соединительные МС5, МС6
Рук. гр.	Горбуз		
Гл. инж. пр.	Чирков		Сталь класса С38/23 марки Вст.3 пс6. ГОСТ 380-71*
Гл. спец.	Андрианов		
Нач. отд.	Альтшуллер		

Стадия	Масса	Масштаб
Р	2.8 кг. 0.1 кг.	1:10
Лист 1	Листов 1	

Госстрой СССР СОЮЗВОДОКАНАЛПРОЕКТ г. Москва

МС3, МС4

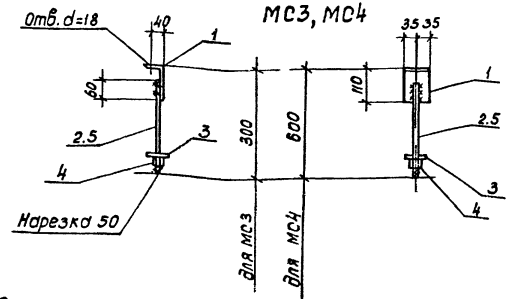

Сварку вести электродами Э-42, ГОСТ 9467-75

Формат	Зона	Поз.	Обозначение	Наименование	К-во	Примеч. Масса 1 шт. кг.
				Документация	К-во	
II			КЖИ-ЛД-МС3, МС4	Сборочный чертеж		
				Детали		
				МС3		
Б/4		1	——	L110×70×8, ГОСТ 8510-72, ℓ=70	1	0.7
Б/4		2	——	ф16 АI ГОСТ 5781-75, ℓ=250	1	0.4
Б/4		3	——	Шайба 16, ГОСТ 11371-68*	1	0.01
Б/4		4	——	Гайка М16, ГОСТ 5915-70*	1	0.04
				МС4		
Б/4		1	——	L110×70×8, ГОСТ 8510-72, ℓ=70	1	0.7
Б/4		5	——	ф16АI, ГОСТ 5781-75, ℓ=550	1	0.9
Б/4		3	——	Шайба 16, ГОСТ 11371-68*	1	0.01
Б/4		4	——	Гайка М16, ГОСТ 5915-70*	1	0.04

Инв. № подл. | Подпись и дата | Взам. инв. №

Разработ.	Полякова		ТП 902-2-349-КЖИ-ЛД-МС3,4
Провер.	Пластинина		
Инж.	Пластинина		Марки соединительные МС3, МС4
Рук. гр.	Горбуз		
Гл. инж. пр.	Чирков		Сталь класса С38/23 марки Вст 3. пс6 ГОСТ 380-71*
Гл. спец.	Андрианов		
Нач. отд.	Альтшуллер		

Стадия	Масса	Масштаб
Р	1.2 кг. 1.7 кг.	1:10
Лист 1	Листов 1	

Госстрой СССР СОЮЗВОДОКАНАЛПРОЕКТ г. Москва

МС1, МС2

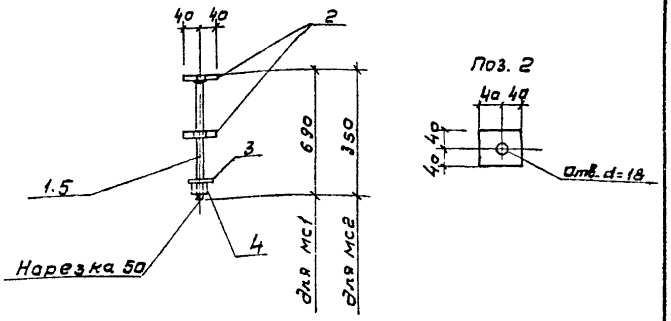

Поз. 2

Формат	Зона	Поз.	Обозначение	Наименование	К-во	Примеч. Масса 1 шт. кг
				Документация		
11			КЖИ-ЛД-МС1, МС2	Сборочный чертеж		
				Детали		
				МС1		
Б/Ч		1		ф16 А I, ГОСТ 5781-75, ℓ=690	1	1,0
Б/Ч		2		-80×8, ГОСТ 103-76, ℓ=80	2	0,4
Б/Ч		3		Шайба 16, ГОСТ 11371-68*	1	0,01
Б/Ч		4		Гайка М16, ГОСТ 5915-70*	1	0,04
				МС2		
Б/Ч		5		ф16 А I, ГОСТ 5781-75, ℓ=350	1	0,5
Б/Ч		2		-80×8, ГОСТ 103-76, ℓ=80	2	0,4
Б/Ч		3		Шайба 16, ГОСТ 11371-68*	1	0,01
Б/Ч		4		Гайка М16, ГОСТ 5915-70*	1	0,04

Разработ.	Полякова	
Провер.	Латынина	
Инж.	Латынина	
Рук. гр.	Гарбуз	
Гл. инж. пр.	Чирков	
Гл. спец.	Андрианов	
Нач. отд.	Альтшуллер	

ТП-902-2-349-КЖИ-ЛД-МС1,2

Марки соединительные МС1, МС2

Стадия	Масса	Масштаб
Р	1,85 кг 1,35 кг	1:10
Лист 1	Листов: 1	

Сталь класса С38/23 марки Вст.3 пс6 ГОСТ 380-71*

Госстрой СССР
СОЮЗВОДОКАНАЛПРОЕКТ
г. Москва

МС7

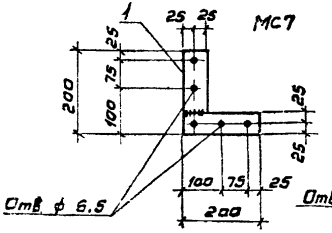

МС8

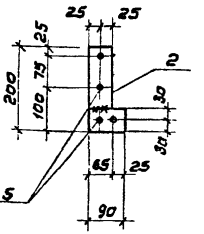

Сварку вести электродами Э-42, ГОСТ 9467-75

Формат	Зона	Поз.	Обозначение	Наименование	К-во	Примеч. Масса 1 шт. кг
				Документация		
11			КЖИ-ЛД-МС7, МС8	Сборочный чертеж		
				Детали		
				МС7		
Б/Ч		1		-50×5, ГОСТ 103-76, ℓ=350	1	0,6
				МС8		
Б/Ч		2		-50×8, ГОСТ 103-76, ℓ=240	1	0,4

Разраб.	Полякова	
Провер.	Латынина	
Инж.	Латынина	
Рук. гр.	Гарбуз	
Гл. инж. пр.	Чирков	
Гл. спец.	Андрианов	
Нач. отд.	Альтшуллер	

ТП 902-2-349-КЖИ-ЛД-МС7,8

Марки соединительные МС7, МС8

Стадия	Масса	Масштаб
Р	0,6 кг 0,4 кг	1:10
Лист 1	Листов 1	

Сталь класса С38/23 марки Вст3, пс6 ГОСТ 380-71*

Госстрой СССР
СОЮЗВОДОКАНАЛПРОЕКТ
г. Москва

Инв. № подл. | Подпись и дата | Взам. инв. №

17885-02 .3.3

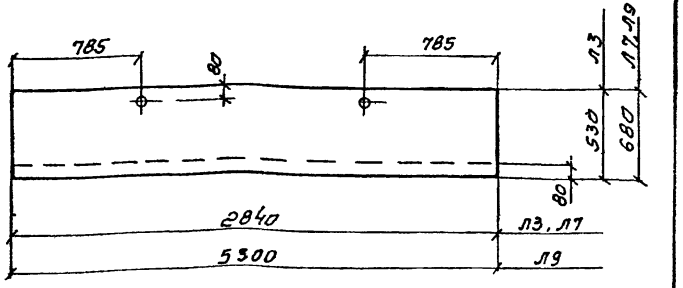

Формат	Зона	Поз.	Обозначение	Наименование	К-во	Примеч. Масса 1 шт кг.
				Документация		
11			КЖИ-Л3, Л7, Л9-СБ	Сборочный Чертеж		
			серия 3.900-3, 86/п.8, ч. 1.	Примененные документы		
				(ЛТ1а-4.5-3)		
				(ЛТ1а-6-4.5)		
				(ЛТ1-6-4.5)		

Лоток отличается от типового лотка по серии 3.900.3. Вып. 8.4.1 уменьшением длины.

Разраб.	Полякова		ТП-902-2-349-КЖИ-Л3;Л7;Л9-СБ			
Проверил	Платунина					
Гл. инж. пр.	Чирков		Лотки Л3, Л7, Л9 (ЛТ1а-4.5-3А) (ЛТ1а-6-4.5А) (ЛТ1-6-4.5А)	Стадия	Масса	Масштаб
Гл. спец.	Андрианов			Р	0,67т 0,96т 1,80	1:25
Нач. отд.	Альтшуллер			Лист 1	Листов 1	
			Бетон М200, Мрз ☐ В6	Госстрой СССР СОЮЗВОДОКАНАЛПРОЕКТ г. Москва		

gost.e-ecolog.ru

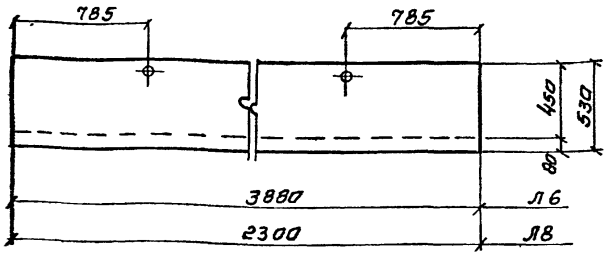

Формат	Зона	Поз.	Обозначение	Наименование	К-во	Примеч. Масса 1 шт кг.
				Документация		
11			КЖИ-Л6; Л8-СБ	Сборочный чертеж		
			серия 3.900-3, Вып. 8, ч. 1.	Примененные документы		
				(ЛТ1-4.5-3)		
				(ЛТ1а-4.5-3)		

Лоток отличается от типового лотка по серии 3.900-3. Вып. 8, ч. 1. уменьшением длины.

Взам. инв. № | Подпись и дата | Инв. № подл.

Разраб.	Полякова		ТП 902-2-349-КЖИ-Л6;Л8-СБ			
Проверил	Платунина					
ИНЖ	Платунина		Лоток Л6, Л8 (ЛТ1-4.5-3А) (ЛТ1а-4.5-3Б)	Стадия	Масса	Масштаб
Рук. Гр.	Гербуз			Р	0,92т 0,54т	1:25
Гл. инж. пр.	Чирков			Лист 1	Листов 1	
Гл. спец.	Андрианов		Бетон М200, Мрз ☐ В6	Госстрой СССР СОЮЗВОДОКАНАЛПРОЕКТ г. Москва		
Нач. отд.	Альтшуллер					