ГОСУДАРСТВЕННЫЙ КОМИТЕТ СОВЕТА МИНИСТРОВ СССР

ПО ДЕЛАМ СТРОИТЕЛЬСТВА

/ГОССТРОЙ СССР/

ТИПОВЫЕ КОНСТРУКЦИИ И ДЕТАЛИ ЗДАНИЙ И СООРУЖЕНИЙ

СЕРИЯ 1.494-29

ВОЗДУХОРАСПРЕДЕЛИТЕЛИ АЛЮМИНИЕВЫЕ ДВУХСТРУИНЫЕ ШЕСТИДИФФУЗОРНЫЕ ПРЯМОУГОЛЬНОГО СЕЧЕНИЯ ТИП ВДШ$_{п}$А

РАБОЧИЕ ЧЕРТЕЖИ

gost.e-ecolog.ru

Госстрой СССР
Тбилисский филиал ЦИТП
Типовой проект (серия)
№ 1-494-29
Заказ № 1303
Цена 2 руб. 10 коп
Тираж 2000
Дата "25" VIII 1978 г.

ГОСУДАРСТВЕННЫЙ КОМИТЕТ СОВЕТА МИНИСТРОВ СССР
ПО ДЕЛАМ СТРОИТЕЛЬСТВА
/ГОССТРОЙ СССР/

ТИПОВЫЕ КОНСТРУКЦИИ И ДЕТАЛИ ЗДАНИЙ И СООРУЖЕНИЙ

СЕРИЯ 1.494-29

ВОЗДУХОРАСПРЕДЕЛИТЕЛИ АЛЮМИНИЕВЫЕ ДВУХСТРУЙНЫЕ ШЕСТИДИФФУЗОРНЫЕ ПРЯМОУГОЛЬНОГО СЕЧЕНИЯ ТИП ВДШ$_{п}$А

РАБОЧИЕ ЧЕРТЕЖИ

РАЗРАБОТАНЫ
ГОСУДАРСТВЕННЫМ ПРОЕКТНЫМ ИНСТИТУТОМ
ПРОЕКТПРОМВЕНТИЛЯЦИЯ
ГЛАВНЫЙ ИНЖЕНЕР П.ОВЧИННИКОВ

УТВЕРЖДЕНЫ
И ВВЕДЕНЫ В ДЕЙСТВИЕ
С 1 ЯНВАРЯ 1978 г.
ГЛАВПРОМСТРОЙПРОЕКТОМ
ГОССТРОЯ СССР
ПРИКАЗ N 51 ОТ 30 XII 1977 г.

Серия 1.494-29

Содержание.

Обозначение	Наименование	Стр.
1	2	3
	Титульный лист	1
	Содержание альбома	2
ВДШп А.Д.	Воздухораспределители алюминиевые двухструйные шестидиффузорные прямоугольного сечения тип ВДШ и А. Технические требов.	3
ВДШп А8-0201	Связь. Деталь.	
ВДШп А2	Воздухораспределитель ВДШп А. Спецификация	4
ВДШп А2-01	Рассекатель. Спецификация	
ВДШп А2-02	Фланец. Спецификация	
ВДШп А2-03	Патрубок. Спецификация	
ВДШп А2 СБ	Воздухораспределитель ВДШп А. Сборочный чертеж	5
ВДШп А2-01СБ	Рассекатель. Сборочный чертеж.	
ВДШп А2-0101	Лист. Деталь	6
ВДШп А2-0102	Лист. Деталь	
ВДШп А2-0103	Лист. Деталь.	
ВДШп А2-0104	Лист. Деталь	
ВДШп А2-0105	Лист. Деталь.	7
ВДШп А2-0106	Ребро. Деталь.	
ВДШп А2-0107	Ребро. Деталь.	
ВДШп А2-0108	Ушко. Деталь.	
ВДШп А2-0301	Патрубок. Деталь	8
ВДШп А2-0302	Фланец. Деталь	
ВДШп А2-0001	Боковина. Деталь	
ВДШп А3	Воздухораспределитель ВДШп А. Спецификация	9
ВДШп А3-01	Рассекатель. Спецификация	
ВДШп А3-02	Фланец. Спецификация	
ВДШп А3-03	Патрубок. Спецификация.	
ВДШп А3 СБ	Воздухораспределитель ВДШп А. Сборочный чертеж	10
ВДШп А3-01СБ	Рассекатель. Сборочный чертеж	
ВДШп А3-0101	Лист. Деталь	11
[illegible]п А3-0102	Лист. Деталь	
[illegible] А3-0103	Лист. Деталь	
ВДШп А3-0104	Лист. Деталь.	

1	2	3
ВДШп А3-0105	Лист. Деталь	12
ВДШп А3-0106	Ребро. Деталь	
ВДШп А3-0107	Ребро. Деталь.	
ВДШп А4-0101	Лист. Деталь.	
ВДШп А3-0301	Патрубок. Деталь.	13
ВДШп А3-0302	Фланец. Деталь	
ВДШп А3-0001	Боковина. Деталь.	
ВДШп А3-0201	Связь. Деталь.	14
ВДШп А4-0201	Связь. Деталь	
ВДШп А5-0201	Связь. Деталь.	
ВДШп А6-0201	Связь. Деталь.	
ВДШп-А4	Воздухораспределитель ВДШп А. Спецификация	15
ВДШп А4-01	Рассекатель. Спецификация.	
ВДШп А4-02	Фланец. Спецификация.	
ВДШп А4-03	Патрубок. Спецификация.	
ВДШп А4 СБ	Воздухораспределитель ВДШп А. Сборочный чертеж.	16
ВДШп А4-01СБ	Рассекатель. Сборочный чертеж.	
ВДШп А4-0102	Лист. Деталь.	17
ВДШп А4-0103	Лист. Деталь.	
ВДШп А4-0104	Лист. Деталь.	
ВДШп А4-0105	Лист. Деталь.	
ВДШп А4-0301	Патрубок. Деталь.	18
ВДШп А4-0302	Фланец. Деталь.	
ВДШп А4-0001	Боковина. Деталь.	
ВДШп А5	Воздухораспределитель ВДШп А. Спецификация	19
ВДШп А5-01	Рассекатель. Спецификация	
ВДШп А5-02	Фланец. Спецификация.	
ВДШп А5-03	Патрубок. Спецификация.	
ВДШп А5 СБ	Воздухораспределитель ВДШп А. Сборочный чертеж.	20
ВДШп А5-01СБ	Рассекатель. Сборочный чертеж.	
ВДШп А4-0106	Ребро. Деталь.	21

1	2	3
[illegible]Шп А4-0107	Ребро. Деталь	21
ВДШп А5-0101	Лист. Деталь	
ВДШп А5-0102	Лист. Деталь.	
ВДШп А5-0103	Лист. Деталь.	22
ВДШп А5-0104	Лист. Деталь.	
ВДШп А5-0105	Лист. Деталь	
ВДШп А5-0106	Ребро. Деталь	
ВДШп А5-0301	Патрубок. Деталь.	23
ВДШп А5-0302	Фланец. Деталь	
ВДШп А5-0001	Боковина. Деталь.	
ВДШп А6	Воздухораспределитель ВДШп А. Спецификация	24
ВДШп А6-01	Рассекатель. Спецификация	
ВДШп А6-02	Фланец. Спецификация	
ВДШп А6-03	Патрубок. Спецификация	
ВДШп А6-СБ	Воздухораспределитель ВДШп А. Сборочный чертеж	25
ВДШп А6-01СБ	Рассекатель. Сборочный чертеж	
ВДШп А5-0107	Ребро. Деталь	26
ВДШп А6-0101	Лист. Деталь	
ВДШп А6-0102	Лист. Деталь	
ВДШп А6-0103	Лист. Деталь.	
ВДШп А6-0104	Лист. Деталь	27
ВДШп А6-0105	Лист. Деталь	
ВДШп А6-0106	Ребро. Деталь.	
ВДШп А6-0107	Ребро. Деталь.	
ВДШп А6-0301	Патрубок. Деталь.	28
ВДШп А6-0302	Фланец. Деталь.	
ВДШп А6-0001	Боковина. Деталь.	
ВДШп А8	Воздухораспределитель ВДШп А. Спецификация.	29
ВДШп А8-01	Рассекатель. Спецификация.	
ВДШп А8-02	Фланец. Спецификация.	

1	2	3
ВДШп А8-03	Патрубок. Спецификация	29
ВДШп А8 СБ	Воздухораспределитель ВДШп А. Сборочный чертеж	30
ВДШп А8-01СБ	Рассекатель. Сборочный чертеж	
ВДШп А8-0101	Лист. Деталь.	31
ВДШп А8-0102	Лист. Деталь.	
ВДШп А8-0103	Лист. Деталь.	
ВДШп А8-0104	Лист. Деталь.	
ВДШп А8-0105	Лист. Деталь.	32
ВДШп А8-0106	Ребро. Деталь.	
ВДШп А8-0107	Ребро. Деталь.	
ВДШп А2-0201	Связь. Деталь.	
ВДШп А8-0301	Патрубок. Деталь.	33
ВДШп А8-0302	Фланец. Деталь.	
ВДШп А8-0001	Боковина. Деталь.	

Серия 1,494-29

Воздухораспределители алюминиевые двухструйные шестидиффузорные тип ВДШп А предназначены для подачи приточного воздуха в верхнюю зону помещения.

Воздухораспределители устанавливаются в производственных и административно-бытовых помещениях, к которым предъявляются повышенные эстетические требования. В настоящей серии даны рабочие чертежи шести размеров воздухораспределителей (см. табл.) Установка и крепление воздухораспределителей показаны на рис. 1 и 2

Подбор воздухораспределителей при проектировании производить в соответствии с „Инструкцией по выбору и расчету систем воздухораспределения" серии А3-669

Обозначение	Размеры в мм.						Масса кг
	do	Б	В	Н	Н1	Н2	
ВДШп А2	250	480	530	65	141	358	7,8
ВДШп А3	315	610	660	82	158	386	11,3
ВДШп А4	400	780	830	104	201	444	15,8
ВДШп А5	500	980	1030	130	227	450	26,8
ВДШп А6	630	1240	1290	164	261	534	39,2
ВДШп А8	800	1580	1630	207	304	617	58,0

В проектной документации и заказе на воздухораспределители, в зависимости от их размеров, производится следующая запись дробью, в числителе которой указывается обозначение воздухораспределителя по таблице,

Изм.	Лист	№ докум.	Подп.	Дата	ВДШп АД			
Разраб.		Пронский			Воздухораспределители алюминиевые двухструйные шестидиффузорные прямоугольного сечения тип ВДШп А Технические требования	Лит.	Лист	Листов
Пров.		Игофонов				И	1	2
Нач. отд.		Вейзерман				ММСС СССР Главпромвентиляция Гипроектпромвентиляция		
Н. контр.		Зейликман						
Утв.		Каган						

Копировал Формат 11

Подп. и дата | Взам. инв. № | Инв. № дубл. | Подп. и дата

а в знаменателе настоящая серия

Пример:

Воздухораспределитель диаметром do = 630 мм, имеющий обозначение ВДШп А6;

Воздухораспределитель $\frac{\text{ВДШп А6}}{1.494\text{-}29}$

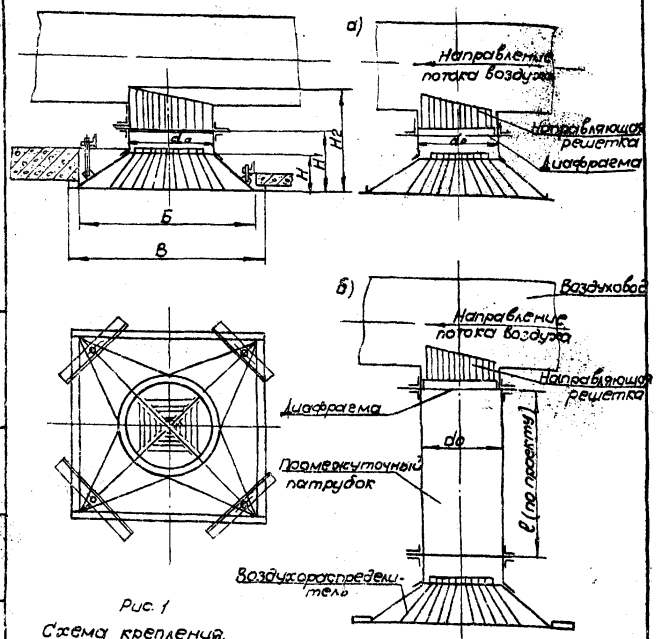

Рис. 1
Схема крепления.

Рис. 2
Схема установки:
а - непосредственно на воздуховоде;
б - на воздуховоде через промежуточный патрубок

Изм.	Лист	№ докум.	Подп.	Дата	ВДШп А. Д.	Лист 2.

Копировал Формат 11

Подп. и дата | Взам. инв. № | Инв. № дубл. | Подп. и дата

Технические требования.

1. Детали и сборочные единицы должны изготавливаться в соответствии с требованиями рабочих чертежей и настоящих технических требований.
2. Неуказанные предельные отклонения размеров: отверстий по А7; валов по В7: остальных по СМ7 в соответствии с ОСТ 1010 и ГОСТ 2689-54.
3. Сварку деталей из алюминиевого сплава вести в среде аргона марки А по ГОСТ 10157-73 электродной проволокой СвАМГ3 по ГОСТ 7871-75.
4. Места наложения сварочных швов для алюминиевых сплавов должны быть очищены от масла, краски и загрязнений, а для черной стали также от окалины и ржавчины.
5. Контроль качества сварочных швов производится по п.1 табл.1 ГОСТ 3242-69, причем для сборочных единиц из черной стали последний производится до грунтовки.
6. Вмятины и погнутости деталей и сборочных единиц не допускаются.
7. Детали и сборочные единицы, изготовленные из черной стали входящие в воздухораспределитель должны быть покрыты грунтовкой обладающей хорошей адгезией к металлу.
8. Слой грунтовки должен быть ровным без подтеков, пятен, морщин, пузырей и приставших загрязнений.
9. При отправке потребителю воздухораспределители, в зависимости от способа транспортирования, должны быть упакованы в соответствующую тару, обеспечивающую их сохранность от механических повреждений и атмосферных воздействий.

Изм.	Лист	№ докум.	Подп.	Дата	ВДШп А. Д	Лист 3

Копировал Формат: 11

Подп. и дата | Взам. инв. № | Инв. № дубл. | Подп. и дата

ВДШп А8-0201

А (V)

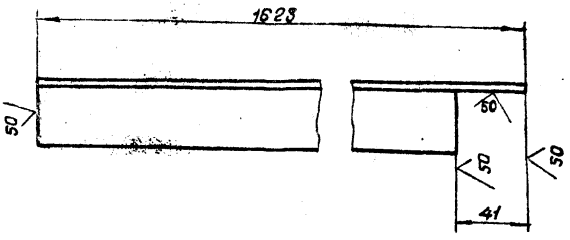

Изм.	Лист	№ докум.	Подп.	Дата	ВДШп А8-0201			
Разраб.		Щеглова			Связь	Лит.	Масса	Масштаб
Пров.		Пронский				И	1,06	1:2
Т. контр.		Граевский				Лист	Листов 1	
Н. контр.		Пронский			Уголок П-50-182 ГОСТ 13737-68 АМг 2М ГОСТ 8617-75	ММСС СССР Главпромвентиляция Гипроектпромвентиляция		
Утв.		Зейликман						

Копировал Формат 11

Подп. и дата | Взам. инв. № | Инв. № дубл. | Подп. и дата

Серия 1.494-29

Формат	Зона	Поз.	Обозначение	Наименование	Кол.	Примечание
				Документация		
22			ВДШп А2 СБ	Сборочный чертеж		
*			ВДШп А. 1	Технические требования		*Н.11,11.1
				Сборочные единицы		
11		1	ВДШп А2-01	Рассекатель	1	
11		2	ВДШп А2-02	Фланец	1	
12		3	ВДШк 2-03			
			Серия 4.904-29. лист 8	Диафрагма	1	
11		4	ВДШп А2-03	Патрубок	1	
12		5	НР2 Серия 4.904-29 лист 18	Направляющая решетка	1	
				Детали		
12		6	ВДШп А2-0001	Боковина	4	
64		7	ВДШп А2-0002	Прокладка 10х20		
				Резина губчатая		
				ТУ38-5-1206-68		
				ℓ = 2035	1	0,24 кг
				Прочие изделия		
		8		Заклепка комбинированная ф5 СТД 984		
				ТУ36-1598-72	46	

Изм.	Лист	№ докум.	Подп.	Дата	ВДШп А2			
Разраб.		Щеглова			Воздухораспределитель ВДШп А	Лит.	Лист	Листов 1
Пров.		Пронский				ММСС СССР Главпромвентиляция типпроектпромвентиляция		
Н. контр.		Пронский						
Утв.		Зеблицман						

Копировал: Формат А4

Формат	Зона	Поз.	Обозначение	Наименование	Кол.	Примечание
				Документация		
22			ВДШп А2-01 СБ	Сборочный чертеж		
				Детали		
11		1	ВДШп А2-0101	Лист	4	
11		2	ВДШп А2-0102	Лист	4	
11		3	ВДШп А2-0103	Лист	4	
11		4	ВДШп А2-0104	Лист	4	
11		5	ВДШп А2-0105	Лист	4	
11		6	ВДШп А2-0106	Ребро	1	
11		7	ВДШп А2-0107	Ребро	1	
11		8	ВДШп А2-0108	Ушко	4	

Изм.	Лист	№ докум.	Подп.	Дата	ВДШп А2-01			
Разраб.		Гарбунова			Рассекатель	Лит.	Лист	Листов
Пров.		Пронский				ММСС СССР Главпромвентиляция типпроектпромвентиляция		
Н. контр.		Граевский						
Утв.		Зеблицман						

Копировал: Формат А4

ВДШп А2-02

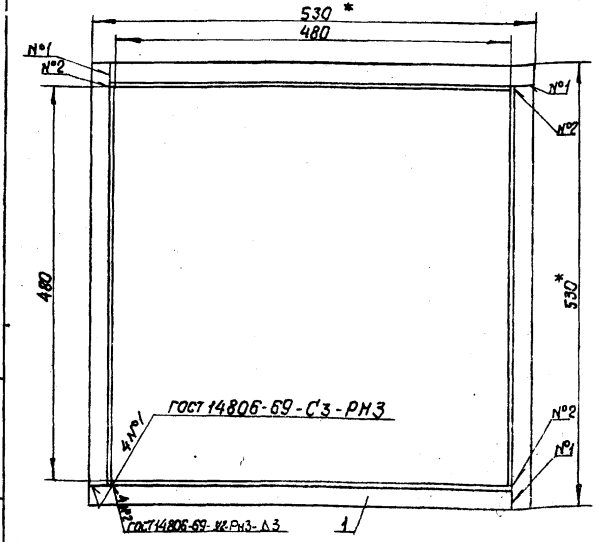

* Размеры для справок.

Формат	Зона	Поз.	Обозначение	Наименование	Кол.	Примечание
				Детали		
11		1	ВДШп А2-0201	Связь	4	

Изм.	Лист	№ докум.	Подп.	Дата	ВДШп А2-02			
Разраб.		Щеглова			Фланец	Лит.	Масса 0,56	Масштаб 1:5
Пров.		Пронский						
Т. контр.		Пронский				Листов 1		
Н. контр.						ССС вентиляция вомвентиляц		
Утв.								

Копировал: Формат А4

ВДШп А3-03

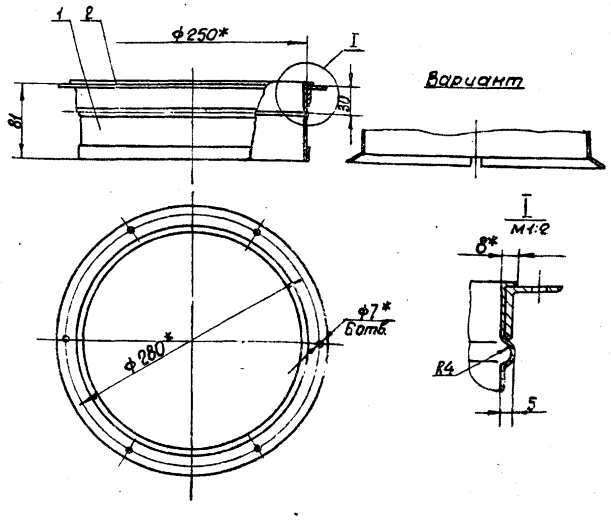

* Размеры для справок

Формат	Зона	Поз.	Обозначение	Наименование	Кол.	Примечание
				Детали		
4		1	ВДШп А3-0301	Патрубок	1	
11		2	ВДШп А3-0302	Фланец	1	

Изм.	Лист	№ докум.	Подп.	Дата	ВДШп А2-03			
					Патрубок	Лит.	Масса 0,78	Масштаб 1:5
						Лист		
						ММСС		

Копировал: Формат А4

Серия 1.494-29

ВДШп А2 СБ

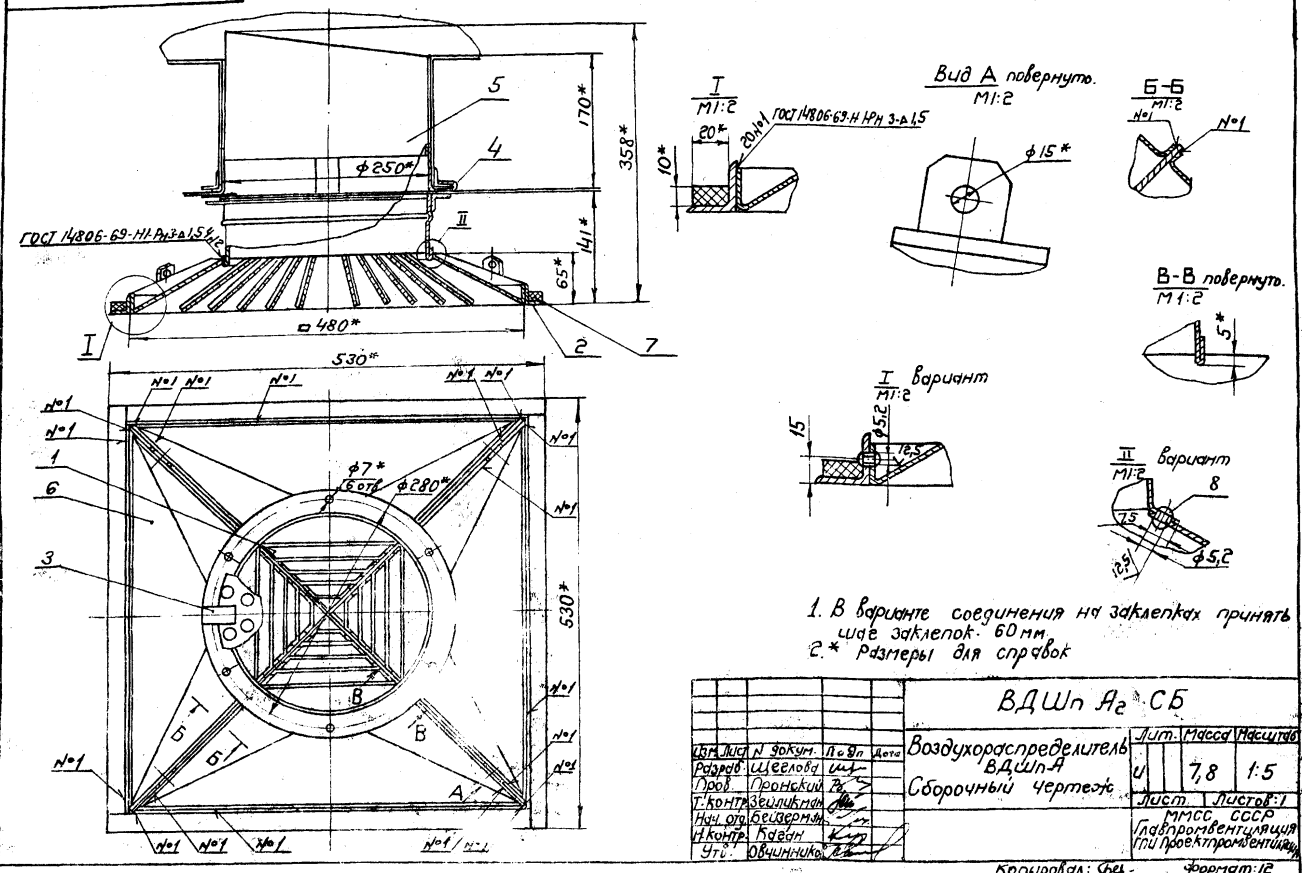

1. В варианте соединения на заклепках принять шаг заклепок 60 мм.
2.* Размеры для справок

Изм.	Лист	№ докум.	Подп.	Дата	ВДШп А2 СБ	Лит.	Масса	Масштаб
Разраб.		Щеглова			Воздухораспределитель ВДШп А Сборочный чертеж	И	7,8	1:5
Пров.		Пронский				Лист	Листов: 1	
Т. контр.		Зейликман				ММСС СССР Главпромвентиляция ГПИ Проектпромвентиляция		
Нач. отд.		Бейзерман						
Н. контр.		Каган						
Утв.		Овчинников						

Копировал: Бер- Формат: 12

ВДШп А2-01 СБ

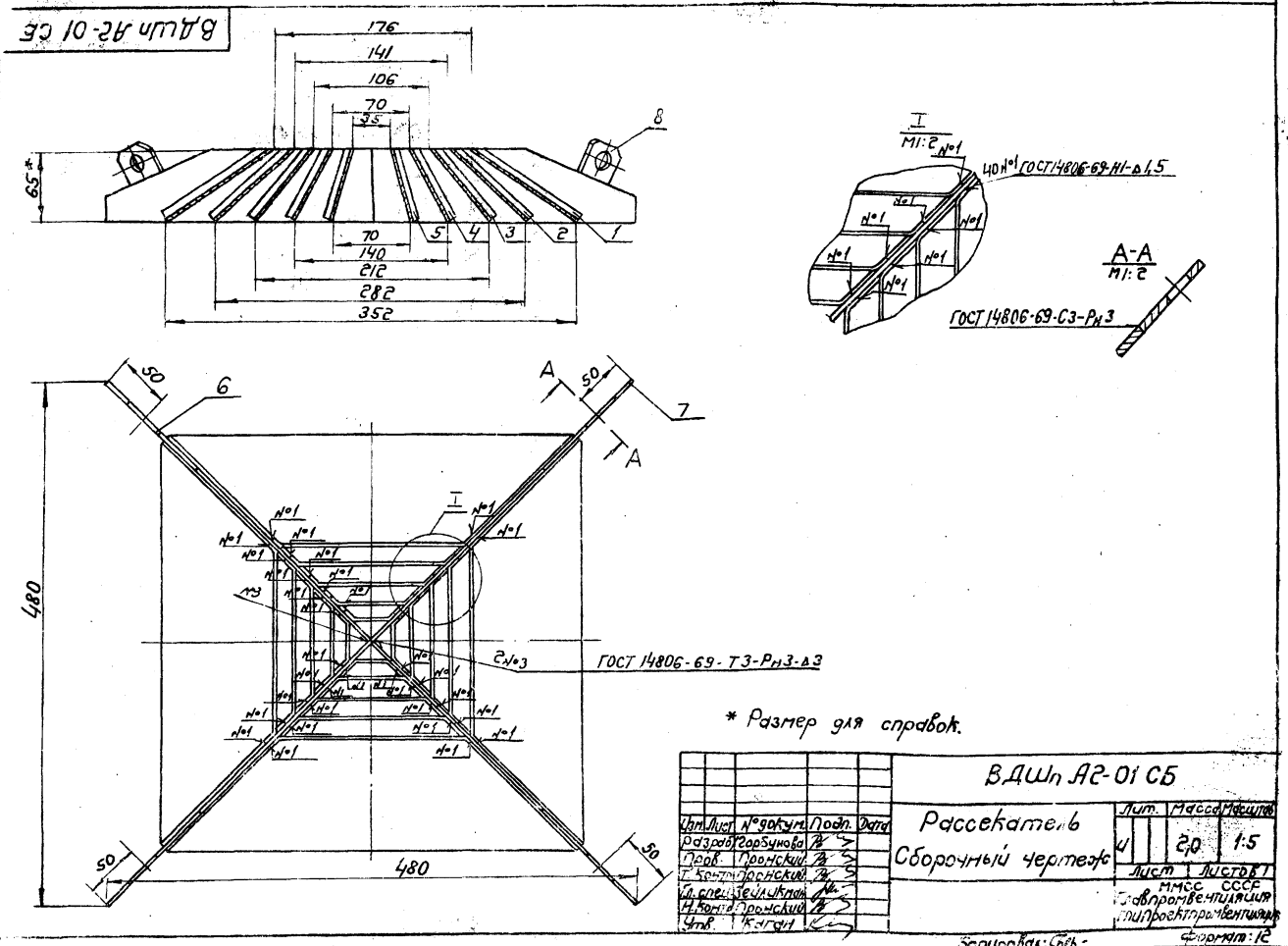

* Размер для справок.

Изм.	Лист	№ докум.	Подп.	Дата	ВДШп А2-01 СБ	Лит.	Масса	Масштаб
Разраб.		Горбунова			Рассекатель Сборочный чертеж	И	2,0	1:5
Пров.		Пронский				Лист	Листов 1	
Т. контр.		Пронский				ММСС СССР Главпромвентиляция ГПИ Проектпромвентиляция		
Гл. спец.		Зейликман						
Н. контр.		Пронский						
Утв.		Каган						

Копировал: Бер- Формат: 12

ВДШп АГ-0101

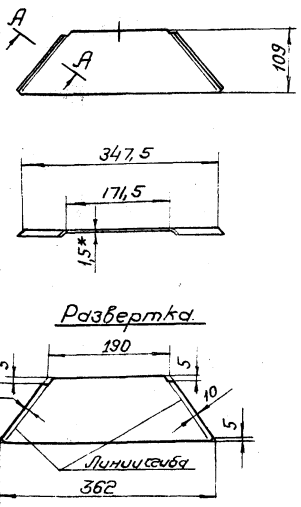

* Размер для справок.

Изм.	Лист	№ докум.	Подп.	Дата
Разраб.	Горбунова			
Пров.	Пронский			
Т.контр.	Пронский			
Н.контр.	Пронский			
Утв.	Зейликман			

ВДШп АГ-0101

Лист

Лит.	Масса	Масштаб
И	0,12	1:5

Лист | Листов 1

Лист АМ-ГМ-1,5 ГОСТ 12592-67

ГМСС СССР Главпромвентиляция ГПИ Проектпромвентиляция

Копировал Без- формат 11

ВДШп АГ-0102

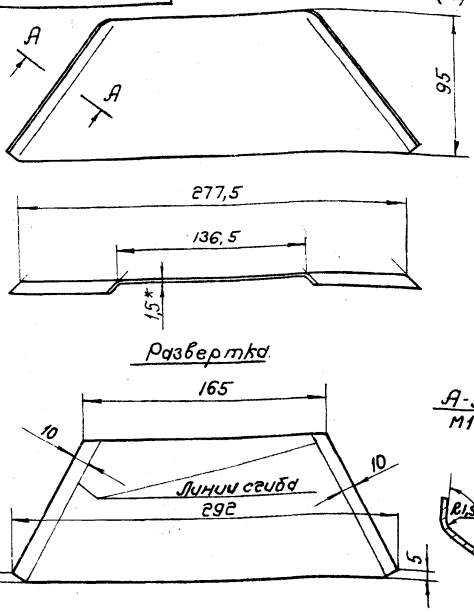

* Размер для справок.

Изм.	Лист	№ докум.	Подп.	Дата
Разраб.	Горбунова			
Пров.	Пронский			
Т.контр.	Пронский			
Н.контр.	Пронский			
Утв.	Зейликман			

ВДШп АГ-0102

Лист

Лит.	Масса	Масштаб
И	0,09	1:2

Лист | Листов 1

Лист АМ-ГМ-1,5 ГОСТ 12592-67

ГМСС СССР Главпромвентиляция ГПИ Проектпромвентиляция

Копировал Без- формат 11

ВДШп АГ-0103

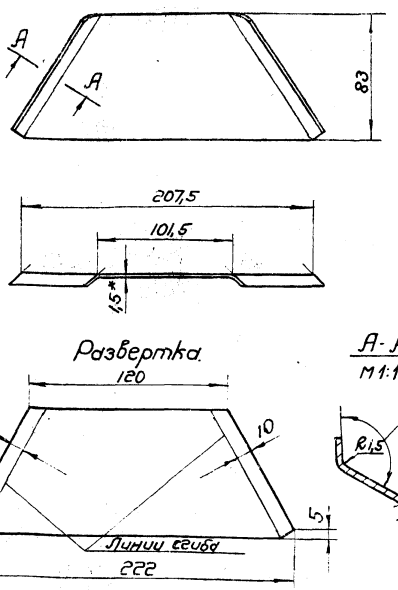

* Размер для справок.

Изм.	Лист	№ докум.	Подп.	Дата
Разраб.	Горбунова			
Пров.	Пронский			
Т.контр.	Пронский			
Н.контр.	Пронский			
Утв.	Зейликман			

ВДШп АГ-0103

Лист

Лит.	Масса	Масштаб
И	0,06	1:2

Лист | Листов 1

Лист АМ-ГМ-1,5 ГОСТ 12592-67

ГМСС СССР Главпромвентиляция ГПИ Проектпромвентиляция

Копировал Без- формат 11

ВДШп АГ-0104

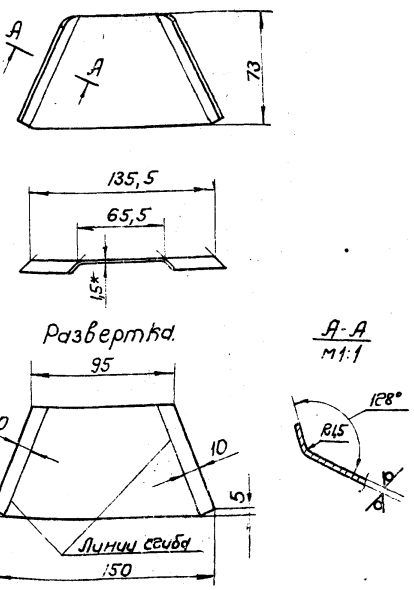

* Размер для справок.

Изм.	Лист	№ докум.	Подп.	Дата
Разраб.	Горбунова			
Пров.	Пронский			
Т.контр.	Пронский			
Н.контр.	Пронский			
Утв.	Зейликман			

ВДШп АГ-0104

Лист

Лит.	Масса	Масштаб
И	0,04	1:2

Лист | Листов 1

Лист АМ-ГМ-1,5 ГОСТ 12592-67

ГМСС СССР Главпромвентиляция ГПИ Проектпромвентиляция

Копировал Без- формат 11

ВДШпА2-0105

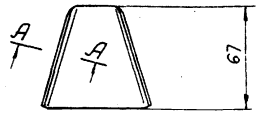

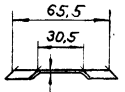

Развертка

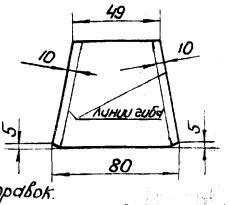

А-А
М1:1

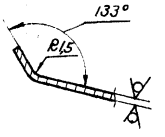

* Размер для справок.

					ВДШпА2-0105		
Изм.	Лист	№ докум.	Подп.	Дата			
Разраб.		Горбунова			Лист	Лит.	Масса	Масштаб
Пров.		Пронский				У	0,02	1:2
Т. контр.		Пронский				Лист	Листов 1
Н. контр.		Пронский			Лист АМг 2М-1,5 ГОСТ 12592-67	МПСС СССР Главпромвентиляция ГПИ Проектпромвентиляция	
Утв.		Зейликман					

Копировал Бф. Формат 11

ВДШпА2-0106

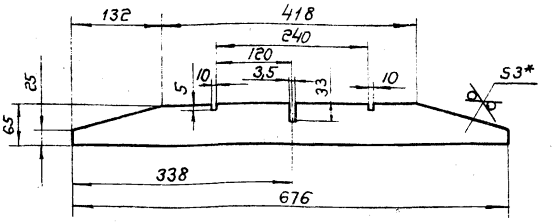

* Размер для справок.

					ВДШпА2-0106		
Изм.	Лист	№ докум.	Подп.	Дата			
Разраб.		Горбунова			Ребро	Лит.	Масса	Масштаб
Пров.		Пронский				У	0,3	1:5
Т. контр.		Пронский				Лист	Листов 1
Н. контр.		Пронский			Лист АМг 2М-3 ГОСТ 12592-67	МПСС СССР Главпромвентиляция ГПИ Проектпромвентиляция	
Утв.		Зейликман					

Копировал Бф. Формат 11

ВДШпА2-0107

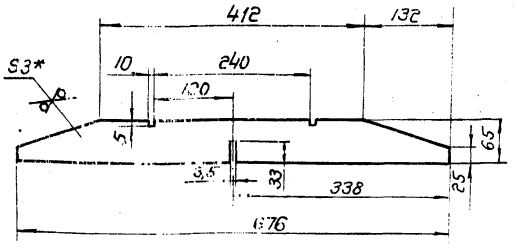

* Размер для справок.

					ВДШпА2-0107		
Изм.	Лист	№ докум.	Подп.	Дата			
Разраб.		Горбунова			Ребро	Лит.	Масса	Масштаб
Пров.		Пронский				У	0,3	1:5
Т. контр.		Пронский				Лист	Листов 1
Н. контр.		Пронский			Лист АМг 2М-3 ГОСТ 12592-67	МПСС СССР Главпромвентиляция ГПИ Проектпромвентиляция	
Утв.		Зейликман					

Копировал Бф. Формат 11

ВДШпА2-0108

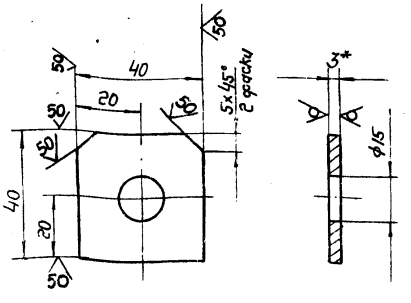

* Размер для справок.

					ВДШпА2-0108		
Изм.	Лист	№ докум.	Подп.	Дата			
Разраб.		Горбунова			Ушко	Лит.	Масса	Масштаб
Пров.		Пронский				У	0,01	1:1
Т. контр.		Пронский				Лист	Листов 1
Н. контр.		Пронский			Лист АМ2М-3 ГОСТ 12592-67	МПСС СССР Главпромвентиляция ГПИ Проектпромвентиляция	
Утв.		Зейликман					

Копировал Бф. Формат

Серия 1.494-29

ВДШп А2-0301

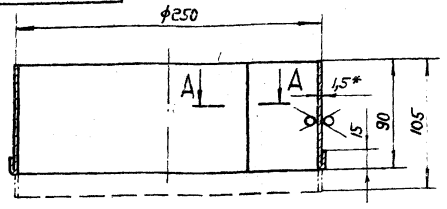

Вариант

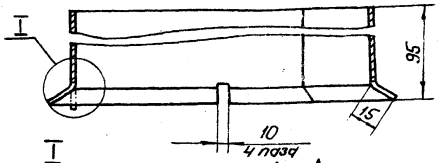

I
М2:1

А–А
М1:1

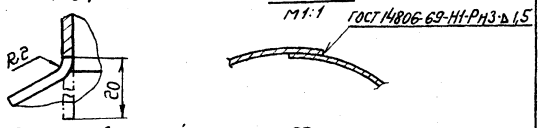

1. Длина развернутой детали - 792 мм
2.* Размер для справок.

Изм.	Лист	№ докум.	Подп.	Дата	ВДШп А2-0301	Лит.	Масса	Масштаб
Разраб.		Щеглова			Патрубок	И	0,34	1:2,5
Пров.		Пронский				Лист	Листов 1	
Контр.		Пронский			Лист АМг 2М-1,5 ГОСТ 12592-67	ММСС СССР Главпромвентиляция ГПИ Проектпромвентиляция		
Н. контр.		Пронский						
Утв.		Зейликман						

Копировал: Бер- Формат: 11

ВДШп А2-0302

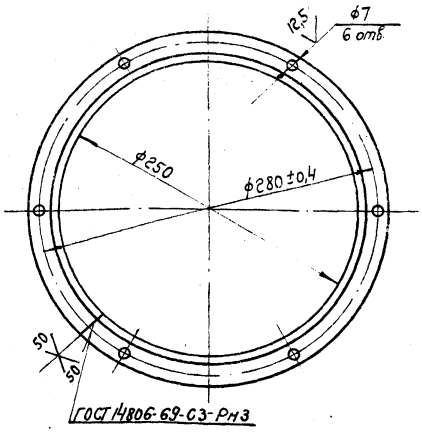

Длина развернутой детали - 832 мм.

Изм.	Лист	№ докум.	Подп.	Дата	ВДШп А2-0302	Лит.	Масса	Масштаб
Разраб.		Щеглова			Фланец	И	0,44	1:2,5
Пров.		Пронский				Лист	Листов 1	
Т. контр.		Пронский			Уголок П50-98 ГОСТ 13737-68 АМ2М ГОСТ 8617-75	ММСС СССР Главпромвентиляция ГПИ Проектпромвентиляция		
Н. контр.		Пронский						
Утв.		Зейликман						

Копировал: Бер- Формат: 11

ВДШп А2-0001

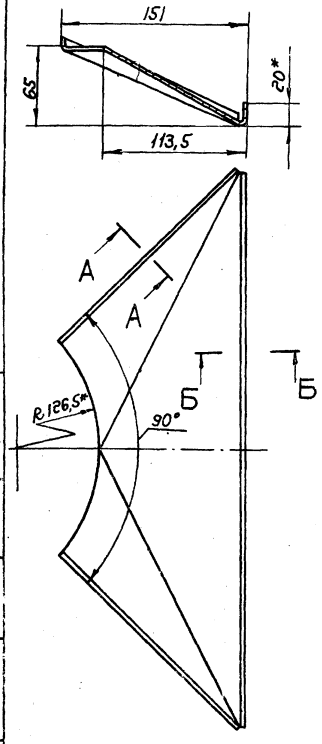

Развертка

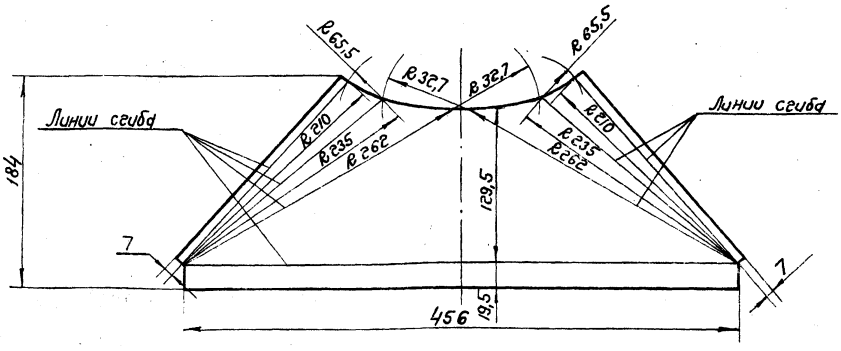

А–А повернуто. Б–Б
М1:1 М1:1

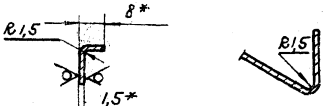

* Размеры для справок.

Изм.	Лист	№ докум.	Подп.	Дата	ВДШп А2-0001	Лит.	Масса	Масштаб
Разраб.		Щеглова			Боковина	И	0,2	1:2,5
Пров.		Пронский				Лист	Листов 1	
Т. контр.		Пронский			Лист АМг 2М-1,5 ГОСТ 12592-68	ММСС СССР Главпромвентиляция ГПИ Проектпромвентиляция		
		...ский						
		...ликман						

Копировал: Бер- Формат: 12

Серия 1.494-29.

Формат	Зона	Поз.	Обозначение	Наименование	Кол.	Примечание
				Документация		
22			ВДШп А3 СБ	Сборочный чертеж		
*			ВДШп А, Д	Технические требования		1,11,11,11
				Сборочные единицы		
11		1	ВДШп А3-01	Рассекатель	1	
11		2	ВДШп А3-02	Фланец	1	
12		3	ВДШк 3-03			
			Серия 4.904-29 лист 8	Диафрагма	1	
11		4	ВДШп А3-03	Патрубок	1	
12		5	НРЗ Серия 4.904-29 лист 18	Направляющая решетка	1	
				Детали		
12		6	ВДШп А3-0001	Боковина	4	
64		7	ВДШп А3-0002	Прокладка 10х20		
				Резина губчатая		
				ТУ 38-5-1206-68		
				ℓ = 2555	1	0,308 кг
				Прочие изделия		
		8		Заклепка комбинированная ф5 стд 984		
				ТУ 36-1598-72	58	

ВДШп А3

Воздухораспределитель ВДШп А.

Разраб. Щеглова; Пров. Пронский; Н.контр. Пронский; Утв. Зейликман

Лит. | Лист | Листов 1

ММСС СССР Главпромвентиляция ГПИ Проектпромвентиляция

Копировал: Бер. Формат: 11

Инв.№ подл. | Подп. и дата | Взам. инв.№ | Инв.№ дубл. | Подп. и дата

Формат	Зона	Поз.	Обозначение	Наименование	Кол.	Примечание
				Документация		
22			ВДШп А3-01 СБ	Сборочный чертеж		
				Детали		
11		1	ВДШп А3-0101	Лист	4	
11		2	ВДШп А3-0102	Лист	4	
11		3	ВДШп А3-0103	Лист	4	
11		4	ВДШп А3-0104	Лист	4	
11		5	ВДШп А3-0105	Лист	4	
11		6	ВДШп А3-0106	Ребро	1	
11		7	ВДШп А3-0107	Ребро	1	
11		8	ВДШп А2-0108	Ушко	4	

ВДШп А3-01

Рассекатель

Разраб. Горбунова; Пров. Пронский; Н.контр. Пронский; Утв. Зейликман

Лит. | Лист 1 | Листов 1

ММСС СССР Главпромвентиляция ГПИ Проектпромвентиляция

Копировал: Бер. Формат: 11

Инв.№ подл. | Подп. и дата | Взам. инв.№ | Инв.№ дубл. | Подп. и дата

ВДШп А3-02

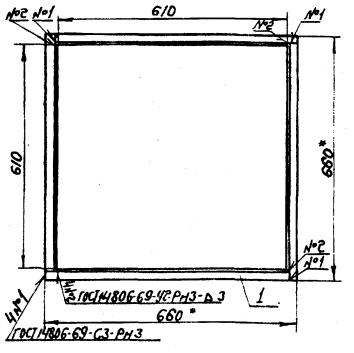

* Размеры для справок.

Формат	Зона	Поз.	Обозначение	Наименование	Кол.	Примечание
				Детали		
11		1	ВДШп А3-0201	Связь	4	

ВДШп А3-02

Фланец

Разраб. Щеглова; Пров. Пронский; Т.контр. Пронский; Гл.спец. Зейликман; Н.контр. Пронский; Утв. Кдеян

Лит. | Масса 1,32 | Масштаб 1:10

Лист | Листов 1

ММСС СССР Главпромвентиляция ГПИ Проектпромвентиляция

Копировал: Бер. Формат: 11

Инв.№ подл. | Подп. и дата | Взам. инв.№ | Инв.№ дубл. | Подп. и дата

ВДШп А3-03

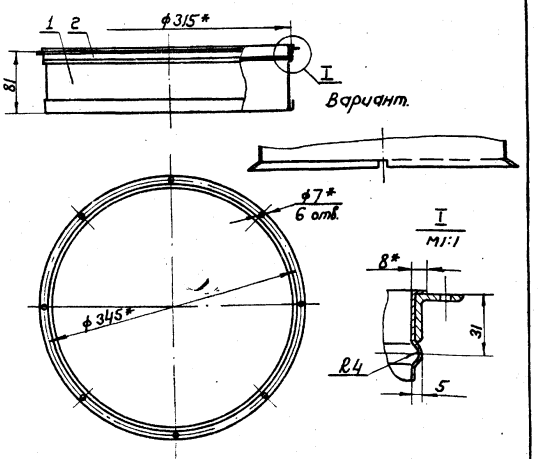

Формат	Зона	Поз.	Обозначение	Наименование	Кол.	Примечание
				Детали		
11		1	ВДШп А3-0301	Патрубок	1	
11		2	ВДШп А3-0302	Фланец	1	

ВДШп А3-03

Патрубок

Разраб. Щеглова; Пров. Пронский; Т.контр. Пронский; Гл.спец. Зейликман; Н.контр. Пронский; Утв. Кдеян

Лит. | Масса 0,96 | Масштаб 1:5

Лист | Листов 1

ММСС СССР Главпромвентиляция ГПИ Проектпромвентиляция

Копировал: Бер. Формат: 11

Инв.№ подл. | Подп. и дата | Взам. инв.№ | Инв.№ дубл. | Подп. и дата

Серия 1.494-29

ВДШп А3 СБ

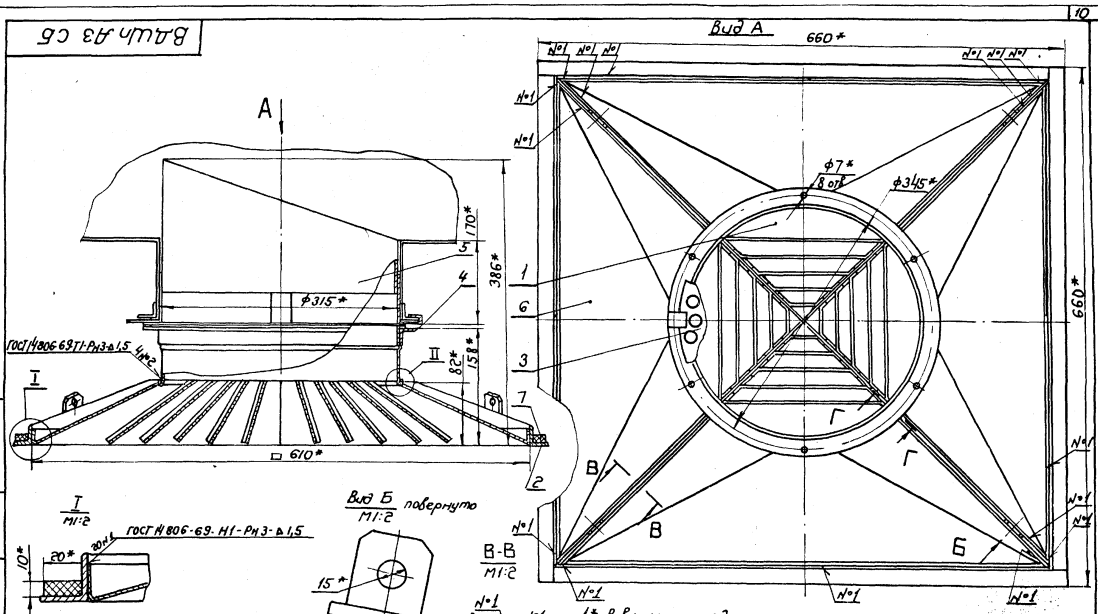

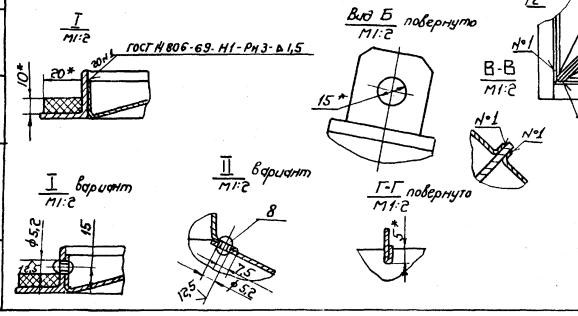

1* В варианте соединения на заклепках принять шаг заклепок - 60 мм.
2.* Размеры для справок

Изм.	Лист	№ докум.	Подп.	Дата
Разраб.		Щеглова		
Пров.		Пронский		
Т. контр.		Зейликман		
Нач. отд.		Бейзерман		
Н. контр.		Каган		
Утв.		Овчинников		

ВДШп А3 СБ

Воздухораспределитель ВДШп А. Сборочный чертеж

Лит.	Масса	Масштаб
И	11,3	1:5

Лист | Листов: 1

ММСС СССР Главпромвентиляция ГПИ Проектпромвентиляция

Копировал: Бер- Формат: 12

ВДШп А3-01 СБ

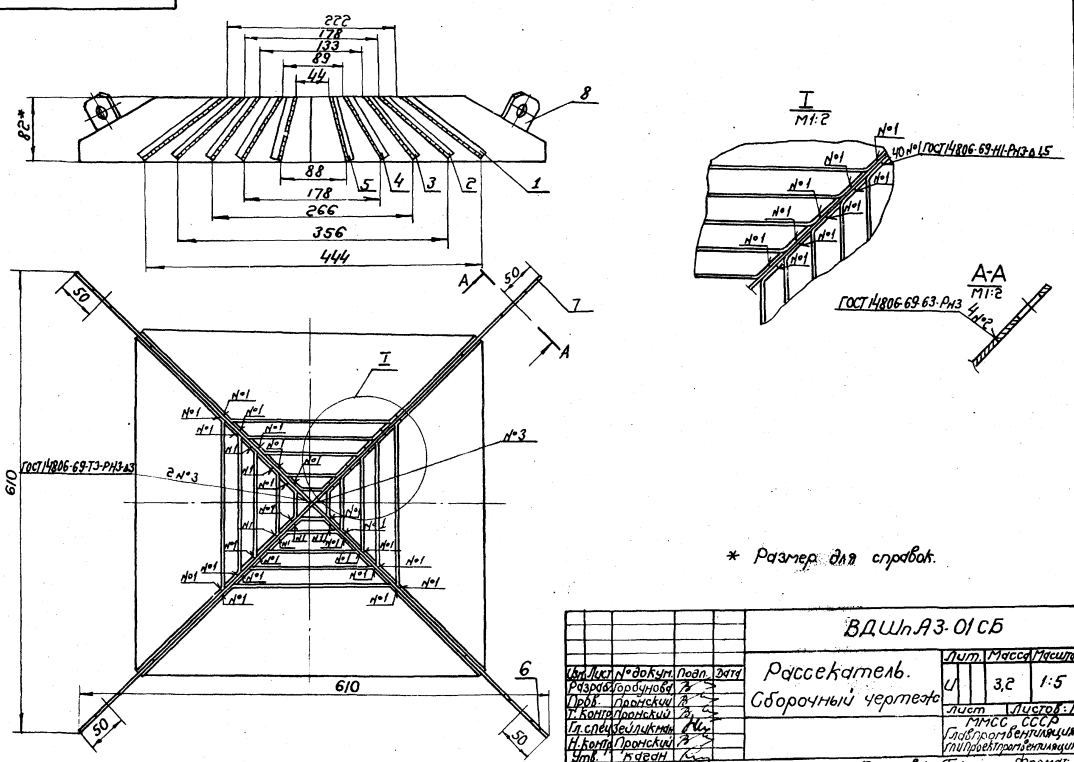

* Размер для справок.

Изм.	Лист	№ докум.	Подп.	Дата
Разраб.		Горбунова		
Пров.		Пронский		
Т. контр.		Пронский		
Гл. спец.		Зейликман		
Н. контр.		Пронский		
Утв.		Каган		

ВДШп А3-01 СБ

Рассекатель. Сборочный чертеж

Лит.	Масса	Масштаб
И	3,2	1:5

Лист | Листов: 1

ММСС СССР Главпромвентиляция ГПИ Проектпромвентиляция

Копировал: Бер- Формат: 12

Серия 1.494-29

ВДШп АЗ-0101

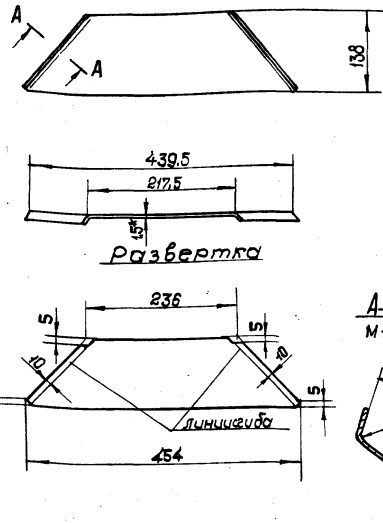

* Размер для справок

Изм. Лист	№ докум.	Подп.	Дата	ВДШп АЗ-0101	Лит.	Масса	Масштаб
Разраб.	Гордунова			Лист	И	0,22	1:5
Пров.	Пронский				Лист	Листов 1	
Т.контр.	Граевский				МИСС СССР Главпромвентиляция Типроектпромвентиляция		
Н.контр.	Пронский			Лист АМг 2М-1,5 ГОСТ 12592-67			
Утв.	Зедлитман						

Копировал | Формат 11

ВДШп АЗ-0102

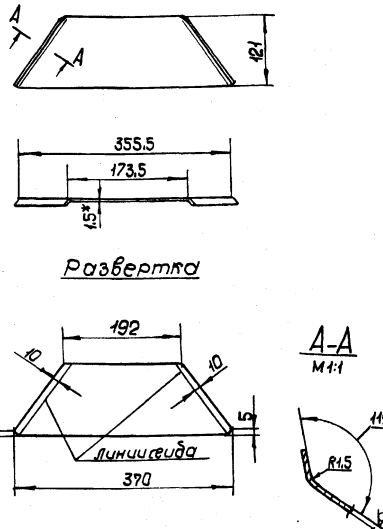

* Размер для справок

Изм. Лист	№ докум.	Подп.	Дата	ВДШп АЗ-0102	Лит.	Масса	Масштаб
Разраб.	Гордунова			Лист	И	0,14	1:5
Пров.	Пронский				Лист	Листов 1	
Т.контр.	Граевский				МИСС СССР Главпромвентиляция Типроектпромвентиляция		
Н.контр.	Пронский			Лист АМг 2М-1,5 ГОСТ 12592-67			
Утв.	Зедлитман						

Копировал | Формат 11

ВДШп АЗ-0103

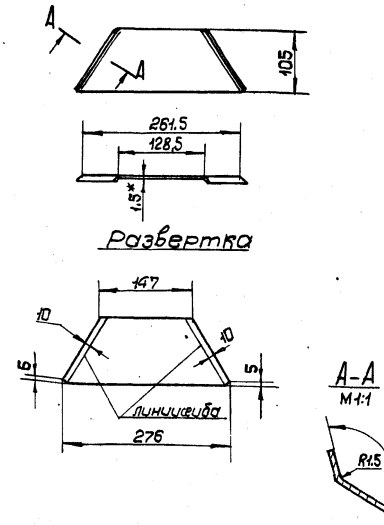

* Размер для справок

Изм. Лист	№ докум.	Подп.	Дата	ВДШп АЗ-0103	Лит.	Масса	Масштаб
Разраб.	Гордунова			Лист	И	0,09	1:5
Пров.	Пронский				Лист	Листов 1	
Т.контр.	Граевский				МИСС СССР Главпромвентиляция Типроектпромвентиляция		
Н.контр.	Пронский			Лист АМг 2М-1,5 ГОСТ 12592-67			
Утв.	Зедлитман						

Копировал | Формат 11

ВДШп АЗ-0104

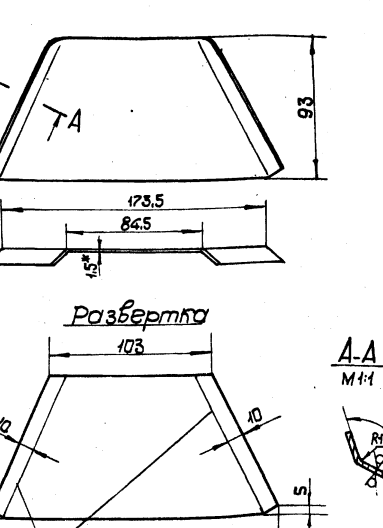

* Размер для справок

Изм. Лист	№ докум.	Подп.	Дата	ВДШп АЗ-0104	Лит.	Масса	Масштаб
Разраб.	Гордунова			Лист	И	0,05	1:2
Пров.	Пронский				Лист	Листов 1	
Т.контр.	Граевский				МИСС СССР Главпромвентиляция Типроектпромвентиляция		
Н.контр.	Пронский			Лист АМг 2М-1,5 ГОСТ 12592-67			
Утв.	Зедлитман						

Копировал | Формат 11

ВДШп А3-0105

50 √(√)

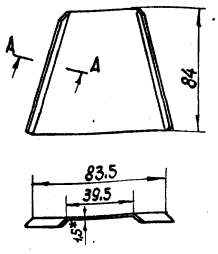

Развертка

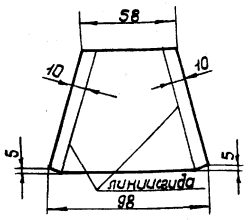

А - А
М 1:1

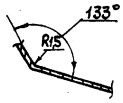

* Размер для справок

Изм.	Лист	№ докум.	Подп.	Дата
Разраб.		Гордунова		
Пров.		Пронский		
Т. контр.		Грачевский		
Н. контр.		Пронский		
Утв.		Зейликман		

ВДШп А3-0105

Лист

Лит.	Масса	Масштаб
И	0,03	1:2
Лист	Листов 1	

Лист АМг 2М-1,5 ГОСТ 12592-67

ММСС СССР Главпромвентиляция ГПИпроектпромвентиляция

Копировал

Формат А4

ВДШп А3-0106

12

50 √(√)

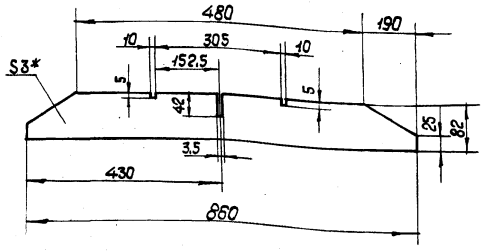

* Размер для справок

Изм.	Лист	№ докум.	Подп.	Дата
Разраб.		Гордунова		
Пров.		Пронский		
Т. контр.		Грачевский		
Н. контр.		Пронский		
Утв.		Зейликман		

ВДШп А3-0106

Ребро

Лит.	Масса	Масштаб
И	0,48	1:5
Лист	Листов 1	

Лист АМг 2М-3 ГОСТ 12592-67

ММСС СССР Главпромвентиляция ГПИпроектпромвентиляция

Копировал

Формат А4

ВДШп А3-0107

50 √(√)

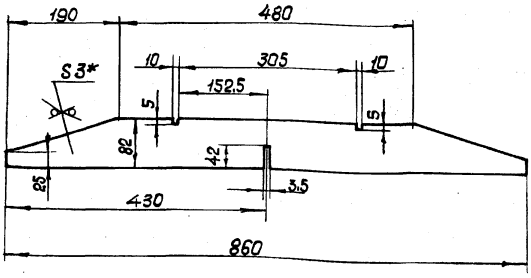

* Размер для справок

Изм.	Лист	№ докум.	Подп.	Дата
Разраб.		Гордунова		
Пров.		Пронский		
Т. контр.		Грачевский		
Н. контр.		Пронский		
Утв.		Зейликман		

ВДШп А3-0107

Ребро

Лит.	Масса	Масштаб
И	0,48	1:5
Лист	Листов 1	

Лист АМг 2М-3 ГОСТ 12592-67

ММСС СССР Главпромвентиляция ГПИпроектпромвентиляция

Копировал

Формат А4

ВДШп А4-0101

50 √(√)

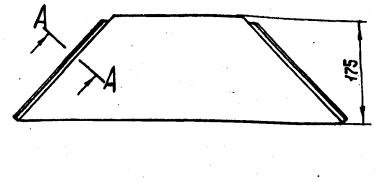

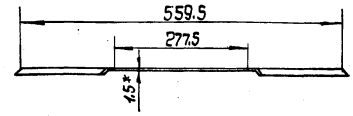

Развертка

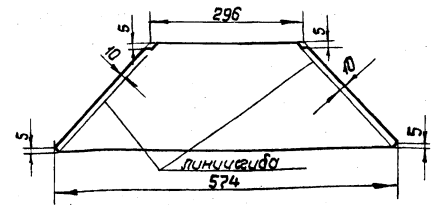

А-А
М 1:1

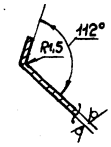

* Размер для справок

Изм.	Лист	№ докум.	Подп.	Дата
Разраб.		Гордунова		
Пров.		Пронский		
Т. контр.		Грачевский		
Н. контр.		Пронский		
Утв.		Зейликман		

ВДШп А4-0101

Лист

Лит.	Масса	Масштаб
И	0,3	1:5
Лист	Листов 1	

Лист АМг 2М-1,5 ГОСТ 12592-67

ММСС СССР Главпромвентиляция ГПИпроектпромвентиляция

Копировал

Формат А4

Серия 1.494-29

ВДШп А3-0301

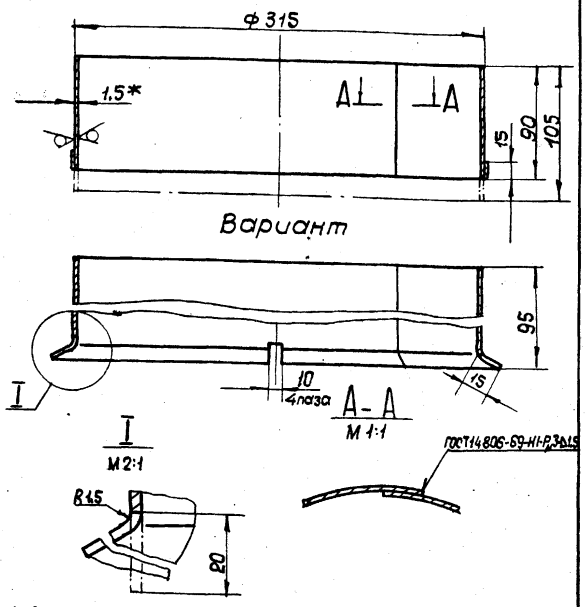

1. Длина развернутой детали - 965 мм
2. * Размер для справок.

Изм.	Лист	№ докум.	Подп.	Дата	ВДШп А3-0301	Лит.	Масса	Масштаб
Разраб.		Щеглова			Патрубок	И	0.41	1:2,5
Пров.		Пронский				Лист	Листов 1	
Т.контр.		Граевский			Лист АМг 2М-1,5 ГОСТ 12592-67	ММСС СССР Главпромвентиляция ГПИпроектпромвентиляция		
Н.контр.		Пронский						
Утв.		Зейликман						

Копировал

Формат 11

ВДШп А3-0302

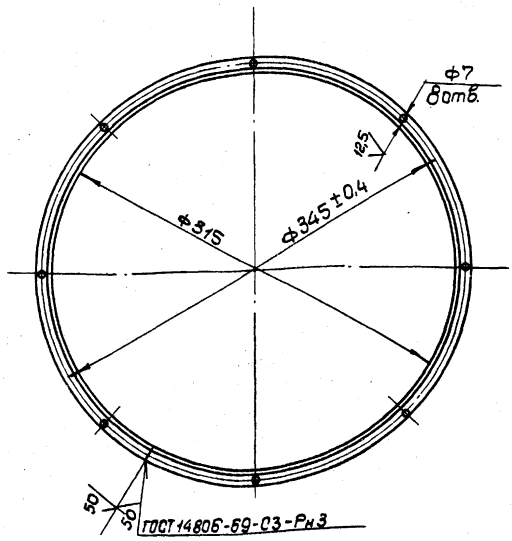

Длина развернутой детали - 1068мм

Изм.	Лист	№ докум.	Подп.	Дата	ВДШп А3-0302	Лит.	Масса	Масштаб
Разраб.		Щеглова			Фланец	И	0.55	1:2,5
Пров.		Пронский				Лист	Листов 1	
Т.контр.		Граевский			Уголок П50-98 ГОСТ13737-68 АМг 2М ГОСТ 6617-75	ММСС СССР Главпромвентиляция ГПИпроектпромвентиляция		
Н.контр.		Пронский						
Утв.		Зейликман						

Копировал

Формат 11

ВДШп А3-0001

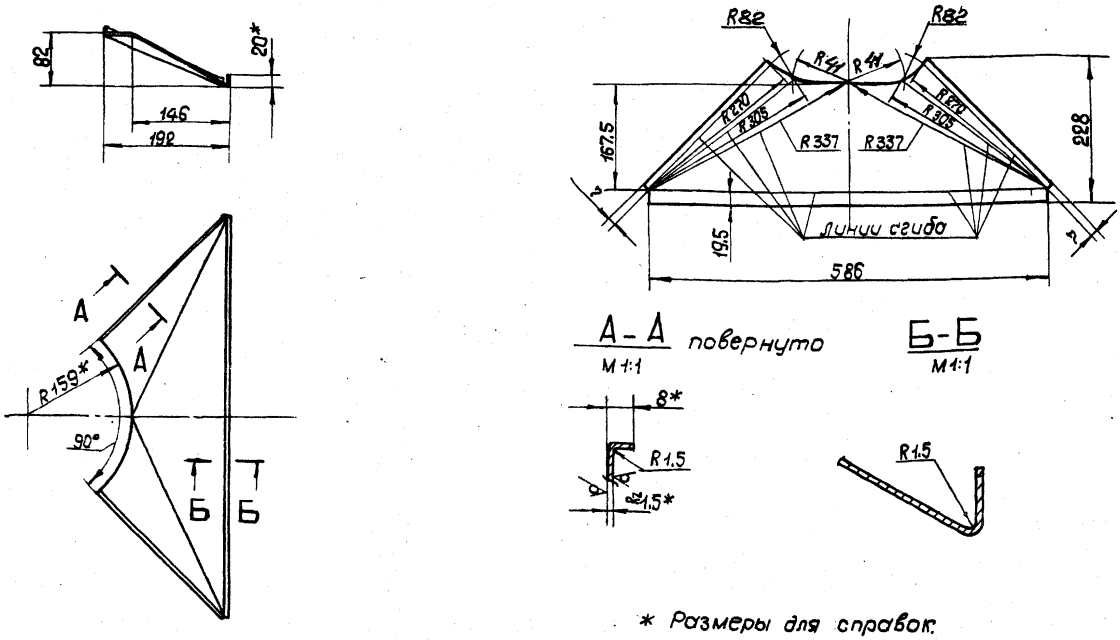

* Размеры для справок.

Изм.	Лист	№ докум.	Подп.	Дата	ВДШп А3-0001	Лит.	Масса	Масштаб
Разраб.		Щеглова			Боковина	И	0.277	1:5
Пров.		Пронский				Лист	Листов 1	
Т.контр.		Граевский			Лист АМг 2М-1,5 ГОСТ 12592-67	ММСС СССР Главпромвентиляция ГПИпроектпромвентиляция		
Н.контр.		Пронский						
Утв.		Зейликман						

Копировал

Формат 12

Серия 1.494-29.

ВДШп А3-0201

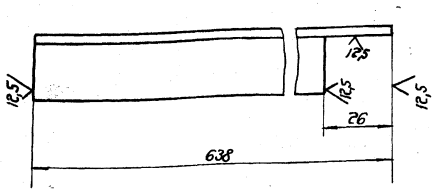

Связь	Лит.	Масса	Масштаб
	У	0,33	1:1
	Лист	Листов 1	

Уголок П-50-98 ГОСТ 13737-68
АМг 2М ГОСТ 8617-75

ММСС СССР
Главпромвентиляция
ГПИ Проектпромвентиляция

Копировал: Сер-
Формат: А1

ВДШп А4-0201

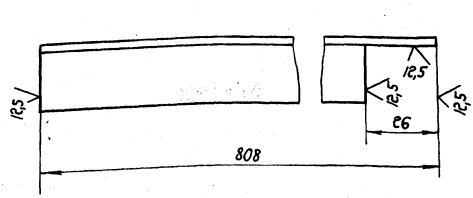

Связь	Лит.	Масса	Масштаб
	У	0,42	1:1
	Лист	Листов 1	

Уголок П-50-98 ГОСТ 13737-68
АМг 2М ГОСТ 8617-75

ММСС СССР
Главпромвентиляция
ГПИ Проектпромвентиляция

Копировал: Сер-
Формат: А1

ВДШп А5-0201

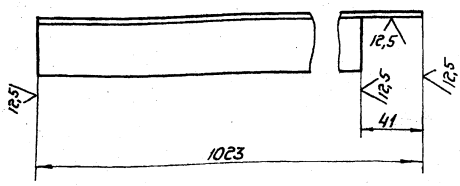

Связь	Лит.	Масса	Масштаб
	У	0,675	1:2
	Лист	Листов 1	

Уголок П-50-182 ГОСТ 13737-68
АМг 2М ГОСТ 8617-75

ММСС СССР
Главпромвентиляция
ГПИ Проектпромвентиляция

Копировал: Сер-
Формат: А1

ВДШп А6-0201

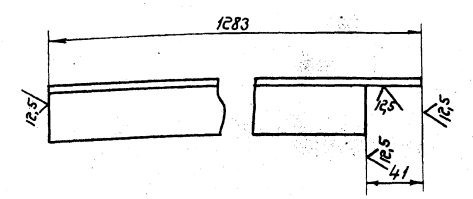

Связь	Лит.	Масса	Масштаб
		0,835	1:2
	Лист	Листов 1	

Уголок П-50-182 ГОСТ 13737-68
АМг 2М ГОСТ 8617-75

ММСС СССР
Главпромвентиляция
ГПИ Проектпромвентиляция

Копировал: Сер-
Формат: А1

Серия 1.494-29

Формат	Зона	Поз.	Обозначение	Наименование	Кол.	Примечание
				Документация.		
22			ВДШп А4 СБ	Сборочный чертеж.		
*			ВДШп А.Д	Технические требования.		* 11, 11, 11, 11
				Сборочные единицы.		
11		1	ВДШп А4-01	Рассекатель	1	
11		2	ВДШп А4-02	Фланец	1	
12		3	ВДШк 4-03			
			Серия 4.904-29 лист 8	Диафрагма	1	
11		4	ВДШп А4-03	Патрубок	1	
12		5	НР4 Серия 1.494-29 лист 18	Направляющая решетка	1	
				Детали.		
		6	ВДШп А4-0001	Боковина	4	
54		7	ВДШп А4-0002	Прокладка 10х20		
				Резина губчатая		
				ТУ 38-5-1206-68		
				l=3232	1	0,387 кг
				Прочие изделия.		
		8		Заклепка комбинированная ф5 СТД 984		
				ТУ 36-1598-72	63	

Подп. и дата | Взам. инв. № | Инв. № дубл. | Подп. и дата | Инв. № подл.

Изм.	Лист	№ докум.	Подп.	Дата
Разраб.	Щеглова			
Пров.	Пронский			
Н. контр.	Пронский			
Утв.	Зейликман			

ВДШп А4.

Воздухораспределитель ВДШп А.

Лит.	Лист	Листов
И		1

ММСС СССР Главпромвентиляция ГПИ Проектпромвентиляция

Копировал: Бер- Формат: 11

Формат	Зона	Поз.	Обозначение	Наименование	Кол.	Примечание
				Документация.		
22			ВДШп А4-01 СБ	Сборочный чертеж		
				Детали.		
11		1	ВДШп А4-0101	Лист	4	
11		2	ВДШп А4-0102	Лист	4	
11		3	ВДШп А4-0103	Лист	4	
11		4	ВДШп А4-0104	Лист	4	
11		5	ВДШп А4-0105	Лист	4	
11		6	ВДШп А4-0106	Ребро	1	
11		7	ВДШп А4-0107	Ребро	1	
11		8	ВДШп А2-0108	Ушко	4	

Подп. и дата | Взам. инв. № | Инв. № дубл. | Подп. и дата | Инв. № подл.

Изм.	Лист	№ докум.	Подп.	Дата
Разраб.	Горбунова			
Пров.	Пронский			
Н. контр.	Пронский			
Утв.	Зейликман			

ВДШп А4-01

Рассекатель.

Лит.	Лист	Листов
И		1

ММСС СССР Главпромвентиляция ГПИ Проектпромвентиляция

Копировал: Бер- Формат: 11

ВДШп А4-02

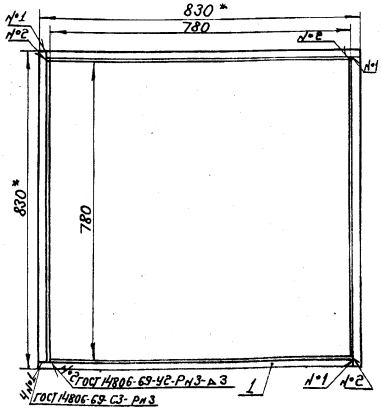

* Размеры для справок.

Формат	Зона	Поз.	Обозначение	Наименование	Кол.	Примечание
				Детали		
11		1	ВДШп А4-0201	Связь	4	

Подп. и дата | Взам. инв. № | Инв. № дубл. | Подп. и дата | Инв. № подл.

Изм.	Лист	№ докум.	Подп.	Дата
Разраб.	Щеглова			
Пров.	Пронский			
Гл. контр.	Граевский			
Гл. спец.	Зейликман			
Н. контр.	Пронский			
Утв.	Каган			

ВДШп А4-02

Фланец

Лит.	Масса	Масштаб
И	1,7	1:10

Лист | Листов: 1

ММСС СССР Главпромвентиляция ГПИ Проектпромвентиляция

Копировал: Бер- Формат: 11

ВДШп А4-03

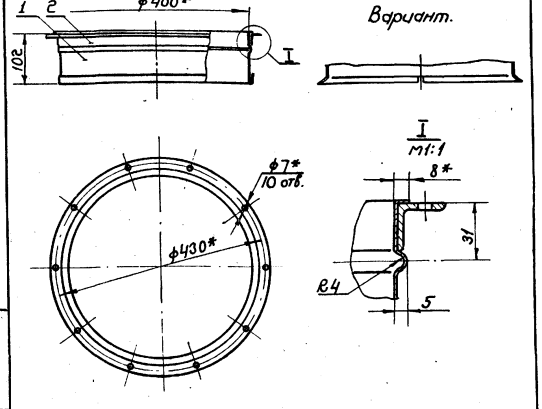

* Размеры для справок.

Формат	Зона	Поз.	Обозначение	Наименование	Кол.	Примечание
				Детали.		
11		1	ВДШп А4-0301	Патрубок	1	
11		2	ВДШп А4-0302	Фланец	1	

Подп. и дата | Взам. инв. № | Инв. № дубл. | Подп. и дата | Инв. № подл.

Изм.	Лист	№ докум.	Подп.	Дата
Разраб.	Щеглова			
Пров.	Пронский			
Т. контр.	Граевский			
Гл. спец.	Зейликман			
Н. контр.	Пронский			
Утв.	Каган			

ВДШп А4-03

Патрубок.

Лит.	Масса	Масштаб
И	1,32	1:8

Лист | Листов: 1

ММСС СССР Главпромвентиляция ГПИ Проектпромвентиляция

Копировал: Бер- Формат: 11

Серия 1.494-29

ВДШп 04 СБ

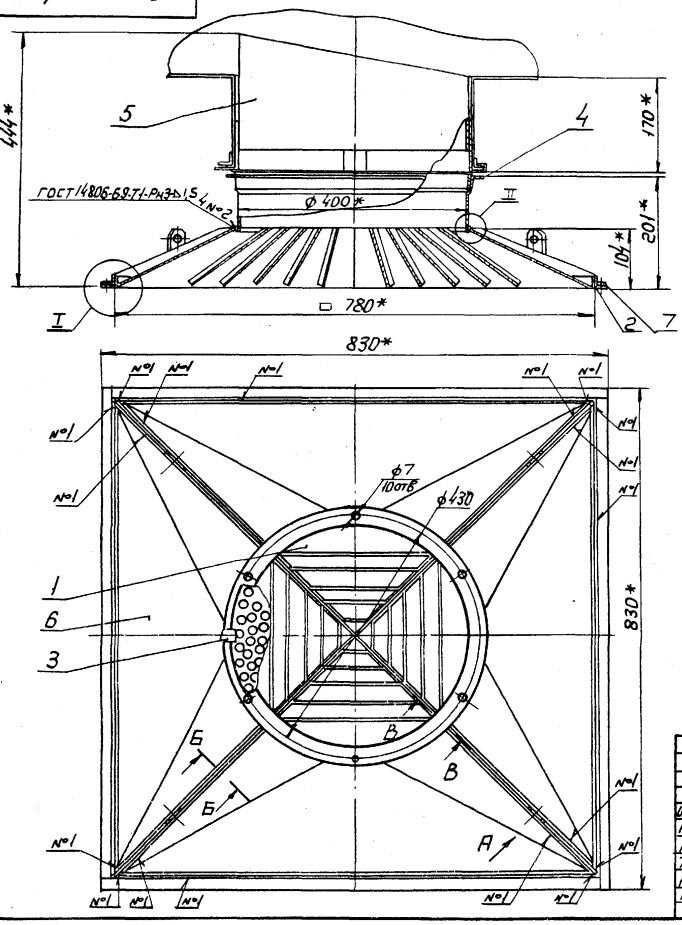

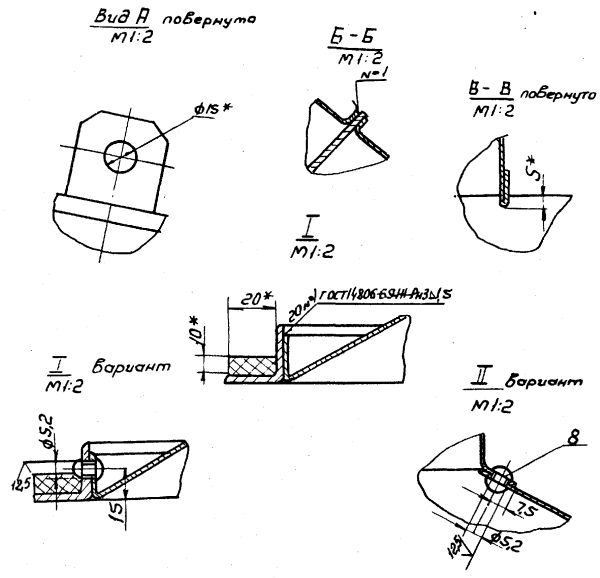

1.* В варианте соединения на заклепках- принять шаг заклепок- 70 мм

2* Размеры для справок

Изм.	Лист	№ докум.	Подп.	Дата
Разраб.		Щеглова		
Провер.		Пронский		
Т. контр.		Зейликман		
Нач. отд.		Бейзерман		
Н. контр.		Каган		
Утв.		Овчинников		

ВДШп А4-СБ

Воздухораспределитель ВДШпА

Сборочный чертеж

Лит	Масса	Масштаб
U	15,8	1:8

Лист | Листов 1

ММСС СССР Главпромвентиляция ГПИ Проектпромвентиляция

Копировал: Формат 12

Инв. № подл. | Подп. и дата | Взам. инв. № | Инв. № дубл. | Подп. и дата

ВДШп А4-01 СБ

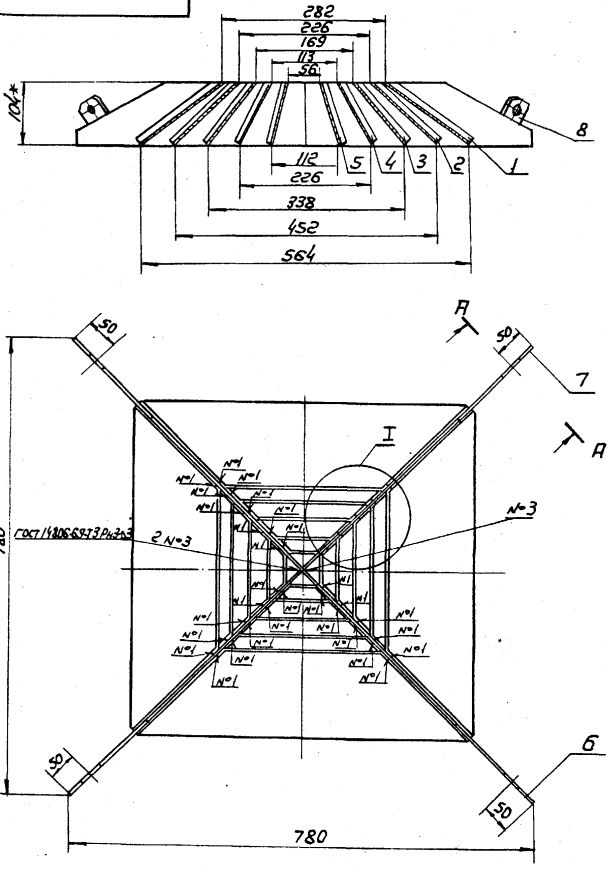

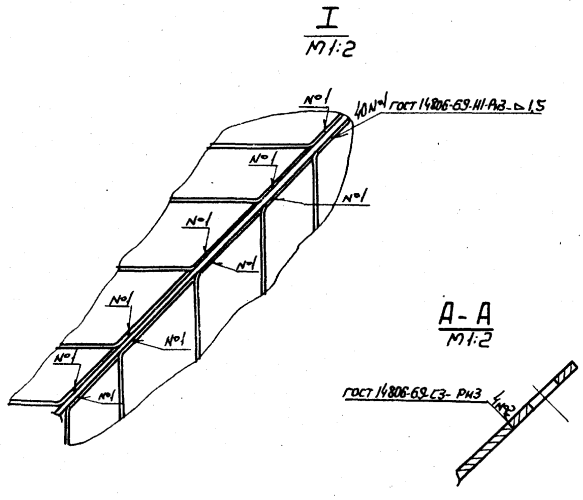

* Размер для справок

Изм.	Лист	№ докум.	Подп.	Дата
Разраб.		Горбунова		
Пров.		Пронский		
Т. контр.		Граевский		
Гл. спец.		Зейликман		
Н. контр.		Пронский		
Утв.		Каган		

ВДШп А4-01 СБ

Рассекатель

Сборочный чертеж

Лит	Масса	Масштаб
U	4,7	1:8

Лист | Листов 1

ММСС СССР Главпромвентиляция ГПИ Проектпромвентиляция

Копировал: Формат 12

Инв. № подл. | Подп. и дата | Взам. инв. № | Инв. № дубл. | Подп. и дата

ВДШп А4-0102

50 √(√)

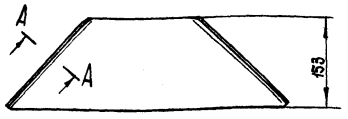

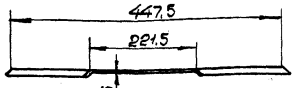

Развертка

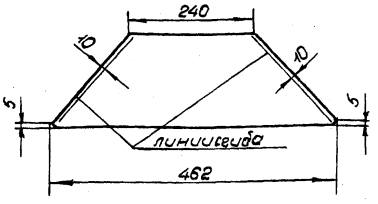

А-А
М1:1

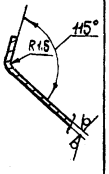

* Размер для справок

Изм.	Лист	№ докум.	Подп.	Дата	ВДШп А4-0102			
Разраб.		Гордунова			Лист	Лит.	Масса	Масштаб
Пров.		Пронский				И	0.22	1:5
Т.контр.		Грабовский				Лист	Листов 1	
Н.контр.		Пронский			Лист АМг 2М-1,5 ГОСТ 12592-67	МИНСС СССР Главпромвентиляция ТИПпроектпромвентиляция		
Утв.		Зейликман						

Копировал

Формат 11

Подп. и дата | Инв. № подл. | Взам. инв. № | Инв. № дубл. | Подп. и дата

ВДШп А4-0103

50 √(√)

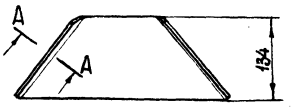

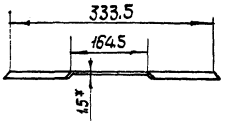

Развертка

А-А
М1:1

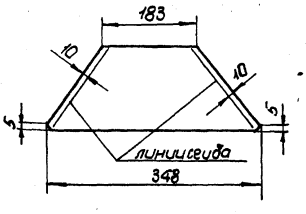

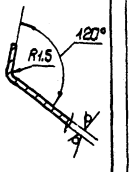

* Размер для справок

Изм.	Лист	№ докум.	Подп.	Дата	ВДШп А4-0103			
Разраб.		Гордунова			Лист	Лит.	Масса	Масштаб
Пров.		Пронский				И	0.14	1:5
Т.контр.		Грабовский				Лист	Листов 1	
Н.контр.		Пронский			Лист АМг 2М-1,5 ГОСТ 12592-67	МИНСС СССР Главпромвентиляция ТИПпроектпромвентиляция		
Утв.		Зейликман						

Копировал

Формат 11

Подп. и дата | Инв. № подл. | Взам. инв. № | Инв. № дубл. | Подп. и дата

ВДШп А4-0104

50 √(√)

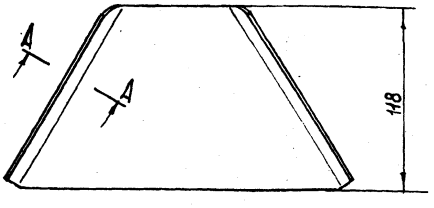

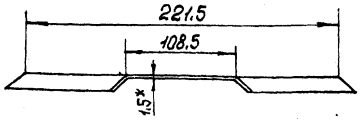

Развертка

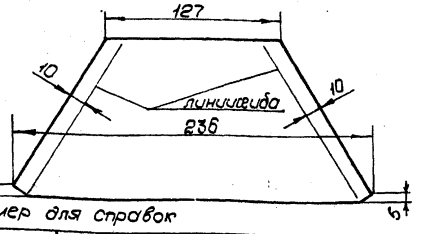

А-А
М1:1

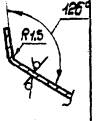

* Размер для справок

Изм.	Лист	№ докум.	Подп.	Дата	ВДШп А4-0104			
Разраб.		Гордунова			Лист	Лит.	Масса	Масштаб
Пров.		Пронский				И	0.09	1:2
Т.контр.		Грабовский				Лист	Листов 1	
Н.контр.		Пронский			Лист АМг 2М-1,5 ГОСТ 12592-67	МИНСС СССР Главпромвентиляция ТИПпроектпромвентиляция		
Утв.		Зейликман						

Копировал

Формат 11

Подп. и дата | Инв. № подл. | Взам. инв. № | Инв. № дубл. | Подп. и дата

ВДШп А4-0105

50 √(√)

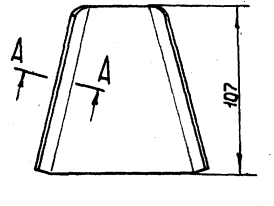

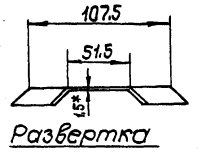

Развертка

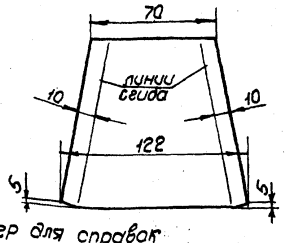

А-А
М1:1

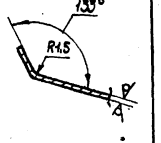

* Размер для справок

Изм.	Лист	№ докум.	Подп.	Дата	ВДШп А4-0105			
Разраб.		Гордунова			Лист	Лит.	Масса	Масштаб
Пров.		Пронский				И	0.04	1:2
Т.контр.		Грабовский				Лист	Листов 1	
Н.контр.		Пронский			Лист АМг 2М-1,5 ГОСТ 12592-67	МИНСС СССР Главпромвентиляция ТИПпроектпромвентиляция		
Утв.		Зейликман						

Копировал

Формат 11

Подп. и дата | Инв. № подл. | Взам. инв. № | Инв. № дубл. | Подп. и дата

ВДШп А4-0301

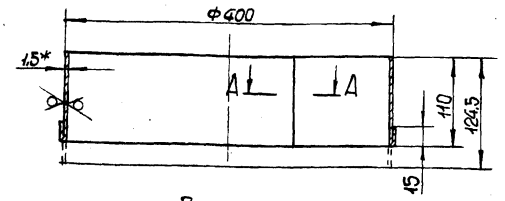

Вариант

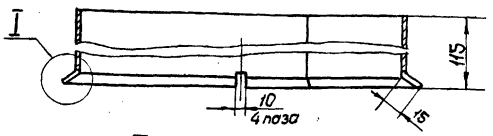

I
М2:1

А – А
М1:1

ГОСТ 14806-69-Н1-Рн3-115

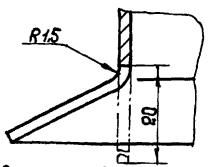

1. Длина развернутой детали - 1263 мм
2* Размер для справок

Изм.	Лист	№ докум.	Подп.	Дата	ВДШп А4-0301			
Разраб.		Щеглова			Патрубок	Лит.	Масса	Масштаб
Пров.		Пронский				И	0,63	1:5
Т.контр.		Раевский				Лист	Листов 1	
Н.контр.		Пронский			Лист АМг 2М-1,5 ГОСТ 12592-67	ММСС СССР Главпромвентиляция ГПИпроектпромвентиляция		
Утв.		Зейликман						

Копировал

Формат А1

ВДШп А4-0302

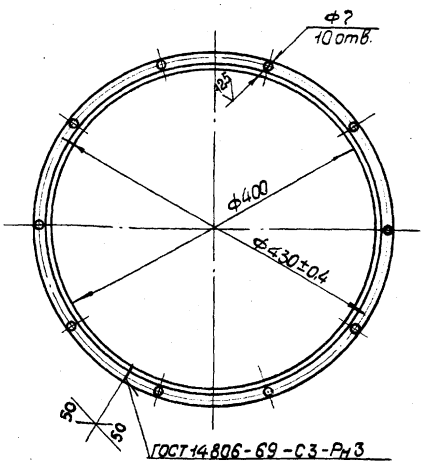

Длина развернутой детали - 1309 мм

Изм.	Лист	№ докум.	Подп.	Дата	ВДШп А4-0302			
Разраб.		Щеглова			Фланец	Лит.	Масса	Масштаб
Пров.		Пронский				И	0,69	1:5
Т.контр.		Раевский				Лист	Листов 1	
Н.контр.		Пронский			Уголок ПБ0-98 ГОСТ 13737-68 АМг 2М ГОСТ 8617-68	ММСС СССР Главпромвентиляция ГПИпроектпромвентиляция		
Утв.		Зейликман						

Копировал

Формат А2

ВДШп А4-0001

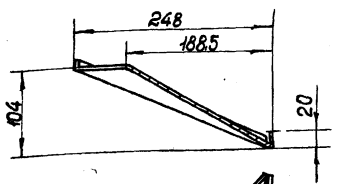

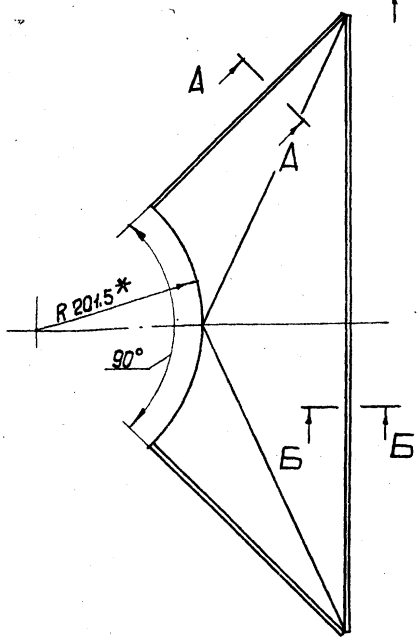

Развертка

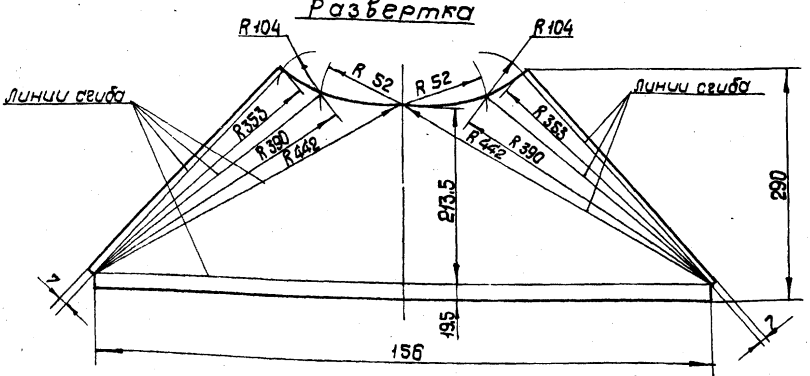

А – А повернуто
М1:1

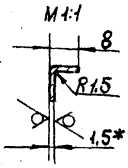

Б – Б
М1:1

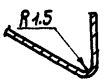

* Размер для справок

Изм.	Лист	№ докум.	Подп.	Дата	ВДШп А4-0001			
Разраб.		Щеглова			Боковина	Лит.	Масса	Масштаб
Пров.		Пронский				И	0,45	1:4
Т.контр.		Раевский				Лист	Листов 1	
Н.контр.		Пронский			Лист АМг 2М-1,5 ГОСТ 12592-67	ММСС СССР Главпромвентиляция ГПИпроектпромвентиляция		
Утв.		Зейликман						

Копировал

Формат А2

Серия 1.494-29

Формат	Зона	Поз.	Обозначение	Наименование	Кол.	Примечание
				Документация		
22			ВДШп А5 СБ	Сборочный чертеж		
*			ВДШп А. Д.	Технические требования		*11,11,11,11
				Сборочные единицы.		
11		1	ВДШп А5-01	Рассекатель	1	
11		2	ВДШп А5-02	Фланец	1	
12		3	ВДШк 5-03			
			Серия 4.904-29. лист 8	Диафрагма	1	
11		4	ВДШп А5-03	Патрубок	1	
12		5	НР5 Серия 4.904-29 лист 18	Направляющая решетка	1	
				Детали.		
12		6	ВДШп А5-0001	Боковина	4	
54		7	ВДШп А5-0002	Прокладка 10×35		
				ТУ38-5-1206-68		
				ℓ=4096	1	0,86 кг
				Прочие изделия.		
		8		Заклепка комбинированная ф5 СТД 984		
				ТУ3615-98-72	95	

Подп. и дата | Инв. № дубл. | Взам. инв. № | Подп. и дата | Инв. № подл.

Изм.	Лист	№ докум.	Подп.	Дата
Разраб.		Щеглова		
Пров.		Пронский		
Н.контр.		Пронский		
Утв.		Зейликман		

ВДШп А5

Воздухораспределитель ВДШп А

Лит.	Лист	Листов
И		1

ММСС СССР Главпромвентиляция ТИ Проектпромвентиляция

Копировал: Бер- Формат: 11

Формат	Зона	Поз.	Обозначение	Наименование	Кол.	Примечание
				Документация.		
22			ВДШп А5-01 СБ	Сборочный чертеж		
				Детали		
11		1	ВДШп А5-0101	Лист	4	
11		2	ВДШп А5-0102	Лист	4	
11		3	ВДШп А5-0103	Лист	4	
11		4	ВДШп А5-0104	Лист	4	
11		5	ВДШп А5-0105	Лист	4	
11		6	ВДШп А5-0106	Ребро	1	
11		7	ВДШп А5-0107	Ребро	1	
11		8	ВДШп А2-0108	Ушко	4	

Подп. и дата | Инв. № дубл. | Взам. инв. № | Подп. и дата | Инв. № подл.

Изм.	Лист	№ докум.	Подп.	Дата
Разраб.		Горбунова		
Пров.		Пронский		
Н.контр.		Пронский		
Утв.		Зейликман		

ВДШп А5-01

Рассекатель.

Лит.	Лист	Листов
И		1

ММСС СССР Главпромвентиляция ТИ Проектпромвентиляция

Копировал: Бер- Формат: 11

ВДШп А5-02

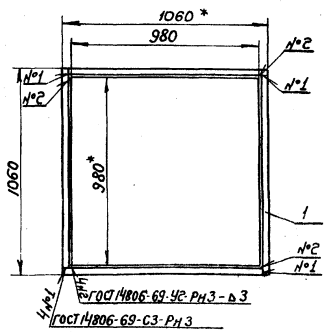

* Размеры для справок.

Формат	Зона	Поз.	Обозначение	Наименование	Кол.	Примечание
				Детали.		
11		1	ВДШп А5-0201	Связь	4	

Подп. и дата | Инв. № дубл. | Взам. инв. № | Подп. и дата | Инв. № подл.

Изм.	Лист	№ докум.	Подп.	Дата
Разраб.		Щеглова		
Пров.		Пронский		
Т.контр.		Пронский		
Гл.спец.		Зейликман		
Н.контр.		Пронский		
Утв.		Каган		

ВДШп А5-02

Фланец

Лит.	Масса	Масштаб
И	2,7	1:20

Лист | Листов: 1

ММСС СССР Главпромвентиляция ТИ Проектпромвентиляция

Копировал: Бер- Формат: 11

ВДШп А5-03

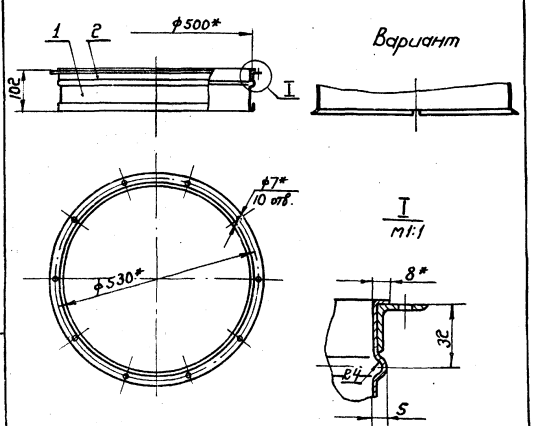

* Размеры для справок.

Формат	Зона	Поз.	Обозначение	Наименование	Кол.	Примечание
				Детали.		
11		1	ВДШп А5-0301	Патрубок	1	
11		2	ВДШп А5-0302	Фланец	1	

Подп. и дата | Инв. № дубл. | Взам. инв. № | Подп. и дата | Инв. № подл.

Изм.	Лист	№ докум.	Подп.	Дата
Разраб.		Щеглова		
Пров.		Пронский		
Т.контр.		Гоаевский		
Гл.спец.		Зейликман		
Н.контр.		Пронский		
Утв.		Каган		

ВДШп А5-03

Патрубок.

Лит.	Масса	Масштаб
И	1,92	1:10

Лист | Листов: 1

ММСС СССР Главпромвентиляция ТИ Проектпромвентиляция

Копировал: Бер- Формат: 11

ВДШп AS СБ

Серия 1.494-29

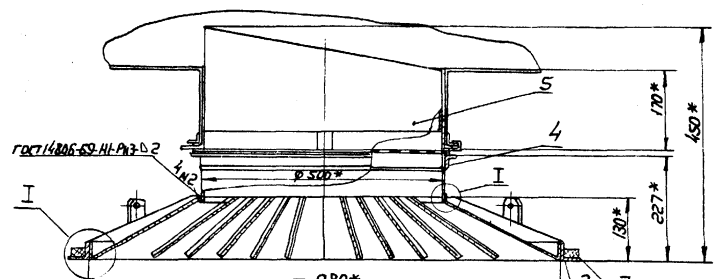

Вид А повернуто
М1:2

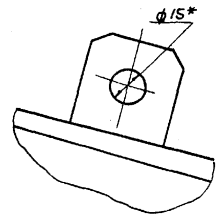

Б-Б
М1:2

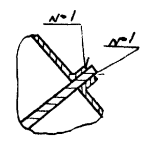

В-В повернуто
М1:2

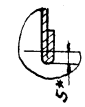

I вариант
М1:2

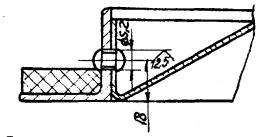

I
М1:2

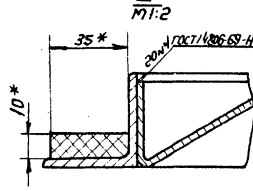

II вариант
М1:2

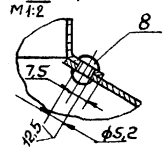

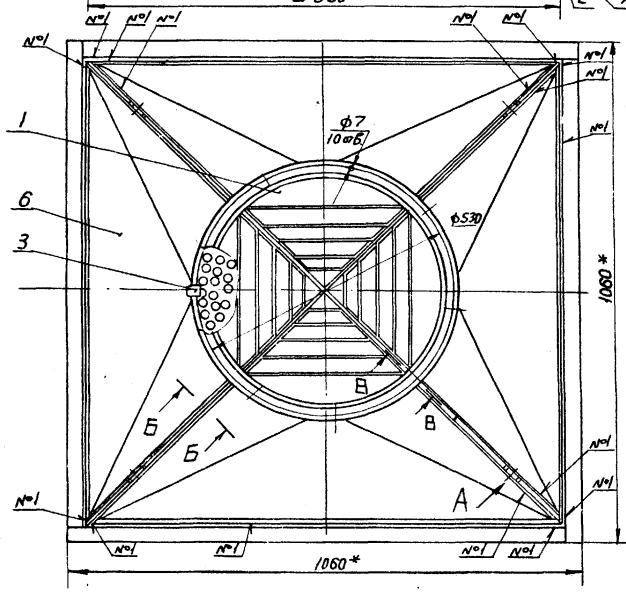

1. В варианте соединения на заклепках принять шаг заклепок - 70мм
2* Размеры для справок

					ВДШп AS СБ			
Изм.	Лист	N° докум.	Подп.	Дата				
Разраб.		Шегрова			Воздухораспределитель ВДШп А Сборочный чертеж	Лит	Масса	Масштаб
Пров.		Пронский				У	26,8	1:10
Т. контр.		Зейликман				Лист	Листов 1	
Нач. отд.		Бейзерман				МНСС СССР Главпромвентиляция ГПИ Проектпромвентиляция		
Н. контр.		Каган						
Утв.		Обушников						

Копировал: Вг Формат 12

ВДШп AS-01 СБ

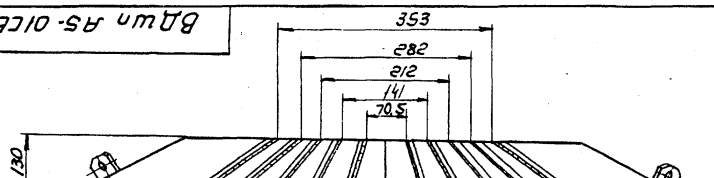

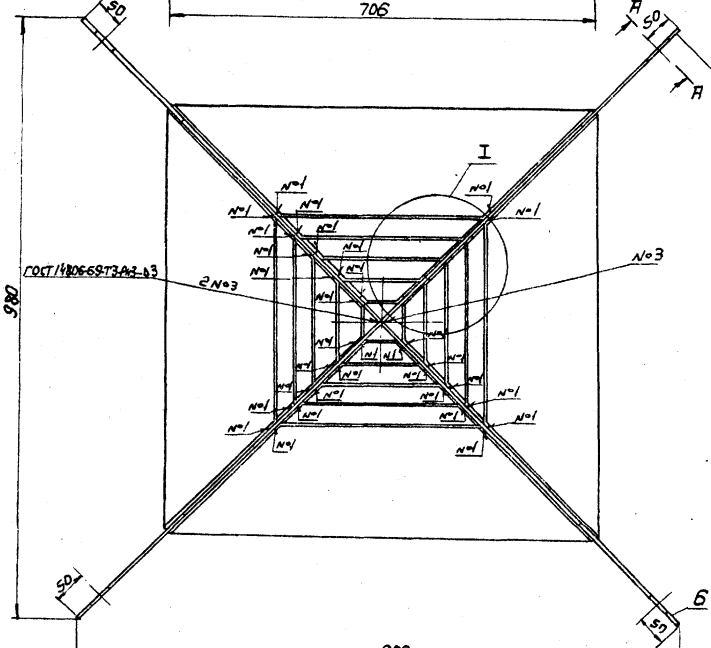
50
A
50
A
7
I
N°1
N°1
N°1

ВДШп А4-0106

50 V(V)

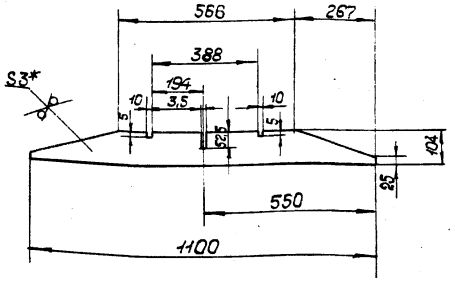

* Размер для справок

Изм.	Лист	№ докум.	Подп.	Дата
Разраб.		Городунова		
Пров.		Пронский		
Т. контр.		Граевский		
Н. контр.		Пронский		
Утв.		Зейликман		

ВДШп А4-0106

Ребро

Лит.	Масса	Масштаб
И	0,75	1:10

Лист | Листов 1

Лист АМг 2М-3 ГОСТ 12592-67

МИСС СССР Главвентиляция Гипровентиляция

Копировал | Формат 11

ВДШп А4-0107

50 V(V)

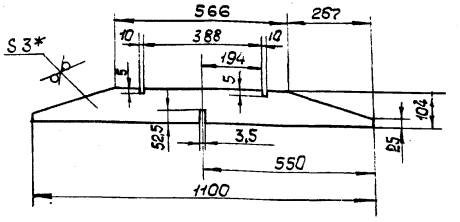

* Размер для справок

Изм.	Лист	№ докум.	Подп.	Дата
Разраб.		Городунова		
Пров.		Пронский		
Т. контр.		Граевский		
Н. контр.		Пронский		
Утв.		Зейликман		

ВДШп А4-0107

Ребро

Лит.	Масса	Масштаб
И	0,75	1:10

Лист | Листов 1

Лист АМг 2М-3 ГОСТ 12592-67

МИСС СССР Главвентиляция Гипровентиляция

Копировал | Формат 11

ВДШп А5-0101

50 V(V)



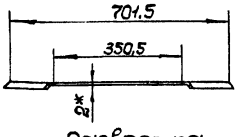

Развертка

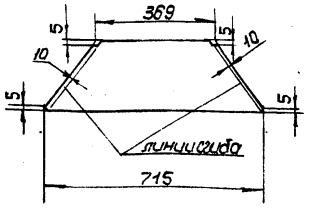

А-А
М 1:1

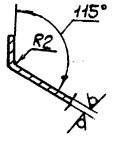

* Размер для справок

Изм.	Лист	№ докум.	Подп.	Дата
Разраб.		Городунова		
Пров.		Пронский		
Т. контр.		Граевский		
Н. контр.		Пронский		
Утв.		Зейликман		

ВДШп А5-0101

Лист

Лит.	Масса	Масштаб
И	0,64	1:10

Лист | Листов 1

Лист АМг 2М-2 ГОСТ 12529-67

МИСС СССР Главвентиляция Гипровентиляция

Копировал | Формат 11

ВДШп А5-0102

50 V(V)



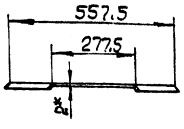

Развертка

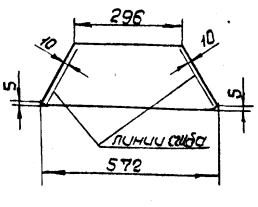

А-А
М 1:1

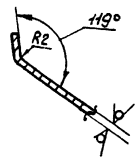

* Размер для справок

Изм.	Лист	№ докум.	Подп.	Дата
Разраб.		Городунова		
Пров.		Пронский		
Т. контр.		Граевский		
Н. контр.		Пронский		
Утв.		Зейликман		

ВДШп А5-0102

Лист

Лит.	Масса	Масштаб
И	0,45	1:10

Лист | Листов 1

Лист АМг 2М-2 ГОСТ 12529-67

МИСС СССР Главвентиляция Гипровентиляция

Копировал | Формат 11

Инв. № подл. | Подп. и дата | Взам. инв. № | Инв. № дубл. | Подп. и дата

Серия 1.494-29

ВДШп А5-0103

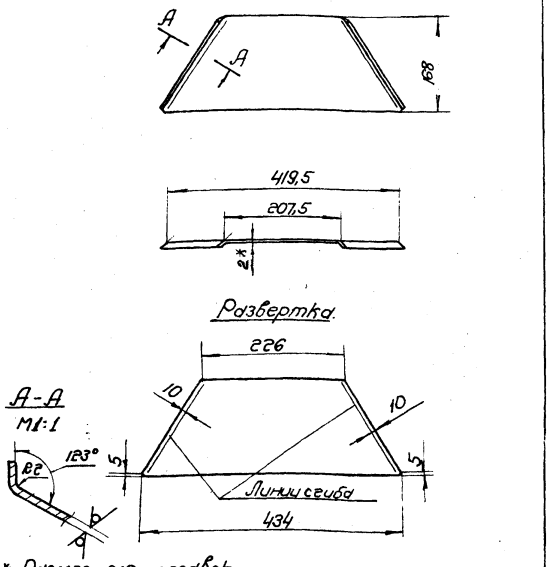

* Размер для справок.

Изм.	Лист	№ докум.	Подп.	Дата	ВДШп А5-0103	Лит.	Масса	Масштаб
Разраб.		Горбунова			Лист	И	0,3	1:5
Пров.		Пронский				Лист	Листов 1	
Т. контр.		Граевский						
Н. контр.		Пронский			Лист АМ-2М-2 ГОСТ 12592-67	ММСС СССР Главпромвентиляция ГПИ Проектпромвентиляция		
Утв.		Зейликман						

Копировал Бер- Формат 11

ВДШп А5-0104

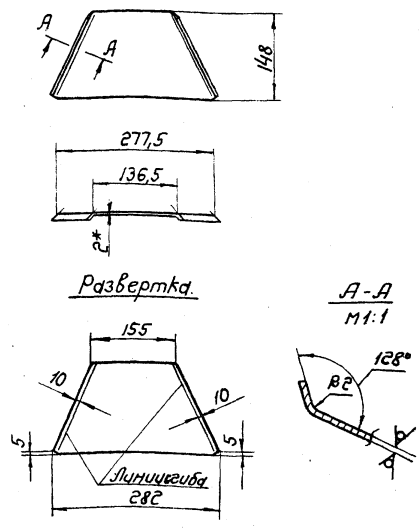

* Размер для справок.

Изм.	Лист	№ докум.	Подп.	Дата	ВДШп А5-0104	Лит.	Масса	Масштаб
Разраб.		Горбунова			Лист	И	0,125	1:5
Пров.		Пронский				Лист	Листов: 1	
Т. контр.		Граевский						
Н. контр.		Пронский			Лист АМ-2М-2 ГОСТ 12592-67	ММСС СССР Главпромвентиляция ГПИ Проектпромвентиляция		
Утв.		Зейликман						

Копировал: Бер- Формат: 11

ВДШп А5-0105

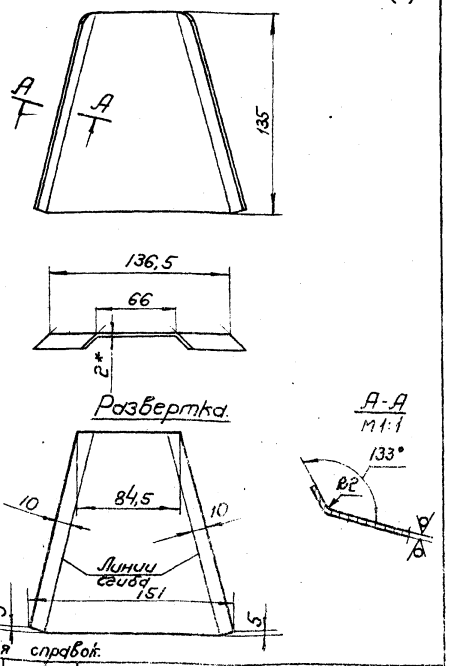

* Размер для справок.

Изм.	Лист	№ докум.	Подп.	Дата	ВДШп А5-0105	Лит.	Масса	Масштаб
Разраб.		Горбунова			Лист	И	0,085	1:2
Пров.		Пронский				Лист	Листов 1	
Т. контр.		Граевский						
Н. контр.		Пронский			Лист АМ-2М-2 ГОСТ 12592-67	ММСС СССР Главпромвентиляция ГПИ Проектпромвентиляция		
Утв.		Зейликман						

Копировал Бер- Формат 11

ВДШп А5-0106

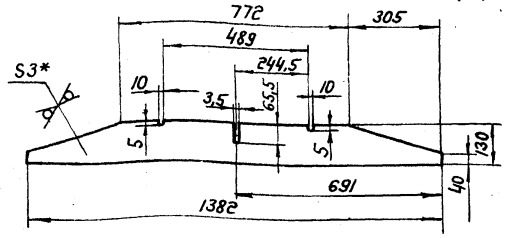

* Размер для справок.

Изм.	Лист	№ докум.	Подп.	Дата	ВДШп А5-0106	Лит.	Масса	Масштаб
Разраб.		Горбунова			Ребро.	И	1,2	1:10
Пров.		Пронский				Лист	Листов 1	
Т. контр.		Граевский						
Н. контр.		Пронский			Лист АМ-2М-3 ГОСТ 12592-67	ММСС СССР Главпромвентиляция ГПИ Проектпромвентиляция		
Утв.		Зейликман						

Копировал Бер- Формат 11

Серия 1.494-29

ВДШп А5-0301

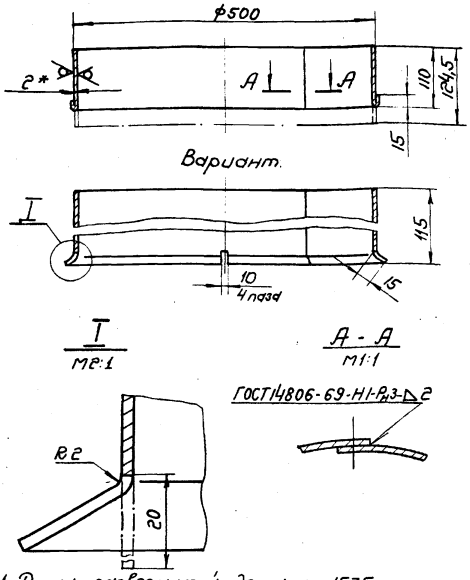

1. Длина развернутой детали - 1575 мм.
2.* Размер для справок.

Изм.	Лист	№ докум.	Подп.	Дата	ВДШп А5-0301			
Разраб.		Щеглова			Патрубок	Лит.	Масса	Масштаб
Пров.		Пронский				Ч	1,06	1:5
Т. контр.		Грaевский				Лист	Листов 1	
Н. контр.		Пронский			Лист АМг 2М-2 ГОСТ 12592-67	ММСС СССР Главпромвентиляция ГПИ Проектпромвентиляция		
Утв.		Зейликман						

Инв. № подл. | Подп. и дата | Взам. инв. № | Инв. № дубл. | Подп. и дата

Копировал Бер- Формат 11

ВДШп А5-0302

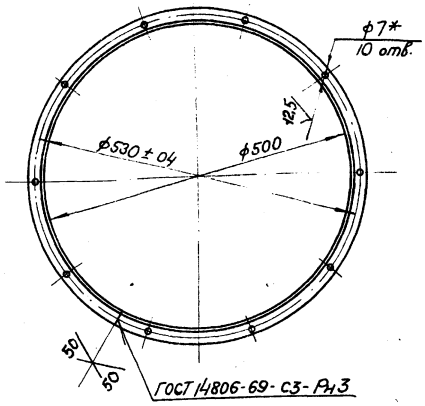

Длина развернутой детали - 1617 мм.

Изм.	Лист	№ докум.	Подп.	Дата	ВДШп А5-0302			
Разраб.		Щеглова			Фланец	Лит.	Масса	Масштаб
Пров.		Пронский				Ч	0,86	1:5
Т. контр.		Грaевский				Лист	Листов 1	
Н. контр.		Пронский			Уголок П-50-98 ГОСТ 13737-68 АМг 2М ГОСТ 8617-68	ММСС СССР Главпромвентиляция ГПИ Проектпромвентиляция		
Утв.		Зейликман						

Инв. № подл. | Подп. и дата | Взам. инв. № | Инв. № дубл. | Подп. и дата

Копировал Бер- Формат 11

ВДШп А5-0001

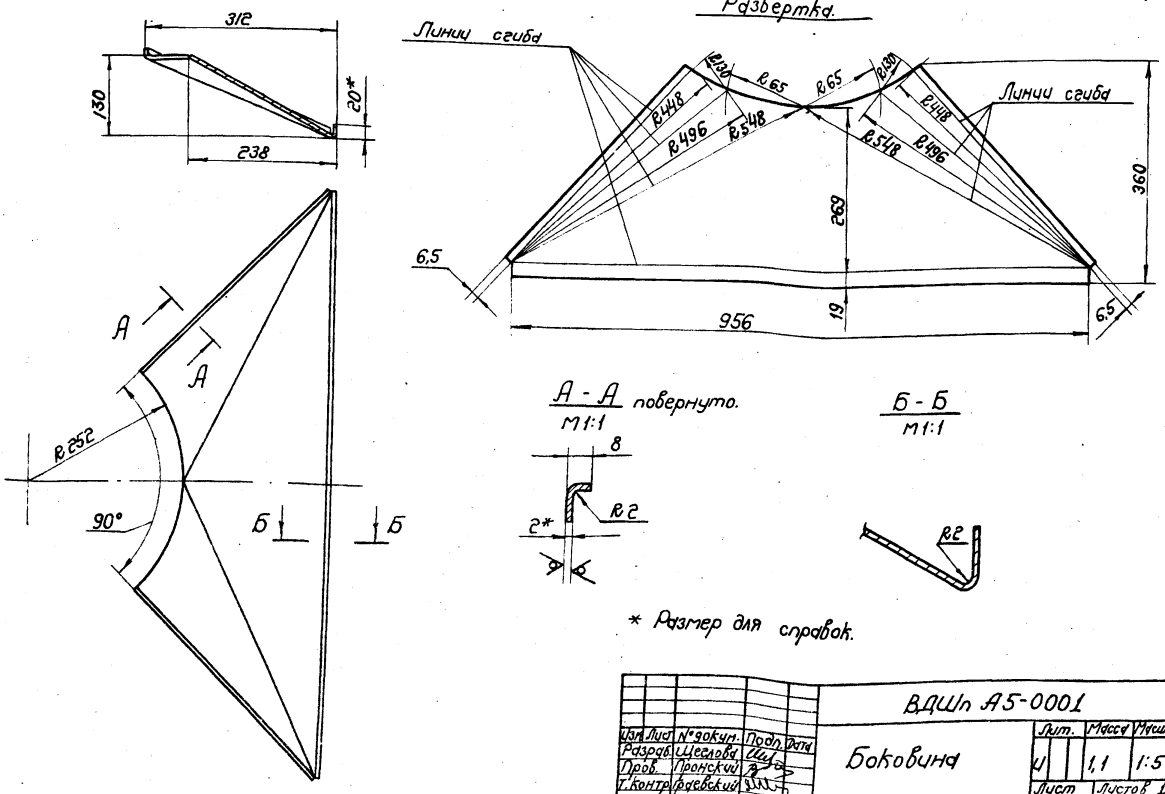

* Размер для справок.

Изм.	Лист	№ докум.	Подп.	Дата	ВДШп А5-0001			
Разраб.		Щеглова			Боковина	Лит.	Масса	Масштаб
Пров.		Пронский				Ч	1,1	1:5
Т. контр.		Грaевский				Лист	Листов 1	
Н. контр.		Пронский			Лист АМг 2М-2 ГОСТ 12592-67	ММСС СССР Главпромвентиляция ГПИ Проектпромвентиляция		
Утв.		Зейликман						

Инв. № подл. | Подп. и дата | Взам. инв. № | Инв. № дубл. | Подп. и дата

Копировал Бер- Формат 12

Формат	Зона	Поз.	Обозначение	Наименование	Кол.	Примечание
				Документация		
А2			ВДШп А6 СБ	Сборочный чертеж		
*			ВДШп А.Д	Технические требования		*Н.Н.11.11
				Сборочные единицы		
11		1	ВДШп А6-01	Рассекатель	1	
11		2	ВДШп А6-02	Фланец	1	
12		3	ВДШк 6-03			
			Серия 4.904-29. лист 8	Диафрагма	1	
11		4	ВДШп А6-03	Патрубок	1	
12		5	НРБ Серия 4.904-29 лист 18	Направляющая решетка	1	
				Детали		
12		6	ВДШп А6-0001	Боковина	4	
Б4		7	ВДШп А6-0002	Прокладка 10х35 ТУ38-5-1206-68		
				ℓ=5136	1	1,07кг
				Прочие изделия		
		8		Заклепка комбинированная ф5 ст1 ГОСТ 984 ТУ36-1598-72	101	

Подп. и дата | Инв.№ подл. | Взам. инв.№ | Инв.№ дубл. | Подп. и дата

Изм.	Лист	№ докум.	Подп.	Дата
Разраб.		Щеглова		
Пров.		Пронский		
Н. контр.		Пронский		
Утв.		Зейликман		

ВДШп А6

Воздухораспределитель ВДШп А

Лит	Лист	Листов
У		1

МИСС СССР Главпромвентиляция ГПИпроектпромвентиляция

Копировал | Формат А4

Формат	Зона	Поз.	Обозначение	Наименование	Кол.	Примечание
				Документация		
А2			ВДШп А6-01 СБ	Сборочный чертеж		
				Детали		
11		1	ВДШп А6-0101	Лист	4	
11		2	ВДШп А6-0102	Лист	4	
11		3	ВДШп А6-0103	Лист	4	
11		4	ВДШп А6-0104	Лист	4	
11		5	ВДШп А6-0105	Лист	4	
11		6	ВДШп А6-0106	Ребро	1	
11		7	ВДШп А6-0107	Ребро	1	
11		8	ВДШп А2-0108	Ушко	4	

Подп. и дата | Инв.№ подл. | Взам. инв.№ | Инв.№ дубл. | Подп. и дата

Изм.	Лист	№ докум.	Подп.	Дата
Разраб.		Гродунова		
Пров.		Пронский		
Н. контр.		Пронский		
Утв.		Зейликман		

ВДШп А6-01

Рассекатель

Лит	Лист	Листов
У		1

МИСС СССР Главпромвентиляция ГПИпроектпромвентиляция

Копировал | Формат А4

ВДШп А6-02

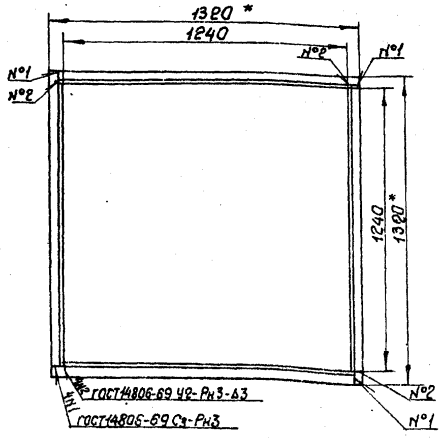

* Размеры для справок.

Формат	Зона	Поз.	Обозначение	Наименование	Кол.	Примечание
				Детали		
11		1	ВДШп А6-0201	Связь	4	

Подп. и дата | Инв.№ подл. | Взам. инв.№ | Инв.№ дубл. | Подп. и дата

Изм.	Лист	№ докум.	Подп.	Дата
Разраб.		Щеглова		
Пров.		Пронский		
Т. контр.		Гроевский		
Гл. спец.		Зейликман		
Н. контр.		Пронский		
Утв.		Каган		

ВДШп А6-02

Фланец

Лит	Масса	Масштаб
У	3,34	1:10
Лист	Листов 1	

МИСС СССР Главпромвентиляция ГПИпроектпромвентиляция

Копировал | Формат А4

ВДШп А6-03

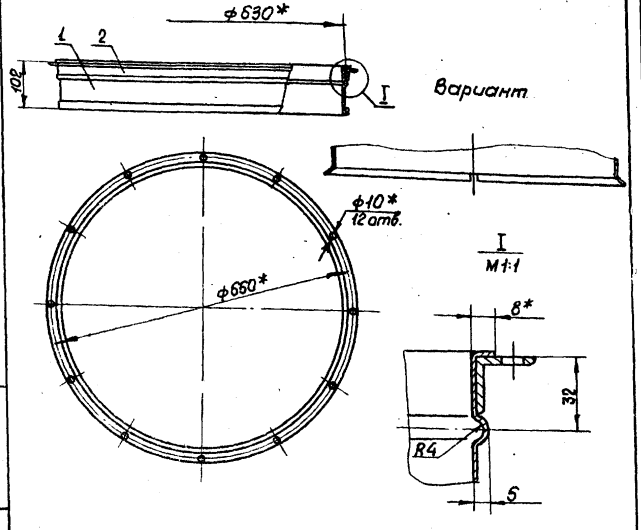

* Размеры для справок

Формат	Зона	Поз.	Обозначение	Наименование	Кол.	Примечание
				Детали		
11		1	ВДШп А6-0301	Патрубок	1	
11		2	ВДШп А6-0302	Фланец	1	

Подп. и дата | Инв.№ подл. | Взам. инв.№ | Инв.№ дубл. | Подп. и дата

Изм.	Лист	№ докум.	Подп.	Дата
Разраб.		Щеглова		
Пров.		Пронский		
Т. контр.		Гроевский		
Гл. спец.		Зейликман		
Н. контр.		Пронский		
Утв.		Каган		

ВДШп А6-03

Патрубок

Лит	Масса	Масштаб
У	2,4	1:5
Лист	Листов 1	

МИСС СССР Главпромвентиляция ГПИпроектпромвентиляция

Копировал | Формат А4

Серия 1.494-29

ВДШп А6 СБ

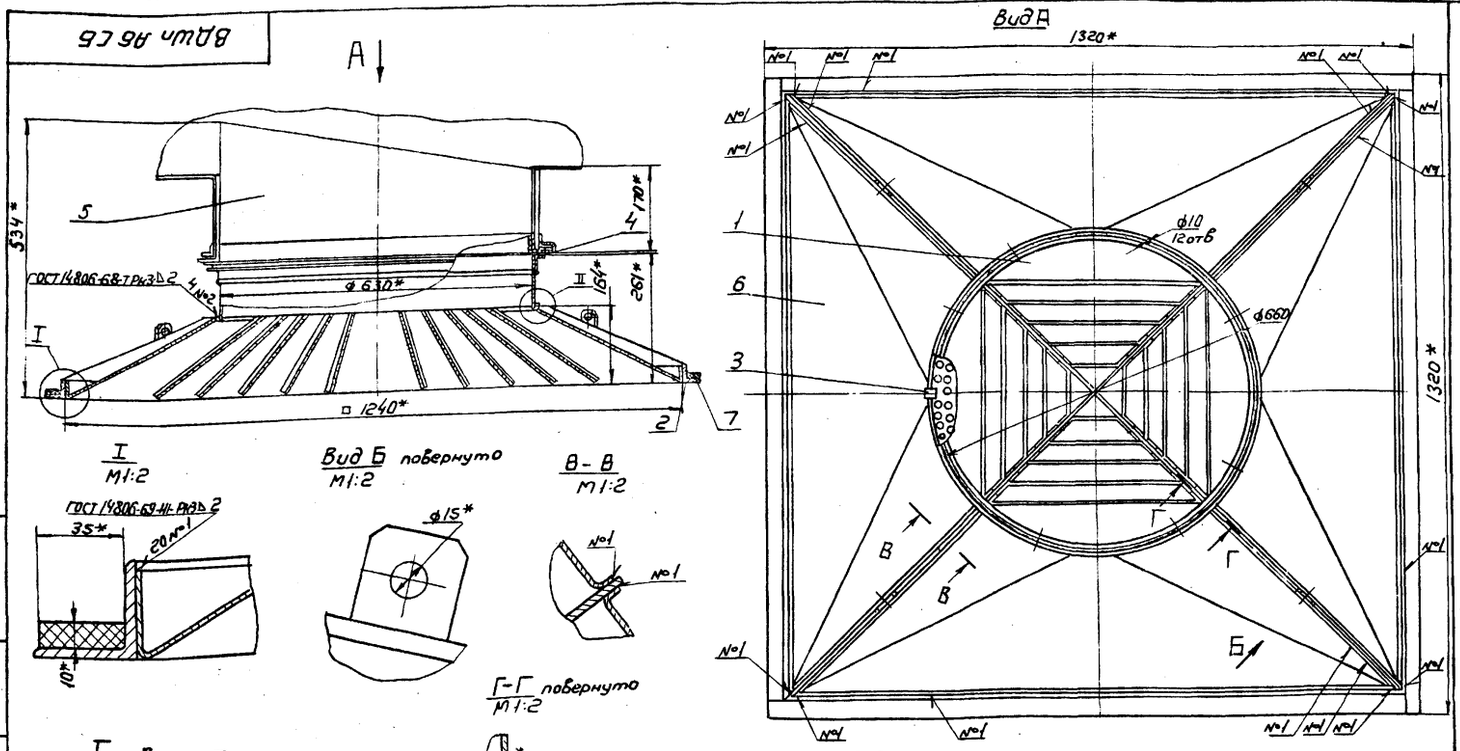

1. В варианте соединения на заклепках принять шаг заклепок - 70 мм
2* Размеры для справок

Изм.	Лист	№ докум.	Подп.	Дата
Разраб.		Щеглова		
Пров.		Пронский		
Т. контр.		Зейликман		
Нач. отд.		Бейзерман		
Н. контр.		Каган		
Утв.		Овчинников		

ВДШп А6 СБ

Воздухораспределитель ВДШп А
Сборочный чертеж

Лит	Масса	Масштаб
U	39,2	1:10

Лист | Листов 1

ММСС СССР
Главпромвентиляция
ГПИ Проектпромвентиляция

Копировал: Вр.— Формат 12

Инв. N подл. | Подп. и дата | Взам. инв. N | Инв. N дубл. | Подп. и дата

ВДШп А6-01 СБ

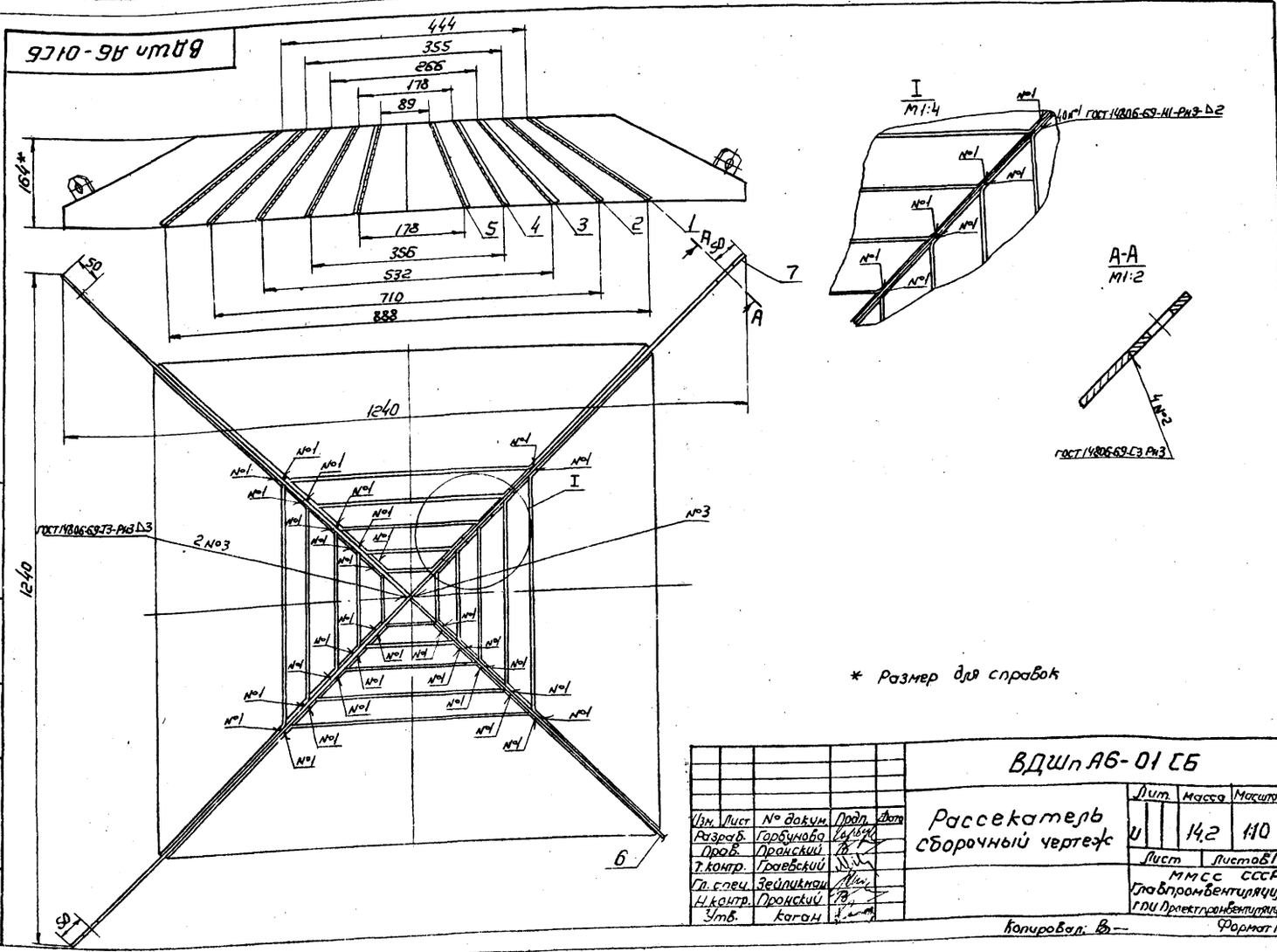

* Размер для справок

Изм.	Лист	№ докум.	Подп.	Дата
Разраб.		Горбунова		
Пров.		Пронский		
Т. контр.		Граевский		
Гл. спец.		Зейликман		
Н. контр.		Пронский		
Утв.		Каган		

ВДШп А6-01 СБ

Рассекатель
Сборочный чертеж

Лит	Масса	Масштаб
U	14,2	1:10

Лист | Листов 1

ММСС СССР
Главпромвентиляция
ГПИ Проектпромвентиляция

Копировал: Вр.— Формат 12

Инв. N подл. | Подп. и дата | Взам. инв. N | Инв. N дубл. | Подп. и дата

Серия 1.494-29

ВДШнА5-0107

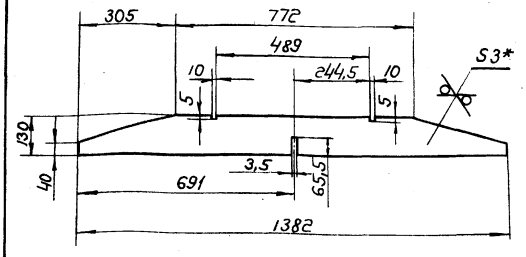

* Размер для справок.

Изм.	Лист	№ докум.	Подп.	Дата
Разраб.	Горбунова			
Пров.	Пронский			
Т.контр.	Раевский			
Н.контр.	Пронский			
Утв.	Зеликман			

ВДШнА5-0107

Ребро

Лит.	Масса	Масштаб
И	1,2	1:10

Лист 1 Листов 1

Лист АМ-г2М-3 ГОСТ 12592-67

МПСС СССР Главпромвентиляция ГПИ Проектпромвентиляция

Копировал Бер- Формат 11

Инв.№ подл. | Подп. и дата | Взам. инв.№ | Инв.№ дубл. | Подп. и дата

ВДШнА6-0101

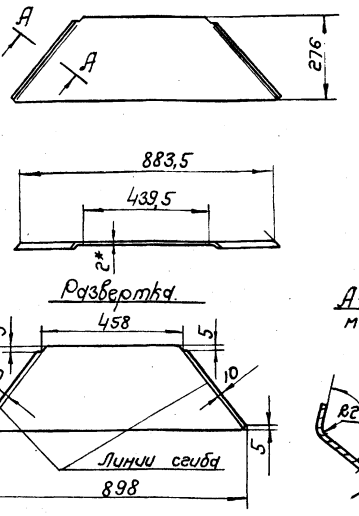

* Размер для справок.

Изм.	Лист	№ докум.	Подп.	Дата
Разраб.	Горбунова			
Пров.	Пронский			
Т.контр.	Раевский			
Н.контр.	Пронский			
Утв.	Зеликман			

ВДШнА6-0101

Лист

Лит.	Масса	Масштаб
И	1,0	1:10

Лист 1 Листов 1

Лист АМ-г2М-2 ГОСТ 12592-67

МПСС СССР Главпромвентиляция ГПИ Проектпромвентиляция

Копировал Бер- Формат 11

Инв.№ подл. | Подп. и дата | Взам. инв.№ | Инв.№ дубл. | Подп. и дата

ВДШнА6-0102

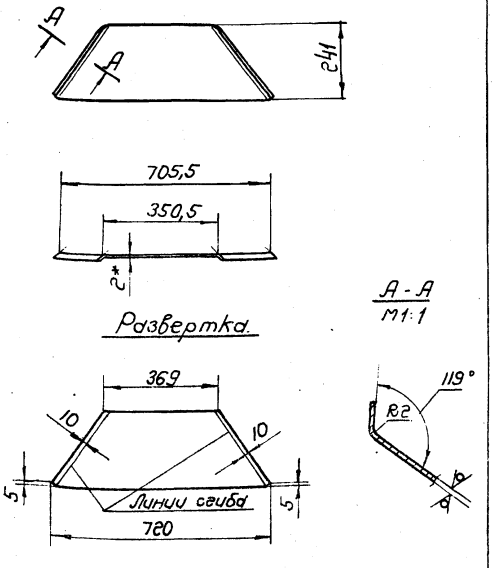

* Размер для справок.

Изм.	Лист	№ докум.	Подп.	Дата
Разраб.	Горбунова			
Пров.	Пронский			
Т.контр.	Раевский			
Н.контр.	Пронский			
Утв.	Зеликман			

ВДШнА6-0102

Лист

Лит.	Масса	Масштаб
И	0,7	1:10

Лист 1 Листов 1

Лист АМ-г2М-2 ГОСТ 12592-67

МПСС СССР Главпромвентиляция ГПИ Проектпромвентиляция

Копировал Бер- Формат 11

Инв.№ подл. | Подп. и дата | Взам. инв.№ | Инв.№ дубл. | Подп. и дата

ВДШнА6-0103

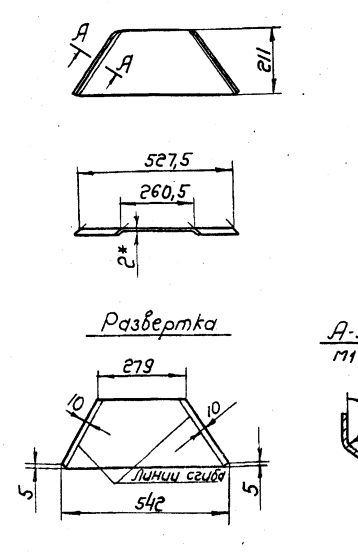

* Размер для справок.

Изм.	Лист	№ докум.	Подп.	Дата
Разраб.	Горбунова			
Пров.	Пронский			
Т.контр.	Раевский			
Н.контр.	Пронский			
Утв.	Зеликман			

ВДШнА6-0103

Лист

Лит.	Масса	Масштаб
И	0,47	1:10

Лист 1 Листов 1

Лист АМ-г2М-2 ГОСТ 12592-67

МПСС СССР Главпромвентиляция ГПИ Проектпромвентиляция

Копировал Бер- Формат 11

Инв.№ подл. | Подп. и дата | Взам. инв.№ | Инв.№ дубл. | Подп. и дата

Серия 1.494-29

ВДШп А6-0104

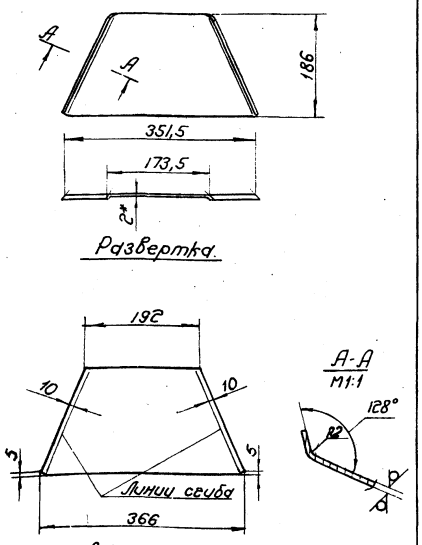

* Размер для справок.

Изм.	Лист	№ докум.	Подп.	Дата
Разраб.		Горбунова		
Пров.		Пронский		
Т.контр.		Граевский		
Н.контр.		Пронский		
Утв.		Зейликман		

ВДШп А6-0104

Лист

Лит.	Масса	Масштаб
И	0,28	1:5

Лист | Листов 1

Лист АМ, 2М-2 ГОСТ 12592-67

ММСС СССР Главпромвентиляция ГПИ Проектпромвентиляция

Копировал Без- Формат 11

ВДШп А6-0105

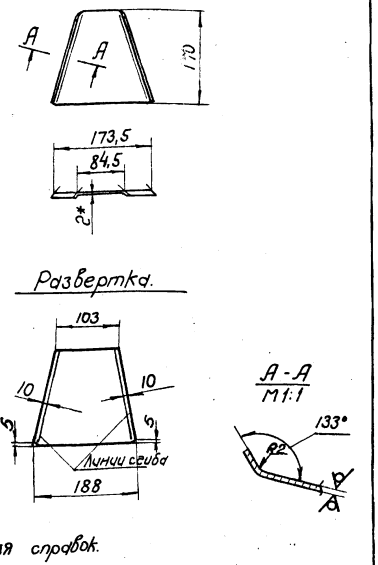

* Размер для справок.

Изм.	Лист	№ докум.	Подп.	Дата
Разраб.		Горбунова		
Пров.		Пронский		
Т.контр.		Граевский		
Н.контр.		Пронский		
Утв.		Зейликман		

ВДШп А6-0105

Лист

Лит.	Масса	Масштаб
И	0,14	1:5

Лист | Листов 1

Лист АМ, 2М-2 ГОСТ 12592-67

ММСС СССР Главпромвентиляция ГПИ Проектпромвентиляция

Копировал Без- Формат 11

ВДШп А6-0106

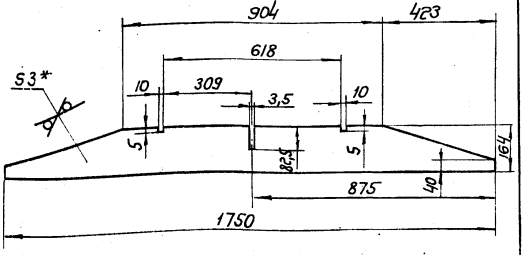

* Размер для справок.

Изм.	Лист	№ докум.	Подп.	Дата
Разраб.				
Пров.		Пронский		
Т.контр.		Граевский		
Н.контр.		Пронский		
Утв.		Зейликман		

ВДШп А6-0106

Ребро

Лит.	Масса	Масштаб
И	1,9	1:10

Лист | Листов 1

Лист АМ, 2М-3 ГОСТ 12529-63

ММСС СССР Главпромвентиляция ГПИ Проектпромвентиляция

Копировал Без- Формат 11

ВДШп А6-0107

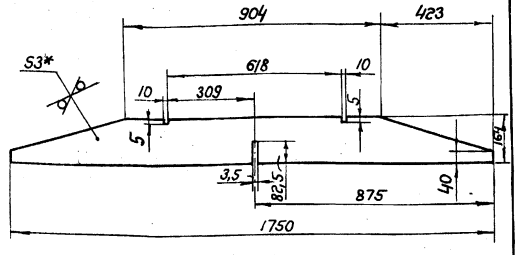

* Размер для справок.

Изм.	Лист	№ докум.	Подп.	Дата
Разраб.		Горбунова		
Пров.		Пронский		
Т.контр.		Граевский		
Н.контр.		Пронский		
Утв.		Зейликман		

ВДШп А6-0107

Ребро

Лит.	Масса	Масштаб
И	1,9	1:10

Лист | Листов 1

Лист АМ, 2М-3 ГОСТ 12592-67

ММСС СССР Главпромвентиляция ГПИ Проектпромвентиляция

Копировал Без- Формат 11

Инв. № подл. | Подп. и дата | Взам. инв. № | Инв. № дубл. | Подп. и дата

Серия 1.494-29

ВДШп А6-0301

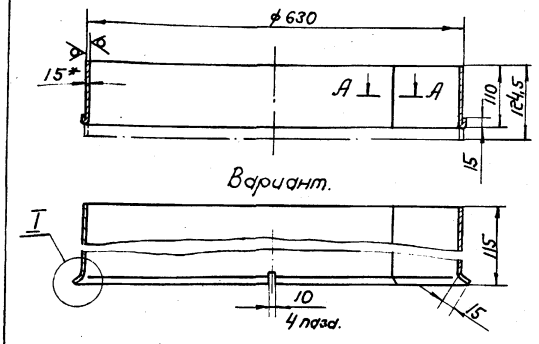

I
М2:1

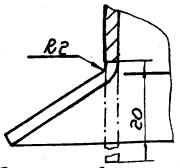

А-А
М1:1

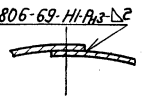

1. Длина развернутой детали - 1982 мм.
2.* Размер для справок.

Изм.	Лист	№ докум.	Подп.	Дата
Разраб.		Щеглова		
Пров.		Пронский		
Т.контр.		Гаевский		
Н.контр.		Пронский		
Утв.		Зеликман		

ВДШп А6-0301

Патрубок.

Лит.	Масса	Масштаб
У	1,33	1:5
Лист	Листов 1	

Лист АМг 2М-2 ГОСТ 12592-67

ММСС СССР Главпромвентиляция ГПИ Проектпромвентиляция

Копировал Бец. Формат II

ВДШп А6-0302

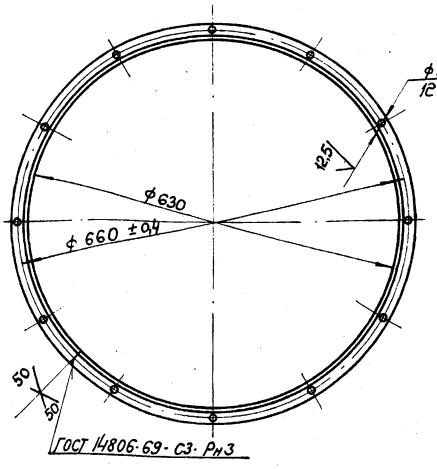

Длина развернутой детали - 2026 мм.

Изм.	Лист	№ докум.	Подп.	Дата
Разраб.		Щеглова		
Пров.		Пронский		
Т.контр.		Гаевский		
Н.контр.		Пронский		
Утв.		Зеликман		

ВДШп А6-0302

Фланец.

Лит.	Масса	Масштаб
У	1,07	1:5
Лист	Листов 1	

Уголок П-50-98 ГОСТ 13737-68 АМг-2М ГОСТ 8617-68

ММСС СССР Главпромвентиляция ГПИ Проектпромвентиляция

Копировал Бец. Формат II

ВДШп А6-0001

Развертка.
М1:5

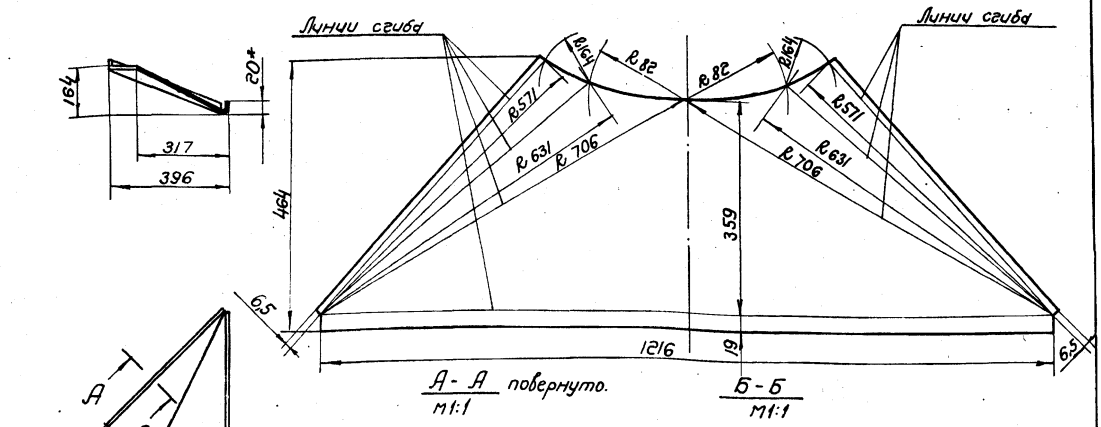

А-А повернуто.
М1:1

Б-Б
М1:1

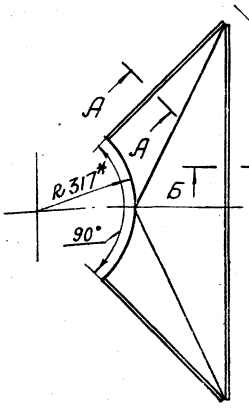

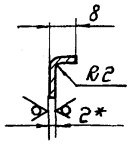

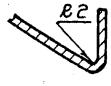

* Размеры для справок.

Изм.	Лист	№ докум.	Подп.	Дата
Разраб.		Щеглова		
Пров.		Пронский		
Т.контр.		Гаевский		
Н.контр.		Пронский		
Утв.		Зеликман		

ВДШп А6-0001

Боковина

Лит.	Масса	Масштаб
У	1,9	1:10
Лист	Листов 1	

Лист АМг 2М-2 ГОСТ 12592-67

ММСС СССР Главпромвентиляция ГПИ Проектпромвентиляция

Копировал Бец. Формат 12

Инв.№ подл. | Подп. и дата | Взам. инв.№ | Инв.№ дубл. | Подп. и дата

Серия 1.494-29

Формат	Зона	Поз.	Обозначение	Наименование	Кол.	Примечание
				Документация		
22			ВДШп А8 СБ	Сборочный чертеж		
*			ВДШп А Д	Технические требования		*11,11,11,11
				Сборочные единицы		
11		1	ВДШп А8-01	Рассекатель	1	
11		2	ВДШп А8-02	Фланец	1	
12		3	ВДШп 8-03			
			Серия 4.904-29 лист 8	Диафрагма	1	
11		4	ВДШп А8-03	Патрубок	1	
12		5	НРВ Серия 4.904-29 лист 18	Направляющая решетка	1	
				Детали		
12		6	ВДШп А8-0001	Боковина	4	
64		7	ВДШп А8-0002	Прокладка 10х35		
				ТУ 38-5-1206-68		
				ℓ = 6496	1	1,36 кг
				Прочие изделия		
		8		Заклепка комбинир.		
				Ванная ф5 СТД-984		
				ТУ 36-1598-72	129	

Подп. и дата | Инв. № дубл. | Взам. инв. № | Инв. № подл. | Подп. и дата

Изм.	Лист	№ докум.	Подп.	Дата
Разраб.		Щеглова		
Пров.		Пронский		
Н. контр.		Пронский		
Утв.		Зейликман		

ВДШп А8

Воздухораспределитель ВДШп А

Лит.	Лист	Листов
У		1

ММСС СССР
Главпромвентиляция
ГПИ Проектпромвентиляция

Копировал: [illegible] Формат: 11

Формат	Зона	Поз.	Обозначение	Наименование	Кол.	Примечание
				Документация		
22			ВДШп А8-01 СБ	Сборочный чертеж		
				Детали		
11		1	ВДШп А8-0101	Лист	4	
11		2	ВДШп А8-0102	Лист	4	
		3	ВДШп А8-0103	Лист	4	
11		4	ВДШп А8-0104	Лист	4	
11		5	ВДШп А8-0105	Лист	4	
11		6	ВДШп А8-0106	Ребро	1	
11		7	ВДШп А8-0107	Ребро	1	
11		8	ВДШп А2-0108	Ушко	4	

Подп. и дата | Инв. № дубл. | Взам. инв. № | Инв. № подл. | Подп. и дата

Изм.	Лист	№ докум.	Подп.	Дата
Разраб.		Горбунова		
Пров.		Пронский		
Н. контр.		Пронский		
Утв.		Зейликман		

ВДШп А8-01

Рассекатель

Лит.	Лист	Листов
У		1

ММСС СССР
Главпромвентиляция
ГПИ Проектпромвентиляция

Копировал: [illegible] Формат: 11

Справ. №

ВДШп А8-02

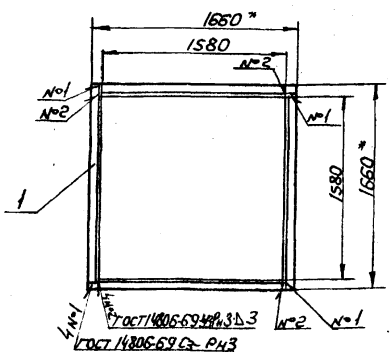

* Размеры для справок.

Формат	Зона	Поз.	Обозначение	Наименование	Кол.	Примечание
				Детали		
11		1	ВДШп А8-0201	Связь	4	

Взам. инв. № | Подп. и дата | Инв. № подл. | Подп. и дата

Изм.	Лист	№ докум.	Подп.	Дата
Разраб.		Щеглова		
Пров.		Пронский		
Т. контр.		Граевский		
Н. контр.		Пронский		
Утв.		Каган		

ВДШп А8-02

Фланец

Лит.	Масса	Масштаб
У	4,24	1:10
Лист	Листов 1	

ММСС СССР
Главпромвентиляция
ГПИ Проектпромвентиляция

Копировал: [illegible] Формат: 11

ВДШп А8-03

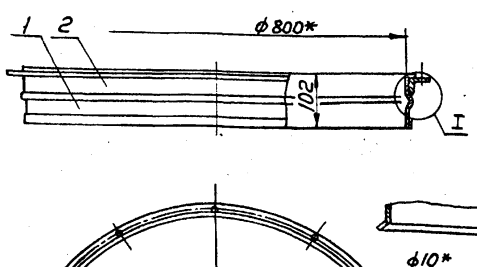

Вариант

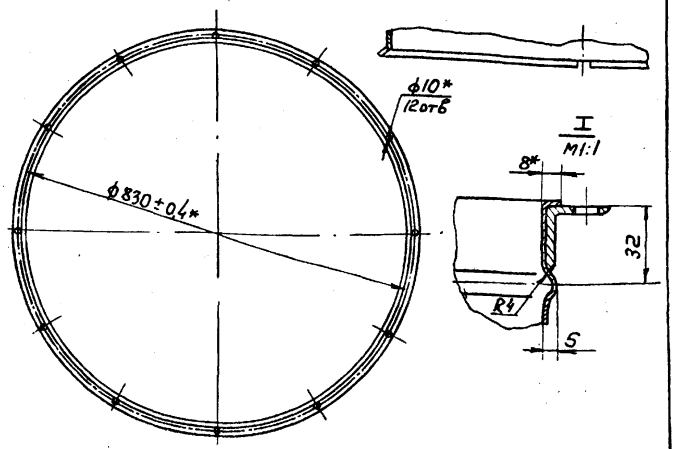

* Размеры для справок

Формат	Зона	Поз.	Обозначение	Наименование	Кол.	Примечание
				Детали		
11		1	ВДШп А8-0301	Патрубок	1	
11		2	ВДШп А8-0302	Фланец	1	

Взам. инв. № | Подп. и дата | Инв. № подл. | Подп. и дата

Изм.	Лист	№ докум.	Подп.	Дата
Разраб.		Щеглова		
Пров.		Пронский		
Т. контр.		Граевский		
Гл. спец.		Зейликман		
Н. контр.		Пронский		
Утв.		Каган		

ВДШп А8-03

Патрубок

Лит.	Масса	Масштаб
У	3,05	1:5
Лист	Листов 1	

ММСС СССР
Главпромвентиляция
ГПИ Проектпромвентиляция

Копировал: [illegible] Формат: 11

ВДШп А8 СБ

Серия 1.494-29

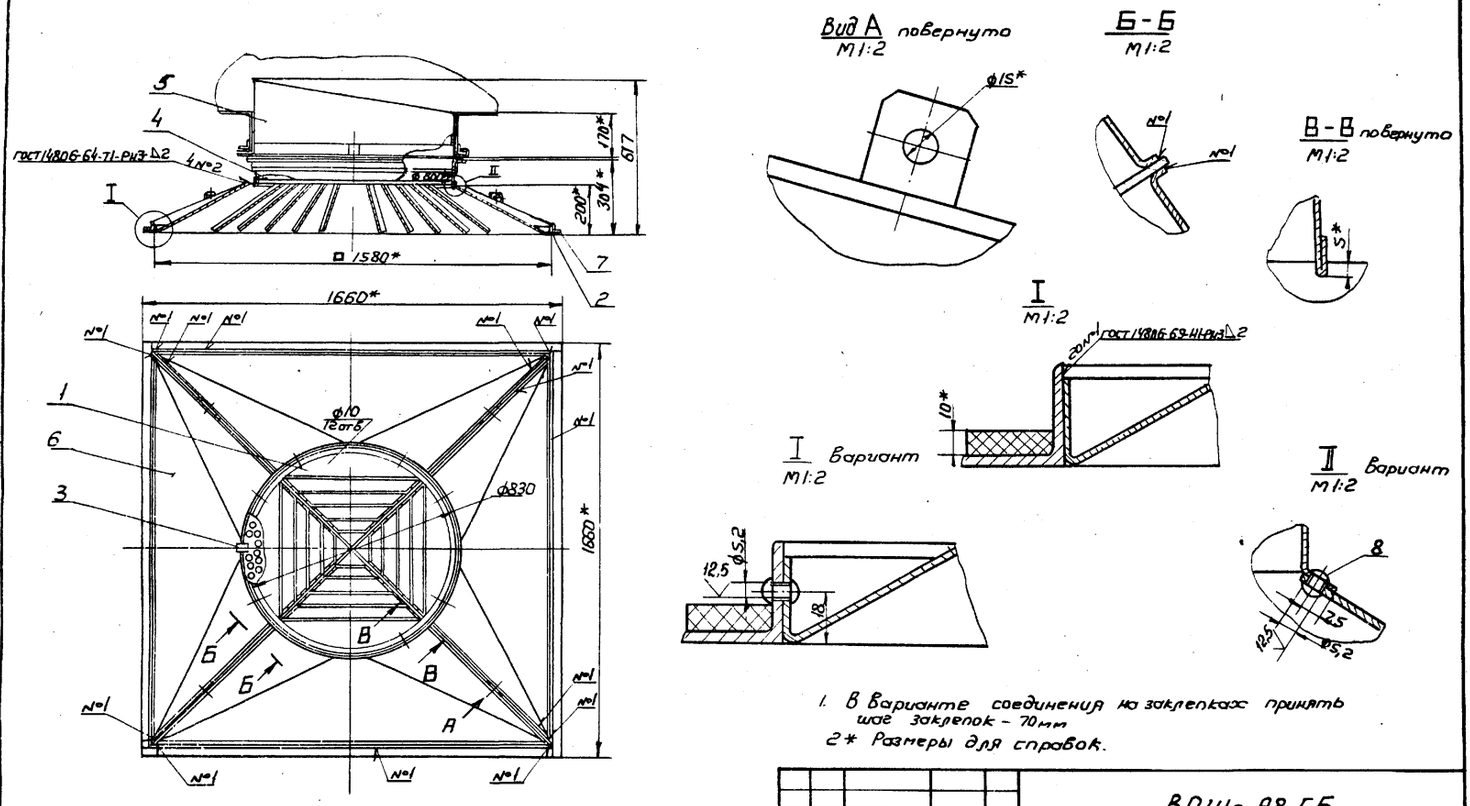

1. В варианте соединения на заклепках принять шаг заклепок – 70 мм
2* Размеры для справок.

Изм.	Лист	№ докум.	Подп.	Дата
Разраб.		Щеглова		
Пров.		Пронский		
Т.контр.		Зейликман		
Нач.отд.		Бейзерман		
Н.контр.		Каган		
Утв.		Овчинников		

ВДШп А8 СБ

Воздухораспределитель ВДШпА Сборочный чертеж

Лит.	Масса	Масштаб
И	58,0	1:20

Лист | Листов 1

ММСС СССР Главпромвентиляция ГПИ Проектпромвентиляция

Копировал: Формат 12

Инв. № подл. | Подп. и дата | Взам. инв. № | Инв. № дубл. | Подп. и дата

ВДШп А8-01 СБ

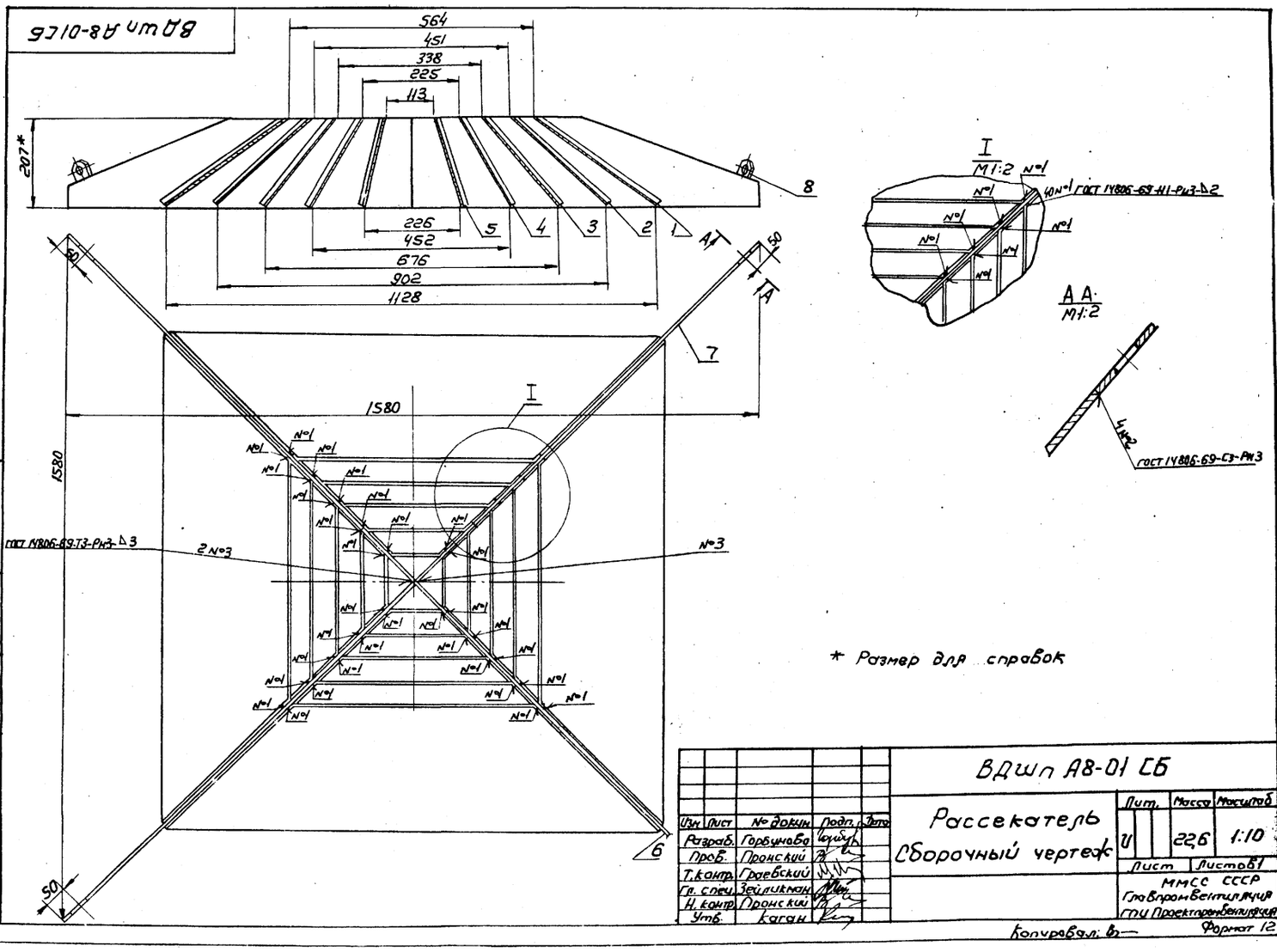

* Размер для справок

Изм.	Лист	№ докум.	Подп.	Дата
Разраб.		Горбунова		
Пров.		Пронский		
Т.контр.		Граевский		
Гл.спец.		Зейликман		
Н.контр.		Пронский		
Утв.		Каган		

ВДШп А8-01 СБ

Рассекатель Сборочный чертеж

Лит.	Масса	Масштаб
И	22,6	1:10

Лист | Листов 1

ММСС СССР Главпромвентиляция ГПИ Проектпромвентиляция

Копировал: Формат 12

Инв. № подл. | Подп. и дата | Взам. инв. № | Инв. № дубл. | Подп. и дата

ВДШп А8-0101

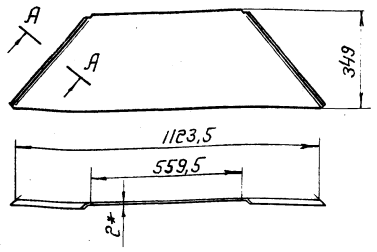

Развертка

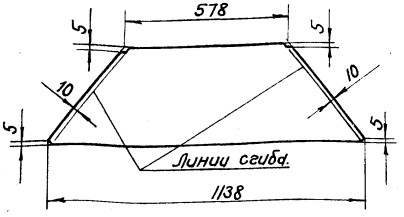

А-А
М1:1



* Размер для справок.

Изм.	Лист	№ докум.	Подп.	Дата	ВДШп А8-0101	Лит.	Масса	Масштаб
Разраб.		Горбунова			Лист	У	1,62	1:10
Пров.		Пронский				Лист 1	Листов 1	
Т.контр.		Гуревский				МПСС СССР Главпромвентиляция ГПИпроектпромвентиляция		
Н.контр.		Пронский			Лист АМг 2М-2 ГОСТ 12592-67			
Утв.		Зеликман						

Копировал Без- формат 11

Инв.№ подл. | Подп. и дата | Взам. инв.№ | Инв.№ дубл. | Подп. и дата

ВДШп А8-0102

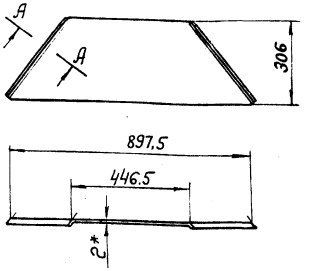

Развертка

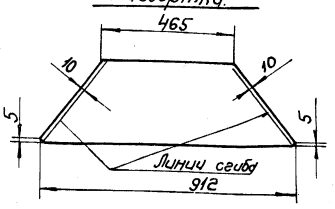

А-А
М1:1

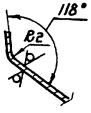

Изм.	Лист	№ докум.	Подп.	Дата	ВДШп А8-0102	Лит.	Масса	Масштаб
Разраб.		Горбунова			Лист	У	1,14	1:10
Пров.		Пронский				Лист 1	Листов 1	
Т.контр.		Гуревский				МПСС СССР Главпромвентиляция ГПИпроектпромвентиляция		
Н.контр.		Пронский			Лист АМг 2М-2 ГОСТ 12592-67			
Утв.		Зеликман						

Копировал Без- формат 11

Инв.№ подл. | Подп. и дата | Взам. инв.№ | Инв.№ дубл. | Подп. и дата

ВДШп А8-0103

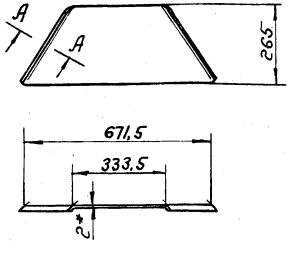

Развертка

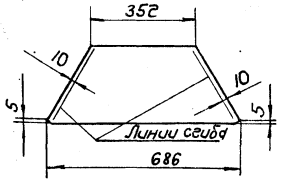

А-А
М1:1

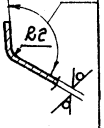

* Размер для справок.

Изм.	Лист	№ докум.	Подп.	Дата	ВДШп А8-0103	Лит.	Масса	Масштаб
Разраб.		Горбунова			Лист	У	0,74	1:10
Пров.		Пронский				Лист 1	Листов 1	
Т.контр.		Гуревский				МПСС СССР Главпромвентиляция ГПИпроектпромвентиляция		
Н.контр.		Пронский			Лист АМг 2М-2 ГОСТ 12592-67			
Утв.		Зеликман						

Копировал Без- формат 11

Инв.№ подл. | Подп. и дата | Взам. инв.№ | Инв.№ дубл. | Подп. и дата

ВДШп А8-0104

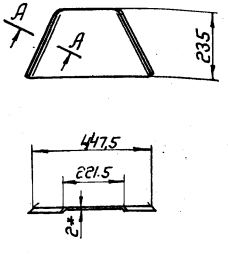

Развертка

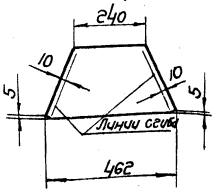

А-А
М1:1

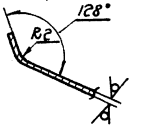

* Размер для справок.

Изм.	Лист	№ докум.	Подп.	Дата	ВДШп А8-0104	Лит.	Масса	Масштаб
Разраб.		Горбунова			Лист	У	0,45	1:10
Пров.		Пронский				Лист 1	Листов 1	
Т.контр.		Гуревский				МПСС СССР Главпромвентиляция ГПИпроектпромвентиляция		
Н.контр.		Пронский			Лист АМг 2М-2 ГОСТ 12592-67			
Утв.		Зеликман						

Копировал Без- формат 11

Инв.№ подл. | Подп. и дата | Взам. инв.№ | Инв.№ дубл. | Подп. и дата

Серия 1.494-29

ВДШп А8-0105

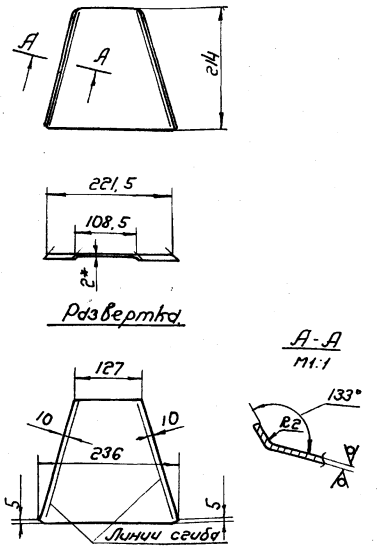

* Размер для справок.

Изм.	Лист	№ докум.	Подп.	Дата	ВДШп А8-0105			
Разраб.	Горбунова				Лист	Лит.	Масса	Масштаб
Пров.	Пронский					Ч	0,21	1:5
Т. контр.	Граевский					Лист	Листов 1	
Н. контр.	Пронский				Лист АМ-2М-2 ГОСТ 12592-67	ММСС СССР Главпромвентиляция ГПИ Проектпромвентиляция		
Утв.	Зейликман							

Инв. № подл. | Подп. и дата | Взам. инв. № | Инв. № дубл. | Подп. и дата

Копировал Бер- Формат 11

ВДШп А8-0106

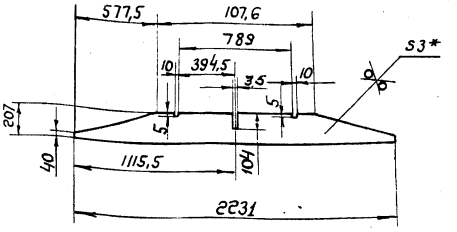

* Размер для справок.

Изм.	Лист	№ докум.	Подп.	Дата	ВДШп А8-0106			
Разраб.	Горбунова				Ребро	Лит.	Масса	Масштаб
Пров.	Пронский					Ч	2,96	1:20
Т. контр.	Граевский					Лист	Листов 1	
Н. контр.	Пронский				Лист АМ-2М-3 ГОСТ 12592-67	ММСС СССР Главпромвентиляция ГПИ Проектпромвентиляция		
Утв.	Зейликман							

Инв. № подл. | Подп. и дата | Взам. инв. № | Инв. № дубл. | Подп. и дата

Копировал Бер- Формат 11

ВДШп А8-0107

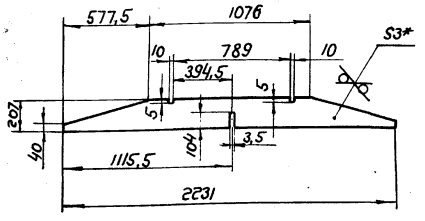

* Размер для справок.

Изм.	Лист	№ докум.	Подп.	Дата	ВДШп А8-0107			
Разраб.	Горбунова				Ребро	Лит.	Масса	Масштаб
Пров.	Пронский					Ч	2,96	1:20
Т. контр.	Граевский					Лист	Листов 1	
Н. контр.	Пронский				Лист АМ-2М-3 ГОСТ 12592-67	ММСС СССР Главпромвентиляция ГПИ Проектпромвентиляция		
Утв.	Зейликман							

Инв. № подл. | Подп. и дата | Взам. инв. № | Инв. № дубл. | Подп. и дата

Копировал Бер- Формат 11

ВДШп А2-0201

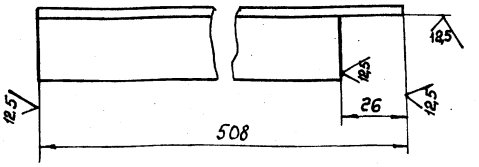

Изм.	Лист	№ докум.	Подп.	Дата	ВДШп А2-0201			
Разраб.	Щеглова				Связь	Лит.	Масса	Масштаб
Пров.	Пронский					Ч	0,14	1:1
Т. контр.	Пронский					Лист	Листов 1	
Н. контр.	Пронский				Уголок П50-98 ГОСТ 13737-68 АМ-2М ГОСТ 8617-75	ММСС СССР Главпромвентиляция ГПИ Проектпромвентиляция		
Утв.	Зейликман							

Инв. № подл. | Подп. и дата | Взам. инв. № | Инв. № дубл. | Подп. и дата

Копировал Бер- Формат 11

Серия 1.494-29

ВДШп А8-0301

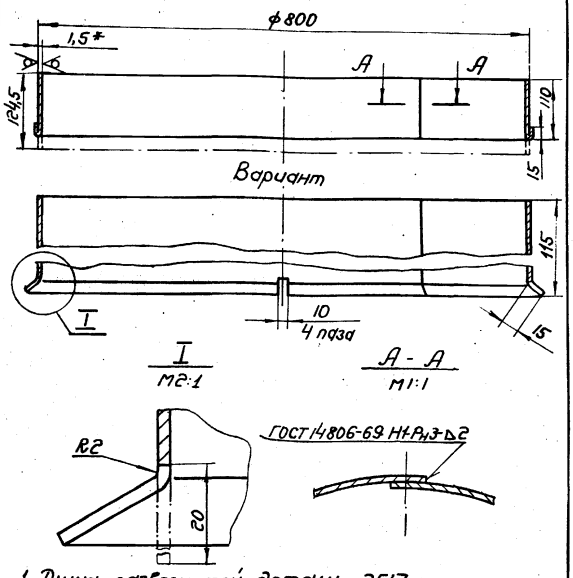

1. Длина развернутой детали - 2517 мм.
2.* Размер для справок.

Изм.	Лист	№ докум.	Подп.	Дата	ВДШп А8-0301	Лит.	Масса	Масштаб
Разраб.		Щеглова			Патрубок	И	1,69	1:5
Пров.		Пронский				Лист	Лист 1	
Т.контр.		Граевский			Лист АМг 2М-2 ГОСТ 12592-67	ММСС СССР Главпромвентиляция ГПИ Проектпромвентиляция		
Н.контр.		Пронский						
Утв.		Зейликман						

Копировал Бер- Формат 11

ВДШп А8-0302

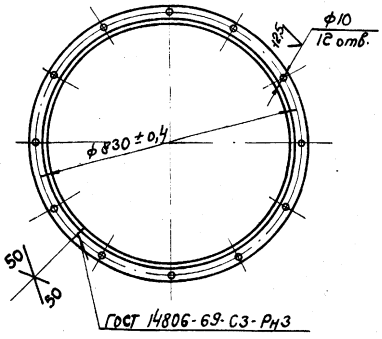

Длина развернутой детали - 2560 мм.

Изм.	Лист	№ докум.	Подп.	Дата	ВДШп А8-0302	Лит.	Масса	Масштаб
Разраб.		Щеглова			Фланец	И	1,36	1:10
Пров.		Пронский				Лист	Листов 1	
Т.контр.		Граевский			Уголок П-50-98 ГОСТ 13737-68 АМг 2М ГОСТ 8617-75	ММСС СССР Главпромвентиляция ГПИ Проектпромвентиляция		
Н.контр.		Пронский						
Утв.		Зейликман						

Копировал Бер- Формат 11

ВДШп А8-0001

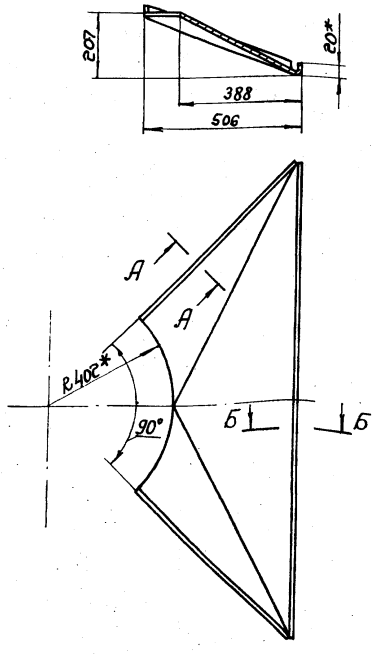

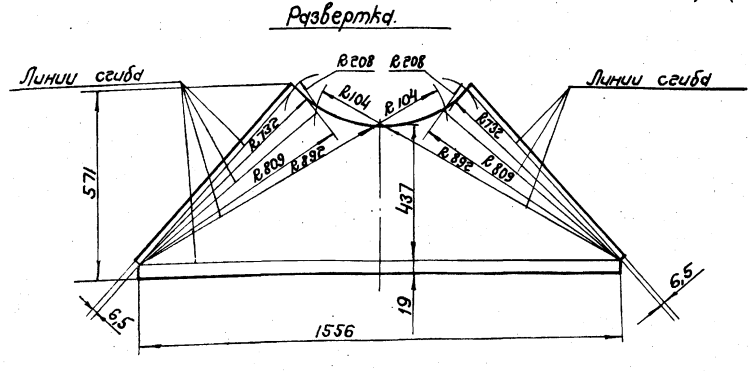

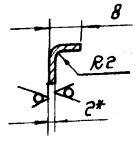

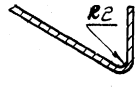

* Размеры для справок.

Изм.	Лист	№ докум.	Подп.	Дата	ВДШп А8-0001	Лит.	Масса	Масштаб
Разраб.		Щеглова			Боковина	И	3,0	1:10
Пров.		Пронский				Лист	Листов 1	
Т.контр.		Граевский			Лист АМг 2М-2 ГОСТ 12592-67	ММСС СССР Главпромвентиляция ГПИ Проектпромвентиляция		
Н.контр.		Пронский						
Утв.		Зейликман						

Копировал Бер- Формат 12

gost.e-ecolog.ru