ГОСУДАРСТВЕННЫЙ КОМИТЕТ СОВЕТА МИНИСТРОВ СССР ПО ДЕЛАМ СТРОИТЕЛЬСТВА
(ГОССТРОЙ СССР)

ТИПОВЫЕ ПРОЕКТНЫЕ РЕШЕНИЯ

СЕРИЯ 1.494-26

УНИФИЦИРОВАННЫЕ КОНСТРУКЦИИ ПРИТОЧНЫХ ВЕНТИЛЯЦИОННЫХ УСТАНОВОК

ВЫПУСК 1

КОРОБКИ И ДИФФУЗОРЫ К ВЕНТИЛЯТОРАМ, РАМКИ И ПОДСТАВКИ
ДЛЯ УСТАНОВКИ КАЛОРИФЕРОВ

Разработаны ГПИ Госхимпроект
Госстроя СССР

Утверждены и введены
в действие с 1 апреля 1976 г.
Главпромстройпроектом Госстроя СССР
приказом № 16 от 30 марта 1976 г.

gost.e-ecolog.ru

ГОСУДАРСТВЕННЫЙ КОМИТЕТ СОВЕТА МИНИСТРОВ СССР ПО ДЕЛАМ СТРОИТЕЛЬСТВА
(ГОССТРОЙ СССР)

ТИПОВЫЕ ПРОЕКТНЫЕ РЕШЕНИЯ

СЕРИЯ 1.494-26

УНИФИЦИРОВАННЫЕ КОНСТРУКЦИИ ПРИТОЧНЫХ ВЕНТИЛЯЦИОННЫХ УСТАНОВОК

ВЫПУСК 1

КОРОБКИ И ДИФФУЗОРЫ К ВЕНТИЛЯТОРАМ, РАМКИ И ПОДСТАВКИ ДЛЯ УСТАНОВКИ КАЛОРИФЕРОВ

Разработаны ГПИ Госхимпроект
Госстроя СССР

Утверждены и введены
в действие с 1 апреля 1976 г.
Главпромстройпроектом Госстроя СССР
приказом № 16 от 30 марта 1976 г.

Шифр

Марка-лист ОВ-I

Инв. №

Госстрой СССР Главпромстройпроект ГОСХИМПРОЕКТ г. Москва 1974

Дата выпуска 18.4.1974 г.

Гл. инж. проекта Ульянова
Гл. спец. Гл. инж. проекта
Ст. инж. Гл. конструктор

СОДЕРЖАНИЕ

№	Лист	Наименование чертежа	Стр.
I	ОВ-2	Пояснительная записка	3
2	ОВ-3	Таблицы для подбора коробок, рамок и патрубков.	4
3	ОВ-4	Коробки К1÷К7I. Компоновка без патрубка.	5
4	ОВ-5	Коробки К1÷К7I. Компоновка с патрубком.	6
5	ОВ-6	Коробки К1÷К7I.	7
6	ОВ-7	Коробки К1÷К7I. Таблица размеров.	8
7	ОВ-8	Коробки К1÷К24. Спецификация металла.	9
8	ОВ-9	Коробки К25÷К48. Спецификация металла.	I0
9	ОВ-I0	Коробки К49÷К7I. Спецификация металла.	II
I0	ОВ-II	Коробки К1÷К7I. Детали поз. 1÷6.	I2
II	ОВ-I2	Коробки К1÷У7I. Детали поз. 7÷IC.	I3
I2	ОВ-I3	Коробки К1÷К7I. Деталь поз. 8.	I4
I3	ОВ-I4	Коробки К1÷К7I. Детали поз. II÷I3.	I5
I4	ОВ-I5	Коробки К1÷К7I. Асбестоцементные листы взамен деталей поз. 9÷I0.	I6
I5	ОВ-I6	Диффузоры Д1÷Д7I. Компоновка.	I7
I6	ОВ-I7	Диффузоры Д1÷Д7I.	I8
I7	ОВ-I8	Диффузоры Д1÷Д7I. Таблица размеров.	I9
I8	ОВ-I9	Диффузоры Д1÷Д24. Спецификация металла.	20
I9	ОВ-20	Диффузоры Д25÷Д48. Спецификация металла	2I
20	ОВ-2I	Диффузоры Д49÷Д7I. Спецификация металла.	22
2I	ОВ-22	Диффузоры Д1÷Д7I. Детали поз. 1÷6.	23
22	ОВ-23	Диффузоры Д1÷Д24. Детали поз. 7÷9.	24
23	ОВ-24	Диффузоры Д25÷Д48. Детали поз. 7÷9.	25
24	ОВ-25	Диффузоры Д49÷Д7I. Детали поз. 7÷9.	26
25	ОВ-26	Диффузоры Д1÷Д7I. Деталь поз. I0.	27
26	ОВ-27	Рамки Р1÷Р25.	28
27	ОВ-28	Рамки Р1÷Р25. Детали. Спецификация металла	29
28	ОВ-29	Патрубки П1÷П11.	30
29	ОВ-30	Патрубки П1÷П11. Детали поз. 1÷4. Подставки под калориферы.	3I
30	ОВ-3I	Рамки для навески герметичных дверей и люков для кирпичных перегородок.	32

ТД	Унифицированные конструкции приточных вентиляционных установок	Серия 1494-28	
КАг	Содержание	Выпуск I	ОВ-I

ПОЯСНИТЕЛЬНАЯ ЗАПИСКА

1. Целью настоящей работы является:
   - унификация конструкций приточных вентиляционных установок;
   - сокращение объема строительных работ и, как следствие этого, удешевление общей стоимости вентустановки;
   - сокращение сроков проектирования за счёт уменьшения объема чертежно-конструкторских работ;
   - индустриализация изготовления вентустановок как централизованным путем, так и непосредственно в механических мастерских строящихся предприятий;
   - сокращение сроков монтажа.

2. Воздухораспределительные коробки разработаны для приточных систем, укомплектованных центробежными вентиляторами типа Ц4-70 и многоходовыми калориферами типа КВС и КНБ. по ГОСТ 7201-70 и предусматривают установку двух вентиляторов: рабочего и резервного.
   При установке одного вентилятора соединение его с калориферами производится посредством диффузора.

3. К установке приняты центробежные вентиляторные агрегаты Ц4-70 № 2,5÷6,3 (исполнение I) с промежуточными диаметрами колес, вентиляторные агрегаты типа Ц4-70 № 8-10 (исполнение I) и вентиляторные агрегаты № 8÷12,5 (исполнение 6).
   Примечание: До полного перехода промышленности на изготовление вентиляторов с промежуточными диаметрами колес возможно временно принимать к установке и вентиляторы № 3 и № 6 с обычными колесами. В этом случае применять коробки К2(для № 3) и К18÷К25 (для № 6), изменив соответственно диаметры патрубков на ⌀ 300 и ⌀ 600.

4. Все элементы каркаса и обшивки соединяются на сварке: шов сплошной; высоту катета сварного шва принимать по наименьшей толщине материала свариваемых деталей.

5. Возможен вариант замены листовой стали асбестоцементными листами.
   Крепление асбестоцементных листов производится на болтах М8х30 через 200-250 мм по периметру листа, для чего в листах и каркасе сверлить отверстия ⌀ 10.
   Замена на асбестоцементные листы предусмотрена для деталей поз. 9÷ 10 коробок К1÷К71.
   Размер асбестоцементных листов и расход крепежных изделий см. на листе ОВ-15.
   Уплотнение коробки с асбестоцементными листами произвести путем промазки мест соединения листов с каркасом мастикой У-30-мэс по грунту К-115, К-201 или ЭП-1.

6. Расчет калориферов произведен на ЭВМ "НАИРИ" для оптимальной производительности по воздуху и теплу с учетом экономических показателей на перепад температур от -53^0 до $+46^0$ с интервалом через 3^0 и через 2000 м³/час по производительности по воздуху.

7. Для вентустановок с центробежным вентиляторами №2,5÷6 проем в коробке для установки калориферов принят постоянный и соответствует калориферу № 6, так как в настоящее время калориферы меньших размеров не производятся.
   Избыточная против расчётной поверхность нагрева калориферов экранируется с двух сторон стальными листами, зажимаемыми между фланцами калорифера, коробки и рамки. Размер экрана определяют расчётом.

8. Подбор воздухораспределительных коробок, диффузоров, а также патрубков и рамок для присоединения калориферов к ограждающим конструкциям воздухозаборных камер производится по таблице на листе ОВ-3.
   В таблице на листе ОВ-3 каждому номеру вентилятора соответствует определенное сочетание калориферов, расчёт которых произведен так, как указано в п.6 пояснительной записки.
   Для выбора необходимой воздухораспределительной коробки или диффузора достаточно знать номер вентилятора, номер калориферов и их количество.
   Для группы калориферов, установленных рядом и имеющих двухстороннюю подводку теплоносителя, воздухораспределительные коробки принимаются с патрубком.
   В таблице на листе ОВ-3 в графах "Размеры А (см. ГОСТ 7201) и номера калориферов" для каждого номера вентилятора и калорифера даны схемы сочетаний калориферов, а также типы воздухораспределительных коробок (К), рамок (Р) и патрубков (П).
   При установке одного вентилятора и выборе необходимого типа диффузора следует руководствоваться следующим: каждому типу воздухораспределительной коробки соответствует диффузор под тем же номером (коробке К54 – диффузор Д54).
   Ниже приведены примеры выбора воздухораспределительных коробок и диффузоров.

   Пример 1. Приточная установка укомплектована двумя вентиляторами Ц4-70 № 10 и шестью калориферами КВС (или КНБ) № 7, установленными в один ряд с двухсторонней подводкой теплоносителя.
   По таблице на листе ОВ-3 в одной из горизонтальных строк для вентилятора № 10 находим схему с соответствующим сочетанием калориферов, где получаем:
   1) К47-тип воздухораспределительной коробки;
   2) Р19-тип рамки в ограждающих конструкциях воздухозаборной камеры;
   3) П7-патрубок для присоединения калориферов к воздухозаборной коробке;

   Примечание: При выборе патрубка необходимо учитывать, что его размеры и вес изменяются в зависимости от модели калориферов и количества их рядов, перпендикулярных потоку воздуха. Поэтому, специфицируя патрубки, к обозначению его типа следует добавлять индекс:
   а) при однорядной установке калориферов КВС-1с;
   б) при однорядной установке калориферов КНБ-1с;
   в) при двухрядной установке калориферов КВС-2с;
   г) при двухрядной установке калориферов КНБ-2с.

   Пример 2: Приточная установка укомплектована двумя вентиляторами Ц4-70 № 6,3 и двумя калориферами КВС (или КНБ) № 8, установленными в один ряд с односторонней подводкой теплоносителя.
   По таблице на листе ОВ-3 в одной из горизонтальных строк для вентилятора № 6,3 находим схему с соответствующим сочетанием калориферов, где получаем:
   1) К18 – тип воздухораспределительной коробки;
   2) Р8 – тип рамки в ограждающих конструкциях воздухозаборной камеры.

   Пример 3: Приточная установка укомплектована одним вентилятором № 10 и шестью калориферами КВС (или КНБ) № 7, установленными в один ряд с двухсторонней подводкой теплоносителя.
   По таблице на листе ОВ-3 в одной из горизонтальных строк для вентилятора № 10 находим схему с соответствующим сочетанием калориферов, где получаем:
   1) Д47 – как диффузор типа, соответствующего воздухораспределительной коробке К47 (см.п.9);
   2) Р19 – тип рамки в ограждающих конструкциях воздухозаборной камеры.

9. При выдаче задания строительному отделу на установку рамки "Р" в ограждающих конструкциях воздухозаборных камер необходимо указать размер проема (размеры "ВхР" и "С" для К1÷К71; размеры "ВхМ" и "Н" для Д1÷Д71) и его привязку (см. лист ОВ-7).

Гл.инж.пр. Тран
Нач.отд. Уйлэ-Пир
Гл.инж. Ганчицкий
Гл.спец. работа
Ст.инж. Гнобина
Дата выпуска:

Цховер. Упакова

№ пп	Вентиляторы Ц4-70 № и их производительность	Размеры A_I (см. ГОСТ 7201-70)	Размеры A (см. ГОСТ 7201-70) и номера калориферов											
			A=576	A=703	A=828	A=953	A=1203	A=1703	A=1203	A=1453	A=1703	A=1953	A=2453	A=3453
			6	7	8	9	10	11	6	7	8	9	10	11
1	2,5 ; 3,2 ; 4. 300÷4.000 м³/ч.	A_I=551	К1÷3 Р1											
2	5	A_I=551	К4 Р1	К5 Р2	К6 Р3	К7 Р4	К8 Р5							
	4.000÷8.000 м³/ч.	A_I=1051	К9 Р6	К10 Р7	К11 Р8	К12 Р9								
3	6,3	A_I=551		К13 Р2	К14 Р3	К15 Р4	К16 Р5							
	4.000÷12.000 м³/ч.	A_I=1051		К17 Р7	К18 Р8	К19 Р9	К20 Р10		К20 Р10 П1		К21 Р12 П3			
		A_I=1551		К22 Р15	К23 Р16	К24 Р17	К25 Р18							
4	8	A_I=1051		К26 Р7	К27 Р8	К28 Р9	К29 Р10	К31 Р12	К29 Р10 П1	К30 Р11 П2	К31 Р12 П3			
	8.000÷20.000 м³/ч.	A_I=1551		К32 Р15	К33 Р16	К34 Р17	К35 Р18							
5	10	A_I=1051		К36 Р7	К37 Р8	К38 Р9	К39 Р10	К41 Р12	К39 Р10 П1	К40 Р11 П2	К41 Р12 П3	К42 Р13 П4		
	12.000÷36.800м³/ч.	A_I=1551		К43 Р15	К44 Р16	К45 Р17	К46 Р18		К46 Р18 П6	К47 Р19 П7	К48 Р20 П8	К49 Р21 П9	К50 Р22 П10	
		A_I=205I						К51 Р23						
		A_I=305I						К52 Р25						
6	12,5	A_I=1051		К53 Р7	К54 Р8	К55 Р9	К56 Р10	К58 Р12		К57 Р11 П2	К58 Р12 П3	К59 Р13 П4	К60 Р14 П5	
	20.000÷48.000 м³/ч	A_I=1551		К61 Р15	К62 Р16	К63 Р17	К64 Р18		К64 Р18 П6	К65 Р19 П7	К66 Р20 П8	К67 Р21 П9	К68 Р22 П10	
		A_I=205I						К69 Р23						К70 Р24 П11
		A_I=305I						К71 Р25						

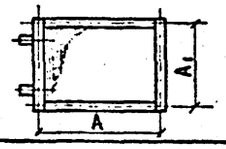

Рис. 1.

УСЛОВНЫЕ ОБОЗНАЧЕНИЯ :
К65-коробка тип 65; Р19-рамка тип 19; П7-патрубок тип 7.

Госстрой СССР Главвентстройпроект ГОСХИМПРОЕКТ г. Москва 1974г.

ТД	Унифицированные конструкции приточных вентиляционных установок	Серия	1.494.26
1974г.	Таблица для подбора коробок, рамок и патрубков.	Выпуск I	Лист ОВ-3

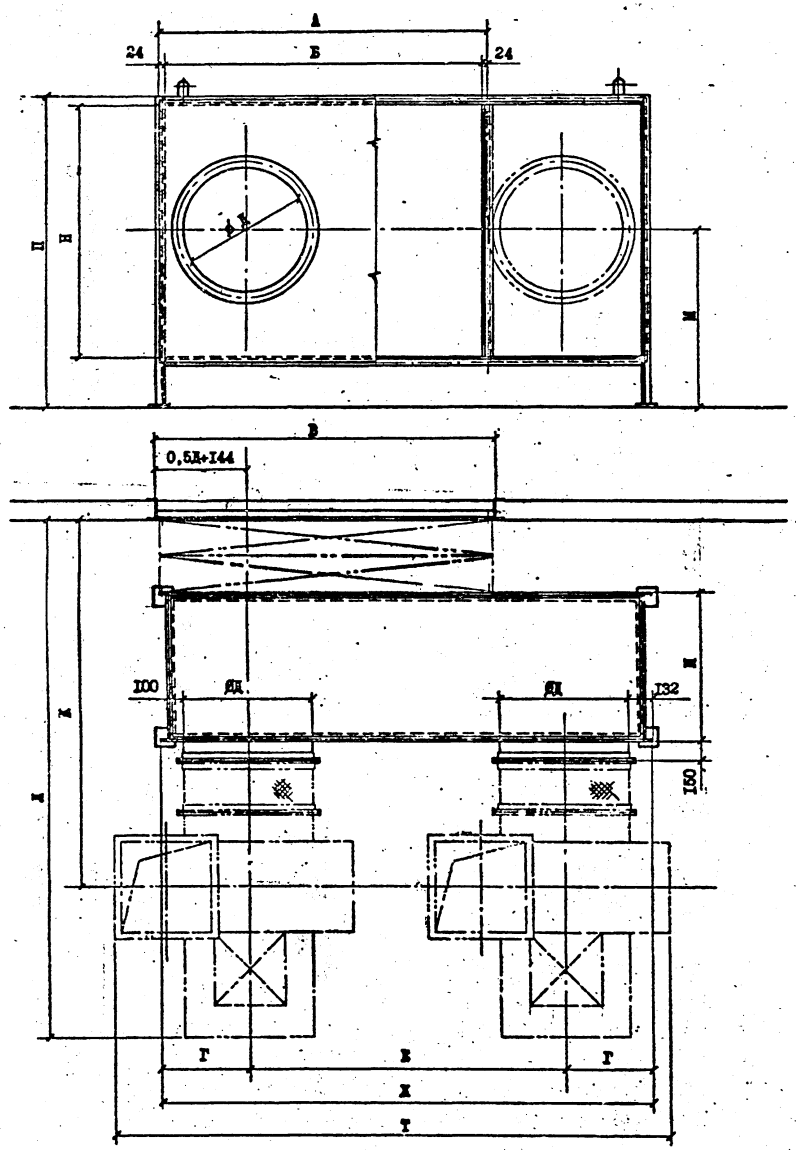

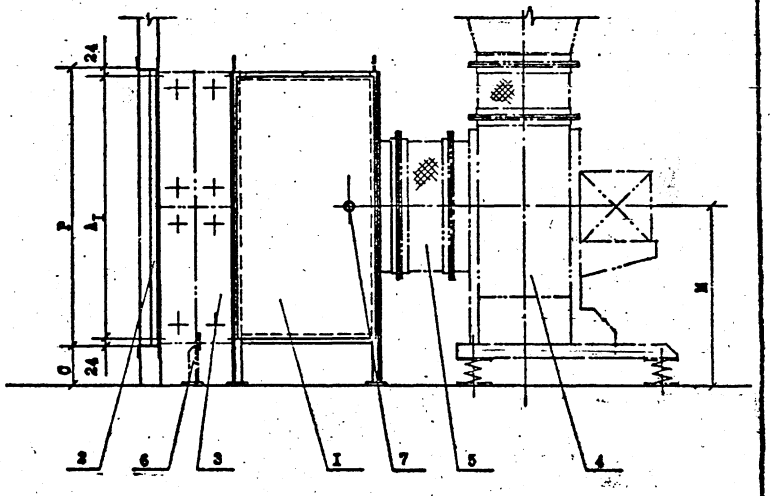

ПРИМЕЧАНИЕ: Размеры "Л" и "К" для компоновки без патрубка при калориферных установках 2б, 2с, Iб и Iс будут соответственно на 60,140,280 и 320 мм меньше указанных в таблице на листе ОВ-7.

ЭКСПЛИКАЦИЯ

Поз.	Наименование	Примечание
I	Коробка воздухораспределительная	
2	Рамка	
3	Калориферы	ГОСТ 7201-70
4	Вентиляторный агрегат	
5	Вставка гибкая	2.494-8
6	Подставка под калориферы	
7	Лючок с присоединительным ниппелем	СН-86-60

ТД	Унифицированные конструкции приточных вентиляционных установок	Серия 1.494-26	
1974г.	Коробки КI÷К7I. Компоновка без патрубка.	Выпуск I	Лист ОВ-4

Шифр
Марка докт. ОВ-4
Инв. №

Гл. инж. пр. Тайц
Нач. отд. Файн-Гурт
Гл. инж. Ратнер
Гл. спец. Бакута
Ст. инж. Тимофеев
Дата выпуска 1974г.

Провер. Уварова

Госстрой СССР
Главпромстройпроект
ГОСХИМПРОЕКТ
г. Москва 1974г.

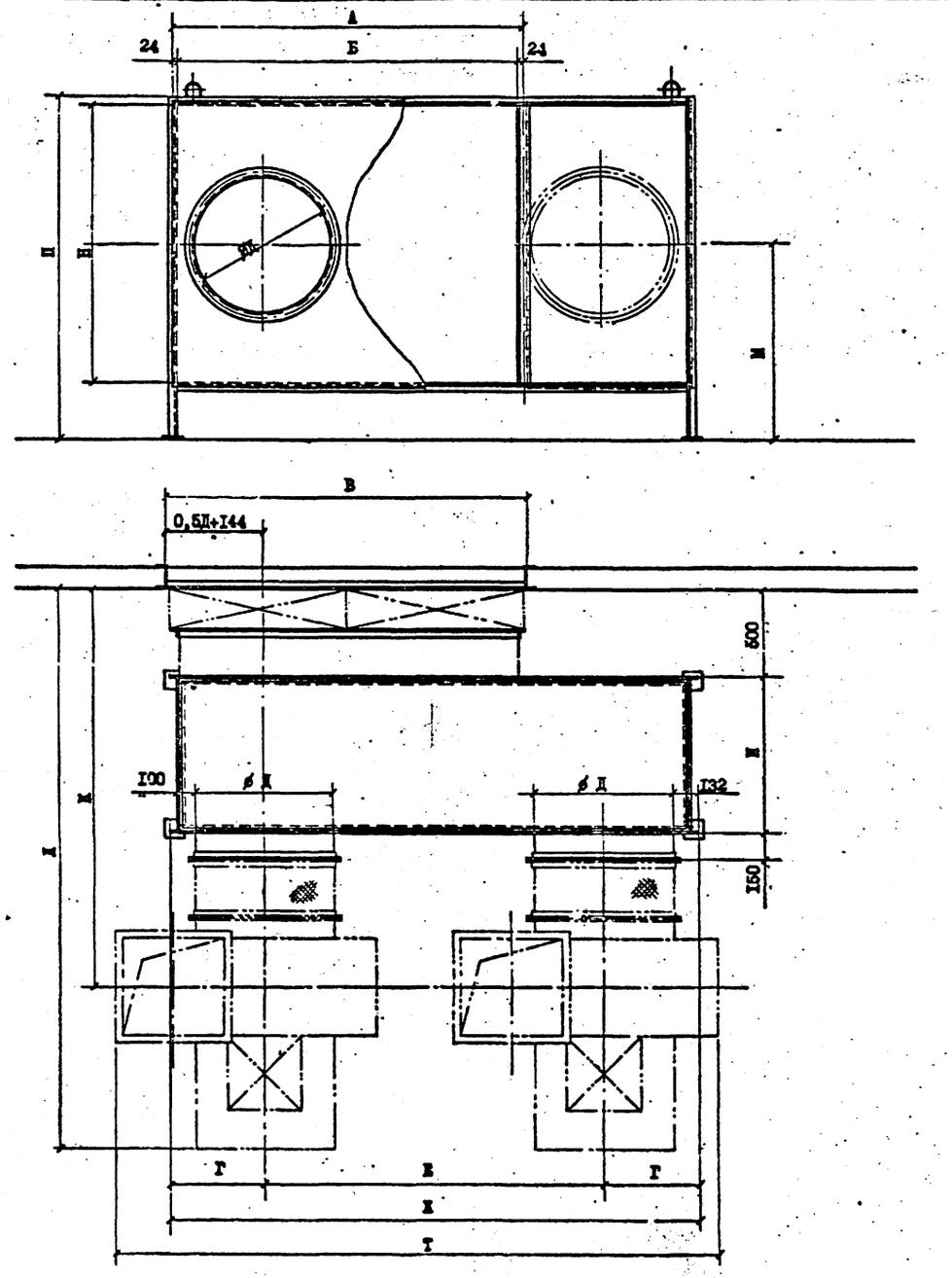

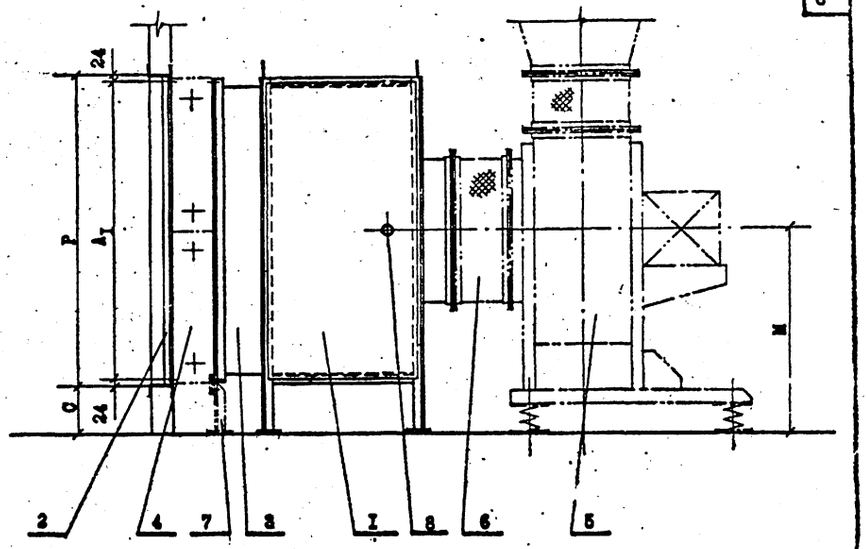

ЭКСПЛИКАЦИЯ

Поз.	Наименование	Примечание
1	Коробка воздухораспределительная	
2	Рамка	
3	Патрубок	
4	Калориферы	ГОСТ 7201-70
5	Вентиляторный агрегат	
6	Вставка гибкая	2.494-8
7	Подставка под калориферы	
8	Лючок с присоединительным ниппелем	СН-86-60

ТД	Унифицированные конструкции приточных вентиляционных установок	Серия 1.494-26
1974г.	Коробки К1+К71. Компоновка с патрубком.	Выпуск 1 Лист 3-5

Шифр
Марка-лист
ОВ-5
Инв. №

Госстрой СССР
Главпромстройпроект
ГОСХИМПРОЕКТ
г. Москва 197 г.

Дата выпуска 1974г.

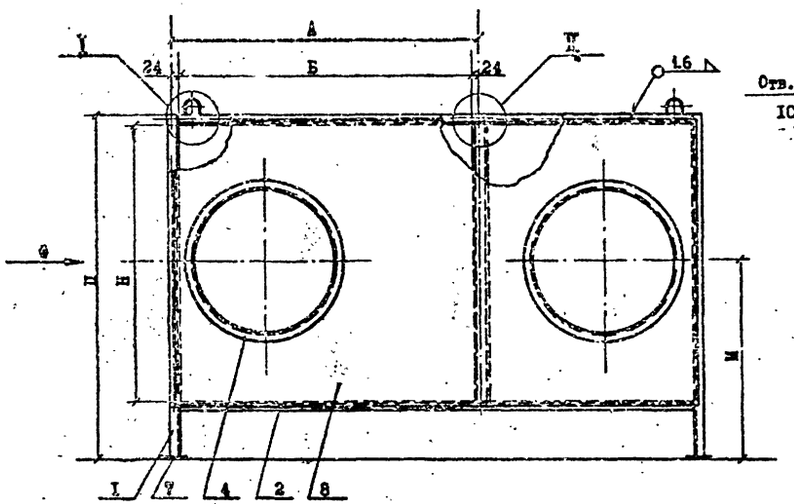

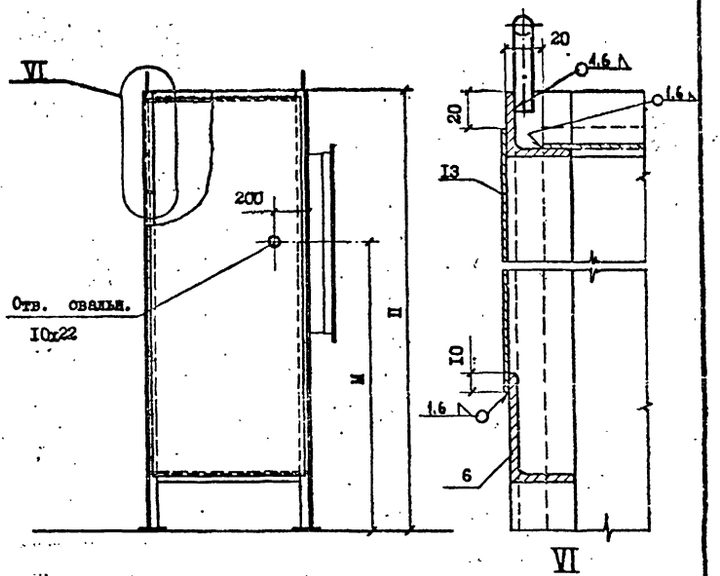

ВИД ПО СТРЕЛКЕ "а" И УЗЕЛ VI ТОЛЬКО ДЛЯ К13÷К16 И К53÷60.

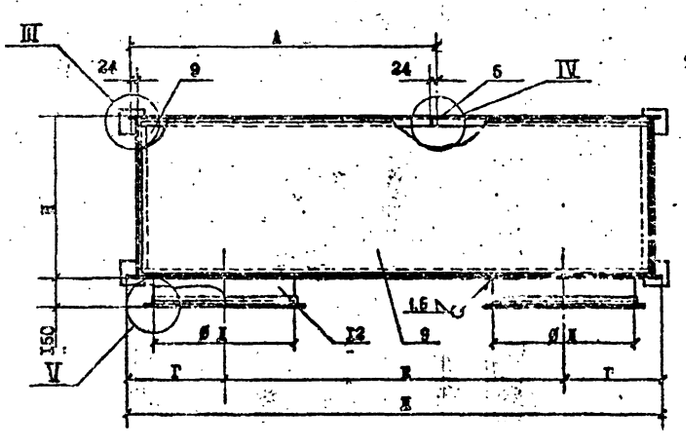

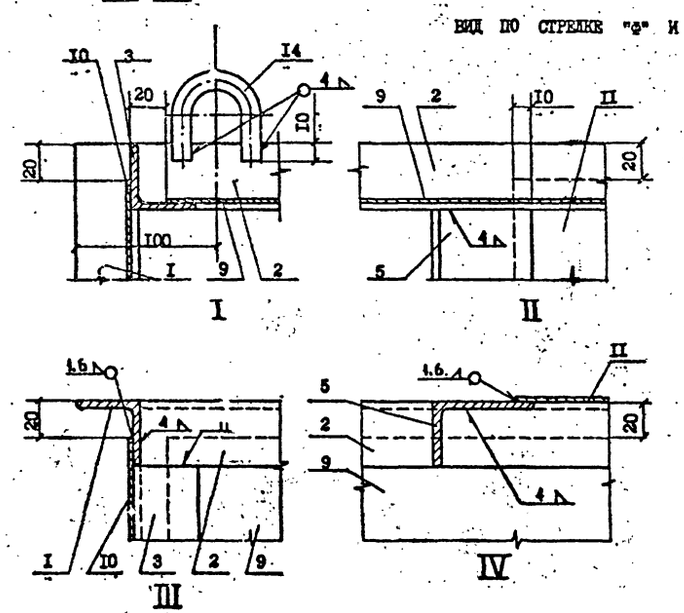

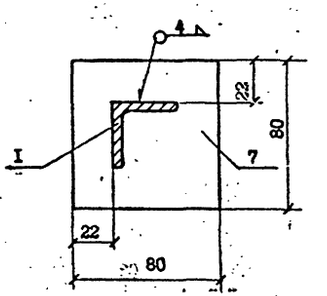

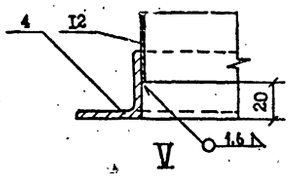

ТД	Унифицированные конструкции приточных вентиляционных установок	Серия 1.494.-26
1974.	Коробки К1÷К71.	Выпуск I, Лист ОВ-6

Госстрой СССР Главпроектстройобъект ГОСХИМПРОЕКТ г. Москва 1977 г.

№ вент. Ц4-70	Тип коробки	Размер см. ГОСТ 7201-70 А мм	A_1 мм	Б мм	В мм	Г мм	Д мм	Е мм	Ж мм	И мм	К мм	Л мм	М мм	Н мм	П мм	Р мм	С мм	Т мм
2,5	К1	578	551	530	626	257	250	700	1214	350	1296	1716	290	503	681	599	94	1186
													305					
3,2	К2	578	551	530	626	292	320	800	1384	420	1391	1891	358	503	681	599	94	1398
													368					
4	К3	578	551	530	626	332	400	940	1664	500	1560	2133	480	503	781	599	194	1679
													490					
													502					
													522					
5	К4	578	551	530	626	382	500	1410	2174	600	1696	2301	580	503	881	599	294	2322
	К5	703		655	751								590					
	К6	828		780	876								602					
	К7	953		905	1001													
	К8	1203		1151	1251													
	К9	578	1051	530	626	382	500	1410	2174	600	1696	2301	680	1003	1181	1099	94	2322
	К10	703		655	751								590					
	К11	828		780	876								602					
	К12	953		905	1001													
6,3	К13	703	551	655	751	447	630	1650	2544	730	1936	2726	747	1003	1281	599	194	2807
	К14	828		780	876								767					
	К15	953		905	1001								795					
	К16	1203		1151	1251								780					
	К17	703	1051	655	751	447	630	1650	2544	730	1936	2726	747	1003	1281	1099	194	2807
	К18	828		780	876								767					
	К19	953		905	1001								795					
	К20	1203		1155	1251								780					
	К21	1703		1655	1751													
	К22	703	1551	655	751	447	630	1650	2544	730	1936	2726	747	1503	1681	1599	94	2807
	К23	828		780	876								767					
	К24	953		905	1001								795					
	К25	1203		1155	1251								780					
8	К26	703	1051	655	751	532	800	1960	3024	900	2236	3265	1045	1003	1581	1099	494	3422
	К27	828		780	876													
	К28	953		905	1001													
	К29	1203		1151	1251													
	К30	1453		1405	1451													
	К31	1703		1655	1751													
	К32	703	1551	655	751	532	800	1960	3024	900	2236	3265	1045	1503	1881	1599	294	3422
	К33	828		780	876													
	К34	953		905	1001													
	К35	1203		1151	1251													

№ вент. Ц4-70	Тип коробки	Размер см. ГОСТ 7201-70 А мм	A_1 мм	Б мм	В мм	Г мм	Д мм	Е мм	Ж мм	И мм	К мм	Л мм	М мм	Н мм	П мм	Р мм	С мм	Т мм
10	К36	703	1051	655	751	632	1000	2320	3584	1100	2504	3670	1230	1003	1881	1099	788	4130
	К37	828		780	876								1342					
	К38	953		905	1001													
	К39	1203		1151	1251													
	К40	1453		1405	1501													
	К41	1703		1655	1751													
	К42	1953		1905	2001													
	К43	703	1551	655	751	632	1000	2320	3584	1100	2504	3670	1230	1503	1881	1599	294	4130
	К44	828		780	876								1342					
	К45	953		905	1001													
	К46	1203		1155	1201													
	К47	1453		1405	1501													
	К48	1703		1655	1751													
	К49	1953		1905	2001													
	К50	2453		2405	2501													
	К51	1703	2051	1655	1751	632	1000	2320	3584	1100	2504	3670	1230	2003	2381	2099	294	4130
													1342					
	К52	1703	3051	1655	1751	632	1000	2320	3584	1100	2504	3670	1230	3003	3381	3099	294	4130
													1342					
12,5	К53	703	1051	655	751	757	1250	2750	4264	1350	2943	4367	1753	1003	2541	1099	954	4995
	К54	828		780	876													
	К55	953		905	1001													
	К56	1203		1155	1251													
	К57	1453		1405	1501													
	К58	1703		1655	1751													
	К59	1953		1905	2001													
	К60	2453		2405	2501													
	К61	703	1551	655	751	757	1250	2750	4264	1350	2943	4367	1753	1503	2541	1599	954	4995
	К62	828		780	876													
	К63	953		905	1001													
	К64	1203		1155	1251													
	К65	1453		1405	1501													
	К66	1703		1655	1781													
	К67	1953		1905	2001													
	К68	2453		2405	2501													
	К69	1703	2051	1655	1751	757	1250	2750	4264	1350	2943	4367	1753	2003	2781	2099	694	4995
	К70	3453		3405	3501													
	К71	1703	3051	1655	1751	757	1250	2750	4264	1350	2943	4367	1753	3003	3381	3099	294	4995

Госстрой СССР
Главспецстройпроект
ГОСХИМПРОЕКТ
г. Москва 1977 г.

Марка-лист ОВ-7
Инв. №

Гл. инж. проекта Шрояев Губанова
Гл. инж. проекта Ткаченко
Нач. отд. Семенов
Гл. инж. проекта Ткаченко
Гл. спец. Ткаченко
Ст. инж. Ткаченко
Дата выпуска 1974 г.

ТД 1974 г.

Унифицированные конструкции приточных вентиляционных установок

Коробки К1÷К71. Таблица размеров

Серия 1.494-26
Выпуск 1
Лист ОВ-7

Тип	№ поз.	Профиль	ГОСТ	Вес, кГ	Вес коробки кГ
К1	1÷3	∟36х36х4	8509-72	18,17	
	4	∟32х32х4	8509-72	3,00	
	5	∟56х36х4	8510-72	1,45	
	7	-4х80	103-57	0,80	52,13
	8÷12	б=1,6	3680-57	28,41	
	14	круг 10	2590-57	0,30	
К2	1÷3	∟36х36х4	8509-72	20,25	
	4	∟32х32х4	8509-72	3,86	
	5	∟56х36х4	8510-72	1,45	
	7	-4х80	103-57	0,80	63,12
	8÷12	б=1,6	3680-57	36,46	
	14	круг 10	2590-57	0,30	
К3	1÷3	∟36х36х4	8509-72	23,70	
	4	∟32х32х4	8509-72	4,80	
	5	∟56х36х4	8510-72	1,45	
	7	-4х80	103-57	0,80	78,35
	8÷12	б=1,6	3680-57	47,30	
	14	круг 10	2590-57	0,30	
К4	1÷3	∟36х36х4	8509-72	30,35	
	4	∟32х32х4	8509-72	6,00	
	5	∟56х36х4	7510-72	1,45	107,94
	7	-4х80	103-57	0,80	
	8÷12	б=1,6	3680-57	68,24	
	14	круг 10	2590-57	0,30	
К5	1÷3	∟36х36х4	8509-72	30,35	
	4	∟32х32х4	8509-72	6,00	
	5	∟56х36х4	8510-72	1,45	
	7	-4х80	103-57	0,80	106,28
	8÷12	б=1,6	3680-57	68,18	
	14	круг 10	2590-57	0,30	
К6	1÷3	∟36х36х4	8509-72	30,35	
	4	∟32х32х4	8509-72	6,00	
	5	∟56х36х4	8510-72	1,45	
	7	-4х80	103-57	0,80	106,23
	8÷12	б=1,6	3680-57	67,32	
	14	круг 10	2590-57	0,30	

Тип	№ поз.	Профиль	ГОСТ	Вес, кГ	Вес коробки кГ
К7	1÷3	∟36х36х4	8509-72	30,35	
	4	∟32х32х4	8509-72	6,00	
	5	∟56х36х4	8510-72	1,45	
	7	-4х80	103-57	0,80	105,37
	8÷12	б=1,6	3680-57	66,47	
	14	круг 10	2590-57	0,30	
К8	1÷3	∟36х36х4	8509-72	30,35	
	4	∟32х32х4	8509-72	6,00	
	5	∟56х36х4	8510-72	1,45	
	7	-4х80	103-57	0,80	103,65
	8÷12	б=1,6	3680-57	64,75	
	14	круг 10	2590-57	0,30	
К9	1÷3	∟36х36х4	8509-72	32,94	
	4	∟32х32х4	8509-72	6,00	
	5	∟56х36х4	8510-72	2,85	
	7	-4х80	103-57	0,80	141,30
	8÷12	б=1,6	3680-57	98,41	
	14	круг 10	2590-57	0,30	
К10	1÷3	∟36х36х4	8609-72	32,94	
	4	∟32х32х4	8509-72	6,00	
	5	∟56х36х4	7510-72	2,85	
	7	-4х80	103-57	0,80	139,65
	8÷12	б=1,6	3680-57	96,76	
	14	круг 10	2590-57	0,30	
К11	1÷3	∟36х36х4	8509-72	32,94	
	4	∟32х32х4	8509-72	6,0	
	5	∟56х36х4	8510-72	2,85	
	7	-4х80	103-57	0,80	138.01
	8÷12	б=1,6	3680-57	94,12	
	14	круг 10	2590-57	0,30	
К12	1÷3	∟36х36х4	8509-72	32.94	
	4	∟32х32х4	8509-72	6,00	
	5	∟56х36х4	8510-72	2,85	
	7	-4х80	103-57	0,80	136,37
	8÷12	б=1,6	3680-57	95.58	
	14	круг 10	2590-57	0,30	

Тип	№ поз.	Профиль	ГОСТ	Вес, кГ	Вес коробки кГ
К13	1÷3	∟36х36х4	8509-72	38,14	
	4	∟32х32х4	8509-72	7,60	
	5÷6	∟56х36х4	8510-72	3,32	
	7	-4х80	103-57	0,80	179,63
	8÷13	б=1,6	3680-57	129,5	
	14	круг 10	2590-57	0,30	
К14	1÷3	∟36х36х4	8509-72	38.14	
	4	∟32х32х4	8509-72	7,6	
	5÷6	∟56х36х4	8510-72	3,68	
	7	-4х80	103-57	0,80	179.11
	8÷13	б=1,6	3680-57	128,55	
	14	круг 10	2590-57	0,3	
К15	1÷3	∟36х36х4	8509-72	38,14	
	4	∟32х32х4	8509-72	7,60	
	5÷6	∟56х36х4	8510-72	4,02	
	7	-4х80	103-57	0,80	178.64
	8÷13	б=1,6	3680-57	127,78	
	14	круг 10	2590-57	0,30	
К16	1÷3	∟36х36х4	8509-72	38,14	
	4	∟32х32х4	8509-72	7,6	
	5÷6	∟56х36х4	7510-72	4,73	
	7	-4х80	103-57	0,80	177,64
	8÷13	б=1,6	3680-57	126,47	
	14	круг 10	2590-57	0,30	
К17	1÷3	∟36х36х4	8509-72	38,14	
	4	∟32х32х4	8509-72	7,60	
	5	∟56х36х4	8510-72	2,85	
	7	-4х80	103-57	0,8	174.78
	8÷12	б=1,6	3680-57	125,09	
	14	круг 10	2590-57	0,30	
К18	1÷3	∟36х36х4	8509-72	38.14	
	4	∟32х32х4	8509-72	7,60	
	5	∟56х36х4	8510-72	2,85	
	7	-4х80	103-57	0,80	173.14
	8÷12	б=1,6	3680-57	123,45	
	14	круг 10	2590-57	0,30	

Тип	№ поз.	Профиль	ГОСТ	Вес, кГ	Вес коробки кГ
К19	1÷3	∟36х36х4	8509-72	38,14	
	4	∟32х32х4	8509-72	7,60	
	5	∟56х36х4	8510-72	2,85	
	7	-4х80	103-57	0,80	171,49
	8÷12	б=1,6	3680-57	121,80	
	14	круг 10	2590-57	0,30	
К20	1÷3	∟36х36х4	8509-72	38,14	
	4	∟32х32х4	8509-72	7,6	
	5	∟56х36х4	8510-72	2,85	
	7	-4х80	103-57	0,80	167.41
	8÷12	б=1,6	3680-57	118,52	
	14	круг 10	2590-57	0.30	
К21	1÷3	∟36х36х4	8509-72	38,14	
	4	∟32х32х4	8509-72	7,60	
	5	∟56х36х4	8510-72	2,85	
	7	-4х80	103-57	0,80	161,63
	8÷13	б=1,6	3680-57	111,94	
	14	круг 10	2590-57	0,30	
К22	1÷3	∟36х36х4	8509-72	41,59	
	4	∟32х32х4	8509-72	7,60	
	5	∟56х36х4	7510-72	4,30	
	7	-4х80	103-57	0,80	214,44
	8÷12	б=1,6	3680-57	160.65	
	14	круг 10	2590-57	0.30	
К23	1÷3	∟36х36х4	8509-72	41,59	
	4	∟32х32х4	8509-72	7,60	
	5	∟56х36х4	8510-72	4,30	
	7	-4х80	103-57	0,80	212,52
	8÷12	б=1,6	3680-57	158,23	
	14	круг 10	2590-57	0.30	
К24	1÷3	∟36х36х4	8509-72	41.59	
	4	∟32х32х4	8509-72	7,60	
	5	∟56х36х4	8510-72	4.30	
	7	-4х80	103-57	0,80	210.48
	8÷12	б=1,6	3680-57	163.49	
	14	круг 10	2590-57	0.30	

Шифр
Инв.№ подл. | Подп. и дата | Взам. инв.№

Госстрой СССР
Главпромстройпроект
ГОСКИМПРОЕКТ
г. Москва 197 г.

ТД	Унифицированные конструкции приточных вентиляционных установок	Серия 1.494-26	
1974г.	Коробки К1÷К24. Спецификация металла	Выпуск I	Лист ОВ-8

Тип	№№ поз.	Профиль	ГОСТ	Вес, кГ	Вес коробки кГ
К25	I÷3	L 36x36x4	8509-72	4I,59	
	4	L 32x32x4	8509-72	7,60	
	5	L 56x36x4	85I0-72	4,80	
	7	-4x80	I03-57	0,80	205,55
	8÷I2	б=I,6	3680-57	I50,94	
	I4	круг I0	2590-57	0,30	
К26	I÷3	L 36x36x4	8509-72	46,34	
	4	L 32x32x4	8509-72	9,6	
	6	L 56x36x4	85I0-72	2,85	
	7	-4x80	I03-57	0,80	224.40
	8÷I2	б=I,6	3680-57	I65,05	
	I4	круг I0	2590-57	0,30	
К27	I÷3	L 36x36x4	8509-72	46,34	
	4	L 32x32x4	8509-72	9,60	
	5	L 56x36x4	85I0-72	2,85	
	7	-4x80	I03-57	0,80	223.80
	8÷I2	б=I,6	3680-57	I73.01	
	I4	круг I0	2590-57	0,30	
К28	I÷3	L 36x36x4	8509-72	46,34	
	4	L 32x32x4	8509-72	9,6	
	5	L 56x36x4	85I0-72	2,85	
	7	-4x80	I03-57	0,80	22I,65
	8÷I2	б=I,6	3680-57	I6I,76	
	I4	круг I0	2590-57	0,30	
К29	I÷3	L 36x36x4	8509-72	46,34	
	4	L 32x32x4	8509-72	9,60	
	5	L 56x36x4	85I0-72	2,85	
	7	-4x80	I03-57	0,80	218.34
	8÷I2	б=I,6	3680-57	I68.08	
	I4	круг I0	2590-57	0,30	
К30	I÷3	L 36x36x4	8509-72	46,34	
	4	L 32x32x4	8509-72	9,60	
	5	L 56x36x4	85I0-72	2,85	
	7	-4x80	I03-57	0,80	2I5,06
	8÷I2	б=I,6	3680-57	I55,19	
	I4	круг I0	2590-57	0,30	
К3I	I÷3	L 36x36x4	8509-72	46,34	
	4	L 32x32x4	8509-72	9,60	
	5	L 56x36x4	85I0-72	4,85	
	7	-4x80	I03-57	0,80	2II,79
	8÷I2	б=I,6	3680-57	I5I,90	
	I4	круг I0	2590-57	0,30	
К32	I÷3	L 36x36x4	8509-72	48,96	
	4	L 32x32x4	8509-72	9,60	
	5	L 56x36x4	85I0-72	4,30	
	7	-4x80	I03-57	0,80	272,78
	8÷I2	б=I,6	3680-57	208,79	
	I4	круг I0	2590-57	0,30	
К33	I÷3	L 36x36x4	8509-72	48,96	
	4	L 32x32x4	8509-72	9,60	
	5	L 56x36x4	85I0-72	4,30	
	7	-4x80	I03-57	0,80	270.32
	8÷I2	б=I,6	3680-57	206,36	
	I4	круг I0	2590-57	0,30	
К34	I÷3	L 36x36x4	8509-72	48,96	
	4	L 32x32x4	8509-72	9,60	
	5	L 56x36x4	85I0-72	4,30	
	7	-4x80	I03-57	0,80	267,89
	8÷I2	б=I,6	3680-57	203,93	
	I4	круг I0	2590-57	0,30	
К35	I÷3	L 36x36x4	8509-72	48,96	
	4	L 32x32x4	8509-72	9,60	
	5	L 56x36x4	85I0-72	4,30	
	7	-4x80	I03-57	0,80	263.04
	8÷I2	б=I,6	3680-57	I99,08	
	I4	круг I0	2590-57	0,30	
К36	I÷4	L 36x36x4	8509-72	68,69	
	5	L 56x36x4	85I0-72	2,85	
	7	-4x80	I03-57	0,80	289,78
	8÷I2	б=I,6	3680-57	2I7,I4	
	I4	круг I0	2590-57	0,30	
К37	I÷ 4	L 36x36x4	8509-72	68,69	
	5	L 56x36x4	85I0-72	2,85	
	7	-4x80	I03-57	0,80	
	8÷I2	б=I,6	3680-57	2I5,49	288.I3
	I4	круг I0	2590-57	0,30	
К38	I÷ 4	L 36x36x4	8509-72	68,69	
	5	L 56x36x4	85I0-72	2,85	
	7	-4x80	I03-57	0,80	
	8-I2	б=I,6	3680-57	2I3,85	286.49
	I4	круг I0	2590-57	0,30	
К39	I÷4	L 56x36x4	8509-72	68,69	
	5	L 56x36x4	85I0-72	2,85	
	7	-4x80	I03-57	0,80	
	8÷I2	б=I,6	3680-57	2I0,56	283,5
	I4	круг I0	2590-57	0,30	
К40	I÷4	L 36x36x4	8509-72	68,69	
	5	L 56x36x4	85I0-72	2,85	
	7	-4x80	I03-57	0,80	
	8÷I2	б=I,6	3680-57	207.27	279,9
	I4	круг I0	2590-57	0,30	4
К4I	I÷4	L 36x36x4	8509-72	68,69	
	5	L 56x36x4	85I0-72	2,85	
	7	-4x80	I03-57	0,80	
	8÷ I2	б=I,6	3680-57	203,99	276,68
	I4	круг I0	2590-57	0,30	
К42	I÷ 4	L 36x36x4	8509-72	68,69	
	5	L 56x36x4	85I0-72	2,85	
	7	-4x80	I03-57	0,80	
	8÷I2	б=I,6	3680-57	200,7	273,34
	I4	круг I0	2590-57	0,30	
К43	I÷ 4	L 36x36x4	8509-72	69,I2	
	6	L 56x36x4	85I0-72	4,30	
	7	-4x80	I03-57	0,80	
	8÷I2	б=I,6	3680-57	270,43	344,95
	I4	круг I0	2590-57	0,30	
К44	I÷4	L 36x36x4	8509-72	69,I2	
	5	L 56x36x4	85I0-72	4,30	
	7	-4x80	I03-57	0,80	
	8÷I2	б=I,6	3680-57	268,0	342,52
	I4	круг I0	2590-57	0,30	
К45	I÷4	L 36x36x4	8509-72	69,I2	
	5	L 56x36x4	85I0-72	4,30	
	7	-4x80	I03-57	0,80	
	8÷I2	б=I,6	3680-57	265,57	340.09
	I4	круг I0	2590-57	0,30	
К46	I÷4	L 36x36x4	8509-72	69,I2	
	5	L 56x36x4	85I0-72	4,30	
	7	-4x80	I03-57	0,80	
	8÷I2	б=I,6	3680-57	260.72	335,24
	I4	круг I0	2590-57	0,30	
К47	I÷4	L 36x36x4	8509-72	69,I2	
	5	L 56x36x4	85I0-72	4,30	
	7	-4x80	I03-57	0,80	
	8÷I2	б=I,6	3680-57	255,86	330,30
	I4	круг I0	2590-57	0,30	
К48	I÷4	L 36x36x4	8509-72	69,I2	
	5	L 56x36x4	85I0-72	4,30	
	7	-4x60	I03-57	0,80	
	8÷I2	б=I,6	3680-57	25I,00	325,52
	I4	круг I0	2590-57	0,30	

Шифр
Марка-лист ОВ-9
Инв. №

Госстрой СССР
Главпромстройпроект
ГОСХИМПРОЕКТ
г. Москва 1974г.

Гл. инж. проекта
Нач. отд.
Гл. инж. пр.
Гл. спец.
Рук. гр.
Ст. инж.

Дата выпуска 1974 г.

Пров. по указ. 8215-

ТД	Унифицированные конструкции приточных вентиляционных установок		Серия 1.494.-28
1974г.	Коробки К25÷К48. Спецификация металла.	Выпуск I	Лист ОВ-9

Тип коробки	№ поз.	Профиль	ГОСТ	Вес, кГ	Вес коробки кГ
К49	I÷4	∟36х36х4	8509-72	69,I2	
	5	∟56х36х4	85I0-72	4,30	
	7	-4х80	I03-57	0,80	
	8÷I2	б=I,6	3680-57	246,I4	320,6
	I4	круг I0	2590-57	0,30	
К50	I÷4	∟36х36х4	8509-72	69,I2	
	5	∟56х36х4	85I0-72	4,30	
	7	-4х80	I03-57	0,80	
	8÷I2	б=I,6	3688-57	225,28	299.7
	I4	круг I0	2590-57	0,30	
К5I	I÷4	∟36х36х4	8509-72	73,4I	
	5	∟56х36х4	85I0-72	5,70	
	7	-4х80	I03-57	0,80	
	8÷I2	б=I,6	3680-57	286,3I	367,02
	I4	круг I0	2590-57	0,30	
К52	I÷4	∟36х36х4	8509-72	82,05	
	5	∟56х36х4	85I0-72	8,45	
	7	-4х80	I03-57	0,80	
	8÷I2	б=I,6	3680-57	322,32	4I3,98
	I3	круг I0	2590-57	0,30	
К53	I÷4	∟36х36х4	8509-72	86,33	
	5÷6	∟56х36х4	85I6-72	6,I7	
	7	-4х80	I03-57	0,80	
	8÷I3	б=I,6	3680-57	344,40	438,0
	I4	круг I0	2590-57	0,30	
К54	I÷4	∟36х36х4	8509-72	86,33	
	5÷6	∟56х36х4	85I6-72	6,53	
	7	-4х80	I03-57	0,80	
	8÷I3	б=I,6	3680-57	342,77	436,73
	I4	круг I0	2590-57	0,30	
К55	I÷4	∟36х36х4	8509-72	86,33	
	5÷6	∟56х36х4	85I0-72	6,87	
	7	-5х80	I03-57	0,80	
	8÷-I3	б=I,6	3680-57	34I,42	435,42
	I4	круг I0	2590-57	0,30	
К56	I÷4	∟36х36х4	8509-72	86,33	
	5÷6	∟56х36х4	85I0-72	7,58	
	7	-4х80	I03-57	0,80	
	8÷I3	б=I,6	3680-57	337.83	432,84
	I4	круг I0	2590-57	0,30	
К57	I÷4	∟36х36х4	8509-72	86,33	
	5÷6	∟56х36х4	85I0-72	8,28	
	7	-4х80	I03-57	0,80	
	8÷I3	б=I,6	3680-57	334,54	430.25
	I4	круг I0	2590-57	0,30	
К58	I÷4	∟36х36х4	8509-72	86,33	
	5÷6	∟56х36х4	85I0-72	8,98	
	7	-4х80	I03-57	0,80	
	8÷I3	б=I,6	3680-57	33I,25	427,66
	I4	круг I0	2590-57	0,30	
К59	I÷4	∟36х36х4	8509-72	86,33	
	5÷6	∟56х36х4	85I6-72	I0,23	
	7	-4х80	I03-57	0,80	
	8÷I3	б=I,6	3680-57	327,97	425,63
	I4	круг I0	2590-57	0,30	
К60	I÷4	∟36х36х4	8509-72	86,33	
	5÷6	∟56х36х4	85I6-72	II,09	
	7	- 4х80	I03-57	0,80	
	8÷I3	б=I,6	3680-57	32I,39	4I9,9I
	I4	круг I0	2590-57	0,30	
К6I	I÷4	∟36х36х4	8509-72	86,33	
	5	∟56х36х4	85I0-72	4,30	
	7	-4х80	I03-72	0,80	
	8÷I3	б=I,6	3680-57	339,99	43I,72
	I4	круг I0	2590-57	0,30	
К62	I÷4	∟36х36х4	8509-72	86,33	
	5	∟56х36х4	85I0-72	4,30	
	7	-4х80	I03-57	0,80	
	8÷I3	б=I,6	3680-57	337.57	429.30
	I4	круг I0	2590-57	0.30	
К63	I÷4	∟36х36х4	8509-72	86,33	
	5	∟56х36х4	85I0-72	4,30	
	7	-4х80	I03-57	0,80	
	8÷I2	б=I,6	3680-57	335,I4	426,87
	I4	круг I0	2590-57	0,30	
К64	I÷4	∟36х36х4	8509-72	86,33	
	5	∟56х36х4	85I0-72	4,30	
	7	-4х80	I03-57	0,80	
	8÷I2	б=I,6	3680-57	330,28	422,0I
	I4	круг I0	2590-57	0,30	
К65	I÷4	∟36х36х4	8509-72	86,33	
	5	∟56х36х4	85I0-72	4,30	
	7	-4х80	I03-57	0,80	
	8÷I2	б=I,6	3680-57	325,42	4I6,I5
	I4	круг I0	2590-57	0,30	
К66	I÷4	∟36х36х4	8509-72	86,33	
	5	∟56х36х4	85I0-72	4,30	
	7	-4х80	I03-57	0,80	
	8÷I2	б=I,6	3680-57	320,56	4I2.29
	I4	круг I0	2590-57	0,30	
К67	I÷4	∟36х36х4	8509-72	86,33	
	5	∟56х36х4	85I0-72	4,30	
	7	-4х80	I03-57	0,80	
	8÷I2	б=I,6	3680-57	3I5,7I	407.44
	I4	круг I0	2590-57	0,30	
К68	I÷4	∟36х36х4	8509-72	86,33	
	5	∟56х36х4	85I0-72	4,30	
	7	-4х80	I03-57	0,80	
	8÷I2	б=I,6	3680-57	305,99	397.72
	I4	круг I0	2590-57	0,30	
К69	I÷4	∟36х36х4	8509-72	88,4I	
	5	∟56х36х4	85I0-72	5,70	
	7	-4х80	I03-57	0,80	
	8÷I2	б=I,6	3680-57	378,65	473,86
	I4	круг I0	2590-57	0,30	
К70	I÷4	∟36х36х4	8509-72	88,4I	
	5	∟56х36х4	85I0-72	5,70	
	7	-4х80	I03-57	0,80	
	8÷I2	б=I,6	3680-57	334,26	429.4
	I4	круг I0	2590-57	0,30	
К7I	I÷4	∟36х36х4	8509-72	93,59	
	5	∟56х36х4	85I0-72	8,45	
	7	-4х80	I03-57	0,80	
	8÷I2	б=I,6	3680-57	496,62	599,70
	I4	круг I0	2590-57	0,30	

II

Вес кор. кГ

407.44

397.72

473,86

429.4

599,70

Госстрой СССР
Главпромстройпроект
ГОСИМПРОЕКТ
г. Москва 1974г.

Дата выпуска 1974г.

ТД	Унифицированные конструкции приточных вентиляционных установок	Серия 1.436-26
1974г.	Коробки К49÷К7I. Спецификация металла.	Выпуск 1 / Лист 05-I0

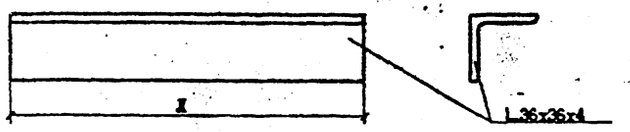

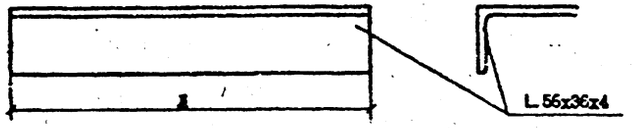

УГОЛОК ПОЗ. I

№ п/п	Тип коробки	ГОСТ	Профиль	А мм	Материал	Количество	Вес, кГ
I	2	3	4	5	6	7	8
I	К1+К2	8509-72	L 36x36x4	677	ст3	4	5,90
2	К3		L 36x36x4	777	ст3	4	6,76
3	К4+К8		L 36x36x4	877	ст3	4	7,36
4	К9+К12		L 36x36x4	1777	ст3	4	10,22
5	К13+К21		L 36x36x4	1277	ст3	4	11,09
6	К22+К25		L 36x36x4	1577	ст3	4	14,54
7	К26+К31		L 36x36x4	1577	ст3	4	13,68
8	К32+К50		L 36x36x4	1877	ст3	4	16,30
9	К51		L 36x36x4	2377	ст3	4	20,59
10	К52;К71		L 36x36x4	3377	ст3	4	29,23
11	К53+К68		L 36x36x4	2537	ст3	4	21,29
12	К69+К70		L 36x36x4	2777	ст3	4	24,05

УГОЛОК ПОЗ. 2

I	2	3	4	5	6	7	8
I	К1	8509-72	L 36x36x4	1142	ст3	4	9,87
2	К2		L 36x36x4	1312	ст3	4	11,34
3	К3		L 36x36x4	1532	ст3	4	13,24
4	К4+К12		L 36x36x4	2102	ст3	4	18,16
5	К13+К25		L 36x36x4	2472	ст3	4	21,36
6	К26+К35		L 36x36x4	2952	ст3	4	25,51
7	К36+К52		L 36x36x4	3512	ст3	4	30,34
8	К53+К71		L 36x36x4	4192	ст3	4	36,22

УГОЛОК ПОЗ. 5

I2	2	3	4	5	6	7	8
I	К1+К8;К13+К16	8510-72	L 56x36x4	503	ст3	I	I,45
2	К9+К12;К17+К21		L 56x36x4	1003	ст3	I	2,85
3	К26+К31;К36+К42						
3	К22+К25;К32+К35; К43+К50;К53+К68		L 56x36x4	1503	ст3	I	4,30
4	К51;К69+К70		L 56x36x4	2003	ст3	I	5,70
5	К52;К71		L 56x36x4	3003	ст3	I	8,45

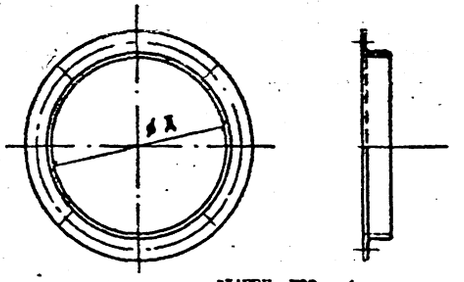

ФЛАНЕЦ ПОЗ. 4

Примечание: В 5-ой графе таблицы в числителе размер дА, в знаменателе – длина развертки фланца.

УГОЛОК ПОЗ. 6

I	2	3	4	5	6	7	8
I	К13 и К53	8510-72	L 56x36x4	655	ст3	I	I,87
2	К14 и К54		L 56x36x4	780	ст3	I	2,23
3	К15 и К55		L 56x36x4	905	ст3	I	2,57
4	К16 и К56		L 56x36x4	1155	ст3	I	3,28
5	К57		L 56x36x4	1405	ст3	I	3,98
6	К58		L 56x36x4	1655	ст3	I	4,68
7	К59		L 56x36x4	1905	ст3	I	5,39
8	К60		L 56x36x4	2405	ст3	I	6,79

УГОЛОК ПОЗ. 3

I	2	3	4	5	6	7	8
I	К1	8509-72	L 36x36x4	278	ст3	4	2,40
2	К2		L 36x36x4	348	ст3	4	3,01
3	К3		L 36x36x4	428	ст3	4	3,70
4	К4+К12		L 36x36x4	528	ст3	4	4,56
5	К13+К25		L 36x36x4	658	ст3	4	5,69
6	К26+К35		L 36x36x4	828	ст3	4	7,15
7	К36+К52		L 36x36x4	1028	ст3	4	8,80
8	К53+К71		L 36x36x4	1278	ст3	4	11,04

I	2	3	4	5	6	7	8
I	К1	8509-72	L 32x32x4	250/890	ст3	2	3,00
2	К2		L 32x32x4	320/1110	ст3	2	3,86
3	К3		L 32x32x4	400/1360	ст3	2	4,80
4	К4+К12		L 32x32x4	500/1670	ст3	2	6,00
5	К13+К25		L 32x32x4	630/2000	ст3	2	7,60
6	К26+ К35		L 32x32x4	800/2620	ст3	2	9,60
7	К36+К52		L 36x36x4	1000/3250	ст3	2	13,60
8	К53+К71		L 36x36x4	1250/4040	ст3	2	17,10

ТД	Унифицированные конструкции приточных вентиляционных установок		Серия 1.494.26
1974.	Коробки К1+К71. Детали поз. 1+6.	Выпуск I	Лист СВ-II

Госстрой СССР Главпромстройпроект ГОСХИМПРОЕКТ г. Москва 1974.

ОВ-I2

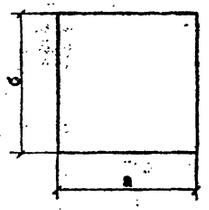

ПЛАСТИНА ПОЗ. 7

№ П/П	Тип коробки	ГОСТ	Профиль	а мм	б мм	Материал	Количество	Вес, кГ
I	2	3	4	5	6	7	8	9
I	К7 ÷ К7I	I03-57	-4х80	80	80	ст3	4	0,80

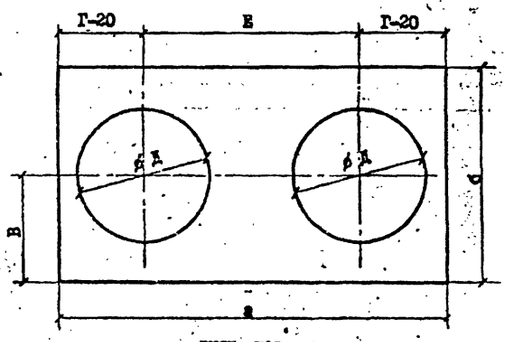

ЛИСТ ПОЗ. 8

ЛИСТ ПОЗ. 8

I	2	3	4	5	6	7	8	9
I	К1	3680-57	б=I,6	II74	535	ст3	I	8,46
2	К2		б=I,6	I344	535	ст3	I	9,69
3	К3		б=I,6	I564	535	ст3	I	II,72
4	К4÷К8		б=I,6	2I34	535	ст3	I	I5,38
5	К9÷К12		б=I,6	2I34	I035	ст3	I	28,06
6	К13÷К2I		б=I,6	2504	I035	ст3	I	32,93
7	К22÷К25		б=I,6	2504	I535	ст3	I	48,65
8	К26÷К3I		б=I,6	2984	I035	ст3	I	39,24
9	К32÷К35		б=I,6	2984	I535	ст3	I	57,98
I0	К36÷К42		б=I,6	3544	I035	ст3	I	46,60
II	К43÷К50		б=I,6	3544	I535	ст3	I	68,86
I2	К5I		б=I,6	3544	2035	ст3	I	9I,I2
I3	К52		б=I,6	3544	3035	ст3	I	I35,63
I4	К53÷К68		б=I,6	4224	I535	ст3	I	82,07
I5	К69÷К70		б=I,6	4224	2035	ст3	I	I08,60
I6	К7I		б=I,6	4224	3035	ст3	I	I6I,65

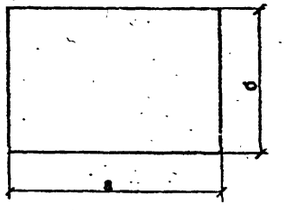

ЛИСТ ПОЗ. 9

I	2	3	4	5	6	7	8	9
I	К1	3680-57	б=I,6	III0	3I0	ст3	2	8,93
2	К2		б=I,6	I280	380	ст3	2	I2,82
3	К3		б=I,6	I560	460	ст3	2	I8,06
4	К4÷К12		б=I,6	2070	560	ст3	2	30,02
5	К13÷К25		б=I,6	2440	690	ст3	2	43,39
6	К26÷К35		б=I,6	2920	860	ст3	2	64,46
7	К36÷К52		б=I,6	3480	I060	ст3	2	94,36
8	К53÷К7I		б=I,6	4I60	I3I0	ст3	2	I38,99

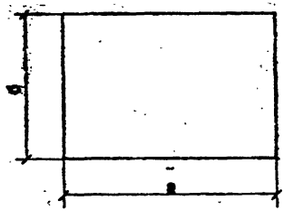

ЛИСТ ПОЗ. I0

I	2	3	4	5	6	7	8	9
I	К1	3680-57	б=I,6	3I0	535	ст3	2	4,26
2	К2		б=I,6	380	535	ст3	2	5,22
3	К3		б=I,6	460	535	ст3	2	6,32
4	К4÷К8		б=I,6	560	535	ст3	2	7,69
5	К9÷К12		б=I,6	560	I035	ст3	2	I4,73
6	К13÷К2I		б=I,6	690	I035	ст3	2	I8,I5
7	К22÷К25		б=I,6	690	I535	ст3	2	26,8I
8	К26÷К3I		б=I,6	860	I035	ст3	2	22,62
9	К32÷К35		б=I,6	860	I535	ст3	2	33,42
I0	К36÷К42		б=I,6	I060	I035	ст3	2	27,38
II	К43÷К50		б=I,6	I060	I535	ст3	2	4I,20
I2	К5I		б=I,6	I060	2035	ст3	2	54,5I
I3	К52		б=I,6	I060	3035	ст3	2	8I,I3
I4	К53÷К58		б=I,6	I3I0	I535	ст3	2	50,9I
I5	К69÷К70		б=I,6	I3I0	2035	ст3	2	67,37
I6	К7I		б=I,6	I3I0	3035	ст3	2	I00,26

ПРИМЕЧАНИЕ

Размеры ϕД и В для листа поз. 18 приведены в таблице на листе ОВ-I3, размеры Г и Е на листе ОВ-7.

Госстрой СССР
Главпромстройпроект
ГОСХИМПРОЕКТ
г. Москва

ГИП	Лик		
Нач. отд.	Фомин		
Гл. инж.	Ратников		
Гл. спец.	Вахтин		
Ст. инж.	Гришаков		
Инж.	Зимина		

ТД	Унифицированные конструкции приточных вентиляционных установок	Серия 1.494-26	
1974г.	Коробки К1-К7I. Детали поз. 7÷I0	Выпуск I	Лист ОВ-I2

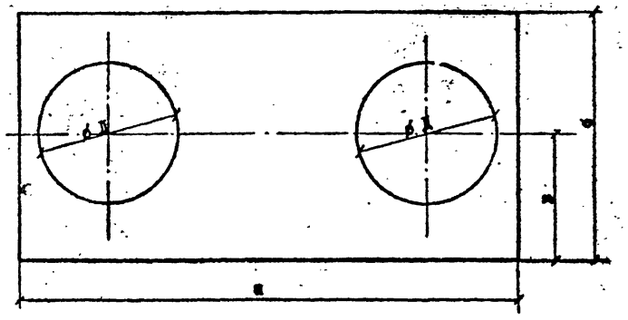

ЛИСТ ПОЗ. 8

№ п/п	Тип коробки	№ вент-ра	⌀ Д мм	Тип электродвигателя или конструктивные особенности вентилятора	М мм	в мм	Примечание
I	2	3	4	5	6	7	8
I	К1	2,5	250	АОЛ11-4	290	164	
				АОЛ12I-2;АОЛ22-2;АОЛ2-П-2	305	179	
2	К2	3,2	320	АОЛ2I-4	358	232	
				АОЛ2-2I-2;АОЛ2-22-2;АОЛ2-22-4	368	242	
3	К3	4	400	АОЛ2-II-4;АОЛ2-II-6;АОЛ2-I2-4	480	254	
				АОЛ2-2I-4	490	264	
				А02-32-2	502	276	
				А02-4I-2;А02-32-4	522	296	
4	К4÷К8	5	500	АОЛ2-I2-6;	580	254	1
				АОЛ2-2I-6	590	264	
				А02-3I-4;А02-32-4	602	276	
5	К9÷К12	5	500	АОЛ2-I2-6	580	454	
				АОЛ2-2I-6	590	464	
				А02-3I-4;А02-32-4	602	476	

I	2	3	4	5	6	7	8
6	К13÷К2I	6,3	630	А02-3I-6;А02-32-6	747	52I	
				А02-4I-4;А02-42-4	767	54I	
				А02-5I-4	795	569	
7	К13÷К2I	6,	600	А02-3I-6;А02-4I-4;А02-42-4	780	654	
8	К22÷К25	6,3	630	А02-3I-6;А02-32-6	747	62I	
				А02-4I-4;А02-42-4	767	64I	
				А02-5I-4	795	669	
9	К22÷К25	6	600	А02-3I-6;А02-4I-4;А02-42-4	780	754	
I0	К26÷К3I	8	800	Исп.I(со стойк.проф.прок.)и исп.6	I045	5I9	
II	К32÷К35	8	800	Исп.I(со стойк.проф.прок.)и исп.6	I045	7I9	
I2	К36÷К42 К36÷К42	I0	I000	Исп.I(со стойк.проф.пр...)	I230	522	Бетон.подливка под вент-р выс.II0 мм
				Исп.6	I342	522	
I3	К43÷К52	I0	I000	Исп.I(со стойк.проф.прок.)	I230	904	
				Исп.6	I342	I0I6	
I4	К53÷К68	I2,5	I250	Исп.6	I753	799	
I5	К69÷К70	I2,5	I250	Исп.6	I753	I027	
I6	К7I	I2,5	I250	Исп.6	I753	I427	

Госстрой СССР Главпромстройпроект ГОСХИМПРОЕКТ г. Москва 1974г.

ТД	Унифицированные конструкции приточных вентиляционных установок		Серия 1.494-26
1974г.	Коробки К1÷К7I. Деталь поз. 8	Выпуск I	Лист ОВ-I3

ЛИСТ ПОЗ. II

№ п/п	Тип коробки	ГОСТ	Проф.	а мм	б мм	Материал	Количество	Вес, кГ
I	2	3	4	5	6	7	8	9
I	KI	3680-57	б=I,6	576	535	ст3	I	3,96
2	K2		б=I,6	746	535	ст3	I	5,I3
3	K3		б=I,6	I026	535	ст3	I	7,05
4	K4		б=I,6	I536	535	ст3	I	I0,55
5	K5		б=I,6	I4II	535	ст3	I	9,69
6	K6		б=I,6	I286	535	ст3	I	8,83
7	K7		б=I,6	II6I	535	ст3	I	7,99
8	K8		б=I,6	9II	535	ст3	I	6,26
9	K9		б=I,6	I536	I035	ст3	I	20,20
I0	KI0		б=I,6	I4II	I035	ст3	I	I8,55
II	KII		б=I,6	I286	I035	ст3	I	I6,9I
I2	KI2		б=I,6	II6I	I035	ст3	I	I5,27
I3	KI3;KI7		б=I,6	I78I	I035	ст3	I	23,42
I4	KI4;KI8		б=I,6	I656	I035	ст3	I	2I,78
I5	KI5;KI9		б=I,6	I53I	I035	ст3	I	20,I3
I6	KI6;K20		б=I,6	I28I	I035	ст3	I	I6,85
I7	K2I		б=I,6	78I	I035	ст3	I	I0,27
I8	K22		б=I,6	I78I	I535	ст3	I	34,60
I9	K23		б=I,6	I656	I535	ст3	I	32,I8
20	K24		б=I,6	I536	I535	ст3	I	29,84
2I	K25		б=I,6	I28I	I535	ст3	I	24,89
22	K26		б=I,6	226I	I035	ст3	I	29,73
23	K27		б=I,6	2I36	I035	ст3	I	28,09
24	K28		б=I,6	20II	I035	ст3	I	26,44
25	K29		б=I,6	I76I	I035	ст3	I	23,I6
26	K30		б=I,6	I5II	I035	ст3	I	I9,87
27	K3I		б=I,6	I26I	I035	ст3	I	I6,58
28	K32		б=I,6	226I	I535	ст3	I	43,93
29	K33		б=I,6	2I36	I535	ст3	I	4I,50
30	K34		б=I,6	20II	I035	ст3	I	39,07
3I	K35		б=I,6	I76I	I535	ст3	I	34,22
32	K36		б=I,6	282I	I035	ст3	I	37,I0
33	K37		б=I,6	2695	I035	ст3	I	35,45
34	K38		б=I,6	257I	I035	ст3	I	33,8I
35	K39		б=I,6	232I	I035	ст3	I	30,52
36	K40		б=I,6	207I	I035	ст3	I	27,23

ЛИСТ ПОЗ. II

I	2	3	4	5	6	7	8	9
37	K4I	3680-57	б=I,6I	I82I	I035	ст3	I	23,96
38	K42		б=I,6	I57I	I035	ст3	I	20,66
39	K43		б=I,6	282I	I535	ст3	I	54,8I
40	K44		б=I,6	2696	I535	ст3	I	52,38
4I	K45		б=I,6	257I	I535	ст3	I	49,95
42	K46		б=I,6	232I	I535	ст3	I	45,I0
43	K47		б=I,6	207I	I535	ст3	I	40,24
44	K48		б=I,6	I82I	I535	ст3	I	35,38
45	K49		б=I,6	I57I	I535	ст3	I	30,52
46	K50		б=I,6	I07I	I535	ст3	I	20,8I
47	K5I		б=I,6	I82I	2035	ст3	I	46,82
48	K52		б=I,6	I82I	3035	ст3	I	69,69
49	K53;K6I		б=I,6	350I	I535	ст3	I	68,02
50	K54;K62		б=I,6	3376	I535	ст3	I	65,60
5I	K55;K63		б=I,6	325I	I535	ст3	I	63,7I
52	K56;K64		б=I,6	300I	I535	ст3	I	58,3I
53	K57;K65		б=I,6	275I	I535	ст3	I	53,45
54	K58;K66		б=I,6	250I	I535	ст3	I	48,59
55	K59;K67		б=I,6	225I	I535	ст3	I	43,74
56	K60;K68		б=I,6	I75I	I535	ст3	I	34,02
57	K69		б=I,6	250I	2035	ст3	I	64,30
58	K70		б=I,6	75I	2035	ст3	I	I9,3I
59	K7I		б=I,6	250I	3035	ст3	I	95,72

ОБЕЧАЙКА ПОЗ. I2

№ п/п	Тип коробки	ГОСТ	Профиль	⌀ Д мм	Длина развертки мм	Материал	Количество	Вес, кГ
I	KI	3680-57	б=I,6	250	758	ст3	2	2,6
2	K2		б=I,6	320	I0I0	ст3	2	3,3
3	K3		б=I,6	400	I260	ст3	2	4,I
4	K4÷KI2		б=I,6	500	I570	ст3	2	5,2
5	KI3÷K25		б=I,6	630	I985	ст3	2	6,5
6	K26÷K35		б=I,6	800	2520	ст3	2	8,3
7	K36÷K52		б=I,6	I000	3I40	ст3	2	I0,3
8	K53÷K7I		б=I,6	I250	3940	ст3	2	I2,9

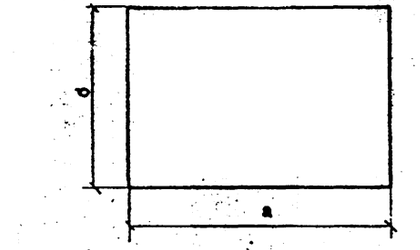

ДЕТАЛИ ПОЗ. II и I3

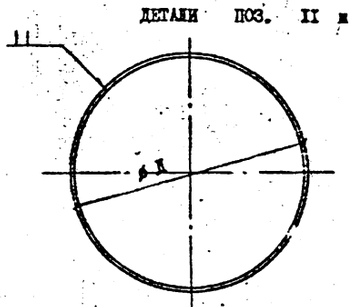

ОБЕЧАЙКА ПОЗ. I2

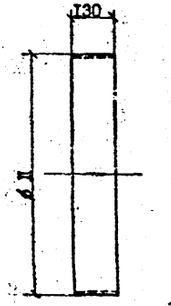

ЛИСТ ПОЗ. I3

I	2	3	4	5	6	7	8	9
I	KI3;K53	3680-57	б=I,6	703	500	ст3	I	4,4I
2	KI4÷K54		б=I,6	828	500	ст3	I	5,20
3	KI5÷K55		б=I,6	953	500	ст3	I	5,98
4	KI6÷K56		б=I,6	I203	500	ст3	I	7,55
5	K57		б=I,6	I453	500	ст3	I	9,I2
6	K58		б=I,6	I703	500	ст3	I	I0,69
7	K59		б=I,6	I963	500	ст3	I	I2,26
8	K60		б=I,6	2453	500	ст3	I	I5,40

Госстрой СССР Главпромстройпроект ГОСХИМПРОЕКТ г. Москва Г-4.

ТД	Унифицированные конструкции приточных вентиляционных установок	Серия 1.494-26	
1974г.	Коробки KI÷K7I. Детали поз. II÷I3	Выпуск I	Лист ОВ-I4

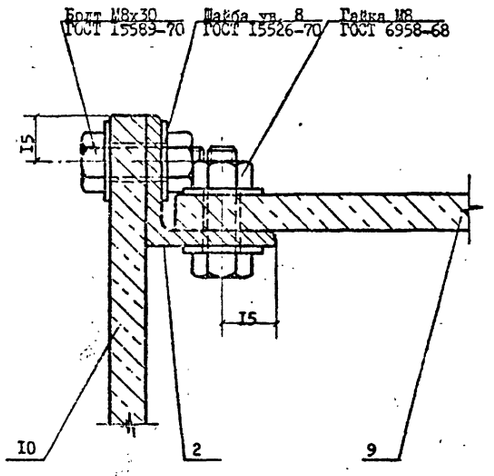

ДЕТАЛЬ КРЕПЛЕНИЯ АСБЕСТОЦЕМЕНТНЫХ ЛИСТОВ.

РАСХОД КРЕПЕЖНЫХ ИЗДЕЛИЙ НА I КОРОБКУ.

№ п/п	Тип коробки	Болт М8х30 ГОСТ I5589-70		Гайка М8 ГОСТ 6958-68		Шайба ув. 8 ГОСТ I5526-70	
		Колич. шт.	Вес, кГ	Колич. шт.	Вес, кГ	Колич. шт.	Вес, кГ
I	KI	32	0,47	32	0,I9	64	0,45
2	K2	34	0,49	34	0,20	68	0,48
3	K3	36	0,54	36	0,22	72	0,52
4	K4÷K8	46	0,67	46	0,28	92	0,64
5	K9÷KI2	50	0,72	50	0,30	I00	0,70
6	KI3÷K2I	54	0,78	54	0,32	I08	0,76
7	K22÷K25	58	0,84	58	0,35	II6	0,8I
8	K26÷K3I	64	0,93	64	0,38	I28	0,90
9	K32÷K35	68	0,99	68	0,4I	I36	0,96
I0	K36÷K42	72	I,05	72	0,43	I44	I,00
II	K43÷K50	76	I,I0	76	0,46	I52	I,06
I2	K5I÷	82	I,I9	82	0,49	I64	I,I4
I3	K52	92	I,33	92	0,55	I84	I,28
I4	K53÷K68	88	I,27	88	0,53	I76	I,23
I5	K69÷K70	94	I,36	94	0,56	I88	I,32
I6	K7I	I04	I,50	I04	0,63	208	I,46

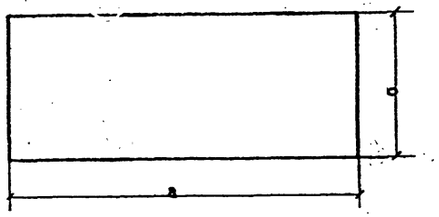

ВЗАМЕН ЛИСТА ПОЗ. I0

№ п/п	Тип коробки	ГОСТ	Профиль	а мм	б мм	Материал	Количество	Вес, кГ
I	2	3	4	5	6	7	8	9
I	KI	I8I24-72	б=I0	340	575	Асбестоцемент	2	8,4
2	K2		б=I0	4I0	575		2	I0,I
3	K3		б=I0	490	575		2	I2,0
4	K4÷K8		б=I0	590	575		2	I4,2
5	K9÷KI2		б=I0	590	I075		2	27,0
6	KI3÷K2I		б=I0	720	I075		2	33,0
7	K22÷K25		б=I0	720	I575		2	48,4
8	K26÷K3I		б=I0	890	I075		2	40,8
9	K32÷K35		б=I0	890	I575		2	59,8
I0	K36÷K42		б=I0	I090	I075		2	48,0
II	K43÷K50		б=I0	I090	I575		2	73,0
I2	K5I÷		б=I0	I090	2075		2	96,4
I3	K52		б=I0	I090	3075		2	I43,0
I4	K53÷K68		б=I0	I3I0	I575		2	88,0
I5	K69÷K70		б=I0	I3I0	2075		2	II6,0
I6	K7I		б=I0	I3I0	3075		2	I72,0

ВЗАМЕН ЛИСТА ПОЗ. 9

I	2	3	4	5	6	7	8	9
I	KI	I8I24-72	б=I0	340	II50	Асбестоцемент	2	I6,8
2	K2		б=I0	4I0	I320		2	23,0
3	K3		б=I0	490	I540		2	32,2
4	K4÷KI2		б=I0	590	2II0		2	53,2
5	KI3÷K25		б=I0	720	2480		2	76,0
6	K26÷K35		б=I0	890	2960		2	II2,0
7	K36÷K52		б=I0	I090	3520		2	I64,0
8	K53÷K7I		б=I0	I2I0	4200		2	233,0

Госстрой СССР Главпроектстройпроект ГОСХИМПРОЕКТ г. Москва 1974г.

Инв.№ | Подпись | Дата

Гл.инж. проекта | Гл.спец. | Нач.отд. | Нач.сект. | Гл.конс. | Ст.инж. | Дата выпуска X-1974 г.

ТД	Унифицированные конструкции приточных вентиляционных установок	Серия 1.494-26	
1974г.	Коробки KI÷K7I. Асбестоцементные листы взамен деталей поз 9÷I0.	Выпуск I	Лист ОВ-I5

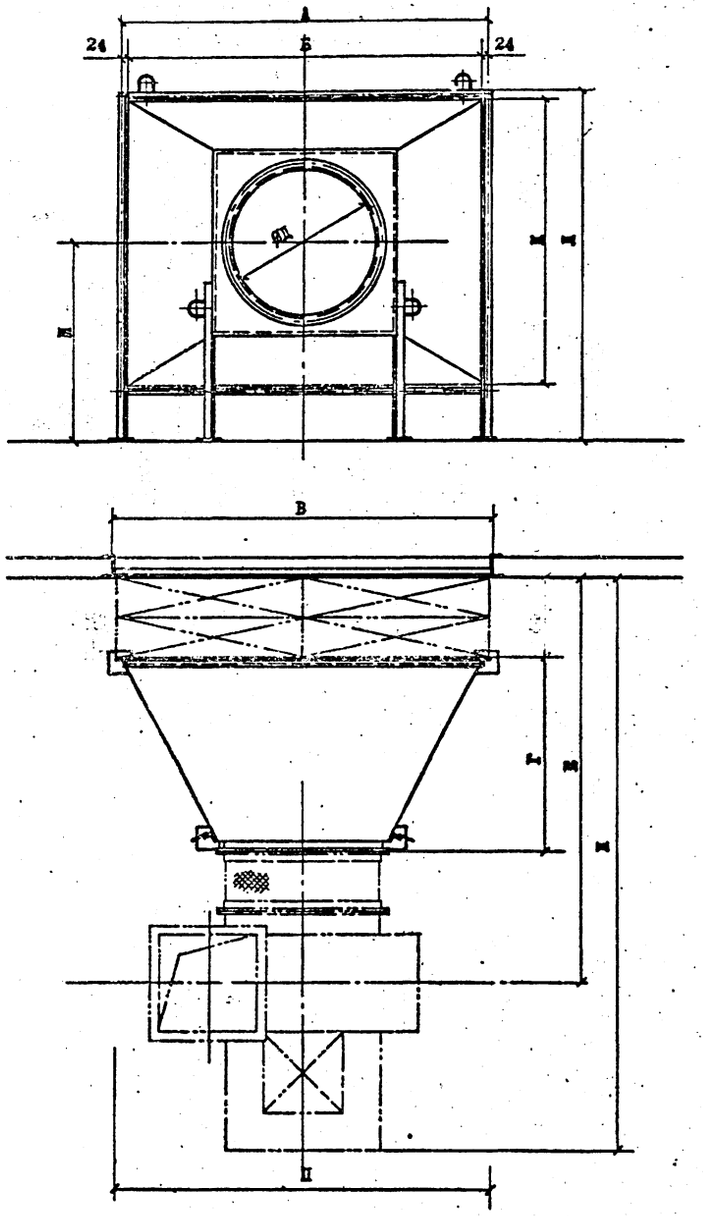

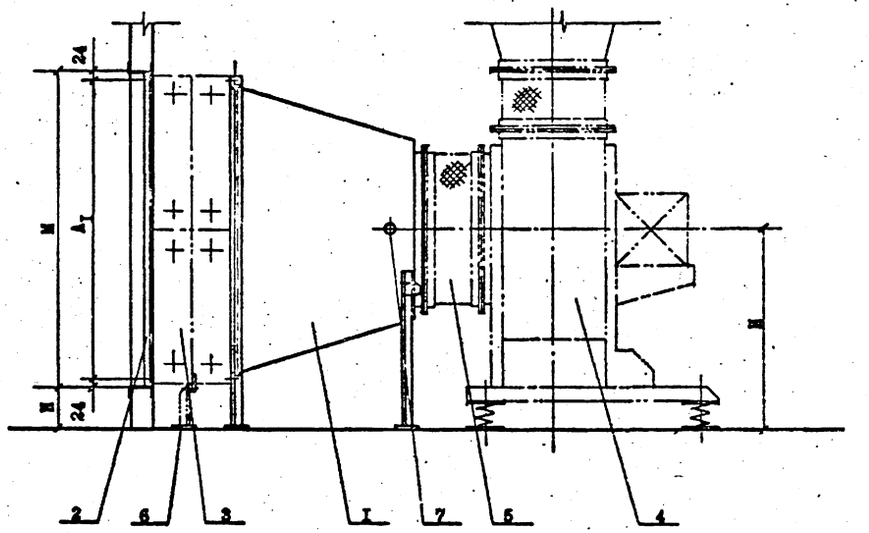

ПРИМЕЧАНИЕ: I. Размеры "Е" и "Ж" при калориферных установках 2с, Iб и Iс будут соответственно на 80,220 и 260 мм меньше указанных в таблице на листе ОВ-I8.

ЭКСПЛИКАЦИЯ

Поз.	Наименование	Примечание
I	Диффузор	
2	Рамка	
3	Калориферы	ГОСТ 720I-70
4	Вентиляторный агрегат	
5	Вставка гибкая	2.494-8
6	Подставка под калориферы	
7	Лючок с присоединительным ниппелем	СН-86-60

ТД	Унифицированные конструкции приточных вентиляционных установок	Серия 1.494-2с	
1974г.	Диффузоры ДI+Д7I. Компоновка.	Выпуск I	Лист ОВ-I6

Шифр
Марка-лист
ОВ-I6
Инв. №

Гострой СССР
Главпромстройпроект
ГОСХИМПРОЕКТ
г. Москва 1974г.

Дата выпуска 18/X-1974г.

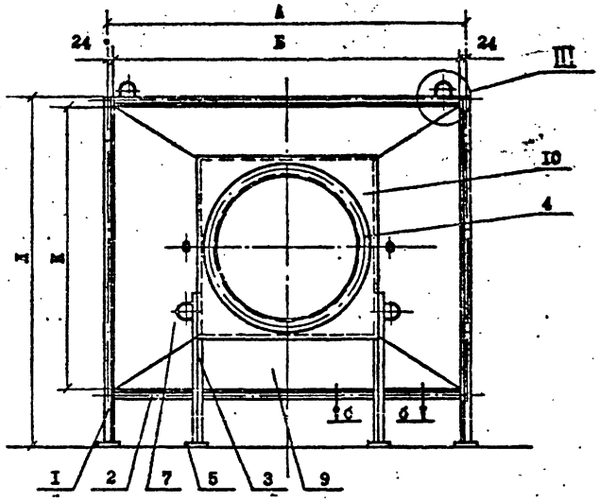

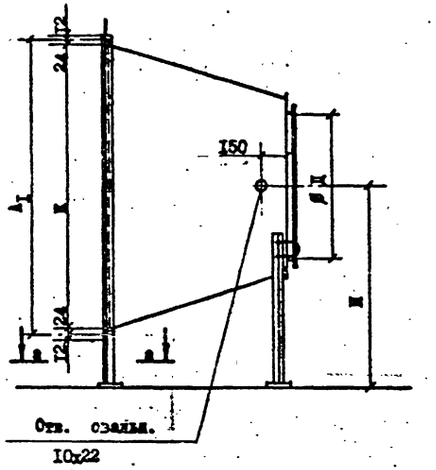

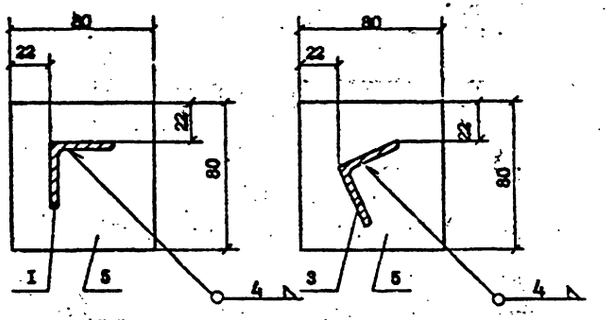

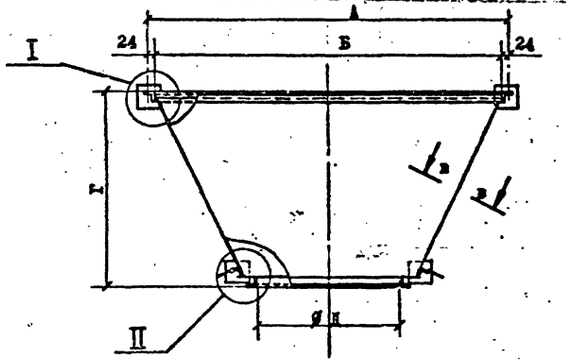

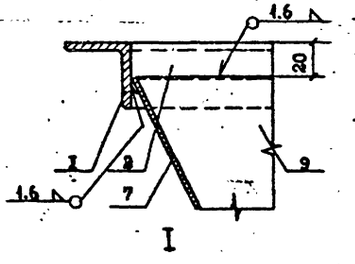

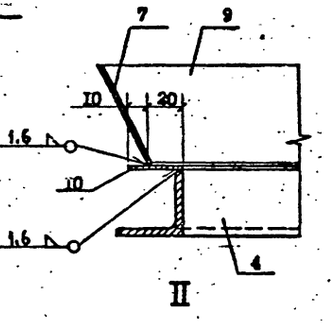

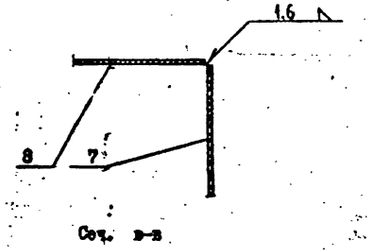

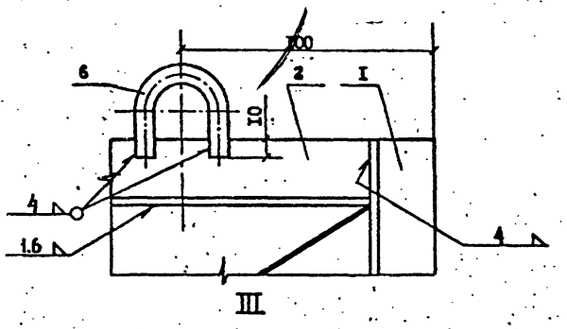

ПРИМЕЧАНИЕ:

Отверстия для крепления калориферов сверлить в диффузоре при монтаже.

ТД	Унифицированные конструкции приточных вентиляционных установок		Серия 4.494-26
1974.	Диффузоры Д1÷Д71.	Выпуск I	Лист ОВ-I7

Госстрой СССР
Главпромстройпроект
ГОСХИМПРОЕКТ
г. Москва 1974.

№ вентилятора	Тип диффузора	Размер см. ГОСТ 7201-70 А мм	A_1 мм	Б мм	В мм	Г мм	Д мм	Е мм	Ж мм	И мм	К мм	Л мм	М мм	Н мм	П мм
2,5	Д1	578	551	530	626	500	250	1296	1716	290 305	503	681	599	94	620
3,2	Д2	578	551	530	626	570	320	1391	1891	358 368	503	681	599	94	760
4	Д3	578	551	530	626	650	400	1560	2133	480 490 502 522	503	781	599	194	740
5	Д4	578	551	530	626	750	500	1696	2301	580 590 602	503	881	599	294	920 920 920 990 1203
	Д5	703		655	751										
	Д6	828		780	876										
	Д7	953		905	1001										
	Д8	1203		1155	1251										
	Д9	578	1051	530	626	750	500	1696	2301	580 590 602	1003	1101	1099	194	920 920 920 990
	Д10	703		655	751										
	Д11	828		780	876										
	Д12	953		905	1001										
6,3	Д13	703	551	655	751	880	630	1876	2666	747 767 795 880	503	1281	1099	469	1160 1160 1170 1280
	Д14	828		780	876										
	Д15	953		905	1001										
	Д16	1203		1155	1251										
	Д17	703	1051	655	751	880	630	1876	2666	747 767 795 880	1003	1281	1099	194	1160 1160 1170 1280 1703
	Д18	828		780	876										
	Д19	953		905	1001										
	Д20	1203		1155	1251										
	Д21	1703		1655	1751										
	Д22	703	1551	655	751	880	630	1876	2666	747 767 795 880	1503	1681	1599	94	1160 1160 1170 1280
	Д23	828		780	876										
	Д24	953		905	1001										
	Д25	1203		1155	1251										
8	Д26	703	1051	655	751	1050	800	2176	3245	1045	1003	1581	1099	494	1470 1470 1470 1470 1580 1720
	Д27	82		780	876										
	Д28	953		905	1001										
	Д29	1203		1155	1251										
	Д30	1453		1405	1451										
	Д31	1703		1655	1751										
	Д32	703	1551	655	751	1050	800	2176	3245	1045	1503	1881	1599	294	1470 1470 1470 1470
	Д33	828		780	876										
	Д34	953		905	1001										
	Д35	1203		1155	1251										

№ вентилятора	Тип диффузора	Размер см. ГОСТ 7201-70 А мм	A_1 мм	Б мм	В мм	Г мм	Д мм	Е мм	Ж мм	И мм	К мм	Л мм	М мм	Н мм	I9 П мм
10	Д36	703	1051	655	751	1250	1000	2444	3610	1230 1342	1003	1831	1099	744	1810 1810
	Д37	828		780	876										
	Д38	953		905	1001										1810
	Д39	1203		1155	1251										1810
	Д40	1453		1405	1501										1810
	Д41	1703		1655	1751										1920
	Д42	1953		1905	2001										2040
	Д43	703	1551	655	751	1250	1000	2444	3610	1230 1342	1503	1881	1599	294	1810 1810
	Д44	828		780	876										
	Д45	953		905	1001										1810
	Д46	1203		1155	1201										1810
	Д47	1453		1405	1501										1810
	Д48	1703		1655	1751										1920
	Д49	1953		1905	2001										2040
	Д50	2453		2405	2501										2489
	Д51	1703	2051	1655	1751	1250	1000	2444	3610	1230 1342	2003	2381	2099	294	1920
	Д52	1703	3051	1655	1751	1250	1000	2444	3610	1230 1342	3003	3381	3099	294	1920
12,5	Д53	703	1051	655	751	1500	1250	2883	4307	1753	1003	2041	1099	954	2250 2250
	Д54	828		780	876										
	Д55	953		905	1001										2250
	Д56	1203		1155	1251										2250
	Д57	1453		1405	1501										2250
	Д58	1703		1655	1751										2250
	Д59	1953		1905	2001										2300
	Д60	2453		2405	2501										2550
	Д61	703	1551	655	751	1500	1250	2883	4307	1753	1503	2541	1599	954	2250 2250
	Д62	828		780	876										
	Д63	953		905	1001										2250
	Д64	1203		1155	1251										2250
	Д65	1453		1405	1501										2250
	Д66	1703		1655	1751										2250
	Д67	1953		1905	2001										2300
	Д68	2453		2405	2501										2550
	Д69	1703	2051	1655	1751	1500	1250	2883	4307	1753	2003	2781	2099	694	2250 3489
	Д70	3453		3405	3501										
	Д71	1703	3051	1655	1751	1500	1250	2883	4307	1753	3003	3099	3381	294	2250

Шифр

Марка-лист ОВ-18

Инв. №

Гл. инж. пр. Уфа — Уфимцев
Нач. отд. — Сайс-Ирт
Гл. инж. — Рагинский
Гл. спец. — Бакута
Ст. инж. — Тимофеев
Дата выпуска 1971 г.

Госстрой СССР
Главпромстройпроект
ГОСХИМПРОЕКТ
г. Москва 1971г.

ТД — Унифицированные конструкции приточных вентиляционных установок
1971г. — Диффузоры Д1÷Д71. Таблица размеров.

Серия 1.494-26
Выпуск I
Лист ОВ-18

Тип диффузора	№ позиции	Профиль	ГОСТ	Вес, кГ	Вес диффуз. кГ
Д25	I+3	L 36x36x4	8509-72	I4,59	
	4	32x32x4	8509-72	3,80	
	5	-4x80	I03-57	0,80	73,I6
	7+I0	б=I,6	3680-57	53,57	
	6	круг I0	2590-57	0,30	
Д26	I+3	L 36x36x4	8509-72	I2,96	
	4	32x32x4	8509-72	4,80	
	5	-4x80	I03-57	0,80	70,25
	7+I0	б=I,6	3680-57	5I,39	
	6	круг I0	2590-57	0,30	
Д27	I+3	L 36x36x4	8509-72	I3,50	
	4	32x32x4	8509-72	4,80	
	5	-4x80	I03-57	0,80	72,25
	7+I0	б=I,6	3680-57	52,85	
	6	круг I0	2590-57	0,30	
Д28	I+3	L 36x36x4	8509-72	I4,04	
	4	32x32x4	8509-72	4,80	
	5	-4x80	I03-57	0,80	74,34
	7+I0	б=I,6	3680-57	54,40	
	6	круг I0	2590-57	0,30	
Д29	I+3	L 36x36x4	8509-72	I5,I2	
	4	32x32x4	8509-72	4,80	
	5	-4x80	I03-57	0,80	78,9I
	7+I0	б=I,6	3680-57	57,89	
	6	круг I0	2590-57	0,30	
Д30	I+3	L 36x36x4	8509-72	I6,20	
	4	32x32x4	8509-72	4,80	
	5	-4x80	I03-57	0,80	83,75
	7+I0	б=I,6	3680-57	6I,65	
	6	круг I0	2590-57	0,30	

Тип диффузора	№ позиции	Профиль	ГОСТ	Вес, кГ	Вес диффуз. кГ
Д3I	I+3	L 36x36x4	8509-72	I7,28	
	4	32x32x4	8509-72	4,80	
	5	-4x80	I03-57	0,80	88,97
	7+I0	б=I,6	3680-57	65,79	
	6	круг I0	2590-57	0,30	
Д32	I+3	L 36x36x4	8509-72	I4,27	
	4	32x32x4	8509-72	4,80	
	5	-4x80	I03-57	0,80	78,85
	7+I0	б=I,6	3680-57	58,68	
	6	круг I0	2590-57	0,30	
Д33	I+3	L 36x36x4	8509-72	I4,8I	
	4	32x32x4	8509-72	4,80	
	5	-4x80	I03-57	0,80	80,89
	7+I0	б=I,6	3680-57	60,I8	
	6	круг I0	2590-57	0,30	
Д34	I+3	L 36x36x4	8509-72	I5,35	
	4	32x32x4	8509-72	4,80	
	5	-4x80	I03-57	0,80	83,07
	7+I0	б=I,6	3680-57	6I,82	
	6	круг I0	2590-57	0,30	
Д35	I+3	L 36x36x4	8509-72	I6,43	
	4	32x32x4	8509-72	4,80	
	5	-4x80	I03-57	0,80	87,90
	7+I0	б=I,6	3680-57	65,57	
	6	круг I0	2590-57	0,30	
Д36	I+3	L 36x36x4	8509-72	2I,25	
	5	-4x80	I03-57	0,80	96,64
	7+I0	б=I,6	3680-57	74,03	
	6	круг I0	2590-57	0,30	

Тип диффузора	№ позиции	Профиль	ГОСТ	Вес, кГ	Вес диффуз. кГ
Д37	I+4	L 36x36x4	8509-72	22,05	
	5	-4x80	I03-57	0,80	98,96
	7+I0	б=I,6	3680-57	75,8I	
	6	круг I0	2590-57	0,30	
Д38	I+4	L 36x36x4	8509-72	22,59	
	5	-4x80	I03-57	0,80	99,20
	7+I0	б=I,6	3680-57	75,5I	
	6	круг I0	2590-57	0,30	
Д39	I+4	L 36x36x4	8509-72	23,67	
	5	-4x80	I03-57	0,80	I06,04
	7+I0	б=I,6	3680-57	8I,27	
	6	круг I0	2590-57	0,30	
Д40	I+4	L 36x36x4	8509-72	24,75	
	5	-4x80	I03-57	0,80	III,35
	7+I0	б=I,6	3680-57	85,50	
	6	круг I0	2590-57	0,30	
Д4I	I+4	L 36x36x4	8509-72	25,83	
	5	-4x80	I03-57	0,80	II6,84
	7+I0	б=I,6	3680-57	89,9I	
	6	круг I0	2590-57	0,30	
Д42	I+4	L 36x36x4	8509-72	26,9I	
	5	-4x80	I03-57	0,80	I22,74
	7+I0	б=I,6	3680-57	94,73	
	6	круг I0	2590-57	0,30	

Тип диффуз.	№ позиции	Профиль	ГОСТ	Вес, кГ	Вес диффуз. кГ
Д43	I+4	L 36x36x4	8509-72	2I,72	
	5	-4x80	I03-57	0,80	I05,00
	7+I0	б=I,6	3680-57	82,I8	
	6	круг I0	2590-57	0,30	
Д44	I+4	L 36x36x4	8509-72	22,26	
	5	-4x80	I03-57	0,80	I07,33
	7+I0	б=I,6	3680-57	83,97	
	6	круг I0	2590-57	0,30	
Д45	I+4	L 36x36x4	8509-72	22,80	
	5	-4x80	I03-57	0,80	I09,6I
	7+I0	б=I,6	3680-57	85,7I	
	6	круг I0	2590-57	0,30	
Д46	I+4	L 36x36x4	8509-72	23,88	
	5	-4x80	I03-57	0,80	II4,5I
	7+I0	б=I,6	3680-57	89,53	
	6	круг I0	2590-72	0,30	
Д47	I+4	L 36x36x4	8509-72	24,96	
	5	-4x80	I03-57	0,80	I20,02
	7+I0	б=I,6	3680-57	53,96	
	6	круг I0	2590-72	0,30	
Д48	I+4	L 36x36x4	8509-72	26,04	
	5	-4x80	I03-57	0,80	I25,74
	7+I0	б=I,6	3680-57	98,60	
	6	круг I0	2590-57	0,30	

Шифр
Марка-лист ОВ-20
Инв. №

Госстрой СССР
Главпромстройпроект
ГОСХИМПРОЕКТ
г. Москва 1974 г.

ТД	Унифицированные конструкции приточных вентиляционных установок	Серия 1.494-26
1974 г.	Диффузоры Д25+Д48. Спецификация металла	Выпуск I, Лист ОВ-20

Тип диффузора	№ позиции	Профиль	ГОСТ	Вес, кГ	Вес диффуз. кГ
Д49	I+4	L 36x36x4	8509-72	27,12	
	5	-4x80	I03-57	0,80	I32,00
	7+I0	б=I,6	3680-57	I03,78	
	6	круг I0	2590-57	0,30	
Д50	I+4	L 36x36x4	8509-72	29,28	
	5	-4x80	I03-57	0,80	I45,45
	7+I0	б=I,6	3680-57	II5,07	
	6	круг I0	2590-57	0,30	
Д5I	I+4	L 36x36x4	8509-72	28,I9	
	5	-4x80	I03-57	0,80	I37,37
	7+I0	б=I,6	3680-57	I08,08	
	6	круг I0	2590-57	0,30	
Д52	I+4	L 36x36x4	8509-72	32,5I	
	5	-4x80	I03-57	0,80	I6I,32
	7+I0	б=I,6	3680-57	I33,97	
	6	круг I0	2590-57	0,30	
Д53	I+4	L 36x36x4	8509-72	25,74	
	5	-4x80	I03-57	0,80	I27,44
	7+I0	б=I,6	3680-57	I00,24	
	6	круг I0	2590-57	0,30	
Д54	I+4	L 36x36x4	8509-72	26,24	
	5	-4x80	I03-57	0,80	I29,55
	7+I0	б=I,6	3680-57	I02,I5	
	6	круг I0	2590-57	0,30	

Тип диффузора	№ позиции	Профиль	ГОСТ	Вес, кГ	Вес диффуз. кГ
Д55	I+4	L 36x36x4	8509-72	26,82	
	5	-4x80	I03-57	0,80	I32,47
	7+I0	б=I,6	3680-57	I04,I5	
	6	круг I0	2590-57	0,30	
Д56	I+4	L 36x36x4	8509-72	27,90	
	5	-4x80	I03-57	0,80	I37,52
	7+I0	б=I,6	3680-57	I08,52	
	6	круг I0	2590-57	0,30	
Д57	I+4	L 36x36x4	8509-72	28,98	
	5	-4x80	I03-57	0,80	I43,60
	7+I0	б=I,6	3680-57	II3,60	
	6	круг I0	2590-57	0,30	
Д58	I+4	L 36x36x4	8509-72	30,06	
	5	-4x80	I03-57	0,80	I49,57
	7+I0	б=I,6	3680-57	II8,05	
	6	круг I0	2590-57	0,30	
Д59	I+4	L 36x36x4	8509-72	3I,I4	
	5	-4x80	I03-57	0,80	I55,92
	7+I0	б=I,6	3680-57	I23,32	
	6	круг I0	2590-57	0,30	
Д60	I+4	L 36x36x4	8509-72	33,66	
	5	-4x80	I03-57	0,80	I69,35
	7+I0	б=I,6	3680-57	I34,59	
	6	круг I0	2590-57	0,30	

Тип диффузора	№ позиции	Профиль	ГОСТ	Вес, кГ	Вес диффуз. кГ
Д6I	I+4	L 36x36x4	8509-72	28,25	
	5	-4x80	I03-57	0,80	I38,I0
	7+I0	б=I,6	3680-57	I08,75	
	6	круг I0	2590-57	0,30	
Д62	I+4	L 36x36x4	8509-72	28,79	
	5	-4x80	I03-57	0,80	I40,74
	7+I0	б=I,6	3680-57	II0,85	
	6	круг I0	2590-57	0,30	
Д63	I+4	L 36x36x4	8509-72	29,33	
	5	-4x80	I03-57	0,80	I43,I7
	7+I0	б=I,6	3680-57	II2,74	
	6	круг I0	2590-57	0,30	
Д64	I+4	L 36x36x4	8509-72	30,4I	
	5	-4x80	I03-57	0,80	I48,54
	7+I0	б=I,6	3680-57	II7,03	
	6	круг I0	2590-57	0.30	
Д65	I+4	L 36x36x4	8509-72	3I,49	
	5	-4x80	I03-57	0,80	I54,I6
	7+I0	б=I,6	3680-57	I2I,57	
	6	круг I0	2590-57	0,30	
Д66	I+4	L 36x36x4	8509-72	32,57	
	5	-4x80	I03-57	0,80	I60,I6
	7+I0	б=I,6	3680-57	I26,49	
	6	круг I0	2590-57	0,30	

Тип диффузора	№ позиции	Профиль	ГОСТ	Вес, кГ	Вес диффуз. кГ
Д67	I+4	L 36x36x4	8509-72	33,65	
	5	-4x80	I03-57	0,80	I66,6I
	7+I0	б=I,6	3680-57	I3I,86	
	6	круг I0	2590-57	0,30	
Д68	I+4	L 36x36x4	8509-72	35,8I	
	5	-4x80	I03-57	0,80	I80,32
	7+I0	б=I,6	3680-57	I43,4I	
	6	круг I0	2590-57	0,30	
Д69	I+4	L 36x36x4	8509-72	33,6I	
	5	-4x80	I03-57	0,80	I7I,64
	7 +I0	б=I,6	3680-57	I36,93	
	6	круг I0	2590-57	0,30	
Д70	I+4	L 36x36x4	8509-72	4I,I7	
	5	-4x80	I03-57	0,80	2I5,70
	7+I0	б=I,6	3680-57	I73,43	
	6	круг I0	2590-57	0,30	
Д7I	I+4	L 36x36x4	8509-72	36,20	
	5	-4x80	I03-57	0,80	200,04
	7+I0	б=I,6	3680-57	I62,74	
	6	круг I0	2590-57	0,30	

Шифр
Марка-лист ОВ-21
Инв. №

Гострой СССР
Главпромстройпроект
ГОСХИМПРОЕКТ
г. Москва 1974 г.

Дата выпуска 18/X - 1974 г.

ТД	Унифицированные конструкции приточных вентиляционных установок	Серия 1.494-26	
1974 г.	Диффузоры Д49+Д7I. Спецификация металла	Выпуск I	Лист ОВ-21

Шифр

Марка-лист
ОВ-23
Инв. №

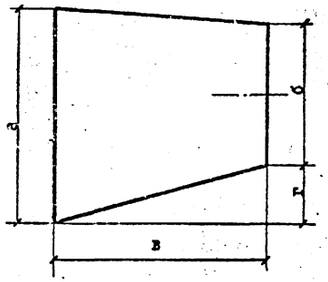

Д1÷Д3;
Д9÷Д12;
Д17÷Д24;

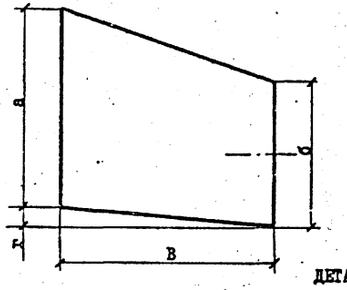

Д4÷Д8;
Д13÷Д16.

ДЕТАЛЬ ПОЗ. 7

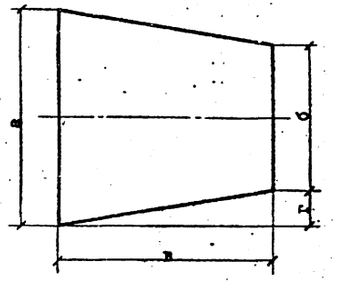

Д1÷Д3;
Д5÷Д8;
Д10÷Д12;
Д14÷Д16;
Д18÷Д21;
Д23÷Д24.

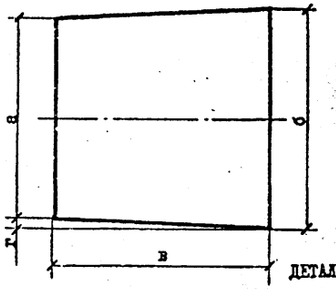

Д4; Д9;
Д13; Д17;
Д22.

ДЕТАЛИ ПОЗ. 8,9.

Тип диффузора	№ поз.	ГОСТ	Профиль	а мм	б мм	в мм	г мм	Материал	Количество	Вес, кГ
Д1	7	3680-57	б=1,6	499	301	460	3	Ст3	2	4,68
	8		б=1,6	526	286	485	120	Ст3	1	2,50
	9		б=1,6	526	286	445	120	Ст3	1	2,29
Д2	7	3680-57	б=1,6	499	366	520	36	Ст3	2	5,11
	8		б=1,6	526	356	525	85	Ст3	1	2,94
	9		б=1,6	526	356	512	85	Ст3	1	2,87
Д3	7	3680-57	б=1,6	499	478	597	18	Ст3	2	7,38
	8		б=1,6	526	436	595	45	Ст3	1	3,63
	9		б=1,6	526	436	595	45	Ст3	1	3,63
Д4	7	3680-57	б=1,6	499	558	692	32	Ст3	2	9,28
	8		б=1,6	526	536	692	5	Ст3	1	4,66
	9		б=1,6	526	536	692	5	Ст3	1	4,66
Д5	7	3680-57	б=1,6	499	558	698	32	Ст3	2	9,36
	8		б=1,6	651	536	692	57	Ст3	1	5,20
	9		б=1,6	651	536	692	57	Ст3	1	5,20
Д6	7	3680-57	б=1,6	499	558	710	32	Ст3	2	9,52
	8		б=1,6	776	536	692	120	Ст3	1	5,75
	9		б=1,6	776	536	692	120	Ст3	1	5,75
Д7	7	3680-57	б=1,6	499	558	722	32	Ст3	2	9,68
	8		б=1,6	901	536	692	132	Ст3	1	6,29
	9		б=1,6	901	536	692	182	Ст3	1	6,29
Д8	7	3680-57	б=1,6	499	558	767	32	Ст3	2	10,28
	8		б=1,6	1151	536	692	307	Ст3	1	7,38
	9		б=1,6	1151	536	692	307	Ст3	1	7,38
Д9	7	3680-57	б=1,6	999	558	692	168	Ст3	2	13,63
	8		б=1,6	526	536	745	5	Ст3	1	5,02
	9		б=1,6	526	536	715	5	Ст3	1	4,82
Д10	7	3680-57	б=1,6	999	558	698	168	Ст3	2	13,75
	8		б=1,6	651	536	745	57	Ст3	1	5,60
	9		б=1,6	651	536	715	57	Ст3	1	5,37
Д11	7	3680-57	б=1,6	999	558	710	168	Ст3	2	13,98
	8		б=1,6	776	536	745	120	Ст3	1	6,19
	9		б=1,6	776	536	715	120	Ст3	1	5,94
Д12	7	3680-57	б=1,6	999	558	722	168	Ст3	2	14,22
	8		б=1,6	901	536	745	182	Ст3	1	6,77
	9		б=1,6	901	536	715	182	Ст3	1	6,50
Д13	7	3680-57	б=1,6	499	799	824	105	Ст3	2	13,55
	8		б=1,6	651	666	830	7	Ст3	1	6,92
	9		б=1,6	651	666	830	7	Ст3	1	6,92
Д14	7	3680-57	б=1,6	499	799	830	105	Ст3	2	13,65
	8		б=1,6	776	666	830	55	Ст3	1	7,58
	9		б=1,6	776	666	830	55	Ст3	1	7,58
Д15	7	3680-57	б=1,6	499	799	837	105	Ст3	2	13,76
	8		б=1,6	901	666	830	117	Ст3	1	8,22
	9		б=1,6	901	666	830	117	Ст3	1	8,22
Д16	7	3680-57	б=1,6	499	799	865	105	Ст3	2	14,22
	8		б=1,6	1151	666	830	242	Ст3	1	9,53
	9		б=1,6	1151	666	830	242	Ст3	1	9,53
Д17	7	3680-57	б=1,6	999	799	824	170	Ст3	2	18,73
	8		б=1,6	651	666	837	7		1	6,97
	9		б=1,6	651	666	842	7		1	7,01
Д18	7	3680-57	б=1,6	999	799	830	170	Ст3	2	18,87
	8		б=1,6	776	666	837	55		1	7,64
	9		б=1,6	776	666	842	55		1	7,68
Д19	7	3680-57	б=1,6	999	799	837	170	Ст3	2	19,02
	8		б=1,6	901	666	837	117		1	8,29
	9		б=1,6	901	666	842	117		1	8,34
Д20	7	3680-57	б=1,6	999	799	865	170	Ст3	2	19,66
	8		б=1,6	1151	666	837	242		1	9,61
	9		б=1,6	1151	666	842	242		1	9,67
Д21	7	3680-57	б=1,6	999	799	967	170	Ст3	2	21,98
	8		б=1,6	1651	666	837	492		1	12,23
	9		б=1,6	1651	666	842	492		1	12,31
Д22	7	3680-57	б=1,6	1499	799	824	270	Ст3	2	23,90
	8		б=1,6	651	666	985	7		1	8,21
	9		б=1,6	651	666	870	7		1	7,25
Д23	7	3680-57	б=1,6	1499	799	830	270	Ст3	2	24,07
	8		б=1,6	776	666	985	55		1	8,99
	9		б=1,6	776	666	870	55		1	7,94
Д24	7	3680-57	б=1,6	1499	799	837	270	Ст3	2	24,28
	8		б=1,6	901	666	985	117		1	9,76
	9		б=1,6	901	666	870	117		1	8,62

Госстрой СССР
Главпромстройпроект
ГОСХИМПРОЕКТ
г. Москва 1974

Гл. инж. пр. Тарл
Гл. инж. отд. Ермаков
Гл. инж. Решимов
Гл. спец. Никитин
Ст. инж. Никонов
Дата выпуска 1974 г.

Проект. Никонов

ТД	Унифицированные конструкции приточных вентиляционных установок		Серия 1.494-26
1974 г.	Диффузоры Д1÷Д24. Детали поз. 7 ÷ 9	Выпуск I	Лист ОВ-23

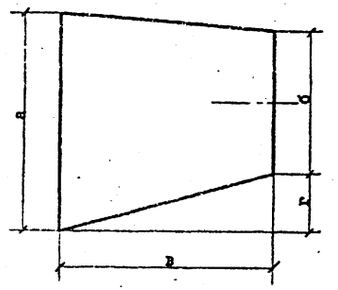

Д25÷Д35;
Д43÷Д48.

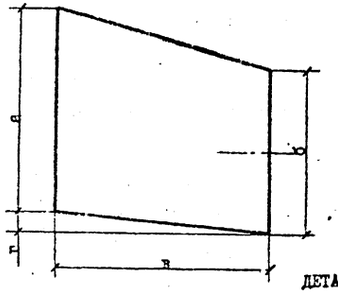

Д36÷Д42;

ДЕТАЛЬ ПОЗ. 7

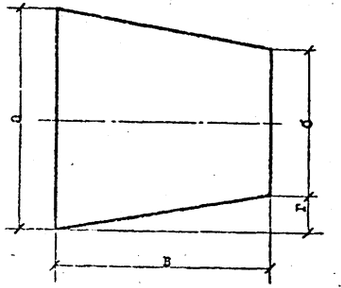

Д25;Д28÷Д31;
Д34÷Д35;
Д39÷Д42;
Д46÷Д48.

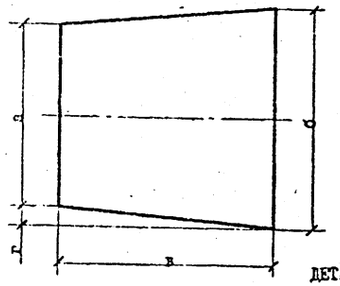

Д26;Д27;Д32;
Д33;Д36÷Д38;
Д43÷Д45.

ДЕТАЛИ ПОЗ. 8,9.

Тип диффузора	№ поз	ГОСТ	Профиль	а мм	б мм	в мм	г мм	Материал	Количество	Вес, кГ
Д25	7	3680-57	б=I,6	I499	799	865	270	Ст3	2	25,09
	8		б=I,6	II5I	666	985	246	Ст3	I	II,30
	9		б=I,6	II5I	666	870	246	Ст3	I	9,98
Д26	7	3680-57	б=I,6	999	836	I000	83	Ст3	2	25,20
	8		б=I,6	65I	836	997	92	Ст3	I	9,38
	9		б=I,6	65I	836	I000	92	Ст3	I	9,4I
Д27	7	3680-57	б=I,6	999	836	995	83	Ст3	2	23,08
	8		б=I,6	776	836	997	30	Ст3	I	I0,I7
	9		б=I,6	776	836	I000	30	Ст3	I	I0,20
Д28	7	3680-57	б=I,6	999	836	995	83	Ст3	2	23,08
	8		б=I,6	90I	836	997	32	Ст3	I	I0,94
	9		б=I,6	90I	836	I000	32	Ст3	I	I0,98
Д29	7	3680-57	б=I,6	999	836	I0I0	83	Ст3	2	23,43
	8		б=I,6	II5I	836	997	I57	Ст3	I	I2,5I
	9		б=I,6	II5I	836	I000	I57	Ст3	I	I2,55
Д30	7	3680-57	б=I,6	999	836	I037	83	Ст3	2	24,06
	8		б=I,6	I40I	836	997	282	Ст3	I	I4,07
	9		б=I,6	I40I	836	I000	282	Ст3	I	I4,I2
Д3I	7	3680-57	б=I,6	999	836	I080	83	Ст3	2	25,06
	8		б=I,6	I65I	836	997	407	Ст3	I	I5,64
	9		б=I,6	I65I	836	I000	407	Ст3	I	I5,69
Д32	7	3680-57	б=I,6	I499	836	I000	283	Ст3	2	29,48
	8		б=I,6	65I	836	I067	92	Ст3	I	I0,04
	9		б=I,6	65I	836	I037	92	Ст3	I	9,76
Д33	7	3680-57	б=I,6	I499	836	995	283	Ст3	2	29,33
	8		б=I,6	776	836	I067	30	Ст3	I	I0,88
	9		б=I,6	776	836	I037	30	Ст3	I	I0,57
Д34	7	3680-57	б=I,6	I499	836	995	283	Ст3	2	29,33
	8		б=I,6	90I	836	I067	32	Ст3	I	II,7I
	9		б=I,6	90I	836	I037	32	Ст3	I	II,38
Д35	7	3680-57	б=I,6	I499	836	I0I0	283	Ст3	2	29,77
	8		б=I,6	II5I	836	I067	I57	Ст3	I	I3,39
	9		б=I,6	II5I	836	I037	I57	Ст3	I	I3,0I
Д36	7	3680-57	б=I,6	999	II50	I205	82	Ст3	2	32,7I
	8		б=I,6	65I	I040	II95	I94	Ст3	I	I2,76
	9		б=I,6	65I	I040	II95	I94	Ст3	I	I2,76

Тип диффузора	№ поз	ГОСТ	Профиль	а мм	б мм	в мм	г мм	Материал	Количество	Вес, кГ
Д37	7	3680-57	б=I,6	999	II50	I200	82	Ст3	2	32,57
	8		б=I,6	776	I040	II95	I32	Ст3	I	I3,72
	9		б=I,6	776	I040	II95	I32	Ст3	I	I3,72
Д38	7	3680-57	б=I,6	999	II50	II95	82	Ст3	2	32,43
	8		б=I,6	90I	I040	II95	69	Ст3	I	I4,64
	9		б=I,6	90I	I040	II95	69	Ст3	I	I4,64
Д39	7	3680-57	б=I,6	999	II50	II95	82	Ст3	2	32,43
	8		б=I,6	II5I	I040	II95	55	Ст3	I	I6,62
	9		б=I,6	II5I	I040	II95	55	Ст3	I	I6,52
Д40	7	3680-57	б=I,6	999	II50	I2I2	82	Ст3	2	32,90
	8		б=I,6	I46I	I040	II95	I80	Ст3	I	I8,40
	9		б=I,6	I40I	I040	II95	I80	Ст3	I	I8.40
Д4I	7	3680-57	б=I,6	999	II50	I237	82	Ст3	2	33,57
	8		б=I,6	I65I	I040	II95	305	Ст3	I	20,27
	9		б=I,6	I65I	I040	II95	305	Ст3	I	20,27
Д42	7	3680-57	б=I,6	999	II50	I277	82	Ст3	2	34,65
	8		б=I,6	I90I	I040	II95	430	Ст3	I	22,I4
	9		б=I,6	I90I	I040	II95	430	Ст3	I	22,I4
Д43	7	3680-57	б=I,6	I499	II50	I205	I8I	Ст3	2	40,27
	8		б=I,6	65I	I040	II95	I94	Ст3	I	I2,76
	9		б=I,6	65I	I040	I250	I94	Ст3	I	I3,35
Д44	7	3680-57	б=I,6	I499	II50	I200	I8I	Ст3	2	40,I0
	8		б=I,6	776	I040	II95	I32	Ст3	I	I3,72
	9		б=I,6	776	I040	I250	I32	Ст3	I	I4,35
Д45	7	3680-57	б=I,6	I499	II50	II95	I8I	Ст3	2	39,93
	8		б=I,6	90I	I040	II95	69	Ст3	I	I4,65
	9		б=I,6	90I	I040	I250	69	Ст3	I	I5,33
Д46	7	3680-57	б=I,6	I499	II50	II95	I8I	Ст3	2	39,93
	8		б=I,6	II6I	I040	II95	55	Ст3	I	I6,52
	9		б=I,6	II5I	I040	I250	55	Ст3	I	I7,28
Д47	7	3680-57	б=I,6	I499	II50	I2I2	I8I	Ст3	2	40,5I
	8		б=I,6	I40I	I040	II95	I80	Ст3	I	I8,40
	9		б=I,6	I40I	I040	I250	I80	Ст3	I	I9,25
Д48	7	3680-57	б=I,6	I499	II50	I237	I8I	Ст3	2	4I,33
	8		б=I,6	I65I	I040	II95	305	Ст3	I	20,27
	9		б=I,6	I65I	I040	I250	305	Ст3	I	2I,20

Шифр
Мерка-лист
03-24
Инв.

Проверил Ушакова

Дата выпуска

Госстрой СССР
Главпромстройпроект
ГОСХИМПРОЕКТ
г. Москва 1974 г.

ТД	Унифицированные конструкции приточных вентиляционных установок	Серия 1.494-26	
1974 г.	Диффузоры Д25÷Д48. Детали поз. 7÷9.	Выпуск I	Лист 03-24

Шифр
Марка-лист
ОВ-25
Инв. №

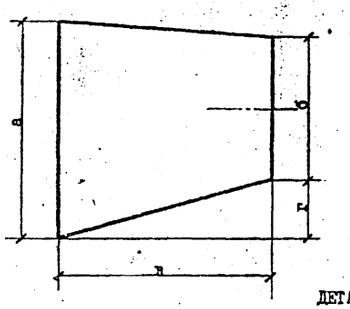

Д49÷Д71.

ДЕТАЛЬ ПОЗ. 7

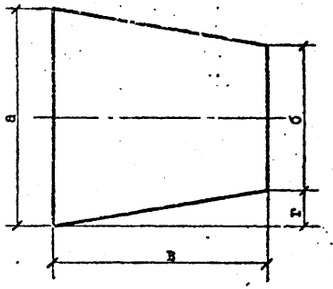

Д49÷Д52;
Д57÷Д60;
Д65÷Д71.

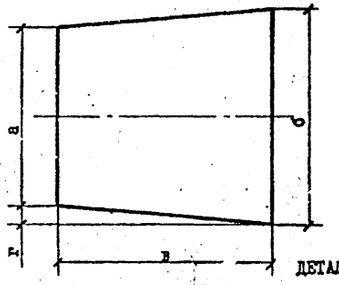

Д53÷Д56;
Д61÷Д64.

ДЕТАЛИ ПОЗ. 8,9.

Тип диффузора	№ поз.	ГОСТ	Профиль	а мм	б мм	в мм	г мм	Материал	Количество	Вес, кГ
Д49	7	3680-57	б=1,6	1499	1150	1277	181	Ст3	2	42,68
	8		б=1,6	1901	1040	1195	430	Ст3	1	22,14
	9		б=1,6	1901	1040	1250	430	Ст3	1	23,16
Д50	7	3680-57	б=1,6	1499	1150	1385	181	Ст3	2	46,28
	8		б=1,6	2401	1040	1195	680	Ст3	1	25,90
	9		б=1,6	2401	1040	1250	680	Ст3	1	27.09
Д51	7	3680-57	б=1,6	1999	1150	1237	181	Ст3	2	49,11
	8		б=1,6	1651	1040	1292	305	Ст3	1	21,97
	9		б=1,6	1651	1040	1250	305	Ст3	1	21,20
Д52	7	3680-57	б=1,6	2999	1150	1237	181	Ст3	2	64,65
	8		б=1,6	1651	1040	1905	305	Ст3	1	32,32
	9		б=1,6	1651	1040	1250	305	Ст3	1	21,20
Д53	7	3680-57	б=1,6	999	1286	1480	106	Ст3	2	42,69
	8		б=1,6	651	1286	1490	317	Ст3	1	18,22
	9		б=1,6	651	1286	1450	317	Ст3	1	17.73
Д54	7	3680-57	б=1,6	999	1286	1465	106	Ст3	2	42,26
	8		б=1,6	776	1286	1490	255	Ст3	1	19,41
	9		б=1,6	776	1286	1450	255	Ст3	1	18,88
Д55	7	3680-57	б=1,6	999	1286	1455	106	Ст3	2	41,98
	8		б=1,6	901	1286	1490	192	Ст3	1	20,56
	9		б=1,6	901	1286	1450	192	Ст3	1	20.01
Д56	7	3680-57	б=1,6	999	1286	1447	106	Ст3	2	41,74
	8		б=1,6	1151	1286	1490	67	Ст3	1	22,90
	9		б=1,6	1151	1286	1450	67	Ст3	1	22,28
Д57	7	3680-57	б=1,6	999	1286	1447	106	Ст3	2	41,74
	8		б=1,6	1401	1286	1490	57	Ст3	1	25,25
	9		б=1,6	1401	1286	1450	57	Ст3	1	24,57
Д58	7	3680-57	б=1,6	999	1286	1457	106	Ст3	2	42,03
	8		б=1,6	1651	1286	1490	182	Ст3	1	27,58
	9		б=1,6	1651	1286	1450	182	Ст3	1	26,84
Д59	7	3680-57	б=1,6	999	1286	1480	106	Ст3	2	42,69
	8		б=1,6	1901	1286	1490	307	Ст3	1	29,92
	9		б=1,6	1901	1286	1450	307	Ст3	1	29,11
Д60	7	3680-57	б=1,6	999	1286	1550	106	Ст3	2	44,72
	8		б=1,6	2401	1286	1490	557	Ст3	1	34,60
	9		б=1,6	2401	1286	1450	557	Ст3	1	33,67

Тип диффузора	№ поз.	ГОСТ	Профиль	а мм	б мм	в мм	г мм	Материал	Количество	Вес, кГ.
Д61	7	3680-57	б=1,6	1499	1286	1480	106	Ст3	2	51,98
	8		б=1,6	651	1286	1452	317	Ст3	1	17,60
	9		б=1,6	651	1286	1450	317	Ст3	1	17,57
Д62	7	3680-57	б=1,6	1499	1286	1465	106	Ст3	2	51,46
	8		б=1,6	776	1286	1452	255	Ст3	1	18,91
	9		б=1,6	776	1286	1450	255	Ст3	1	18,88
Д63	7	3680-57	б=1,6	1499	1286	1455	106	Ст3	2	51,11
	8		б=1,6	901	1286	1452	192	Ст3	1	20,03
	9		б=1,6	901	1286	1450	192	Ст3	1	20,00
Д64	7	3680-57	б=1,6	1499	1286	1447	106	Ст3	2	50,82
	8		б=1,6	1151	1286	1452	67	Ст3	1	22.32
	9		б=1,6	1151	1286	1450	67	Ст3	1	22,29
Д65	7	3680-57	б=1,6	1499	1286	1447	106	Ст3	2	50,82
	8		б=1,6	1401	1286	1452	57	Ст3	1	24,59
	9		б=1,6	1401	1286	1450	57	Ст3	1	24,56
Д66	7	3680-57	б=1,6	1499	1286	1457	106	Ст3	2	51,17
	8		б=1,6	1651	1286	1452	182	Ст3	1	26,88
	9		б=1,6	1651	1286	1450	182	Ст3	1	26,84
Д67	7	3680-57	б=1,6	1499	1286	1480	106	Ст3	2	51,98
	8		б=1,6	1901	1286	1452	307	Ст3	1	29,16
	9		б=1,6	1901	1286	1450	307	Ст3	1	29,12
Д68	7	3680-57	б=1,6	1499	1286	1550	106	Ст3	2	54,44
	8		б=1,6	2401	1286	1452	557	Ст3	1	33,71
	9		б=1,6	2401	1286	1450	557	Ст3	1	33,66
Д69	7	3680-57	б=1,6	1999	1286	1457	366	Ст3	2	60,33
	8		б=1,6	1651	1286	1472	182	Ст3	1	27,24
	9		б=1,6	1651	1286	1500	182	Ст3	1	28,76
Д70	7	3680-57	б=1,6	1999	1286	1550	366	Ст3	2	64,17
	8		б=1,6	3401	1286	1472	1057	Ст3	1	43,42
	9		б=1,6	3401	1286	1500	1057	Ст3	1	44,24
Д71	7	3680-57	б=1,6	2999	1286	1457	366	Ст3	2	78,63
	8		б=1,6	1651	1286	1727	182	Ст3	1	31,97
	9		б=1,6	1651	1286	1650	182	Ст3	1	30,54

Госстрой СССР
Главпромстройпроект
ГОСХИМПРОЕКТ
г. Москва 1974 г.

ТД	Унифицированные конструкции приточных вентиляционных установок	Серия 1494-26	
1974 г.	Диффузоры Д49÷Д71. Детали поз.7÷9	Выпуск I	Лист ОВ-25

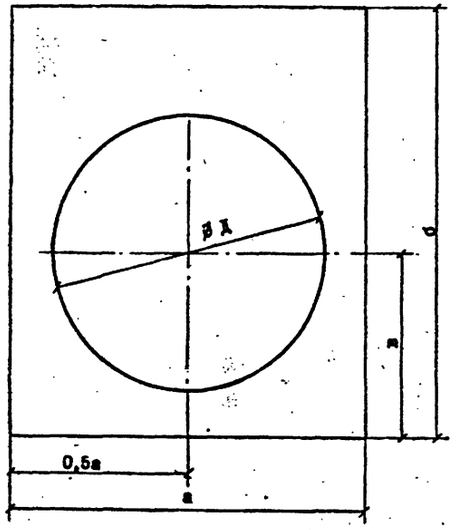

Лист поз. 10.

№ п/п	Тип диффузора	№ вент-ра	Ø Д мм	Тип электродвигателя или конструктивные особенности вентилятора	Н мм	а мм	б мм	в мм	Вес, кГ
1	Д1	2,5	250	АОЛ11-4	290	310	325	155	1,3
			250	АОЛ21-2;АОЛ22-2;АОЛ2-11-2	305			170	
2	Д2	3,2	320	АОЛ21-4	358	380	390	190	1,9
			320	АОЛ2-21-2;АОЛ2-22-2;АОЛ2-22-4	368			200	
3	Д3	4	400	АОЛ2-11-4;АОЛ2-11-6;АОЛ2-12-4	480	460	502	230	2,9
			400	АОЛ2-21-4	490			240	
			400	А02-32-2	502			252	
			400	А02-41-2;А02-42-2	522			272	
4	Д4÷Д12	5	500	АОЛ2-12-6	580	560	582	280	4,1
			500	АОЛ2-21-6	590			290	
			500	А02-31-4;А02-32-4	602			302	
5	Д13÷Д25	6,3	630	А02-31-6;А02-32-6;	747	690	823	345	7,2
			630	А02-41-4;А02-42-4	767			365	
			630	А02-51-4	795			393	
6	Д13÷Д25	6	600	А02-31-6;А02-41-4;А02-42-4	780	690	823	378	7,2
7	Д26÷Д35	8	800	Исп.1(со стойк.проф.прок.)и исп.6.	1045	860	860	430	9,3
8	Д36÷Д52	10	1000	Исп.1(со стойк.проф.прок.)	1230	1060	1172	530	15,6
			1000	Исп.6.	1342			642	
9	Д53÷Д71	12,5	1250	Исп.6.	1753	1310	1310	655	21,6

ТД	Унифицированные конструкции приточных вентиляционных установок	Серия 1.494-28	
1974 г.	Диффузоры Д1÷Д71. Деталь поз. 10	Выпуск 1	Лист СВ-26

Шифр
Марка-лист СВ-26
Инв. №

Госстрой СССР
Главпромстройпроект
ГОСХИМПРОЕКТ
г. Москва 1974 г.

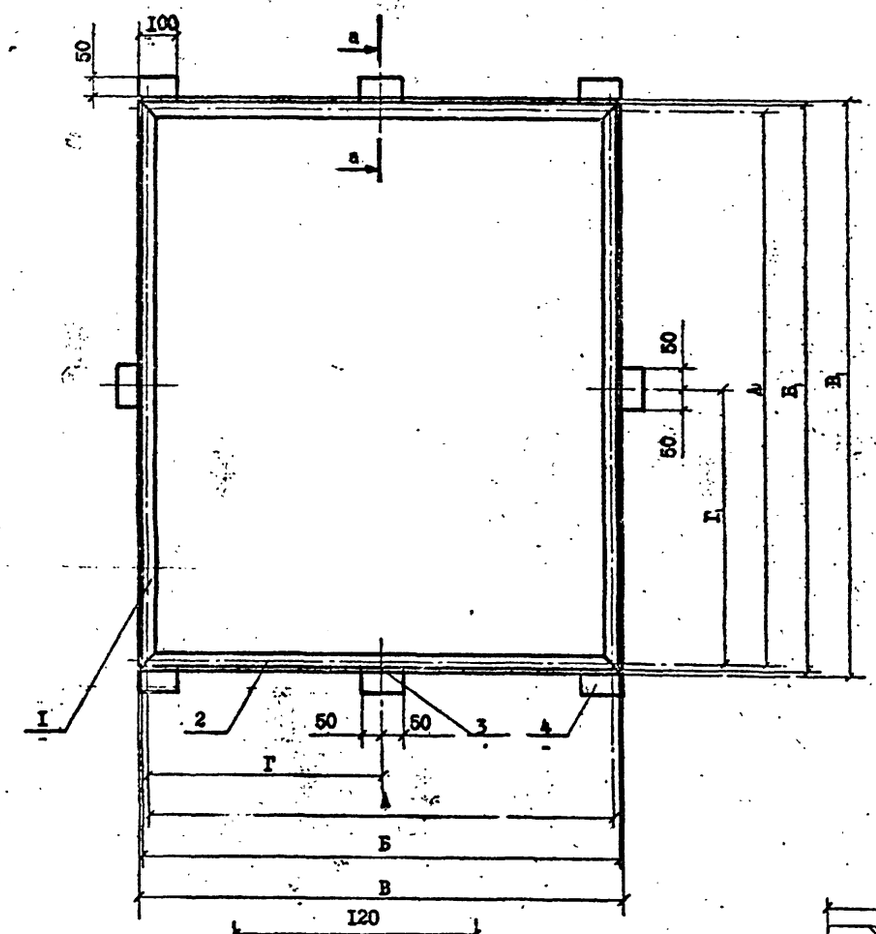

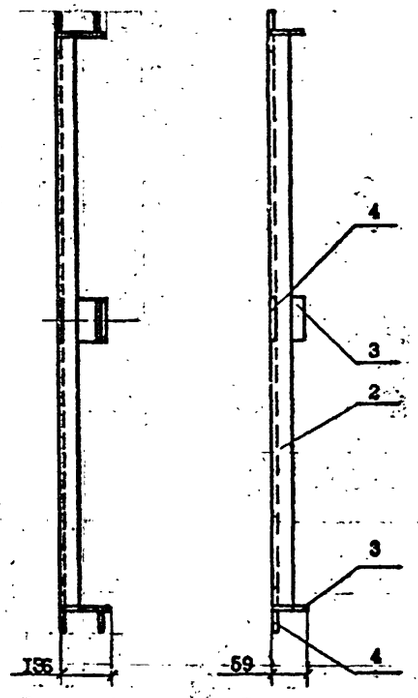

Вариант без установки створного утепленного клапана

Вариант для установки створного утепленного клапана

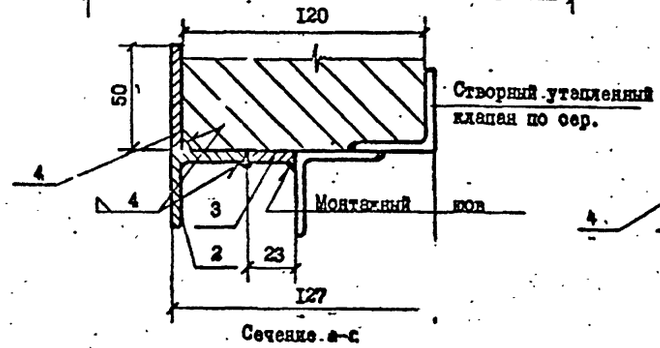

Сечение а-с при установке створного утепленного клапана

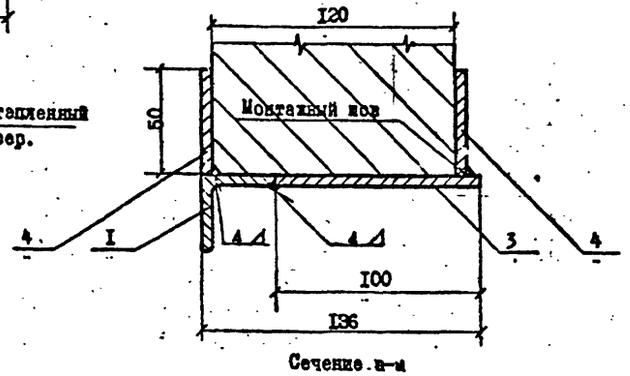

Сечение а-а без установки створного утепленного клапана

ТАБЛИЦЫ РАЗМЕРОВ

I. Размеры по горизонтали

№№ пп	Тип рамки	А мм	Б мм	В мм	Г мм
I	PI;P6	578	618	626	-
2	P2;P7; PI5	703	743	751	-
3	P3;P8; PI6	828	868	876	420
4	P4;P9; PI7	953	993	I00I	480
5	P5;PI0;PI8	I203	I243	I25I	600
6	PII; PI9	I453	I493	I50I	730
7	PI2;P20;P23;P25	I703	I743	I75I	570
8	PI3 + P2I	I953	I993	200I	650
9	PI4; P22	2453	2493	250I	620
I0	P24	3453	3493	350I	700

2. Размеры по вертикали

№№ пп	Тип рамки	$А_I$ мм	$Б_I$ мм	$В_I$ мм	$Г_I$ мм
I	PI+ P5	55I	59I	599	-
2	P6+PI4	I05I	I09I	I099	530
3	PI5+P22	I55I	I59I	I599	530
4	P23+P24	205I	209I	2099	520
5	P25	305I	309I	3099	6I0

ПРИМЕЧАНИЯ

I. Деталь поз. 4 приварить при монтаже после установки рамки в проеме стены.

2. Отверстия в рамке для крепления калориферов сверлить при монтаже.

Госстрой СССР
Главпромстройпроект
ГОСХИМПРОЕКТ
г. Москва I97.2.

Гл.инж.пр. Левд
Нач.отд. Санитарно-технических систем
Гл.инж. Рашитов
Гл.спец. Кацуба
Ст.инж. Гладышев
Дата выпуска 19.2-1974

ТД	Унифицированные конструкции приточных вентиляционных установок	Серия 1.494.-26
1974.	Рамки PI + P25	Выпуск I, Лист ОВ-27

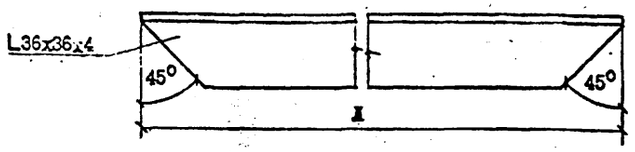

УГОЛОК ПОЗ. I

№ п/п	Тип рамки	ГОСТ	Профиль	Длина Д мм	Материал	Количество	Вес, кГ
I	2	3	4	5	6	7	8
I	PI;P6	8509-72	L36x36x4	618	ст3	2	2,62
2	P2;P7;PI5		L36x36x4	743	ст3	2	3,16
3	P3;P8;PI6		L36x36x4	868	ст3	2	3,70
4	P4;P9;PI7		L36x36x4	993	ст3	2	3,81
5	P5;PI0;PI8		L36x36x4	I243	ст3	2	5,32
6	PII;PI9		L36x36x4	I493	ст3	2	6,40
7	PI2;P20;P23;P25		L36x36x4	I743	ст3	2	7,48
8	PI3;P2I		L36x36x4	I993	ст3	2	8,56
9	PI4;P22		L36x36x4	2493	ст3	2	I0,72
I0	P24		L36x36x4	3493	ст3	2	I5,04

УГОЛОК ПОЗ. 2

I	2	3	4	5	6	7	8
I	PI÷P5	8509-72	L36x36x4	59I	ст3	2	3,46
2	P6÷PI4		L36x36x4	I09I	ст3	2	4,66
3	PI5÷P22		L36x36x4	I59I	ст3	2	6,82
4	P23÷P24		L36x36x4	209I	ст3	2	8,98
5	P25		L36x36x4	309I	ст3	2	I3,30

ПЛАСТИНА ПОЗ. 3

I	2	3	4	5	6	7	8
I	PI ÷P2	303-57	-4xI00	I00	ст3	4	I,26
2	P3 ÷P7		-4xI00	I00	ст3	6	I,88
3	P8 ÷PII; PI5		-4xI00	I00	ст3	8	2,52
4	PI2 ÷PI3; PI6 ÷PI9		-4xI00	I00	ст3	I0	3,I4
5	PI4; P20 ÷P2I		-4xI00	I00	ст3	I2	3,76
6	P22 ÷P23		-4xI00	I00	ст3	I4	4,40
7	P24 ÷P25		-4xI00	I00	ст3	I8	5,66

№№ пп	Тип рамки	№ детали	Профиль	ГОСТ	Вес, кГ	Вес рамки кГ
I	PI	I÷2	L36x36x4	8509-72	5,08	7,60
		3÷4	-4xI00	I03-57	2,52	
2	P2	I÷2	L36x36x4	8509-72	5,62	8,I4
		3÷4	-4xI00	I03-57	2,52	
3	P3	I÷2	L36x36x4	8509-72	6,I6	9,92
		3÷4	-4xI00	I03-57	3,76	
4	P4	I÷2	L36x36x4	8509-72	6,27	I0,03
		3÷4	-4xI00	I03-72	3,76	
5	P5	I÷2	L36x36x4	8509-72	7,78	II,54
		3÷4	-4xI00	I03-57	3,76	
6	P6	I÷2	L36x36x4	8509-72	5,08	8,84
		3÷4	-4xI00	I03-57	3,76	
7	P7	I÷2	L36x36x4	8509-72	7,62	II,38
		3÷4	-4xI00	I03-57	3,76	
8	P8	I÷2	L36x36x4	8509- 72	8,36	I3,40
		3÷4	-4xI00	403-57	5,04	
9	P9	I÷2	L36x36x4	8509-72	8,47	I3,5I
		3÷4	-4xI00	I03-57	9,98	
I0	PI0	I÷2	L36x36x4	8509-72	9,98	I5,02
		3÷4	-4xI00	I03-57	5,04	
II	PII	I÷2	L36x36x4	8509-72	II,06	I6,I0
		3÷4	-4xI00	I03-57	5,04	
I2	PI2	I÷2	L36x36x4	8509-72	I2,I4	I8,42
		3÷4	-4xI00	I03-57	6,28	
I3	PI3	I÷2	L36x36x4	8509-72	I3,22	I9,50
		3÷4	-4xI00	I03-57	6,28	

№№ пп	Тип рамки	№ детали	Профиль	ГОСТ	Вес, кГ	Вес рамки кГ
I4	PI4	I÷2	L36x36x4	8509-72	I5,38	22,90
		3÷4	-4xI00	I03-57	7,52	
I5	PI5	I÷2	L36x36x4	8509-72	9,38	I5,02
		3÷4	-4xI00	I03-57	5,04	
I6	PI6	I÷2	L36x36x4	8509-72	I0,52	I6,80
		3÷4	-4xI00	I03-57	6,28	
I7	PI7	I÷2	L36x36x4	8509-72	I0,63	I6,9I
		3÷4	-4xI00	I03-57	6,28	
I8	PI8	I÷2	L36x36x4	8509-72	I2,I4	I8,42
		3÷4	-4xI00	I03-57	6,28	
I9	PI9	I÷2	L36x36x4	8509-72	I3,22	I9,50
		3÷4	-4xI00	I03-57	6,28	
20	P20	I÷2	L36x36x4	8509-72	I4,30	2I,82
		3÷4	-4xI00	I03-57	7,52	
2I	P2I	I÷2	L36x36x4	8509-72	I5,38	22,90
		3÷4	-4xI00	I03-57	7,52	
22	P22	I÷2	L36,X36x4	8509-72	I7,54	26,34
		3÷4	-4xI00	I03-57	8,80	
23	P23	I÷2	L36x36x4	8509-72	I6,40	25,20
		3÷4	-4xI00	I03-57	8,80	
24	P24	I÷2	L36x36x4	8509-72	24,02	35,34
		3÷4	-4xI00	I03-57	II,32	
25	P25	I÷ 2	L36x36x4	8509-72	20,78	32,I0
		3÷4	-4xI00	I03-57	II,32	

ПЛАСТИНА ПОЗ. 4

I	2	3	4	5	6	7	8
I	PI ÷P2	303-57	-4xI00	50	ст3	8	I,26
2	P3 ÷P7		-4xI00	50	ст3	I2	I,88
3	P8 ÷PII; PI5		-4xI00	50	ст3	I6	2,52
4	PI2÷PI3;PI6÷PI9		-4xI00	50	ст3	20	3,I4
5	PI4; P20 ÷P2I		-4xI00	50	ст3	24	3,76
6	P22 ÷P23		-4xI00	50	ст3	28	4,40
7	P24 ÷P25		-4xI00	50	ст3	36	5,66

ПРИМЕЧАНИЯ

I. При изготовлении рамки для совместной её установки со створ-
-ным утепленным клапаном (сер.) длина пластин поз.3
23 мм. Количество пластин поз.4 уменьшить вдвое.

2. Веса рамок PI÷P25 указаны для варианта без установки створ-
-ного утепленного клапана.

ТД	Унифицированные конструкции приточных вентиляционных установок	Серия 1.494-26
1974г.	Рамки PI÷P25. Детали. Спецификация металла	Выпуск I; Лист ОВ-28

Госстрой СССР Главпромстройпроект ГОСХИМПРОЕКТ г. Москва 1974г.

Шифр ОВ-28 Инв. №

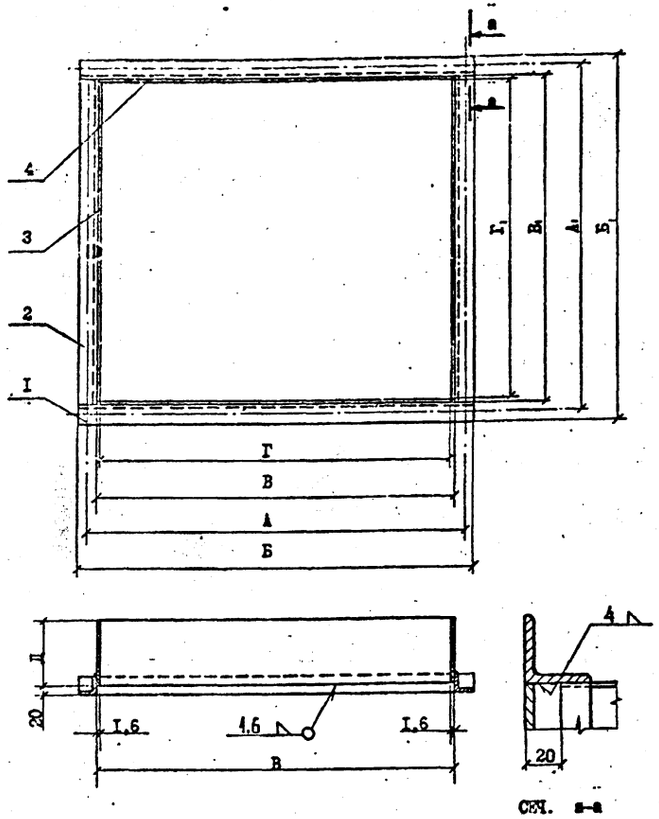

СПЕЦИФИКАЦИЯ МЕТАЛЛА

№ п/п	Тип патрубка	№ детали	Профиль	ГОСТ	Вес, кГ	Вес пат-рубка, кГ
I	III	I÷2	∟36х36х4	8509-72	9,74	
	Iс	3÷4	б=I,6	3680-57	I7,47	27,2I
	Iб				I5,29	25,03
	2с				7,59	I7,33
	2б				3,29	I3,02
2	II2	I÷2	∟36х36х4	8509-72	I0,82	
	Iс	3÷4	б=I,6	3680-57	I9,49	30,3I
	Iб				I7,05	27,87
	2с				8,5I	I9,33
	2б				3,64	I4,46
3	II3	I÷2	∟36х36х4	8509-72	II,90	
	Iс	3÷4	б=I,6	3680-57	2I,49	33,39
	Iб				I8,8I	30,7I
	2с				I2,39	24,29
	2б				4,02	I5,92
4	II4	I÷2	∟36х36х4	8509-72	I2,98	
	Iс	3÷4	б=I,6	3680-57	23,5I	36,49
	Iб		б=I,6		20,57	33,55
	2с				I0,27	23,25
	2б				4,40	I7,38
5	II5	I÷2	∟36х36х4	8509-72	I5,I4	
	Iс	3÷4	б=I,6	3680-57	27,53	42,67
	Iб				24,03	39,I7
	2с				I2,0I	27,I5
	2б				5,I6	20,30
6	II6	I÷2	∟36х36х4	8509-72	II,90	
	Iс	3÷4	б=I,6	3680-57	2I,49	33,39
	Iб				I8,8I	30,7I
	2с				9,35	2I,25
	2б				4,04	I5,94
7	II7	I÷2	∟36х36х4	8509-72	I2,98	
	Iс	3÷4	б=I,6	3680-57	23,7I	36,69
	Iб				20,57	33,55
	2с				I0,27	23,25
	2б				4,40	I7,38
8	II8	I÷2	∟36х36х4	8509-72	I4,06	
	Iс	3÷4	б=I,6	3680-57	25,5I	39,57
	Iб				22,33	36,09
	2с				II,I5	25,2I
	2б				4,78	I8,84
9	II9	I÷2	∟36х36х4	8509-72	I5,I4	
	Iс	3÷4	б=I,6	3680-57	27,53	42,67
	Iб				24,27	39,4I
	2с				I2,03	27,I7
	2б				5,I6	20,30
I0	III0	I÷2	∟36х36х4	8509-72	I7,30	
	Iс	3÷4	б=I,6	3680-57	3I,55	48,85
	Iб				27,55	44,85
	2с				I3,77	3I,07
	2б				5,74	23,04
II	III1	I÷2	36х36х4	8509-72	23,78	
	Iс	3÷4	б=I,6	3680-57	43,6I	77,49
	Iб				38,I4	6I,92
	2с				I9,07	42,85
	2б				8,I7	3I,96

ТАБЛИЦА РАЗМЕРОВ

№ п/п	Тип патрубка	А (см. ГОСТ 720I-70) мм	Б мм	В мм	Г мм	Д Количество рядов и модель калориферов Iс	Iб	2с	2б
I	III;II6	I203	I227	II55	II5I				
2	II2;II7	I453	I477	I405	I40I				
3	II3;II8	I703	I727	I655	I65I	320	280	I40	60
4	II4;II9	I953	I977	I905	I90I				
5	II5;III0	2453	2477	2405	240I				
6	III1	3453	3477	3405	340I				

ТАБЛИЦА РАЗМЕРОВ

№ п/п	Тип патрубка	$А_I$ (см. ГОСТ 720I-70) мм	$Б_I$ мм	$В_I$ мм	$Г_I$ мм	Д Количество рядов и модель калориферов Iс	Iб	2с	2б
I	III+II5	I05I	I075	I003	999				
2	II5+III0	I55I	I575	I503	I499	320	280	I40	60
3	III1	205I	2075	2003	I999				

ПРИМЕЧАНИЕ

с – средняя модель калориферов;

б – большая модель калориферов.

ТД	Унифицированные конструкции приточных вентиляционных установок	Серия 1.494-26	
1974 г.	Патрубки II÷III.	Выпуск I	Лист ОВ-29

Госстрой СССР Главпромстройпроект ГОСХИМПРОЕКТ г. Москва 1974

Шифр
Альбом лист
ОВ-30
Инв. №

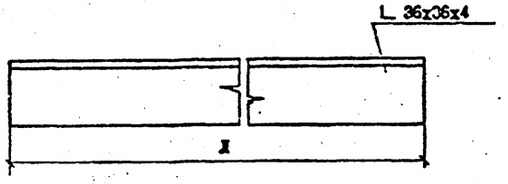

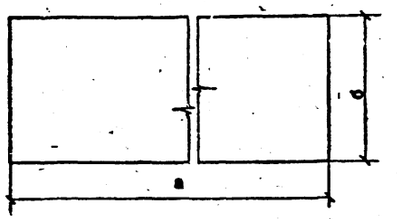

УГОЛОК ПОЗ. I

№ п/п	Тип патрубка	ГОСТ	Профиль	I мм	Материал	Количество	Вес, кГ
I	2	3	4	5	6	7	8
I	Ш÷П5	8509-72	L36x36x4	I003	ст3	2	4,70
2	П6÷П10		L36x36x4	I503	ст3	2	6,86
III	III		L36x36x4	2003	ст3	2	9,02

ЛИСТ ПОЗ. 3

№ п/п	Тип патрубка	ГОСТ	Профиль	а мм	Материал	Количество	Вес, кГ при б			
							320	280	I40	60
I	Ш÷П5	3680-57	б=I,6	999	ст3	2	8,I3	7,II	3,55	I,52
2	П6÷П10		б=I,6	I499	ст3	2	I2,I5	I0,63	5,3I	2,28
3	III		б=I,6	I999	ст3	2	I6,I7	I4,I4	7,07	3,03

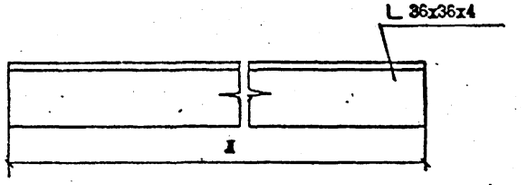

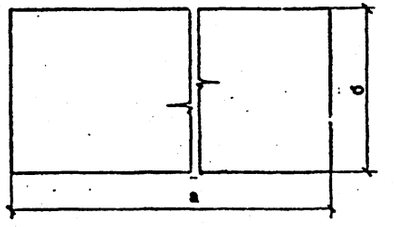

УГОЛОК ПОЗ. 2

I	2	3	4	5	6	7	8
I	Ш÷П6	8509-72	L36x36x4	I227	ст3	2	5,04
2	П2;П7		L36x36x4	I477	ст3	2	6,I2
3	П3;П8		L36x36x4	I727	ст3	2	7,20
4	П4;П9		L36x36x4	I977	ст3	2	8,28
5	П5;П10		L36x36x4	2477	ст3	2	I0,44
6	III		L36x36x4	3477	ст3	2	I4,76

ЛИСТ ПОЗ. 4

№ п/п	Тип патрубка	ГОСТ	Проф.	а мм	Материал	Количество	Вес, кГ при б			
							320	280	I40	60
I	Ш;П6	3680-57	б=I,6	II5I	ст3	2	9,34	8,I8	4,08	I,76
2	П2;П7		б=I,6	I40I	ст3	2	II,36	9,94	4,96	2,I2
3	П3;П8		б=I,6	I65I	ст3	2	I3,36	II,70	5,84	2,50
4	П4;П9		б=I,6	I90I	ст3	2	I5,38	I3,46	6,72	2,88
5	П5;П10		б=I,6	240I	Ст3	2	I9,40	I6,92	8,46	3,64
6	III		б=I,6	340I	ст3	2	27,44	24,00	I2,00	5,I4

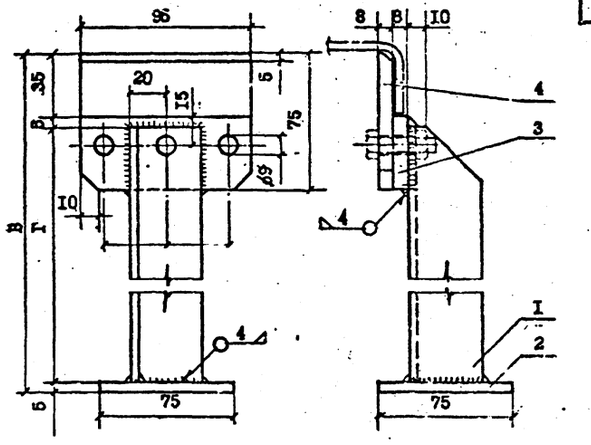

ПОДСТАВКА ПОД КАЛОРИФЕРЫ.

ТАБЛИЦА РАЗМЕРОВ И ВЕСОВ ПОДСТАВОК ПОД КАЛОРИФЕРЫ.

№ п/п	Тип коробки	Тип диффузора	В мм	Дет.поз.I Г мм	Дет.поз.I Вес, кГ	Общий вес подст. кГ
I	К1÷К2; К9÷К12; К22÷К25;	Д1÷Д2; Д9÷Д12; Д22÷Д25.	I38	93	0,23	I,I3
2	К3; К13÷К2I.	Д3; Д17÷Д2I	238	I93	0,47	I,37
3		Д13÷Д16	513	468	I,I5	2,05
4	К4÷К8; К32÷К35; К43÷К52; К7I.	Д4÷Д8; Д32÷Д35; Д43÷Д52; Д7I.	338	293	0,7I	I,6I
5	К26÷К3I;	Д26÷Д3I.	538	493	I,20	2,I0
6	К36÷К42.		832	787	I,90	2,80
7		Д36÷Д42.	788	743	I,80	2,70
8	К69÷К70.	Д69÷Д70	738	692	I,70	2,60
9	К53÷К68.	Д53÷Д68.	998	953	2,30	3,20

Общий вес деталей поз.2÷4 равен 0,90 кГ.

ТД	Унифицированные конструкции приточных вентиляционных установок	Серия 1.499-26	
1974г.	Патрубки Ш÷III. Детали поз. I÷4. Подставки под калориферы.	Выпуск I	Лист ОВ-30

Госстрой СССР
Главпромстройпроект
ГОСХИМПРОЕКТ
г. Москва 1974г.

Шифр
Марка-лист ОВ-31
Инв. №

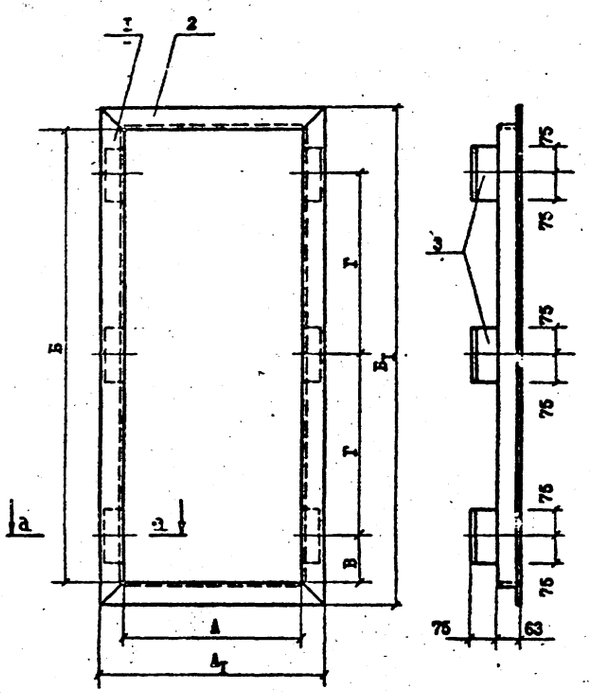

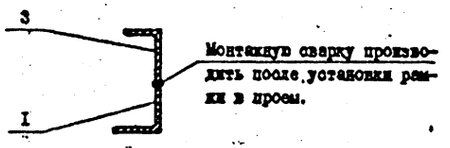

Сеч. а-а

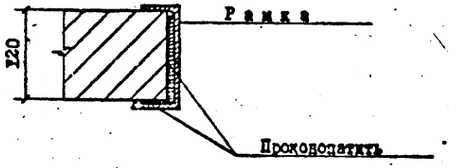

ДЕТАЛЬ УСТАНОВКИ РАМОК ДЛЯ НАВЕСКИ ГЕРМЕТИЧНЫХ ДВЕРЕЙ В КИРПИЧНЫЕ ПЕРЕГОРОДКИ.

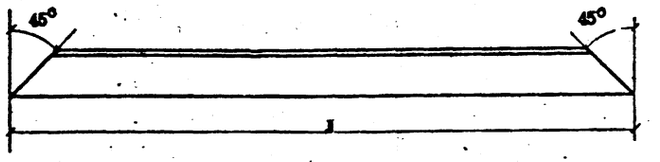

ДЕТАЛЬ ПОЗ. I

№ п/п	Тип рамки	ГОСТ	Профиль	Л мм	Материал	Количество	Вес, кГ
I	2	3	4	5	6	7	8
I	РдI	8509-72	L63x63x5	I38I	В Ст.3кп2	2	I3,4
2	Рд2	8509-72	L63x63x5	I03I		2	I0,0
3	Рл	8509-72	L63x63x5	63I		2	6,2

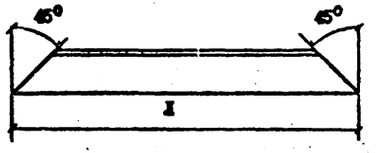

ДЕТАЛЬ ПОЗ. 2

I	2	3	4	5	6	7	8
I	РдI	8509-72	L63x63x5	63I	В Ст.3кп2	2	6,2
2	Рд2	8509-72	L63x63x5	53I		2	5,2
3	Рл	8509-72	L63x63x5	73I		2	7,2

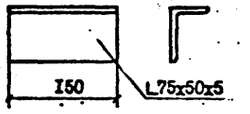

ДЕТАЛЬ ПОЗ. 3

I	2	3	4	5	6	7	8
I	РдI	85I0-72	L75x50x5	I50	В Ст.3кп2	6	4,2
2	Рд2; Рл	85I0-72	L75x50x5	I50		4	2,8

СПЕЦИФИКАЦИЯ МЕТАЛЛА

№ п/п	Тип рамки	№ поз.	Профиль	ГОСТ	Вес, кГ	Вес рамки, кГ
I	РдI	I÷2	L63x63x5	8509-72	I9,6	
		3	L75x50x5	85I0-72	4,2	23,8
2	Рд2	I÷2	L63x63x5	8509-72	I5,2	
		3	L75x50x5	85I0-72	2,8	I8,0
3	Рл	I÷2	L63x63x5	8509-72	I3,4	
		3	L75x50x5	85I0-72	2,8	I6,2

ТАБЛИЦА РАЗМЕРОВ

№ п/п	Тип рамки	А мм	$А_I$ мм	Б мм	$Б_I$ мм	В мм	Г мм
I	РдI	505	63I	I255	I38I	I30	500
2	Рд2	405	53I	905	I03I	I30	635
3	Рл	605	73I	505	63I	75	345

ПРИМЕЧАНИЯ:

I. Рамки изготовлять из стали марки В Ст.3 кп 2 ГОСТ 380-7I.
2. Сварку произвести электродами типа 3-42 ГОСТ 9467-60.
3. Все сварные швы выполнить с высотой катета 5мм.
4. Рамки применять: а. Тип РдI- для дверей Д I,25x0,5;
б. Тип Рд2- для дверей Д 0,9x0,4;
в. Тип Рл - для люков Л 0,5x0,6.

ТД	Унифицированные конструкции приточных вентиляционных установок	Серия 1.494-26	
1974 г.	Рамки для навески герметичных дверей и люков для кирпичных перегородок	Выпуск I	Лист ОВ-31

Проверил Ужакова
Дата выпуска 1974 г.
Госстрой СССР Главпромстройпроект ГОСХИМПРОЕКТ г. Москва 1974 г.

gost.e-ecolog.ru