ТИПОВЫЕ КОНСТРУКЦИИ, ИЗДЕЛИЯ И УЗЛЫ
ЗДАНИЙ И СООРУЖЕНИЙ

СЕРИЯ 1.469–8

СВЯЗИ ДЛЯ ДЕРЕВЯННЫХ НЕСУЩИХ КОНСТРУКЦИЙ ПОКРЫТИЙ ЗДАНИЙ ПРОЛЕТАМИ 12,18 и 24 м

ВЫПУСК 1

Рабочие чертежи

15225-02
ЦЕНА 0-80

gost.e-ecolog.ru

ЦЕНТРАЛЬНЫЙ ИНСТИТУТ ТИПОВОГО ПРОЕКТИРОВАНИЯ
ГОССТРОЯ СССР

Москва, А-445, Смольная ул., 22

Сдано в печать 1978 года

Заказ № 4457 Тираж 3300 экз.

ТИПОВЫЕ КОНСТРУКЦИИ, ИЗДЕЛИЯ И УЗЛЫ

ЗДАНИЙ И СООРУЖЕНИЙ

СЕРИЯ 1469-8

СВЯЗИ ДЛЯ ДЕРЕВЯННЫХ НЕСУЩИХ КОНСТРУКЦИЙ ПОКРЫТИЙ ЗДАНИЙ ПРОЛЕТАМИ 12,18 и 24 м

ВЫПУСК 1

Рабочие чертежи

РАЗРАБОТАНЫ

Проектным институтом № 1
ГОССТРОЯ СССР

ОДОБРЕНЫ
Отделом типового
проектирования и организации
проектно-изыскательских работ
Госстроя СССР
Письмо № 2/3 488 от 29.09. 77

ГЛАВНЫЙ ИНЖЕНЕР ИНСТИТУТА		Лобанов Н.Д.
НАЧАЛЬНИК ОТДЕЛА		Раша К.Н.
НАЧАЛЬНИК СЕКТОРА		Юдин Ю.П.
ГЛАВНЫЙ ИНЖЕНЕР ПРОЕКТА		Василевская Г.И.

Согласовано
ЦНИИСК им. Кучеренко
Зам. директора Чистяков
Зав. отделен. Хлебной

Инв. № подл. | Подп. и дата

15225-02 2

Содержание выпуска 1

№№ п/п	Обозначение	Наименование	Стр.
1	1.469-8-В.1-ПЗ	Пояснительная записка	3
2	1.469-8-В.1-ГС140	Блок связей ГС140	7
3	1.469-8-В.1-ГС170	Блок связей ГС170	11
4	1.469-8-В.1-ГС190	Блок связей ГС190	13
5	1.469-8-В.1-ДС1÷ДС3	Деревянные элементы ДС1÷ДС3	15
6	1.469-8-В.1-ДС4÷ДС6	Деревянные элементы ДС4÷ДС6	16
7	1.469-8-В.1-1Б140÷1Б190	Распорки 1Б140÷1Б190	18
8	1.469-8-В.1-ДС7÷ДС9	Деревянные элементы ДС7÷ДС9	20
9	1.469-8-В.1-2Б140÷2Б190	Распорки 2Б140÷2Б190	21
10	1.469-8-В.1-ДС10÷ДС12	Деревянные элементы ДС10÷ДС12	23
11	1.469-8-В.1-3Б140÷3Б190	Распорки 3Б140-3Б190	24
12	1.469-8-В.1-ДС13÷ДС15	Деревянные элементы ДС13÷ДС15	26
13	1.469-8-В.1-4Б140÷4Б190	Распорки 4Б140÷4Б190	27
14	1.469-8-В.1-ДС16÷ДС18	Деревянные элементы ДС16÷ДС18	29
15	1.469-8-В.1-ВС300÷ВС1000	Вертикальная связь ВС300÷ВС1000	30
16	1.469-8-В.1-МН1	Изделие закладное МН1	31
17	1.469-8-В.1-МН2	Изделие закладное МН2	35
18	1.469-8-В.1-МН3	Изделие закладное МН3	39
19	1.469-8-В.1-МН4	Изделие закладное МН4	41
20	1.469-8-В.1-МН5	Изделие закладное МН5	45
21	1.469-8-В.1-МС1	Изделие соединительное МС1	49
22	1.469-8-В.1-МС2	Изделие соединительное МС2	50
23	1.469-8-В.1-МС3÷МС6	Изделия соединительные МС3÷МС6	51

Инв.№ подл. | Подпись и дата

I. Общая часть

1.1. Чертежи связей для деревянных несущих конструкций покрытий одноэтажных однопролетных и многопролетных производственных зданий пролетами 12, 18 и 24 м разработаны в двух выпусках:

Выпуск 0 — Материалы для проектирования,

Выпуск 1 — Рабочие чертежи связей.

1.2. Настоящий выпуск содержит рабочие чертежи деревянных элементов связей, металлических крепежных деталей и основные указания по их изготовлению, испытанию, приемке, хранению и транспортировке.

II. Основные указания по изготовлению связей.

2.1. При изготовлении деревянных и стальных конструкций необходимо выполнять требования следующих документов:

а). СН и П III-19-75 „Деревянные конструкции. Правила производства и приемки работ".

б). СН и П III-18-75 „Металлические конструкции. Правила производства и приемки работ."

в). „Руководства по индустриальному изготовлению и контролю качества деревянных клееных конструкций для строительства". ЦНИИСК, 1974 г.

г). Технических условий на изготовление опытных партий связей.

Изм.	Лист	№ докум.	Подп.	Дата	1.469-8-Е.1-ПЗ			
Нач. отд.		Раша			Пояснительная записка	Лит.	Лист	Листов
Нач. сек.		Юдин				Р	1	4
Рук. гр.		Гасилова				Госстрой СССР Проектный институт г. Ленинград		

Инв. № подл. | Подпись и дата

2.2. Связи должны изготавливаться на специализированных деревообрабатывающих предприятиях, обеспеченных необходимым оборудованием и квалифицированными кадрами.

2.3. Деревянные конструкции изготавливаются из пиломатериалов хвойных пород (сосны или ели).

Качество древесины должно удовлетворять требованиям СНиП II-В.4-71 для категории элементов II.

2.4. Стальные крепежные элементы изготавливаются из стали класса С38/23. Марки сталей уточняются в проектах зданий в зависимости от условий эксплуатации.

Стальные штыри, вклеиваемые в древесину, изготавливаются из арматурной стали класса А-III.

2.5. Установка крепежных элементов со стальными штырями производится в заводских условиях путем запрессовки стержней на эпоксидном клее в глухие круглые гнезда.

При сборке треугольных блоков связей запрессовка стержней осуществляется в последовательности, обеспечивающей процесс сборки.

2.6. Поверхности деревянных конструкций, примыкающие к стальным элементам, должны подвергаться антисептической обработке пастой (ПЛБ-КД) латексной на буре комбинированного действия (ТУ 65-14-28-75).

2.7. Изготовленные элементы связей обрабатываются защитными покрытиями от гниения и коррозии согласно указаниям проекта здания или сооружения.

2.8. Отклонения от проектных размеров готовых элементов не должны превышать величин, указанных на чертежах.

Неуказанные предельные отклонения размеров принимать согласно СН и П III-18-75 „Металлические конструкции. Правила производства и приемки работ," и СН и П III-19-75 „Деревянные конструкции. Правила производства и приемки работ."

3. Испытания и приемка конструкций

3.1. При освоении выпуска деревянных связей завод-изготовитель должен провести испытания головных образцов с участием ЦНИИСК им. Кучеренко и Проектного института №1.

3.2. Методика испытаний, вопросы контроля качества и приемки элементов связей разрабатываются в технических условиях на данные конструкции.
Технические условия составляются заводом-изготовителем, согласовываются с ЦНИИСКом и утверждаются министерством (ведомством)-изготовителем конструкций.

3.3. Крепежные элементы с клеестальными штырями должны испытываться на выдергивание при величине контрольной нагрузки Рк=4,8т.

4. Основные указания по хранению и транспортировке связей

4.1. При транспортировке и хранении связей должны соблюдаться требования главы СН и П III-19-75 „Деревянные конструкции. Правила производства и приемки работ" и СН и П III-А. 11-70 „Техника безопасности в строительстве. Правила производства и приемки работ."

4.2. Деревянные элементы необходимо предохранять от воздействия атмосферных осадков, солнечных лучей и механических повреждений.

4.3. Хранение деревянных элементов должно осуществляться в сухих закрытых помещениях или под навесами в штабелях на подкладках и прокладках.

При хранении на открытых площадках рекомендуется упаковка элементов полиэтиленовой пленкой.

4.4. При транспортировке деревянные элементы необходимо укладывать на деревянные подкладки.

Формат	Зона	Поз.	Обозначение	Наименование	Кол.	Примечание
				Документация.		
II			1.469-8-В.1-ГС140 СБ	Сборочный чертеж	1	0.154м³
				Сборочные единицы.		
II		1	1.469-8-В.1-МН1	Изделие закладное МН1	2	4.6 кг
II		2	1.469-8-В.1-МН-2	Изделие закладное МН2	1	3,9 кг
II		3	1.469-8-В.1-МН3	Изделие закладное МН3	2	0,35 кг
				Детали.		
II		4	1.469-8-В.1-ДС1÷ДС3	Деревянный элемент связи ДС1	1	45 кг
II		5	1.469-8-В.1-ДС4÷ДС6	Деревянный элемент связи. ДС4	2	23 кг

Инв. № подл. | Подпись и дата

Изм.	Лист	№ докум.	Подп.	Дата
Нач. отд.		Рашо		
Нач. сект.		Юдин		
Рук. гр.		Гасилова		
Исполн.		Посеченкова		
Проверил		Мыжнова		

1.469-8-В.1-ГС140

Блок связей ГС 140.

Лит	Лист	Листов
Р		1

Госстрой СССР проектный институт №1 Ленинград

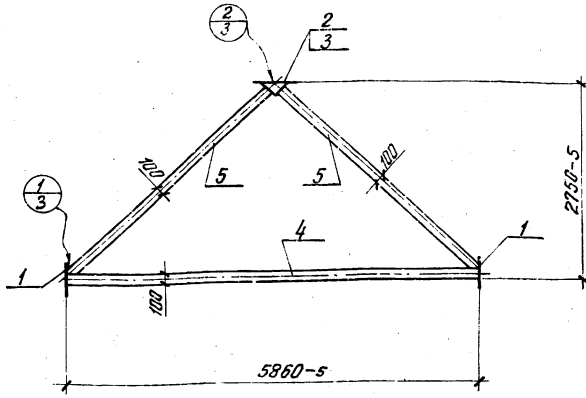

Изм.	Лист	№ докум.	Подп.	Дата
Нач. отд.		Раша		
Нач. сек.		Юдин		
Рук. гр.		Гасилова		
Ст. инж.		Лыжкова		
Исполн.		Пореченкова		
Пров. гр.		Максимова		

1.469-8-В.1-ГС140СБ

Блок связей
ГС 140
Сборочный чертеж

Лит.	Масса	Масштаб
Р	105	1:50

Лист 1 | Листов 3

Госстрой СССР
ПРОЕКТНЫЙ ИНСТИТУТ №1
г. Ленинград

Инв. № подл. | Подпись и дата

15235-02 9 Копировал Огородова Формат 11

Геометрическая схема

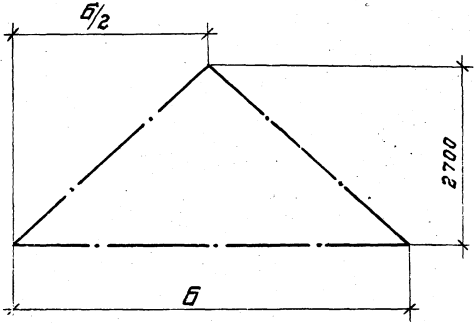

Обозначение	Кол.	А мм	Б мм
РС 140	1	5860	5960
РС 170	1	5830	5930
РС 190	1	5810	5910

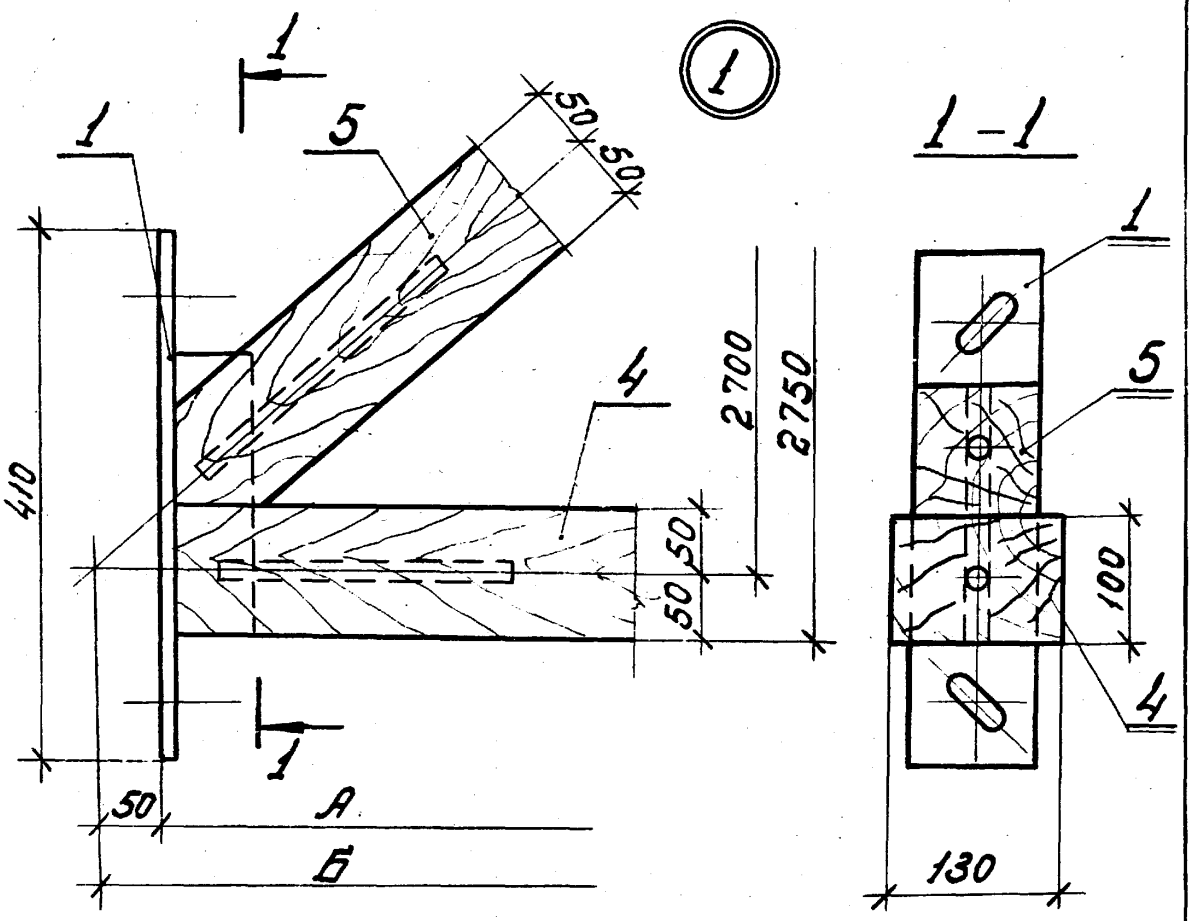
1
1
5
50
50
410
4
2700
2750
50
50
1
50
А
Б
1 – 1
1
5
100
4
130

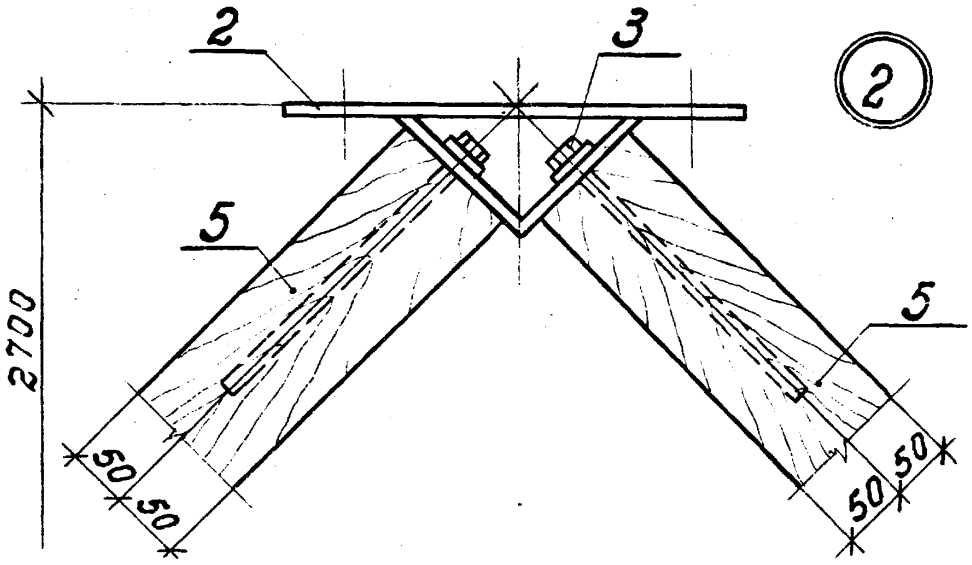
2
3
2
5
5
2700
50
50
50
50

Формат	Зона	Поз.	Обозначение	Наименование	Кол.	Примечание
				Документация		
11			1.469-8-В.1-ГС170СБ	Сборочный чертеж	1	0,154 м³
11			1469-8-В.1-ГС140СБ лист 2,3	Сборочный чертеж (узлы 1,2)		
				Сборочные единицы		
11		1	1.469-8-В.1-МН1	Изделие закладное МН1	2	4,6 кг
11		2	1.469-8-В.1-МН2	Изделие закладное МН2	1	3,9 кг
11		3	1.469-8-В.1-МН3	Изделие закладное МН3	2	0,35 кг
				Детали		
11		4	1.469-8-В.1-ДС1÷ДС3	Деревянный элемент связи ДС2	1	45 кг
11		5	1.469-8-В.1-ДС4÷ДС6	Деревянный элемент связи ДС5	2	23 кг

Изм.	Лист	№ докум.	Подп.	Дата
Нач.отд.		Раша		
Нач.сек.		Юдин		
Рук.гр.		Гасилова		
Исполн.		Пореченкова		
Провер.		Ломакова		

1.469-8-В.1-ГС170

Блок связей ГС 170

Лит	Лист	Листов
Р		1

Госстрой СССР
Проектный институт №1
г. Ленинград

Инв. № подл. | Подпись и дата

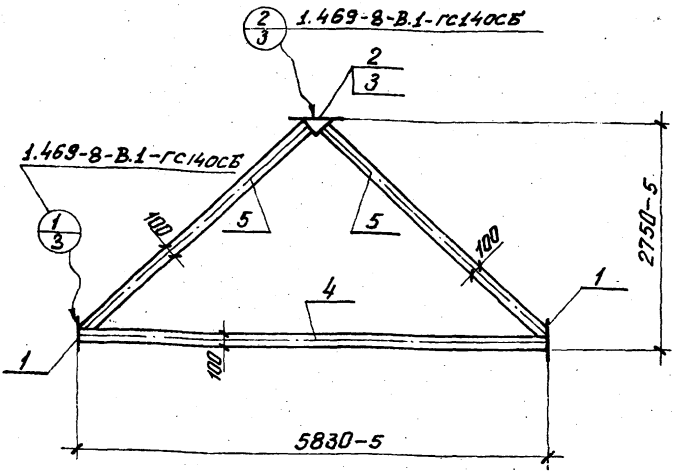

Нач.отд.	Рашид			
Нач.сек.	Юдин			
Рук.гр.	Расилова			
Ст.инж.	Лыжкова			
Исполн.	Пореченкова			
Провер.	Максимова			

1.469-8-В.1-ГС170СБ

БЛОК СВЯЗЕЙ ГС 170 Сборочный чертеж

Лит.	Масса	Масштаб
Р	105	1:50

Лист | Листов 1

Госстрой СССР
ПРОЕКТНЫЙ ИНСТИТУТ №1
г. Ленинград

15225-09 13 Копировал Белоусова Формат А4

Формат	Зона	Поз.	Обозначение	Наименование	Кол.	Примечание
				Документация		
11			1.469-8-В.1-ГС190СБ	Сборочный чертеж	1	0,153 м³
11			1.469-8-В.1-ГС140СБ лист 2,3	Сборочный чертеж (узлы 1, 2)		
				Сборочные единицы		
11		1	1.469-8-В.1-МН1	Изделие закладное МН1	2	4,6 кг
11		2	1.469-8-В.1-МН2	Изделие закладное МН2	1	3,9 кг
11		3	1.469-8-В.1-МН3	Изделие закладное МН3	2	0,35 кг
				Детали		
11		4	1.469-8-В.1-ДС1÷ДС3	Деревянный элемент связи ДС3	1	45 кг
11		5	1.469-8-В.1-ДС4÷ДС6	Деревянный элемент связи ДС6	2	23 кг

Изм.	Лист	№ докум.	Подп.	Дата
Нач. отд.		Раша		
Нач. сек.		Юдин		
Рук. гр.		Гасилова		
Исполн.		Пореченкова		
Пров. гр.		Лыжкова		

1.469-8-В.1-ГС190

Блок связей ГС 190

Лит.	Лист	Листов
Р		1

Госстрой СССР
Проектный институт № 1
г. Ленинград

Инв. № подл. | Подпись и дата

15225 0214 Копировал Колпицина Формат 11

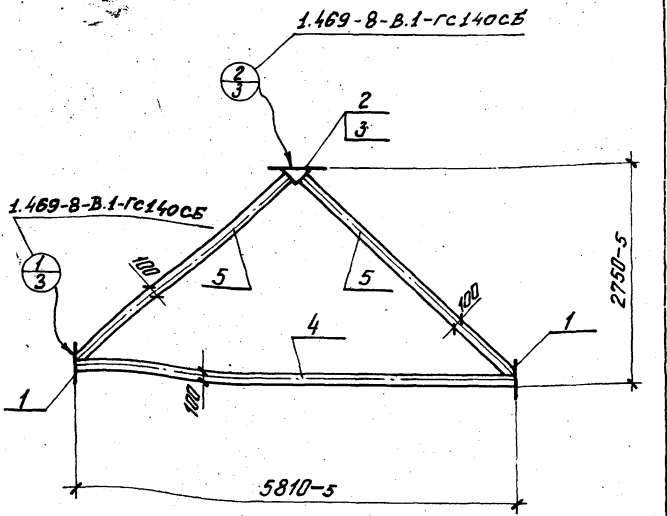

1.469-8-В.1-ГС190СБ

Изм.	Лист	№ докум.	Подп.	Дата
Нач. отд.		Раша		
Нач. сек.		Юрин		
Рук. гр.		Киселева		
Ст. инж.		Лыжкова		
Исполн.		Гореченкова		
Провер.		Максимова		

БЛОК СВЯЗЕЙ ГС 190 Сборочный чертеж

Лит.	Масса	Масштаб
Р	105	1:50

Лист | Листов 1

Госстрой СССР ПРОЕКТНЫЙ ИНСТИТУТ №1 г. Ленинград

Инв. № подл. | Подпись и дата | Взам. инв. №

15225-02.15 Копировал Огородова Формат А4

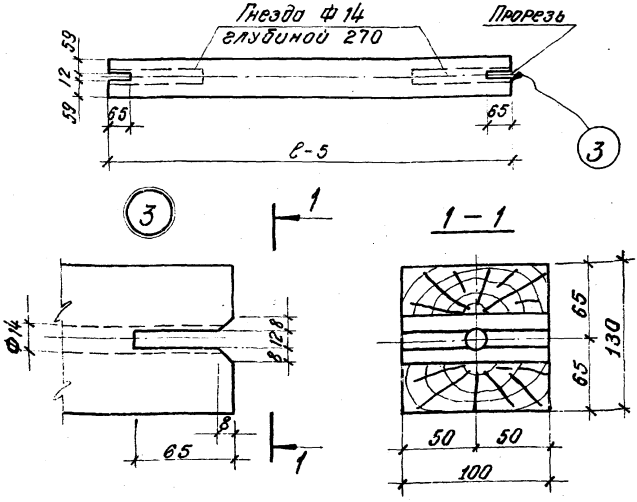

Обозначение	ℓ, мм	Примечание	Масса кг
1.469-8-В.1-Дс1	5840	0,076 м³	45
1.469-8-В.1-Дс2	5810	0,076 м³	45
1.469-8-В.1-Дс3	5790	0,075 м³	45

Инв.№ подл. | Подпись и дата | Взам.инв.№

Изм.	Кол.уч.	Лист	№ докум.	Подпись	Дата
Нач.отд.			Рашо		
Нач.сект.			Юдин		
Рук.гр.			Гусилова		
Ст.инж.			Лыжлова		

1.469-8-В.1-Дс1÷Дс3

Деревянные элементы Дс1÷Дс3

Сосна ГОСТ 8486-66

Лит.	Масса	Масштаб
Р	см. табл.	—

Лист | Листов 1

Госстрой СССР проектный институт №1 г. Ленинград

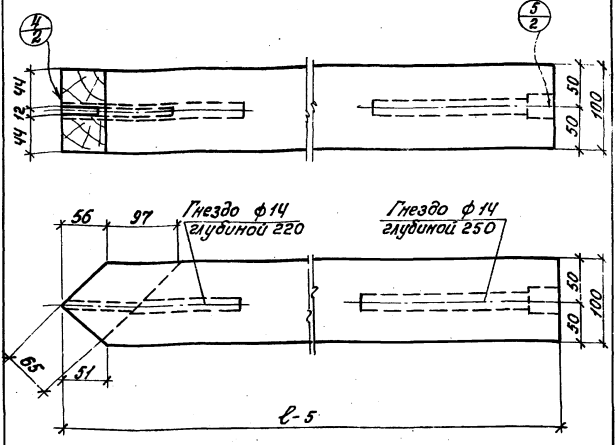

Обозначение	ℓ мм	Примечание	Масса кг
1.469-8-В.1-ДС4	3880	0,039 м³	23
1.469-8-В.1-ДС5	3870	0.039 м³	23
1.469-8-В.1-ДС6	3860	0.039 м³	23

Изм.	Лист	N докум.	Подпись	Дата
Нач.отд.		Раша		
Нач.сек.		Юдин		
Рук.гр.		Гасилова		
Ст.инж.		Лыжкова		
Исполн.		Дареченкова		
Пробер.		Максимова		

Инв. N подл. | Подпись и дата

1.469-8-В.1-ДС4÷ДС6

Деревянные элементы ДС4 ÷ ДС6

Сосна ГОСТ 8486-65

Лит	Масса	Масштаб
Р	См. табл.	1:25

Лист 1 Листов 2

Госстрой СССР
Проектный институт №1
Ленинград

15225-02 17 Формат 11

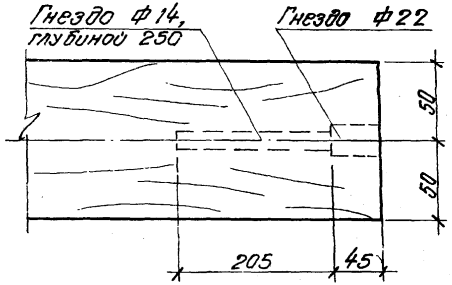
Гнездо ф14, глубиной 250
Гнездо ф22
50
50
205
45

5

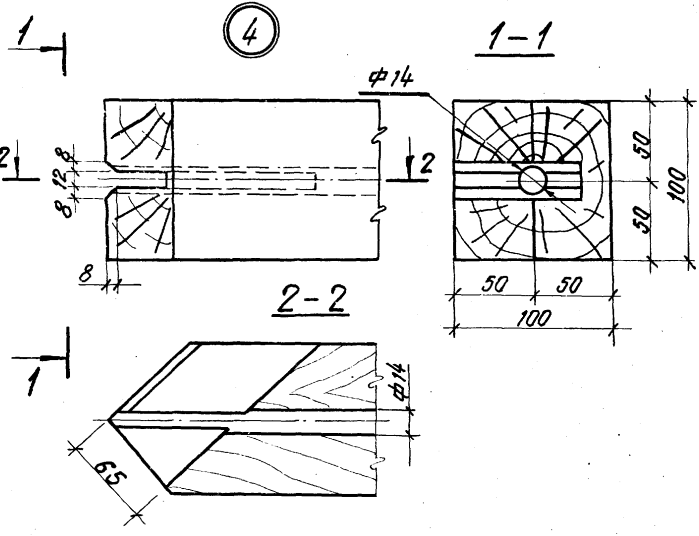
4
1
1-1
ф14
2
2
8
12
8
8
50
50
100
50
50
100
2-2
1
ф14
65

Форм.	Зона	Поз.	Обозначение	Наименование	Кол.	Примечание
				Документация		
11			1.469-8-В.1-1Б140÷1Б190СБ	Сборочный чертеж		
				Сборочные единицы		
11		1	1.469-8-В.1-МН4	Изделие закладное МН4	2	3,55 кг
				Переменные данные для исполнений		
				1.469-8-В.1-1Б140		
				Детали		
11		2	1.469-8-В.1-ДС7÷ДС9	Деревянный элемент ДС7	1	68 кг
				1.469-8-В.1-1Б170		
				Детали		
11		2	1.469-8-В.1-ДС7÷ДС9	Деревянный элемент ДС8	1	68 кг
				1.469-8-В.1-1Б190		
				Детали		
11		2	1.469-8-В.1-ДС7÷ДС9	Деревянный элемент ДС9	1	68 кг

Инв.№ подл. | Подпись и дата

Изм.	Лист	№ докум.	Подпись	Дата
Нач. отд.		Рощин		
Нач. сект.		Юдин		
Рук. гр.		Гасилова		
Исполн.		Гасилова		

1.469-8-В.1-1Б140÷1Б190

Распорки 1Б140÷1Б190

Литер	Лист	Листов
Р		1

Госстрой СССР
Проектный институт №1
г. Ленинград

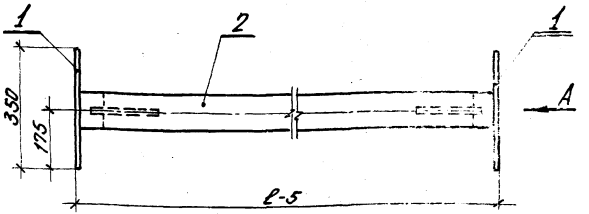

Вид А

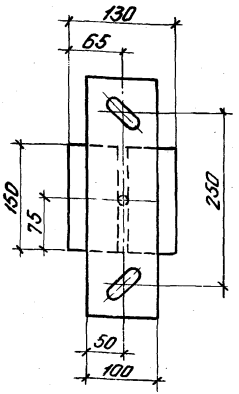

Обозначение	ℓ, мм	Масса, кг
1.469-8-В.1-1Б140	5860	75
1.469-8-В.1-1Б170	5830	75
1.469-8-В.1-1Б190	5810	75

Изм.	Лист	№ докум.	Подпись	Дата
Нач.отд.		Раша		
Нач.сект.		Юдин		
Рук.гр.		Гасилова		
Ст.инж.		Лыжкова		
Исполн.		Дорошенко		
Прин.		Максимова		

1.469-8-В.1-1Б140-1Б190СБ

Распорки 1Б140÷1Б190
Сборочный чертеж

Лит.	Масса	Масштаб
Р	см. табл.	—

Лист | Листов 1

Госстрой СССР
Проектный институт № 1
г. Ленинград

Инв. № подл. | Подпись и дата

15225-02 20 Копировал Колпишина Формат 11

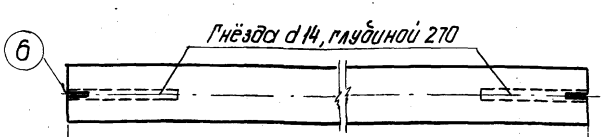

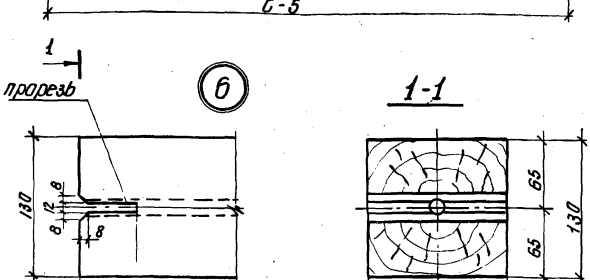

Обозначение	в, мм	Объем, м³	Масса, кг
1.469-8-В.1-ДС7	5840	0.114	68
1.469-8-В.1-ДС8	5810	0.114	68
1.469-8-В.1-ДС9	5790	0.114	68

Изм.	Лист	№ докум.	Подпись	Дата
Нач. отд.		Рашо		
Нач. сект.		Юдин		
Рук. гр.		Гасилова		
Ст. инж.		Лыжкова		
Исполн.		Пареченкова		
Проверил		Максимова		

1.469-8-В.1-ДС7÷ДС9

Деревянные элементы ДС7÷ДС 9

Лит	Масса	Масштаб
Р	См. табл.	—

Лист | Листов 1

Сосна ГОСТ 8486-66

Госстрой СССР проектный институт г. Ленинград

15225-02 ТМ ФОРМАТ А4

Формат	Зона	Поз.	Обозначение	Наименование	Кол.	Примечание
				Документация		
А4			1.469-8-В.1-25140÷25190СБ	Сборочный чертеж		
				Сборочные единицы		
А1		1	1.469-8-В.1-МН4	Изделие закладное МН4	2	3,55кг
			Переменные данные	для исполнений		
				1.469-8-В.1-25140		
				Детали		
А1		2	1.469-8-В.1-ДС10÷ДС12	Деревянный элемент ДС10	1	60кг
				1.469-8-В.1-25170		
				Детали		
А1		2	1.469-8-В.1-ДС10÷ДС12	Деревянный элемент ДС11	1	60кг
				1.469-8-В.1-25190		
				Детали		
А1		2	1.469-8-В.1-ДС10÷ДС12	Деревянный элемент ДС12	1	60кг

Инв.N подл. | Подпись и дата

Изм.	Лист	N докум.	Подпись	Дата
Нач.отд.		Роша		
Нач.сект.		Юдин		
Рук.гр.		Гасилова		
Гл.инж.		Максимова		
Исполн.		Расположа		

1.469-8-В.1-25140÷25190

Распорки 25140÷25190

Литер	Лист	Листов
Р		1

Госстрой СССР Проектный институт г. Ленинград

1

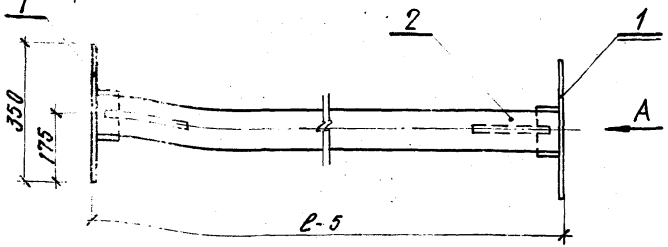

Вид А

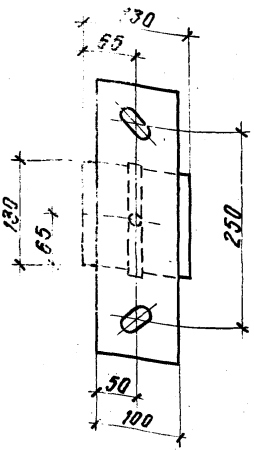

Обозначение	ℓ, мм	Масса, кг
1.469-8-В.1-2Б140	5860	67
1.469-8-В.1-2Б170	5830	67
1.469-8-В.1-2Б190	5810	67

1.469-8-В.1-2Б140÷2Б190СБ

Изм.	Лист	№ докум.	Подпись	Дата
Нач.отд.		Алша		
Нач.сект.		Юдин		
Рук.гр.		Гусилова		
Ст.инж.		Лыжкова		
Исполнит.		Рогполова		

Распорки 2Б140÷2Б190 сборочный чертеж.

Лит.	Масса	Масштаб
Р	См. табл.	—

Лист Листов 1

Госстрой СССР ПРОЕКТНЫЙ ИНСТИТУТ №1 г. Ленинград.

Формат 11

5-22-23 Копировал Богданова

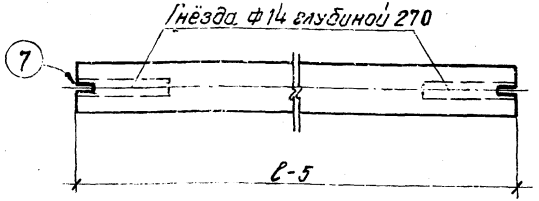

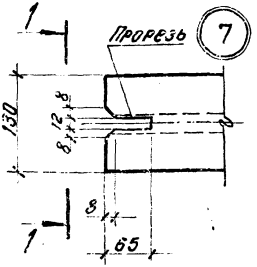

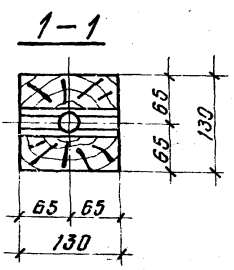

Обозначение	ℓ, мм	Примечание	Масса кг
1.469-8-В.1-ДС10	5840	0,1 м³	60
1.469-8-В.1-ДС11	5810	0,1 м³	60
1.469-8-В.1-ДС12	5790	0,1 м³	60

Изм.	Лист	№ докум.	Подпись	Дата
Нач. отд.		Раша		
Нач. сект.		Юдин		
Рук. гр.		Гасилова		
Ст. инж.		Лыжкова		
Исполн.		Распопова		

Инв. № подл. | Подпись и дата

1.469-8-В.1-ДС10÷ДС12

Деревянные элементы ДС10 ÷ ДС12

Сосна ГОСТ 8486-66

Лит.	Масса	Масштаб
Р	см. табл.	

Лист | Листов 1

Госстрой СССР
Проектный институт
г. Ленинград

Формат	Зона	Поз.	Обозначение	Наименование	Кол.	Примечание
				Документация		
11			1.469-8-В.1-3Б140÷3Б190СБ	Сборочный чертеж.		
				Сборочные единицы.		
11		1	1.469-8-В.1-МН5	Изделие закладное МН5	2	4.7 кг
			Переменные данные	для исполнений.		
				1.469-8-В.1-3Б140		
				Детали.		
11		2	1.469-8-В.1-ДС13÷ДС15	Деревянный элемент ДС13	1	30 кг
				1.469-8-В.1-3Б170		
				Детали.		
11		2	1.469-8-В.1-ДС13÷ДС15	Деревянный элемент ДС14	1	30 кг
				1.469-8-В.1-3Б190		
				Детали.		
11		2	1.469-8-В.1-ДС13÷ДС15	Деревянный элемент ДС15	1	30 кг

Изм.	Лист	№ докум.	Подпись	Дата
Нач. отд.		Раша		
Нач. сект.		Юдин		
Рук. гр.		Гасилова		
Ст. инж.		Максимова		
Исполн.		Распопова		

1.469-8-В.1-3Б140÷3Б190

Распорки 3Б140÷÷3Б190

Литер	Лист	Листов
Р		1

Госстрой СССР
Проектный институт № 1
г. Ленинград

Инв. № подл. | Подпись и дата

15225-02 25 Формат 11

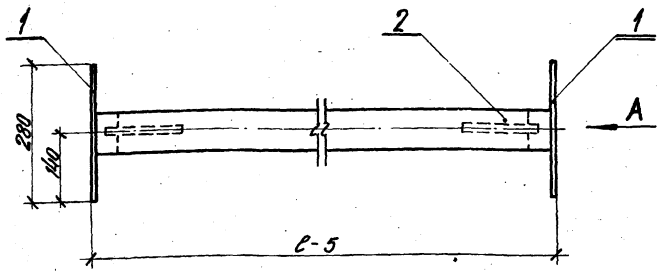

Вид А

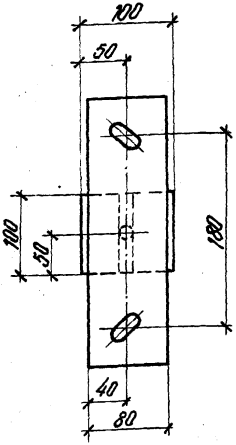

Обозначение	ℓ, мм	Масса, кг
1.469-8-В.1-3Б140	5360	35
1.469-8-В.1-3Б170	5330	35
1.469-8-В.1-3Б190	5310	35

Инв. № подл. | Подпись и дата | Взам. инв. №

Изм.	Лист	№ докум.	Подпись	Дата
Нач. отд.		Иоша		
Нач. сект.		Ибин		
Рук. гр.		Осипова		
Ст. инж.		Лыжкова		
Исполнил.		Распопова		

1.469-8-В.1-3Б140÷3Б190СБ

Распорки 3Б140÷3Б190
Сборочный чертеж

Лит.	Масса	Масштаб
Р	См. табл.	—
Лист	Листов 1	

Госстрой СССР
ПРОЕКТНЫЙ ИНСТИТУТ №1
г. Ленинград

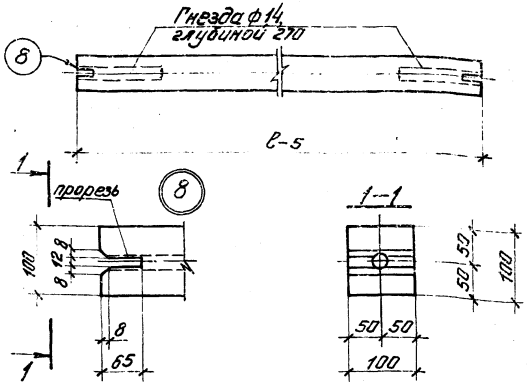

Обозначение	l, мм	Примечание	Масса кг
1.469-8-В.1-ДС13	5340	0,053 м³	30
1.469-8-В.1-ДС14	5310	0,053 м³	30
1.469-8-В.1-ДС15	5290	0,053 м³	30

Н.м.	Лист	№ докум.	Подп.	Дата
Нач. отд.		Раша		
Нач. сек.		Юдин		
Рук. гр.		Гасилова		
Ст. инж.		Лыжкова		
Исполн.		Росполова		

1.469-8-В.1-ДС13÷ДС15

Деревянные элементы ДС13÷ДС15

Лит. | Масса | Масшт.
Р | см. табл. | —

Лист | Листов 1

Проектный институт № 1 Ленинград

Сорта ГОСТ 8486-66

Инв. № подл. | Подпись и дата

15225-02 27 ... Леонтьева ... 11

Форм.	Зона	Поз.	Обозначение	Наименование	Кол.	Примечание
				Документацая		
11			1.469-8-В.1-4Б140÷4Б190СБ	Сборочный чертеж		
				Детали		
11		1	1.469-8-В.1-МС1	Изделие соединительное МС1	2	1,9 кг.
			Переменные данные для исполнений.			
				1.469-8-В.1-4Б140		
				Детали		
11		2	1.469-8-В.1-ДС16÷ДС18	Деревянный элемент ДС16	1	36 кг.
				1.469-8-В.1-4Б170		
				Детали		
11		2	1.469-8-В.1-ДС16÷ДС18	Деревянный элемент ДС17	1	36 кг.
				1.469-8-В.1-4Б190		
				Детали		
11		2	1.469-8-В.1-ДС16÷ДС18	Деревянный элемент ДС18	1	36 кг.
				Стандартные изделия		
		3	ГОСТ 1145-70*	Шуруп Б6х90,099	12	0,015 кг.

Изм.	Лист	№ докум.	Подпись	Дата
Нач. отд.		Рашин		
Нач. сек.		Юдин		
Рук. гр.		Гасилова		
Исполн.		Распопов		

1.469-8-В.1-4Б140÷4Б190

Распорки 4Б140÷÷4Б190

Литер.	Лист	Листов
Р		1

Госстрой СССР
Проектный институт
г. Ленинград

Инв. № подл. | Подпись и дата

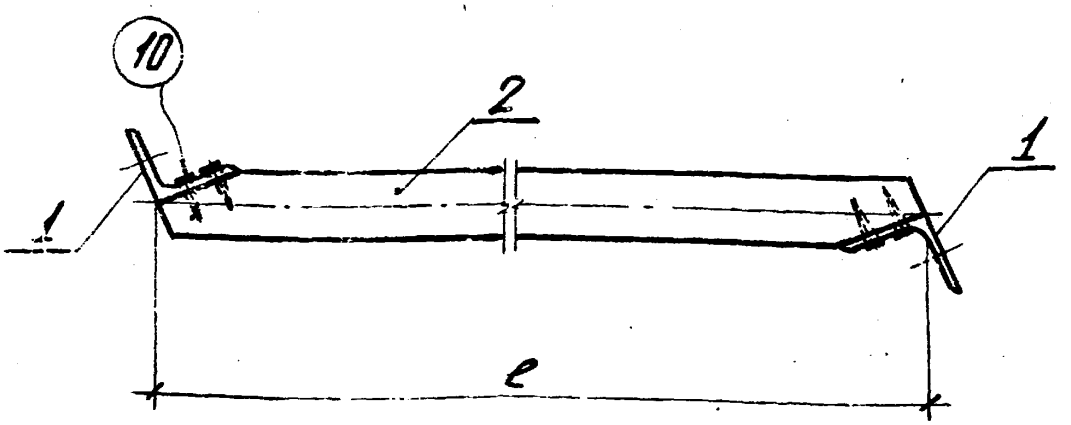

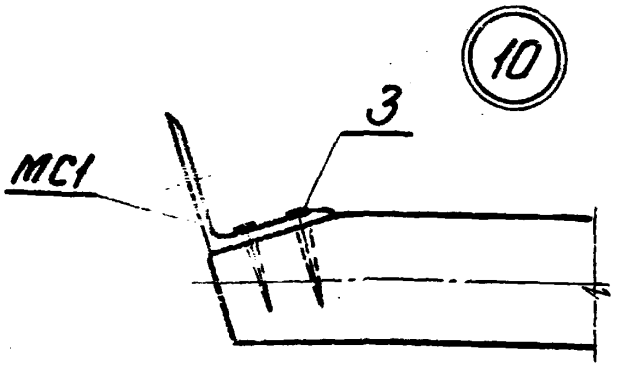

Обозначение	lмм	Примечание
1.469-8-В1-4Б140	6020	64кг
1.469-8-В1-4Б170	5990	64кг
1.469-8-В1-4Б190	5970	64кг

				1.469-8-В.1-4Б140÷4Б190СБ			
Изм.	Лист	№ докум.	Подп.	Дата	Распорки 4Б140÷4Б190 Сборочный чертеж	Лит.	Масса	Масштаб
Нач.мд.		Роша				Р	см. табл.	1:10
Нач.сек.		Юдин				Лист	Листов: 1	
Рук.гр.		Расилова				Госстрой СССР Проектный институт №1 г. Ленинград		
Ст.инж.		Лыжкова						
Исполн.		Распопова						
Провер.		Максимова						

15225-02 29 Копировал Колпицина Формат 11

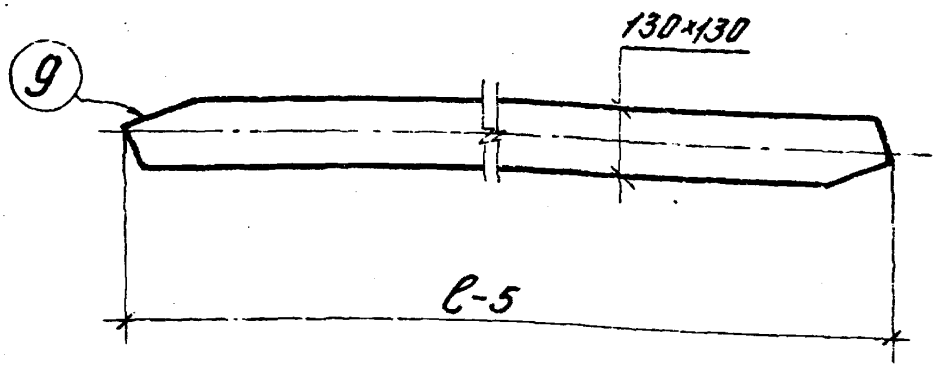

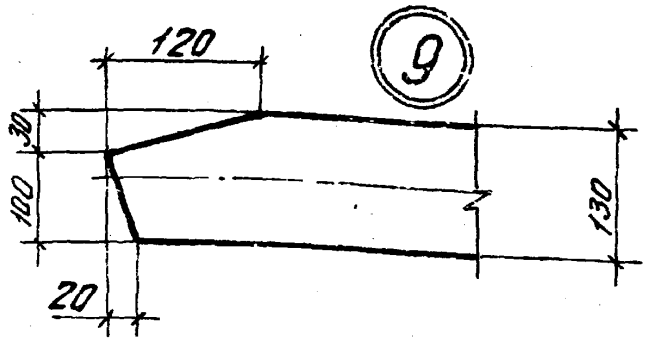

Обозначение	ℓ мм	Примечание	Масса кг
1.469-8-В.1-ДС16	6020	0,100 м³	60
1.469-8-В.1-ДС17	5990	0,100 м³	60
1.469-8-В.1-ДС18	5970	0,100 м³	60

Изм.	Лист	№ докум.	Подп.	Дата
Нач. отд.		Раша		
Нач. сек.		Юдин		
Рук. гр.		Гасилова		
Ст. инж.		Лыжкова		
Исполн.		Распопова		
Провер.		Максимова		

Инв. № подл. | Подпись и дата

1.469-8-В.1-ДС16÷ДС18

Деревянные элементы ДС16÷ДС18

Сосна ГОСТ 8486-66

Лит.	Масса	Масштаб
Р	см. табл.	1:10

Лист | Листов: 1

Госстрой СССР
Проектный институт № 1
г. Ленинград

15225-02 30 Копировал Колпицина Формат 11

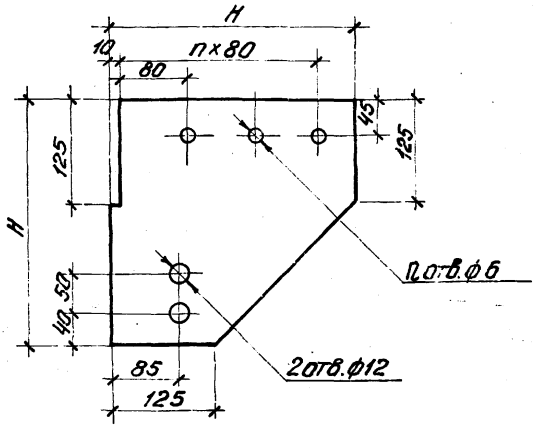

Обозначение	H мм	n	Объем $м^3$	Масса кг
1.469-8-В.1-ВС300	300	3	0,0013	1,1
1.469-8-В.1-ВС400	400	4	0,0024	2,1
1.469-8-В.1-ВС450	450	5	0,0027	2,4
1.469-8-В.1-ВС550	550	6	0,0038	3,4
1.469-8-В.1-ВС650	650	7	0,0051	4,6
1.469-8-В.1-ВС750	750	8	0,0066	5,9
1.469-8-В.1-ВС850	850	10	0,0083	7,5
1.469-8-В.1-ВС950	950	11	0,0101	9,1
1.469-8-В.1-ВС1000	1000	11	0,0111	10

Изм.	Лист	№ докум.	Подп.	Дата
Нач. отд.		Гаша		
Нач. сек.		Юдин		
Рук. гр.		Гасилова		
Ст. инж.		Максимова		
Исполн.		Пореченкова		
Провер.		Лыжкова		

1.469-8-В.1-ВС300÷ВС1000

Вертикальная связь ВС 300 ÷ ВС 1000

Лит.	Масса	Масшт.
Р	см. табл.	—

Лист | Листов 1

Фанера $\frac{ФСФ-б=18}{ГОСТ\ 3916-69}$

Госстрой СССР
Проектный институт №1
г. Ленинград

15225-02 31. Копировал Огородова Формат 11

Форм. зона	Поз.	Обозначение	Наименование	Кол.	Примечание
			Документация		
11		1.469-8-В.1-МН1СБ	Сборочный чертеж		
			Детали		
11	1	1.469-8-В.1-МН1-01	Пластина	1	3,1 кг
11	2	1.469-8-В.1-МН1-02	Ребро	1	1 кг
	3	Б. Ч.	Штырь С=225 Ф12 А III ГОСТ 5781-76	2	0,2 кг

Инв. № подл. | Подпись и дата

Изм.	Лист	№ докум.	Подпись	Дата
Нач. отд.		Рашд.		
Нач. сект.		Юдин		
Рук. гр.		Гасилова		
Инжен.		Ермак		
Исполн.		Пореченкова		

1.469-8-В.1-МН1

Изделие закладное МН1

Лит.	Лист	Листов
Р		1

Госстрой СССР ПРОЕКТНЫЙ ИНСТИТУТ №1 г. Ленинград

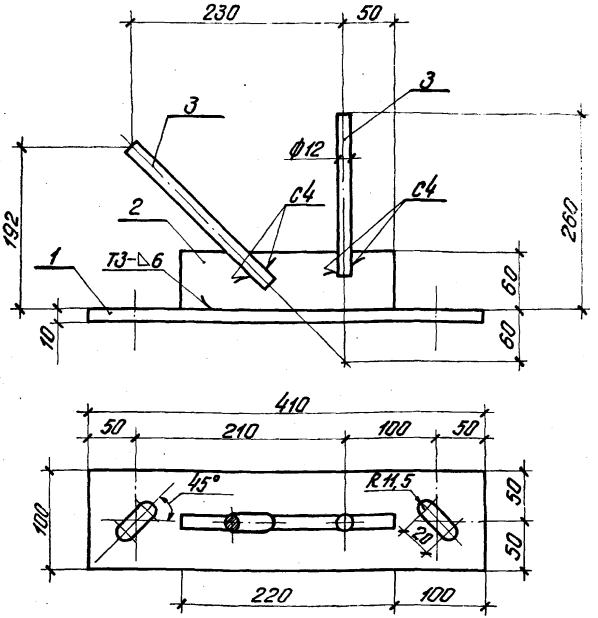

Примечание: Швы сварные по ГОСТ 5264-69, масса наплавленного металла 0,05 кг

					1.469-8-В.1-МН1СБ			
Изм.	Лист	№ докум.	Подпись	Дата	Изделие закладное МН-1	Лит.	Масса	Масштаб
Нач. отд.		Раша				р	4,6	1:4
Нач. сек.		Юдин			Сборочный чертеж			
Рук. гр.		Расилова				Лист	Листов: 1	
Ст. инж.		Максимова				Госстрой СССР		
Исполн.		Порочникова				Проектный институт №1		
Провер.		Лыжкова				г. Ленинград		

Инв. № подл. | Подпись и дата

15225-02 33 Копировал Огородова Формат 11

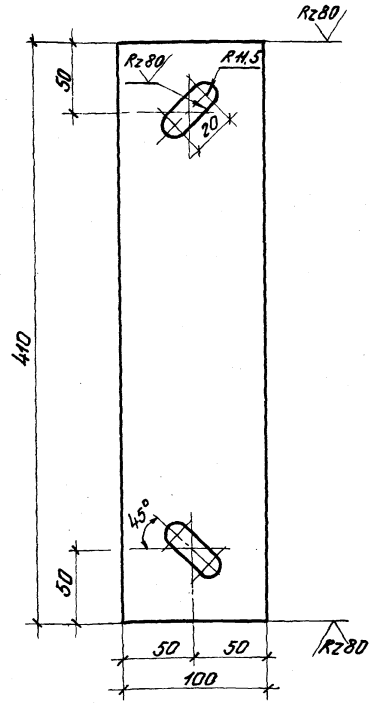

Изм.	Лист	№ докум.	Подп.	Дата
Нач. отд.		Раша		
Нач. сек.		Юдин		
Рук. гр.		Гасилова		
Ст. инж.		Максимова		
Исполн.		Пореченкова		
Провер.		Лыжкова		

Инв. № подл. | Подпись и дата

1.469-8-В.1-МН1-01

Пластина

Лит.	Масса	Масштаб
Р	3,1	1:2,5

Лист | Листов 1

Полоса $\frac{10\times100\ ГОСТ\ 103\text{-}76}{В\ ст3\ Пс6\ ГОСТ\ 535\text{-}58}$

Госстрой СССР
Проектный институт № 1
г. Ленинград

15225-02 34 Копировал Колпицина Формат 11

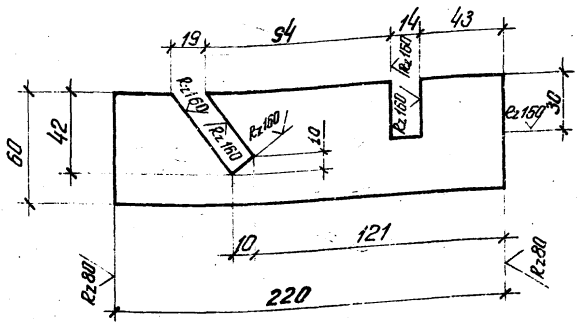

1.469-8-В.1-МН1-02

Ребро

Полоса 10×100 ГОСТ 103-76 / В СТ3 ПС6 ГОСТ 535-38*

Изм.	Лист	N докум.	Подп.	Дата
Нач. отд.		Рашк		
Нач. сек.		Юдина		
Рук. гр.		Герасимова		
Ст. инж.		Максимова		
Исполн.		Прокопенкова		
Провер.		Лыжкова		

Лит.	Масса	Масшт.
Р	1	1:2
Лист	Листов 1	

Госстрой СССР
Проектный институт №1
г. Ленинград

Инв. N подл. | Подпись и дата | Взам. инв. N

Формат	Зона	Поз	Обозначение	Наименование	Кол.	Примечание
				Документация		
11			1.469-8-В.1-МН2СБ	Сборочный чертеж		
				Детали		
11		1	1.469-8-В.1-МН2-01	Пластина.	1	2,35кг.
11		2	1.469-8-В.1-МН2-02	Уголок.	1	1,5кг.

Инв. № подл. | Подпись и дата

Изм.	Лист	№ докум.	Подп.	Дата
Нач. отд.		Рашид.		
Нач. сек.		Юдин.		
Рук. гр.		Гасилова		
Инженер.		Ермак	Ермак	
Исполн.		Логвиненко		

1.469-8-В.1-МН2

Изделие закладное МН2

Лит.	Лист	Листов
Р		5

Госстрой СССР ПРАКТИЧНИЙ ИНСТ. г. Ленинград

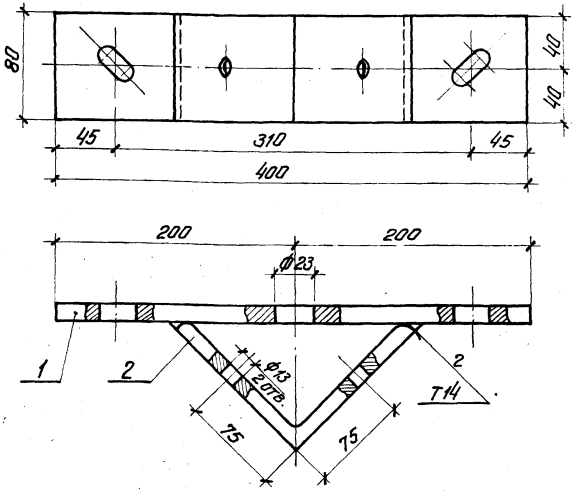

Примечание: швы сварные по ГОСТ 11534-75
масса наплавленного металла 0,05 кг.

Изм.	Лист	№ докум.	Подп.	Дата	1.469-8-В.1-МН2СБ	Лит.	Масса	Масшт.
Нач.отд.		Раша			Изделие закладное МН2 Сборочный чертеж	Р	3,9	1:25
Нач.сек.		Юдин				Лист	Листов 1	
Рук.гр.		Гасилова				Госстрой СССР ПРОЕКТНЫЙ ИНСТИТУТ №1 г. Ленинград		
Исполн.		Пореченкова						
Провер.		Максимова						

Инв.№ подл. | Подпись и дата

15225-02 ... Ковал Огородова Формат 11

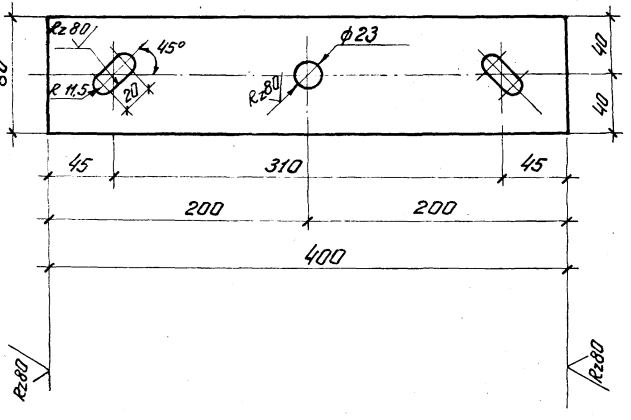

					1.469-8-В.1-МН2-01			
Изм.	Лист	N докум.	Подп.	Дата	Пластина	Лит.	Масса	Масшт.
Нач. отд.		Раша				Р	2.35	1:2,5
Нач. сек.		Юдина						
Рук. гр.		Гасилова				Лист	Листов 1	
Исполн.		Пореченкова			Полоса 10х80 ГОСТ 103-76 / ВСТ3 ПС6 ГОСТ 535-58	Госстрой СССР Проектный институт г. Ленинград		
Провер.		Максимова						

Инв. N подл. | Подпись и дата

15225-02 38 Копировал Огородова Формат 11

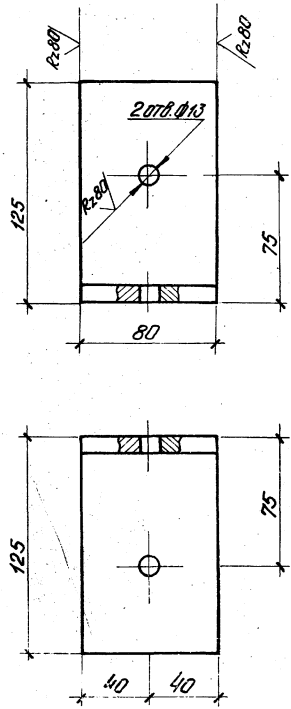

				1.469-8-В.1-МН2-02			
Изм.	Лист	№ докум.	Подп.	Дата	Уголок	Лит.	Масса	Масшт.
Разраб.		Маша				Р	1,5	1:2
Нач.						Лист	Листов 1	
Рук.								
Ст. инж.		Максимова			Уголок Б-125х125х10 ГОСТ 8509-72 / В Ст3ПС5 ГОСТ 535-58*	Госстрой СССР Проектный институт №1 г. Ленинград		
Ист.		Пореченкова						
Пров.		Лыжкова						

15225-02 Копировал Огородова Формат 11

Формат	Зона	Поз.	Обозначение	Наименование	Кол.	Примечание
				Документация		
11			1.469-8-В.1-МН3СБ	Сборочный чертеж		
				Детали		
		1	Б. ч.	Штырь ℓ=200 Ф12 А III ГОСТ 5781-75	1	0,2 кг.
		2	Б. ч.	Муфта ℓ=40 Круг $\frac{Б20\ ГОСТ\ 2590-71}{20\ ГОСТ\ 1050-74}$	1	0,1 кг.
				Стандартные изделия		
		3	ГОСТ 7798-70*	Болт М12х30. 46. 099	1	0,04 кг.
		4	ГОСТ 11371-68*	Шайба 12.01.099	1	0,006 кг.

Инв. № подл. | Подпись и дата

Изм.	Лист	№ докум.	Подпись	Дата
Нач. отд.		Рашд		
Нач. сек.		Кайин		
Рук. гр.		Гасилова		
Инженер		Ермак	Ермак	
Исполн.		Перечнева		

1.469-8-В.1-МН3

Изделие закладное МН3

Лит.	Лист	Листов
Р		1

Госстрой СССР
Проектный институт г. Ленинград

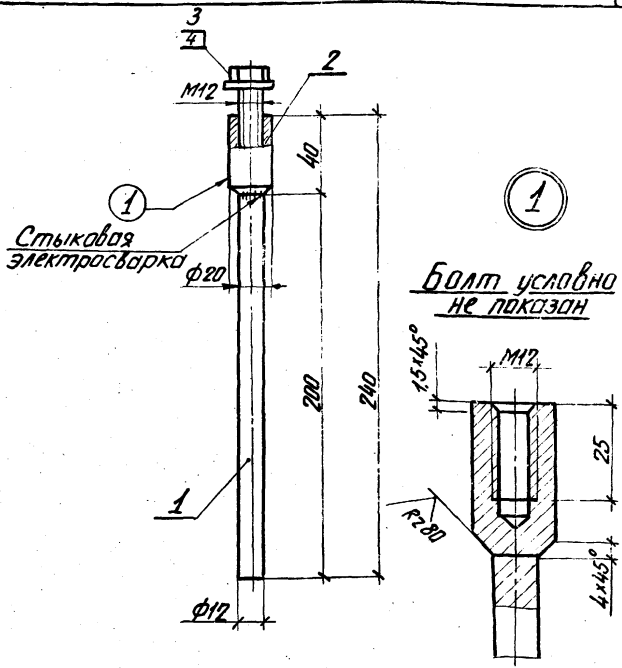

					1.469-8-В.1-МН3СБ			
Изм.	Лист	№ докум.	Подп.	Дата	Изделие закладное МН3 Сборочный чертеж	Лит.	Масса	Масштаб
Нач. отд.		Раша				Р	0,35	1:2
Нач. сек.		Юдин				Лист	Листов: 1	
Рук. гр.		Гасилова				Госстрой СССР Проектный институт 1 г. Ленинград		
Инжен.		Пореченкова						
Пров. гр.		Максимова						

Подпись и дата

Инв. № подл.

15225-02 ч1 Копировал Колпицина Формат 11

Форм.	Зона	Поз.	Обозначение	Наименование	Кол.	Примечание
				Документация		
11			1.469-8-В.1-МН4СБ	Сборочный чертеж		
				Детали		
11		1	1.469-8-В.1-МН4-01	Пластина	1	2,6 кг.
11		2	1.469-8-В.1-МН4-02	Ребро	1	0.7 кг.
		3	Б. ч.	Штырь $\ell = 225$	1	0,2 кг.
				Ф12 А III ГОСТ 5781-75		

Изм.	Лист	№ докум.	Подпись	Дата
Нач. отд.		Раша		
Нач. сек.		Юдин		
Рук. гр.		Гасилова		
Инжен.		Ермак	Ермак	
Исполн.		Пореченков		

1.469-8-В.1-МН4

Изделие закладное МН4

Лит.	Лист	Листов
Р		1

Госстрой СССР
Проектный институт
г. Ленинград.

Инв. № подл. | Подпись и дата

15225-02 42 Формат 11

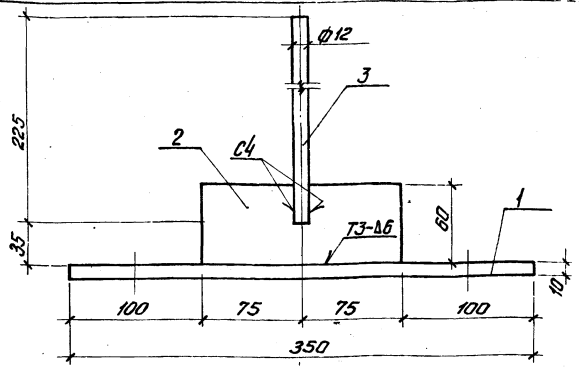

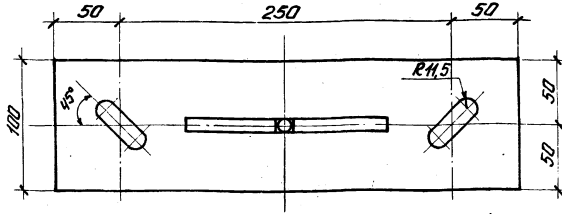

Примечание: Швы сварные по ГОСТ 5264-69 масса наплавленного металла 0,05 кг.

Изм.	Лист	N докум.	Подп.	Дата	1.469-8-В.1-МН4СБ	Лит.	Масса	Масшт.
Нач. отд.		Раша			Изделие закладное МН4 Сборочный чертеж.	Р	3,55	1:2,5
Нач. сек.		Юдин				Лист	Листов 1	
Рук. гр.		Гасилова				ГОССТРОЙ СССР ПРОЕКТНЫЙ ИНСТИТУТ №1 г. Ленинград		
Исполн.		Пореченкова						
Провер.		Максимова						

Инв. № подл. | Подпись и дата

15225-02 43 Копировал Огородова Формат 11

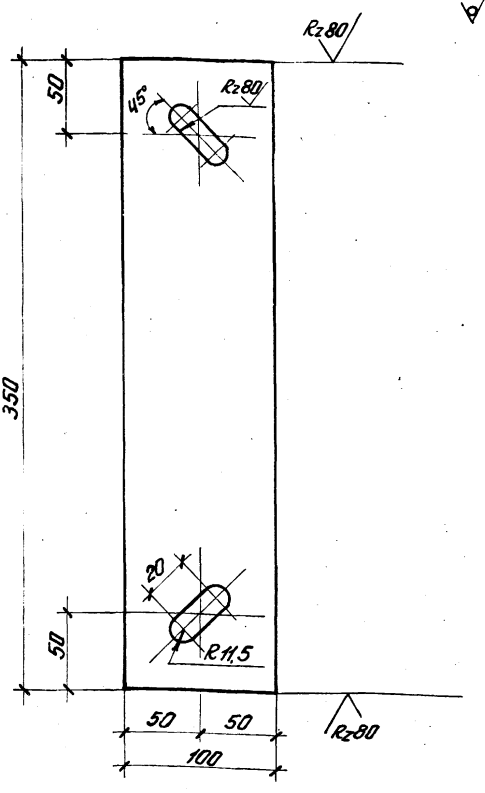

				1.469-8-В.1-МН4-01	
Изм.	Лист	N докум.	Подп.	Дата	
Нач.отд.		Реша		Пластина	Лит. Р; Масса 2,6; Масшт. 1:2,5
Нач.сек.		Юдин			
Рук.гр.		Посилава			Лист; Листов 1
Ст.инж.		Максимова		полоса 10×100 ГОСТ 103-76 / В ст3пс6 ГОСТ 535-58*	Госстрой СССР Проектный институт №1 г. Ленинград
Исполн.		Пореченкова			
Провер.		Лыжков			

Инв. № подл. | Подпись и дата

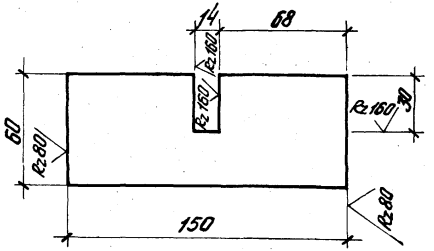

					1.469-8-В.1-МН4-02			
Изм.	Лист	N докум.	Подп.	Дата	Ребро	Лит.	Масса	Масшт.
Нач. отд.		Раша				Р	0,7	1:2
Нач. сек.		Юдин				Лист	Листов 1	
Рук. гр.		Гасилова						
Ст. инж.		Максимова			Полоса 10х60 ГОСТ 103-76 / В ст3 пс6 ГОСТ 535-58*	Госстрой СССР ПРОЕКТНЫЙ ИНСТИТУТ №1 г. Ленинград		
Исполн.		Пореченкова						
Провер.		Лежкова						

15225-02 45 Копировал Огородова Формат 11

Форм	Зона	Поз.	Обозначение	Наименование	Кол.	Примечание
				Документация		
11			1469-8-В.1-МН5СБ	Сборочный чертеж		
				Детали		
11		1	1.469-8-В.1-МН5-01	Пластина	1	1,65 кг.
11		2	1.469-8-В.1-МН5-02	Ребро	1	0.45 кг.
		3	Б. Ч.	Штырь $\ell = 225$	1	0,2 кг.
				Ф12А III ГОСТ 5781-75		

Изм.	Лист.	№ докум.	Подп.	Дата
Нач. отд.		Раша		
Нач. сек.		Юдин		
Рук. гр.		Гасилова		
Инжен.		Ермак	Ермак	
Исполн.		Пореченкова		

1.469-8-В.1-МН5

Изделие закладное МН5

Лит.	Лист	Листов
Р		1

Госстрой СССР
Проектный институт
г. Ленинград

Инв. № подл. | Подпись и дата

15225-02 46 ФОРМАТ 11

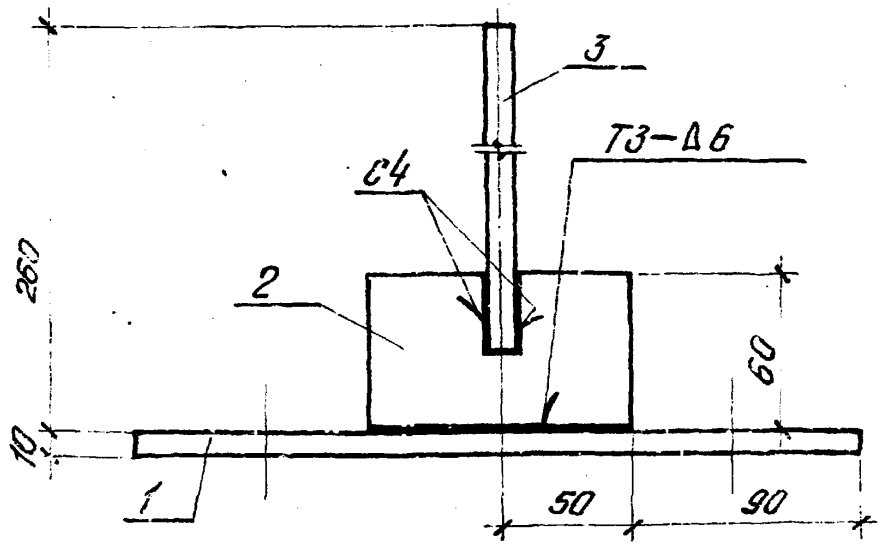

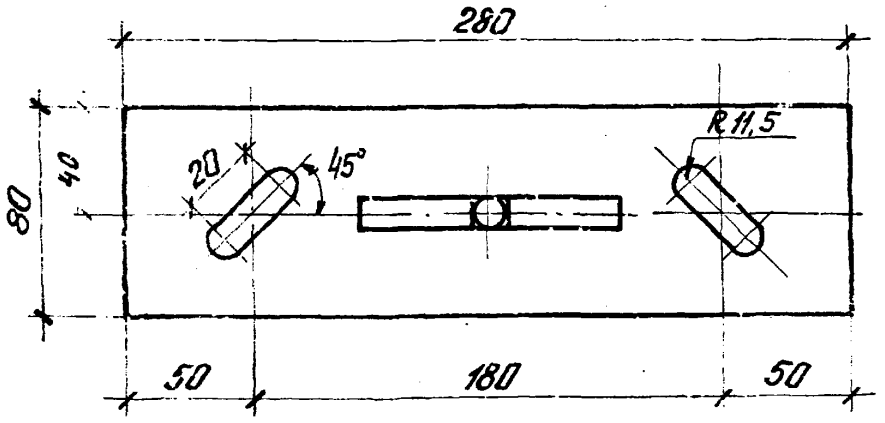

Примечание: Швы сварные по ГОСТ 5264-69
масса наплавленного металла 0,05 кг

Изм.	Лист	N докум.	Подп.	Дата	1.469-8-В.1-МН5СБ
Нач. отд.		Раша			Изделие закладное МН5 сборочный чертеж
Нач. сек.		Юдин			
Рук. гр.		Гасилова			
Ст. инж.		Максимова			
Исполн.		Пореченкова			
Провер.		Лыжкова			

Лит.	Масса	Масшт.
Р	2,35	1:2,5

Лист | Листов 1

ГОССТРОЙ СССР
ПРОЕКТНЫЙ ИНСТИТУТ №1
г. Ленинград

Инв. N подл. | Подпись и дата

15225-02 47 Копировал Огородова Формат 11

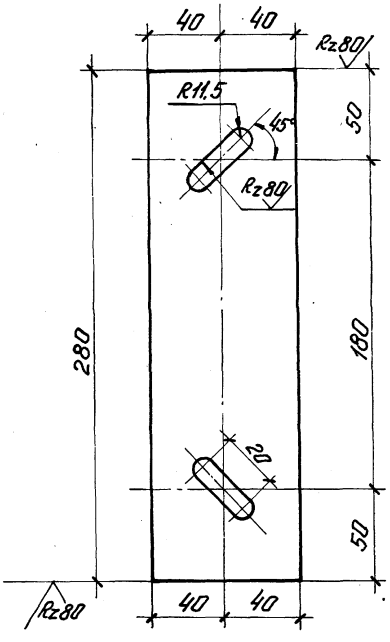

					1.469-8-В.1-МН5-01			
Изм.	Лист	№ докум.	Подп.	Дата	Пластина	Лит.	Масса	Масшт.
Нач. отд.		Раша				Р	1,65	1:2
Нач. сек.		Юдин						
Рук. гр.		Расилова				Лист	Листов 1	
Ст. инж.		Максимова			полоса 10×80 ГОСТ 103-76 / ВСТ3 ПСБ ГОСТ 535-58 *	Росстрой СССР ПРОЕКТНЫЙ ИНСТИТУТ №1 г. Ленинград		
Исполн.		Пореченкова						
Провер.		Лыжкова						

Подпись и дата

Инв. № подл.

15225-02 48 Копировал Огородова Формат 11

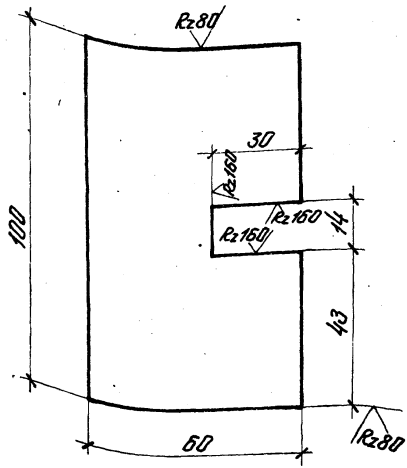

Изм.	Лист	№ докум.	Подп.	Дата
Нач. отд.		Раша		
Нач. сек.		Юдин		
Рук. гр.		Расимова		
Ст. инж.		Максимова		
Испол.		Пореченкова		
Провер.		Лыжкова		

1.469-8-В.1-МН5-02

ребро

Лит.	Масса	Масшт.
Р	0,45	1:1

Лист | Листов 1

Полоса 10×60 ГОСТ 103-76 / В СТ3ПС6 ГОСТ 535-58

ГОССТРОЙ СССР ПРОЕКТНЫЙ ИНСТИТУТ №1 г. Ленинград

Копировал Формат А4

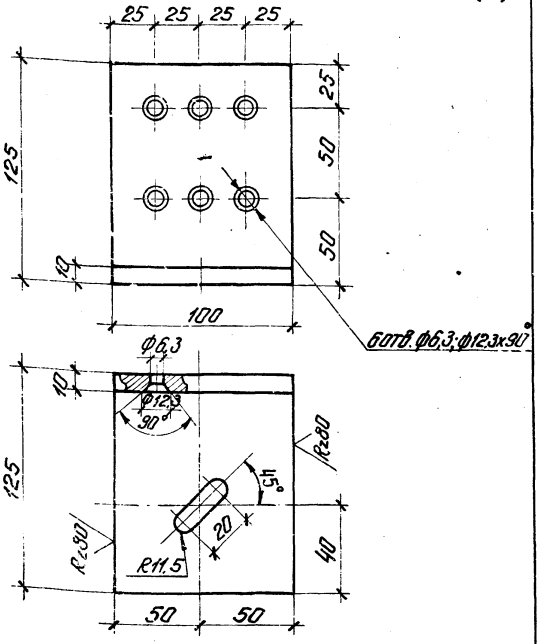

Изм.	Лист	№ докум.	Подп.	Дата	1.469-8-В.1-МС1			
Нач. отд.		Раша			Изделие соединительное МС1	Лит.	Масса	Масшт.
Нач. сек.		Юдин				Р	1,9	1:2
Рук. гр.		Расилова				Лист	Листов 1	
Ст. инж.		Максимова			Уголок Б-125×125×10 ГОСТ 8509-72 / ВСт3 ПС6 ГОСТ 535-58*	Госстрой СССР ПРОЕКТНЫЙ ИНСТИТУТ №1 г. Ленинград		
Исполн.		Пореченкова						
Провер.		Лужкова						

Подпись и дата

Инв. № подл.

15225-02 53 Копировал Огородова Формат 11

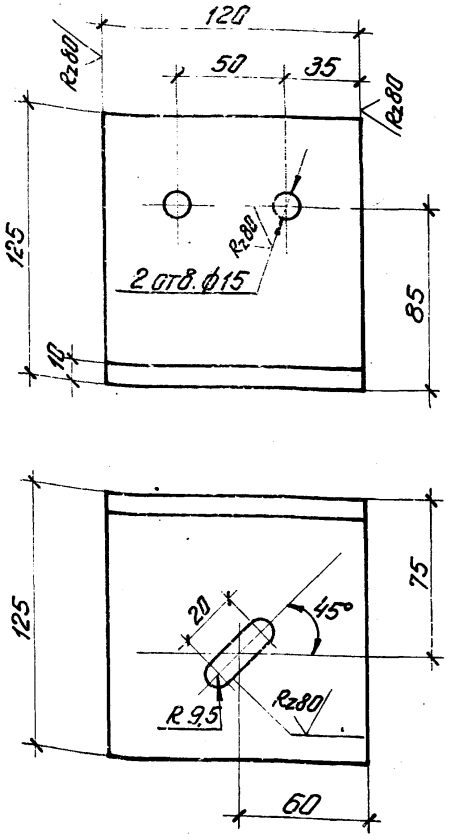

					1.469-8-В.1-МС2			
Изм.	Лист	N докум.	Подп.	Дата	Изделие соединительное МС 2	Лист	Масса	Масшт.
Нач. отд.		Раша				Р	2,2	1:2
Нач. сек.		Юдин						
Рук. гр.		Расилова						
Ст. инж.		Максимова			Уголок 6-125×125×10 ГОСТ 8509-72 / ВСТ3 ПС6 ГОСТ 535-58*	Лист	Листов 1	
Исполн.		Пореченкова				Проектный институт № 12 Ленинград		
Пров.		Лыжкова						

Копировал Огородова

15225-02 51

Подпись и дата

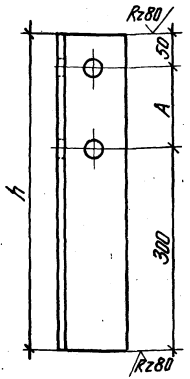

Обозначение	h	A	Масса кг
1.469-8-В.1-МС3	475	125	7,17
1.469-8-В.1-МС4	700	350	10,57
1.469-8-В.1-МС5	850	500	12,84
1.469-8-В.1-МС6	1100	750	16,61

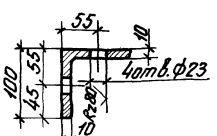

1.469-8-В.1-МС3÷МС6

Изделия соединительные МС3÷МС6

Лит.	Масса	Масштаб
Р	см. табл.	1:5

Лист | Листов 1

Уголок Б-100×100×10 ГОСТ 8509-72
Ст3 ГОСТ 535-58*

Госстрой СССР
Проектный институт №1
г. Ленинград

Нач.отд.	Раша	
Нач.сек.	Юдин	
Рук.гр.	Гасилова	
Ст.инж.	Максимова	
Исполн.	Пореченкова	
Провер.	Лыжкова	

15225-02 (52) Копировал Колпицина Формат: 11

gost.e-ecolog.ru