ТИПОВОЙ ПРОЕКТ
902-1-59

КАНАЛИЗАЦИОННАЯ НАСОСНАЯ СТАНЦИЯ ПРОИЗВОДИТЕЛЬНОСТЬЮ 230-432 м³/час, НАПОРОМ 7,6-46 м ПРИ ГЛУБИНЕ ЗАЛОЖЕНИЯ ПОДВОДЯЩЕГО КОЛЛЕКТОРА 4,0; 5,5 и 7,0 м

АЛЬБОМ XIII

Нестандартизированное оборудование

17207-13
ЦЕНА 0-68

				Привязан	Госстрой СССР Союзводоканалпроект Госстроя РСФСР ВодоканалНИИпроект
Инв. №					

gost.e-ecolog.ru

ЦЕНТРАЛЬНЫЙ ИНСТИТУТ ТИПОВОГО ПРОЕКТИРОВАНИЯ
ГОССТРОЯ СССР

Москва, А-445, Смольная ул., 22
Сдано в печать IX 1981 г.
Заказ № 0989 Тираж 2.900 экз.

ТИПОВОЙ ПРОЕКТ
902-1-59
КАНАЛИЗАЦИОННАЯ НАСОСНАЯ СТАНЦИЯ ПРОИЗВОДИТЕЛЬНОСТЬЮ 230-432 м³/час НАПОРОМ 7,6-46м ПРИ ГЛУБИНЕ ЗАЛОЖЕНИЯ ПОДВОДЯЩЕГО КОЛЛЕКТОРА 4,0; 5,5 и 7,0м

СОСТАВ ПРОЕКТА:

АЛЬБОМ I	Технологические решения. Отопление и вентиляция. Внутренний водопровод и канализация.
АЛЬБОМ II	Архитектурно-строительные решения (глубина заложения подводящего коллектора 4.0; 5,5 и 7.0 м). Надземная часть. Общие чертежи, узлы и детали.
АЛЬБОМ III	Архитектурно-строительные решения (глубина заложения подводящего коллектора 4.0 м). Подземная часть (вариант из монолитного железобетона).
АЛЬБОМ IV	Архитектурно-строительные решения (глубина заложения подводящего коллектора 5.5 м). Подземная часть (вариант из монолитного железобетона).
АЛЬБОМ V	Архитектурно-строительные решения (глубина заложения подводящего коллектора 7.0м). Подземная часть (вариант из монолитного железобетона).
АЛЬБОМ VI	Архитектурно-строительные решения (глубина заложения подводящего коллектора 5.5 м). Подземная часть (вариант из сборного железобетона).
АЛЬБОМ VII	Сборные железобетонные изделия (глубина заложения подводящего коллектора 5.5 м).
АЛЬБОМ VIII	Архитектурно-строительные решения (глубина заложения подводящего коллектора 7.0 м). Подземная часть (вариант из сборного железобетона).
АЛЬБОМ IX	Сборные железобетонные изделия (глубина заложения подводящего коллектора 7.0 м).
АЛЬБОМ X	Архитектурно-строительные решения (глубина заложения подводящего коллектора 7.0 м). Подземная часть (вариант "сборная стена в грунте").
АЛЬБОМ XI	Сборные железобетонные изделия (глубина заложения подводящего коллектора 7.0 м). Вариант "сборная стена в грунте".
АЛЬБОМ XII	Электрооборудование, автоматизация и технологический контроль. Чертежи монтажной зоны.
АЛЬБОМ XIII	Нестандартизированное оборудование.
АЛЬБОМ XIV	Заказные спецификации.
АЛЬБОМ XV	Сметы (глубина заложения подводящего коллектора 4,0 м). Подземная часть (вариант из монолитного железобетона).
АЛЬБОМ XVI	Сметы (глубина заложения подводящего коллектора 5,5 м). Подземная часть (вариант из монолитного железобетона).
АЛЬБОМ XVII	Сметы (глубина заложения подводящего коллектора 7.0 м). Подземная часть (вариант из монолитного железобетона).
АЛЬБОМ XVIII	Сметы (глубина заложения подводящего коллектора 5.5 и 7.0 м). Подземная часть (вариант из сборного железобетона).
АЛЬБОМ XIX	Сметы (глубина заложения подводящего коллектора 7.0м). Подземная часть (вариант "сборная стена в грунте").
АЛЬБОМ XX	Сметы. Общая часть

АЛЬБОМ XIII

Разработан проектным институтом
"Харьковский Водоканалпроект"

Главный инженер института — Бондаренко Г.А.
Главный инженер проекта — Лялюк В.С.

Утвержден протоколом Технического совета
института "Союзводоканалпроект"
от 24 октября 1980 г. № 65
и введен в действие в/о "Союзводоканалниипроект"
с 1.02. 1981 г. приказ № 25 от 30.01. 1981г.

СОДЕРЖАНИЕ АЛЬБОМА

№ п/п	Наименование	Обозначение	Стр.
1	Лоток загрузочный. Чертеж общего вида.	М 144-00.000ВО	3
2	Шандор. Чертеж общего вида.	М 143-00.000ВО	4
3	Лючок с запушкой. Чертеж общего вида	М 146-00.000ВО	4
4	Воздухосборник горизонтальный проточный. Чертеж общего вида.	М 147-00.000ВО	4
5	Короб воздухосборный. Чертеж общего вида.	М 213-00.000ВО	5
6	Установка датчика. Чертеж общего вида.	М 170-00.000ВО	6
7	Установка мембранного разделителя. Чертеж общего вида.	М 170-00000ВО	6
8	Рама для крепления калорифера и обводного клапана. Чертеж общего вида.	М 149-00.000ВО	7
9	Расширитель. Чертеж общего вида.	М 172-00.000ВО	7

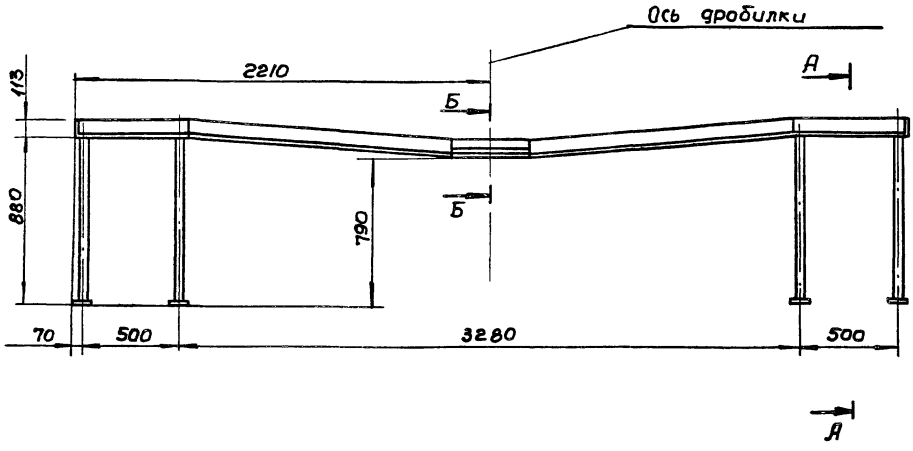

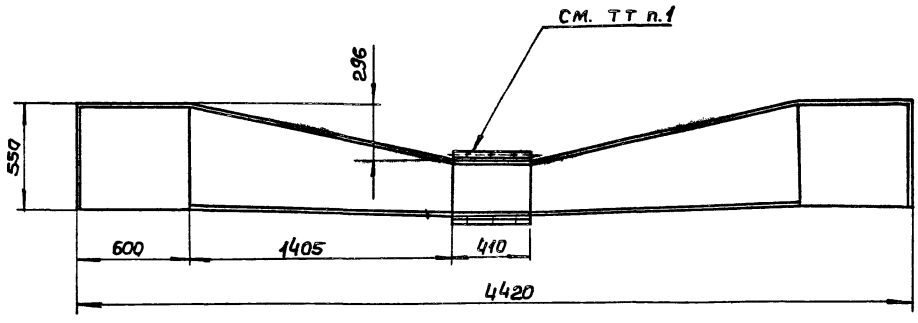

А – А
М1:5

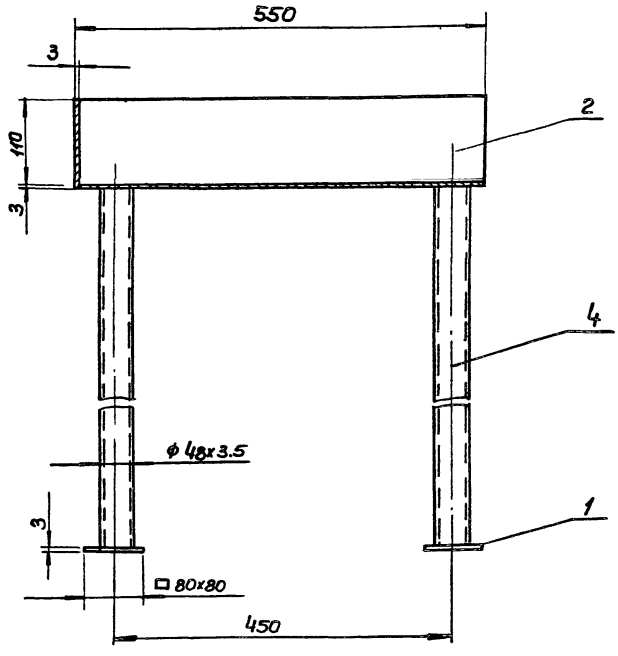

Поз	Наименование	Количество	Дополнительные указания
	Материалы		
1	Лист $\frac{\text{Б-3 ГОСТ 19903-74}}{\text{ст.3 ГОСТ 16523-70}}$	2.0	м²
2	Лента 3х110 ст 3 ГОСТ 6009-74	8.8	м
3	Уголок $\frac{\text{Б-50х50х5 ГОСТ 8509-72}}{\text{ст.3 ГОСТ 535-58}}$	0.82	м
4	Труба 48х3.5 ГОСТ 3262-75	7.0	м

1. Отверстия для крепления лотка к горловине дробилки обрабатывать по месту при монтаже
2. Сварные швы выполнить по ГОСТ 5264-69, катет шва равен 3мм.
3. Антикоррозийное покрытие – лак БТ-783 ГОСТ 1347-67 по очищенной поверхности

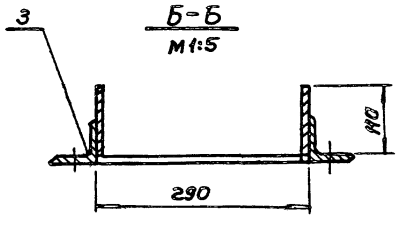

Изм	Лист	№ докум	Подпись	Дата
Разраб		Брацловский		
Пров		Толчинский		
Т.контр		Козлов		
Гл.спец.		Ясинов		
Н.контр		Ясинов		
Утв		Чмелев		

М144-00.00080

Лоток загрузочный
Чертеж общего вида.

Лит.	Масса	Масштаб
	101	1:20
Лист	Листов 1	

Госстрой СССР
Союзводоканалниипроект
Харьковский
Водоканалпроект

Копировал: Пихарева 17207-13 4 формат А2

Альбом XIII

Типовой проект 902-1-59

Инв.№ подл. | Подпись и дата | Взам.инв.№ | Инв.№ дубл. | Подпись и дата

М143-00.000ВО

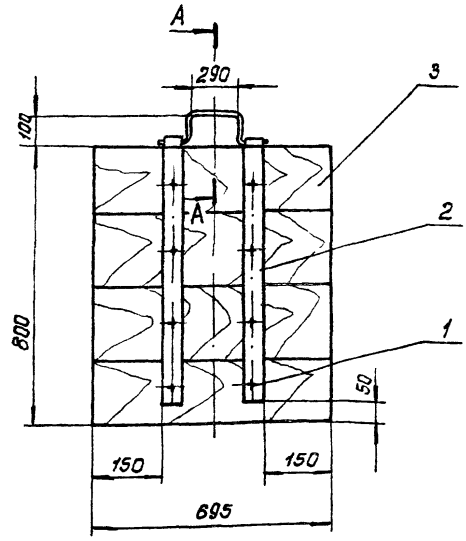

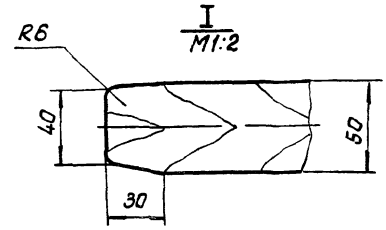

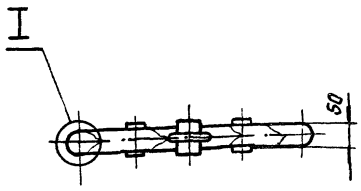

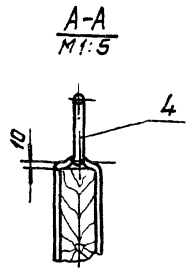

Поз.	Наименование	Количество	Дополнительные указания
	Стандартные изделия		
1	Шуруп 6×26 ГОСТ 1145-70	16	шт.
	Материалы		
2	Полоса 4×40 ГОСТ 103-76 / ст 3 ГОСТ 535-58	3,15	м
3	Сосна 50 ГОСТ 8486-66	0,6	м²
4	Круг В10 ГОСТ 2590-71 / ст.3 ГОСТ 535-58	0,6	м

Изм.	Лист	№ докум.	Подпись	Дата
Разраб.		Брацлавский		
Провер.		Толчинский		
Т.контр.		Козлов		
Гл.спец.		Ясинов		
Н.контр.		Ясинов		
Утв.		Чмелев		

М 143-00.000ВО

Шандор
Чертеж общего вида.

Лит.	Масса	Масштаб
	20	1:10

Лист | Листов 1

Госстрой СССР
Союзводоканалниипроект
Харьковский
Водоканалпроект

М147-00.000ВО

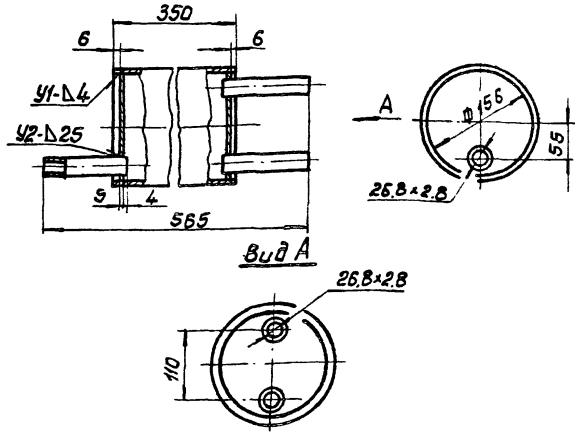

Поз.	Наименование	Количество	Дополнительные указания
	Материалы		
1	Лист 5 ГОСТ 19903-74 / Ст. 3 ГОСТ 14637-69	0,085	м²
2	Труба 26,8 ×2,8 ГОСТ 3262-75	0,4	м
3	Труба 165×4,5 ГОСТ 3262-75	0,35	м

Сварные швы выполнить по ГОСТ 16037-70

Изм.	Лист	№ докум.	Подпись	Дата
Разраб.		Брацлавский		
Провер.		Толчинский		
Т.контр.		Козлов		
Гл.спец.		Ясинов		
Н.контр.		Ясинов		
Утв.		Чмелев		

М147-00.000ВО

Воздухосборник
горизонтальный проточный
Чертеж общего вида.

Лит.	Масса	Масштаб
	9,4	1:5

Лист | Листов 1

Госстрой СССР
Союзводоканалниипроект
Харьковский
Водоканалпроект

М146-00.000ВО

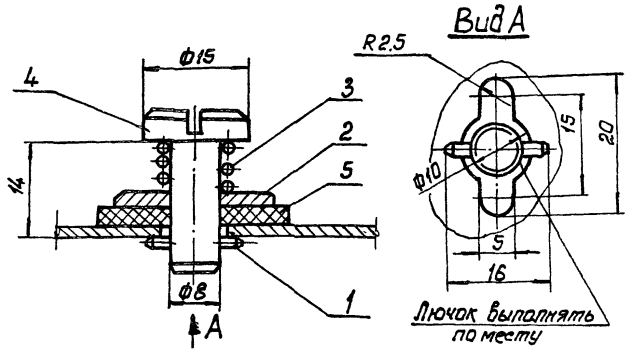

Поз	Наименование	Количество	Дополнительные указания
	Стандартные изделия.		
1	Штифт 3×16 ГОСТ 3129-70	1	
2	Шайба 8 ГОСТ 6958-68	1	
3	Пружина 7039-2014 ГОСТ 13165-67	1	
	Материалы		
4	Круг В15 ГОСТ 2590-71 / ст. 3 ГОСТ 535-58	0,024	м
5	Пластина I, лист ПМБ-М-2 ГОСТ 7338-77	0,001	м²

Изм.	Лист	№ докум.	Подпись	Дата
Разраб.		Брацлавский		
Провер.		Толчинский		
Т.контр.		Козлов		
Гл.спец.		Ясинов		
Н.контр.		Ясинов		
Утв.		Чмелев		

М146-00.000ВО

Лючок с заглушкой.
Чертеж общего вида.

Лит.	Масса	Масштаб
	0,05	2:1

Лист | Листов 1

Госстрой СССР
Союзводоканалниипроект
Харьковский
Водоканалпроект

Альбом XIII
Типовой проект 902-1-59
Инв. № подл. | Подпись и дата | Взам. инв. № | Инв. № дубл. | Подпись и дата

Копировал: Шелест 17207-13 5 Формат

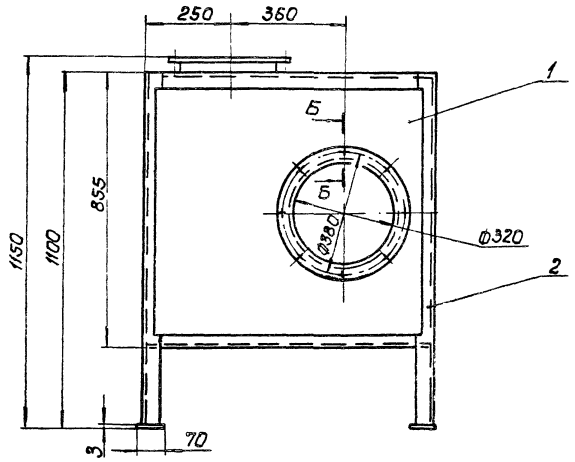

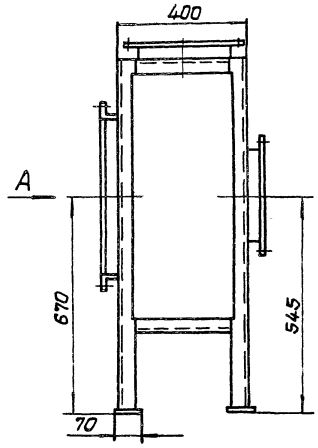

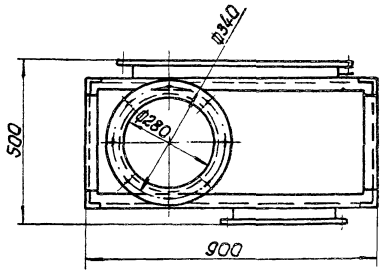

Поз.	Наименование	Количество	Дополнительные указания
	Материалы		
1	Лист $\frac{3\ ГОСТ\ 19903-74}{Ст\ 3\ \ ГОСТ\ 16523-70}$	1,2	$м^2$
2	Уголок $\frac{Б\text{-}50\times50\times5\ ГОСТ\ 8509-72}{Ст.3\ \ ГОСТ\ 535-79}$	10,9	м
3	Круг $\frac{В10\ ГОСТ\ 2590-71}{Ст\ 3\ ГОСТ\ 535-79}$	0,1	м

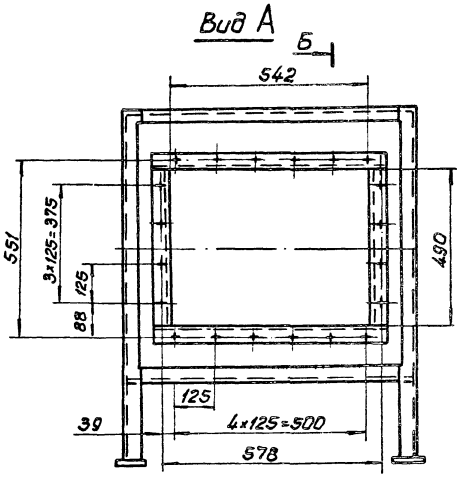

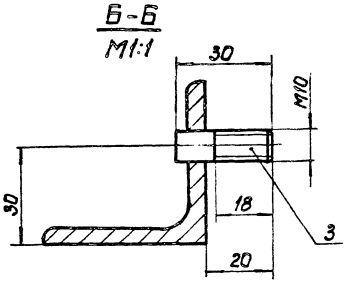

1. Сварку выполнять по ГОСТ 5264-69.
Катет шва равен 3мм.
2. Антикоррозионное покрытие по ТУ завода-изготовителя.

					М213-00.000 ВО		
Изм.	Лист	№ докум.	Подпись	Дата			
Разраб.		Брошковский			Короб воздухосборный. Чертеж общего вида.	Лит.	Масса	Масштаб
Провер.		Толчинский					69	1:10
Т.контр.		Козлов				Лист	Листов 1	
Гл.спец.		Ясинов				Госстрой СССР Союзводоканалпроект Запорожский Водоканалпроект		
Н.контр.		Ясинов						
Утв.		Чмерев						

Копир. Шелест

17207-13 6 Формат 22

Типовой проект 902-1-59 Альбом XIII

Инв.№ подл. | Подпись и дата | Взам.инв.№ | Инв.№ дубл. | Подпись и дата

Б–Б
М 1:5

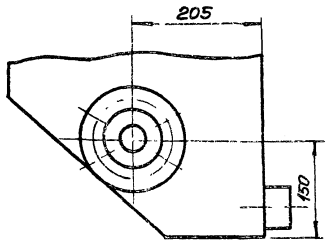

А–А
М1:2

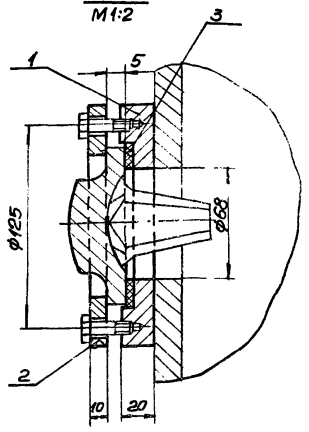

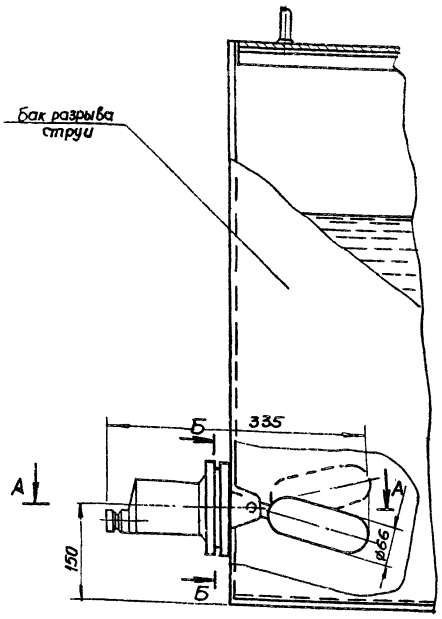

Поз.	Наименование	Кол.	Дополнительные указания
	Материалы		
1	Круг В150 ГОСТ 2590-71 / Ст.3 ГОСТ 535-58	0,02	м
2	Круг В150 ГОСТ 2590-71 / Ст 3 ГОСТ 535-58	0,01	м
3	Пластина Iлист ПМБ-М-С-4,8 ГОСТ 7338-77	0,007	м²

Изм.	Лист	№ докум.	Подпись	Дата
Разраб		Брацловский		
Провер.		Зельцер		
Т. контр		Козлов		
Гл. спец		Ясинов		
Н. контр		Ясинов		
Утв		Чмелев		

М170-00.00080

Установка датчика ДПЭ-1
Чертеж общего вида

Лит.	Масса	Масштаб
	3,9	1:5
Лист	Листов 1	

Госстрой СССР Союзводоканалниипроект Харьковский Водоканалпроект

Копировал: Пихарева Формат 12

Вид А повернуто

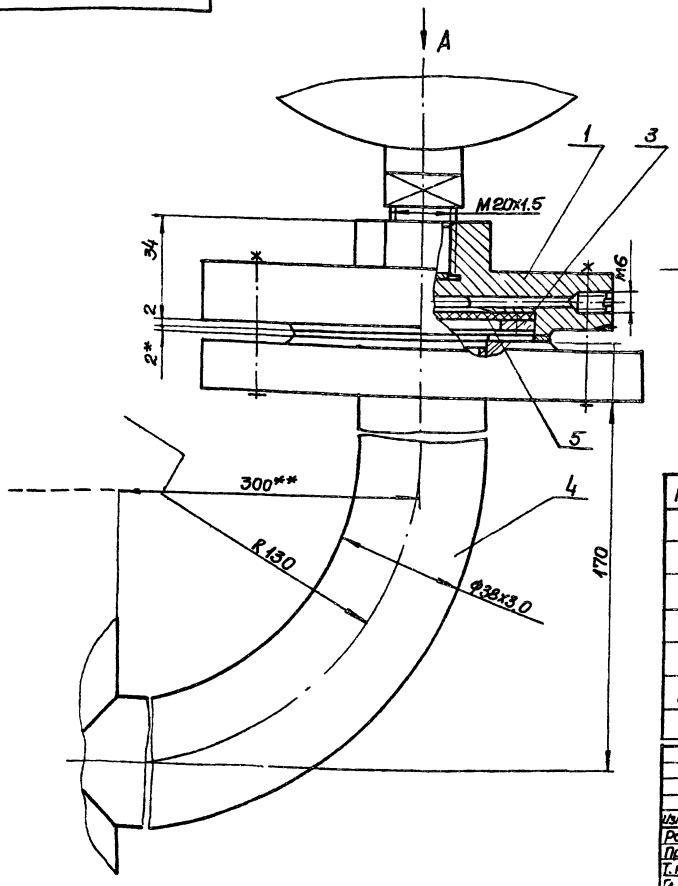

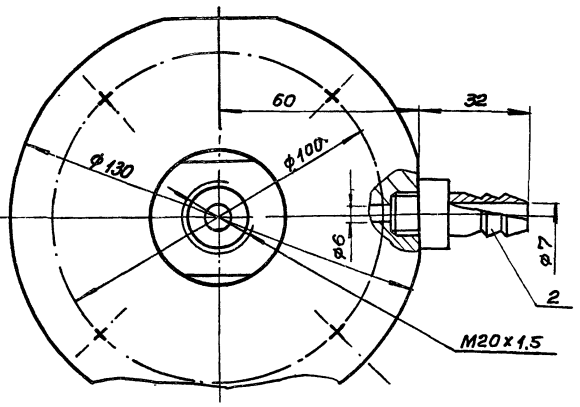

Поз	Наименование	Кол	Дополнительные указания
	Материалы		
1	Круг В130 ГОСТ 2590-71 / Ст 3 ГОСТ 535-58	0,034	м
2	Шестигранник 21-5 ГОСТ 8560-67 / Ст 3 ГОСТ 380-71	0,044	м
3	Лист В4 ГОСТ 19903-74 / Ст.3 ГОСТ 14637-69	0,004	м²
4	Труба 38х3,0 ГОСТ 8732-78 / Ст.3 ГОСТ 8731-74	0,42	м
5	Пластина Iлист ПМБ-М-2,4 ГОСТ 7338-77	0,006	м²

Изм.	Лист	№ докум.	Подпись	Дата
Разраб		Брацловский		
Провер		Толкунский		
Т. контр		Козлов		
Гл. спец		Ясинов		
Н. контр		Ясинов		
Утв		Чмелев		

М171-00.00080

Установка разделителя мембранного
Чертеж общего вида.

Лит.	Масса	Масштаб
	3,5	1:1
Лист	Листов 1	

Госстрой СССР Союзводоканалниипроект Харьковский Водоканалпроект

Копировал: Пихарева. 17207-13 Формат 12

Инв. № подл. | Подпись и дата | Взам. инв. № | Инв. № дубл. | Подпись и дата

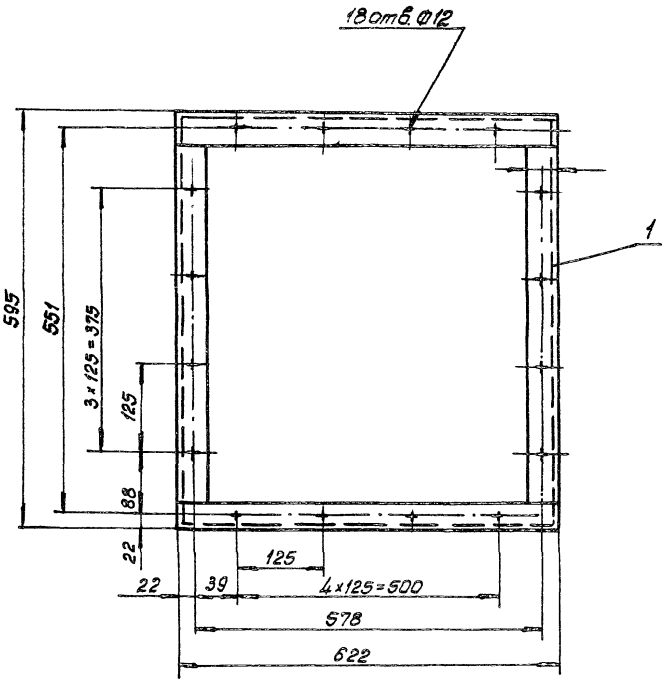

Поз.	Наименование	Количество	Дополнительные указания
	Материалы		
1	Уголок $\frac{Б\text{-}63\times4\ 0\times5\ ГОСТ\ 8509\text{-}72}{Ст.3\ ГОСТ\ 535\text{-}58}$	2.41	м

Сварные швы выполнить по ГОСТ 5264-69.
Катет шва равен 5мм.

Изм.	Лист	№ докум.	Подпись	Дата
Разраб.		Брошлавский		
Провер.		Толчинский		
Т.контр.		Козлов		
Н.контр.		Ясинов		
Гл.спец.		Ясинов		
Утв.		Умелов		

М257-00.000ВО

Рама для крепления калорифера.

Чертеж общего вида.

Лит.	Масса	Масштаб
	11,6	1:5
Лист	Листов 1	

Госстрой СССР Союзводоканалниипроект Харьковский Водоканалпроект

Формат 12

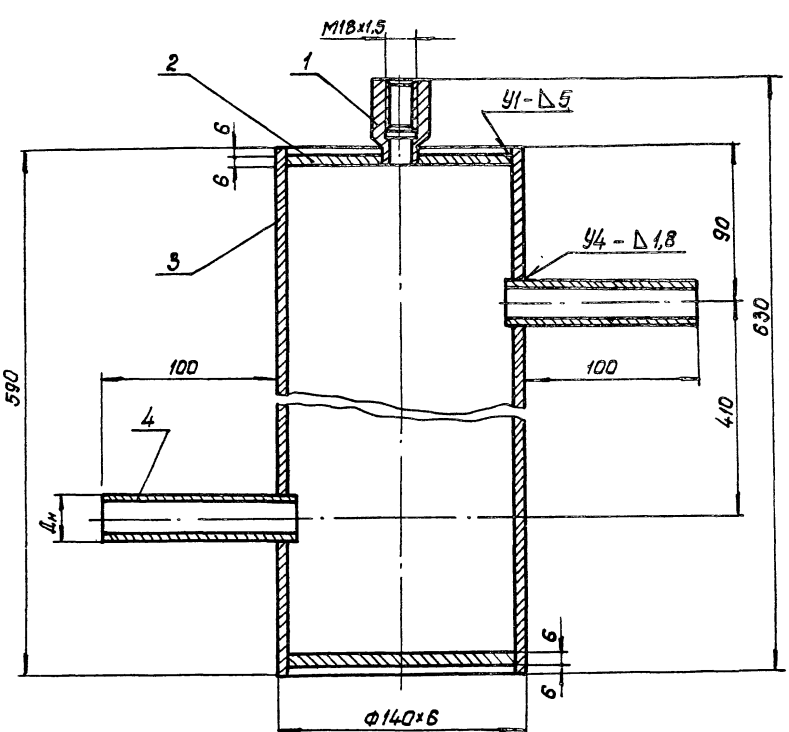

Тип прибора	$t°_н$	$d_н$, мм
ТУД-4	-20; -30	Ø20
	-40	Ø25

Поз.	Наименование	Кол.	Дополнительные указания
1	Круг $\frac{В\ 32\ ГОСТ\ 2590\text{-}71}{Ст.3\ ГОСТ\ 535\text{-}58}$	0,05	м
2	Лист $\frac{6\ ГОСТ\ 19903\text{-}74}{Ст.3\ ГОСТ\ 14637\text{-}69}$	0,03	м²
3	Труба $\frac{140\times6\ ГОСТ\ 8734\text{-}75}{Ст.3\ ГОСТ\ 8733\text{-}74}$	0,59	м
4	Труба $\frac{20\times1,8\ ГОСТ\ 8734\text{-}75}{Ст.3\ ГОСТ\ 8733\text{-}74}$	0,22	м; $t°_н$=-20; -30
	Труба $\frac{25\times1,8\ ГОСТ\ 8734\text{-}75}{Ст.3\ ГОСТ\ 8733\text{-}74}$	0,22	м; $t°_н$=-40

1. Диаметр патрубка поз.4 выбирать в зависимости от температуры теплоносителя см. табл.
2. Сварные швы выполнить по ГОСТ 16037-70.

Изм.	Лист	№ докум.	Подпись	Дата
Разраб.		Брошлавский		
Провер.		Толчинский		
Т.контр.		Козлов		
Н.контр.		Ясинов		
Гл.спец.		Ясинов		
Утв.		Умелов		

М172-00.000ВО

Расширитель.

Чертеж общего вида.

Лит.	Масса	Масшт.
	13.4	1:2
Лист	Листов 1	

Госстрой СССР Союзводоканалниипроект Харьковский Водоканалпроект

gost.e-ecolog.ru