ТИПОВОЙ ПРОЕКТ

902-1-59

КАНАЛИЗАЦИОННАЯ НАСОСНАЯ СТАНЦИЯ ПРОИЗВОДИТЕЛЬНОСТЬЮ 230-432 м³/час, НАПОРОМ 7,6-46 м ПРИ ГЛУБИНЕ ЗАЛОЖЕНИЯ ПОДВОДЯЩЕГО КОЛЛЕКТОРА 4,0; 5,5 и 7,0 м

АЛЬБОМ IX

Сборные железобетонные изделия (глубина заложения подводящего коллектора 7,0 м)

17207-09

ЦЕНА 2-55

				Привязан:
Инв. №				

gost.e-ecolog.ru

ЦЕНТРАЛЬНЫЙ ИНСТИТУТ ТИПОВОГО ПРОЕКТИРОВАНИЯ
ГОССТРОЯ СССР

Москва, А-445, Смольная ул., 22

Сдано в печать IX 1981 года

Заказ № 10001 Тираж 2900 экз.

ТИПОВОЙ ПРОЕКТ
902-1-59

КАНАЛИЗАЦИОННАЯ НАСОСНАЯ СТАНЦИЯ ПРОИЗВОДИТЕЛЬНОСТЬЮ 230 – 432 м³/час, НАПОРОМ 7,6 – 46 м ПРИ ГЛУБИНЕ ЗАЛОЖЕНИЯ ПОДВОДЯЩЕГО КОЛЛЕКТОРА 4,0; 5,5 и 7,0 м

АЛЬБОМ IX

СОСТАВ ПРОЕКТА:

Альбом I	Технологические решения. Отопление и вентиляция. Внутренний водопровод и канализация.
Альбом II	Архитектурно-строительные решения (глубина заложения подводящего коллектора 4,0; 5,5 и 7,0 м). Надземная часть. Общие чертежи, узлы и детали.
Альбом III	Строительные решения (глубина заложения подводящего коллектора 4,0 м). Подземная часть (вариант из монолитного железобетона).
Альбом IV	Строительные решения (глубина заложения подводящего коллектора 5,5 м). Подземная часть (вариант из монолитного железобетона).
Альбом V	Строительные решения (глубина заложения подводящего коллектора 7,0 м). Подземная часть (вариант из монолитного железобетона).
Альбом VI	Строительные решения (глубина заложения подводящего коллектора 5,5 м). Подземная часть (вариант из сборного железобетона)
Альбом VII	Сборные железобетонные изделия (глубина заложения подводящего коллектора 5,5 м).
Альбом VIII	Строительные решения (глубина заложения подводящего коллектора 7,0 м). Подземная часть (вариант из сборного железобетона).
Альбом IX	Сборные железобетонные изделия (глубина заложения подводящего коллектора 7,0 м).
Альбом X	Строительные решения (глубина заложения подводящего коллектора 7,0 м). Подземная часть (вариант „Сборная стена в грунте").
Альбом XI	Сборные железобетонные изделия (глубина заложения подводящего коллектора 7,0 м). Вариант „Сборная стена в грунте".
Альбом XII	Электрооборудование, автоматизация и технологический контроль. Чертежи монтажной зоны.
Альбом XIII	Нестандартизированное оборудование.
Альбом XIV	Заказные спецификации.
Альбом XV	Сметы (глубина заложения подводящего коллектора 4,0 м). Подземная часть. (Вариант из монолитного железобетона).
Альбом XVI	Сметы (глубина заложения подводящего коллектора 5,5 м). Подземная часть.
Альбом XVII	Сметы (глубина заложения подводящего коллектора 7,0 м). Подземная часть.
Альбом XVIII	Сметы (глубина заложения подводящего коллектора 5,5 и 7,0 м). Подземная часть. (Вариант из сборного железобетона).
Альбом XIX	Сметы (глубина заложения подводящего коллектора 7,0 м). Подземная часть. (Вариант „Сборная стена в грунте").
Альбом XX	Сметы. Общая часть.

Утвержден протоколом технического совета института „Союзводоканалпроект" от 24.10.1980 г. № 65 и введен в действие В/О „Союзводоканалниипроект" с 1.02.1981 г. Приказ № 25 от 30.01.1981 г.

Разработан проектным институтом „Харьковский водоканалпроект"
Главный инженер института — Г.А. Бондаренко
Главный инженер проекта — В.С. Лялюк

Привязан:

Инв. №

Типовой проект 902-1-59 Альбом IX

Формат	Стр.	Обозначение	Наименование	Примечан.
12	1	ТП 902-1-59-КЖИ-ВД л.1	Ведомость документов	
12	2	То же -ВД.л.2	То же	
11	3	" -ТТ1	Технические требования к изготовлению сборных железобетонных изделий	
11	3	" -ТТ2	Технические требования к изготовлению арматурных и закладных изделий	
12	4	" -У.л.1	Узлы 1÷3	
12	5	" -У.л.2	То же 4÷6	
12	6	" -ВС	Выборка стали	
11	7	" -ПС 82.20-1-1	Панель стеновая ПС82-20-1-1	
11	7	" -ПС 82.20-1-2	То же -ПС82-20-1-2	
11	8	" -ПС 82.20-2-1	" -ПС82-20-2-1	
11	8	" -ПС82-20-2-2	" -ПС82.20-2-2	
11	9	" -ПГ 73.20-1	Панель-перегородка ПГ73.20-1	
11	9	" -ПГ 73.20-2	То же -ПГ73.20-2	
12	10	" -ПС 82.20-1-1СБ	Панель-стеновая ПС82.20-1-1 Сборочный чертеж	
12	11	" -ПС 82.20-1-2СБ	То же ПС82.20-1-2 Сборочный чертеж	
12	12	" -ПС 82.20-2-1СБ	" ПС82-20-2-1 Сборочный чертеж	
12	13	" -ПС 82.20-2-2СБ	" ПС82.20-2-2 Сборочный чертеж	
12	14	" -ПГ 73.20-1СБ	Панель-перегородка ПГ73.20-1 Сборочный чертеж	
12	15	" -ПГ73.20-2СБ	То же ПГ73.20-2 Сборочный чертеж	
12	16	" -ПС 82.20-1(2)-1-01	Панель-стеновая ПС82-1(2)-1-01 Сборочный чертеж	
		" -ПС82.20-1(2)-1-02	То же ПС82.20-1(2)-1-02	
12	17	" -ПС82.20-1(2)-1-03	" -ПС82.20-1(2)-1-03	
		" -ПС82.20-1(2)-1-04	" -ПС82.20-1(2)-1-04	
12	18	" -ПС82.20-1(2)-1-05	" -ПС82.20-1(2)-1-05	
		" -ПС82.20-1(2)-1-06	" -ПС82.20-1(2)-1-06	

Формат	Стр	Обозначение	Наименование	Примечан.
12	19	ТП902-1-59-КЖИ-ПС82.20 1(2)-1-07	Панель-стеновая ПС82.20-1(2)-1-07	
		То же -ПС82.20-1(2)-1-08	То же ПС82.20-1(2)-1-08	
12	20	" -ПС82.20-1(2)-2-01	" ПС82.20.1(2)-2.01	
		" -ПС82.20-1(2)-2-02	" ПС82 20-1(2)-2-02	
12	21	" -ПС82-20-1(2)-2-03	" ПС82.20-1(2)-2-03	
		" -ПС82.20-1(2)-2-04	" ПС82.20-1(2)-2.04	
12	22	" -ПС82.20-1(2)-2-05	" ПС82.20-1(2)-2-05	
		" -ПС82.20-1(2)-2-06	" ПС82.20-1(2)-2-06	
12	23	" -ПС82.20-1(2)-07	" ПС82.20-1(2)-2.07	
12	24	" -ПГ73.20-1(2)-01	Панель перегородка ПГ73.20-1(2)-01	
12	25	" -ПГ73.20-1(2)-02	То же ПГ73.20-1(2)-02	
12	26	" -ПГ73.20-1(2)-03	" ПГ73.20-1(2)-03	
11	27	" -ПГ73.14-1-01	" ПГ73.14-1-01	
11	27	" ПГ73.14-2-01	" ПГ73.14-2-01	
12	28	" ПГ73.14.1-01СБ	Сборочный чертеж ПГ73.14-1-01	
12	29	" ПГ73.14-2-01СБ	Сборочный чертеж ПГ73.14.2-01	
11	30	" ПГ73.14-1-02	" ПГ73.14.1-02	
11	30	" ПГ73.14.2-02	" ПГ73.14.2-02	
12	31	" ПГ73.14-1.02СБ	Сборочный чертеж ПГ73.14-1-02	
12	32	" ПГ73.14-2-0 2СБ	Сборочный чертеж ПГ73.14-2.02	
12	33	" -Б1	Балка Б1	для t=-20°C t=-30°C
12	34	" -Б1	То же Б1	для t=-40°C
12	35	" -Б1-А	" Б1-А	для t=-20°C t=-30°C
12	36	" -Б1-А	" Б1-А	для t=-40°C
12	37	" -Б2, Б2А	Балки Б2, Б2-А	для t=-20°C t=-30°C
12	38	" -Б2, Б2А	То же Б2, Б2-А	для t=-40°C

Привязан

Инв.№

Нач.отд	Шейко	
Н.контр	Иванов	
Рук.арх.п	Кунцевич	
Ст.инж.	Шмандий	
Инженер	Мирошникова	

ТП 902-1-59 -КЖИ-ВД

Ведомость документов

Стадия	Лист	Листов
Р	1	2

Госстрой СССР Союзводоканалпроект Харьковский Водоканалпроект

Инв.№ подл. | Подпись и дата | Взам. инв.№

Номер	Стр.	Обозначение	Наименование	Примеч
12	39	Т.П.902-1.59-КЖИ- Б3, Б4	Балки Б3, Б4	
12	40	То же -Б5	Балка Б5	
12	41	" -Б6, Б7	Балки Б6, Б7	
12	42	" -Б8	Балка Б8	
12	43	" -Б9	То же Б9	
11	44	" ОП1	Опорный блок ОП1	
11	44	" -ОП1 СБ	То же ОП1 СБ Сборочный чертеж	
11	45	" -КП2, КП3	Каркас пространственный КП2, КП3	
11	45	" -КП4, КП5	То же КП4, КП5	
11	46	" -КП6	Каркас пространственный КП6	
11	46	" -КП7	То же КП7	
11	47	" -Кр14, Кр15	Каркасы плоские Кр14, Кр15	
11	47	" -Кр16, Кр17	То же Кр16, Кр17	
11	48	" -Кр18, Кр19	" Кр18, Кр19	
11	48	" -Кр20, Кр21	" Кр20, Кр21	
11	49	" -Кр22	Каркас плоский Кр22	
11	49	" -Кр23	" Кр23	
11	50	" -С4	Сетка арматурная С4	
11	50	" -С5	То же С5	
11	51	" -С6	" С6	
11	51	" -С7	" С7	
11	52	" -С8	" С8	
11	52	" -С9	" С9	
11	53	" -С10	" С10	

Номер	Стр	Обозначение	Наименование	Примечан.
11	53	Т.П.902-1.59-КЖИ- С11, С12	Сетки арматурные С11, С12	
11	54	То же -С13, С14	То же С13, С14	
11	54	" -С15	Сетка арматурная С15	
11	55	" -С16	То же С16	
11	55	" -С17, С18	Сетки арматурные С17, С18	
11	56	" -С19	Сетка арматурная С19	
11	56	" -С20	То же С20	
11	57	" -С21	" С21	
11	58	" -МН1	Изделие закладное МН1	
11	58	" -МН2, МН3	Изделия закладные МН2, МН3	
11	59	" -МН4	Изделие закладное МН4	
11	59	" -МН6	" МН6	
11	60	" -МН7	" МН7	
11	60	" -МН8	" МН8	
11	61	" -МН9, МН10	Изделия закладные МН9, МН10	
11	61	" -МН11	Изделие закладное МН11	
11	62	" -МН12, МН13, МН14	Изделия закладные МН12, МН13, МН14	
11	62	" -МС1	Изделие соединительное МС1	
11	63	" -МС2	То же МС2	
11	63	" -МС3	" МС3	
11	64	" -МС5	" МС5	
11	64	" -МС12	" МС12	

Привязан

Инв.№

Альбом IX

Типовой проект 902-1-59

Технические требования к изготовлению сборных железобетонных изделий.

1. Сборные железобетонные изделия запроектированы из тяжелого бетона при условии их изготовления в заводских условиях в инвентарных стальных формах. Изделия должны изготавливаться в точном соответствии с рабочими чертежами, а также требованиями ГОСТ 13015-75 „Изделия железобетонные и бетонные. Общие технические требования."

2. Изделия армируются арматурными сетками и каркасами.

3. Фиксация закладных изделий осуществляется путем крепления их к опалубочной форме.

4. Для строповки изделий при извлечении их из опалубочной формы и при их транспортировке предусмотрены строповочные петли.

5. Складирование изделий производится в штабелях. Высота штабеля назначается из условия обеспечения требований техники безопасности согласно СНиП III-4-79. Прокладки должны устанавливаться в местах расположения строповочных петель.

6. Погрузку и транспортирование изделий следует производить в соответствии с рекомендациями „Временных указаний по перевозке унифицированных сборных железобетонных деталей и конструкций промышленного строительства автомобильным транспортом" (стройиздат 1986г).

7. Указания о материалах для изготовления стеновых панелей см. ТП 902-1-59 альбом VIII.

8. Знак [Т] нанести несмываемой краской.

Взам. инв. №

Подп. и дата

Инв. № подл.

Привязан:

Инв. №

Начальник	Шейко		
Н. контр.	Иванов		
Рук. гр.	Кунцевич		
Ст. инж.	Штандиц		
Инженер	Мирошников		

ТП 902-1-59 -КЖИ-ТТ1

Технические требования к изготовлению сборных железобетонных изделий

стадия	лист	листов
Р	1	

Госстрой СССР Союзводоканалниипроект Харьковский Водоканалпроект

Альбом IX

Типовой проект 902-1-59

Технические требования к изготовлению арматурных и закладных изделий.

1. Плоские арматурные изделия следует изготавливать при помощи контактной точечной сварки. Сварку сеток и каркасов производить во всех точках пересечения стержней.

2. Объединение плоских каркасов в пространственные производить в кондукторах при помощи электросварочных клещей.

3. Размеры сеток и каркасов даны по осям и торцам стержней.

4. Сварку производить в соответствии с ГОСТ 19292-73 „Соединения сварных элементов закладных деталей сборных железобетонных конструкций" и СН393-78.

5. В пространственных каркасах отдельные стержни, не входящие в состав плоских каркасов, привязывать к поперечным стержням пространственных каркасов.

6. Сварку тавровых соединений круглых стержней с листовым прокатом закладных изделий выполнять под слоем флюса.

7. Материал прокатной стали закладных изделий принять марки ВСт3кп2 для сварных конструкций по ГОСТ 380-71*.

8. Толщину сварных швов принимать по наименьшей толщине свариваемых элементов

Взам. инв. №

Подп. и дата

Инв. № подл.

Привязан:

Инв. №

Начальник	Шейко		
Н. контр.	Иванов		
Рук. гр.	Кунцевич		
Ст. инж.	Штандиц		
Инженер	Мирошников		

ТП 902-1-59 -КЖИ-ТТ2

Технические требования к изготовлению арматурных и закладных изделий.

стадия	лист	листов
Р	1	

Госстрой СССР Союзводоканалниипроект Харьковский Водоканалпроект

1-1

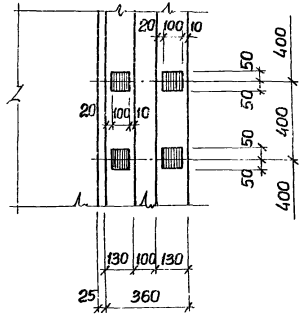

2-2

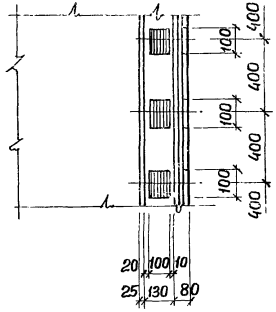

3

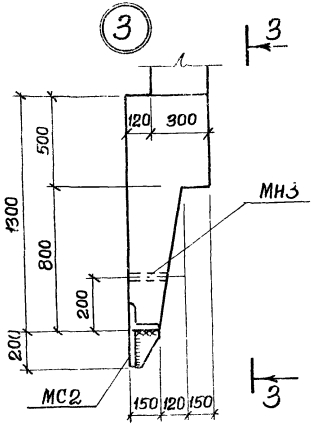

3-3

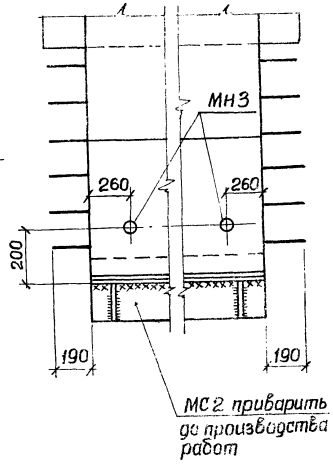

1

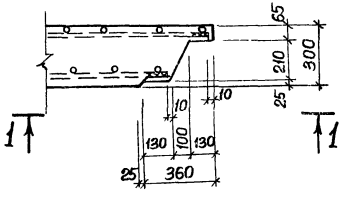

2

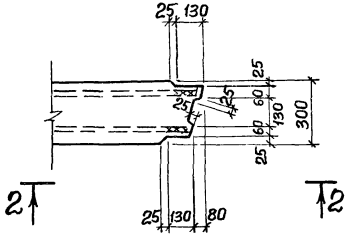

Привязан

Инв. №

Нач.отд.	Щейко	
Н. контр.	Иванов	
Рук.гр.	Кунцевич	
Ст.инж.	Шмандий	
Инженер	Мирошникова	

Т.П. 902-1-59-КЖИ-У

Узлы 1÷3

Стадия	Масса	Масштаб
Р		1:50

Лист 1 | Листов 2

Госстрой СССР Союзводоканалниипроект Харьковский Водоканалпроект

17207-19

Типовой проект 902-1-59 Альбом IX

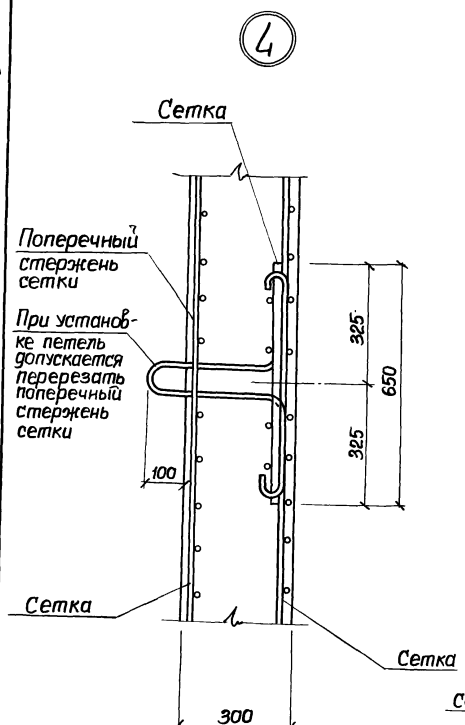

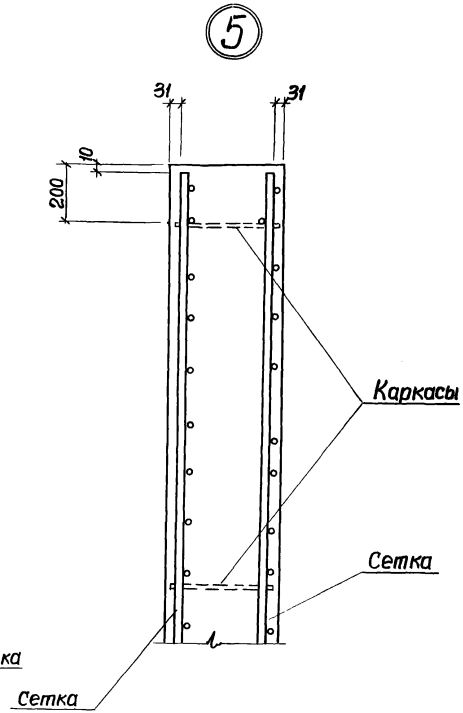

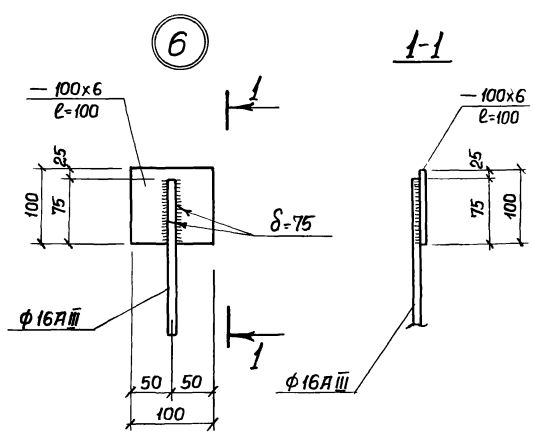

Инв. № подл. | Подпись и дата | Взам. инв. №

Привязан

Инв. №

Нач. отд.	Шейко	
Н. контр.	Иванов	
Рук. гр.	Кунцевич	
Ст. инж.	Шимандий	
Инженер	Мирошникова	

ТП 902-1-59-КЖИ-У

Узлы 4÷6

Стадия	Масса	Масштаб
Р		1:50

Лист 2 | Листов 2

Госстрой СССР Союзводоканалниипроект Харьковский Водоканалпроект

17207-09 7

Формат 12

Выборка стали на один элемент

Марка	Арматурные изделия																Закладные изделия						Всего
	Арматурная сталь ГОСТ 5781-75					Арматурная сталь ГОСТ 5 1459-72*						Сталь прокатная марки Вст3 пс 2 ГОСТ 380-71*					Арматурная сталь ГОСТ 5781-75						
	Класс AI		Класс AIII			Класса A III						Профиль					Класса AI						
	ф мм		ф мм		Итого	ф мм					Итого	δ-6	∠140×12		Итого	Итого	ф мм			Итого	Газ. тр. ду 25 ГОСТ 3262-75		Итого	
	6	10				12	16	18									6	22						
Вариант с клиновидными стыками																								
ПС 82.20-1-1-01÷08	2.25	24.6			26.85	112.3	132.7	60.0			305.0	32.0	38.8		70.8	402.65	0.55	17.2		17.75	1.28		19.03	421.68
ПС 82.20-1-2-01÷07	2.25	24.6			26.85	130.1	132.7	60.0			322.8	32.0	38.8		70.8	420.45	0.55	17.2		17.75	1.28		19.03	439.48
ПГ 73.20-1-01÷03	1.8	22.4			24.2	120.1	142.4				262.5	34.0			34.0	320.7	0.22	17.2		17.42	0.68		18.10	338.8
ПГ 73.14-1-01,02	1.44	13.96			15.4	91 72	102.98				194.7	17.0			17.0	227.1	0.11	8.6		8.76	0.34		9.10	236.2
Вариант со шпоночными стыками																								
ПС 82.20-2-1-01÷08	2.25	24.6			26.85	119.0	140.8	60.0			319.8	32.0	38.8		70.8	417.45	0.55	17.2		17.75	1.28		19.03	436.48
ПС 82.20-2-2-01÷07	2.25	24.6			26.85	136.8	140.8	60.0			337.6	32.0	38.8		70.8	435.25	0.55	17.2		17.75	1.28		19.03	454.28
ПГ 73.20-2-01÷03	1.8	22.4			24.2	127.0	154.0				281.0	34.0			34.0	339.2	0.22	17.2		17.42	0.68		18.10	357.30
ПГ 73 14-2-01,02	1.44	13.96			15.4	91.02	107.28				198.3	17.0			17.0	230.7	0.11	8.6		8.76	0.34		9.10	239.8

Привязан

Инв. №

Нач. отд.	Шейко	
Н. контр.	Иванов	
Рук. гр.	Кунцевич	
Ст. инж.	Шмандий	
Инженер	Мирошникова	

ТП 902-1-59 -КЖИ-ВС

Выборка стали

Стадия	Лист	Листов
Р		

Госстрой СССР Союзводоканалниипроект Харьковский Водоканалпроект

Типовой проект 902-1-59 Альбом IX

Формат	Зона	Поз.	Обозначение	Наименование	Кол.	Примечание
				Документация		
11			т.п. 902-1-59-КЖСИ-ТТ1	Технические требования ТТ1		
11			То же -ТТ2	Технические требования ТТ2		
12			" -У	Узлы 1÷6		
12			" -ВС	Выборка стали		
12			" ПС82.20-1-1СБ	Сборочный чертеж		
				Сборочные единицы		
11	1		т.п. 902-1-59-КЖСИ-Кр14Кр15	Каркас плоский Кр14	5	
11	2		То же -Кр16Кр17	То же Кр16	1	
11	3		" -Кр16Кр17	" Кр17	1	
11	4		" -С4	сетка арматурная С4	1	
11	5		" -С5	То же С5	1	
11	6		" -С6	" С6	1	
11	7		" -С7	" С7	1	
11	8		" -С19	" С19	4	
11	9		" Мн2	изделие закладное Мн2	2	
11	10		" Мс2	изделие соединительное Мс2	1	
11	11		" Мн4	изделие закладное Мн4	4	
11	12		" Мн3	То же Мн3	3	
				Материалы		
				Бетон марки М300	4,04	м³

Инв. № подл. | Подп. и дата | Взам. инв. №

Привязан

Инв. №

остальное - см. спецификацию исполнения.

т.п. 902-1-59-КЖСИ-ПС82.20-1-1

Нач. отд.	Шейко	
Норм. к.	Иванов	
Рук. гр.	Кунцевич	
Ст. инж.	Шмандий	
Инженер	Мирошникова	

Панель стеновая ПС82.20-1-1

Стадия	Лист	Листов
Р		1

Госстрой СССР Союзводоканалпроект г. Харьковский Водоканалпроект

Типовой проект 902-1-59 Альбом IX

Формат	Зона	Поз.	Обозначение	Наименование	Кол.	Примечание
				Документация		
11			т.п. 902-1-59-КЖСИ-ТТ1	Технические требования ТТ1		
11			То же -ТТ2	Технические требования ТТ2		
12			" -У	Узлы 1÷6		
12			" -ВС	Выборка стали		
12			" -ПС82.20-1-2СБ	Сборочный чертеж		
				Сборочные единицы		
11	1		т.п. 902-1-59-КЖСИ-Кр14Кр15	Каркас плоский Кр14	5	
11	2		То же -Кр16Кр17	То же Кр16	1	
11	3		" -Кр16Кр17	" Кр17	1	
11	4		" -С10	сетка арматурная С10	1	
11	5		" -С5	То же С5	1	
11	6		" -С6	" С6	1	
11	7		" -С7	" С7	1	
11	8		" -С19	" С19	4	
11	9		" Мн2	изделие закладное Мн2	2	
11	10		" Мс2	изделие соединительное Мс2	1	
11	11		" Мн4	изделие закладное Мн4	4	
11	12		" Мн3	То же Мн3	3	
				Материалы		
				Бетон марки М300	4,04	м³

Инв. № подл. | Подп. и дата | Взам. инв. №

Привязан

Инв. №

остальное - см. спецификацию исполнения.

т.п. 902-1-59-КЖСИ-ПС82.20-1-2

Нач. отд.	Шейко	
Норм. к.	Иванов	
Рук. гр.	Кунцевич	
Ст. инж.	Шмандий	
Инженер	Мирошникова	

Панель стеновая ПС82.20-1-2

Стадия	Лист	Листов
Р		1

Госстрой СССР Союзводоканалпроект г. Харьковский Водоканалпроект

Формат	Зона	Поз.	Обозначение	Наименование	Кол.	Примечание
				Документация		
11			902-1-59 - КЖИ-ТТ1	Технические требования ТТ1		
11			-ТТ2	Технические требования ТТ2		
12			-У	Узлы 1÷6		
12			-ВС	Выборка стали		
			ПС82 20-2-1СБ	Сборочный чертеж		
				Сборочные единицы		
11		1	902-1-59-КЖИ-Кр14Кр15	Каркас плоский Кр14	5	
11		2	-Кр16Кр17	то же Кр16	1	
11		3	-Кр16Кр17	" Кр17	1	
11		4	-С6	Сетка арматурная С6	1	
11		5	-С7	то же С7	1	
11		6	-С4	" С4	1	
11		7	-С15	" С15	1	
11		8	-С19	" С19	4	
11		9	-Мн2	Изделие закладное Мн2	2	
11		10	-Мн4	то же Мн4	4	
11		11	-Мс2	Изделие соединительное Мс2	1	
		12	3.400-6/76	Изделие закладное Мц1-29	3	
11		13	902-1-59-КЖИ-Мн3	То же Мн3	3	
				Материалы:		
				Бетон марки М300	4,36	м3

Остальное-см спецификацию исполнения

Привязан

Инв. №

Т.П. 902-1-59 -КЖИ-ПС82.20-2-1

Нач. отд.	Шейко	
Н. контр.	Иванов	
Рук. гр.	Кунцевич	
Ст. инж.	Шмандий	
Инж. ен.	Мирошников	

Панель стеновая ПС82 20-2-1

Стадия	Лист	Листов
Р		1

Госстрой СССР
Союзводоканалпроект
Харьковский
Водоканалпроект

Альбом IX

Типовой проект 902-1-59

Взам. инв. №

Подп. и дата

Инв. № подл.

Формат	Зона	Поз.	Обозначение	Наименование	Кол.	Примечание
				Документация		
11			т.п. 902-1-59 -КЖИ-ТТ1	Технические требования ТТ1		
11			То же -ТТ2	Технические требования ТТ2		
12			" -У	Узлы 1÷6		
12			" -ВС	Выборка стали		
			-ПС82 20-2-2СБ	Сборочный чертеж		
				Сборочные единицы		
11		1	т.п. 902-1-59-КЖИ-Кр14Кр15	Каркас плоский Кр14	5	
11		2	То же -Кр16Кр17	то же Кр16	1	
11		3	" -Кр16Кр17	" Кр17	1	
11		4	" -С6	Сетка арматурная С6	1	
11		5	" -С7	то же С7	1	
11		6	" -С10	" С10	1	
11		7	" -С15	" С15	1	
11		8	" -С19	" С19	4	
11		9	" -Мн2	Изделие закладное Мн2	2	
11		10	" -Мн4	то же Мн4	4	
11		11	" -Мс2	Изделие соединительное Мс2	1	
11		12	3.400-6/76	Изделие закладное Мц1-29	3	
11		13	т.п. 902-1-59-КЖИ-Мн3	То же Мн3	3	
				Материалы:		
				Бетон марки М300	4,36	м3

Остальное-см. спецификацию исполнения.

Привязан

Инв. №

Т.П. 902-1-59 -КЖИ-ПС82.20-2-2

Нач. отд.	Шейко	
Н. контр.	Иванов	
Рук. гр.	Кунцевич	
Ст. инж.	Шмандий	
Инженер	Мирошников	

Панель стеновая ПС82 20-2-2

Стадия	Лист	Листов
Р		1

Госстрой СССР
Союзводоканалпроект
Харьковский
Водоканалпроект

Альбом IX

Типовой проект 902-1-59

Формат	Зона	Поз.	Обозначение	Наименование	Кол.	Прим.
				Документация		
11			902-1-59 -КЖИ-ТТ1	Технические требования ТТ1		
11			-КЖИ-ТТ2	Технические требования ТТ2		
12			-У	Узлы 1÷6		
12			-ВС	Выборка стали.		
12			-ПП73.20-1СБ	Сборочный чертеж		
				Сборочные единицы		
11		1	902-1-59-КЖИ-КР14Кр15	Каркас плоский Кр 14	6	
11		2	-С8	Сетка арматурная С8	1	
11		3	-С9	то же С9	1	
11		4	-С19	" С19	4	
11		5	-Мн4	Изделие закладное Мн4	4	
11		6	-Мн2	то же Мн2	2	
				Материалы:		
				Бетон марки М300	3,74	м³
				Остальное - см. спецификацию исполнений		

Привязан

Инв. №

Т.П. 902-1-59 -КЖИ-ПП 73.20-1

Нач. отд.	Шейко	
Н. контр.	Иванов	
Рук. гр.	Кунцевич	
Ст. инж.	Шмандий	
Инженер	Мурошникова	

Панель-перегородка ПП 73.20-1

Стадия	Лист	Листов
Р		1

Госстрой СССР Союзводоканалниипроект Харьковский водоканалпроект

Инв. № подл. | Подпись и дата | Взам. инв. №

Типовой проект 902-1-59 Альбом IX

Формат	Зона	Поз.	Обозначение	Наименование	Кол.	Прим
				Документация		
11			т.п. 902-1-59-КЖИ-ТТ1	Технические требования ТТ1		
11			-КЖИ-ТТ2	Технические требования ТТ2		
12			-У	Узлы 1÷6		
12			-ВС	Выборка стали		
12			-ПП73.20-2СБ	Сборочный чертеж		
				Сборочные единицы		
11		1	902-1-59 -КЖИ-14Кр15	Каркас плоский Кр14	6	
11		2	-С8	Сетка арматурная С8	1	
11		3	-С16	то же С16	1	
11		4	-С19	" С19	4	
11		5	-Мн4	Изделие закладное Мн4	4	
11		6	-Мн2	то же Мн2	2	
				Материалы:		
				Бетон марки М300	4,06	м³
				Остальное - см. спецификацию исполнения		

Привязан

Инв. №

Т.П. 902-1-59 -КЖИ-ПП 73.20-2

Нач. отд.	Шейко	
Н. контр.	Иванов	
Рук. гр.	Кунцевич	
Ст. инж.	Шмандий	
Инженер	Мурошникова	

Панель-перегородка ПП 73.20-2

Стадия	Лист	Листов
Р		1

Госстрой СССР Союзводоканалниипроект Харьковский водоканалпроект

Альбом IX

Типовой проект 902-1-59

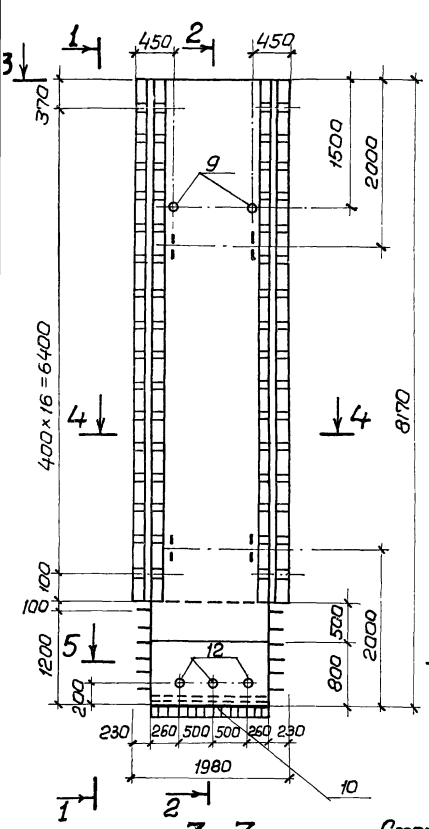

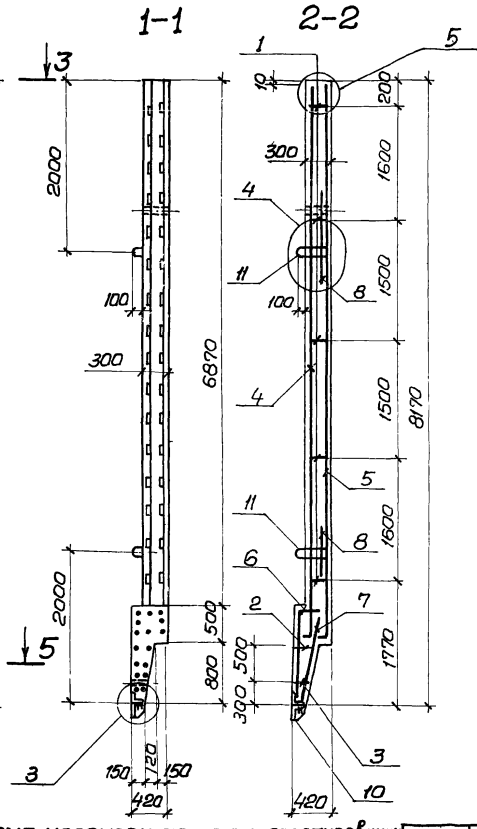

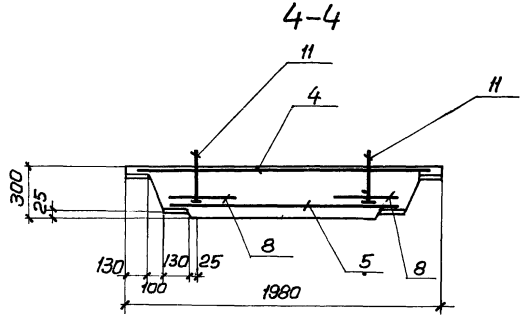

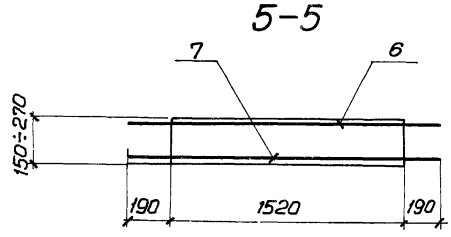

1. Защитный слой бетона для рабочей арматуры принят-30мм
2. Остальное — см. чертеж исполнения

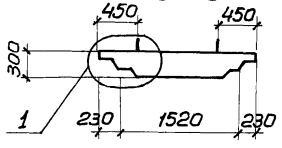

Схема нагрузок при транспортировании

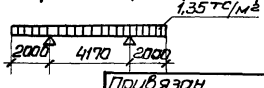

Привязан

Инв.№

Нач.отд.	Шейко		
Н.контр.	Иванов		
Рук.гр.	Кунцевич		
Ст.инж.	Шмандий		
Инженер	Мурошникова		

Т.П.902-1-59 -кжи-пс 82.20-1-1 СБ

Панель стеновая ПС 82.20-1-1. Сборочный чертеж.

Стадия	Масса	Масштаб
Р	10,1т	1:50 1:25
Лист	Листов 1	

Госстрой СССР Союзгипрокаучуконефтеспецмонтажпроект Водоканалпроект

Взам.инв.№ | Подпись и дата | Инв.№ подл.

17207-09 12

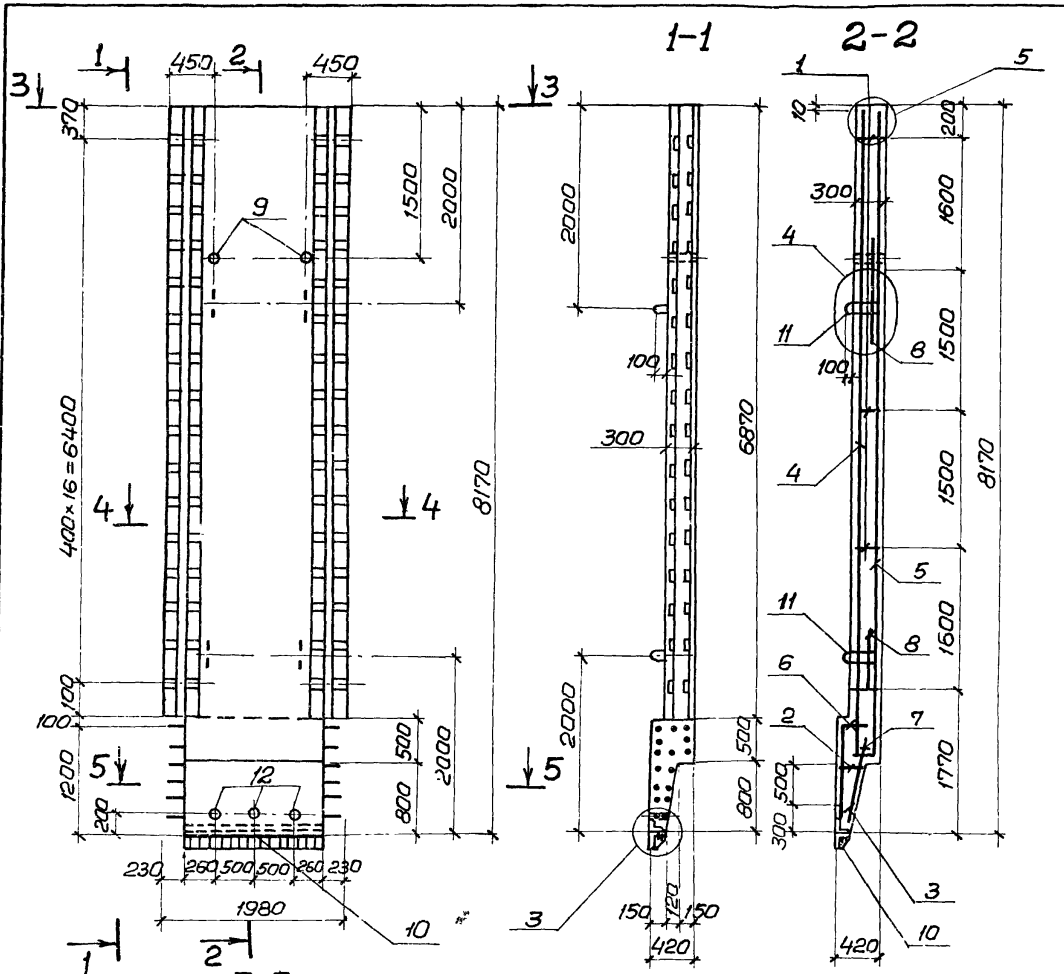

1. Защитный слой бетона для рабочей арматуры принят - 30 мм.
2. Остальное — см. чертеж исполнения

Привязан

Нач.отд.	Шейко	
Н.контр.	Иванов	
Рук.гр.	Куниевич	
Ст.инж.	Шмандий	
Инженер	Мурошникова	

ЦИБ №

Т.П.902-1-59 -КЖИ-ПС82.20-1-2СБ

Панель стеновая ПС 82.20-1-2 Сборочный чертеж.

Стадия	Масса	Масштаб
Р	10,1т	1:50 1:25
Лист	Листов 1	

Госстрой СССР Союзводоканалниипроект Харьковский Водоканалпроект

Инв.№ подл. | Подпись и дата | Взам.инв.№

Альбом IX

Типовой проект 902-1-59

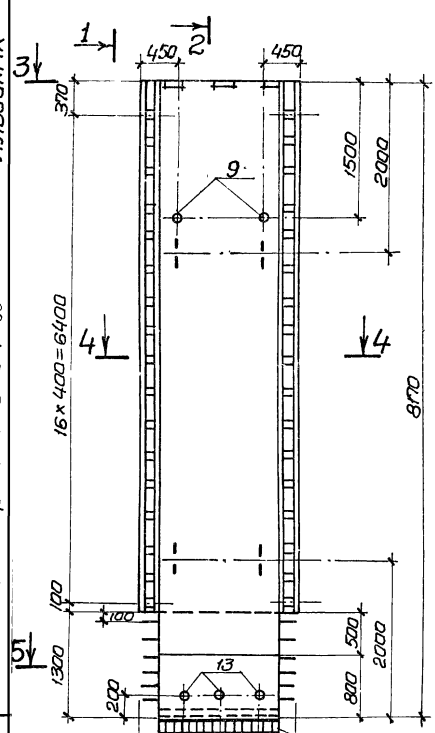

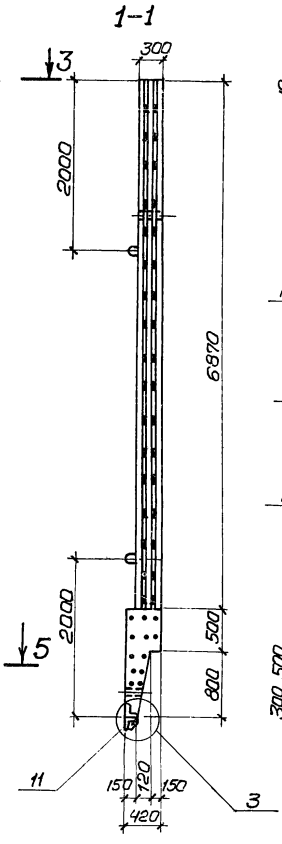

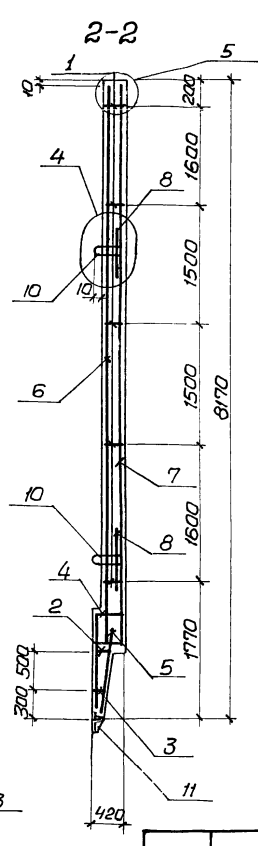

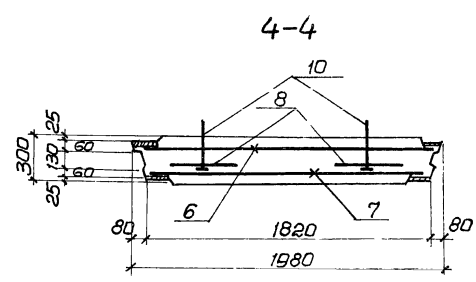

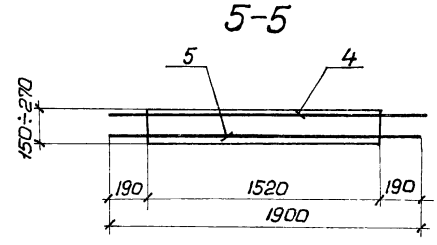

1. Защитный слой бетона для рабочей арматуры принят 30мм
2. Остальное - см. чертеж исполнения

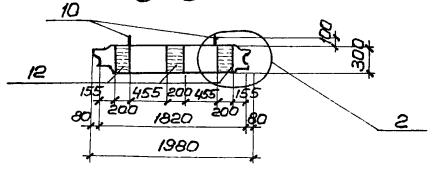

Привязан

Инв.№

Нач.отд.	Шейко	
Н.контр.	Иванов	
Рук.гр.	Кунцевич	
Ст.инж.	Шмонин	
Инженер	Мурашникова	

Т.П. 902-1-59 -КЖИ-ПС82.20-2-1СБ

Панель стеновая ПС 82.20-2-1 Сборочный чертеж.

Стадия	Масса	Масштаб
Р	10,9т	1:50 1:25
Лист	Листов 1	

Госстрой СССР Союзводоканалниипроект Харьковский Водоканалпроект

Инв.№ подл. | Подпись и дата | Взам.инв.№

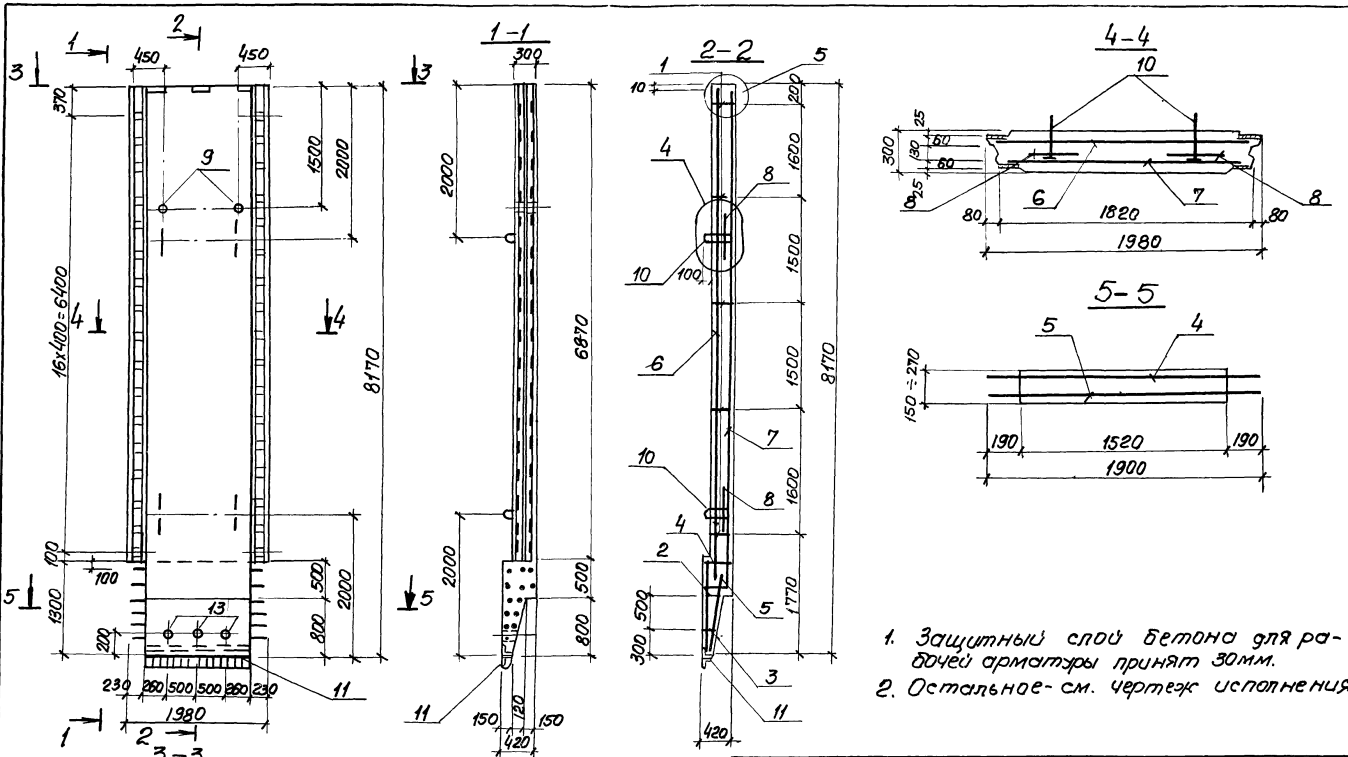

Типовой проект 902-1 Альбом IX

Инв.№ подл. | Подпись и дата | Взам.инв.№

Привязан

Инв.№

Нач.отд.	Шейко	
Н.контр.	Иванов	
Рук.арх.гр.	Кунцевич	
Ст.инж.	Штандий	
Инженер	Мурошникова	

Т.П. 902-1-59 - КЖИ-ПС82.20-2-2СБ

Панель стеновая ПС 82.20-2-2 Сборочный чертеж

Стадия	Масса	Масштаб
Р	10.9т	1:50 1:25
Лист	Листов 1	

Госстрой СССР Союзводоканалпроект Харьковский Водоканалпроект

17207-04 15

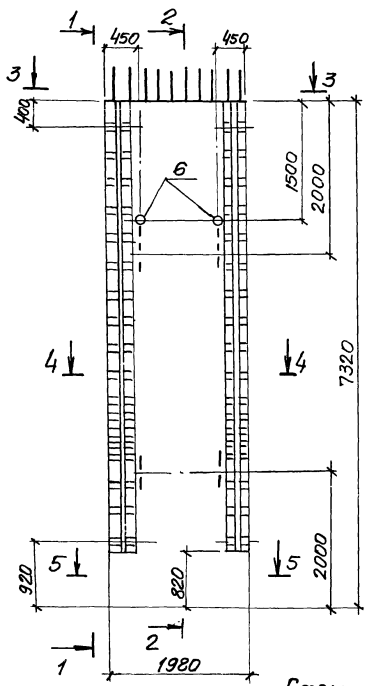

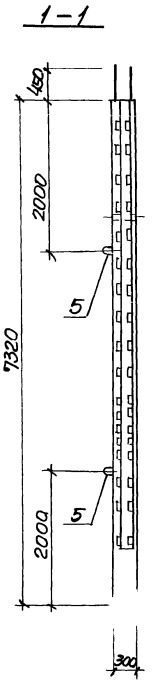

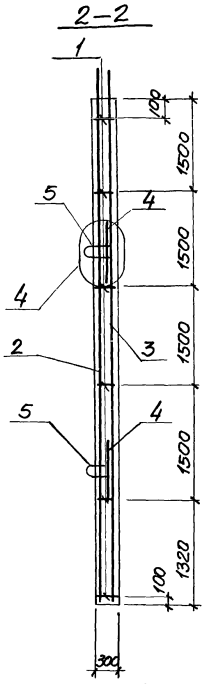

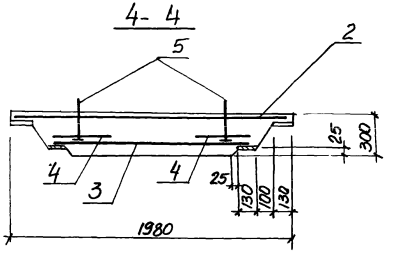

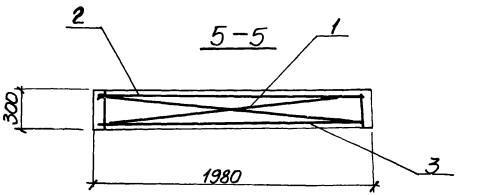

1. Защитный слой бетона для рабочей арматуры - принят 30мм.
2. Остальное - см. чертеж исполнения.

Схема нагрузок при транспортировании

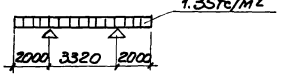

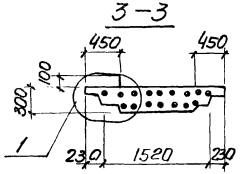

Типовой проект УИГ-1 альбом IX

Т.П.902-1-59 - КЖИ-ПГ.73.20-1СБ

Панель-перегородка ПГ 73.20-1 Сборочный чертеж.

Стадия	Масса	Масштаб
Р	9.35т	1:50 1:25
Лист	Листов 1	

Госстрой СССР Союзводоканалниипроект Харьковский Водоканалпроект

Нач.отд	Шейко	
Н.контр	Иванов	
Рук.грп	Кунцевич	
Ст.инж.	Шмандий	
Инженер	Мирошникова	

Привязан

Инв.№

17207-09 16

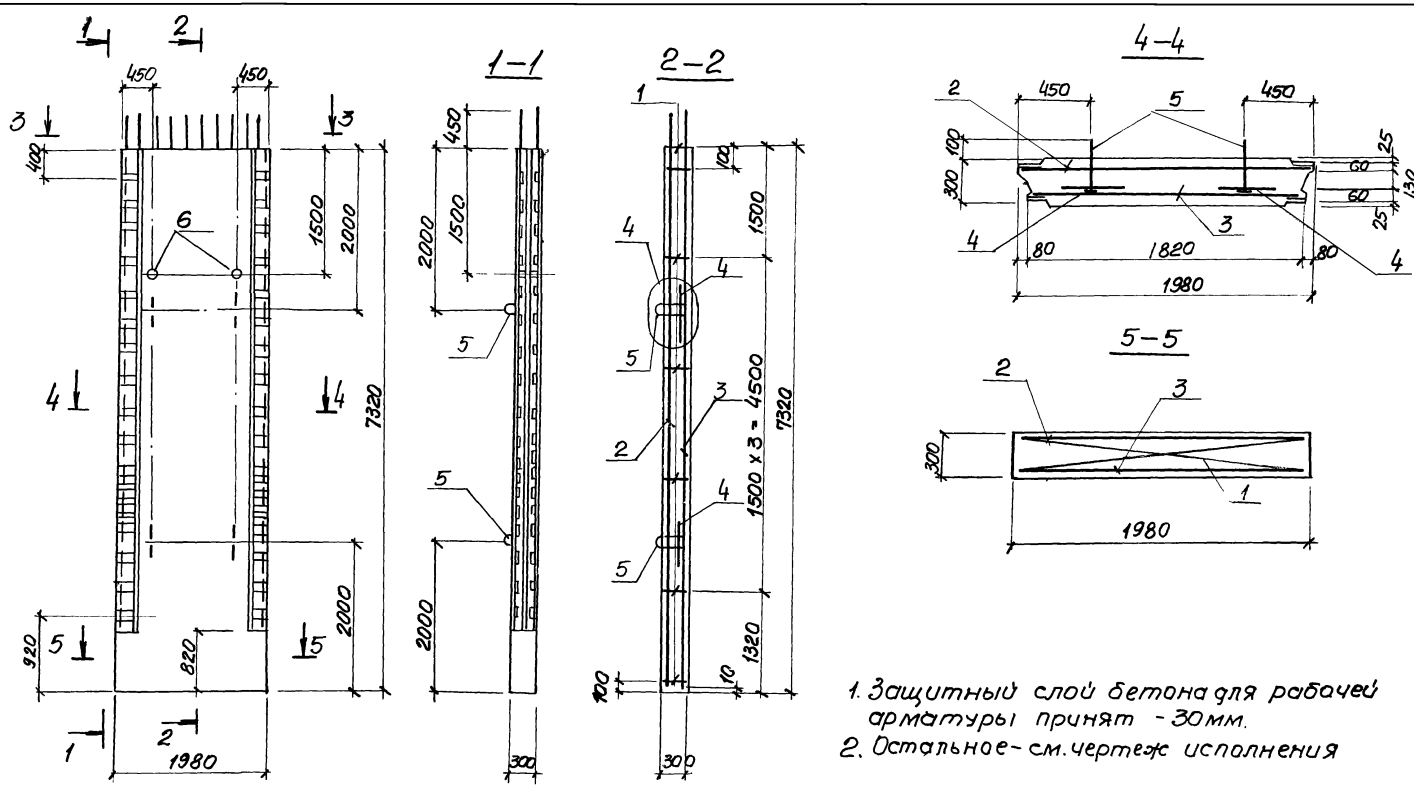

1. Защитный слой бетона для рабочей арматуры принят - 30мм.
2. Остальное - см. чертеж исполнения

Типовой проект 902-1- Альбом IX

Инв.№ подл. | Подпись и дата | Взам. инв.№

Привязан

Инв.№

Нач.отд	Шейко		
Н.контр	Иванов		
Рук.груп	Кунцевич		
Ст. инж.	Шмандий		
Инженер	Мирошникова		

Т.П. 902-1- 59-КЖИ-ПГ-73.20-2СБ

Панель-перегородка ПГ 73.20-2 Сварочный чертеж

Стадия	Масса	Масштаб
Р	10.15т	1:50 1:25
Лист	Листов 1	

Госстрой СССР Союзводоканалниипроект Харьковский Водоканалпроект

17207-09 17

Альбом IX

Типовой проект 902-1-59

Подпись и дата | Взам. инв. № | Инв. № подл.

ПС82.20-1(2)-1-01

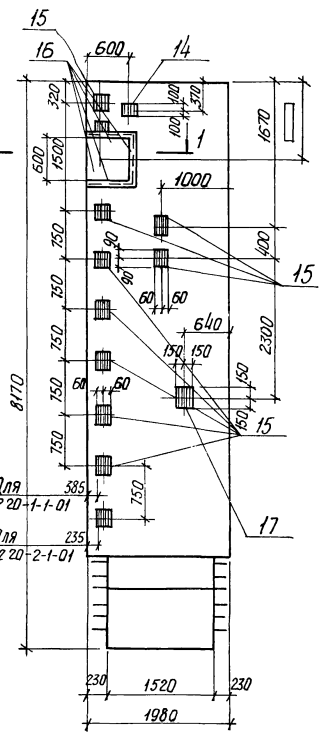

ПС82.20-1(2)-1-02

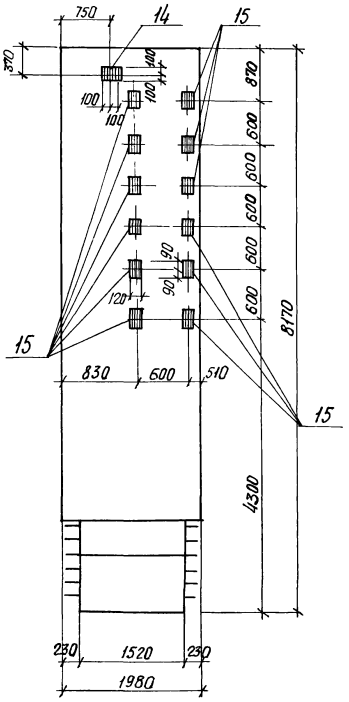

1-1

ПС82.20-1-1-01

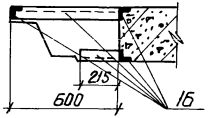

ПС82.80-2-1-01

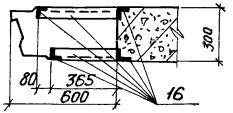

Формат	Зона	Поз.	Обозначение	Наименование	Кол.	Примечание
				ПС82.20-1(2)-1-01		
				Сборочные единицы		
11			902-1-59-КЖИ-ПС82.20-1-1	Панель стеновая ПС82.20-1-1	1	
11			-ПС82.20-2-1	То же, ПС82.20-2-1	1	
		14	3.400-6/76	Изделие закладное МН11-24	1	
11		16	То же	То же, МН4-17	2.87 (3.48)	п.м.
		15	»	» МН1-18	11	
11		17	902-1-59-КЖИ-МН1	» МН1	1	
				ПС82.20-1(2)-1-02		
				Сборочные единицы		
11			902-1-59-КЖИ-ПС82.20-1-1	Панель стеновая ПС82.20-1-1	1	
11			-ПС82.20-2-1	То же, ПС82.20-2-1	1	
		14	3.400-6/76	Изделие закладное МН1-24	1	
		15	То же	То же, МН1-18	13	
				Остальное см.		
				ПС82.20-1(2)-1 СБ		

Привязан

Инв. №

Нач. отд.	Шейко	
Н. контр.	Иванов	
Рук. гр.	Кунцевич	
Ст. инж.	Шмондий	
Инж.	Мурашникова	

ПС82.20-1(2)-1-01
ТП 902-1-59-КЖИ ПС82.20-1(2)-1-02

Панель стеновая
ПС82.20-1(2)-1-01
ПС82.20-1(2)-1-02

Стадия	Масса	Масштаб
Р		1:50
Лист	Листов 1	

Госстрой СССР
Союзводоканалниипроект
Харьковский
Водоканалпроект

Альбом IX

Типовой проект 902-1-59

ПС82.20-1(2)-1-03

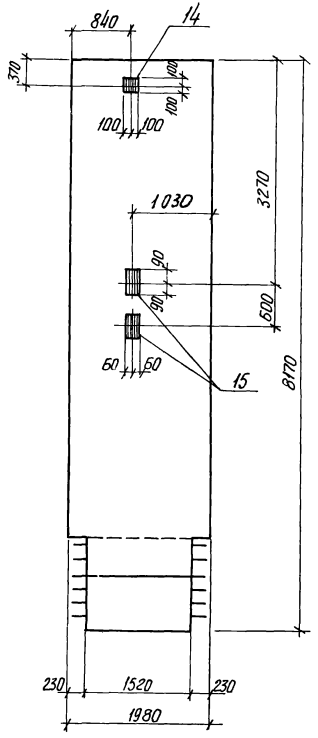

ПС82.20-1(2)-1-04

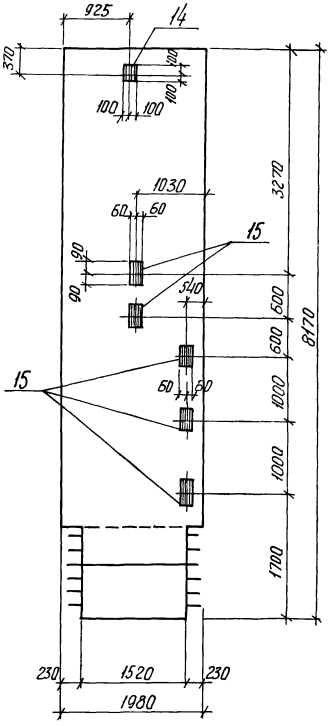

Формат	Зона	Поз.	Обозначение	Наименование	Кол.	Примечание
				ПС82.20-1(2)-1-03		
				Сборочные единицы		
11			902-1-59-КЖИ-ПС82.20-1-1	Панель стеновая ПС82.20-1-1	1	
11			-ПС82.20-2-1	То же, ПС82.20-2-1	1	
		14	3.400-6/76	Изделие закладное Мн1-24	1	
		15	То же	То же, МИ1-18	2	
				ПС82.20-1(2)-1-04		
				Сборочные единицы		
11			902-1-59-КЖИ-ПС82.20-1-1	Панель стеновая ПС82.20-1-1		
11			То же, -ПС82.20-2-1	То же, ПС82.20-2-1		
		14	3.400-6/76	Изделие закладное Мн1-24	1	
		15	То же	То же МИ1-18	5	
				Остальное см.		
				ПС82.20-1(2)-1СБ		

Привязан

Инв. №

Нач. отд.	Шейко	
Н.контр.	Иванов	
Рук. гр.	Кунцевич	
Ст. инж.	Шмандий	
Инж.	Мирошникова	

ПС82.20-1(2)-1-03

Т.П. 902-1-59-КЖИ-ПС82.20-1(2)-1-04

Панель стеновая
ПС82.20-1(2)-1-03
ПС82.20-1(2)-1-04

Стадия	Масса	Масштаб
Р		1:50
Лист	Листов 1	

Госстрой СССР
Союзводоканалниипроект
Харьковский
Водоканалпроект

Инв.№ подл. | Подпись и дата | Взам. инв.№

172-07-09 19

ПС 82.20-1(2)-1-05

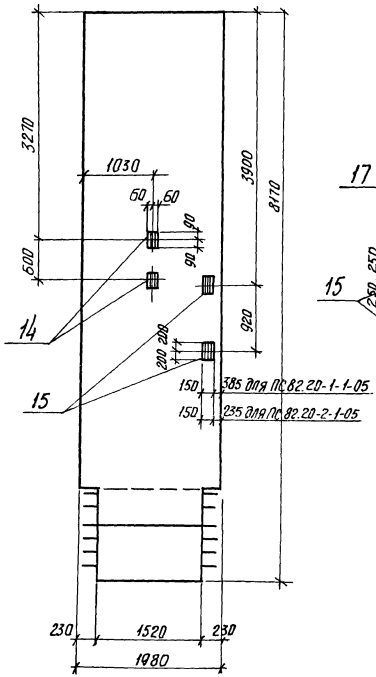

ПС 82.20-1(2)-1-06

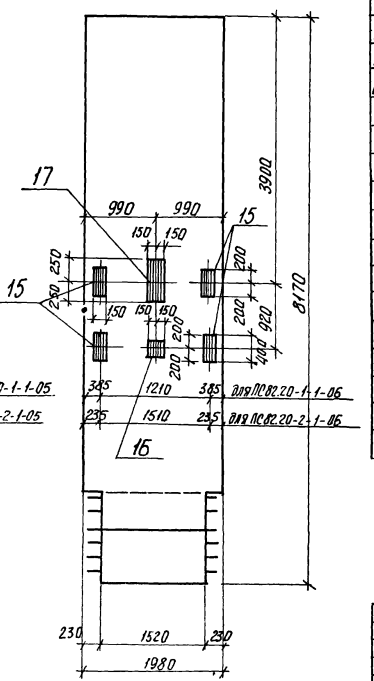

Формат	Зона	Поз.	Обозначение	Наименование	Кол.	Примечание
				ПС 82.20-1(2)-1-05		
				Сборочные единицы		
11			902-1-59-КЖИ-ПС 82.20-1-1	Панель стеновая ПС 82.20-1-1	1	
11			-ПС 82.20-2-1	То же ПС 82.20-2-1	1	
64	14		3.400-6/76	Изделие закладное МИ 1-18	2	
11	15		902-1-59-КЖИ-МН 6	То же Мн 6	2	
				ПС 82.20-1(2)-1-06		
				Сборочные единицы		
11			902-1-59-КЖИ-ПС 82.20-1-1	Панель стеновая ПС 82.20-1-1	1	
11			-ПС 82.20-2-1	То же ПС 82.20-2-1	1	
11	15		-Мн 6	Изделие закладное Мн 6	4	
11	16		-МН 1	Тоже Мн 1	1	
64	17		3.400-6/76	МИ 2-5	1	
				Остальное - см.		
				ПС 82.20-1(2)-1 СБ		

Привязан

Инв. №

Нач. отд	Шейко		
Н. контр.	Иванов		
Рук. гр.	Кунцевич		
Ст. инж	Шмандий		
Инж.	Мирошникова		

ТП 902-1-59 ПС 82.20-1(2)-1-05 -КЖИ-ПС 82.20-1(2)-1-06

Панель стеновая
ПС 82.20-1(2)-1-05
ПС 82.20-1(2)-1-06

Стадия	Масса	Масштаб
Р	—	1:50
Лист	Листов 1	

Госстрой СССР Союзводоканалниипроект Харьковский Водоканалпроект

17207-09 20

Типовой проект 902-1-59 Альбом IX

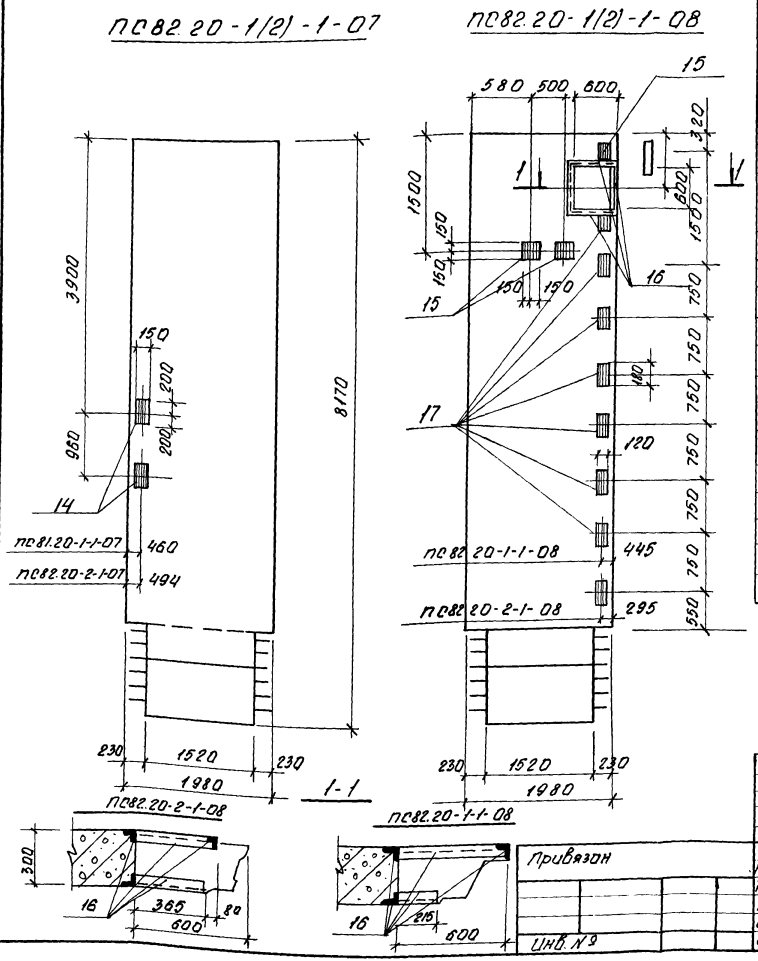

Формат	Зона	Поз.	Обозначение	Наименование	Кол.	Примечание
				ПС82.20-1(2)-1-07		
				Сборочные единицы		
11		—	902-1-59-КЖИ-ПС82.20-1-1	Панель стеновая ПС82.20-1-1	1	
11		—	-ПС82.20-2-1	То же ПС82.20-2-1	1	
11		14	-Мн 6	Изделие закладное Мн 6	2	
				ПС82.20-1(2)-1-08		
				Сборочные единицы		
11		—	902-1-59-КЖИ-ПС82.20-1-1	Панель стеновая ПС82.20-1-1	1	
11		—	-ПС82.20-2-1	То же ПС82.20-2-1	1	
11		15	-Мн1	Изделие закладное Мн1	2	
		16	3.400-6/76	То же МИ4-17	2,87	п м
		17	То же	" МИ1-18	9	
				остальное - см		
				ПС82.20-1(2)-1-СБ		

Инв. № подл. | Подпись и дата | Взам. инв. №

Привязан

Инв. № 9

Нач. отд.	Шейко	
Н. контр.	Иванов	
Рук. гр.	Кунцевич	
Ст. инж.	Шмандий	
Инженер	Мирошников	

ТП 902-1-59-КЖИ-ПС82.20-1(2)-1-08, ПС82.20-1(2)-1-07

Панель стеновая
ПС82.20-1(2)-1-07
ПС82.20-1(2)-1-08

Стадия	Масса	Масштаб
Р	—	1:50

Лист | Листов 1

Госстрой СССР
Союзводоканалпроект
Харьковский
Водоканалпроект

17207-00

Альбом IX

Типовой проект 902-1-59

ПС82.20-1(2)-2-01

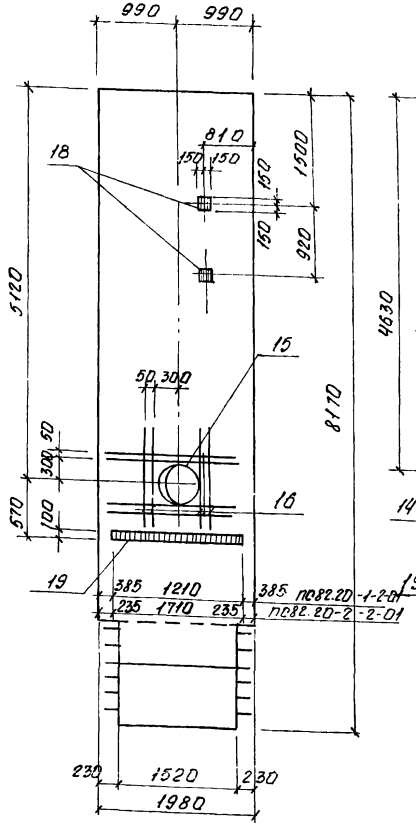

ПС82.20-1(2)-2-02

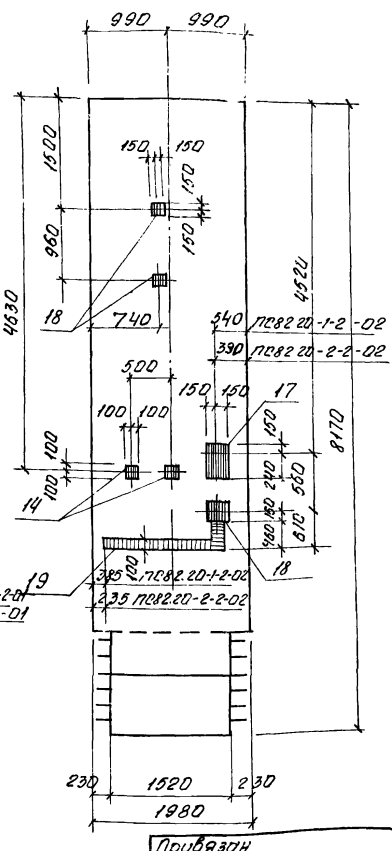

Формат	Зона	Поз.	Обозначение	Наименование	Кол.	Прим.
				ПС82.20-1(2)-2-01		
				Сборочные единицы и детали		
11		—	902-1-59-КЖИ-ПС82.20-1-2	панель стеновая ПС82.20-1-2	1	
11		—	-ПС82.20-2-2	Тоже ПС82.20-2-2	1	
		15	3.901-5	Сальник Ду500 ℓ=300	1	
Б4		16		ф16 А III ГОСТ 5 1459-72* ℓ=1600	16	2,5 кг
11		18	902-1-59 -КЖИ-Мн1	Изделие закладное Мн1	2	
		19	3.400-6/76	То же МИ1-8	1,21 (1,71)	п.м
				ПС82.20-1(2)-2-02		
				Сборочные единицы		
11		—	902-1-59-КЖИ-ПС82.20-1-2	панель стеновая ПС82.20-1-2	1	
11		—	-ПС82.20-2-2	То же ПС82.20-2-2	1	
		14	3.400-6/76	Изделие закладное МИ-1-24	2	
11		18	902-1-59-КЖИ-Мн1	То же Мн1	3	
		19	3.400-6/76	МИ1-8	1,57 (2,07)	п.м
		17	То же	МИ1-31	1	
				остальное - см.		
				ПС82.20-1(2)-2СБ		

Привязан

Инв №

Нач. отд.	Шейко	
Н. контр.	Иванов	
Рук. гр.	Кунцевич	
Ст. инж.	Шмандий	
Инженер	Мирошникова	

ТП 902-1-59-КЖИ-ПС82.20-1(2)-2-02 ПС82.20-1(2)-2-01

Панель стеновая ПС82.20-1(2)-2-01 ПС82.20-1(2)-2-02

Стадия	Масса	Масштаб
Р		1:50
Лист	Листов 1	

Гострой СССР Союзводоканалниипроект Харьковский Водоканалпроект

Инв. № подл. | Подпись и дата | Взам. инв. №

17207-09 22

Альбом IX

Типовой проект 902-1-59

Инв.№ подл. | Подпись и дата | Взам. инв.№

ПС 82.20-1(2)-2-03

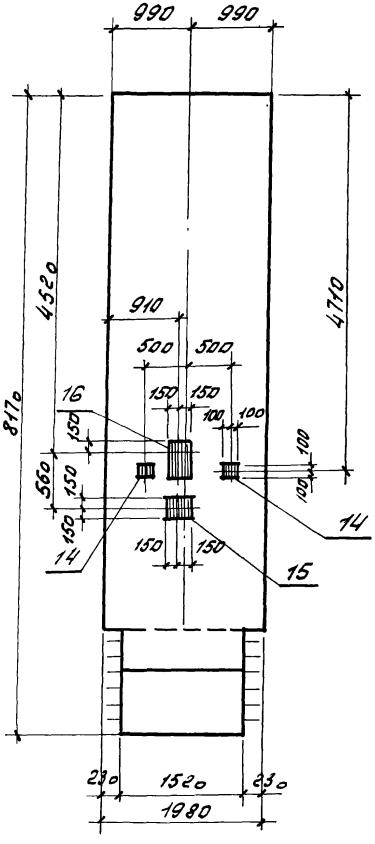

ПС 82.20-1(2)-2-04

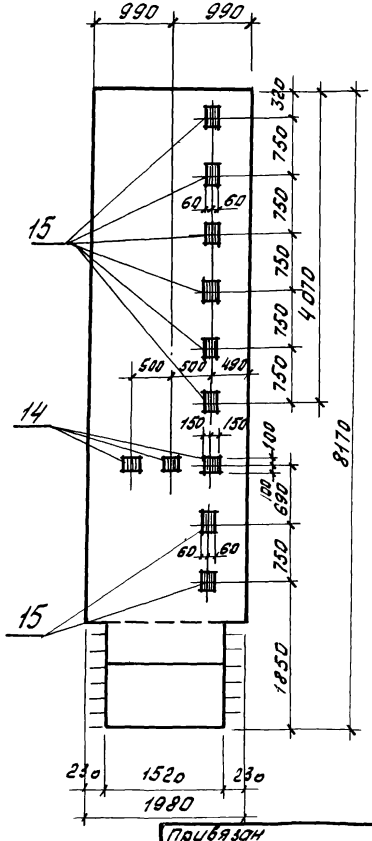

Форт	Зона	Поз.	Обозначение	Наименование	Кол.	Прим
				ПС82.20-1(2)-2.03		
				Сборочные единицы		
11		–	902-1-59 -kжи-пс82 20-1-2	Панель стеновая пс8220-1-2	1	
11		–	– пс82.20-2-2	То же пс82.20.2.2	1	
		14	3.400-6/76	Изделие закладное МИ1-24	2	
11		15	902-1-59-kжи-мн1	То же мн1	1	
		16	3.400-6/76	МИ1-31	1	
				ПС 82.80-1(2)-2-04		
				Сборочные единицы		
11		–	902-1-59-kжи-пс82.20-1-2	Панель стеновая пс82.20-1-2	1	
11		–	-пс82.20-2-2	То же пс 82.20-2-2	1	
		14	3.400-6/76	Изделие закладное МИ1-24	3	
		15	то же	То же мн1-18	8	
				Остальное – см.		
				ПС 82.20-1(2)-2СБ		

Привязан

Инв.№

Нач.отд	Шейко	
Нормок	Иванов	
Рук.гр	Кунцевич	
Ст.инж	Шмандий	
Инжен	Пирожников	

Т.п. 902-1-59-kжи- ПС 82.20-1(2)-2-03; ПС 82-20-1(2)-2-04

Панель стеновая
ПС 82.20-1(2)-2-03
ПС 82.20-1(2)-2-04

Стадия	Масса	Масш.
Р	–	1:50
Лист	Листов 1	

Госстрой СССР
Союзводоканалниипроект
Харьковский
Водоканалпроект

Альбом IX

Типовой проект 902-1-59

ПС82.20-1(2)-2-05

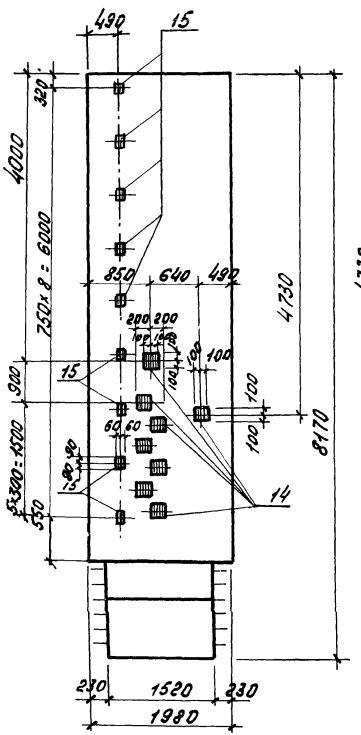

ПС82.20-1(2)-2-06

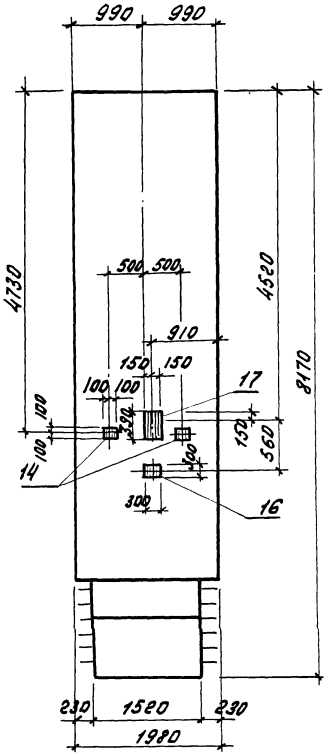

Форм.	Зона	Поз.	Обозначение	Наименование	Кол.	Примеч.
				ПС 82.20-1(2)-2-05		
				Сборочные единицы		
11		–	902-1-59 – кжи-ПС 82.20-1-2	Панель стеновая ПС82.20-1-2	1	
11		–	–ПС82.20-2-2	То же ПС82.20-2-2	1	
		14	3.400-6/76	Изделие закладное МИ1-24	9	
		15	То же	То же МН1-18	9	
				ПС82.20-1(2)-2-06		
				Сборочные единицы		
11		–	902-1-59 – кжи-ПС82.20-1-2	Панель стеновая ПС82.20-1-2	1	
11		–	–ПС82.20-2-2	То же ПС82.20-2-2	1	
		14	3.400-6/76	Изделие закладное МИ1-24	2	
11		16	902-1-59 – кжи-МН1	То же МН1'	1	
		17	3.400-6/76	" МН1-31	1	
				Остальное – см		
				ПО 82.20-1(2)-2С6		

Привязан

Инв. №

Нач. отд.	Шейко	
Н. контр.	Иванов	
Рук. гр.	Кунцевич	
Ст. инж.	Шмандий	
Инжен.	Мирошникова	

Т.П. 902-1-59 – кжи- ПС82.20-1(2)-2-05, ПС 8220-1(2)-2-06

Панель стеновая ПС82.20-1(2)-2-05 ПС 82.20-1(2)-2-06

Стадия	Масса	Масшт.
Р	–	1:50

Лист | Листов 1

Госстрой СССР Союзводоканалниипроект Харьковский водоканал проект

Инв. № подл. | Подпись и дата | Взам. инв. №

17207-09 24

ПС 82.20-1(2)-2-07

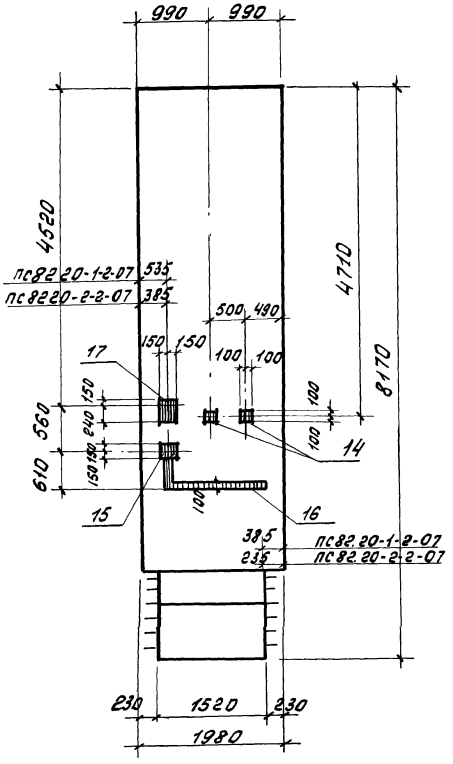

			Обозначение	Наименование	кол.	Примечание
				ПС82.20-1(2)-2-07		
				Сборочные единицы		
11		-	902-1-59-кжи-пс82.20-1-2	Панель стеновая пс82.20-1-2	1	
11		-	-пс82.20-2-2	То же пс82.20-2-2	1	
		14	3.400-6/76	Изделие закладное МН1-24	2	
11		15	902-1-59-кжи-МН1	То же МН1	1	
		16	3.400-6/76	" МН1-8	1,57 (2,07)	п. м.
		17	То же	" МН1-31	1	
				остальное - см. ПС82.20-1(2)-2СБ		

Т.П. 902-1-59-кжи-ПС82.20-1(2)-2-07

Панель стеновая ПС82.20-1(2)-2-07

Стадия	Масса	Масшт
Р	—	1:50

Лист | Листов 1

Госстрой СССР Союзводоканалпроект Харьковский Водоканалпроект

Привязан

Инв №

Нач. отд.	Шейко	
Норм. кон.	Иванов	
Рук. гр.	Кунцевич	
Ст. инж.	Шмандий	
Инженер	Мирошников	

Типовой проект 902-1-59 Альбом IX

Взам. инв №

Подп. и дата

Инв № подл.

ПГ 73.20-1(2)-01

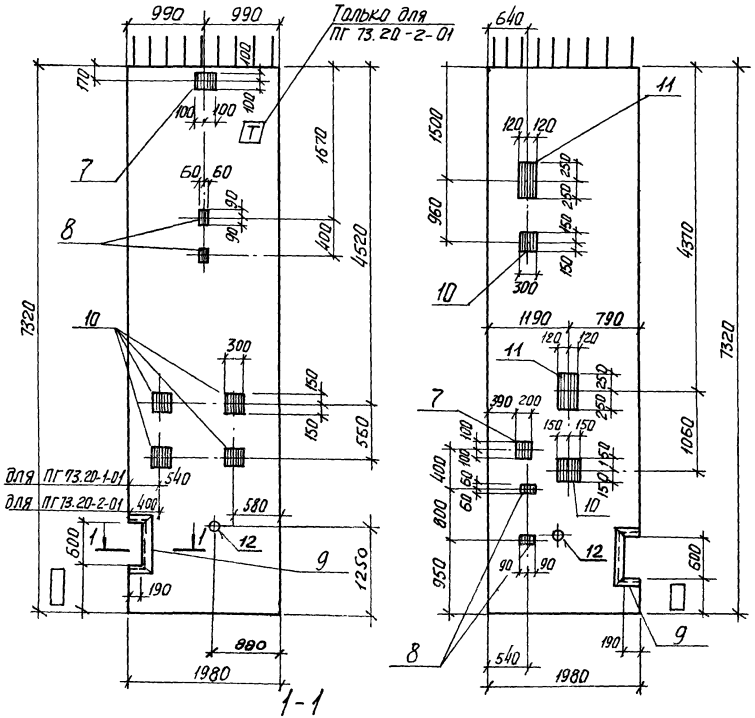

1-1

ПГ 73.20-1-01

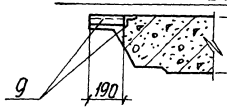

ПГ 73.20-2-01

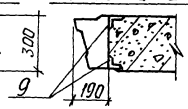

Формат	Зона	Поз	Обозначение	Наименование	Кол.	Примечание
				ПГ 73.20-1(2)-01		
				Сборочные единицы		
11			902-1-59-КЖИ-ПГ73.20-1	Панель-перегородка ПГ 73.20-1	1	
11			– ПГ 73.20-2	То же ПГ 73.20-2	1	
		7	3.400-6/76	Изделие закладное МИ1-24	2	
		8	То же	То же МИ1-18	4	
		9	»	» МИ 4-17	23 (145)	п.м.
11		10	902-1-59-КЖИ-МН1	» МН1	6	
		11	3.400-6/76	» МИ 2-5	2	
		12	3.901-5	Сальник Ду 50 ℓ=300	1	
				Остальное – см. ПГ 73.20-1(2) СБ		

Для ориентации при монтаже на панели ПГ 73.20-2-01 Нанести знак Т несмываемой краской.

Привязан

Инв. №

Нач. отд.	Шейко	
Н. контр.	Иванов	
Рук. гр.	Кунцевич	
Ст. инж.	Шмандий	
Инж.	Мирошников	

ТП 902-1-59 -КЖИ-ПГ73.20-1(2)-01

Панель-перегородка ПГ 73.20-1(2)-01

Стадия	Масса	Масштаб
Р	–	1:50
Лист	Листов 1	

Госстрой СССР Союзводоканалпроект Харьковский Водоканалпроект

Альбом IX

Типовой проект 902-1-59

ПГ 73.20-1(2)-02

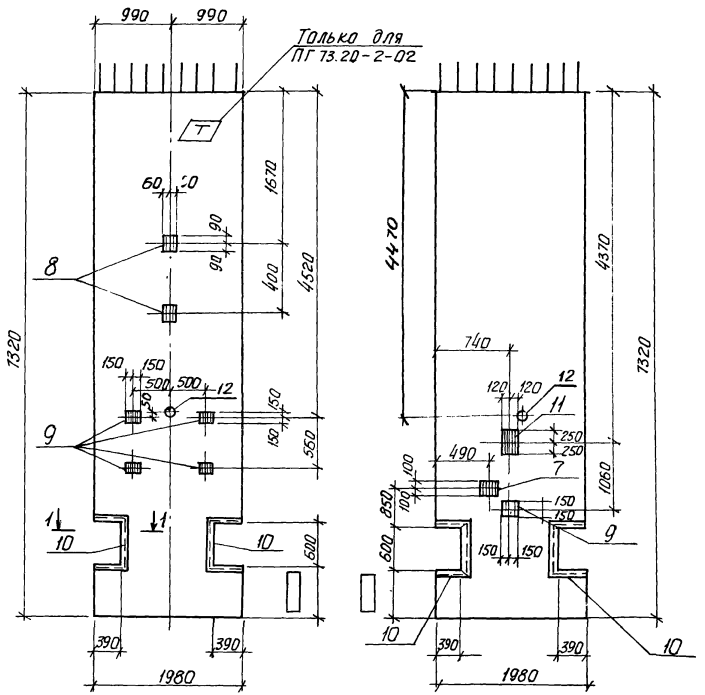

1 - 1

ПГ 73.20-1-02 ПГ 73.20-2-02

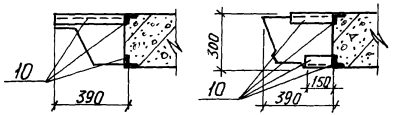

Формат	Зона	Поз	Обозначение	Наименование	Кол.	Примечание
				ПГ 73.20-1(2)-02		
				Сборочные единицы		
11			902-1-59 -КЖИ-ПГ 73.20-1	Панель-перегородка ПГ 73.20-1	1	
11			-ПГ 73.20-2	Тоже ПГ 73.20-2	1	
		7	3.400-6/76	Изделие закладное МИ1-24	1	
		8	То же	Тоже МИ1-18	2	
11		9	902-1-59 -КЖИ-Мн1	» Мн1	5	
		10	3.400-6/76	» МИ4-17	3.56 (3.92)	п.м
		11	То же	» МИ2-5	1	
		12	3.901-5	Сальник Ду 50 l=300	1	
				Остальное - см		
				ПГ 73.20-1(г) СБ		

Для ориентации при монтаже на панели ПГ 73.20-2-02 нанести знак Т несмываемой краской

Привязан

Инв. №

Нач. отд.	Шейко		
Н. контр.	Иванов		
Рук. гр.	Куниевич		
Ст. инж.	Штандий		
Инж.	Мурашникова		

ТП 902-1-59 -КЖИ-ПГ 73.20-1(2)-02

Панель-перегородка ПГ 73.20-1(2)-02

Стадия	Масса	Масштаб
Р		1:50

Лист | Листов 1

Госстрой СССР Союзводоканалпроект Харьковский Водоканалпроект

Инв. № подл. | Подпись и дата | Взам. инв. №

17207-09 27

Альбом IX

Типовой проект 902-1-59

ПГ 73.20-1(2)-03

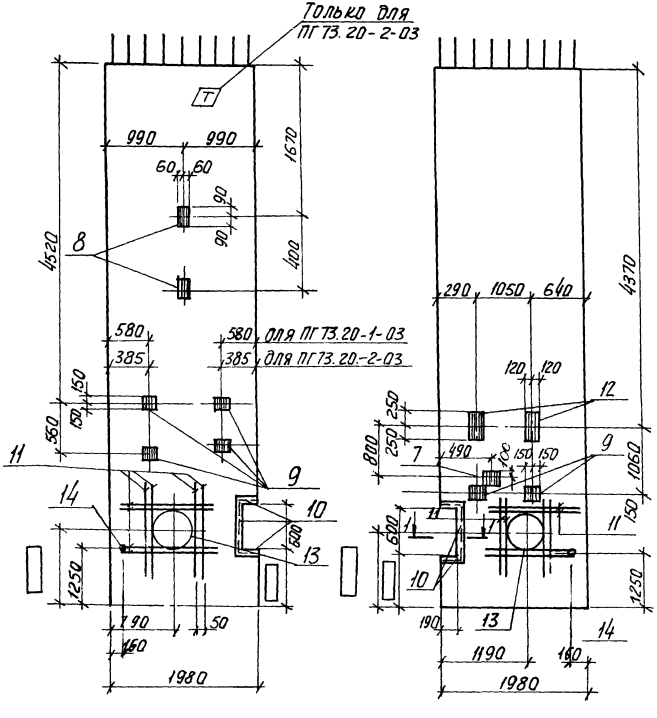

Формат	Зона	Поз.	Обозначение	Наименование	Кол.	Примечание
				ПГ 73.20-1(2)-03		
				Сборочные единицы и детали		
11			902-1-59 -КЖИ-ПГ-73.20-1	Панель перегородка ПГ 73.20-1	1	
11			-ПГ 73.20-2	То же ПГ 73.20-2	1	
		7	3.400-6/76	Изделие закладное МИ1-24	1	
		8	То же	То же МИ1-18	2	
11		9	902-1-59 -КЖИ-Мн 1	" Мн 1	6	
		10	3.400-6/76	" МИ4-17	2	п.м.
Б.ч.		11		ф16 AIII ГОСТ 5.1459-72* ℓ=1900	16	40.4
		12	3.400-6/76	Изделие закладное МИ2-5	2	
		13	3.901-5	Сальник Ду 200, 250 ℓ=300	1	
		14	То же	То же Ду 50 ℓ=300	1	
				Остальное - см		
				ПГ 73.20-1(2) СБ		

1. Для ориентации при монтаже на панели ПГ 73.20-2-03 нанести знак Т несмываемой краской.
2. Сечение 1-1 см. 902-1-59 -КЖИ-ПГ 73.20-1(2)-01

Привязан

Инв. №

Нач.отд.	Шейко	
Н.контр.	Иванов	
Рук.гр.	Кунцевич	
Ст.инж.	Шмандий	
Инж.	Мурашникова	

ТП 902-1-59 -КЖИ-ПГ-73.20-1(2)-03

Панель-перегородка ПГ 73.20-1(2)-03

Стадия	Масса	Масштаб
Р		1:50
Лист	Листов 1	

Госстрой СССР Союзводоканалпроект Харьковский Водоканалпроект

Альбом 17

Типовой проект 902-1-59

Формат	Зона	Поз.	Обозначение	Наименование	Кол.	Примечание
				Документация		
11			902-1-59 - КЖИ - ТТ1	Технические требования ТТ1		
11			- ТТ2	Технические требования ТТ2		
12			- ВС	Выборка стали		
12			- У	Узлы 1÷6		
12			- ПГ73.14-1-01СБ	Сборочный чертеж		
				Сборочные единицы		
11		1	902-1-59-КЖИ-Кр14, Кр15	Каркас плоский Кр15	6	
11		2	- С11, С12	Сетка арматурная С11	1	
11		3	С13, С14	То же С13	1	
11		4	С19	" С19	2	
11		5	- Мн2	Изделие закладное Мн2	1	
11		6	- Мн4	То же Мн4	2	
БЧ		7	3.400-6/76	" МИ1-18	20	
11		8	902-1-59-КЖИ-Мн1	" Мн1	3	
БЧ		9	3.400-6/76	" МИ2-5	1	
БЧ		10	3.901-5	Сальник Ду50 L=300	1	
				Материалы		
				Бетон марки М300	2,75	м3

Инв. № подл. | Подпись и дата | Взам. инв. №

Привязан

Инв. №

Нач. отд.	Шевко	
Н. контр.	Иванов	
Рук. гр.	Кунцевич	
Ст. инж.	Шмандий	
Инженер	Хрошикова	

Т.П. 902-1-59-КЖИ-ПГ73.14-1-01

Панель-перегородка ПГ73.14-1-01

Стадия	Лист	Листов
Р		1

Госстрой СССР Союзводоканалниипроект Харьковский водоканалпроект

Альбом 17

Типовой проект 902-1-59

Формат	Зона	Поз.	Обозначение	Наименование	Кол.	Примечание
				Документация		
11			902-1-59 - КЖИ - ТТ1	Технические требования ТТ1		
11			- ТТ2	Технические требования ТТ2		
12			- ВС	Выборка стали		
12			- У	Узлы 1÷6		
12			- ПГ73.14-2-01СБ	Сборочный чертеж		
				Сборочные единицы		
11		1	902-1-59 - КЖИ-Кр14, Кр15	Каркас плоский Кр15	6	
11		2	- С11, С12	Сетка арматурная С12	1	
11		3	- С17, С18	То же С17	1	
11		4	- С19	" С19	2	
11		5	- Мн2	Изделие закладное Мн2	1	
11		6	- Мн4	То же Мн4	2	
БЧ		7	3.400-6/76	" МИ1-18	20	
11		8	902-1-59-КЖИ-Мн1	" Мн1	3	
БЧ		9	3.400-6/76	" МИ2-5	1	
				Материалы		
				Бетон марки М300	2,91	м3

Инв. № подл. | Подпись и дата | Взам. инв. №

Привязан

Инв. №

Нач. отд.	Шевко	
Н. контр.	Иванов	
Рук. гр.	Кунцевич	
Ст. инж.	Шмандий	
Инженер	Хрошикова	

Т.П. 902-1-59-КЖИ-ПГ73.14-2-01

Панель-перегородка ПГ73.14-2-01

Стадия	Лист	Листов
Р	2	1

Госстрой СССР Союзводоканалниипроект Харьковский водоканалпроект

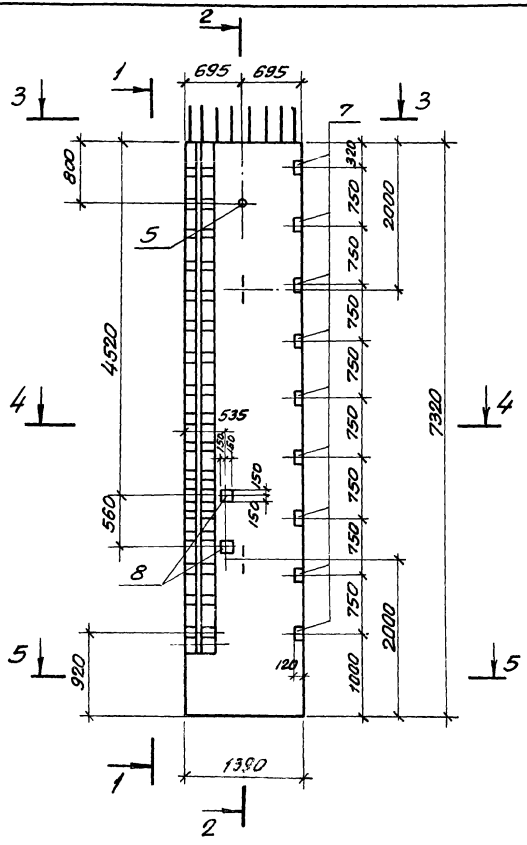

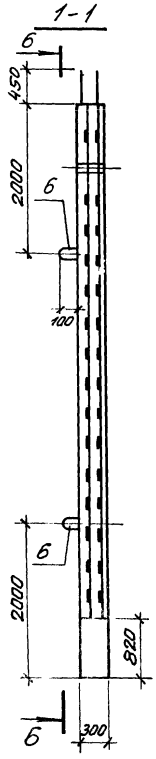

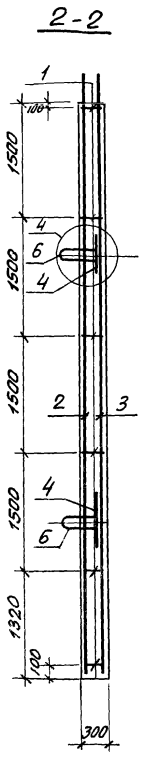

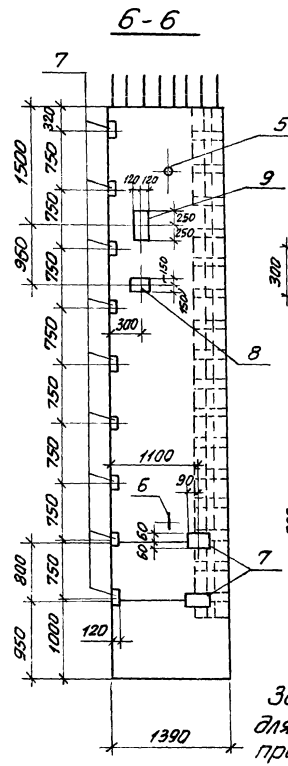

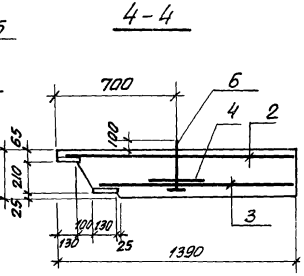

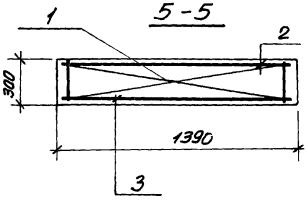

Защитный слой бетона для рабочей арматуры принят 30 мм.

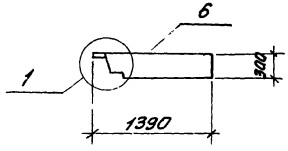

Привязан			ТП 902-1-59-КЖИ-ПГ 73.14-1-01СБ	
			Панель-перегородка ПГ 73.14-1-01 Сборочный чертеж	Стадия: Р; Масса: 6,875т; Масштаб: 1:50, 1:25
				Лист; Листов 1
Инв. №	Нач.отд. Шейко			Госстрой СССР Союзводоканалпроект Харьковский водоканалпроект
	Н.контр. Иванов			
	Рук. гр. Кунцевич			
	Ст. инж. Шманай			
	Инжен. Мирошникова			

Типовой проект 902-1-59 Альбом IX

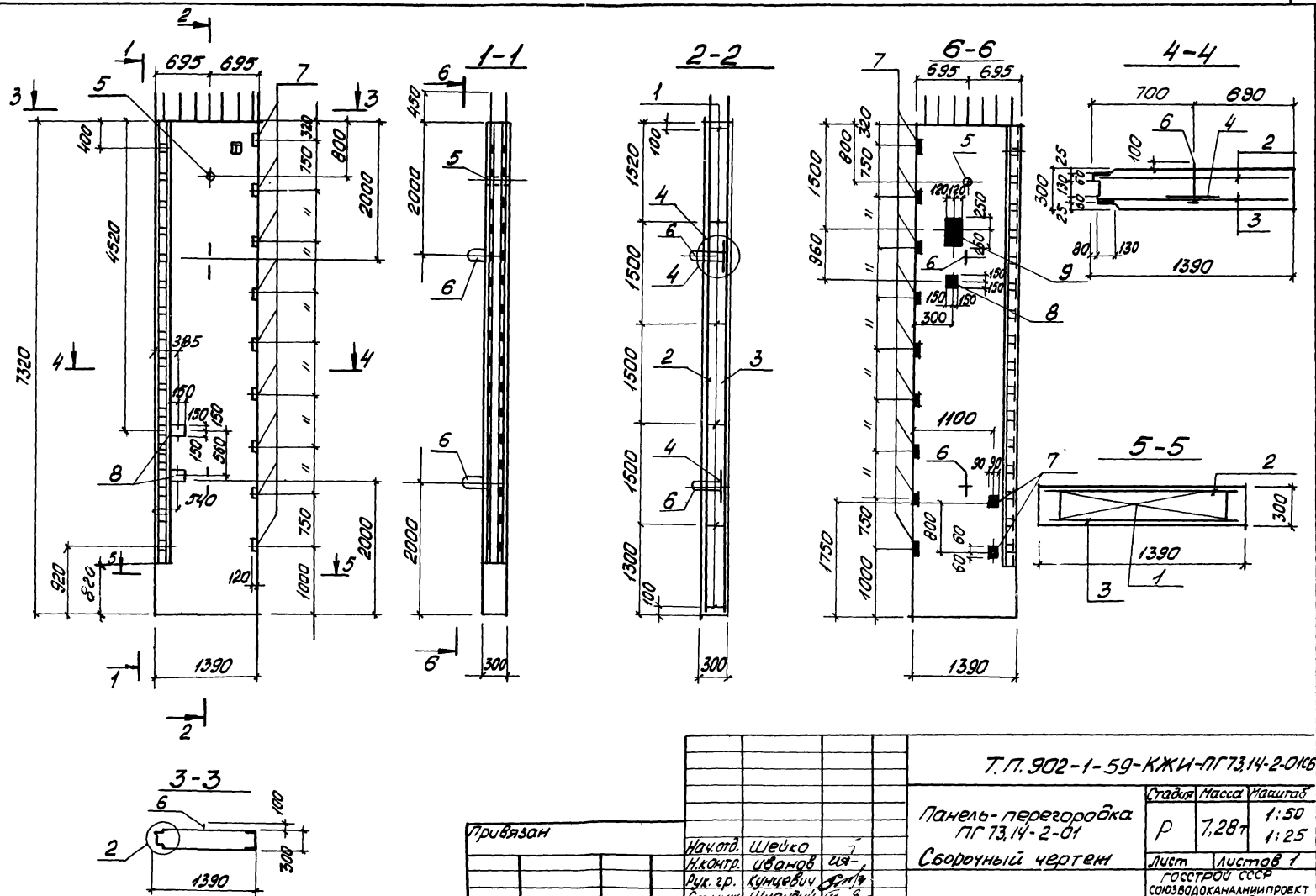

Привязан

Инв. №

Нач.отд.	Шейко	
Н.контр.	Иванов	
Рук. гр.	Кунцевич	
Ст.инж.	Шнайдий	
Инженер	Пирошникова	

Т.П.902-1-59-КЖИ-ПГ73.14-2-01бб

Панель-перегородка ПГ 73.14-2-01

Сборочный чертеж

Стадия	Масса	Масштаб
Р	7.28т	1:50 1:25
Лист	Листов 1	

Госстрой СССР Союзводоканалниипроект Харьковский водоканалпроект

Инв.№подл. | Подпись и дата | Взам.инв.№

Типовой проект 902-1-59 Альбом IX

Формат	Зона	Поз.	Обозначение	Наименование	Кол.	Примечание
				Документация		
А1			902-1-59 -КЖН-ТТ1	Технические требования ТТ1		
А1			-ТТ2	Технические требования ТТ2		
А2			-ВС	Выборка стали		
А2			-Ч	Узлы 1÷6		
А2			-ПГ 73.14-1-02 СБ	Сборочный чертеж		
				Сборочные единицы		
А1		1	902-1-59 -КЖН-Кр14, Кр15	Каркас плоский Кр15	6	
А1		2	-С11, С12	Сетка арматурная С11	1	
А1		3	-С13, С14	То же С14	1	
А1		4	-С19	" С19	2	
А1		5	-Мн2	Изделие закладное Мн2	1	
А1		6	-Мн4	То же Мн4	2	
		7	3.400-6/76	" МЦ1-18	19	
А1		8	902-1-59 -КЖН-Мн1	" Мн1	4	
		9	3.400-6/76	" МН1-24	1	
		10	То же	" МН2-5	1	
		11	"	" МН4-17	142	п.м
		12	3.901-5	Сальник Ду50 е=300	1	
				Материалы		
				Бетон марки М300	2.75	м³

Привязан

Инв. № подл. | Подпись и дата | Взам. инв. №

Т.П. 902-1-59 -КЖН-ПГ 73.14-1-02

Нач. отд.	Шейко		
Н. контр.	Иванов		
Рук. гр.	Кунцевич		
Ст. инж.	Шмандий		
Инжен.	Мирошникова		

Панель-перегородка ПГ 73.14-1-02

Стадия	Лист	Листов
Р		

Госстрой СССР Союзводоканалниипроект Харьковский Водоканалпроект

К альбом IX

Типовой проект 902-1-59

Формат	Зона	Поз.	Обозначение	Наименование	Кол.	Примечание
				Документация		
А1			902-1-59 -КЖН-ТТ1	Технические требования ТТ1		
А1			ТТ2	Технические требования ТТ2		
А2			-ВС	Выборка стали		
А2			-Ч	Узлы 1÷6		
А2			-ПГ 73.14-2-02 СБ	Сборочный чертеж		
				Сборочные единицы		
А1		1	902-1-59 -КЖН-Кр14, 15	Каркас плоский Кр15	6	
А1		2	-С11, С12	Сетка арматурная С11	1	
А1		3	-С17, С18	То же С18	1	
А1		4	-С19	" С19	2	
А1		5	-Мн2	Изделие закладное Мн2	1	
А1		6	-Мн4	То же Мн4	2	
Б4		7	3.400-6/76	" Мн1-18	19	
А1		8	902-1-59-КЖН-Мн1	" Мн1	4	
Б4		9	3.400-6/76	" МН1-24	1	
Б4		10	То же	" МН2-5	1	
Б4		11	"	" Мн4-17	142	п.м
Б4		12	3.901-5	Сальник Ду50 е=300	1	
Б4				**Материалы**		
				Бетон марки М300	2.91	м³

Привязан

Инв. № подл. | Подпись и дата | Взам. инв. №

Т.П. 902-1-59-КЖН-ПГ 73.14-2-02

Нач. отд.	Шейко		
Н. контр.	Иванов		
Рук. гр.	Кунцевич		
Ст. инж.	Шмандий		
Инжен.	Мирошникова		

Панель-перегородка ПГ 73.14-2-02

Стадия	Лист	Листов
Р		

Госстрой СССР Союзводоканалниипроект Харьковский Водоканалпроект

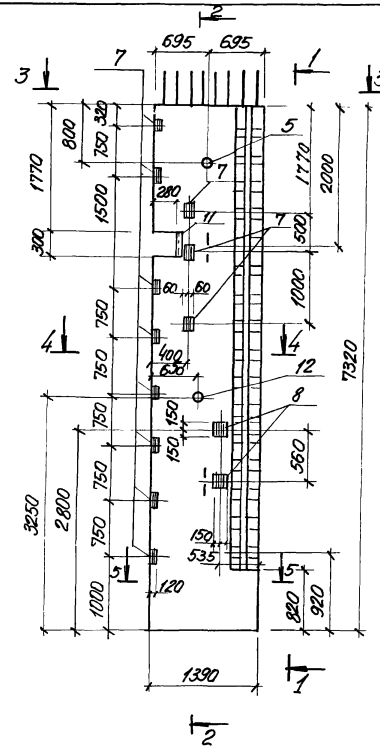

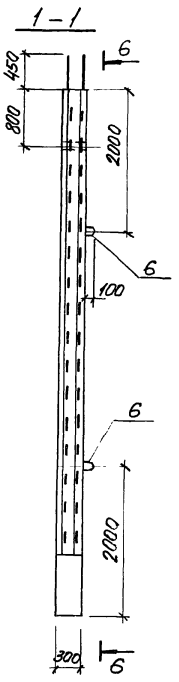

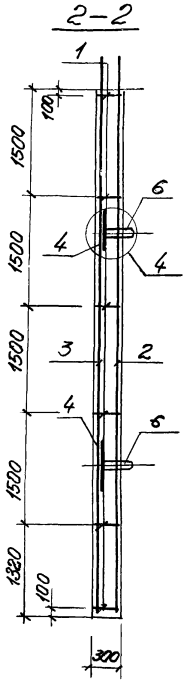

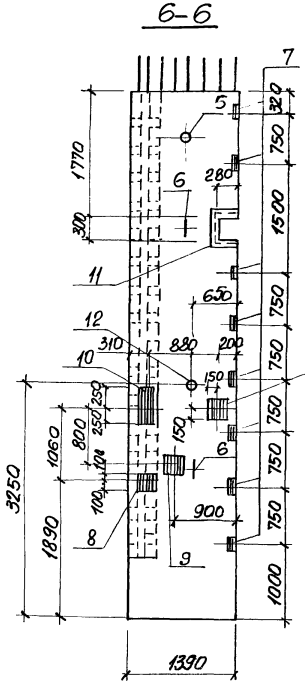

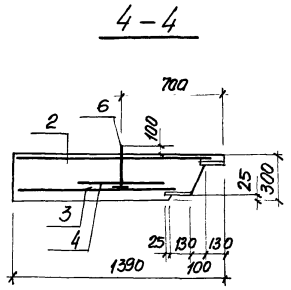

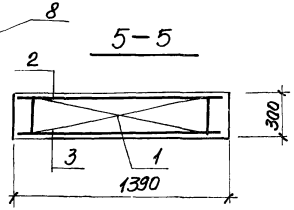

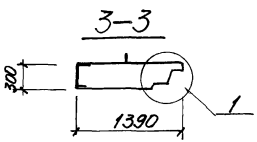

Типовой проект 902-1-59 Альбом IX

Инв.№ подл. | Подпись и дата | Взам.инв.№

Привязан

Инв.№

Нач.отд	Шейко	
Н.контр	Иванов	
Рук.гр-п	Кунцевич	
Ст.инж	Шмандий	
Инженер	Мирошникова	

Т.П.902-1-59 - КЖИ-ПГ 73.14-1-02СБ

Панель-перегородка ПГ 73.14-1-02. Сборочный чертеж

Стадия	Масса	Масштаб
Р	6.975	1:50 1:25
Лист	Листов 1	

Госстрой СССР Союзводоканалпроект Харьковский Водоканалпроект

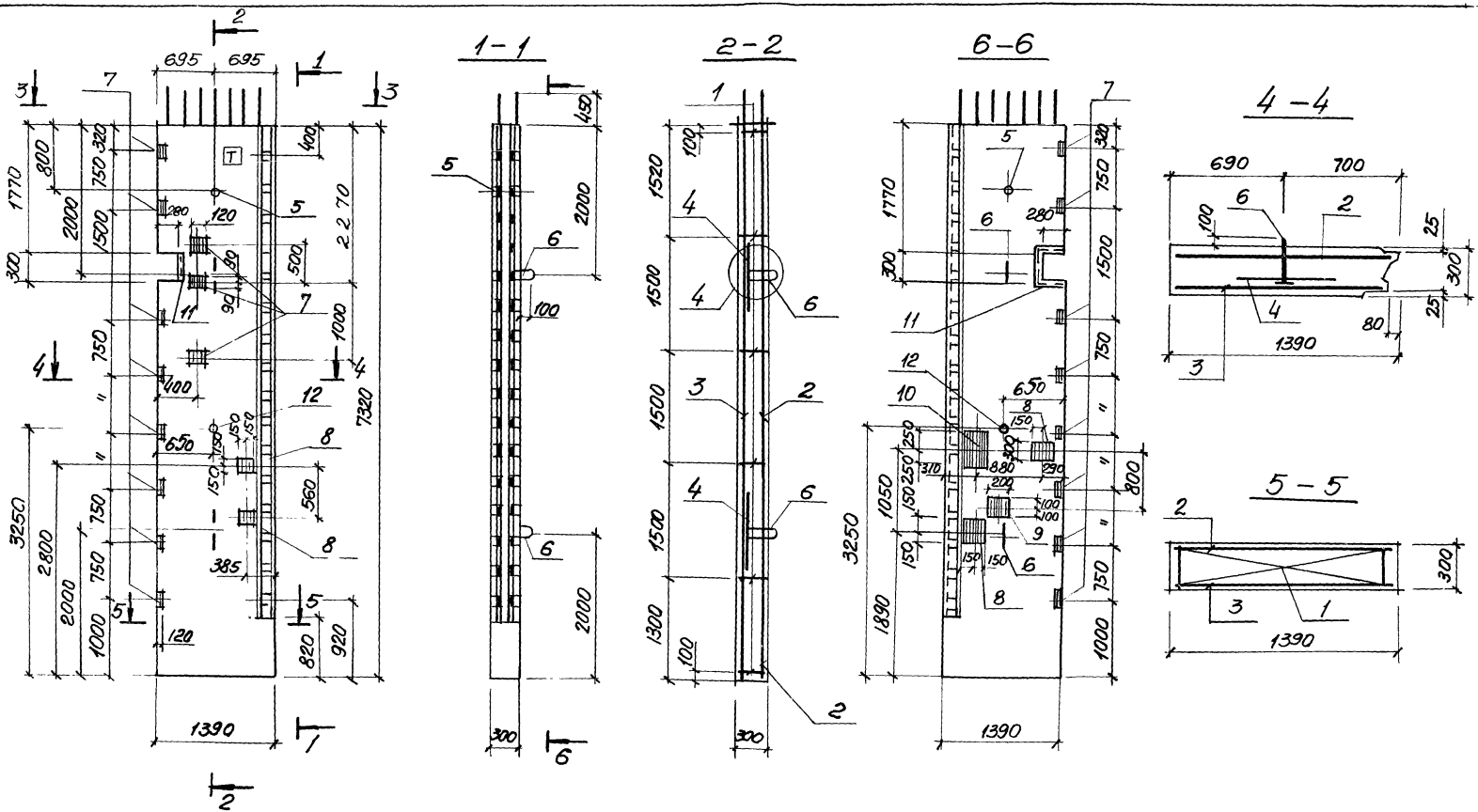

Привязан			
Инв.№	Нач.отд.	Шейко	
	Н.контр	Иванов	
	Рук.арх	Кунцевич	
	Ст.инж	Штандий	
	Инженер	Мирошникова	

Т.П.902-1-59 -КЖИ-ПГ 73.14-2.02СБ

Панель-перегородка ПГ 73.14-2-02. Сборочный чертеж

Стадия	Масса	Масштаб
Р	7.0т	1:50 1:25
Лист	Листов 1	

Госстрой СССР Союзводоканалниипроект Харьковский Водоканалпроект

17207-08

Альбом IX

Типовой проект 902-1-59

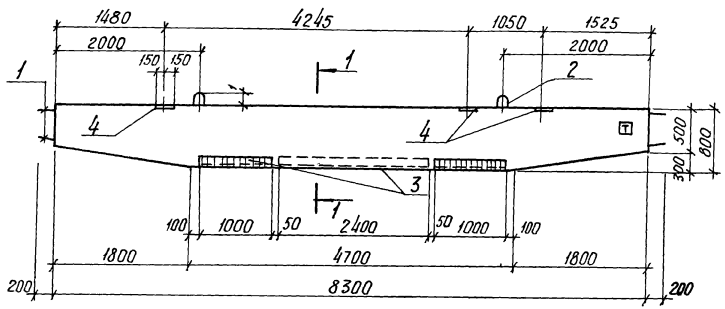

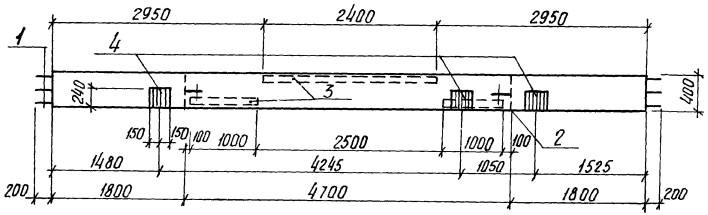

1-1

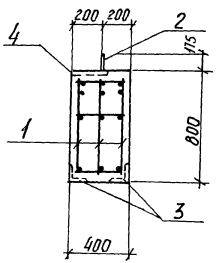

Расчетная схема Б1

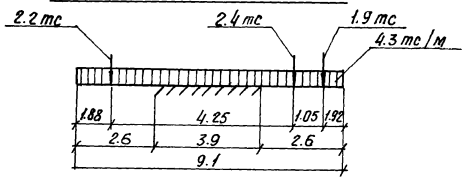

Формат	Зона	Поз.	Обозначение	Наименование	Кол.	Примечание
				Документация		
11			902-1-59 - КЖИ-ТТ1	Технические требования ТТ1		
				Сборочные единицы		
11		1	902-1-59 - КЖИ-КП2, КП3	Каркас пространственный КП2	1	
11		2	То же - Мн9, Мн10	Изделие закладное Мн10	2	
		3	3.400-6/76	То же МИЧ-21	4.4	п.м
		4	То же	» МИ1-30	3	
				Материалы		
				Бетон марки М-300	2.44	м³

Выборка стали на один элемент, кг

Марка элемента	Арматурные изделия						Закладные изделия			Всего
	Арматурная сталь					Итого	Профильная сталь		Итого	
	ГОСТ 5781-75 Класс А1	Итого	ГОСТ 5.1459-72* Класс А III					Арм. сталь ГОСТ 5781-75 Класс А I		
	ф мм		ф мм					ф мм		
	6		10	14	20			20		
Б1	76.8	76.8	15.3	31.8	114.3	161.4	238.2	9.5	9.5	247.7

1. Защитный слой бетона для рабочей арматуры принят 30 мм.
2. С внутренней стороны балки проставить знак Т несмываемой краской

Привязан

Инв. № подл. | Подпись и дата | Взам. инв. №

Нач. отд.	Шейко	
Н. контр.	Иванов	
Рук. гр.	Кунцевич	
Ст. инж.	Шмандий	
Инженер	Даценко	

ТП 902-1-59 -КЖИ-Б1

Балка Б1 (для t = -20°С, -30°С)

Стадия	Масса	Масштаб
Р	6.1т	1:50 1:25
Лист	Листов 1	

Госстрой СССР Союзводоканалпроект Харьковский Водоканалпроект

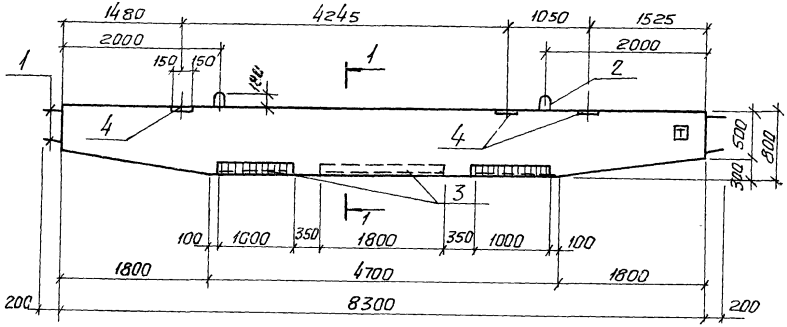

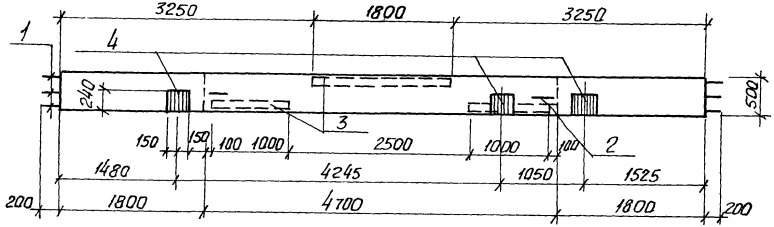

1-1

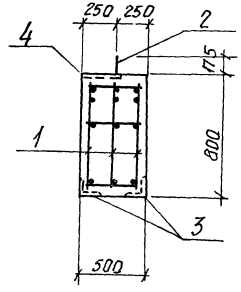

Расчетная схема Б1

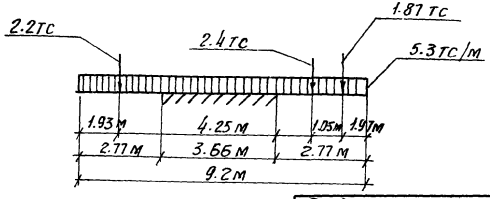

Формат	Зона	Поз.	Обозначение	Наименование	Кол.	Примечание
				Документация		
11			902-1-59 -КЖИ-ТТ1	Технические требования ТТ1		
				Сборочные единицы		
11	1		902-1-59 -КЖИ-КП2, КП3	Каркас пространственный КП3	1	
11	2		-Мн9, Мн10	Изделие закладное Мн10	2	
Б.ч.	3		3.400-6/76	То же МИ4-21	3.8	п.м.
Б.ч.	4		То же	" МИ1-30	3	
				Материалы		
				Бетон марки М-300	3.05	м³

Выборка стали на один элемент, кг

Марка эл-та	Арматурные изделия							Закладные изделия						Итого	Всего
	Арматурная сталь							Профильная сталь			Арм. сталь ГОСТ 5781-75				
	ГОСТ 5781-75 Класс А-I		ГОСТ 5.1459-72* Класс А-III								Класс А-I				
	ф мм		ф мм								ф мм				
	8	Итого	10	14	22	Итого	Итого				20				
Б1	78.6	78.6	15.3	31.8	138.0	185.1	263.7				9.5			9.5	273.2

1. Защитный слой бетона для рабочей арматуры принят 30 мм
2. С внутренней стороны балки проставить знак Т несмываемой краской

Нач. отд.	Шейко	
Н. контр.	Иванов	
Рук. гр.	Кунцевич	
Ст. инж.	Шмандий	
Инж.	Доценко	

Привязан

Инв. №

ТП 902-1-59 -КЖИ-Б1

Балка Б1 (для t=-40°С)

Стадия	Масса	Масштаб
Р	7.63т	1:50 1:25
Лист	Листов 1	

Госстрой СССР Союзводоканалпроект Харьковский Водоканалпроект

Альбом IV

Типовой проект 902-1-59

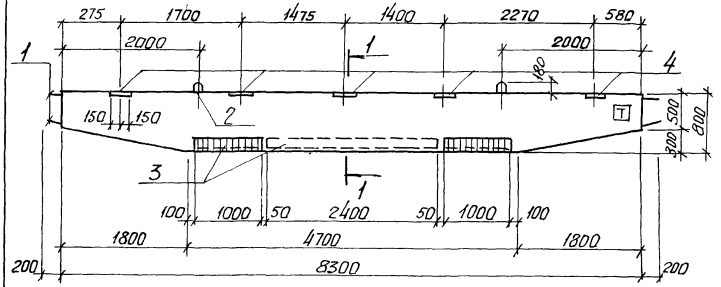

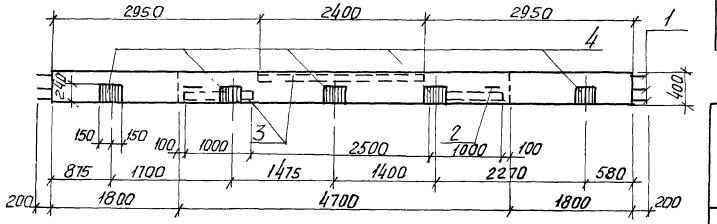

Формат	Зона	Поз.	Обозначение	Наименование	Кол.	Примечание
				Документация		
11			902-1-59 -КЖИ-ТТ1	Технические требования ТТ1		
				Сборочные единицы		
11	1		902-1-59 -КЖИ-КП2,КП3	каркас пространственный КП2	1	
11	2		-МН9, МН10	Изделие закладное МН10	2	
Б4	3		3.400-6/76	То же МИ4-21	4.4	л.м.
Б4	4		То же	" МИ1-30	5	
				Материалы		
				Бетон марки М-300	2.44	м³

Выборка стали на один элемент, кг

Марка эл-та	Арматурные изделия							Закладные изделия						Итого	Всего
	Арматурная сталь							Профильная сталь			Арм. сталь ГОСТ 5781-75				
	ГОСТ 5781-75			ГОСТ 5.1459-72*							Класс А-I				
	Класс А-II		Итого	Класс А-III			Итого				ф мм				
	ф мм			ф мм											
	8	20		10	14	20					20				
Б1-А	76.8	76.8		15.3	31.8	144.3	161.4	238.2			9.5			9.5	247.7

1. Защитный слой бетона для рабочей арматуры принят 30мм.
2. С внутренней стороны балки проставить знак Т несмываемой краской

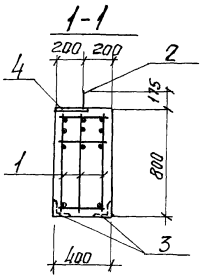

Расчетная схема Б1-А

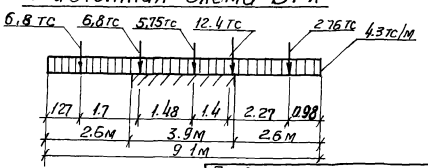

Привязан

Инв.№ подл. | Подпись и дата | Взам. инв.№

Нач. отд.	Шейко	
Н. контр.	Иванов	
Рук. гр.	Кунцевич	
Ст. инж.	Шмандий	
Инж.	Доценко	

Инв.№

ТП 902-1-59 -КЖИ-Б1-А

Балка Б1-А (для t°-20°С,-30°С)

Стадия	Масса	Масштаб
Р	6.1т	1:50 1:25

Лист | Листов 1

Госстрой СССР Союзводоканалниипроект Харьковский Водоканалпроект

17207-

Альбом IX

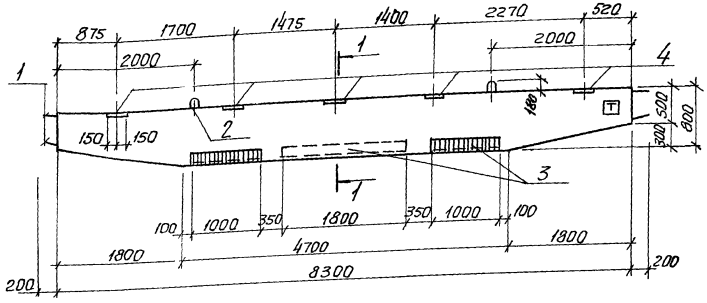

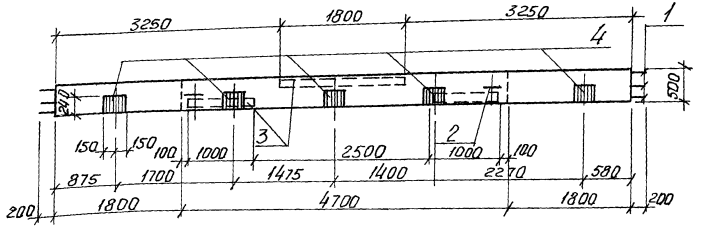

Формат	Зона	Поз.	Обозначение	Наименование	Кол.	Примечание
				Документация		
11			902-1-59 -КЖИ-ТТ1	Технические требования ТТ1		
				Сборочные единицы		
11		1	902-1-59 -КЖИ-КП2, КП3	Каркас пространственный КП3	1	
11		2	То же -Мн-9, Мн 10	Изделие закладное Мн 10	2	
Б.Ч.		3	3.400-6/76	То же МИ4-21	3.8	п.м.
Б.Ч.		4	То же	" МИ1-30	3	
				Материалы		
				Бетон марки М-300	3.05	м³

Выборка стали на один элемент, кг

Марка эл-та	Арматурные изделия							Закладные изделия							Всего
	Арматурная сталь							Профильная сталь			Арм. сталь ГОСТ 5781-75			Итого	
	ГОСТ 5781-75		ГОСТ 5.1459-72*				Итого				Класс А I				
	Класс А I		Класс А-III								ф мм				
	ф мм	Итого	ф мм			Итого					20				
	8	20	10	14	22	20									
Б1-А	78.6	78.6	15.3	31.8	138.0	185.1	263.7				9.5			9.5	273.2

1. Защитный слой бетона для рабочей арматуры принят 30 мм.
2. С внутренней стороны балки проставить знак Т незмываемой краской.

1-1

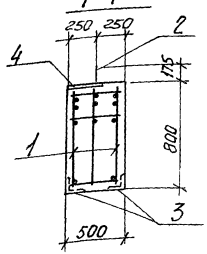

Расчетная схема Б1-А

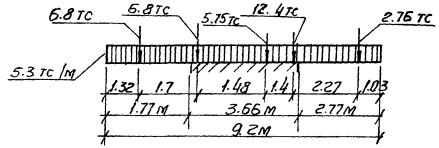

Нач. отд.	Шейко		
Н. контр.	Иванов		
Рук. гр.	Кунцевич		
Ст. инж.	Шмандий		
Инженер	Доценко		

Привязан

Инв. №

ТП 902-1-59 -КЖИ-Б1-А

Балка Б1-А (для t°- 40°С)

Стадия	Масса	Масштаб
Р	7.63 т	1:50 1:25

Лист | Листов 1

Госстрой СССР Союзводоканалпроект Харьковский Водоканалпроект

172.07-09

Альбом IV

Типовой проект 902-1-59

Б2, Б2-А

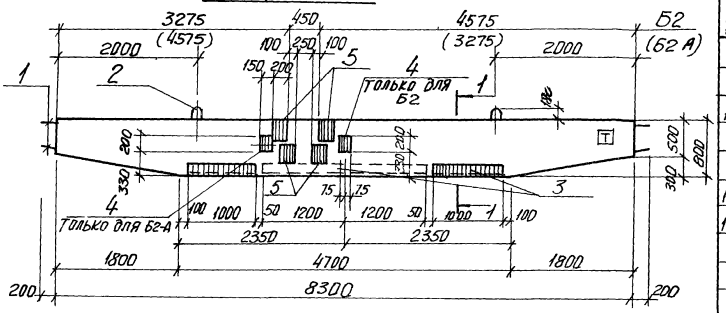

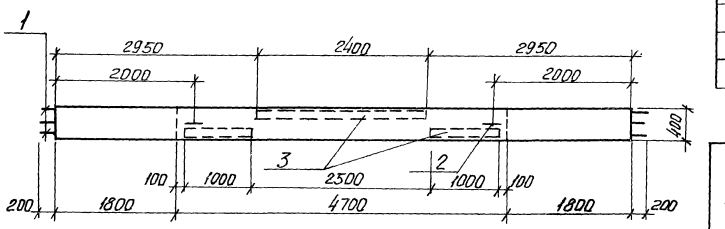

1-1

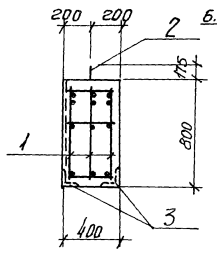

Расчетная схема Б2, Б2 А

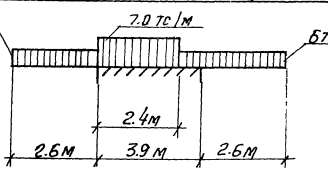

Формат	Зона	Поз	Обозначение	Наименование	Кол.	Примечание
				Документация		
11			902-1-59 -КЖИ-ТТ1	Технические требования ТТ1		
				Сборочные единицы		
11		1	902-1-59 -КЖИ-КП2, КП3	Каркас пространственный КП2	1	
11		2	-Мн 9, Мн 10	Изделие закладное Мн 10	2	
		3	3.400-6/76	То же МИЧ-21	4.4	п.м
		4	То же	" МИ1-20	1	
		5	"	" МИ1-29	4	
				Материалы		
				Бетон марки М-300	2.44	м3

Выборка стали на один элемент, кг

Марка эл-та	Арматурные изделия							Закладные изделия						Всего
	Арматурная сталь							Профильная сталь			Арм. сталь ГОСТ 5781-75 Класс А I		Итого	
	ГОСТ 5781-75 Класса А I		ГОСТ 5.1459-72* Класса А III				Итого							
	ф мм		ф мм								ф мм			
	8	Итого	10	14	20	Итого					20			
Б2, Б2 А	76.8	76.8	15.3	31.8	114.3	161.4	238.2				9.5		9.5	247.7

1. Защитный слой бетона для рабочей арматуры принят 30мм
2. С внутренней стороны балки нанести знак Т несмываемой краской

Привязан

Инв. №

Инв. № подл. | Подпись и дата | Взам. инв. №

Нач. отд.	Шейко	
Н. контр.	Иванов	
Рук. гр.	Кунчевич	
Ст. инж.	Благой	
Инженер	Доценко	

ТП 902-1-59 -КЖИ-Б2, Б2А

Балки Б2, Б2 А
(для t=-20°С; -30°С)

Стадия	Масса	Масштаб
Р	6.1т	1:50
		1:25

Лист | Листов 1

Госстрой СССР Союзводоканалпроект Харьковский Водоканалпроект

Б2, Б2А

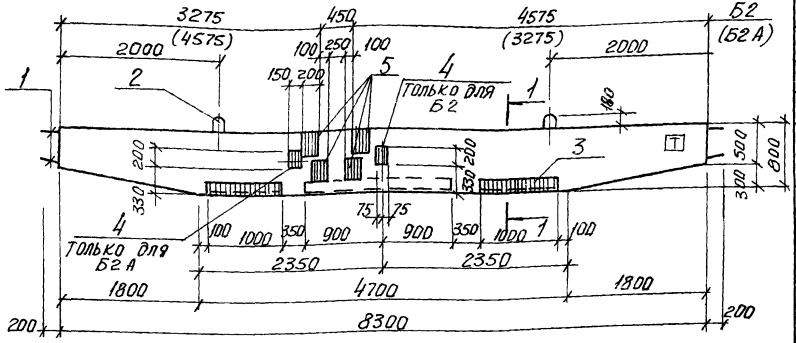

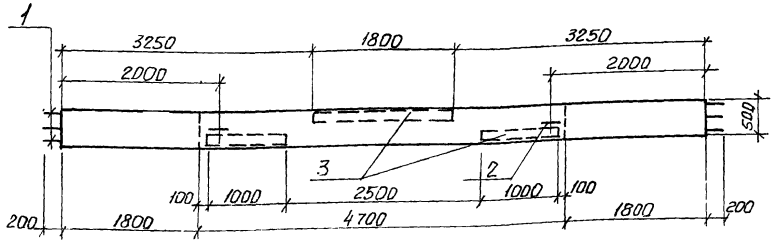

1-1

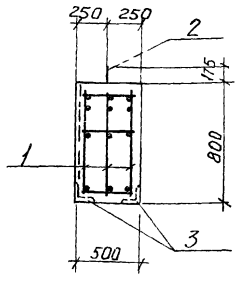

Расчетная схема Б2, Б2А

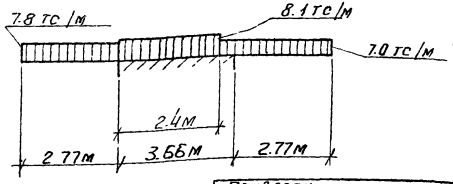

Формат	Зона	Поз.	Обозначение	Наименование	Кол.	Примечание
				Документация		
11			902-1-59 -КЖ-ТТ1	Технические требования ТТ1		
				Сборочные единицы		
11		1	902-1-59 -КЖИ-КП2, КП3	Каркас пространственный КП3	1	
11		2	Тоже — Мн9, Мн10	Изделие закладное Мн10	2	
6.4		3	3.400-6/76	То же МИ4-21	3.8	п.м.
6.4		4	Тоже	" МИ1-20	1	
6.4		5	"	" МИ1-29	4	
				Материалы		
				Бетон марки М-300	3.05	м3

Выборка стали на один элемент, кг

Марка эл-та	Арматурные изделия							Закладные изделия						Всего
	Арматурная сталь							Профильная сталь			Арм. сталь ГОСТ 5781-75			
	ГОСТ 5781-75		ГОСТ 5.1459-72*											
	Класс AI		Класс AIII				Итого				Класс AI		Итого	
	ф мм		ф мм								ф мм			
	8	20	10	14	22	20					20			
Б2, Б2А	78.6	78.6	15.3	31.8	138.0	185.1	263.7				9.5		9.5	273.2

1. Защитный слой бетона для рабочей арматуры принят 30мм
2. С внутренней стороны балки нанести знак Т несмываемой краской.

Привязан

Инв №

Нач.отд.	Шейко	
Н.контр.	Иванов	
Рук.гр.	Кунцевич	
Гл.инж.	Шмандий	
Инж.	Доценко	

ТП 902-1-59 -КЖ-Б2, Б2А

Балки Б2, Б2А (для t = -40°С)

Стадия	Масса	Масштаб
Р	763т	1:50 1:25

Лист | Листов 1

Госстрой СССР Союзводоканалниипроект Харьковский Водоканалпроект

Альбом IX

Типовой проект 902-1-59

Б3, Б4

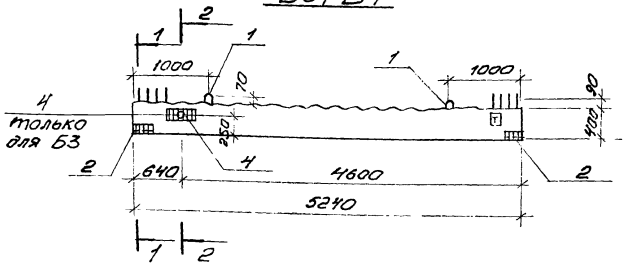

Схема армирования

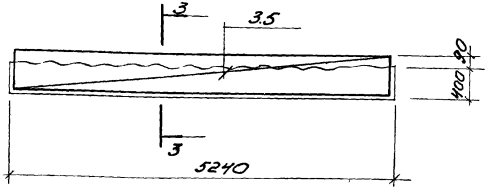

Формат	Зона	Поз.	Обозначение	Наименование	Кол.	Примечание
				Документация		
11			902-1-59-КЖИ-ТТ1	Технические требования ТТ1		
				Сборочные единицы		
11		1	902-1-59-КЖИ-Мн9, Мн10	Изделие закладное Мн9	2	
64		2	3.400-6/76	То же МИУ-12	2	
				Переменные данные для исполнения		
				Б3		
				Сборочные единицы		
11		3	902-1-59-КЖИ-КП4, КП5	Каркас пространственный КП4	1	
11		4	То же -Мн11	Изделие закладное Мн11	1	
				Б4		
				Сборочные единицы		
11		5	Т.П.902.1-59-КЖИ-КП4, КП5	Каркас пространственный КП5	1	
				Материал		
				Бетон марки М300	0.42	м³

Выборка стали на один элемент, кг

Марка эл-та	Арматурные изделия						Закладные изделия						Итого	Всего
	Арматурная сталь						Профильная сталь				Арм. сталь ГОСТ 5781-75			
	ГОСТ 5781-75 Класс А II		ГОСТ 5.1459-72* Класс А III								Класс А I			
	ф мм		ф мм			Итого					ф мм			
	8	20	10	18	22						10			
Б3	20.5	20.5	19.3	31.3		50.6					1.1		71.1	72.2
Б4	20.5	20.5	19.3		46.8	66.1					1.1		86.6	87.7

Расчетная схема Б3

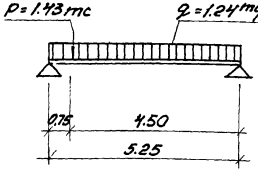

1-1 2-2 3-3

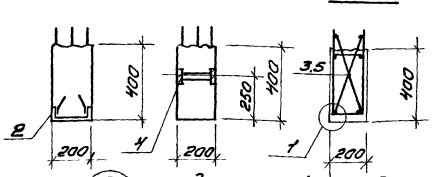

Расчетная схема Б4

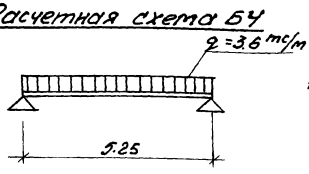

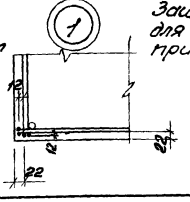

Защитный слой бетона для рабочей арматуры принят 30 мм

Привязан

Инв. №

Начал.	Шейко	
Н. контр.	Иванов	
Рук. гр.	Кунцевич	
Ст. инж.	Штандий	
Инженер	Мирошникова	

ТП 902-1-59-КЖИ-Б3, Б4

Балки Б3, Б4

Стадия	Масса	Масштаб
Р	1.05т	1:50 1:20

Лист | Листов

Госстрой СССР Союзводоканалниипроект Харьковский Водоканалпроект

17207-09 41 Формат А2

Инв. № подл. | Подп. и дата | Взам. инв. №

Альбом IX

Типовой проект 902-1-59

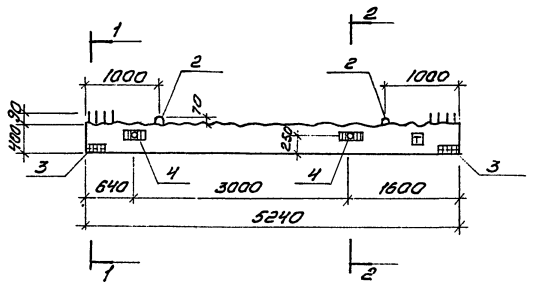

Схема армирования

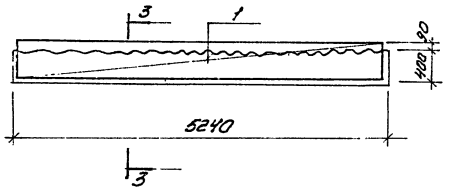

1-1

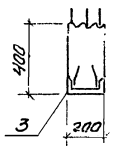

2-2

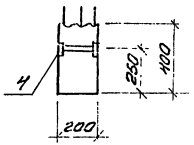

3-3

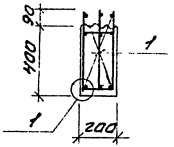

(1)

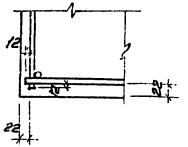

Расчетная схема

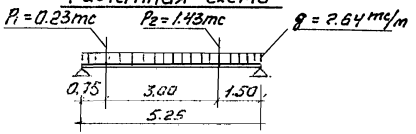

Формат	Зона	Поз.	Обозначение	Наименование	Кол.	Примечание
				Документация		
11			902-1-59 – КЖИ-ТТ1	Технические требования ТТ1		
				Сборочные единицы		
11		1	Т.П.902-1-59-КЖИ-КП4,КП5	Каркас пространственный КП4	1	
11		2	То же -Мн9, Мн10	Изделие закладное Мн9	2	
		3	3.400-6/76	То же МИ4-12	2	
11		4	902-1-59-КЖИ-Мн.М	" Мн11	2	
				Материал		
				Бетон марки М300	0.42	м³

Выборка стали на один элемент, кг

Марка эл-та	Арматурные изделия						Закладные изделия						Всего
	Арматурная сталь						Профильная сталь			Арм. сталь ГОСТ 5781-75		Итого	
	ГОСТ 5781-75	ГОСТ 5.1459-72*								Класс AI			
	Класс AI	Класс AIII				Итого				Ø мм			
	Ø мм	Ø мм								10			
	8	20	10	18									
Б5	20,5	20,5	19,3	31,3		50,6	71.1			1.1			72.2

Защитный слой бетона для рабочей арматуры принят 30 мм.

Привязан			
Инв. №			
Нач.отд.	Шейко		
Н.контр.	Иванов		
Рук.гр.	Кунцевич		
Стинж.	Шмакдий		
Инженер	Мирошникова		

Т.П. 902-1-59 -КЖИ-Б5

Балка Б5

Стадия	Масса	Масштаб
Р	1.05т	1:50 1:20
Лист	Листов 1	

Госстрой СССР Союзводоканалниипроект Харьковский Водоканалпроект

Инв. № подл. | Подпись и дата | Взам. инв. № | Инв. № дубл. | Подпись и дата

Формат А2

Альбом IX

Типовой проект 902-1-59

Б6, Б7

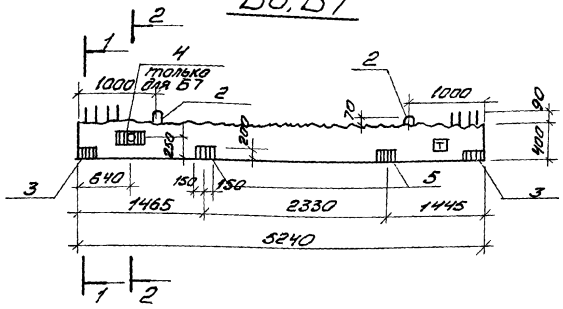

Схема армирования

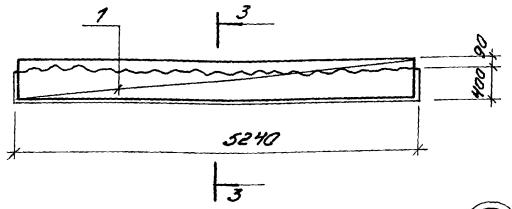

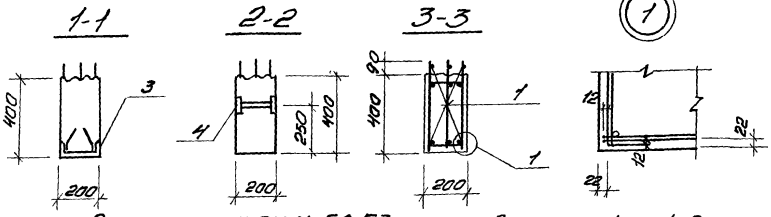

Расчетная схема Б6, Б7

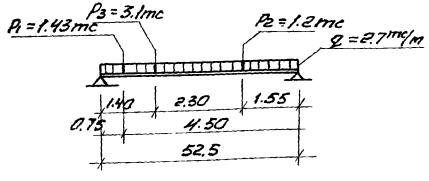

Защитный слой бетона до рабочей арматуры принят 30мм

Формат	Зона	Поз.	Обозначение	Наименование	Кол.	Примечание
				Документация		
11			902-1-59 -КЖИ-ТТ1	Технические требования ТТ1		
				Сборочные единицы		
11	1		902-1-59 - КЖИ-КП4, КП5	Каркас пространственный КП5	1	
11	2		-Мн9, Мн10	Изделие закладное Мн9	2	
	3		3.400-6/76	То же МИ4-12	2	
11	4		902-1-59 -КЖИ-Мн11	" Мн11	1	только для Б7
	5		3.400-6/76	" МИ1-29	2	
				Материал		
				Бетон марки М300	0.42	м³

Выборка стали на один элемент, кг

Марка эл-та	Арматурные изделия							Закладные изделия							Всего
	Арматурная сталь							Профильная сталь				Арм.сталь			
	ГОСТ 5781-75		ГОСТ 5.1459-72*				Итого					ГОСТ 5781-75		Итого	
	Класс А-I		Класс А-III									Класс А-I			
	фмм	Итого	фмм			Итого						фмм			
	8		10	22								10			
Б6, Б7	20.5	20.5	19.3	46.8		66.1	86.6					1.1			87.7

Привязан

Инв. № подл. | Подп. и дата | Взам. инв. №

Начал	Шейко	
Н.контр.	Иванов	
Рук.гр.	Кунцевич	
Гл.инж.	Шпандий	
Инженер	Мирошников	

Инв. №

Т.П. 902-1-59 -КЖИ-Б6, Б7

Балки Б6, Б7

Стадия	Масса	Масштаб
Р	1.05т	1:50 1:20

Лист | Листов 1

Госстрой СССР Союзводоканалпроект Харьковский Водоканалпроект

172.07-09 43

Формат А2

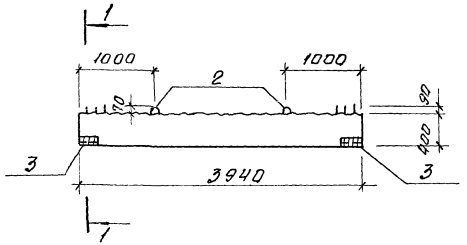

Схема армирования

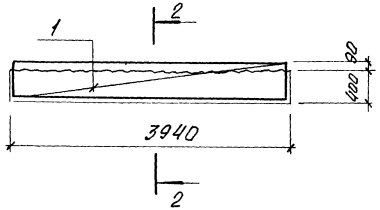

Формат	Зона	Поз.	Обозначение	Наименование	Кол.	Примечание
				Документация		
11			902-1-59 -КЖИ-ТТ1	Технические требования ТТ1		
				Сборочные единицы		
11		1	902-1-59-КЖИ-КП6	Каркас пространственный КП6	1	
11		2	-Мн9, Мн10	Изделие закладное Мн9	2	
		3	3.400-6/76	То же Мн4-12	2	
				Материал		
				Бетон марки М300	0,32	м³

Выборка стали на один элемент кг.

Марка эл-та	Арматурные изделия						Закладные изделия						Всего
	Арматурная сталь						Профильная сталь			Арм. сталь			
	ГОСТ 5781-75		ГОСТ 5.1459-72*							ГОСТ 6727-75			
	Класс AI		Класс A III			Итого				Класс AI		Итого	
	ф мм		ф мм							ф мм			
	8	Итого	10	20	Итого					10			
Б8	11,2	11,2	9,7	19,3	29,0	40,2				1,1		1,1	41,3

1 - 1

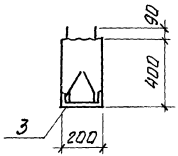

2 - 2

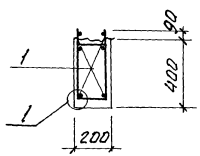

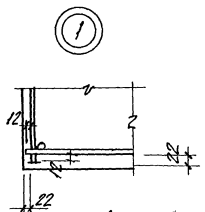

Защитный слой бетона до рабочей арматуры принят 30мм

Расчетная схема

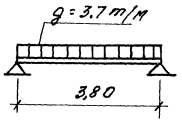

Привязан			
Инв. №	Нач. отд.	Шейко	
	Н. контр.	Иванов	
	Рук. гр.	Кунцевич	
	Гл. инж.	Шмандий	
	Инженер	Мирошников	

Т.П. 902-1-59 -КЖИ-68

Балка Б8

Стадия	Масса	Масшт
Р	0,80т	1:50 1:20
Лист	Листов 1	

Госстрой СССР Союзводоканалниипроект Харьковский Водоканалпроект

Типовой проект 902-1-59 Альбом IX

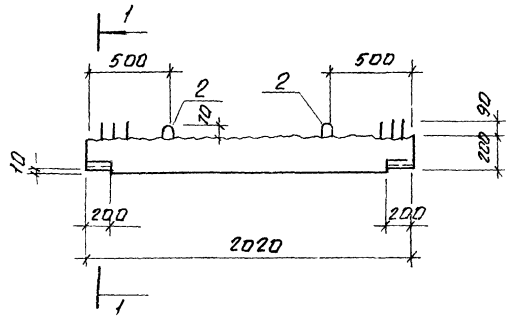

Схема армирования

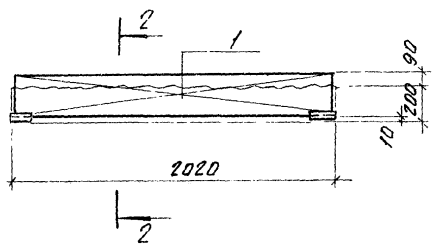

1 - 1

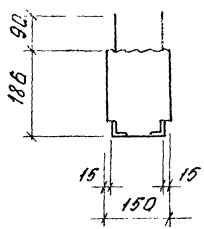

2 - 2

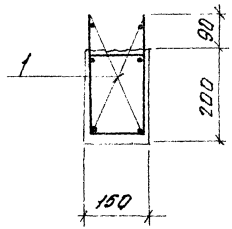

Расчетная схема

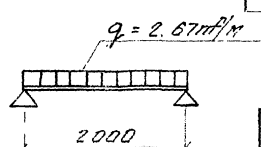

Формат	Зона	Поз.	Обозначение	Наименование	Кол.	Примечание
				Документация		
11			902-1-59-КЖИ-ТТ1	Технические требования ТТ1		
				Сборочные единицы		
11		1	902-1-59-КЖИ-КП7	Каркас пространственный КП7	1	18.02
11		2	-Мн9, Мн10	Изделие закладное Мн9	2	
				Материал		
				Бетон марки М300	0,05	м³

Выборка стали на один элемент. кг

Марка эл-та	Арматурные изделия							Закладные изделия							Итого	Всего
	Арматурная сталь							Профильная сталь			Арм. сталь ГОСТ 5781-75					
	ГОСТ 5781-75		ГОСТ 5.1459-72Х				Итого									
	Класс А I		Класс А III								Класс А I					
	ф мм	Итого	ф мм			Итого					ф мм					
	8	20	10	16		20		2.12			10					
Б9	3,9	3,9	4.94	6,32		11.3	15.2	4.2			1.1			5.3	20,5	

Защитный слой бетона для рабочей арматуры принят 20мм.

Нач. отд.	Шейко		
Н. контр.	Иванов		
Рук. гр.	Кунцевич		
Ст. инж.	Шмандий		
Инженер	Мурашникова		

Привязан

Инв. №

ТП 902-1-59 -КЖИ- Б9

Балка Б9

Стадия	Масса	Масс.
Р	0.15т	1:20 1:10
Лист	Листов 1	

Госстрой СССР
Союзводоканалпроект
Харьковский
Водоканалпроект

Инв. № подл. | Подпись и дата | Взам. инв. №

Формат	Зона	Поз	Обозначение	Наименование	Кол.	Примечание
				Документация		
11			902-1- -КЖИ-ТТ1	Технические требования ТТ1		
11			КЖИ-ТТ2	Технические требования ТТ2		
12			-ВС	Выборка стали		
11			-ОП1СБ	Сборочный чертеж		
				Сборочные единицы и детали		
11		1	902-1- -КЖИ-С20	Сетка арматурная С20	1	
11		2	-С21	То же С21	1	
Б.Ч		3		ф10А II ГОСТ 5781-75 е=870	3	0.54кг
				Материал		
				Бетон марки М300	0.25	м3

Типовой проект 902-1-59 Альбом IX

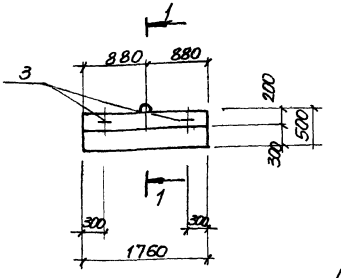

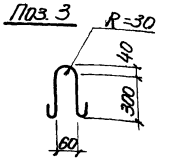

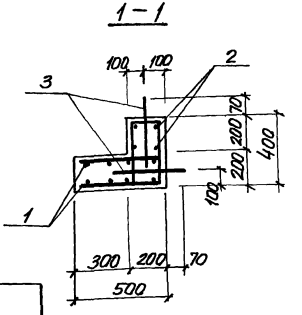

Защитный слой бетона для рабочей арматуры - 20мм

Т.П. 902-1-59-КЖИ-ОП1СБ

Опорный блок ОП1 Сборочный чертеж.

Стадия	Масса	Масшт.
Р	0.63т	

Лист 1 Листов 1

Госстрой СССР Союзводоканалниипроект Харьковский Водоканалпроект

Привязан

Инв. №

Нач.отд	Шейко	
Н.контр	Иванов	
Рук.груп	Кунцевич	
Ст.инж.	Благой	
Инженер	Мирошникова	

Т.П. 902-1-59-КЖИ-ОП1

Опорный блок ОП1

Стадия	Лист	Листов
Р		1

Госстрой СССР Союзводоканалниипроект Харьковский Водоканалпроект

Взам. инв. №

Подпись и дата

Инв. № подл.

Привязан

Инв. №

Нач.отд	Шейко	
Н.контр	Иванов	
Рук.груп	Кунцевич	
Ст.инж	Благой	
Инженер	Мирошникова	

Формат 12.

копировал: Пихарева

17207-09 46

Альбом IX

Типовой проект 902-1-59

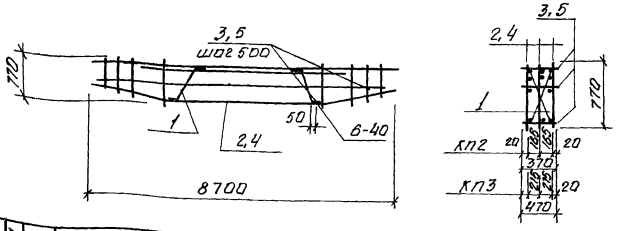

Формат	Зона	Поз.	Обозначение	Наименование	Кол.	Примечание
				Документация		
А1			902-1-59 -КЖСИ- ТТ2	Технические требования ТТ2		
				Детали		
Б4		1		ф8 AI ГОСТ 5781-75, ℓ=1250	4	0,5
				Переменные данные для исполнения КП2		238.2
				Сборочные единицы и детали		
А1		2	902-1-59 -КЖСИ-КР18, КР19	Каркас плоский КР18	3	
Б4		3		ф8 AI ГОСТ 5781-75, ℓ=570	46	0.146
				КП3		263,7
				Сборочные единицы и детали		
А1		4	902-1-59 -КЖСИ-КР18, КР19	Каркас плоский КР19	3	
Б4		5		ф8 AI ГОСТ 5781-75, ℓ = 470	46	0.186

Привязан

Инв. №

Т.п. 902-1-59-КЖСИ-КП2, КП3

Нач. гр.	Шейко		
Н. контр.	Иванов		
Рук. гр.	Кунцевич		
Гл. инж.	Плуменко		
Инженер	Мирошникова		

Каркасы пространственные КП2, КП3

Стадия	Масса	Масштаб
Р	см. табл.	
Лист	Листов 1	

Госстрой СССР Союзводоканалпроект Харьковский водоканалпроект

Альбом IX

Типовой проект 902-1-59

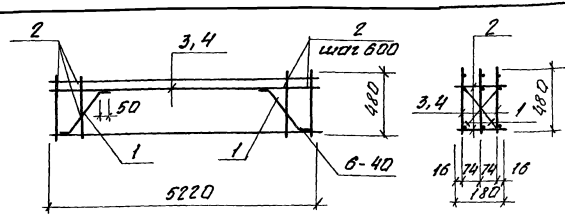

Формат	Зона	Поз.	Обозначение	Наименование	Кол	Прим.
				Документация		
А1			902-1-59 - КЖСИ - ТТ2	Технические требования ТТ2		
				Детали		
Б4		1		ф8 AI ГОСТ 5781-75 ℓ=800	4	0.24
Б4		2		ф8 AI Тоже ℓ=180	18	0.071
				Переменные данные для исполнения КП4		11.11
				Сборочные единицы		
А1		3	902-1-59-КЖСИ-КР20 КР21	Каркас плоский КР20	3	
				КП5		86.59
				Сборочные единицы		
А1		4	902-1-59-КЖСИ-КР20 КР21	Каркас плоский КР21	3	

Привязан

Инв. №

Т.п. 902-1-59 - КЖСИ-КП4, КП5

Нач. отд.	Шейко		
Н. контр.	Иванов		
Рук. гр.	Кунцевич		
Гл. инж.	Шмаков		
Инженер	Мирошникова		

Каркасы пространственные КП4, КП5

Стадия	Масса	Масштаб
Р	см. табл.	
Лист	Листов 1	

Госстрой СССР Союзводоканалпроект Харьковский водоканалпроект

Инв. № подл. | Подпись и дата | Взам. инв. №

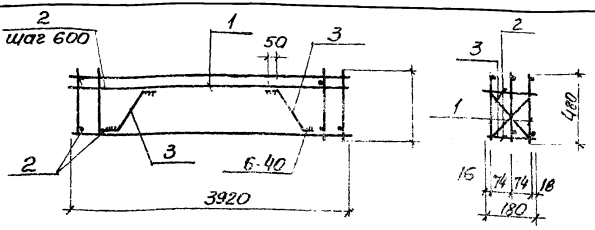

Формат	Зона	Поз	Обозначение	Наименование	Кол	Прим
				Документация		
11			902-1-59 -КЖИ-ТТ2	Технические требования ТТ2		
				Сборочные единицы и детали		
11		1	902-1-59 -КЖИ-Кр22	Каркас плоский Кр-22	2	
Б4		2		ф8АI ГОСТ 5781-75 ℓ=180	16	0.071кг
Б4		3		ф8АI То же ℓ=600	4	0.24кг

Привязан

Инв N

Нач. отд	Шейко	
Н. контр	Иванов	
Рук. групп	Кунцевич	
Ст. инж	Шмондий	
Инженер	Кирасимова	

Т.П. 902-1-59 -КЖИ-КП6

Каркас пространственный КП6

Стадия	Масса	Масшт.
Р	40,24 кг	

Лист | Листов 1

Госстрой СССР
Союзводоканалниипроект
Эсарьковский
Водоканалпроект

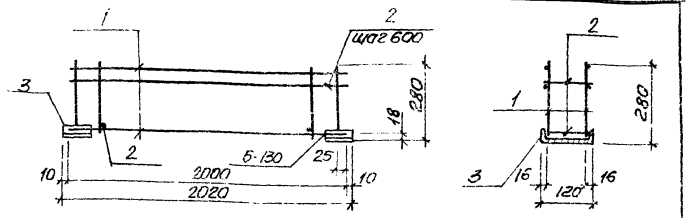

Формат	Зона	Поз	Обозначение	Наименование	Кол	Прим
				Документация		
11			902-1-59 -КЖИ-ТТ2	Технические требования ТТ2		
				Сборочные единицы и детали		
11		1	902-1-59 - КЖИ-Кр23	Каркас плоский Кр23	2	
Б4		2		ф8АI ГОСТ 5781-75 ℓ=120	16	0.05кг
Б.4		3		⊏12 ГОСТ 8240-72 ℓ=200	2	2.10кг

Типовой проект 902-1-59 Альбом IX

Взам. инв N

Подпись и дата

Инв N подл.

Привязан

Инв N

Нач. отд	Шейко	
Н. контр	Иванов	
Рук. групп	Кунцевич	
Ст. инж	Шмондий	
Инженер	Кирасимова	

Т.П. 902-1-59 -КЖИ-КП7

Каркас пространственный КП7

Стадия	Масса	Масш.
Р	19.34 кг	

Лист | Листов 1

Госстрой СССР
Союзводоканалниипроект
Эсарьковский
Водоканалпроект

Копировал: [illegible]

Типовой проект 902-1-59 Альбом IX

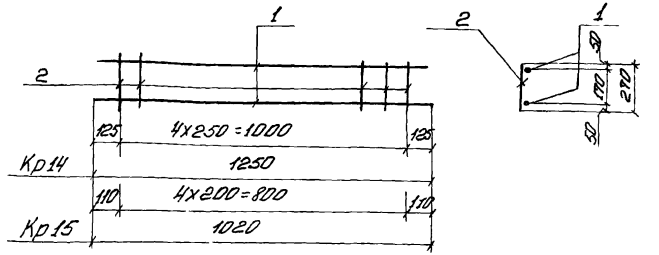

Формат	Зона	Поз	Обозначение	Наименование	Кол.	Прим.
				Документация		
А1			902-1-59 -КЖИ-ТТ2	Технические требования ТТ2		
				Кр14		1,9кг
				Детали		
Б4		1		ф10АI ГОСТ 5781-75, ℓ=1250	2	1,6кг
Б4		2		ф6АI То же, ℓ=270	5	0,3кг
				Кр15		1,5кг
				Детали		
Б4		1		ф10АI, ГОСТ 5781-75, ℓ=1020	2	1,3кг
Б4		2		ф6АI То же, ℓ=270	5	0,2кг

Привязан

Инв. №

Инв. № подл. | Подпись и дата | Взам. инв. №

ТП 902-1-59 -КЖИ- Кр14, Кр15

Каркасы плоск Кр14, Кр15

Стадия	Масса	Масштаб
Р	см. табл.	
Лист	Листов 1	

Госстрой СССР Союзводоканалниипроект Харьковский Водоканалпроект

Нач.отд.	Шейко	
Н.контр.	Иванов	
Рук.гр.	Кунцевич	
Ст.инж.	Шмановий	
Инженер	Мирошникова	

Типовой проект 902-1-59 Альбом IX

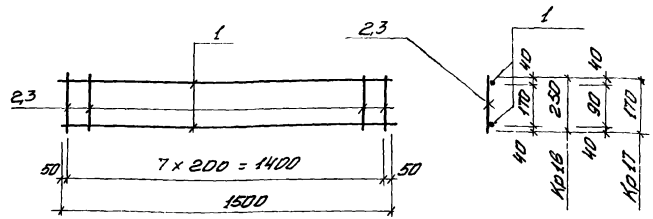

Формат	Зона	Поз	Обозначение	Наименование	Кол.	Прим.
				Документация		
А1			902-1-59-КЖИ-ТТ2	Технические требования ТТ2		
				Кр16		2,35кг
				Детали		
Б4		1		ф10АI ГОСТ 5781-75 ℓ=1500	2	1,9кг
Б4		2		ф6АI То же ℓ=250	8	0,45кг
				Кр17		2,2кг
				Детали		
Б4		1		ф10АI ГОСТ 5781-75 ℓ=1500	2	1,9кг
Б4		3		ф6АI То же ℓ=170	8	0,3кг

Привязан

Инв. №

Инв. № подл. | Подпись и дата | Взам. инв. №

ТП 902-1-59 -КЖИ-Кр16, Кр-17

Каркасы плоские Кр16, Кр17

Стадия	Масса	Масштаб
Р	см. табл.	
Лист	Листов 1	

Госстрой СССР Союзводоканалниипроект Харьковский Водоканалпроект

Нач.отд.	Шейко	
Н.контр.	Иванов	
Рук.гр.	Кунцевич	
Ст.инж.	Шмановий	
Инженер	Мирошникова	

Альбом IX

Типовой проект 902-1-59

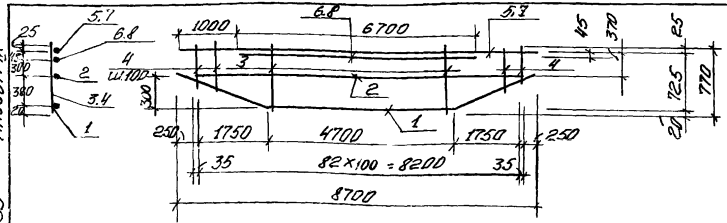

Формат	Зона	Поз	Обозначение	Наименование	Кол.	Примеч.
			ТП 902-1-59 - КЖИ ТТ2	Документация Технические требования ТТ2		
				Детали		
Б4		1		ф14 А III ГОСТ 5.1459-72* ℓ=8760	1	10.6 кг
Б4		2		ф10 А III То же ℓ=8270	1	5.1 кг
Б4		3		ф8 А I ГОСТ 5781-75 ℓ=770	47	14.3 кг
Б4		4		ф8 А I То же ℓ=710-470	36	8.4 кг
				Переменные данные для исполнения КР 18		76.5 кг
				Детали		
Б4		5		ф20 А III ГОСТ 5.1459-72* ℓ=8700	1	21.5 кг
Б4		6		ф20 А III ГОСТ 5.1459-72* ℓ=6900	1	16.6 кг
				КР 19		84 кг
				Детали		
Б4		7		ф22 А III ГОСТ 5.1459-72* ℓ=8700	1	25.0 кг
Б4		8		ф22 А III То же ℓ=6700	1	20.0 кг

Привязан

Инв. №

Т.П. 902-1-59 - КЖИ-КР18, КР19

Каркасы плоские КР18, КР19

Стадия	Масса	Масштаб
Р		
Лист	Листов 1	

Госстрой СССР Союзводоканалпроект Харьковский Водоканалпроект

Нач. отд	Шейко	
Н. контр	Иванов	
Рук. гр.	Кунцевич	
Ст. инж	Шмандий	
Инженер	Доценко	

Формат 11

Альбом IX

Типовой проект 902-1-59

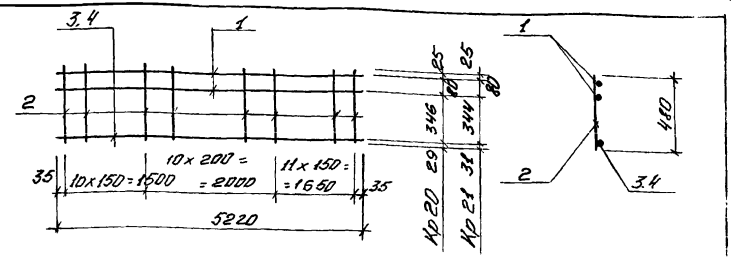

Формат	Зона	Поз	Обозначение	Наименование	Кол.	Прим.
				Документация		
А1			902-1-59 - КЖИ - ТТ2	Технические требования ТТ2		
				Детали		
Б4		1		ф10 А III ГОСТ 5.1459-72* ℓ=5220	2	3.22 кг
Б4		2		ф8 А I ГОСТ 5781-75 ℓ=480	32	0.19 кг
				Переменные данные для исполнения		
				Кр20		22.96 кг
				Детали		
Б4		3		ф18 А III ГОСТ 5.1459-72* ℓ=5220	1	10.44 кг
				Кр21		
				Детали		28.12 кг
Б4		4		ф22 А III ГОСТ 5.1459-72* ℓ=5220	1	15.6 кг

Взам. инв. №

Подпись и дата

Инв. № подл.

Привязан

Инв. №

ТП 902-1-59 - КЖИ-Кр20, Кр21

Каркасы плоские Кр20, Кр21

Стадия	Масса	Масштаб
Р		
Лист	Листов 1	

Госстрой СССР Союзводоканалпроект Харьковский Водоканалпроект

Нач. отд	Шейко	
Н. контр	Иванов	
Рук. гр.	Кунцевич	
Ст. инж	Шмандий	
Инженер	Мирошниченко	

17207-09 50

Формат 11

Альбом 1Х

Типовой проект 902-1-59

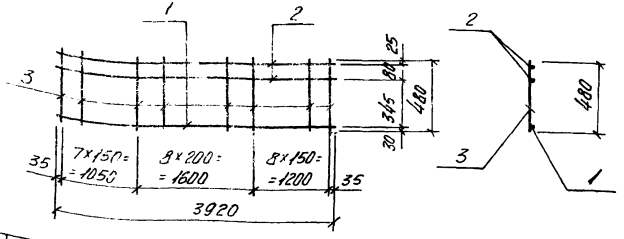

Формат	Зона	Поз.	Обозначение	Наименование	Кол.	Прим.
				Документация		
А1			902-1-59 -КЖИ-ТТ2	Технические требования ТТ2		
				Детали		
БЧ		1		ф20 А III ГОСТ 5.1459-72* ℓ=3920	1	9.67кг
БЧ		2		ф10 А III То же ℓ=3920	2	2.42кг
БЧ		3		ф8 А I ГОСТ 5781-75 ℓ=480	24	0.19кг

Привязан

Инв. № подл. | Подпись и дата | Взам. инв. №

Инв. №

Нач. отд.	Шейко	
Н. контр.	Иванов	
Рук. гр.	Кунцевич	
Ст. инж.	Штандий	
Инжен.	Мирошникова	

Т.П. 902-1-59 -КЖИ-Кр 22

Каркас плоский Кр 22

Стадия	Масса	Масштаб
Р	19.1 кг	
Лист	Листов 1	

Госстрой СССР Союзводоканалпроект Харьковский Водоканалпроект

Формат А1

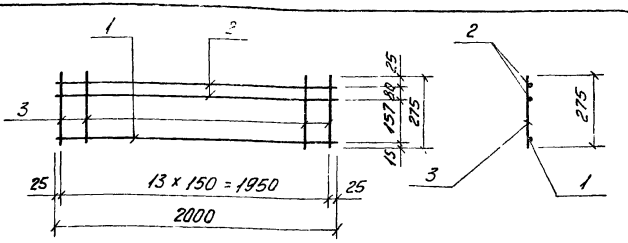

Формат	Зона	Поз.	Обозначение	Наименование	Кол.	Прим
				Документация		
А1			902-1-59 -КЖИ-ТТ2	Технические требования ТТ2		
				Детали		
БЧ		1		ф16 А III ГОСТ 5.1459-72* ℓ=2000	1	3 16кг
БЧ		2		ф10 А III То же ℓ=2800	2	1 235кг
БЧ		3		ф8 А I ГОСТ 5781-75 ℓ=275	14	0 11 кг

Привязан

Инв. № подл. | Подпись и дата | Взам. инв. №

Инв. №

Нач. отд.	Шейко	
Н. контр.	Иванов	
Рук. гр.	Кунцевич	
Ст. инж.	Штандий	
Инжен.	Мирошникова	

Т.П. 902-1-59 -КЖИ-Кр-23

Каркас плоский Кр 23

Стадия	Масса	Масштаб
Р	7.17	
Лист	Листов 1	

Госстрой СССР Союзводоканалпроект Харьковский Водоканалпроект

Формат А1

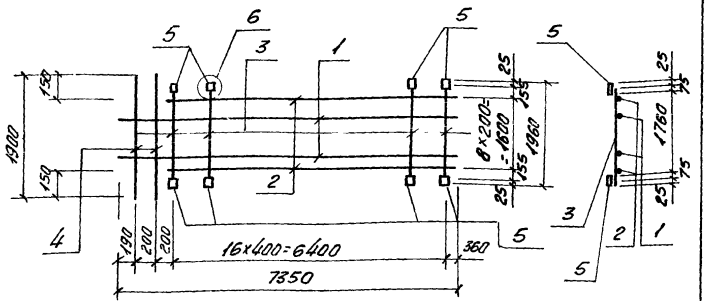

Формат	Зона	Поз.	Обозначение	Наименование	Кол.	Прим.
				Документация		
11			902-1-59 -КЖИ-ТТ2	Технические требования ТТ2		
12			-КЖИ-Ч	Узел 6		
				Детали		
БЧ		1		ф12А-III ГОСТ 5.1459-72* ℓ=7350	7	6.53кг
БЧ		2		ф12А-III То же ℓ=6850	2	6.1кг
БЧ		3		ф16А-III " ℓ=1910	17	3.01кг
БЧ		4		ф16А-III " ℓ=1000	2	3.0кг
БЧ		5		-100х6 ГОСТ 103-76 ℓ=100	34	0.47кг

Привязан

Инв. №

Т.П. 902-1-59-КЖИ-С4

Сетка арматурная С4

Стадия	Масса	Масштаб
Р	131.1кг	—
Лист	Листов	

Госстрой СССР Союзводоканалниипроект Харьковский Водоканалпроект

Нач.отд.	Шейко	
Н.контр.	Иванов	
Рук.гр.	Кунцевич	
Ст.инж.	Шмандий	
Инжен.	Мирошникова	

Формат А1

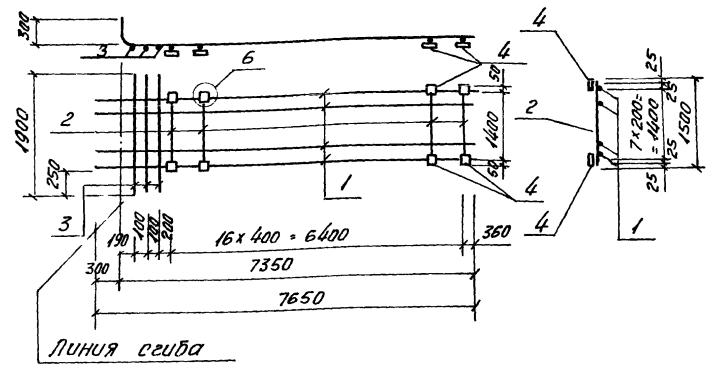

Формат	Зона	Поз.	Обозначение	Наименование	Кол	Прим
				Документация		
11			902-1-59-КЖИ-ТТ2	Технические требования ТТ2		
12			-КЖИ-Ч	Узел 6		
				Детали		
БЧ		1		ф12А-III, ГОСТ 5.1459-72*, ℓ=7650	8	6.8кг
БЧ		2		ф16А-III, То же, ℓ=1450	17	2.29кг
БЧ		3		ф18А-III, " , ℓ=1900	3	3.8кг
БЧ		4		-100х6, ГОСТ 103-76, ℓ=100	34	0.47кг

Взам. инв. №

Подпись и дата

Инв. № подл.

Привязан

Инв. №

Т.П. 902-1-59-КЖИ-С5

Сетка арматурная С5

Стадия	Масса	Масштаб
Р	120.7кг	—
Лист	Листов 1	

Госстрой СССР Союзводоканалниипроект Харьковский Водоканалпроект

Нач.отд.	Шейко	
Н.контр.	Иванов	
Рук.гр.	Кунцевич	
Ст.инж.	Шмандий	
Инжен.	Мирошникова	

Формат А1

Типовой проект 902-1-59 Альбом IX

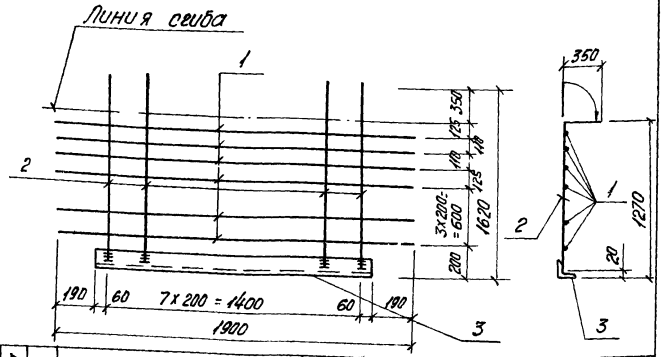

Формат	Зона	Поз.	Обозначение	Наименование	Кол.	Примеч
				Документация		
А1			902-1-59-КЖИ-ТТ2	Технические требования ТТ2		
				Детали		
БЧ		1		ф18 AIII ГОСТ 5.1459-72* L=1900	7	3.8 кг
БЧ		2		ф16 AIII То же, L=1600	8	2.52 кг
БЧ		3		∠140х12, ГОСТ 8509-72, L=1520	1	38.8 кг

Привязан

Инв. № подл. | Подпись и дата | Взам. инв. №

Инв. №

Нач. отд.	Шейко	
Н. контр.	Иванов	
Рук. гр.	Кунцевич	
Ст. инж.	Шкандий	
Инжен.	Мирошникова	

Т.П. 902-1-59-КЖИ-С6

Сетка арматурная С6

Стадия	Масса	Масштаб
Р	856 кг	

Лист | Листов 1

Госстрой СССР Союзводоканалниипроект Харьковский Водоканалпроект

Формат А1

Типовой проект 902-1-59 Альбом IX

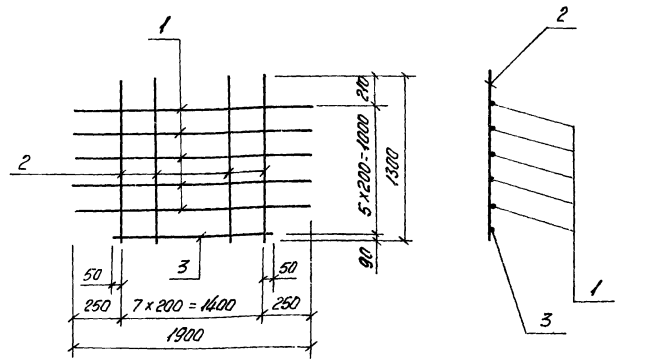

Формат	Зона	Поз.	Обозначение	Наименование	Кол	Прим
				Документация		
А1			902-1-59-КЖИ-ТТ2	Технические требования ТТ2		
				Детали		
БЧ		1		ф18 AIII ГОСТ 5.1459-72* L=1900	5	3.8 кг
БЧ		2		ф16 AIII То же; L=1300	8	2.05 кг
БЧ		3		ф18 AIII " ; L=1500	1	3.0 кг

Привязан

Инв. № подл. | Подпись и дата | Взам. инв. №

Инв. №

Нач. отд.	Шейко	
Н. контр.	Иванов	
Рук. гр.	Кунцевич	
Ст. инж.	Шкандий	
Инжен.	Мирошникова	

Т.П. 902-1-59-КЖИ-С7

Сетка арматурная С7

Стадия	Масса	Масштаб
Р	38.4 кг	

Лист | Листов 1

Госстрой СССР Союзводоканалниипроект Харьковский Водоканалпроект

Формат А1

Альбом IX

Типовой проект 902-1-

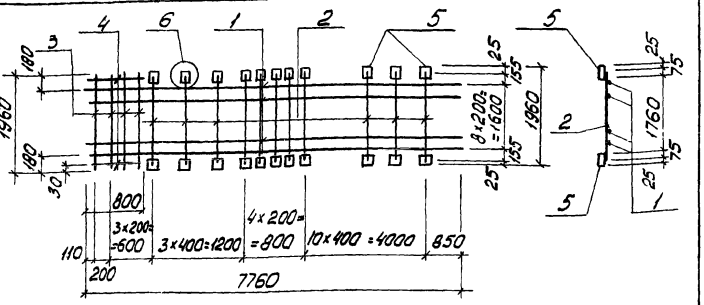

Формат	Зона	Поз.	Обозначение	Наименование	Кол.	Примечание
				Документация		
11			902-1-59-КЖИ-ТТ2	Технические требования ТТ2		
12			-У	Узел 6		
				Детали		
БЧ		1		ф12А III ГОСТ 5.1459-72* ℓ=7760	9	6,9 кг
БЧ		2		ф16А III тоже ℓ=1910	18	3,01 кг
БЧ		3		ф16А III " ℓ=1960	4	3,1 кг
БЧ		4		ф12А III " ℓ=800	2	0,70 кг
БЧ		5		-100х6 ГОСТ 103-76 ℓ=100	36	0,47 кг

Привязан

Инв. №

Нач.отд.	Шейко		
Норм. к.	Иванов		
Рук. гр.	Кунцевич		
Ст. инж.	Шмандий		
Инженер	Чирошникова		

Т.П. 902-1-59-КЖИ-С8

Сетка арматурная С8

Стадия	Масса	Масштаб
Р	147,2 кг	
Лист	Листов 1	

Госстрой СССР Союзводоканалниипроект Харьковский водоканалпроект

Альбом IX

Типовой проект 902-1-

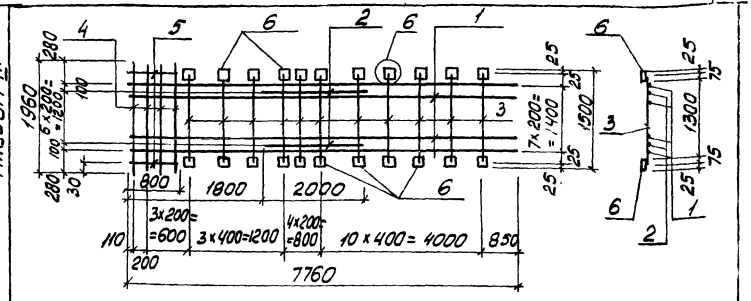

Формат	Зона	Поз.	Обозначение	Наименование	Кол.	Примечание
				Документация		
11			902-1-59-КЖИ-ТТ2	Технические требования ТТ2		
12			-У	Узел 6		
				Детали		
БЧ		1		ф12А III ГОСТ 5.1459-72* ℓ=7760	8	6,9 кг
БЧ		2		ф16А III тоже ℓ=2000	7	3,16 кг
БЧ		3		ф16А III " ℓ=1450	18	2,29 кг
БЧ		4		ф16А III " ℓ=1960	4	3,1 кг
БЧ		5		ф12А III " ℓ=800	2	0,7 кг
БЧ		6		-100х6 ГОСТ 103-76 ℓ=100	36	0,47 кг

Привязан

Инв. № подл. | Подпись и дата | Взам. инв. №

Нач.отд.	Шейко		
Н.контр.	Иванов		
Рук. гр.	Кунцевич		
Ст. инж.	Шмандий		
Инженер	Чирошникова		

Т.П. 902-1-59-КЖИ-С9

Сетка арматурная С9

Стадия	Масса	Масштаб
Р	149,3 кг	
Лист	Листов 1	

Госстрой СССР Союзводоканалниипроект Харьковский водоканалпроект

Альбом IX

Типовой проект 902-1-59

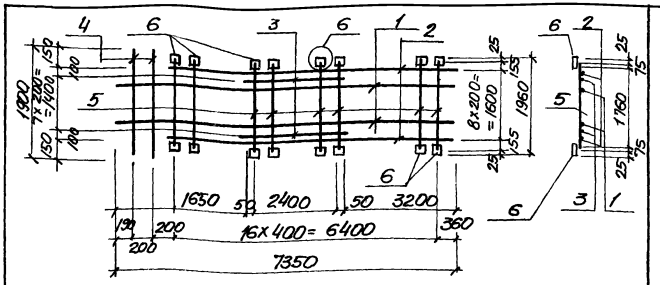

Формат	Зона	Поз	Обозначение	Наименование	Кол.	Примечание
				Документация		
11			902-1-59-КЖИ-ТТ2	Технические требования ТТ2		
12			КЖИ-У	Узел 6		
				Детали		
БЧ		1		ф12А III ГОСТ 5.1459-72* ℓ=7350	7	6.53 кг
БЧ		2		ф12А III То же ℓ=6850	2	6.1 кг
БЧ		3		ф12А III " ℓ=2500	8	2.22 кг
БЧ		4		ф16А III " ℓ=1900	2	3.0 кг
БЧ		5		ф16А III " ℓ=1910	17	3.01 кг
БЧ		6		-100×6 ГОСТ 103-76 ℓ=100	34	0.41 кг

Привязан

Инв.№

Нач.отд. Шейко

Гл.констр. Иванов

Рук.арх. Кунцевич

Ст.инж. Цитович

Инженер Пирожникова

Инв.№ подл. | Подпись и дата | Взам.инв.№

Т.П. 902-1-59-КЖИ-С10

Сетка арматурная С10

Стадия	Масса	Масштаб
Р	148.9 кг	
Лист	Листов 1	

Госстрой СССР Союзводоканалпроект Зсарканбасси Водоканалпроект

Альбом IX

Типовой проект 902-1-59

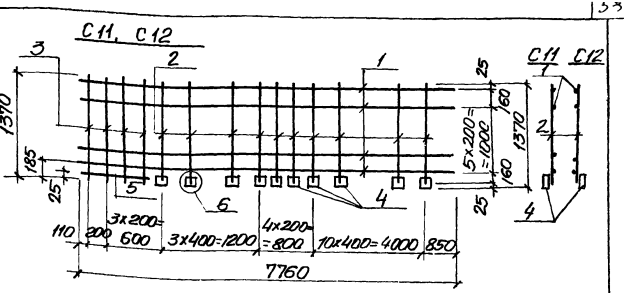

Формат	Зона	Поз	Обозначение	Наименование	Кол	Примечание
				Документация		
11			902-1-59-КЖ-ТТ2	Техническое требования ТТ2		
12			-КЖИ-У	Узел 6		
				Детали		
БЧ		1		ф12А III ГОСТ 5.1459-72* ℓ=7760	7	6.9 кг
БЧ		2		ф16А III То же ℓ=1345	18	2.12 кг
БЧ		3		ф16А III " ℓ=1370	4	2.16 кг
БЧ		4		-100×6 ГОСТ 103-76 ℓ=100	18	0.47 кг
БЧ		5		ф12А III ГОСТ 5.1459-72* ℓ=800	1	0.70 кг

Привязан

Инв.№

Нач.отд. Шейко

Гл.констр. Иванов

Рук.арх. Кунцевич

Ст.инж. Цитович

Инженер Пирожникова

Инв.№ подл. | Подпись и дата | Взам.инв.№

Т.П. 902-1-59-КЖИ-С11, С12

Сетки арматурные С11, С12

Стадия	Масса	Масштаб
Р	104.3 кг	
Лист	Листов 1	

Госстрой СССР Союзводоканалпроект Зсарканбасси Водоканалпроект

Альбом IX

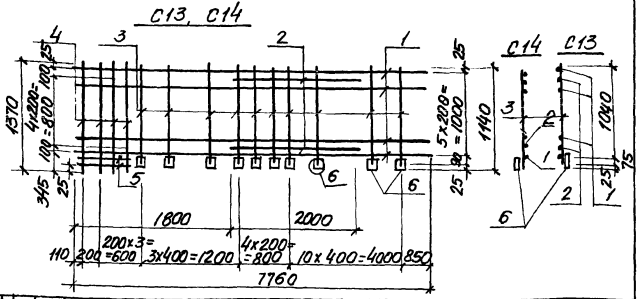

Типовой проект 902-1-59

Формат	Зона	Поз	Обозначение	Наименование	Кол	Примечание
				Документация		
11			902-1-59 -КЖИ-ТТ2	Технические требования ТТ2		
12			-КЖИ-У	Узел В		
				Детали		
5.4		1		ф12АIII ГОСТ5.1459-72* ℓ=7760	6	6.9 кг
5.4		2		ф16АIII то же ℓ=2000	5	3.16 кг
5.4		3		ф16АIII " ℓ=1115	18	1.76 кг
5.4		4		ф16АIII " ℓ=1370	4	2.16 кг
5.4		5		ф12АIII ℓ=640	1	0.7 кг
5.4		6		-100x6 ГОСТ103-76 ℓ=100	18	0.47 кг

Привязан

Инв №

Нач. отд	Шейко	
Н. контр	Иванов	
Рук. гру	Кунцевич	
Ст. инж	Шмандий	
Инженер	Мирошникова	

Т.П. 902-1-59-КЖИ-С13 С14

Сетка арматурная С13, С14

Стадия	Масса	Масштаб
Р	107.4 кг	

Лист | Листов 1

Госстрой СССР
Союзводоканалмиппроект
Харьковский
Водоканалпроект

Альбом IX

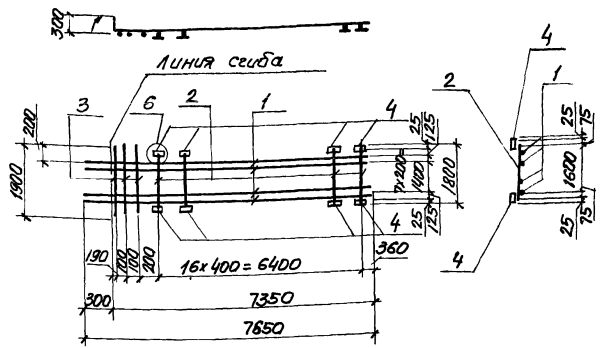

Типовой проект 902-1-59

Формат	Зона	Поз	Обозначение	Наименование	Кол	Прим
				Документация		
11			902-1-59-КЖИ-ТТ2	Технические требования ТТ2		
12			-КЖИ-У	Узел В		
				Детали		
5.4		1		ф12АIII 20СТ5.1459-72* ℓ=7650	9	6.8 кг
5.4		2		ф16АIII то же ℓ=1750	17	2.76 кг
5.4		3		ф18АIII " ℓ=1900	3	3.8 кг
5.4		4		-100x6, 20СТ103-76, ℓ=100	34	0.47 кг

Взам. инв. №

Подпись и дата

Инв. № подл.

Привязан

Инв №

Нач. отд	Шейко	
Н. контр	Иванов	
Рук. груп	Кунцевич	
Ст. инж	Шмандий	
Инженер	Мирошникова	

Т.П 902-1-59 -КЖИ-С15

Сетка арматурная С15

Стадия	Масса	Масштаб
Р	135.5 кг	

Лист | Листов 1

Госстрой СССР
Союзводоканалмиппроект
Харьковский
Водоканалпроект

Альбом IV

Типовой проект 902-1-59

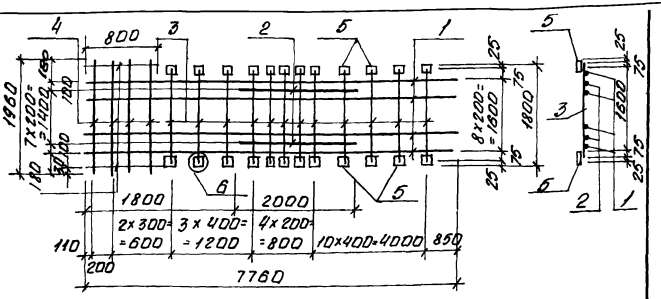

Формат	Зона	Поз.	Обозначение	Наименование	Кол.	Примечание
				Документация		
А1			902-1-59 - КЖИ-ТТ2	Технические требования ТТ2		
А2			- КЖИ - У	Узел 6		
				Детали		
БЧ		1		ф12 AIII ГОСТ 5.1459-72* ℓ=7760	9	6.9 кг
БЧ		2		ф16 AIII то же ℓ=2000	8	3.16 кг
БЧ		3		ф16 AIII " ℓ=1750	18	2.76 кг
БЧ		4		ф16 AIII " ℓ=1960	4	3.1 кг
БЧ		5		-100х6 ГОСТ 103-76 ℓ=100	36	0.47 кг
БЧ		6		ф12 AIII ГОСТ 5.1459-72* ℓ=800	2	0.7 кг

Привязан

Инв. № подл. | Подпись и дата | Взам. инв. №

Инв. №

Нач. отд	Шейко		
Н. контр	Иванов		
Рук. гр	Кунцевич		
Ст. инж	Шмонин		
Инженер	Мирошникова		

Т.П. 902-1- - КЖИ - С16

Сетка арматурная С16

Стадия	Масса	Масштаб
Р	167,8 кг	
Лист	Листов 1	

Госстрой СССР Союзгородоконструкция Гродненское СКБО Водоконпроект

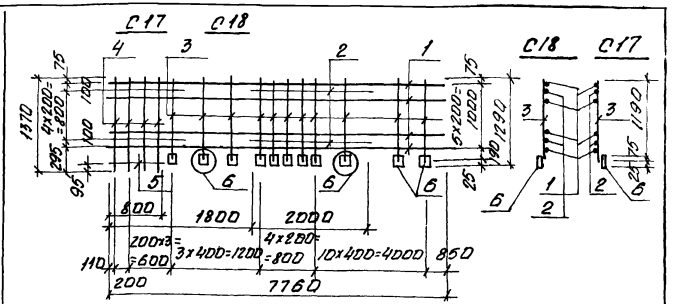

Формат	Зона	Поз.	Обозначение	Наименование	Кол.	Примечание
				Документация		
А1			902-1-59 - КЖИ-ТТ2	Технические требования ТТ2		
А2			- КЖИ - У	Узел 6		
				Детали		
БЧ		1		ф12 AIII ГОСТ 5.1459-72* ℓ=7760	6	6.9 кг
БЧ		2		ф16 AIII то же ℓ=2000	5	3.16 кг
БЧ		3		ф16 AIII " ℓ=1265	18	2.0 кг
БЧ		4		ф16 AIII " ℓ=1370	4	2.16 кг
БЧ		5		ф12 AIII " ℓ=800	1	0.7 кг
БЧ		6		-100х6 ГОСТ 103-76 ℓ=100	18	0.47 кг

Привязан

Инв. № подл. | Подпись и дата | Взам. инв. №

Инв. №

Нач. отд	Шейко		
Н. контр	Иванов		
Рук. гр	Кунцевич		
Ст. инж	Шмонин		
Инженер	Мирошникова		

Т.П. 902-1-59-КЖИ-С17, С18

Сетки арматурные С17, С18

Стадия	Масса	Масштаб
Р	111,0 кг	
Лист	Листов 1	

Госстрой СССР Союзгородоконструкция Гродненское СКБО Водоконпроект

Альбом IV

Типовой проект 902-1-

Формат А4

Типовой проект 902-1-59 Альбом IX

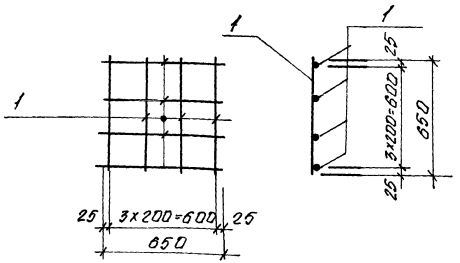

Формат	Зона	Поз.	Обозначение	Наименование	Кол.	Примечание
				Документация		
А4			902-1-59 -КЖИ-ТТ2	Технические требования ТТ2		
				Детали		
Б4		1		ф10 АI ГОСТ 5781-75 ℓ=650	8	0,4 кг

Привязан

Инв. №

Нач. отд	Шейко	
Н. контр.	Иванов	
Рук. гр.	Кунцевич	
Гл. инж.	Шмандий	
Инженер	Мирошникова	

т.п. 902-1-59-КЖИ-С19

Сетка арматурная С19

Стадия	Масса	Масштаб
Р	3,2 кг	

Лист | Листов 1

Госстрой СССР Союзводоканалпроект Харьковский Водоканалпроект

Типовой проект 902-1-59 Альбом IX

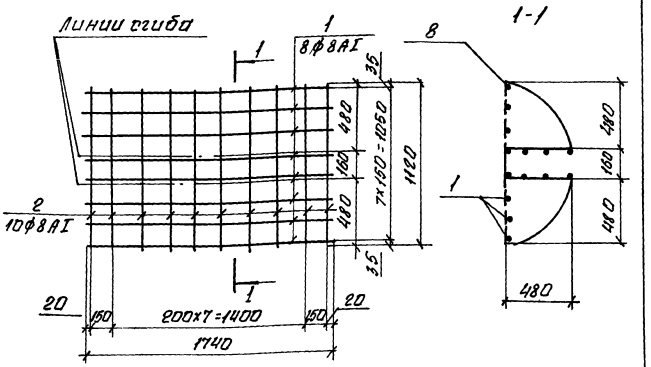

Формат	Зона	Поз.	Обозначение	Наименование	Кол.	Примечание
				Документация		
А1			902-1-59-КЖИ-ТТ2	Технические требования ТТ2		
				Детали		
Б4		1		ф8АI ГОСТ 5781-75, ℓ=1740	8	0,69 кг
Б4		2		ф8АI то же ℓ=1120	10	0,44 кг

Привязан:

Инв. №

Нач. отд	Шейко	
Н. контр.	Иванов	
Рук. гр.	Кунцевич	
Гл. инж.	Шмандий	
Инженер	Мирошникова	

Инв. № подл. | Подпись и дата | Взам. инв. №

т.п. 902-1-59-КЖИ-С20

Сетка арматурная С20

Стадия	Масса	Масштаб
Р	9,92 кг	

Лист | Листов 1

Госстрой СССР Союзводоканалпроект Харьковский Водоканалпроект

Типовой проект 902-1-59 Альбом IX

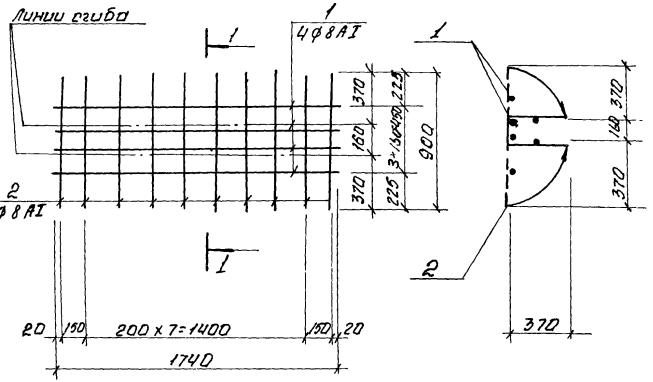

Формат	Зона	Поз.	Обозначение	Наименование	Кол.	Прим.
				Документация		
11			902-1-59-КЖИ-ТТ2	технические требования ТТ2		
				Детали		
Б.Ч		1		ф8АI ГОСТ 5781-75 ℓ = 1740	4	0,69кг
Б.Ч		2		ф8АI то же ℓ = 900	10	0,36кг

Привязан

Инв. N

Подпись и дата | Взам. инв. N

Инв. N подл.

т.п. 902-1-59 -КЖИ-С2

Сетка арматурная С 21

Стадия	Масса	Масштаб
Р	0,4 кг	

Лист | Листов

Нач. отд. Шейко
Н. контр. Иванов
Рук. гр. Кунцевич
Ст. инж. Шмандий
Инжен. Мирошников

Госстрой СССР Союзводоканалниипроект Харьковский водоканалпроект

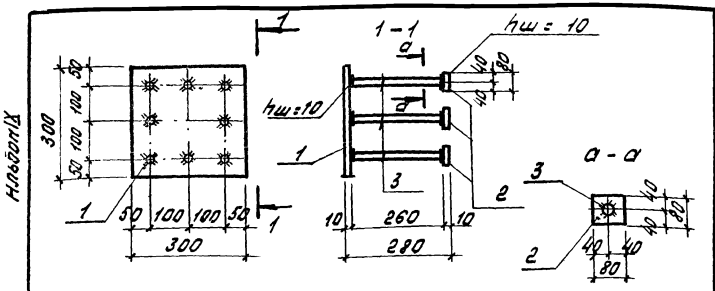

Форм.	Зона	Поз	Обозначение	Наименование	Кол.	Примечание
				Документация		
11			902-1-59 -Кжи-ТТ2	Технические требован.ТТ2		
				Детали		
54		1		-300×10 ГОСТ 103-76 ℓ = 300	1	7.1 кг
54		2		-80×10 ГОСТ 103-76 ℓ = 80	8	0,5 кг
54		3		ф16 АIII ГОСТ 5.1459-72* ℓ = 260	8	0,41 кг

Привязан

Инв №

Нач. отд.	Шейко	
Норм. кон.	Иванов	
Рук. гр.	Кунцевич	
Ст. инж.	Шмандий	
Инжен.	Мирошникова	

Т.П. 902-1-59 - КЖИ - Мн1

Изделие закладное Мн1

Стадия	Масса	Масшт
Р	14,4 кг	1:10

Лист | Листов 1

Госстрой СССР Союзводоканалниипроект Харьковский водоканалпроект

Альбом IX

Типовой проект 902-1-59

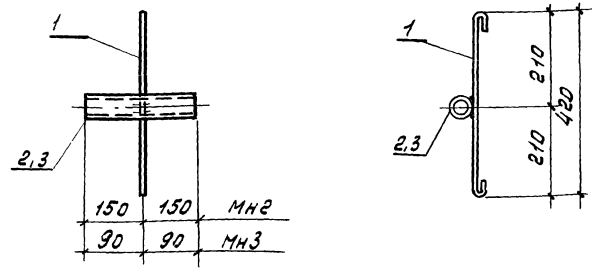

Формат	Зона	Поз	Обозначение	Наименование	Кол.	Примечание
				Документация		
11			902-1-59 -Кжи-ТТ2	Технические требован.ТТ2		
				Мн2		0,45 кг
				Детали		
54		1		ф6 АI ГОСТ 5781-75 ℓ = 500	1	0,11 кг
54		2		тр. 25×2,0 ГОСТ 10704-76 ℓ=300	1	0,34 кг
				Мн3		0,31 кг
				Детали		
54		1		ф6 АI ГОСТ 5781-75 ℓ = 500	1	0,11 кг
54		3		тр. 25×2,0 ГОСТ 10704-76 ℓ=180	1	0,2 кг

Взам. инв. №

Подпись и дата

Инв. № подл.

Привязан

Инв №

Нач. отд.	Шейко	
Норм. кон.	Иванов	
Рук. гр.	Кунцевич	
Ст. инж.	Шмандий	
Инжен.	Мирошникова	

Т.П. 902-1-59-КЖИ-Мн2, Мн3

Изделие закладное Мн2, Мн3

Стадия	Масса	Масшт
Р	см табл.	

Лист | Листов 1

Госстрой СССР Союзводоканалниипроект Харьковский водоканалпроект

Альбом IX

Типовой проект 902-1-59

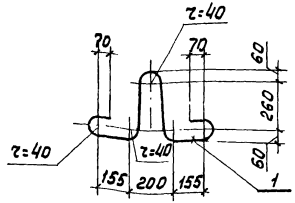

Форм.	Зона	Поз	Обозначение	Наименование	Кол	Примечание
				Документация		
11			902-1-59 -КЖИ-ТТ2	Технические требования ТТ2		
				Детали		
64		1		ф22АТ ГОСТ 5781-75; ℓ=1450	1	4,3 кг

Привязан

Инв №

Подпись и дата

Взам инв №

Инв № подл

Нач. отд.	Шейко	
Н.контр.	Иванова	
Рук гр.	Кунцевич	
Ст. инж.	Шмандий	
Инжен.	Мирошникова	

Т.П. 902-1-59 -Кжи - Мн4

Изделие закладное Мн4

Стадия	Масса	Масшт
Р	4.3 кг	

Лист | Листов 1

Вст 3 сп 2 п Вст 3 пс 2 для t=-20°С, -30°С
Вст 3 сп 2 для t°=-40°С

Госстрой СССР
Союзводоканалниипроект
Харьковский
Водоканал проект

Альбом IX

Типовой проект 902-1-59

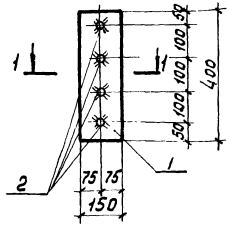

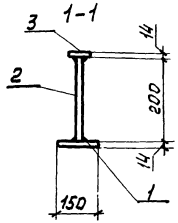

Форм.	Зона	Поз	Обозначение	Наименование	Кол	Примечание
				Документация		
11			902-1-59-КЖИ-ТТ2	Технические требования ТТ2		
				Детали		
64		1		-150х14 ГОСТ 103-76 ℓ=400	1	6,6 кг
64		2		ф18А III ГОСТ 5.1459-72* ℓ=200	4	0,4 кг
64		3		-60х14 ГОСТ 103-76 ℓ=60	4	0,4 кг

Привязан

Инв №

Подпись и дата

Взам инв №

Инв № подл

Нач. отд.	Шейко	
Н.контр.	Иванов	
Рук гр.	Кунцевич	
Ст. инж.	Шмандий	
Инжен.	Мирошникова	

Т.П. 902-1-59 - КЖИ - Мн6

Изделие закладное Мн6

Стадия	Масса	Масшт
Р	9,8 кг	1:10

Лист | Листов 1

Госстрой СССР
Союзводоканалниипроект
Харьковский
Водоканалпроект

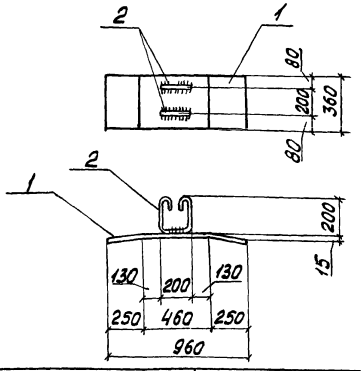

Формат	Зона	Поз.	Обозначение	Наименование	Кол.	Примечание
				Документация		
11			902-1-59 -КЖИ-ТТ2	Технические требования ТТ2		
				Детали		
Б/Ч		1		-360×10 ГОСТ 82-70*, ℓ=960	1	27,2 кг
Б/Ч		2		ф10 AI, 20 ГОСТ 5781-75, ℓ = 750	2	0,5 кг

Привязан:

Инв. №

Нач. отд.	Шейко		
Н. контр.	Иванов		
Рук. гр.	Кунцевич		
Гл. инж.	Шмандий		
Инженер	Жирошникова		

Т.П. 902-1-59 -КЖИ-Мн 7

Изделие-закладное Мн 7

Стадия	Масса	Масштаб
Р	28,2 кг	1:25

Лист | Листов 1

ГОССТРОЙ СССР СОЮЗВОДОКАНАЛНИИПРОЕКТ Харьковский ВОДОКАНАЛПРОЕКТ

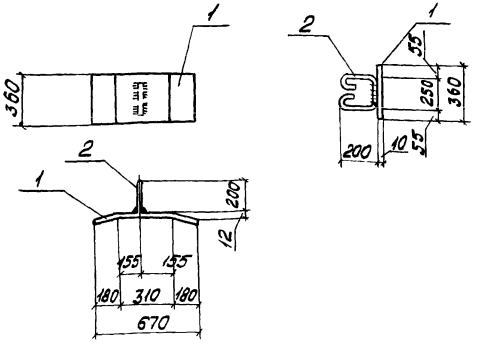

Формат	Зона	Поз.	Обозначение	Наименование	Кол.	Примечание
				Документация		
11			902-1-59 -КЖИ-ТТ2	Технические требования ТТ2		
				Детали		
Б/Ч		1		-360×10, ГОСТ 82-70*, ℓ=670	1	18,9 кг
Б/Ч		2		ф10 AI, ГОСТ 5781-75, ℓ=800	1	0,5 кг

Привязан

Инв. №

Взам. инв. № | Подпись и дата

Нач. отд.	Шейко		
Н. контр.	Иванов		
Рук. гр.	Кунцевич		
Гл. инж.	Шмандий		
Инженер	Жирошникова		

Т.П. 902-1-59 КЖИ-Мн 8

Изделие закладное Мн 8

Стадия	Масса	Масштаб
Р	19,4 кг	1:25

Лист | Листов 1

ГОССТРОЙ СССР СОЮЗВОДОКАНАЛНИИПРОЕКТ Харьковский ВОДОКАНАЛПРОЕКТ

Альбом IX

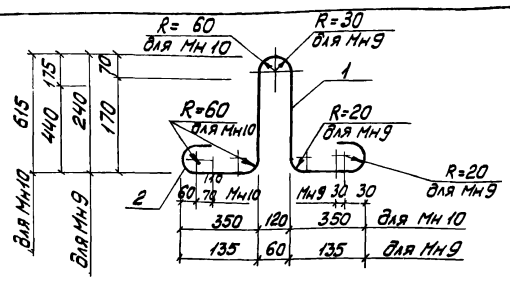

Типовой проект 902-1-59

Формат	Зона	Поз.	Обозначение	Наименование	Кол	Примеч.
				Документация		
1			Т.П.902-1-59 -КЖИ-ТТ2	Технические требования ТТ2		
				Мн 9		
				Детали		
БЧ	1			ф10 А I ГОСТ 5781-75 ℓ=900	1	0,56 кг
				Мн 10		
				Детали		
БЧ	2			ф25 А II ГОСТ 5781-75 ℓ=2450	1	9,40 кг

Привязан

Инв. N

Инв. N подл. | Подпись и дата | Взам. инв. N

Нач. отд.	Шейко	
Н. контр.	Иванов	
Рук. гр.	Кунцевич	
Ст. инж.	Шмандий	
Инженер	Кирашникова	

Т.П.902-1-59 -КЖИ-Мн9, Мн10

Изделия закладные Мн 9, Мн 10

Стадия	Масса	Масштаб
Р	см. табл.	
Лист	Листов 1	

Сталь Вст3сп2

Госстрой СССР Союзводоканалниипроект Харьковский Водоканалпроект

Альбом IX

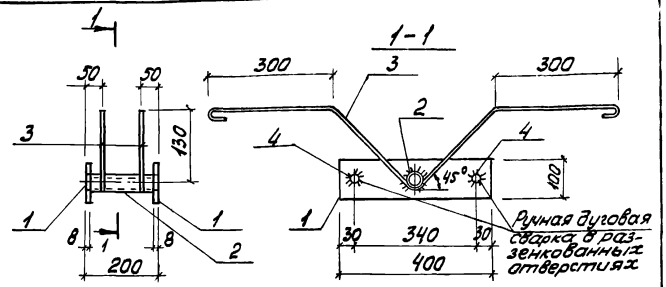

Типовой проект 902-1-59

Формат	Зона	Поз.	Обозначение	Наименование	Кол.	Примеч.
				Документация		
11			902-1-59 -КЖИ-ТТ2	Технические требования ТТ2		
				Детали		
БЧ		1		-100х8 ГОСТ 103-76 ℓ= 400	2	2,51 кг
БЧ		2		20х2,8 ГОСТ 3262-75* ℓ=200	1	0,33 кг
БЧ		3		ф12 А I ГОСТ 5781-75 ℓ= 1200	2	1,07 кг
БЧ		4		ф12 А I ГОСТ 5781-75 ℓ=200	2	0,16 кг

Привязан

Инв. N

Инв. N подл. | Подпись и дата | Взам. инв. N

Нач. отд.	Шейко	
Н. контр.	Иванов	
Рук. гр.	Кунцевич	
Ст. инж.	Шмандий	
Инженер	Кирашникова	

ТП 902-1-59 -КЖИ-Мн11

Изделие закладное Мн 11

Стадия	Масса	Масштаб
Р	7,81 кг	1:10
Лист	Листов 1	

Госстрой СССР Союзводоканалниипроект Харьковский Водоканалпроект

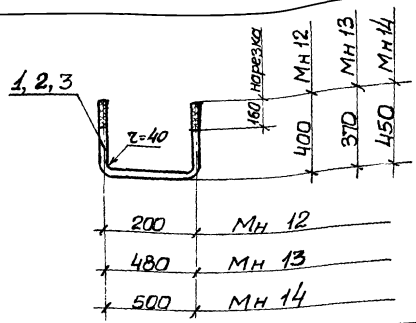

Формат	Зона	Поз.	Обозначение	Наименование	Кол.	Примечание
				Документация		
11			Т.П. 902-1-59 -КЖИ-ТТ2	Технические требования ТТ2		
				Детали		
				Мн 12		
Б.Ч		1		Болт Ф16 АI ГОСТ 5781-75 ℓ=1050 с гайками и шайбами	1	1,8кг
				Мн 13		
Б.Ч		2		Болт Ф20 АI ГОСТ 5781-75 ℓ=1250 с гайками и шайбами	1	3,3кг
				Мн 14		
Б.Ч		3		Болт Ф20 АI ГОСТ 5781-75 ℓ=1650 с гайками и шайбами	1	3,9кг

Привязан

Инв. №

Нач. отд.	Шейка	
Норм. к.	Иванов	
Рук. гр.	Кучкевич	
Ст. инж.	Шманский	
Инжен.	Мирошникова	

Т.П. 902-1-59 -КЖИ-Мн12, Мн13, Мн14

Изделие закладное Мн12, Мн13, Мн14

Стадия	Масса	Масштаб
Р	см. табл	
Лист	Листов 1	

Госстрой СССР Союзводоканалниипроект Харьковский Водоканалпроект

Альбом IX

Типовой проект 902-1-59

1-1

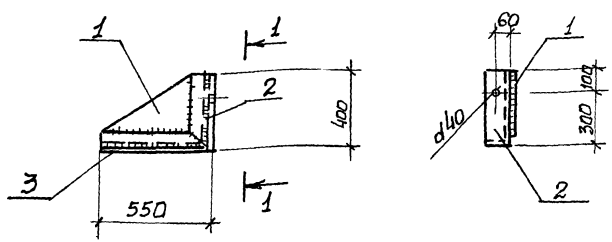

Формат	Зона	Поз.	Обозначение	Наименование	Кол.	Примечание
				Документация		
11			902-1-59 -КЖИ-ТТ2	Технические требования ТТ2		
				Детали		
Б.Ч		1		-380×10 ГОСТ 103-76 ℓ=530	1	15,7кг
Б.Ч		2		∠125×14 ГОСТ 8509-72* ℓ=400	1	10,5кг
Б.Ч		3		∠125×14 ГОСТ 8509-72* ℓ=550	1	14,4кг

Взам. инв. №

Подпись и дата

Инв. № подл.

Привязан

Инв. №

Нач. отд.	Шейка	
Норм. к.	Иванов	
Рук. гр.	Кучкевич	
Ст. инж.	Шманский	
Инжен.	Мирошникова	

Т.П. 902-1-59 -КЖИ-МС1

Изделие соединительное МС1

Стадия	Масса	Масштаб
Р	40,6 кг	1:20
Лист	Листов 1	

Госстрой СССР Союзводоканалниипроект Харьковский Водоканалпроект

Альбом IX

Типовой проект 902-1-59

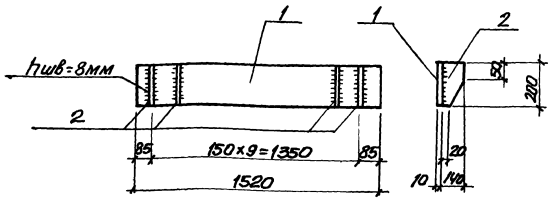

Формат	Зона	Поз	Обозначение	Наименование	Кол.	Примечание
				Документация		
11			902-1-59 -КЖИ-ТТ2	Технические требования ТТ2		
				Детали		
БЧ	1			-200×10 ГОСТ 103-76 ℓ=1520	1	23.9кг
БЧ	2			-200×10 ГОСТ 103-76 ℓ=140	10	2.2кг

Привязан

Инв. N

Взам. инв. N | Подпись и дата | Инв. N подл.

Нач. отд	Шейко	
Н. контр	Иванов	
Рук. гр.	Кунцевич	
Ст. инж.	Шмандий	
Инженер	Мирошникова	

Т.П 902-1-59 КЖИ-МС2

Изделие соединительное МС2

Стадия	Масса	Масшт.
Р	45.9	
Лист 1	Листов 1	

2 госстрой СССР Днепродзержинский Зоркавский Водоканалпроект

Альбом IX

Типовой проект 902-1-59

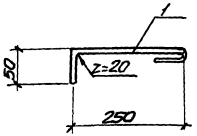

Формат	Зона	Поз	Обозначение	Наименование	Кол.	Примечание
				Документация		
11			902-1-59 -КЖИ-ТТ2	Технические требования ТТ2		
				Детали		
БЧ	1			ф12АIII ГОСТ 5.1459-72* ℓ=300	1	0.34кг

Привязан

Инв. N

Взам. инв. N | Подпись и дата | Инв. N подл.

Нач. отд	Шейко	
Н. контр	Иванов	
Рук. груп.	Кунцевич	
Ст. инж.	Шмандий	
Инженер	Мирошникова	

Т.П. 902-1-59 -КЖИ-МС3

Изделие соединительное МС3

Стадия	Масса	Масштаб
Р	0,34кг	
Лист	Листов 1	

2 госстрой СССР Днепродзержинский Зоркавский Водоканалпроект

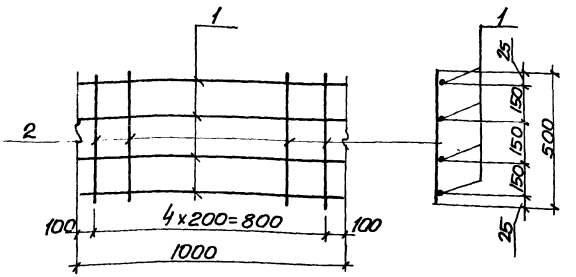

Формат	Зона	Поз.	Обозначение	Наименование	Кол	Примечание
				Документация		
11			902-1-59 - КЖИ-ТТ2	Технические требования ТТ2		
				Детали		
Б.Ч				ф8АI ГОСТ 5781-75 ℓ=1000	4	0.4кг
Б.Ч				ф8АI то же ℓ=500	5	0.2кг

Привязан

Инв.№

Нач.отд	Шейко	
Н.контр	Иванов	
Рук.груп	Кунцевич	
Гл.инж	Шмандий	
Инженер	Мирошникова	

Т.П. 902-1- -КЖИ-МС5

Изделие соединительное МС 5

Стадия	Масса	Масштаб
Р	2.6кг	
Лист	Листов 1	

Госстрой СССР Союзводоканалпроект Харьковский Водоканалпроект

Альбом IX

Типовой проект 902-1-59

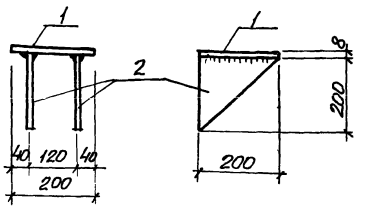

Формат	Зона	Поз.	Обозначение	Наименование	Кол.	Примечание
				Документация		
11			902-1-59 - КЖИ-ТТ2	Технические требования ТТ2		
				Детали		
Б.Ч				-200х8 ГОСТ 103-76 ℓ=200	1	3.15кг
Б.Ч				-200х8 то же ℓ=200	2	1.5кг

Привязан

Инв.№

Нач.отд	Шейко	
Норм.кон	Иванов	
Рук.груп	Кунцевич	
Ст.инж	Шмандий	
Инженер	Мирошникова	

Инв.№ подл. | Подпись и дата | Взам.инв.№

Т.П. 902-1-59 -КЖИ-МС12

Изделие соединительное МС 12

Стадия	Масса	Масштаб
Р	6.3кг	
Лист	Листов 1	

Госстрой СССР Союзводоканалпроект Харьковский Водоканалпроект

gost.e-ecolog.ru