ТИПОВОЙ ПРОЕКТ
902-1-59

КАНАЛИЗАЦИОННАЯ НАСОСНАЯ СТАНЦИЯ ПРОИЗВОДИТЕЛЬНОСТЬЮ 230 – 432 м³/час, НАПОРОМ 7,6 – 46 м ПРИ ГЛУБИНЕ ЗАЛОЖЕНИЯ ПОДВОДЯЩЕГО КОЛЛЕКТОРА 4,0; 5,5 и 7,0 м

АЛЬБОМ VII

Сборные железобетонные изделия (глубина заложения подводящего коллектора 5,5 м)

17207-07
ЦЕНА 2-55

Привязан:

Инв. №

gost.e-ecolog.ru

ЦЕНТРАЛЬНЫЙ ИНСТИТУТ ТИПОВОГО ПРОЕКТИРОВАНИЯ
ГОССТРОЯ СССР

Москва, А-445, Смольная ул., 22

Сдано в печать IX 1981 года

Заказ № 10002 Тираж 2900 экз

ТИПОВОЙ ПРОЕКТ
902-1-59

КАНАЛИЗАЦИОННАЯ НАСОСНАЯ СТАНЦИЯ ПРОИЗВОДИТЕЛЬНОСТЬЮ 230-432 м³/час, НАПОРОМ 7,6-46м ПРИ ГЛУБИНЕ ЗАЛОЖЕНИЯ ПОДВОДЯЩЕГО КОЛЛЕКТОРА 4,0; 5,5 и 7,0м

АЛЬБОМ VII

СОСТАВ ПРОЕКТА:

Альбом I	Технологические решения. Отопление и вентиляция. Внутренний водопровод и канализация.
Альбом II	Архитектурно-строительные решения (глубина заложения подводящего коллектора 4,0; 5,5 и 7,0м). Надземная часть. Общие чертежи, узлы и детали.
Альбом III	Строительные решения (глубина заложения подводящего коллектора 4,0м). Подземная часть (вариант из монолитного железобетона).
Альбом IV	Строительные решения (глубина заложения подводящего коллектора 5,5м). Подземная часть (вариант из монолитного железобетона).
Альбом V	Строительные решения (глубина заложения подводящего коллектора 7,0м). Подземная часть (вариант из монолитного железобетона)
Альбом VI	Строительные решения (глубина заложения подводящего коллектора 5,5м). Подземная часть (вариант из сборного железобетона)
Альбом VII	Сборные железобетонные изделия (глубина заложения подводящего коллектора 5,5м).
Альбом VIII	Строительные решения (глубина заложения подводящего коллектора 7,0м). Подземная часть (вариант из сборного железобетона).
Альбом IX	Сборные железобетонные изделия (глубина заложения подводящего коллектора 7,0м).
Альбом X	Строительные решения (глубина заложения подводящего коллектора 7,0м). Подземная часть (вариант „Сборная стена в грунте").
Альбом XI	Сборные железобетонные изделия (глубина заложения подводящего коллектора 7,0м). Вариант „Сборная стена в грунте".
Альбом XII	Электрооборудование, автоматизация и технологический контроль. Чертежи монтажной зоны.
Альбом XIII	Нестандартизированное оборудование.
Альбом XIV	Заказные спецификации.
Альбом XV	Сметы (глубина заложения подводящего коллектора 4,0м) Подземная часть. (Вариант из монолитного железобетона).
Альбом XVI	Сметы (глубина заложения подводящего коллектора 5,5м). Подземная часть.
Альбом XVII	Сметы (глубина заложения подводящего коллектора 7,0м). Подземная часть.
Альбом XVIII	Сметы (глубина заложения подводящего коллектора 5,5 и 7,0м). Подземная часть. (Вариант из сборного железобетона).
Альбом XIX	Сметы (глубина заложения подводящего коллектора 7,0м). Подземная часть. (Вариант „Сборная стена в грунте").
Альбом XX	Сметы. Общая часть.

Утвержден протоколом технического совета института „Союзводоканалпроект" от 24.10.1980г. № 65 и введен в действие в/о „Союзводоканалниипроект" с 1.02.1981г. Приказ № 25 от 30.01.1981г.

Разработан проектным институтом „Харьковский Водоканалпроект"
Главный инженер института — Г.А. Бондаренко
Главный инженер проекта — В.С. Лялюк

Привязан

Инв. №

Типовой проект 902-1-59 Альбом VII

Формат	Стр	Обозначение	Наименование	Примечан.
12	1	Т.П.902-1-59-КЖИ-ВД л.1	Ведомость документов	
12	2	То же -ВД л.2	То же	
11	3	" -ТТ1	Технические требования к изготовлению сборных железобетонных изделий	
11	3	" -ТТ2	Технические требования к изготовлению арматурных и закладных изделий	
12	4	" -Ул.1	Узлы 1÷3	
12	5	" -Ул.2	То же 4÷6	
12	6	" -ВС	Выборка стали	
11	7	" -ПС67.20-1-1	Панель стеновая -ПС67.20-1-1	
11	7	" -ПС67.20-1-2	То же -ПС67.20-1-2	
11	8	" -ПС67.20-2-1	" -ПС67.20-2-1	
11	8	" -ПС67-20-2-2	" -ПС67.20-2-2	
11	9	" -ПГ58.20-1	Панель-перегородка -ПГ58.20-1	
11	9	" -ПГ58.20-2	" -ПГ58.20-2	
12	10	" -ПС67.20-1-1СБ	Панель стеновая ПС67.20-1-1 Сборочный чертеж	
12	11	" -ПС67.20-1-2СБ	Панель стеновая ПС67.20-1-2 Сборочный чертеж	
12	12	" -ПС67.20-2-1СБ	Панель стеновая ПС67.20-2-1 Сборочный чертеж	
12	13	" -ПС67.20-2-2СБ	Панель стеновая ПС67.20-2-2 Сборочный чертеж	
12	14	" -ПГ58.20-1СБ	Панель перегородка ПГ58.20-1 Сборочный чертеж	
12	15	" -ПГ58.20-2СБ	Панель перегородка ПГ58.20-2 Сборочный чертеж	
12	16	" -ПС67.20-1(2)-1-01	Панель стеновая -ПС67.20-1(2)-1-01	
		" -ПС67.20-1(2)-1-02	" -ПС67.20-1(2)-1-02	
12	17	" -ПС67.20-1(2)-1-03	" -ПС67.20-1(2)-1-03	
		" -ПС67.20-1(2)-1-04	" -ПС67.20-1(2)-1-04	
12	18	" -ПС67.20-1(2)-1-05	" -ПС67.20-1(2)-1-05	
		" -ПС67.20-1(2)-1-06	" -ПС67.20-1(2)-1-06	

Формат	Стр.	Обозначение	Наименование	Примечан.
12	19	ТП 902-1-59-КЖИ-ПС67.20-1(2)-1-07	Панель стеновая ПС67.20-1(2)-1-07	
		то же -ПС67.20-1(2)-1-08	То же ПС67.20-1(2)-1-08	
12	20	" -ПС67.20-1(2)-2-01	" ПС67.20-1(2)-2-01	
		" -ПС67.20-1(2)-2-02	" ПС67.20-1(2)-2-02	
12	21	" -ПС67.20-1(2)-2-03	" ПС67.20-1(2)-2-03	
		" -ПС67.20-1(2)-2-04	" ПС67.20-1(2)-2-04	
12	22	" -ПС67.20-1(2)-2-05	" ПС67.20-1(2)-2-05	
		" -ПС67.20-1(2)-2-06	" ПС67.20-1(2)-2-06	
12	23	" -ПС67.20-1(2)-07	" ПС67.20-1(2)-2-07	
12	24	" -ПГ58.20-1(2)-01	Панель-перегородка ПГ58.20-1(2)-01	
12	25	" -ПГ58.20-1(2)-02	То же ПГ58.20-1(2)-02	
12	26	" -ПГ58.20-1(2)-03	" ПГ58.20-1(2)-03	
11	27	" -ПГ58.14-1-01	" ПГ58.14-1-01	
11	27	" -ПГ58.14-2-01	" ПГ58.14-2-01	
12	28	" -ПГ58.14-1-01СБ	Сборочный чертеж ПГ58.14-1-01	
12	29	" -ПГ58.14-2-01СБ	Сборочный чертеж ПГ58.14-2-01	
11	30	" -ПГ58-14-1-02	" ПГ58.14-1-02	
11	30	" -ПГ58-14-2-02	" ПГ58.14-2-02	
12	31	" -ПГ58.14-1-02СБ	Сборочный чертеж ПГ58.14-1-02	
12	32	" -ПГ58.14-2-02СБ	Сборочный чертеж ПГ58.14-2-02	
12	33	" -Б1	Балка Б1	для t=-20°С, t=-30°С
12	34	" -Б1	То же Б1	для t=-40°С
12	35	" -Б1А	" Б1А	для t=-20°С t=-30°С
12	36	" -Б1А	" Б1А	для t=-40°С
12	37	" -Б2, Б2А	" Б2, Б2А	для t=-20°С t=-30°С
12	38	" -Б2, Б2А	" Б2, Б2А	для t=-40°С

Инв.№ подл. | Подпись и дата | Взам.инв.№

Привязан

Инв.№

Нач.отд	Шейко		
Н.контр.	Иванов		
Рук.грп.	Кунцевич		
Ст.инж.	Глуменко		
Инженер	Мягкая		

ТП 902-1-59-КЖИ-ВД

Ведомость документов

Стадия	Лист	Листов
Р	1	2

Госстрой СССР Союзводоканалниипроект Харьковский Водоканалпроект

17207-07 3

Формат	стр	Обозначение	Наименование	Примечан.
12	39	ТП902-1-59-КЖИ-Б3, Б4	Балки	Б3, Б4
12	40	То же -Б5	То же	Б5
12	41	" -Б6, Б7	"	Б6, Б7
12	42	" -Б8	"	Б8
12	43	" -Б9	"	Б9
12	44	" -ОП1	Опорный блок	ОП1
11	45	" -КП2, КП3	Каркас пространственный	КП2, КП3
11	45	" -КП4, КП5	То же	КП4, КП5
11	46	" -КП6	"	КП6
11	46	" -КП7	"	КП7
11	47	" -Кр14, Кр15	Каркас плоский	Кр14, Кр15
11	47	" Кр4, Кр7	То же	Кр16, Кр17
11	48	" Кр18, Кр19	"	Кр18, Кр19
11	48	" -Кр20 Кр21	"	Кр20, Кр21
11	49	" -Кр22	"	Кр22
11	49	" -Кр23	"	Кр23
11	50	" -С4	Сетка арматурная	С4
11	50	" -С5	То же	С5
11	51	" -С6	"	С6
11	51	" -С7	"	С7
11	52	" -С8	"	С8
11	52	" -С9	"	С9
11	53	" -С10	"	С10

	стр	Обозначение	Наименование	Примечание
11	53	ТП902-1-59-КЖИ-С11, С12	Сетка арматурная	С11, С12
11	54	То же -С13, С14	То же	С13 С14
11	54	" -С15	"	С15
11	55	" -С16	"	С16
11	55	" -С17, С18	"	С17, С18
11	56	" -С19	"	С19
11	56	" -С20	"	С20
11	57	" -С21	"	С21
11	58	" -МН1	Изделие закладное	МН1
11	58	" -МН2, МН3	То же	МН2, МН3
11	59	" -МН4	"	МН4
11	59	" -МН6	"	МН6
11	60	" -МН7	"	МН7
11	60	" -МН8	"	МН8
11	61	" -МН9, МН10	"	МН9, МН10
11	61	" -МН11	"	МН11
11	62	" МН12, МН13, МН14	"	МН12, МН13, МН14
11	62	" -МС1	Изделие соединительное	МС1
11	63	" -МС2	То же	МС2
11	63	" -МС3	"	МС3
11	64	" -МС5,	"	МС5
11	64	" -МС12	"	МС12
		"		

Типовой проект 902-1-59 Альбом VIII

Инв.№ подл. | Подпись и дата | Взам. инв.№

Привязан

Инв.№

Т.П. 902-1-59 -КЖИ-ВД

Лист 2

17207-07 4

Типовой проект 902-1-59 Альбом VII

Технические требования к изготовлению сборных железобетонных изделий.

1. Сборные железобетонные изделия запроектированы из тяжелого бетона при условии их изготовления в заводских условиях в инвентарных стальных формах. Изделия должны изготовляться в точном соответствии с рабочими чертежами, а также требованиями ГОСТ 13015-75 „Изделия железобетонные и бетонные. Общие технические требования".

2. Изделия армируются арматурными сетками и каркасами.

3. Фиксация закладных изделий осуществляется путем крепления их к опалубочной форме.

4 Для строповки изделий при извлечении их из опалубочной формы и при их транспортировке предусмотрено применение строповочных петель.

5. Складирование изделий производится в штабелях. Высота штабеля назначается из условия обеспечения требований техники безопасности согласно СНиП III-4-79. Подкладки должны устанавливаться в местах расположения строповочных петель.

6. Погрузку и транспортирование изделий следует производить в соответствии с рекомендациями „Временных указаний по перевозке унифицированных сборных железобетонных деталей и конструкций промышленного строительства автомобильным транспортом" (Стройиздат 1966г)

7. Указания о материалах для изготовления стеновых панелей см. ТП902-1-59 альбом VI).

8. Знак [Т] нанести несмываемой краской.

Взам. инв. №

Подпись и дата

Инв. № подл.

Привязан

Инв. №

Нач. отд.	Шейко		
Н. контр.	Иванов		
Рук. гр.	Кунцевич		
Ст. инж.	Глуменко		
Инжен.	Мягкая		

ТП902-1-59-КЖИ-ТТ1

Технические требования к изготовлению сборных железобетонных изделий

Стадия	Лист	Листов
Р		1

Госстрой СССР Союзводоканалниипроект Харьковский ВОДОКАНАЛПРОЕКТ

Типовой проект 902-1-59 Альбом VII

Технические требования к изготовлению арматурных и закладных изделий.

1. Плоские арматурные изделия следует изготовлять при помощи контактной точечной сварки. Сварку сеток и каркасов производить во всех точках пересечения стержней

2. Объединение плоских каркасов в пространственные производить в кондукторах при помощи электросварочных клещей

3. Размеры сеток и каркасов даны по осям и торцам стержней.

4. Сварку производить в соответствии с ГОСТ 19292-73 „Соединения сварных элементов закладных деталей сборных железобетонных конструкций" и СН 393-78

5. В пространственных каркасах отдельные стержни, не входящие в состав плоских каркасов, привязывать к поперечным стержням пространственных каркасов.

6. Сварку тавровых соединений круглых стержней с листовым прокатом закладных изделий выполнять под слоем флюса.

7. Материал прокатной стали закладных изделий принять марки В ст 3 кп2 для сварных конструкций по ГОСТ 380-71*.

Взам. инв. №

Подпись и дата

Инв. № подл.

Привязан

Инв. №

Нач. отд.	Шейко		
Н. контр.	Иванов		
Рук. гр.	Кунцевич		
Ст. инж.	Глуменко		
Инжен.	Мягкая		

ТП902-1-59-КЖИ-ТТ2

Технические требования к изготовлению арматурных и закладных изделий

Стадия	Лист	Листов
Р		1

Госстрой СССР Союзводоканалниипроект Харьковский ВОДОКАНАЛПРОЕКТ

Альбом VII

Типовой проект 902-1-59

Инв. № подл. | Подпись и дата | Взам. инв. №

1-1

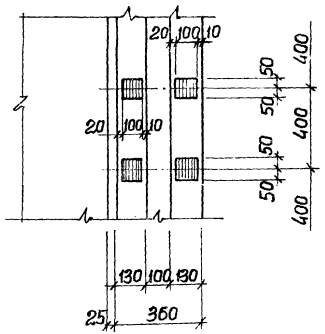

2-2

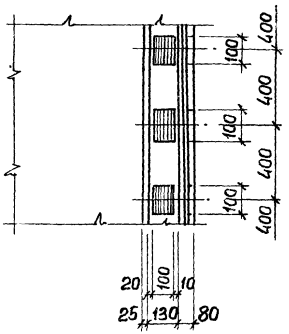

3

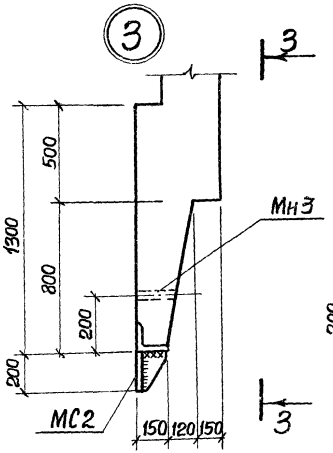

3-3

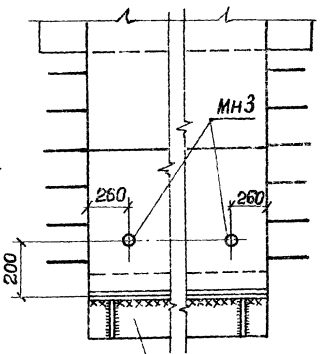

МС2 приварить до производства работ

1

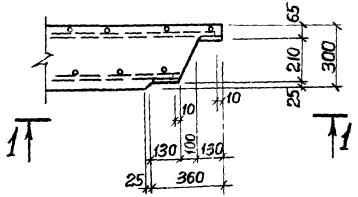

2

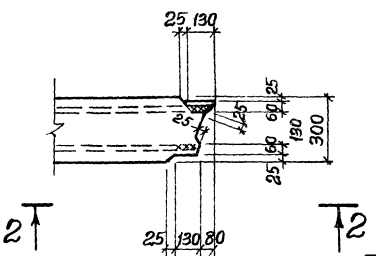

Привязан

Инв. №

Нач. отд.	Шейко	
Н. контр.	Иванов	
Рук. гр.	Кунцевич	
Инженер	Глуменко	
Инженер	Мягкая	

Т.П. 902-1-59-КЖИ-У

Узлы 1÷3

Стадия	Масса	Масштаб
Р		1:50

Лист 1 | Листов 2

Госстрой СССР Союзводоканалниипроект Харьковский Водоканалпроект

17207-07 6

4

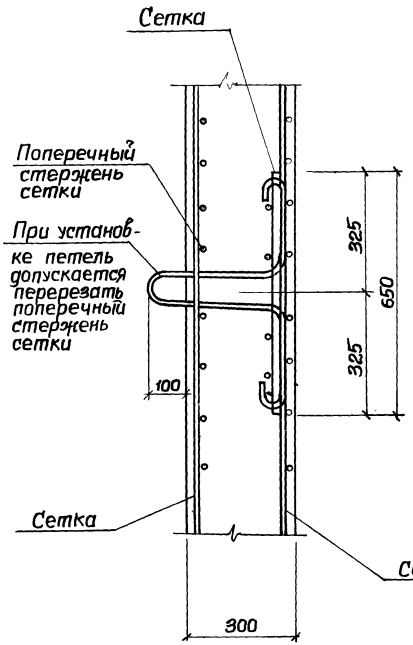

5

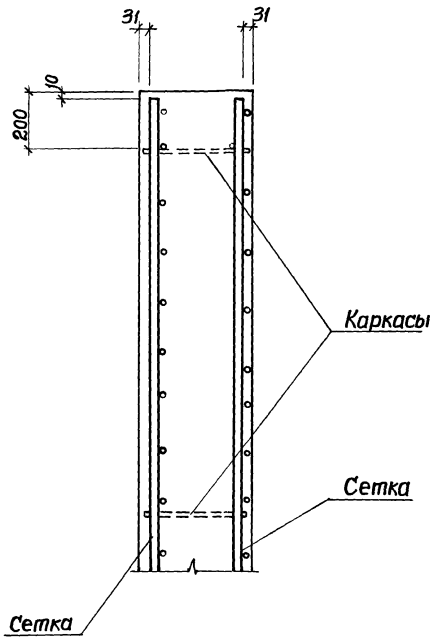

6

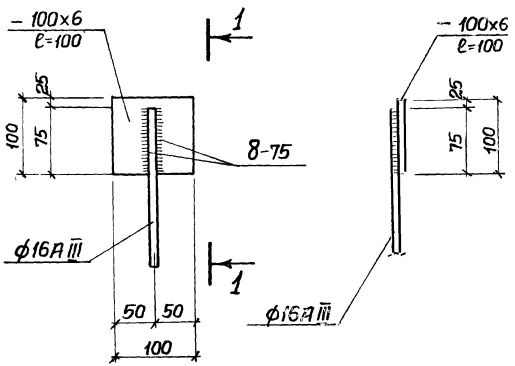

Привязан

Инв. №

Нач. отд.	Шейко	
Н. контр	Иванов	
Рук. гр.	Кунцевич	
Ст. инж.	Глуменко	
Инженер	Мягкая	

Т.П. 902-1-59-КЖИ-У

Узлы 4÷6

Стадия	Масса	Масштаб
Р		1:50

Лист 2 Листов 2

Госстрой СССР Союзводоканалниипроект харьковский Водоканалпроект

Инв. № подл. | Подпись и дата | Взам. инв. №

Выборка стали на один элемент, кг.

Марка	Арматурные изделия											Закладные изделия					Итого	Всего
	Арматурная сталь ГОСТ 5781-75					Арматурная сталь ГОСТ 5.1459-72*						Арматурная сталь ГОСТ 5781-75				ВСт3пс2 ГОСТ 380-71 δ=6		
	Класс AI					Класс AIII						Класс						
	ф мм				Итого	ф мм					Итого	ф мм			Итого			
	6	10	8			12	16	20										
Вариант с клиновидным стыком																		
ПС67.20-1-1-01÷08	2.0	23.0			25.0	90.5	151.1				241.6					24.8	24.8	291.4
ПС67.20-1-2-01÷07	2.0	23.0	7.4		32.4	114.1	151.1				265.2					24.8	24.8	322.4
ПГ58.20-1-01÷03	1.5	20.8			22.3	151.1	191.9				243.0					26.4	26.4	291.7
ПГ58.14-1-01	2.0	12.9			14.9	38.9	112.2				151.1					13.2	13.2	179.2
ПГ58.14-1-02	2.0	12.9			14.9	38.9	112.2				151.1					13.2	13.2	179.2
Вариант со шпоночным стыком																		
ПС67.20-2-1-01÷08	2.0	23.0			25.0	96.0	148.4	16.7			261.1					24.8	24.8	310.9
ПС67.20-2-2-01÷07	2.0	23.0	7.4		32.4	119.6	148.4	16.7			284.7					24.8	24.8	341.9
ПГ58.20-2-01÷03	1.5	20.8			22.3	101.2	110.9				212.1					26.4	26.4	260.8
ПГ58.14-2-01	2.0	12.9			14.9	38.9	110.0				148.9					13.2	13.2	177.0
ПГ58.14-2-02	2.0	12.9			14.9	38.9	110.0				148.9					13.2	13.2	177.0

Альбом VII

Типовой проект 902-1-59

Инв.№ подл. | Подпись и дата | Взам.инв.№

Привязан

Инв.№

Нач.отд.	Шейко	
Н.контр.	Иванов	
Рук.гр.	Кунцевич	
Ст.инж.	Глуменко	
Инженер	мягкая	

ТП 902-1-59-КЖИ-ВС

Выборка стали

Стадия	Масса	Масштаб
Р		

Лист | Листов

Госстрой СССР Союзводоканалниипроект Харьковский Водоканалпроект

Типовой проект 902-1-59 Альбом VIII

Формат	Зона	Поз.	Обозначение	Наименование	Кол.	Примечание
				Документация		
11			т.п 902-1-59 -КЖИ - ТТ1	Технические требования ТТ1		
11			То же ТТ2	Технические требования ТТ2		
12			" У	Узлы 1÷6		
12			" ВС	Выборка стали		
12			" ПС67.20-1-СБ	Сборочный чертеж		
				Сборочные единицы		
11		1	т.п 902-1-59 - КЖИ - Кр14, Кр15	Каркас плоский Кр14	4	
11		2	То же - Кр16, Кр17	То же Кр16	1	
11		3	" - Кр16, Кр17	" Кр17	1	
11		4	" - С4	Сетка арматурная С4	1	
11		5	" - С5	То же С5	1	
11		6	" - С6	" С6	1	
11		7	" - С7	" С7	1	
11		8	" - С19	" С19	4	
11		9	" - МН2	Изделие закладное МН2	2	
11		10	" - МС2	Изделие соединительное МС2		
11		11	" - МН4	Изделие закладное МН4	4	
11		12	" - МН3	" МН3	3	
				Материалы		
				Бетон марки М300, В-4	3.28	м3

Остальное - см. спецификацию исполнения

Привязан

Инв.№

Взам. инв.№ | Подпись и дата | Инв.№ подл.

Нач.отд	Шейко	
Н.контр	Иванов	
Рук.гру.	Кунцевич	
Ст.инж	Глуменко	
Инженер	Мягкая	

Т.П. 902-1- -КЖИ-ПС67.20-1-1

Панель стеновая ПС67.20-1-1

Стадия	Лист	Листов
Р		1

Госстрой СССР Союзводоканалниипроект Харьковский Водоканалпроект

Типовой проект 902-1-59 Альбом VIII

Формат	Зона	Поз.	Обозначение	Наименование	Кол.	Примечание
				Документация		
11			т.п 902-1-59 КЖИ-ТТ1	Технические требования ТТ1		
11			То же ТТ2	Технические требования ТТ2		
12			" -У	Узлы 1÷6		
12			" -ВС	Выборка стали		
12			" ПС67.20.1-2-СБ	Сборочный чертеж		
			"	**Сборочные единицы**		
11		1	т.п 902-1-59- КЖИ-Кр14, Кр15	Каркас плоский Кр14	4	
11		2	То же - Кр16, Кр17	То же Кр16	1	
11		3	" -Кр16, Кр17	" Кр17	1	
11		4	" - С10	Сетка арматурная С10	1	
11		5	" - С5	То же С5	1	
11		6	" - С6	" С6	1	
11		7	" - С7	" С7	1	
11		8	" - С19	" С19	4	
11		9	" - МН2	Изделие закладное МН2	2	
11		10	" - МС2	Изделие соединительное МС2	1	
11		11	" - МН4	Изделие закладное МН4	4	
11		12	" - МН3	То же МН3	3	
				Материалы		
				Бетон марки М300.В4	3.28	м3

Остальное - см. спецификацию исполнения

Привязан

Инв.№

Взам. инв.№ | Подпись и дата | Инв.№ подл.

Н.контр	Шейко	
Н.контр	Иванов	
Рук.гру.	Кунцевич	
Ст.инж	Глуменко	
Инженер	Мягкая	

Т.П. 902-1- 59 - КЖИ-ПС67.20-1-2

Панель стеновая ПС67.20-1-2

Стадия	Лист	Листов
Р		1

Госстрой СССР Союзводоканалниипроект Харьковский Водоканалпроект

Альбом VII
Типовой проект 902-1-59

Формат	Зона	Поз.	Обозначение	Наименование	Кол.	Примечание
				Документация		
11			Т.П. 902-1-59-КЖИ-ТТ1	Технические требования ТТ1		
11			То же -ТТ2	Технические требования ТТ2		
12			" -У	Узлы 1÷6		
12			" -ВС	Выборка стали		
12			" -ПС67.20-2-1	Сборочный чертеж		
				Сборочные единицы		
11		1	Т.П. 902-1-59-КЖИ-Кр14, Кр15	Каркас плоский Кр14	4	
11		2	То же -Кр16, Кр17	То же Кр16	1	
11		3	" -Кр16, Кр17	" Кр17	1	
11		4	" -С4	Сетка арматурная С4	1	
11		5	" -С5	То же С5	1	
11		6	" -С6	" С6	1	
11		7	" -С7	" С7	1	
11		8	" -С19	" С19	4	
11		9	" -Мн2	Изделие закладное Мн2	2	
11		10	" -Мн4	То же Мн4	4	
11		11	" -Мс2	Изделие соединительное Мс2	1	
Б.Ч		12	3.400-6/76	Изделие закладное Ми1-29	3	
11		13	Т.П. 902-1-59-КЖИ-Мн3	То же Мн3	3	
				Материалы		
				Бетон марки М300, В22,5	3.53	м³

Остальное - см. спецификацию исполнения.

Применен

Инв. №

Взам. инв. №

Подпись и дата

Инв. № подл.

Нач. отд.	Шейка	
Н. контр.	Иванов	
Рук. грп.	Куниевич	
Ст. инж.	Глуменко	
Инжен.	Мягкая	

Т.П. 902-1-59-КЖИ-ПС67.20-2-1

Панель стеновая ПС67.20-2-1

Стадия	Лист	Листов
Р		1

Госстрой СССР Союзводоканалниипроект Харьковский Водоканалпроект

Альбом VII
Типовой проект 902-1-59

Формат	Зона	Поз.	Обозначение	Наименование	Кол.	Примечание
				Документация		
11			Т.П. 902-1-59-КЖИ-ТТ1	Технические требования ТТ1		
11			То же -ТТ2	Технические требования ТТ2		
12			" -У	Узлы 1÷6		
12			" -ВС	Выборка стали		
12			" -ПС67.20-2-2СБ	Сборочный чертеж		
				Сборочные единицы		
11		1	Т.П. 902-1-59-КЖИ-Кр14, Кр15	Каркас плоский Кр14	4	
11		2	То же -Кр16, Кр17	То же Кр16	1	
11		3	" -Кр16, Кр17	" Кр17	1	
11		4	" -С4	Сетка арматурная С4	1	
11		5	" -С5	То же С5	1	
11		6	" -С6	" С6	1	
11		7	" -С7	" С7	1	
11		8	" -С19	" С19	1	
11		9	" -Мн2	Изделие закладное Мн2	2	
11		10	" -Мн4	То же Мн4	4	
11		11	" -Мс2	Изделие соединительное Мс2	1	
Б.Ч		12	3.400-6/76	Изделие закладное Ми1-29	3	
11		13	Т.П. 902-1-59-КЖИ-Мн3	То же Мн-3	3	
				Материалы		
				Бетон марки М300, В22,5	3.63	м³

Остальное - см. спецификацию исполнения.

Привязан

Инв. №

Взам. инв. №

Подпись и дата

Инв. № подлин.

Нач. отд.	Шейка	
Н. контр.	Иванов	
Рук. грп.	Куниевич	
Ст. инж.	Глуменко	
Инжен.	Мягкая	

Т.П. 902-1-59-КЖИ-ПС67.20-2-2

Панель стеновая ПС67.20-2-2

Стадия	Лист	Листов
Р		1

Госстрой СССР Союзводоканалниипроект Харьковский Водоканалпроект

Альбом VII

Типовой проект 902-1-59

Формат	Зона	Поз.	Обозначение	Наименование	Кол.	Примеч.
				Документация		
11			Т.П. 902-1-59 - КЖИ-ТТ1	Технические требования ТТ1		
11			то же - ТТ2	Технические требования ТТ2		
12			" - У	Узлы 1÷6		
12			" - ВС	Выборка стали		
12			" - ПГ58.20-1СБ	Сборочный чертеж		
				Сборочные единицы		
11		1	Т.П. 902-1-59-КЖИ-КР14,КР15	Каркас плоский КР14	5	
11		2	то же - С8	Сетка арматурная С8	1	
11		3	" - С9	то же С9	1	
11		4	" - С19	" С19	4	
11		5	" - МН4	Изделие закладное МН4	4	
11		6	" - МН2	то же МН2	2	
				Материалы		
				Бетон марки М300, В4	3,0	м³

остальное - см. спецификацию исполнения

Привязан:

Инв. №

Взам. инв. №

Подпись и дата

Инв. № подл.

Нач. отд.	Шейко	
Н. контр.	Иванов	
Рук. гр.	Кунцевич	
Ст. инж.	Глуменко	
Инжен.	Мягкая	

Т.П. 902-1-59 - КЖИ-ПГ58.20-1

Панель-перегородка ПГ 58. 20-1

Стадия	Лист	Листов
Р		1

Госстрой СССР Союзводоканалниипроект Харьковский Водоканалпроект

Альбом VII

Типовой проект 902-1-59

Формат	Зона	Поз.	Обозначение	Наименование	Кол.	Примеч.
				Документация		
11			Т.П. 902-1-59 - КЖИ-ТТ1	Технические требования ТТ1		
11			то же - ТТ2	Технические требования ТТ2		
12			" - У	Узлы 1÷6		
12			" - ВС	Выборка стали		
12			" - ПГ58.20-2СБ	Сборочный чертеж		
				Сборочные единицы		
11		1	Т.П. 902-1-59-КЖИ КР14,КР15	Каркас плоский КР 14	5	
11		2	То же - С8	Сетка арматурная С8	1	
11		3	" - С16	То же С16	1	
11		4	" - С19	" С19	4	
11		5	" - МН4	Изделие закладное МН4	4	
11		6	" - МН2	То же МН2	2	
				Материалы		
				Бетон марки М300, В4	3,24	м³

остальное - см. спецификацию исполнения.

Привязан:

Инв. №

Взам. инв. №

Подпись и дата

Инв. № подл.

Нач. отд.	Шейко	
Н. контр.	Иванов	
Рук. гр.	Кунцевич	
Ст. инж.	Глуменко	
Инжен.	Мягкая	

Т.П. 902-1- 59 - КЖИ-ПГ58.20-2

Панель-перегородка ПГ 58.20-2

Стадия	Лист	Листов
Р		1

Госстрой СССР Союзводоканалниипроект Харьковский Водоканалпроект

Типовой проект 902-1-59 Альбом VII

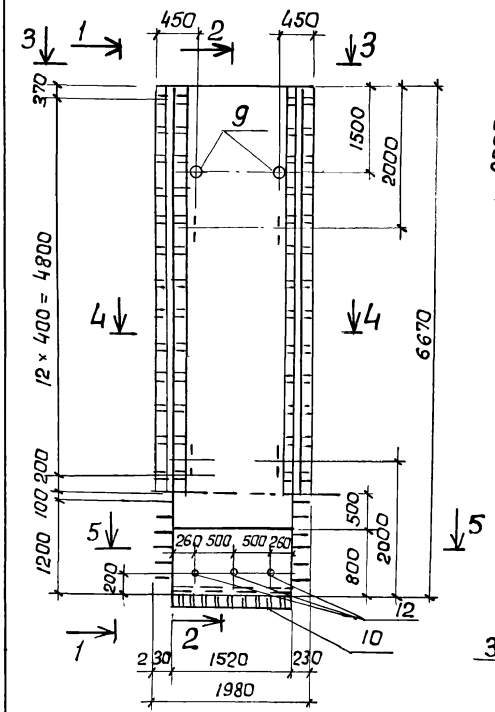

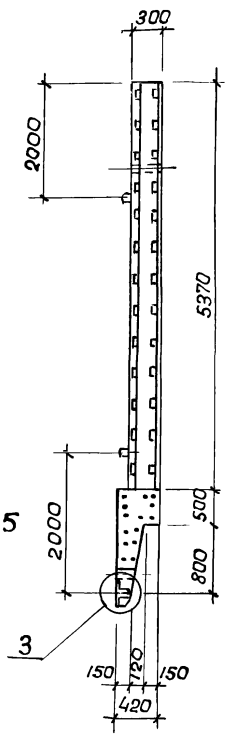

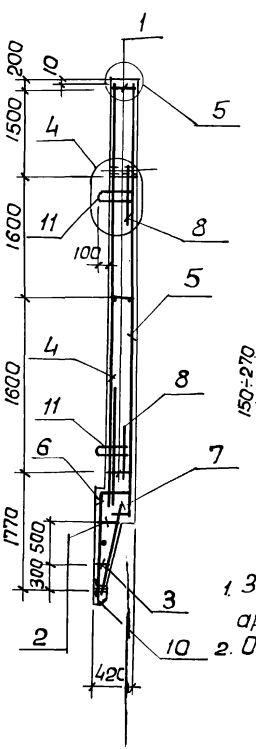

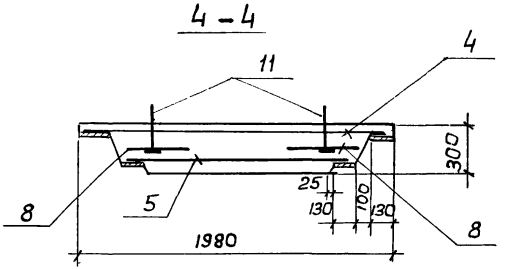

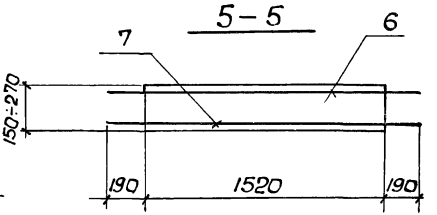

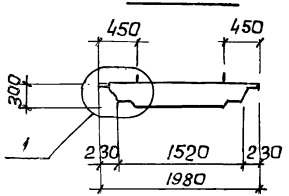

1. Защитный слой бетона для рабочей арматуры принят 30мм.
2. Остальное – см. чертеж исполнения.

Привязан:			ТП 902-1-59 -КЖИ-ПС67.20-1-1СБ		
			Панель стеновая ПС 67.20-1-1 Сборочный чертеж.	Стадия: Р	Масса: 8,2т	Масштаб: 1:50 1:25
				Лист	Листов 1
Инв. №	Начата	Шейко		Госстрой СССР Союзводоканалпроект Харьковский Водоканалпроект	
	Н.контр.	Иванов			
	Рук. гр.	Кунцевич			
	Ст. инж.	Глуменко			
	Инженер	Мирошникова			

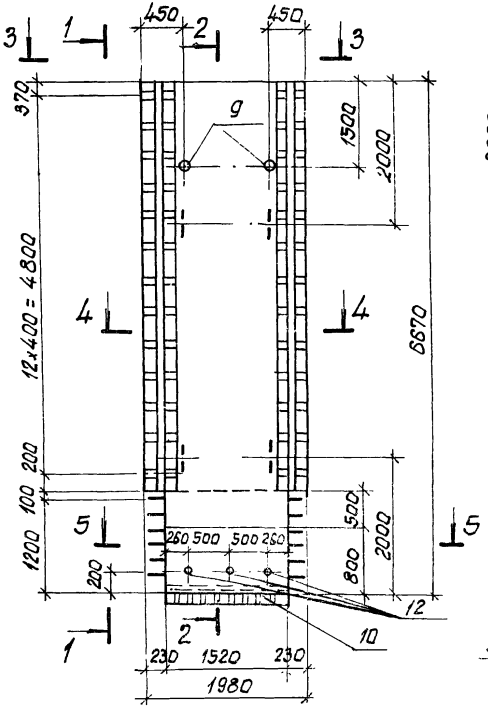

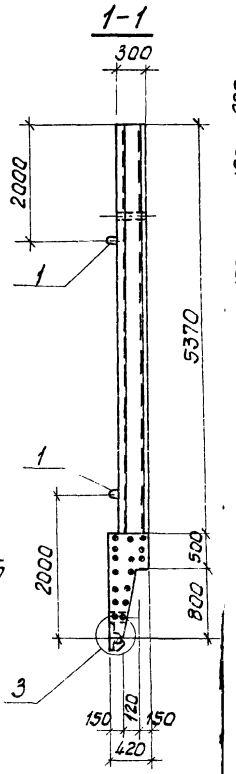

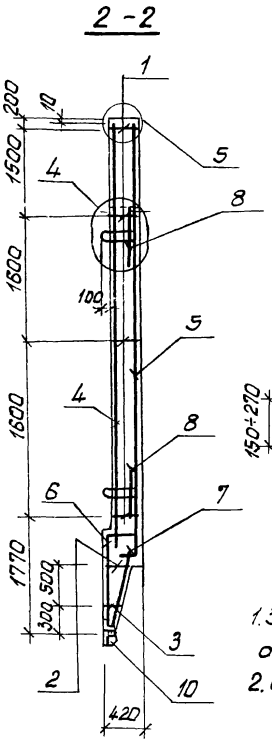

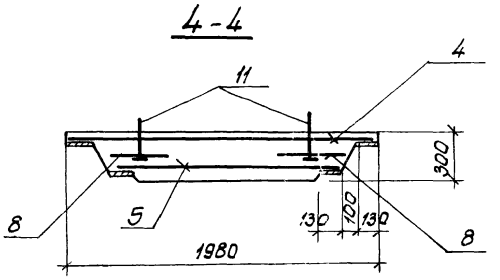

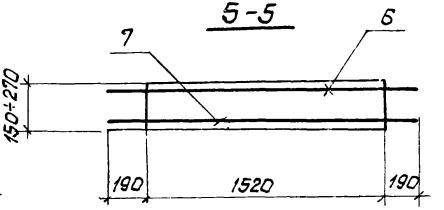

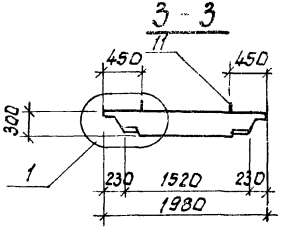

1. Защитный слой бетона для рабочей арматуры принят- 30мм.
2. Остальное-см. чертеж исполнения.

Привязан:

Инв № подл.

Нач.отд.	Шелко	
Н.контр.	Иванов	
Рук.гр.	Кунцевич	
Инжен.	Глуменко	
Инжен.	Мягкая	

Т.П.902-1-59-КЖИ-ПС67.20-1-2СБ

Панель стеновая ПС67.20-1-2 Сборочный чертеж.

Стадия	Масса	Масштаб
Р	8,2т	1:50 1:25
Лист	Листов 1	

Госстрой СССР Союзводоканалниипроект Харьковский Водоканалпроект

Инв.№подл. | Подпись и дата | Взам.инв.№

Альбом VII

Типовой проект 902-1-59

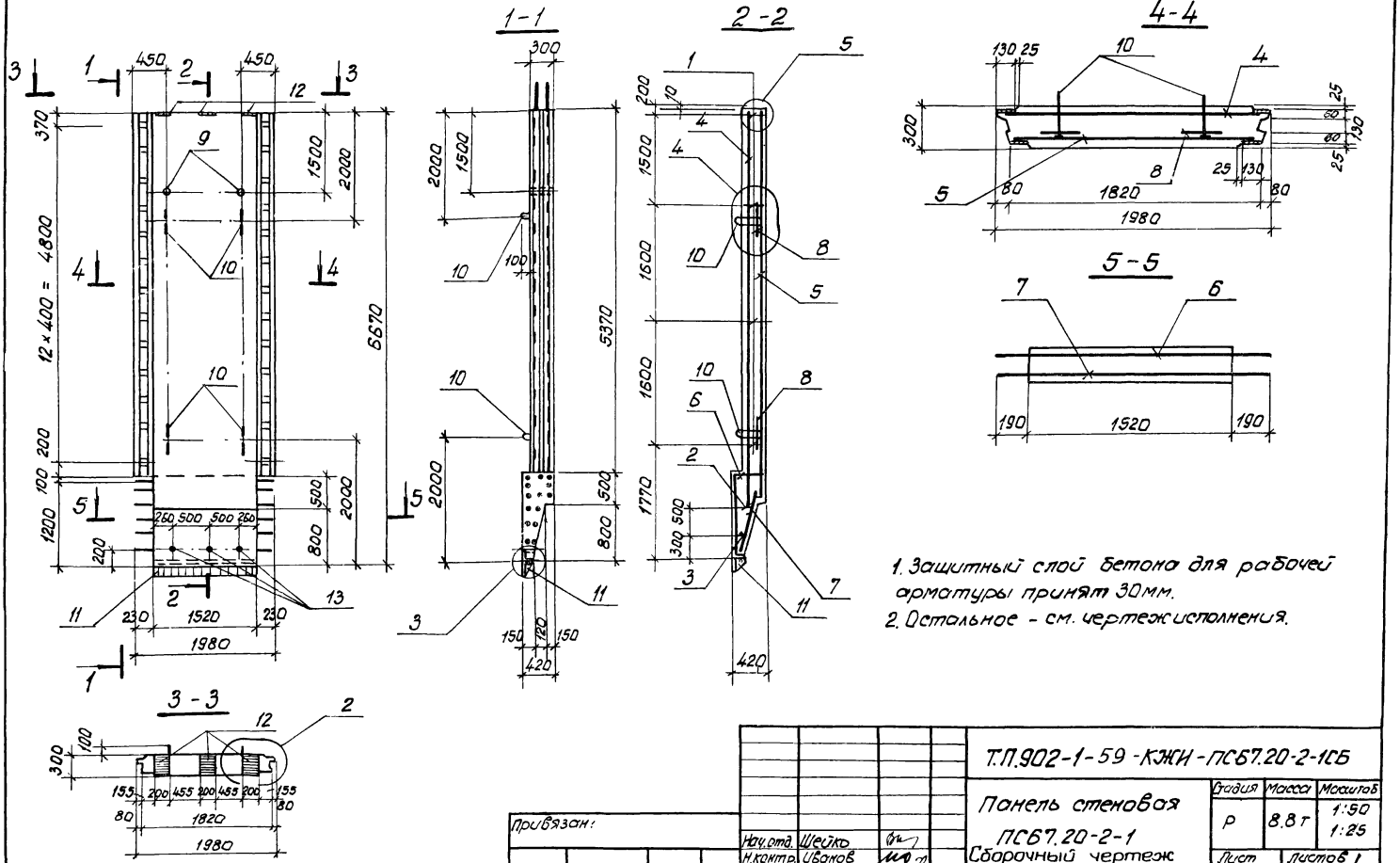

1. Защитный слой бетона для рабочей арматуры принят 30мм.
2. Остальное - см. чертеж исполнения.

Т.П.902-1-59-КЖИ-ПС67.20-2-1СБ							
Панель стеновая ПС67.20-2-1 Сборочный чертеж				Стадия	Масса	Масштаб	
				Р	8.8 т	1:50 1:25	
				Лист	Листов 1		
Привязан:	Нач.отд.	Шейко		Госстрой СССР Союзводоканалпроект Харьковский Водоканалпроект			
	Н.контр.	Иванов					
	Рук.гр.	Кунцевич					
	Инжен.	Глименко					
Инв №	Инжен.	Мирошникова					

17207-07 14

Альбом VII

Типовой проект 902-1-59

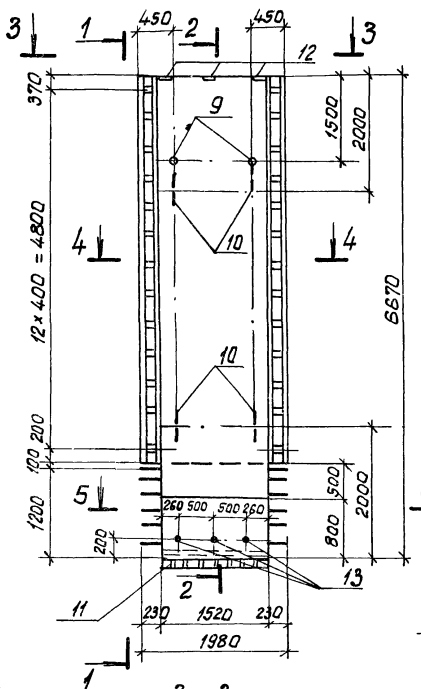

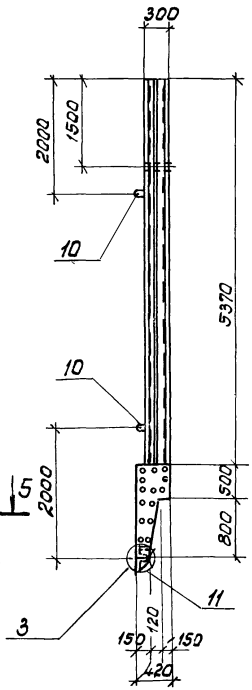

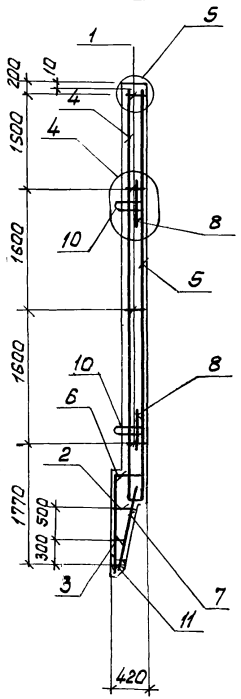

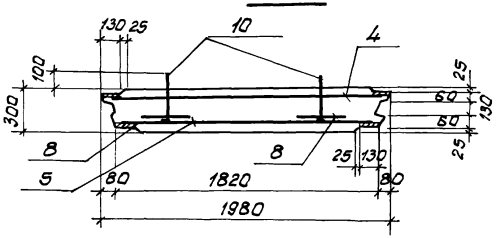

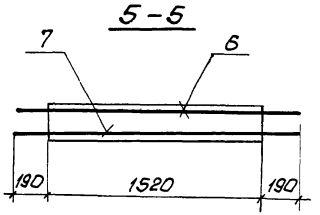

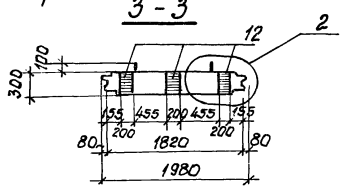

1. Защитный слой бетона для рабочей арматуры принят 30мм.
2. Остальное - см. чертеж исполнения.

Взам. инв.№

Подпись и дата

Инв.№ подл.

Привязан

Инв.№

Нач. отд.	Шелко	
Н. контр.	Иванов	
Рук. гр.	Кунцевич	
Инженер.	Глуменко	
Инженер.	Мягкая	

Т.П.902-1-59 - КЖИ - ПС67.20-2-2СБ

Панель стеновая
ПС67-20-2-2
Сборочный чертеж.

Стадия	Масса	Масштаб
Р	8.8т	1:50 1:25
Лист	Листов 1	

Госстрой СССР
Союзводоканалпроект
Харьковский
Водоканалпроект

17207-07 15

Альбом VII

Типовой проект 902-1-59

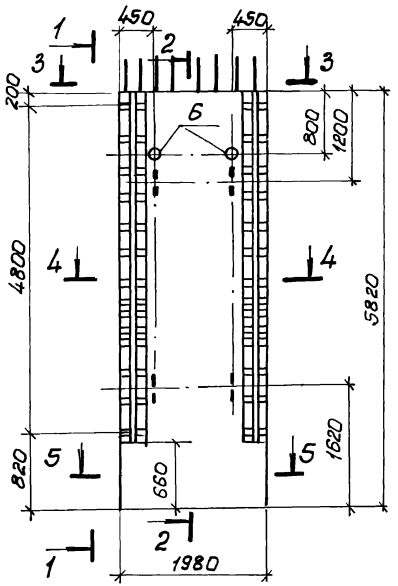

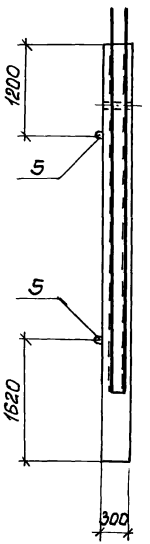

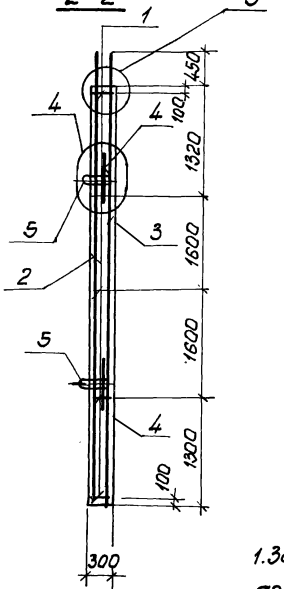

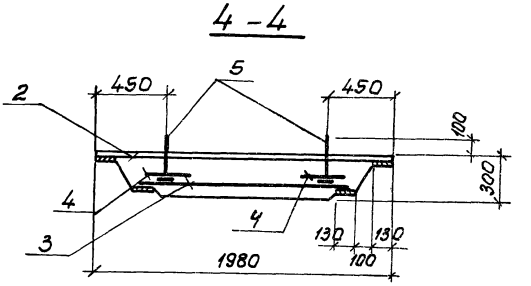

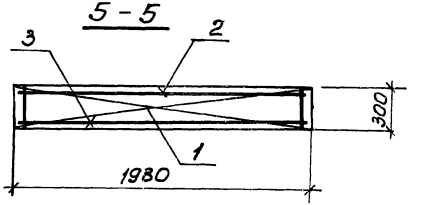

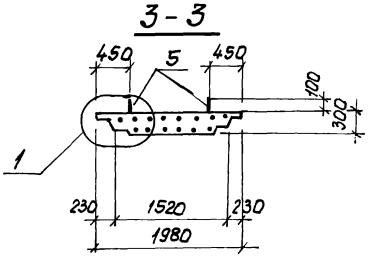

1. Защитный слой бетона для рабочей арматуры принят - 30мм.
2. Остальное - см. чертеж исполнения.

Привязан:				Т.П.902-1-59 -КЖИ-ПГ58.20-1СБ			
				Панель-перегородка ПГ58.20-1 Сборочный чертеж.	Стадия	Масса	Масштаб
					Р	7.5т	1:50 1:25
					Лист	Листов 1	
					Госстрой СССР Союзводоканалниипроект Харьковский Водоканалпроект		
Инв.№							

Нач.отд.	Шейко	
Н.контр.	Иванов	
Рук.гр.	Кунцевич	
Инженер	Глуменко	
Инженер	Мягкая	

17207-07 16

Типовой проект 902-1-59 Альбом VII

Инв.N подл. | Подпись и дата | Взам. инв.N

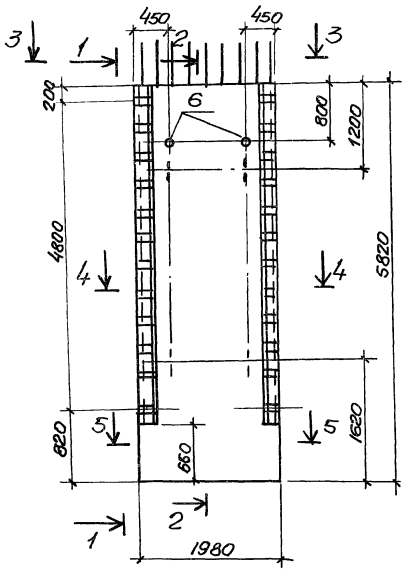

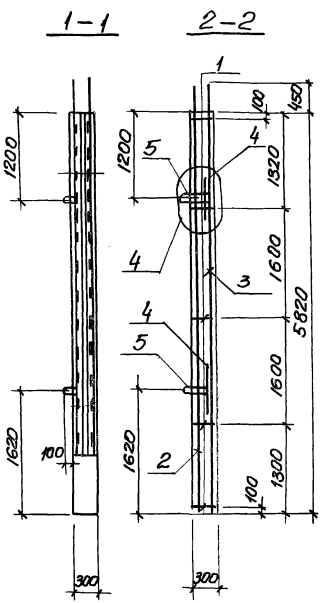

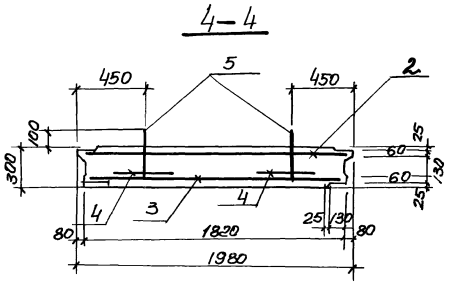

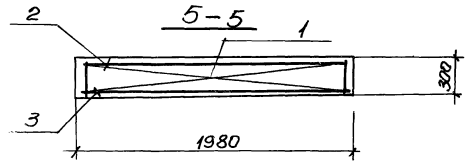

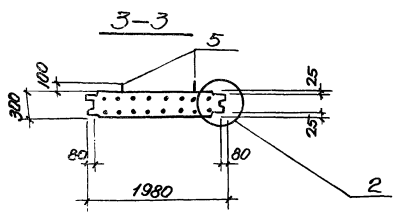

1. Защитный слой бетона для рабочей арматуры принят 30мм
2. Остальное см. чертеж исполнения.

Привязан

Инв.N

Нач.отд	Шейко		
Н.контр	Иванов		
Рук.гр.	Кунцевич		
Инж.	Пуменко		
Инж.	Мяткая		

ТП 902-1-59 -КЖИ-ПГ58.20-2СБ

Панель-перегородка ПГ58.20-2 Сборочный чертеж.

Стадия	Масса	Масштаб
Р	8.1т	1:50 1:25
Лист	Листов 1	

Госстрой СССР Союзводоканалниипроект Харьковский Водоканалпроект

17207-07 17

Типовой проект 902-1-59 Альбом VII

ПС 67.20-1(2)-1-01

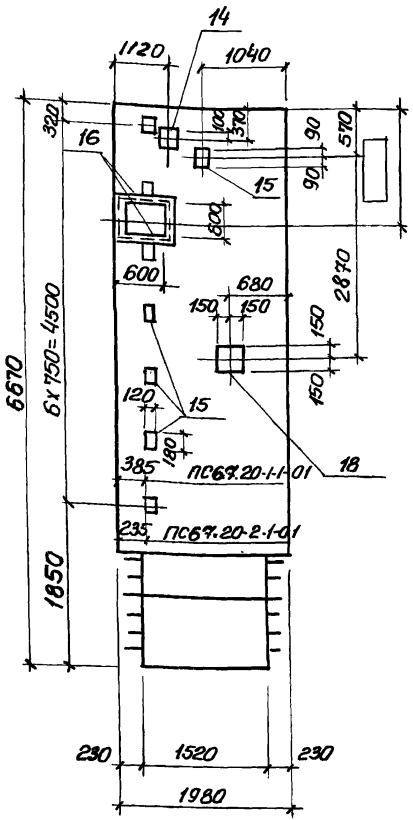

ПС 67.20-1(2)-1-02

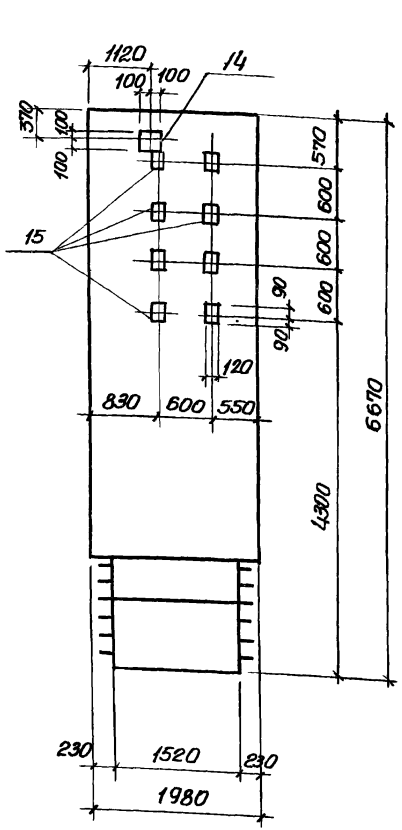

остальное – см. ПС 67.20-1(2)-1СБ

Формат	Зона	Поз.	Обозначение	Наименование	Кол	Примечание
				ПС 67.20-1(2)-1-01		
				Сборочные единицы		
11			Т.п. 902-1-59 КЖИ-ПС67.20-1-1	Панель стеновая ПС67.20-1-1		
11			То же – ПС67.20-2-1	То же ПС67.20.2-1		
БЧ		14	3.400-6/76	Изделие закладное МИ1-24	1	
БЧ		15	То же	То же МИ1-18	8	
БЧ		16	"	" МИ4-17	2.87 (3.48)	п.м.
11		18	Т.п 902-1-КЖИ-МН1	" МН1	1	
				ПС 67.20-1(2)-1-02		
				Сборочные единицы		
11			Т.п 902-1-59-КЖИ-ПС67.20-1-1	Панель стеновая ПС 67.20-1-1		
11			То же – ПС67.20-2-1	То же ПС 67.20-2-1		
БЧ		14	3.400-6/76	Изделие закладное МИ1-24	1	
БЧ		15	То же	То же МИ1-18	8	

Привязан

Инв.№

Нач.отд	Шейко	
Н.контр	Иванов	
Рук.гру	Кунцевич	
Ст.инж	Тютюменко	
Инженер	Мирошникова	

ПС67.20-1(2)-1-01
Т.п. 902-1-59-КЖИ-ПС67.20-1(2)-1-02

Панель стеновая
ПС67.20-1(2)-1-01
ПС67.20-1(2)-1-02

Стад.	Масса	Масштаб
Р	—	1:50
Лист	Листов 1	

Госстрой СССР Союзводоканалниипроект Харьковский
Водоканалпроект

Типовой проект 902-1-59 Альбом VII

ПС 67.20-1(2)-1-03

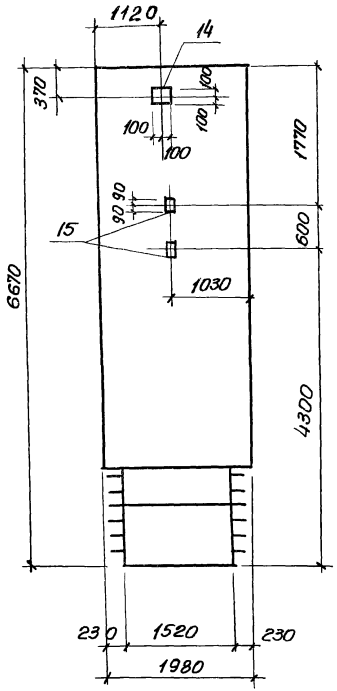

ПС 67.20-1(2)-1-04

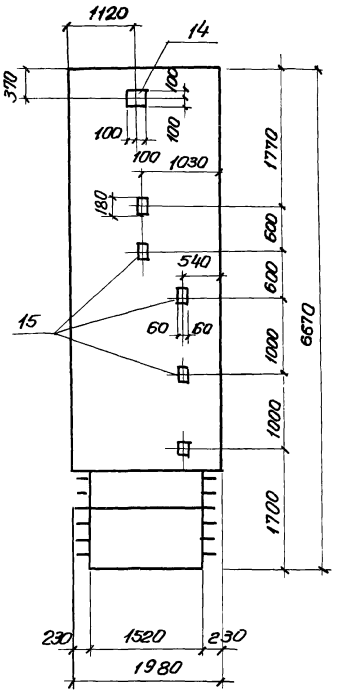

Формат	Зона	Поз.	Обозначение	Наименование	Кол	Примечание
				ПС 67.20-1(2)-1-03		
				Сборочные единицы		
11			Т.П. 902-1-59-КЖИ-ПС67.20-1-1	Панель стеновая ПС 67.20-1-1		
11			То же -ПС67.20-2-1	То же ПС 67.20-2-1		
Б.Ч	14		3.400-6/76	Изделие закладное МИ1-24	1	
Б.Ч	15		То же	То же МИ1-18	2	
				ПС 67.20-1(2)-1-04		
				Сборочные единицы		
11			Т.П 902-1-59-КЖИ-ПС67.20-1-1	Панель стеновая ПС 67.20-1-1		
11			То же -ПС67.20-2-1	То же ПС67.20-2-1		
Б.Ч	14		3.400-6/76	Изделие закладное МИ1-24	1	
Б.Ч	15		То же	То же МИ1-18	5	

Остальное - см. ПС 67.20-1(2)-1СБ

Привязан

Инв N

Нач.отд	Шейко	
Н.контр	Иванов	
Рук.гру	Кунцевич	
Ст.инж.	Гуменко	
Инженер	Мирошниковаа	

ПС 67.20-1(2)-1.03
Т.П. 902-1-59 -КЖИ- ПС 67.20-1(2)-1-04

Панель стеновая
ПС 67.20-1(2)-1-03
ПС 67.20-1(2)-1-04

Стадия	Масса	Масштаб
Р	—	1:50
Лист	Листов 1	

Госстрой СССР Союзводоканалниипроект Харьковский Водоканалпроект

Инв.№подл. | Подпись и дата | Взам.инв.№

ПС 67.20-1(2)-1-05

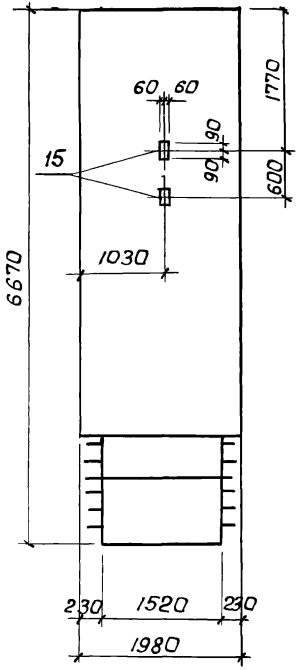

ПС 67.20-1(2)-1-06

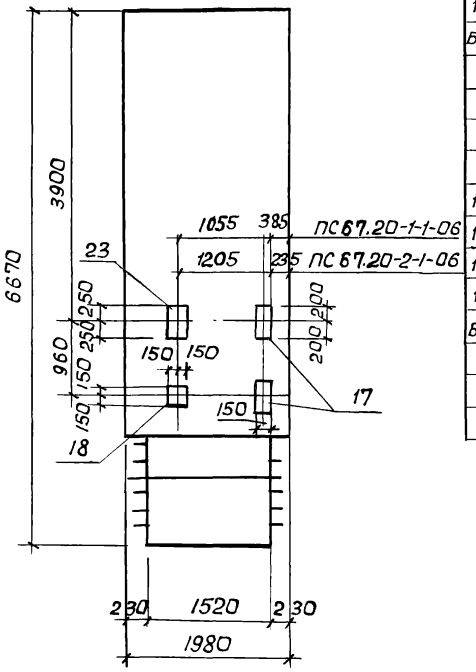

Формат	Зона	Поз.	Обозначение	Наименование	Кол.	Примечание
				ПС 67.20-1(2)-1-05		
				Сборочные единицы		
11			ТП 902-1-59-КЖИ-ПС 67.20-1-1	Панель стеновая ПС 67.20-1-1		
11			То же -ПС 67.20-2-1	То же ПС 67.20-2-1		
Б.Ч.		15	3.400-6/76	Изделие закладное МН1-18	2	
				ПС 67.20-1(2)-1-06		
				Сборочные единицы		
11			ТП 902-1-59-КЖИ-ПС 67.20-1-1	Панель стеновая ПС 67.20-1-1		
11			То же -ПС 67.20-2-1	То же ПС 67.20-2-1		
11		17	" -МН6	Изделие закладное МН6	2	
11		18	" -МН1	То же МН-1	1	
Б.Ч.		23	3.400-6/76	" МИ2-5	1	

остальное - см. ПС 67.20-1(2)-1СБ

Привязан

Инв. №

Нач.отд.	Шейко	
Н.контр.	Иванов	
Рук.гр.	Кунцевич	
Ст.инж.	Глуменко	
Инженер	Мирошникова	

ТП 902-1-59

ПС67.20-1(2)-1-05
-КЖИ-ПС67.20-1(2)-1-06

Панель стеновая
ПС 67.20-1(2)-1-05
ПС 67.20-1(2)-1-06

Стадия	Масса	Масштаб
Р	—	1:50
Лист	Листов 1	

Госстрой СССР
Союзводоканалниипроект
Харьковский
Водоканалпроект

Типовой проект 902-1-59 Альбом VIII

ПС 67.20-1(2)-1-07

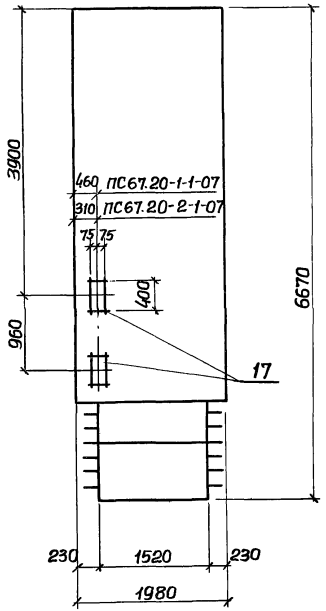

ПС 67.20-1(2)-1-08

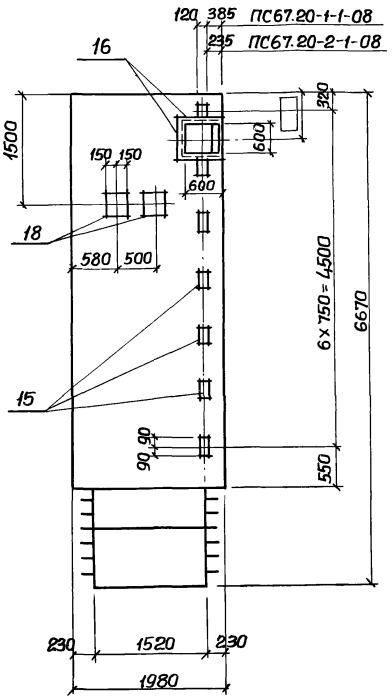

Формат	Зона	Поз.	Обозначение	Наименование	Кол	Примечание
				ПС 67.20-1(2)-1-07		
				Сборочные единицы		
11			ТП 902-1-59-КЖИ-ПС67.20-1-1	Панель стеновая ПС67.20-1-1		
11			То же -ПС67.20-2-1	То же ПС67.20-2-1		
11		17	" -Мн6	Изделие закладное Мн6	2	
				ПС 67.20-1(2)-1-08		
				Сборочные единицы		
11			ТП 902-1-59-КЖИ-ПС67.20-1-1	Панель стеновая ПС67.20-1-1		
11			То же -ПС67.20-2-1	То же ПС67.20-2-1		
БЧ		15	3.400-6/76	Изделие закладное Мн1-18	7	
БЧ		16	То же	То же Мн4-17	2,87 (3,48)	п.м.
11		18	ТП 902-1-59-КЖИ-Мн1	" Мн1	2	

Остальное - см. ПС 67.20-1(2)-1СБ

Привязан

Инв. №

Нач.отд.	Шейко	
Н.контр.	Иванов	
Рук.гр.	Кунцевич	
Ст.инж.	Глутенко	
Инженер	Мирошникова	

ПС67.20-1(2)-1-07
ТП 902-1-59-КЖИ-ПС67.20-1(2)-1-08

Панель стеновая
ПС 67.20-1(2)-1-07
ПС 67.20-1(2)-1-08

Стадия	Масса	Масштаб
Р	-	1:50
Лист	Листов 1	

Госстрой СССР
Союзводоканалниипроект
Харьковский
Водоканалпроект

Инв.№ подл. | Подпись и дата | Взам.инв.№

ПС67.20-1(2)-20-01

ПС67.20-1(2)-2-02

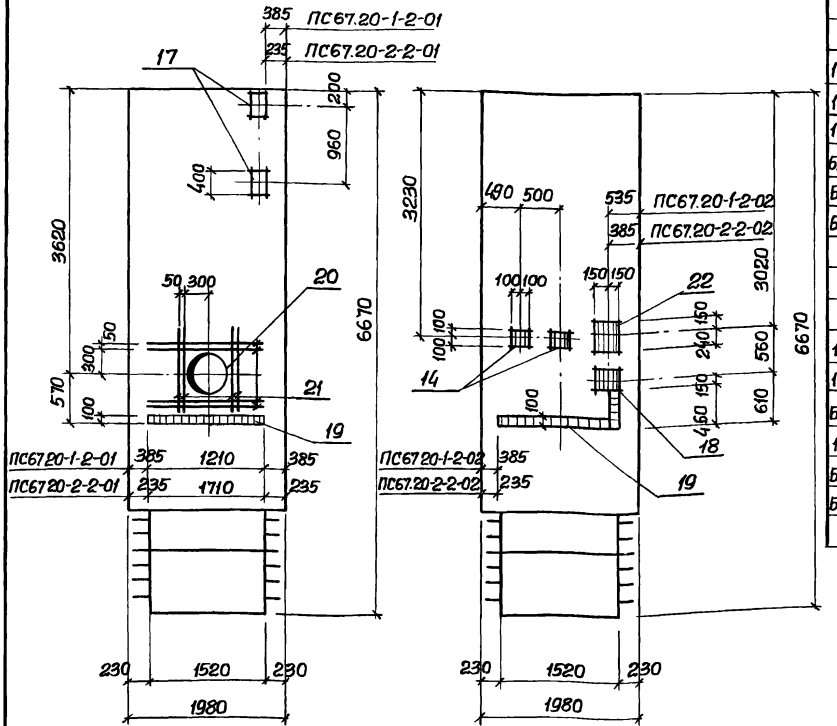

Остальное- см. ПС67.20-1(2)-2сб

Формат	Зона	Поз.	Обозначение	Наименование	Кол.	Примечание
				ПС67.20-1(2)-2-01		
				Сборочные единицы и детали		
11			ТП 902-1-59-КЖИ-ПС67.20-1-2	Панель стеновая ПС67.20-1-2		
11			То же -ПС67.20-2-2	То же ПС67.20-2-2		
11	17		" -мн6	Изделие закладное мн6	2	
БЧ	19		3.400-6/76	То же МИ1-8	1.21 (1.11)	п.м.
БЧ	20		3.901-5	Сальник Ду500 ℓ=300	1	
БЧ	21			ф16AIII ГОСТ5.1459-72* ℓ=1600	16	40.4 кг
				ПС67.20-1(2)-2-02		
				Сборочные единицы		
11			ТП 902-1-59-КЖИ-ПС67.20-1-2	Панель стеновая ПС67.20-1-2		
11			То же -ПС67.20-2-2	То же ПС67.20-2-2		
БЧ	14		3.400-6/76	Изделие закладное МИ1-24	2	
11	18		ТП902-1- -КЖИ- мн1	То же мн1	3	
БЧ	19		3.400-6/76	" МИ1-8	1.57 (2.07)	п.м.
БЧ	22		То же	" МИ1-31	1	

Привязан

Инв. №

Нач.отд.	Шейко	
Н.контр.	Иванов	
Рук.гр.	Кунцевич	
Ст.инж.	Глуменко	
Инженер	Марошникова	

ПС67.20-1(2)-2-01
ТП 902-1-59-КЖИ- ПС67.20-1(2)-2-02

Панель стеновая
ПС 67.20-1(2)-2-01
ПС67.20-1(2)-2-02

Стадия	Масса	Масштаб
Р	—	1:50
Лист	Листов 1	

Госстрой СССР
Союзводоканалниипроект
Харьковский
Водоканалпроект

Типовой проект 902-1-59 Альбом VII

ПС 67.20-1(2)-2-03

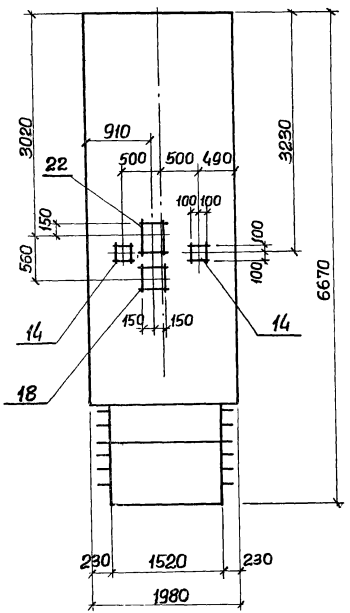

ПС 67.20-1(2)-2-04

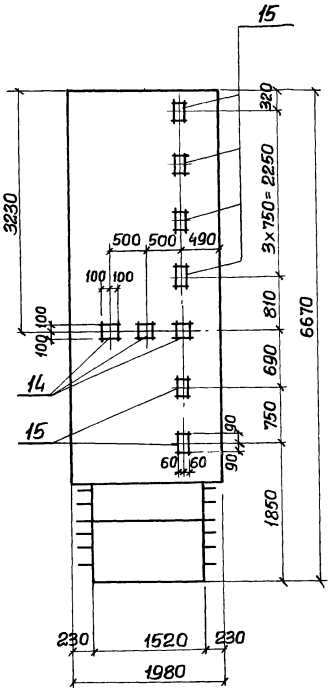

Остальное - см. ПС67.20-1(2)-2СБ

Формат	Зона	Поз.	Обозначение	Наименование	Кол	Примечание
				ПС67.20-1(2)-2-03		
				Сборочные единицы		
11			ТП 902-1-59-КЖИ-ПС67.20-1-2	Панель стеновая ПС67.20-1-2		
11			То же -ПС67.20-2-2	То же ПС67.20-2-2		
БЧ		14	3.400-6/76	Изделие закладное МН1-24	2	
11		18	ТП 902-1-59-КЖИ-МН1	То же МН1	1	
БЧ		22	3.400-6/76	" МИ1-31	1	
				ПС67.20-1(2)-2-04		
				Сборочные единицы		
11			ТП 902-1-59-КЖИ-ПС67.20-1-2	Панель стеновая ПС67.20-1-2		
11			То же -ПС67.20-2-2	То же ПС67.20-2-2		
БЧ		14	3.400-6/76	Изделие закладное МИ1-24	3	
БЧ		15	То же	То же МН1-18	6	

Нач.отд.	Шейко		ПС67.20-1(2)-2.03 ТП 902-1-59-КЖИ-ПС67.20-1(2)-2.04
Н.контр.	Иванов		Панель стеновая ПС67.20-1(2)-2-03 ПС67.20-1(2)-2-04
Рук.гр.	Кунцевич		Стадия: Р; Масса: —; Масштаб: 1:50
Ст.инж.	Глуменко		Лист; Листов 1
Инженер	Мирошникова		Госстрой СССР Союзводоканалниипроект Харьковский Водоканалпроект

Прибязан

Инв.№

Инв.№ подл. | Подпись и дата | Взам.инв.№

Типовой проект 902-1-59 Альбом VII

ПС 67.20-1(2)-2-05

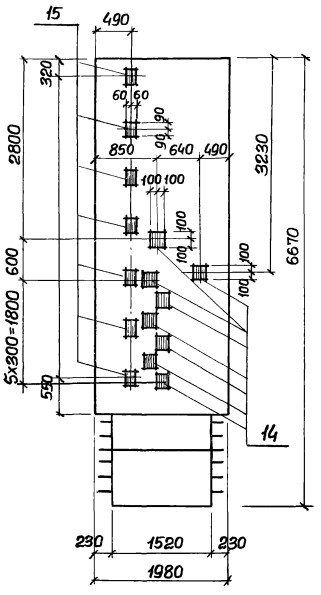

ПС 67.20-1(2)-2-06

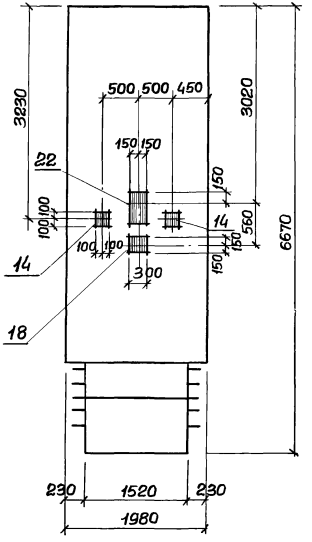

Формат	Зона	Поз.	Обозначение	Наименование	Кол.	Примечание
				ПС 67.20-1(2)-2-05		
				Сборочные единицы		
11			Т.П. 902-1-59-КЖИ-ПС67.20-1-2	Панель стеновая ПС 67.20-1-2	1	
11			То же – ПС 67.20-2-2	То же ПС 67.20-2-2	1	
БЧ		14	3.400-6/76	Изделие закладное МН1-24	9	
БЧ		15	То же	То же МН1-18	7	
				ПС 67.20-1(2)-2-06		
				Сборочные единицы		
11			Т.П. 902-1-59-КЖИ-ПС67.20-1-2	Панель стеновая ПС 67.20-1-2	1	
11			То же – ПС67.20-2-2	То же ПС67.20-2-2	1	
БЧ		14	3.400-6/76	Изделие закладное МН1-24	2	
11		18	Т.П.902-1-59-КЖИ-МН1	То же МН1	1	
БЧ		22	3.400-6/76	" МИ1-31	1	

Остальное – см. ПС 67.20-1(2) – 2СБ

Привязан

Инв. №

Нач.отд.	Шейко	
Н.контр.	Иванов	
Рук.гр.	Кунцевич	
Ст.инж.	Гтуменко	
Инженер	Мирошникова	

ПС67.20-1(2)-2.05
Т.П. 902-1-59-КЖИ-ПС67.20-1(2)-2-06

Панель стеновая
ПС67.20-1(2)-2-05
ПС67.20-1(2)-2-06

Стадия	Масса	Масштаб
Р	—	1:50

Лист | Листов 1

Госстрой СССР
Союзводоканалниипроект
Харьковский
Водоканалпроект

17207-07 24

Типовой проект 902-1-59 Альбом VII

ПС 67.20-1(2)-2-07

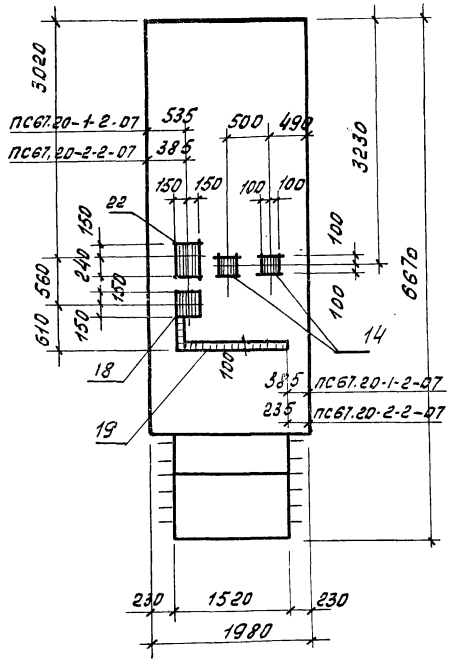

Остальное - см. ПС67.20-1(2)-2СБ

Формат	Зона	Поз.	Обозначение	Наименование	Кол	Примечание
				ПС67.20.1(2)-2.07		
				Сборочные единицы		
11			Т.П.902-1-59-КЖИ-ПС67.20-1-2	Панель стеновая ПС67.20-1-2	1	
11			То же -ПС67.20.2-2	То же ПС67.20-2-2	1	
64		14	3.400-6/76	Изделие закладное МИ1-24	2	
11		18	Т.П.902-1-59-КЖИ-МИ1	То же МН1	1	
64		19	3.400-6/76	" МИ1-8	1,37 (2,07)	П.М
64		22	То же	" МИ1-31	1	

Привязан

Инв.№

Нач.отд	Шейко	
Нарн.к.	Иванов	
Рук.гр	Кунцевич	
Ст.инж.	Глуменко	
Инженер	Мирошникова	

Т.П. 902-1-59-КЖИ-ПС67.20-1(2)-2.07

Панель стеновая ПС67.20-1(2)-2-07

Стадия	Масса	Масшт
Р	—	1:50
Лист	Листов 1	

Госстрой СССР Союзводоканалниипроект Харьковский Водоканалпроект

Инв.№ подл. | Подп. и дата | Взам. инв.№

Альбом VII

Типовой проект 902-1-59

ПГ 58.20-1(2)-01

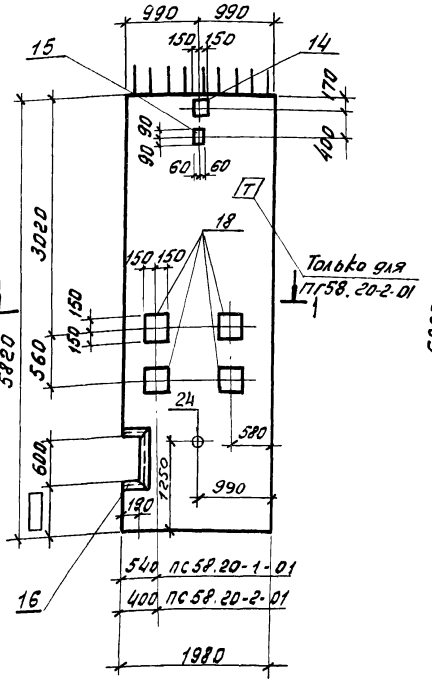

2-2

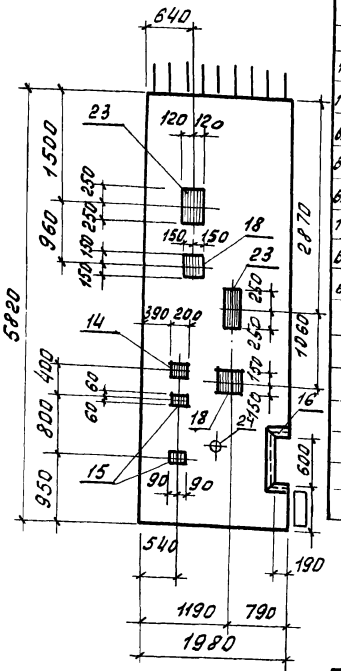

Формат	Зона	Поз.	Обозначение	Наименование	Кол.	Приме-чание
				ПГ58.20-1(2)-01		
				Сборочные единицы		
11			Т.П 902-1-59-КЖИ.ПГ58.20-1	панель перегородка ПГ58.20-1		
11			То же - ПГ58.20-2	то же ПГ58.20-2		
64	14		3.400-6/76	Изделие закладное МИ1-24	2	
64	15		То же	То же МИ1-18	3	
64	16		"	" МИ4-17	1,23 / 1,45	п. м
11	18		Т.П. 902-1-59-КЖИ-МН1	" МН1	6	
64	23		3.400-6/76	" МИ2-5	2	
64	24		3.901-5	Сальник Ду 50 l=300	1	
				Остальное - см. ПГ58.20-1/2/СБ		

Для ориентации при монтаже на панели ПГ58.20-2-01 нанести знак Т несмываемой краской.

1-1 для ПГ58.20-1-01

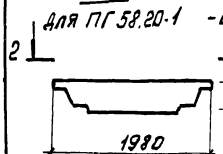

1-1 для ПГ58.20-2-01

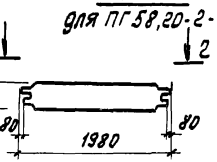

Привязан

Инв №

Нач.отд.	Шейко	
Н.контр.	Иванов	
Рук.гр.	Кунцевич	
Ст.инж.	Глущенко	
Инжен.	Нягкая	

Т.П. 902-1-59-КЖИ-ПГ58.20-1(2)-01

Панель-перегородка ПГ58.20-1(2)-01

Стадия	Масса	Масштаб
Р		1:50

Лист | Листов 1

ГОССТРОЙ СССР Союзводоканалниипроект Харьковский водоканалпроект

Альбом VII

Типовой проект 902-1-59

ПГ58.20-1(2)-02

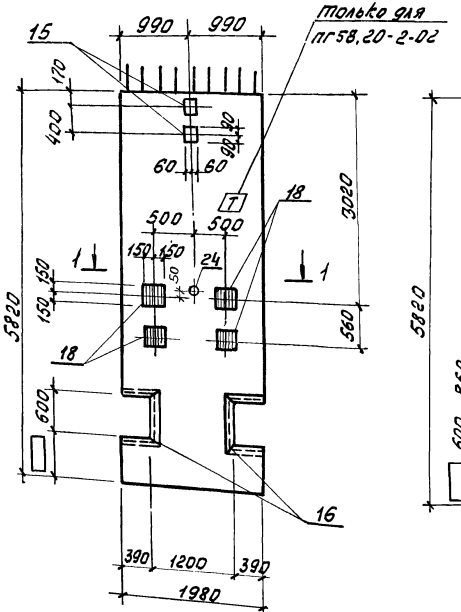

2-2

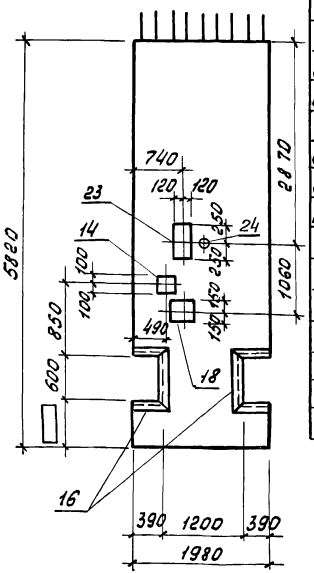

Формат	Зона	Позиц.	Обозначение	Наименование	Кол.	Примеч.
				ПГ58.20-1(2)-02		
				Сборочные единицы		
11			Т.П. 902-1-59-КЖИ-ПГ58.20-1	Панель перегородка ПГ58.20-1	1	
11			То же -ПГ58.20-2	То же ПГ58.20-2	1	
6.4		14	3.400-6/76	Изделие закладное МИ1-24	1	
6.4		15	То же	То же МИ1-18	2	
11		18	Т.П. 902-1-59-КЖИ-МН1	// МН1	5	
6.4		16	3.400-6/76	// МИ4-7	3,56 (3,92)	п.м.
6.4		23	То же	// МИ2-5	1	
6.4		24	3.901-5	Сальник Ду50 l=300	1	
				Остальное - см.		
				ПГ58.20-1(2)СБ		

Для ориетации при монтаже на панели ПГ58.20-2-02 нанести знак T несмываемой краской.

1-1 для ПГ58.20-1-02

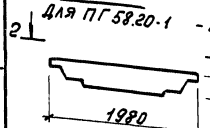

1-1 для ПГ58.20-2-02

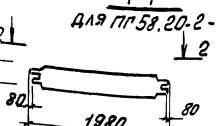

Нач. отд.	Шейко		
Н. контр.	Иванов		
Рук. гр.	Кунцевич		
Ст. инж.	Глуменко		
Инжен.	Мягкая		

Привязан

Инв. №

ТП 902-1-59-КЖИ-ПГ58.20-1(2)-02

Панель перегородка ПГ.58.20-1(2)-02

Стадия	Масса	Масшт.
Р		1:50

Лист | Листов 1

Госстрой СССР
Союзводоканалпроект
Харьковский
Водоканалпроект

Инв. № подл. | Подпись и дата | Взам. инв. №

Типовой проект 902-1-59 Альбом VII

ПГ58.20-1(2)-03

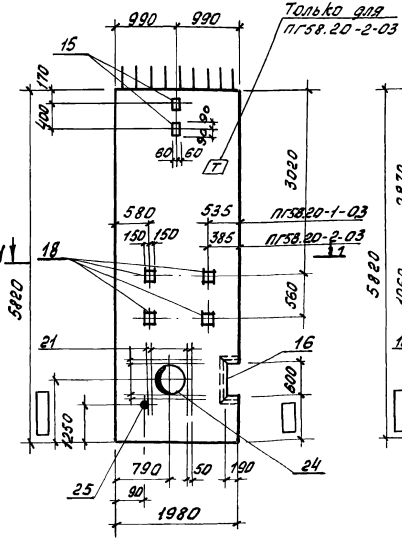

2-2

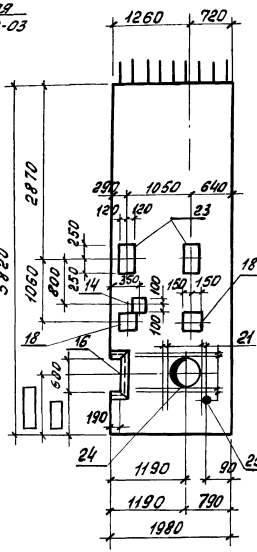

1-1
для ПГ58.20-1-03

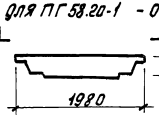

1-1
для ПГ58.20-2-03

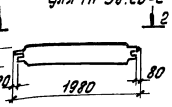

Формат	Зона	Поз.	Обозначение	Наименование	Кол.	Примеч.
				ПГ58.20-1(2)-03		
				Сборочные единицы и детали		
11			Т.П.902-1-59-КЖИ-ПГ58.20-1	Панель-перегородка ПГ58.20-1	1	
11			То же -ПГ58.20-2	То же ПГ58.20-2	1	
6.4		14	3.400-6/76	Изделие закладное МН1-24	1	
6.4		15	То же	То же МН1-18	2	
6.4		16	//	// МН4-17	1,23/1,48	П.м.
11		18	Т.П.902-1-59 КЖИ-МН1	МН1	6	27.9
6.4		21		ф16АIIПо ГОСТ5781-82* ℓ=1600	16	40.4 кг
6.4		23	3.400-6/76	Изделие закладное МН2-52	2	
6.4		24	3.901-5	Сальник Ду600; 250 ℓ=300	1	
6.4		25	То же	То же Ду450 ℓ=300	1	
				Остальное - см. ПГ58.20-1/2/ СБ		

Для ориентации при монтаже на панели ПГ58.20-2-03 нанести знак Т несмываемой краской.

Привязан

Инв.№

Нач.отд.	Шейко	
Н.контр.	Иванов	
Рук.гр.	Кунцевич	
Ст.инж.	Глуменко	
Инженер	Пяткая	

Т.П. 902-1-59-КЖИ-ПГ58.20-1(2)-03

Панель перегородка ПГ58.20-1(2)-03

Стадия	Масса	Масштаб
Р	7.5 / 8.1 т	1:50

Лист | Листов 1

Госстрой СССР Союзводоканалниипроект Одесский Водоканалпроект

17207-07 28

Альбом VII

Типовой проект 902-1-59

Формат	Зона	Поз.	Обозначение	Наименование	Кол.	Примечание
				Документация		
11			ТП 902.1-59-КЖИ-ТТ1	Технические требования ТТ1		
11			То же -ТТ2	Технические требования ТТ2		
12			" -ВС	Выборка стали		
12			" -У	Узлы 1÷6		
12			" ПГ58.14-1-01СБ	Сборочный чертеж		
				Сборочные единицы		
11		1	ТП 902.1-59-КЖИ-КР14, КР15	Каркас плоский КР15	5	
11		2	То же -С11, С12	Сетка арматурная С11	1	
11		3	" -С13, С14	То же С13	1	
11		4	" -С19	" С19	2	
11		5	" -МН2	Изделие закладное МН2	1	
11		6	" -МН4	МН4	2	
БЧ		15	3.400-6/76	МИ1-18	16	
11		18	ТП 902-1-59-КЖИ-МН1	МН1	3	
БЧ		23	3.400-6/76	МИ2-5	1	
					1	
				Материалы		
				марки М300, В4	1,48	м³

Взам. инв. №

Подпись и дата

Инв. № подл.

Привязан

Инв. №

Нач. отд	Шейко	
Н. контр.	Иванов	
Рук. гр.	Кунцевич	
Ст. инж.	Глуменко	
Инжен.	Мягкая	

ТП 902-1-59-КЖИ-ПГ58.14-1-01

Панель-перегородка ПГ58.14-1-01

Стадия	Лист	Листов
Р		1

Госстрой СССР Союзводоканалниипроект Харьковское водоканалпроект

Альбом VII

Типовой проект 902-1-59

Формат	Зона	Поз.	Обозначение	Наименование	Кол.	Примечание
				Документация		
11			ТП 902-1-59-КЖИ-ТТ1	Технические требования ТТ1		
11			То же -ТТ2	Технические требования ТТ2		
12			" -ВС	Выборка стали		
12			" -У	Узлы 1÷6		
12			" -ПГ58.14-2-01СБ	Сборочный чертеж		
				Сборочные единицы		
11		1	ТП 902-1-59-КЖИ-КР14, КР15	Каркас плоский КР15	5	
11		2	То же -С11, С12	Сетка арматурная С12	1	
11		3	" -С17, С18	То же С17	1	
11		4	" -С19	" С19	2	
11		5	" -МН2	Изделие закладное МН2	1	
11		6	" -МН4	То же МН4	2	
БЧ		15	3.400-6/76	МИ1-18	16	
11		18	ТП 902-1-59-КЖИ-МН1	МН1	3	
БЧ		23	3.400-6/76	МИ2-5	1	
					1	
				Материалы		
				Бетон марки М300, В4	1,6	м³

Взам. инв. №

Подпись и дата

Инв. № подл.

Привязан

Инв. №

Нач. отд	Шейко	
Н. контр.	Иванов	
Рук. гр.	Кунцевич	
Ст. инж.	Глуменко	
Инжен.	Мягкая	

ТП 902-1-59-КЖИ-ПГ58.14-2-01

Панель-перегородка ПГ58.14-2-01

Стадия	Лист	Листов
Р		1

Госстрой СССР Союзводоканалниипроект Харьковское водоканалпроект

Типовой проект 902-1-59 Альбом VII

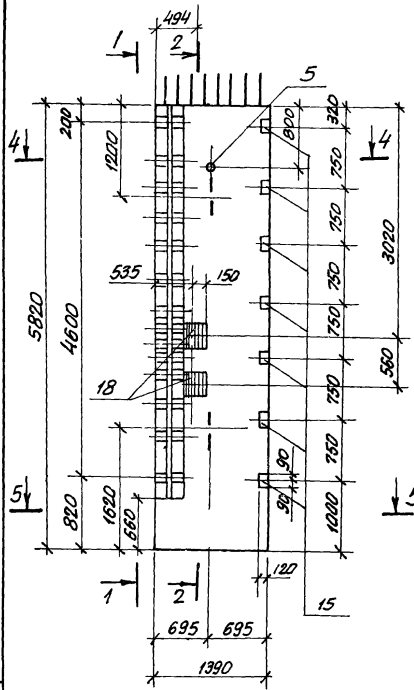

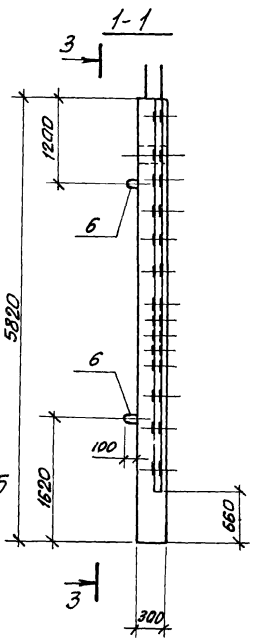

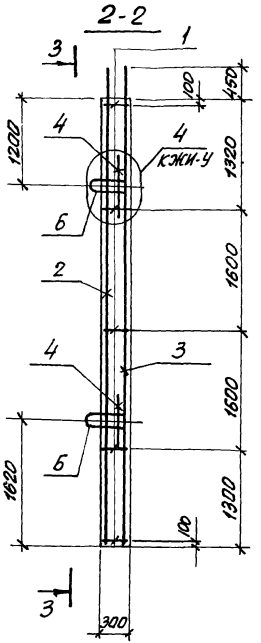

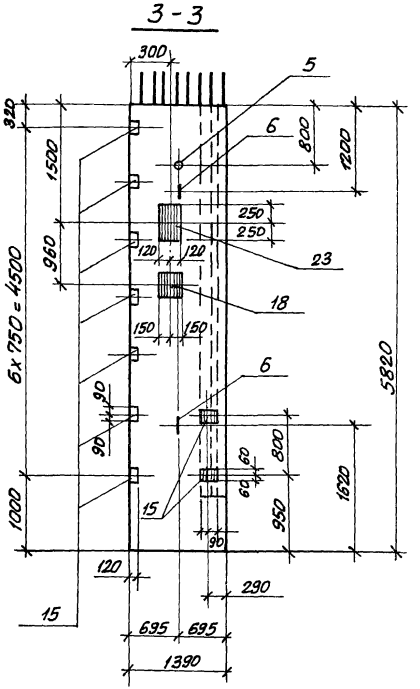

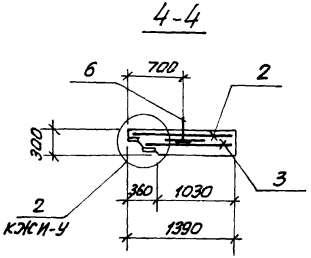

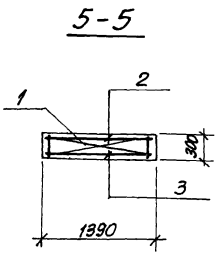

1 Защитный слой бетона для рабочей арматуры принят - 30 мм.

Привязан

Инв №

Нач.отд	Шейко		
Н.контр.	Иванов		
Рук. гр.	Кунцевич		
Ст.инж.	Глуменко		
Инжен.	Мягкая		

Т.П 902-1-59-КЖИ-ПС58.14-1-01 СБ

Панель-перегородка ПГ 58.14-1-01 Сборочный чертеж

Стадия	Масса	Масштаб
Р	3,7т	1:50
Лист	Листов 1	

Госстрой СССР Союзводоканалмонтажпроект Харьковский водоканалпроект

17207-07 30

Инв № подл. | Подпись и дата | Взам. инв. №

Типовой проект 902-1-59 Альбом VII

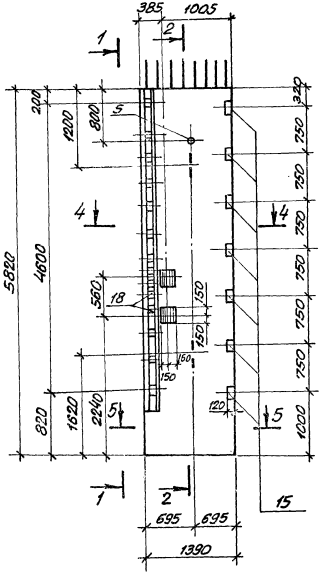

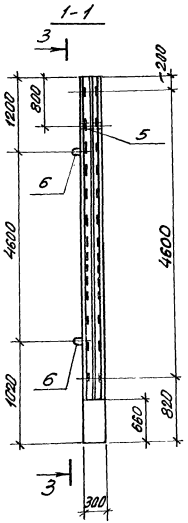

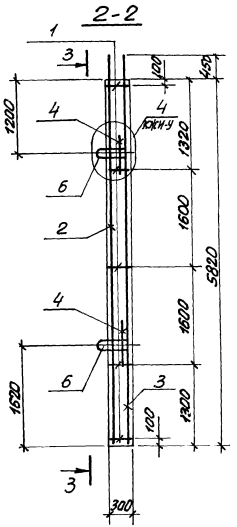

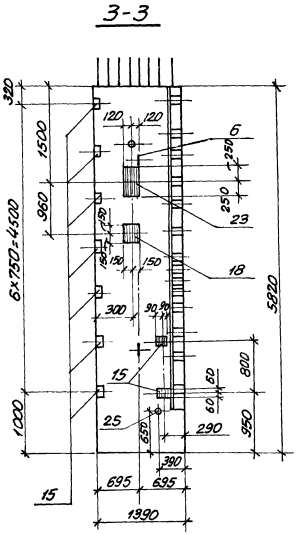

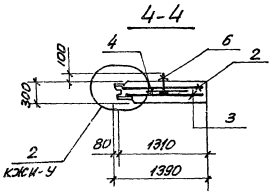

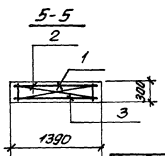

Защитный слой бетона для рабочей арматуры принят - 30 мм.

Привязан	Нач.отд.	Шейко		ТП 902-1-59-КЖИ-ПГ58.14-2-01СБ	
	Н.контр.	Иванов		Панель-перегородка ПГ 58.14-2-01 Сборочный чертеж	Стадия: Р; Масса: 4.0 т; Масштаб: 1:50
	Рук.гр.	Кунцевич			Лист; Листов
	Ст.инж.	Глуменко			Госстрой СССР Союзводоканалпроект Хоздоговорный ВОДОКАНАЛПРОЕКТ
Инв.№	Инжен.	Мягкая			

Инв.№ подл. | Подпись и дата | Взам.инв.№

Альбом VIII

Типовой проект 902-1-59

Формат	Зона	Поз.	Обозначение	Наименование	Кол.	Примеч.
				Документация		
11			ТП902-1-59-КЖИ-ТТ1	Технические требования ТТ1		
11			То же -ТТ2	Технические требования ТТ2		
12			" -ВС	Выборка стали		
12			" -У	Узлы 1÷6		
12			" -ПГ58.14-1-02СБ	Сборочный чертеж		
				Сборочные единицы и детали		
11		1	ТП902-1-59-КЖИ-КР14, КР15	Каркас плоский КР15	5	
11		2	То же -С11, С12	Сетка арматурная С12	1	
11		3	" -С13, С14	То же С14	1	
11		4	" -С19	" С19	2	
11		5	" -МН2	Изделие закладное МН2	1	
11		6	" -МН4	То же МН4	2	
Б4		15	3.400-6/76	" МИ1-18	14	
11		18	ТП902-1-59-КЖИ-МН1	" МН1	4	
Б4		14	3.400-6/76	" МИ1-24	1	
Б4		16	То же	" МН4-17	1,42	п.м.
Б4		23	"	" МН2-5	1	
Б4		25	3.901-5	Сальник Ду 50 ℓ=300	1	
				Материалы		
				Бетон марки М300, В4	1,48	м³

Инв.№ подл. | Подпись и дата | Взам. инв.№

Привязан

Инв.№

Нач. отд.	Шейко		
Н. контр.	Иванов		
Рук. гр.	Кунцевич		
Ст. инж.	Глуменко		

ТП902-1-59-КЖИ-ПГ58.14-1-02

Панель - перегородка ПГ58.14-1-02

Стадия	Лист	Листов
Р	1	

Госстрой СССР Союзгражданпроект Главкавказский ВДОКИНАЛПРОЕКТ

Альбом VIII

Типовой проект 902-1-59

Формат	Зона	Поз.	Обозначение	Наименование	Кол.	Примеч.
				Документация		
11			ТП902-1-59-КЖИ-ТТ1	Технические требования ТТ1		
11			То же -ТТ2	Технические требования ТТ2		
12			" -ВС	Выборка стали		
12			" -У	Узлы 1÷6		
12			" -ПГ58.14-2-02СБ	Сборочный чертеж		
				Сборочные единицы и детали		
11		1	ТП902-1-59-КЖИ-КР14, КР15	Каркас плоский КР15	5	
11		2	То же -С11, С12	Сетка арматурная С11	1	
11		3	" -С17, С18	То же С18	1	
11		4	" -С19	" С19	2	
11		5	" -МН2	Изделие закладное МН2	1	
11		6	" -МН4	То же МН4	2	
Б4		15	3.400-6/76	" МИ1-18	14	
11		18	ТП902-1-59-КЖИ-МН1	" МН1	2	
Б4		14	3.400-6/76	" МИ1-24	1	
Б4		16	То же	" МН4-17	1,42	п.м.
Б4		23	"	" МН2-5	1	
Б4		25	3.901-5	Сальник Ду 50 ℓ=300	1	
				Материалы		
				Бетон марки М300, В4	1,6	м³

Инв.№ подл. | Подпись и дата | Взам. инв.№

Привязан

Инв.№

Нач. отд.	Шейко		
Н. контр.	Иванов		
Рук. гр.	Кунцевич		
Ст. инж.	Глуменко		
Инженер	Тяжкая		

ТП902-1-59-КЖИ-ПГ58.14-2-02

Панель - перегородка ПГ58.14-2-02

Стадия	Лист	Листов
Р	1	

Госстрой СССР Союзгражданпроект Главкавказский ВДОКИНАЛПРОЕКТ

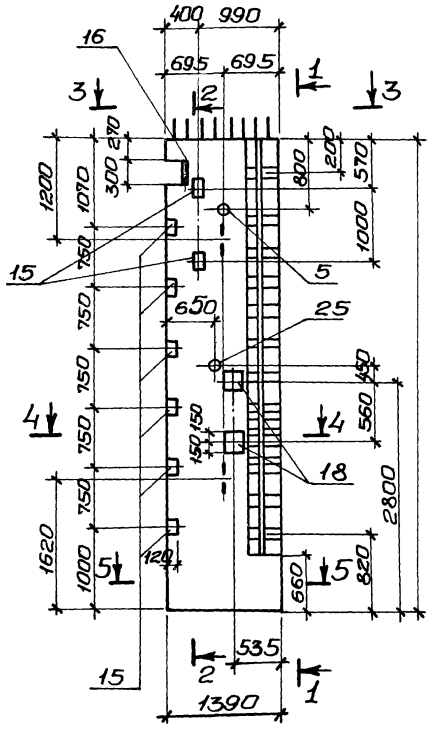

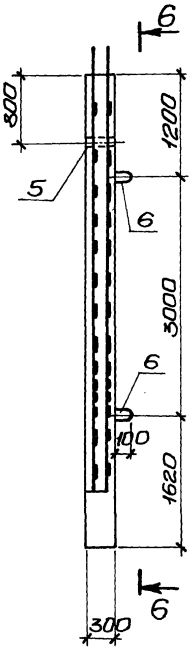

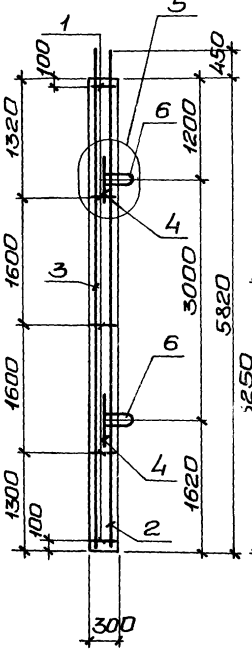

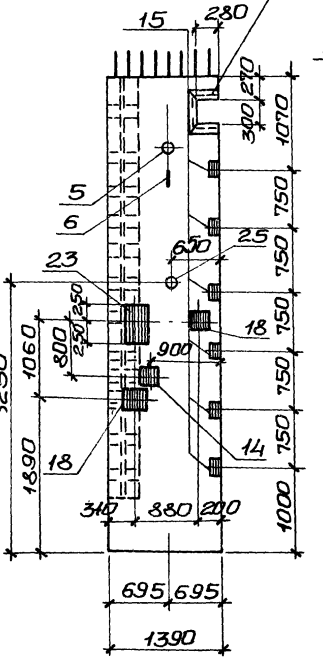

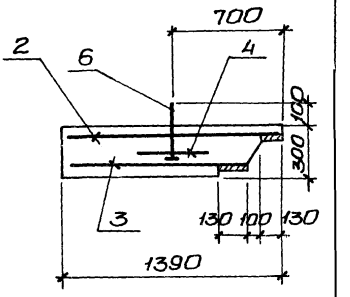

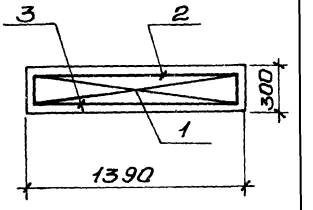

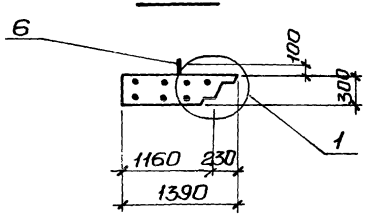

Защитный слой бетона для рабочей арматуры принят 30мм.

Т.П.902-1-59 -КЖИ-ПГ58.14-1-02СБ.

Панель-перегородка ПГ58.14-1-02. Сборочный чертеж.

Стадия	Масса	Масштаб
Р	3,7т	1:50 1:25

Лист Листов1

Привязан:

Инв.N

Нач.отд.	Шейко	
Н.контр.	Иванов	
Рук.гр.	Кунцевич	
Ст.инж.	Глуменко	
Инженер.	Мягкая	

Госстрой СССР Союзводоканалниипроект Харьковский Водоканалпроект

Инв.N подл. | Подпись и дата | Взам.инв.N

Типовой проект 902-1-59 Альбом VIII

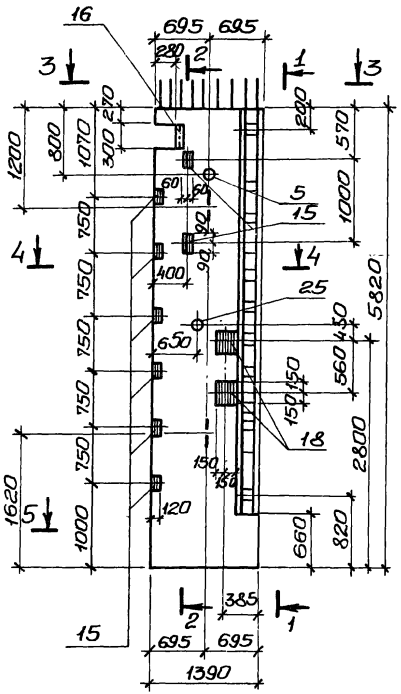

1. Защитный слой бетона для рабочей арматуры принят - 30 мм.

Привязан:				ТП 902-1-59 -КЖИ-ПГ58.14-2-02сБ	
				Панель перегородка ПГ 58.14-2-02 Сборочный чертеж	Стадия: Р; Масса: 4,0т; Масштаб: 1:50, 1:25; Лист; Листов 1
		Нач. отд.	Шейко		Госстрой СССР Союзводоканалпроект Харьковский водоканалпроект
		Н. контр.	Иванов		
		Рук. гр.	Кунцевич		
		Ст. инж.	Глуменко		
Инв. №		Инжен.	Мягкая		

Инв. № подл. | Подпись и дата | Взам. инв. №

Типовой проект 902-1-59 Альбом VII

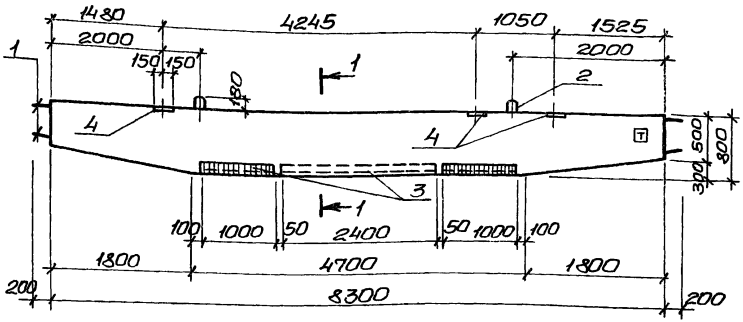

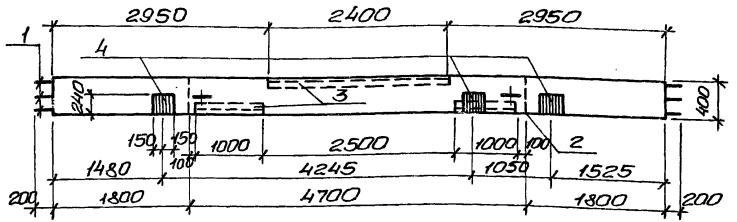

1-1

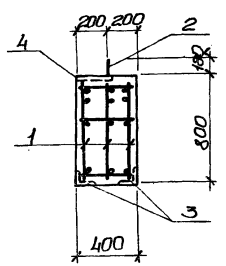

Расчетная схема Б1

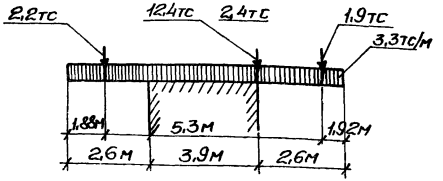

Форм.	Зона	Поз.	Обозначение	Наименование	Кол.	Примечание
				Документация		
11			т.п.902-1-59 -КЖ-ТТ1	Технические требования ТТ1		
				Сборочные единицы.		
11		1	т.п.902-1-59 -КЖИ-КП2,КП3	Каркас пространственный КП2	1	
11		2	То же -КЖИ-МН-9,МН-10	Изделие закладное МН10	2	
Б.ч.		3	3.400-6/76	То же МИ4-21	4,4	п.м.
Б.ч.		4	То же	" МИ1-30	3	
				Материалы		
				Бетон марки М300	2,44	$м^3$

Выборка стали на один элемент, кг.

Марка эл-та	Арматурные изделия							Закладные изделия							Всего
	Арматурная сталь							Профильная сталь			Арм. сталь			Итого	
	ГОСТ 5781-75		ГОСТ 5.1459-72*				Итого				ГОСТ 5781-75				
	А-I	Итого	Класс А III			Итого					Класс А I				
	фмм		фмм								фмм				
	8		10	14	20						20				
Б-1	76,8	76,8	13,3	31,8	114,3	161,4	238,2				9,5			9,5	247,7

1. Защитный слой бетона для рабочей арматуры принят 30 мм.
2. С внутренней стороны балки проставить знак Т несмываемой краской.

Т.П. 902-1-59 -КЖИ-Б1

Балка Б1 (для t=-20°С;-30°С)

Стадия	Масса	Масштаб
Р	6,1т	1:50 1:25

Лист | Листов 1

Госстрой СССР Союзводоканалниипроект Харьковский Водоканалпроект

Привязан:

Инв. №

Нач. отд.	Шейко	
Н.контр.	Иванов	
Рук. гр.	Кунцевич	
Ст. инж.	Глуменко	
Инжен.	Доценко	

Инв. № подл. | Подпись и дата | Взам. инв. №

17207-07 35

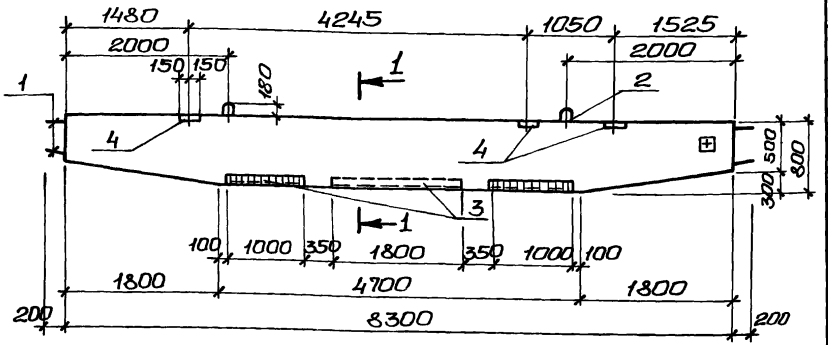

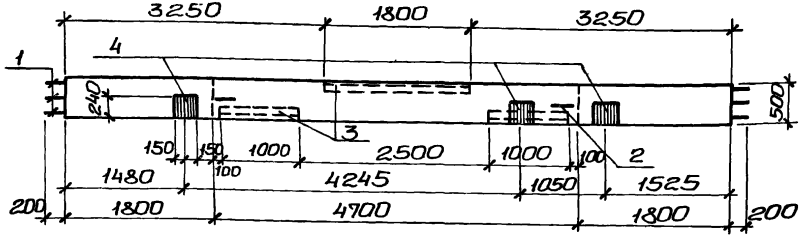

1-1

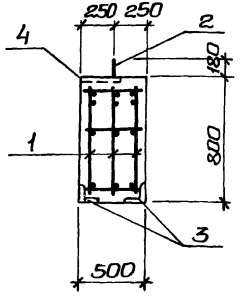

Расчетная схема Б1

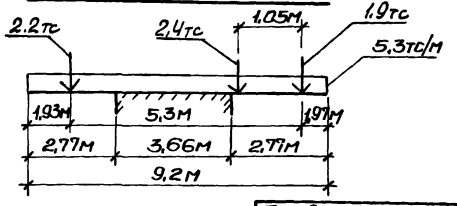

Форм.	Зона	Поз.	Обозначение	Наименование	Кол.	Примечание
				Документация		
11			т.п.902-1-59 -КЖИ-ТТ1	Технические требования ТТ1		
				Сборочные единицы		
11	1		т.п.902-1-59 -КЖИ-КП2,КП3	Каркас пространственный КП3	1	
11	2		То же -КЖИ-МН-9;МН-10	Изделие закладное МН10	2	
Бч.	3		3.400-6/76	То же МИ4-21	3,8	п.м.
Бч.	4		То же	" МИ1-30	3	
				Материалы		
				Бетон марки М300	3,05	м³

Выборка стали на один элемент, кг

Марка эл-та	Арматурные изделия								Закладные изделия							Итого	Всего
	Арматурная сталь								Профильная сталь			Арм сталь ГОСТ 5781-75					
	ГОСТ 5781-75			ГОСТ 5.1459-72*								Класс AI					
	Класс AI			класс AIII								ф мм					
	ф мм		Итого	ф мм			Итого	Итого				10					
	8			10	14	22											
Б1	78,6		78,6	15,3	31,5	138,0	185,1	263,7				9,5				9,5	273,2

1. Защитный слой бетона для рабочей арматуры принят 30 мм.
2. С внутренней стороны балки проставить знак ⊡ несмываемой краской.

Привязан:

Инв.№

Нач.отд.	Шейко	
Н.контр.	Иванов	
Рук.гр.	Кунцевич	
Ст.инж.	Глуменко	
Инженер.	Доценко	

Т.П. 902-1-59 -КЖИ-Б1

Балка Б1 (Для t=-40°С)

Стадия	Масса	Масштаб
Р	7,9т	1:50
Лист	Листов 1	

Госстрой СССР Союзводоканалниипроект Харьковский Водоканалпроект

Инв.№ подл. | Подпись и дата | Взам.инв.№

Альбом VII

Типовой проект 902-1-59

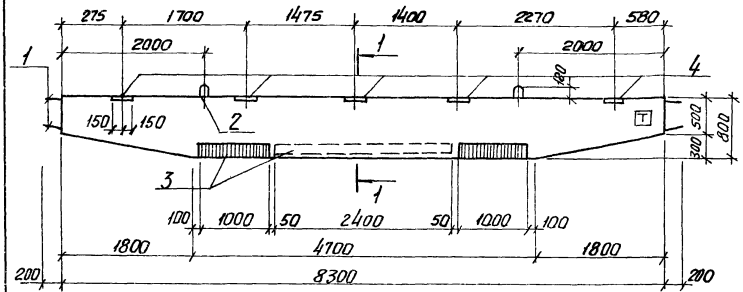

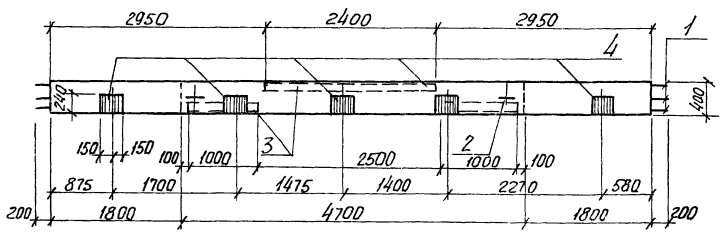

Формат	Зона	Поз.	Обозначение	Наименование	Кол.	Примечание
				Документация		
11			т.п. 902-1-59 -КЖИ-ТТ1	Технические требования ТТ1		
				Сборочные единицы		
11		1	т.п.902-1-59 -КЖИ-КП2; КП3	Каркас пространственный КП2	1	
11		2	То же -КЖИ-Мн9, Мн10	Изделие закладное Мн10	2	
Б.ч.		3	3.400-6/76	То же МИЧ-21	4.4	п.м
Б.ч.		4	То же	" МИ1-30	5	
				Материалы		
				Бетон марки М-300	2.44	м³

Выборка стали на один элемент, кг

Марка эл-та	Арматурные изделия							Закладные изделия							Всего
	Арматурная сталь							Профильная сталь			Арм сталь ГОСТ 5781-75			Итого	
	ГОСТ 5781-75		ГОСТ 5 1459-72*				Итого				Класс А I				
	Кл А I	Итого	Класс А III			Итого					ф мм				
	ф мм		ф мм												
	8		10	14	20						10				
Б1-А	76.8	76.8	15.3	51.8	114.3	161.4	238.2				9.5			9.5	247.7

1. Защитный слой бетона для рабочей арматуры принят 30 мм
2. С внутренней стороны балки проставить знак T несмываемой краской

1-1

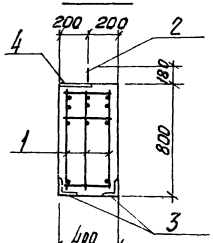

Расчетная схема Б1-А

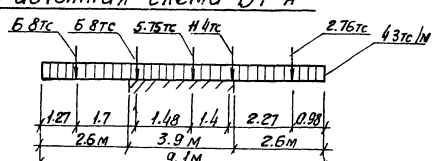

Привязан

Инв. №

Нач. отд.	Шейко	
Н.контр.	Иванов	
Рук. гр.	Кунцевич	
Ст. инж.	Благой	
Инж.	Доценко	

ТП 902-1- 59 -КЖИ-Б1-А

Балка Б1-А (для t=-20°С,-30°С)

Стадия	Масса	Масштаб
Р	6.1т	1:50 1:25

Лист | Листов 1

Госстрой СССР Союзводоканалниипроект Харьковский Водоканалпроект

Инв. № подл. | Подпись и дата | Взам. инв. №

17207-07 37

Альбом VIII

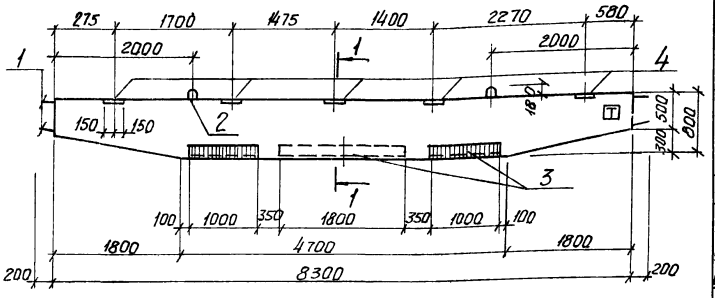

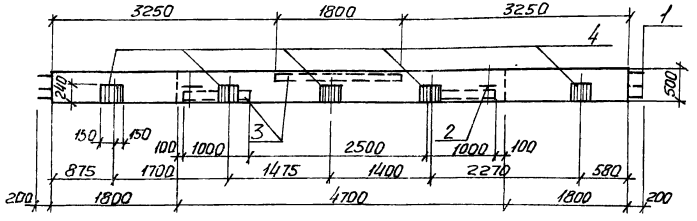

Формат	Зона	Поз.	Обозначение	Наименование	Кол.	Примечание
				Документация		
11			Т.П 902-1-59 - КЖИ - ТТ1	Технические требования ТТ1		
				Сборочные единицы и детали		
11	1		Т.П 902-1-59 - КЖИ-КП2, КП3	Каркас пространственный КП3	1	
11	2		Тоже - КЖИ МН9, МН10	Изделие закладное МН10	2	
6.4	3		3.400-6 /76	Тоже МИ4-21	3.8	п.м
6.4	4		Тоже	МИ1-30	3	
				Материалы		
				Бетон марки М-300	3.05	м3

Выборка стали на один элемент, кг

Марка эл-та	Арматурные изделие							Закладные изделия						Итого	Всего
	Арматурная сталь ГОСТ 5781-75		Арматурная сталь ГОСТ 5.1459-72*					Прокатная сталь			Арм сталь ГОСТ 5781-75				
	Класс AI		Класс A III								Класс AI				
	ф мм	Итого	ф мм			Итого	Итого				ф мм				
	8	20	10	14	22	20	20				10				
Б1-А	18.6	18.6	15.3	31.5	18.80	185.1	263.7				9.5			9.5	283.2

1. Защитный слой бетона для рабочей арматуры принят 30 мм.
2. С внутренней стороны балки проставить знак Т несмываемой краской.

1-1

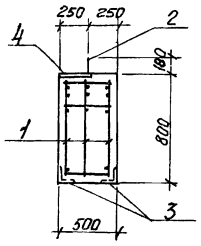

Расчетная схема Б1-1

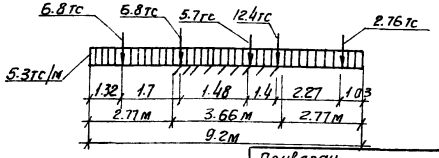

Привязан

Инв. №

Нач. отд.	Шейко	
Н. контр.	Иванов	
Рук. гр.	Кунцевич	
Ст. инж.	Благий	
Инж.	Доценко	

ТП 902-1-59 -КЖ-Б1-А

Балка Б1-А (для t°= -40°С)

Стадия	Масса	Масштаб
Р		1:50
Лист	Листов 1	

Госстрой СССР Союзводоканалпроект Харьковский Водоканалпроект

Альбом VII

Типовой проект 902-1-59

Б2, Б2-А (зеркальное отражение)

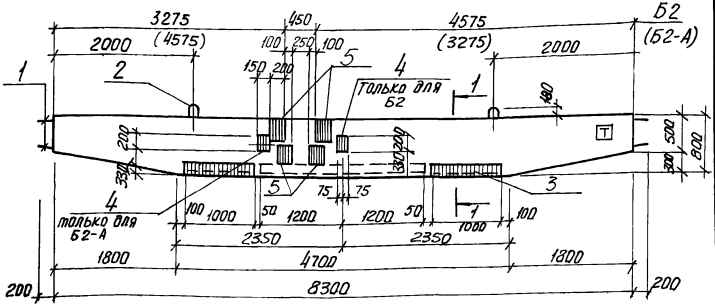

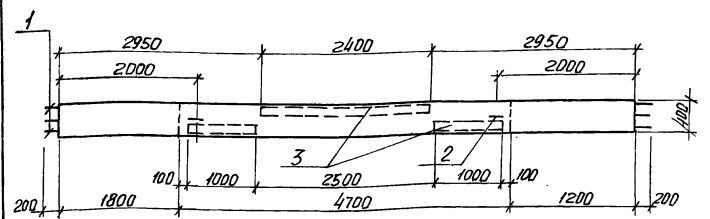

1-1

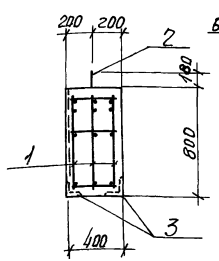

Расчетная схема Б2, Б2-А

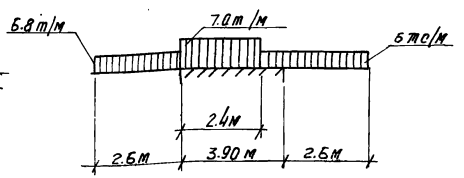

Формат	Зона	Поз.	Обозначение	Наименование	Кол.	Примечание
				Документация		
		11	902-1-59 -КЖИ- ТТ1	Технические требования ТТ1		
				Сборочные единицы		
		11	902-1-59 -КЖИ-КП2, КП3	Каркас пространственный КП2	1	
		11	2 То же -МН9, МН10	Изделие закладное Мн10	2	
		Б.ч	3 3.400-6/76	То же Мн4-21	4.4	п.м.
		Б.ч	4 То же	" МИ1-20	1	
		Б.ч	5 "	" МИ1-29	4	
				Материалы		
				Бетон марки М-300	2.44	м³

Выборка стали на один элемент, кг

Марка эл-та	Арматурные изделия							Закладные изделия						Итого	Всего
	Арматурная сталь							Профильная сталь			Арм. сталь ГОСТ 5781-75 Класса А-I				
	ГОСТ 5781-75 Класса А-I		Итого	ГОСТ 5.1459-72 Класса А III			Итого				Ф мм				
	Ф мм			Ф мм							20				
	8	Итого		10	14	20									
Б2, Б2-А	76.8	76.8	76.8	15.3	31.8	114.3	161.4	338.2			9.5			9.5	247.7

1. Защитный слой бетона для рабочей арматуры принят 30 мм
2. С внутренней стороны балки нанести знак Т несмываемой краской.

Привязан

Инв. №

Нач. отд.	Шедко	
Н. контр.	Иванов	
Рук. гр.	Кунцевич	
Ст. инж.	Благай	
Инж.	Даценко	

ТП 902-1-59 -КЖИ-Б2, Б2-А

Балки Б2, Б2-А (для t=-20°С, -30°С)

Стадия	Масса	Масштаб
Р	6.1т	1:50 1:25

Лист Листов 1

Госстрой СССР Союзводоканалпроект Харьковский Водоканалпроект

Инв. № подл. | Подпись и дата | Взам. инв. №

Б2, Б2-А (зеркальное отражение)

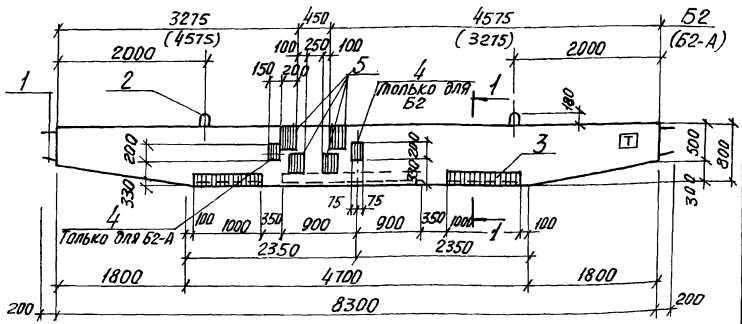

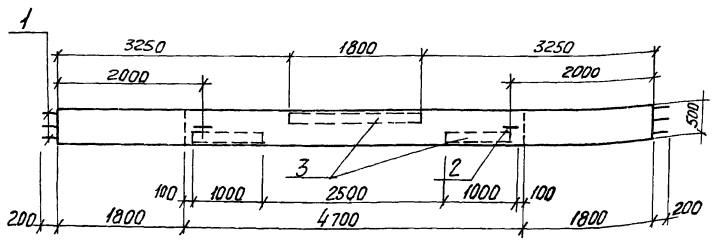

Формат	Зона	Поз.	Обозначение	Наименование	Кол.	Примечание
				Документация		
11			т.п.902-1-59 -КЖИ-ТТ1	Технические требования ТТ1		
				Сборочные единицы		
11		1	т.п.902-1-59-КЖИ-КП2,КП3	Каркас пространственный КП3	1	
11		2	То же -Мн9, Мн10	Изделие закладное Мн10	2	
Б.Ч.		3	3.400-6/76	То же МИ4-21	3.8	п.м
Б.Ч.		4	То же	" МИ1-20	1	
Б.Ч.		5	"	" МИ1-29	4	
				Материалы		
				Бетон марки М-300	3.05	м³

Выборка стали на один элемент, кг

Марка эл-та	Арматурные изделия: Арматурная сталь ГОСТ 5781-75 Класс А-I ф мм 8	Итого	ГОСТ 5.1459-72* Класс А-III ф мм 10	14	22	Итого	Итого	Закладные изделия: Профильная сталь	Арм. сталь ГОСТ 5781-75 Класс А-I ф мм 10	Итого	Всего
	20		20			20					
Б2, Б2-А	78.6	78.6	15.3	31.2	138.0	185.1	263.7		9.5	9.5	273,2

1. Защитный слой бетона для рабочей арматуры принят 30мм
2. С внутренней стороны балки нанести знак Т несмываемой краской.

1-1

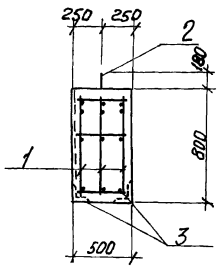

Расчетная схема Б2, Б2-А

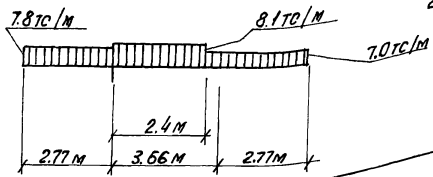

Привязан

Инв. №

Нач. отд.	Шейко	
Н. контр.	Иванов	
Рук. гр.	Кунчевич	
Гл. инж.	Благой	
Инж.	Даценко	

ТП 902-1-59 -КЖИ-Б2, Б2-А

Балки Б2, Б2-А (для t=-40°С)

Стадия	Масса	Масштаб
Р	7.63т	1:50 1:25

Лист | Листов

Госстрой СССР Союзводоканалниипроект Харьковский Водоканалпроект

17207-07 40

Б3, Б4

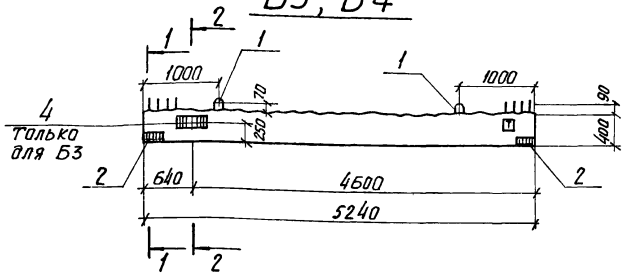

Схема армирования

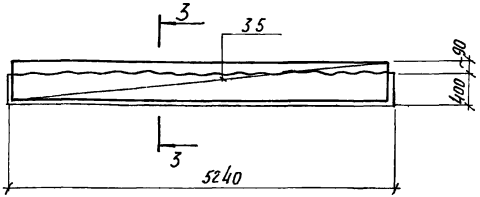

Формат	Зона	Поз.	Обозначение	Наименование	Кол.	Примечание
				Документация		
А1			Тп. 902-1-59 - КЖИ-ТТ1	Технические требования ТТ1		
				Сборочные единицы		
А1		1	Т.п. 902-1-59 -КЖИ-Мн9, Мн10	Изделие закладное МН9	2	
Б.Ч		2	3.400-6/76	То же МИЧ-12	2	
				Переменные данные для исполнения		
				Б3		
				Сборочные единицы		
А1		3	Т.п. 902-1-59-КЖИ-КП4, КП5	Каркас пространственный КП4	1	
А1		4	То же Мн11	Изделие закладное МН11		
				Б4		
				Сборочные единицы		
А1		5	Т.п. 902-1- КЖИ, КП4, КП5	Каркас пространственный КП5	1	
				Материал		
				Бетон марки М 300	0.42	м³

Выборка стали на один элемент, кг

Марка элемента	Арматурные изделия							Закладные изделия						Всего
	Арматурная сталь						Итого	Профильная сталь			Арм. сталь		Итого	
	ГОСТ 5781-75 Класс АТ		ГОСТ 5.1459-72* Класс А III								ГОСТ 5781-75 Класс АТ			
	ф мм		ф мм								ф мм			
	8	20	10	18	22	20					10			
Б3	20.5	20.5	19.3	31.3		50.6	71.1				1.1			72.2
Б4	20.5	20.5	19.3		46.8	66.7	86.6				1.1			87.7

Расчетная схема Б3

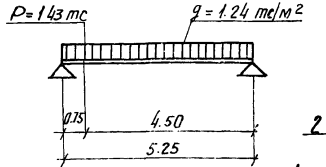

1-1 2-2 3-3

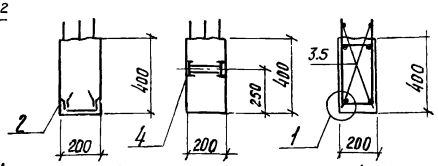

Расчетная схема Б4

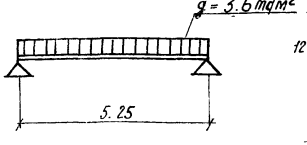

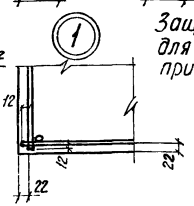

Защитный слой бетона для рабочей арматуры принят 30 мм

Привязан

Инв. №

Нач. отд.	Шейко	
Н. контр.	Иванов	
Рук. гр.	Кунцевич	
Ст. инж.	Благой	
Инженер	Мирошниково	

ТП 902-1-59 -КЖИ-Б3, Б4

Балка Б3, Б4

Стадия	Масса	Масштаб
Р	1.05 т	1:50 1:20
Лист	Листов 1	

Госстрой СССР Союзводоканалниипроект Харьковский Водоканалпроект

Взам. инв. № | Подпись и дата | Инв. № подл.

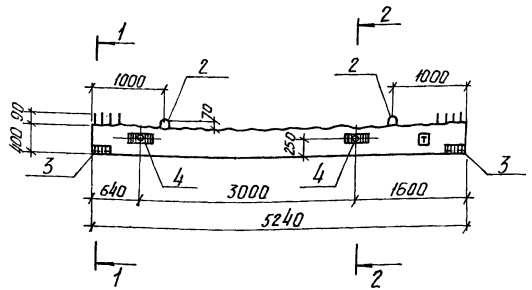

Схема армирования

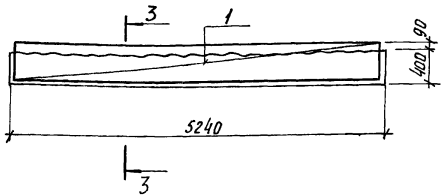

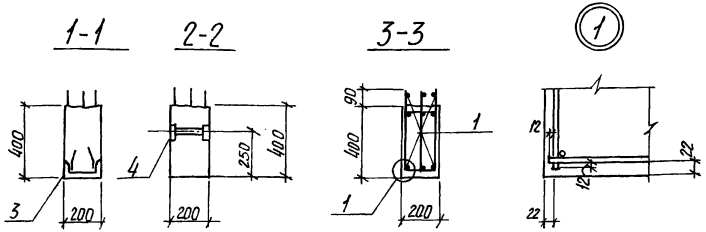

Расчетная схема

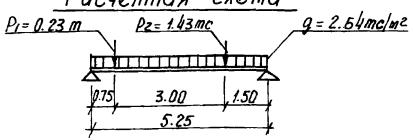

Формат	Зона	Поз.	Обозначение	Наименование	Кол.	Примечание
				Документация		
11			902-1-59 -КЖИ-ТТ1	Технические требования ТТ1		
				Сборочные единицы		
11		1	902-1-59 -КЖИ-КП4, КП5	Каркас пространственный	1	
11		2	Тоже -МН9, МН10	Изделие закладное МН9	2	
6.4		3	3.400-6/76	Тоже, МИ4-12	2	
11		4	902-1-59 -КЖИ-МН11	» МН 11	2	
				Материал		
				Бетон марки М 300	0.42	м³

Выборка стали на один элемент, кг

Марка элемента	Арматурные изделия							Закладные изделия						Всего
	Арматурная сталь							Профильная сталь			Арм. сталь ГОСТ 5781-75			
	ГОСТ 5781-75		ГОСТ 5.1459-72*				Итого				Класс AI		Итого	
	Класс AI		Класс A III								ф мм			
	ф мм	Итого	ф мм			Итого					10			
	8		10	18										
Б5	20.5	20.5	19.3	31.3		50.6	71.1				1.1			72.2

Защитный слой бетона для рабочей арматуры принят 30 мм.

Привязан

Инв. №

Нач. отд.	Шейко	
Н. контр.	Иванов	
Рук. гр.	Кинчевич	
Ст. инж.	Блогой	
Инж.	Мурашников	

ТП 902-1-59 -КЖИ-Б5

Балка Б5

Стадия	Масса	Масштаб
Р	1.05т	1:50 1:20

Лист | Листов /

Госстрой СССР Союзводоканалпроект Харьковский Водоканалпроект

Инв. № подл. | Подпись и дата | Взам. инв. №

Альбом VIII

Типовой проект 902-1-59

Б6, Б7

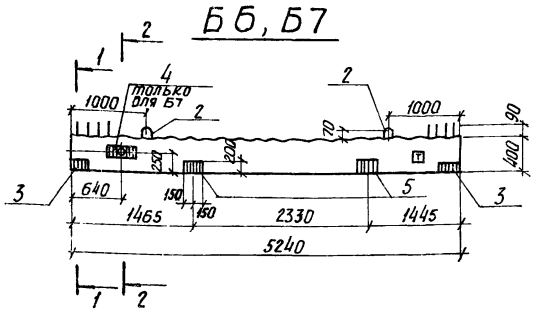

Схема армирования

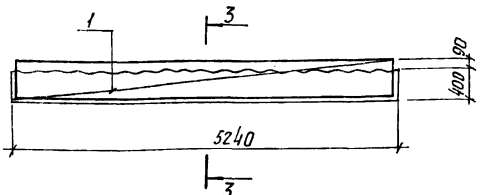

Формат	Зона	Поз	Обозначение	Наименование	Кол.	Примечание
				Документация		
11			т.п. 902-1-59-КЖИ-ТТ1	Технические требования ТТ1		
				Сборочные единицы		
11		1	т.п. 902-1-59-КЖП-КП4, КП5	Коркос пространственный КП5	1	
11		2	То же -Мн 9, Мн 10	Изделие закладное Мн 9	2	
Б.Ч.		3	3.400-6/76	То же МИ4-12	2	
11		4	т.п. 902-1-59-КЖИ-Мн 11	» Мн 11	1	только для Б7
Б.Ч.		5	3.400-6/76	» МИ1-29	2	
				Материал		
				Бетон марки М 300	0.42	м³

Выборка стали на один элемент, кг

Марка элемента	Арматурные изделия							Закладные изделия							Всего
	Арматурная сталь							Профильная сталь			Арм. сталь ГОСТ 5781-75				
	ГОСТ 5781-75		ГОСТ 5.1459-72*				Итого				Класс АI			Итого	
	Класс АI		Класс А III								ф мм				
	ф мм	Итого	ф мм			Итого					10				
	8		10	22		20									
Б6, Б7	20.5	20.5	19.3	46.8		66.1	86.6				1.1				87.7

1-1

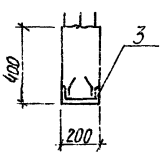

2-2

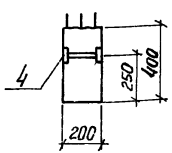

3-3

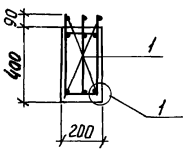

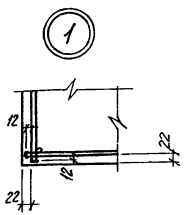

Расчетная схема Б6, Б7

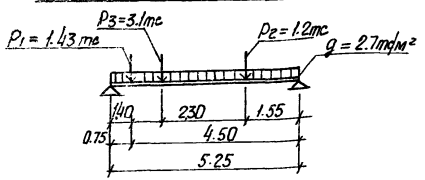

Защитный слой бетона для рабочей арматуры принят 30 мм.

Привязан

Инв. №

Нач. отд.	Шейко		
Н. контр.	Иванов		
Рук. гр.	Кинцевич		
Ст. инж.	Благой		
Инженер	Мирошникова		

ТП 902-1-59 -КЖИ-Б6, Б7

Балки Б6, Б7

Стадия	Масса	Масштаб
Р	1.05т.	1:50 1:20

Лист | Листов 1

Госстрой СССР Союзводоканалниипроект Харьковский Водоканалпроект

Типовой проект 902-1-59

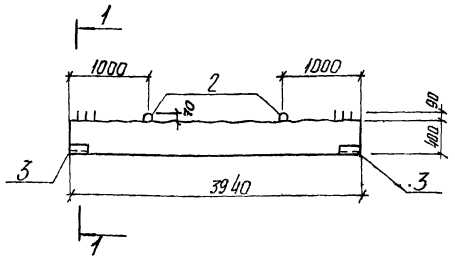

Схема армирования

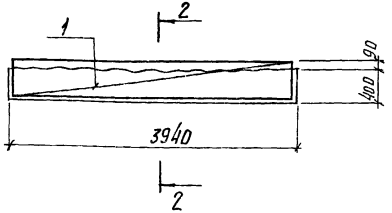

Формат	Зона	Поз	Обозначение	Наименование	Кол.	Примечание
				Документация		
11			902-1-59 -КЖИ-ТТ1	Технические требования ТТ1		
				Сборочные единицы		
11		1	902-1-59 -КЖИ-КПБ	Каркас пространственный КПБ	1	
11		2	То же -Мн9, Мн10	Изделие закладное Мн9	2	
Б.Ч.		3	3.400-6/76	То же Мн4-12	2	
				Материал		
				Бетон марки М-300	0.32	м³

Выборка стали на один элемент, кг

Марка элемента	Арматурные изделия						Закладные изделия						Всего
	Арматурная сталь						Профильная сталь			Арм. сталь ГОСТ 5781-75			
	ГОСТ 5781-75 Класс А I		ГОСТ 5.1459-72* Класс А III			Итого				Класс А I		Итого	
	ф мм 8	Итого	ф мм 10	ф мм 20	Итого					ф мм 10			
Б3.	11.2	11.2	9.7	19.3	29.0	40.2				1.1		1.1	41.3

1-1

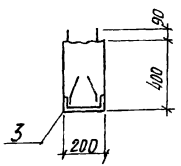

2-2

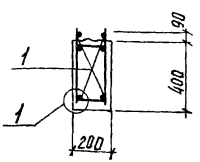

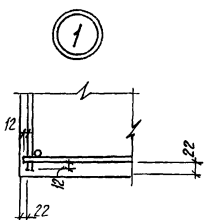

Защитный слой бетона для рабочей арматуры принят 30 мм

Расчетная схема

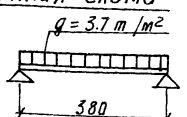

Привязан

Инв. №:

Нач. отд.	Шейко	
Н. контр.	Иванов	
Рук. гр.	Кунцевич	
Ст. инж.	Благай	
Инж.	Мирошникова	

ТП 902-1-59 -КЖИ-Б8

Балка Б8

Стадия	Масса	Масштаб
Р	0,80т	1:50 1:20
Лист	Листов 1	

Госстрой СССР Союзводоканалниипроект Харьковский Водоканалпроект

17207-07 44

Инв. № подл. | Подпись и дата | Взам. инв. №

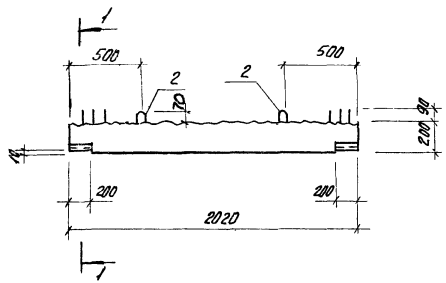

Схема армирования

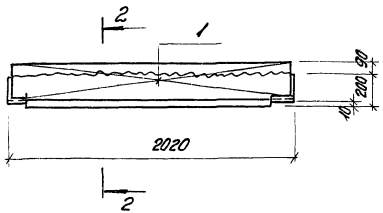

Формат	Зона	Поз.	Обозначение	Наименование	Кол.	Примечание
				Документация		
11			902-1-59-КЖИ-ТТ1	Технические требования ТТ1		
				Сборочные единицы и детали		
11		1	902-1-59-КЖИ-КП7	Каркас пространственный КП7	1	18.02
11		2	То же -МН9, МН10	Изделие закладное МН9	2	0.54
				Материал		
				Бетон марки М300	0.06	м³

Выборка стали на один элемент, кг

Марка эл-та	Арматурные изделия						Закладные изделия				Итого	Всего
	Арматурная сталь						Профильная сталь		Арм сталь ГОСТ 5781-75			
	ГОСТ 5781-75 Класс А I		ГОСТ 5.1459-72* Класс А III						Класс А I			
	ф мм		ф мм						ф мм			
	8	Итого	10	16		Итого	Итого	С12	10			
Б9	3.9	3.9	4.94	6.32		11.3	15.2	4г	1.1		5.3	20.5

Защитный слой бетона для рабочей арматуры принят 20 мм

1-1

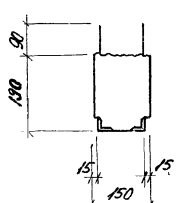

2-2

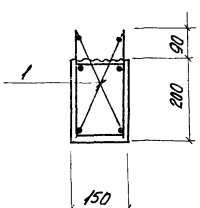

Расчетная схема

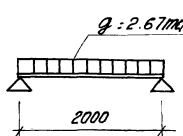

Привязан

Инв. №

Нач. отд.	Шейко	
Н. контр.	Иванов	
Рук. гр.	Кунцевич	
Ст. инж.	Благой	
Инженер	Мирошников	

Т.П. 902-1-59-КЖИ-Б9

Балка Б9

Стадия	Масса	Масштаб
Р	0.15т	1:25 1:10
Лист	Листов 1	

Госстрой СССР
Союзгазспецстройпроект
Харьковский Водоканалпроект

Инв. № подл. | Подпись и дата | Взам. инв. №

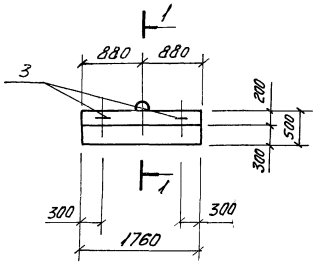

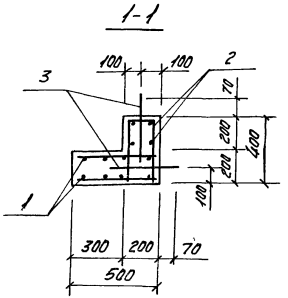

Формат	Зона	Поз	Обозначение	Наименование	Кол.	Примечание
				Документация		
11			ТП 902-1-59-КЖИ-ТТ1	Технические требования ТТ1		
				Сборочные единицы и детали		
11		1	ТП 902-1-59-КЖИ-С20	Сетка арматурная С20	1	
11		2	То же -С21	То же С21	1	
БЧ		3		Стержень одиночный	3	
				Материалы		
				Бетон марки М300	0.25	$м^3$

Ведомость стержней на один элемент

Марка элемента	Поз	Эскиз или сечение	ф мм	Длина мм	Кол
ОП1	3	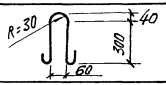	10АI ВСТ3сп2	870	3

Выборка стали на один элемент, кг

Марка эл-та	Арматурные изделия				Итого
	Арматурная сталь ГОСТ 5781-75				
	Класс АI				
	ф мм			Итого	
	8	10			
ОП1	16.28	1.62		17.9	17.9

Защитный слой бетона для рабочей арматуры - 20 мм

Привязан			
Инв. №			

Нач отд	Шейко	
Н. контр	Иванов	
Рук гр	Кунцевич	
Ст инж	Глуменко	
Инжен	Мирошникова	

ТП 902-1-59-КЖН-ОП1

Опорный блок ОП1

Стадия	Масса	Масштаб
Р	625 кг	1:50 1:20
Лист	Листов 1	

Госстрой СССР
Союзводоканалниипроект
Харьковский Водоканалпроект

Альбом VII

Типовой проект 902-1-59

Инв. № подл | Подпись и дата | Взам. инв. №

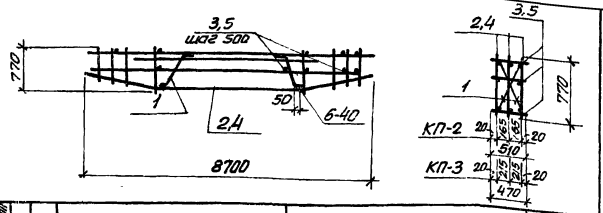

Альбом VII

Типовой проект 902-1-59

Формат	Зона	Поз.	Обозначение	Наименование	Кол.	Примечание
				Документация		
11			ТП902-1-59-КЖИ-ТТ2	Технические требования ТТ2		
				Детали		
Б.4		1		ф8АI ГОСТ5781-75, ℓ=1250	4	0,5кг
				Переменные данные для исполнения		
				КП2		238,2кг
				Сборочные единицы и детали		
11		2	ТП902-1-59-КЖИ-КР18,КР19	Каркас плоский КР18	3	76,5кг
Б.4		3		ф8АI ГОСТ5781-75 ℓ=370	46	0,146кг
				КП3		263,7кг
				Сборочные единицы и детали		
11		4	ТП902-1-59-КЖИ-КР18,КР19	Каркас плоский КР19	3	84,4кг
Б.4		5		ф8АI ГОСТ5781-75, ℓ=470	46	0,186кг

Взам. инв. №

Подпись и дата

Инв. № подл.

Привязан

Инв. №

Нач. отд.	Шейко	
Н. контр.	Иванов	
Рук. гр.	Кунцевич	
Ст. инж.	Глуменко	
Инж.	Благой	

ТП902-1- -КЖИ-КП2,КП3

Каркасы пространственные КП2, КП3

Стадия	Масса	Масштаб
Р	см. табл.	

Лист | Листов 1

Госстрой СССР
Союзводоканалниипроект
Харьковский водоканалпроект

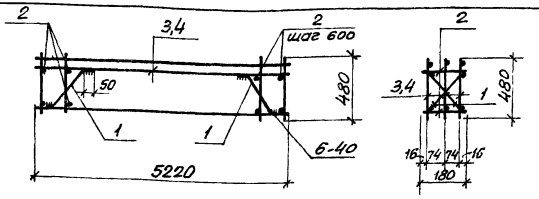

Альбом VII

Типовой проект 902-1-

Формат	Зона	Поз.	Обозначение	Наименование	Кол.	Примечание
				Документация		
11			ТП902-1-59-КЖИ-ТТ2	Технические требования ТТ2		
				Детали		
Б.4		1		ф8АI ГОСТ5781-75, ℓ=600	4	0,84кг
Б.4		2		ф8АI То же, ℓ=180	18	0,071кг
				Переменные данные для исполнения		
				КП4		71,11кг
				Сборочные единицы		
11		3	ТП902-1-59-КЖИ-КР20,КР21	Каркас плоский КР20	3	22,96кг
				КП5		86,59кг
				Сборочные единицы		
11		4	ТП902-1-59-КЖИ-КР20,КР21	Каркас плоский КР21	3	28,12кг

Взам. инв. №

Подпись и дата

Инв. № подл.

Привязан

Инв. №

Нач. отд.	Шейко	
Н. контр.	Иванов	
Рук. гр.	Кунцевич	
Ст. инж.	Благой	
Инж.	Мирошникова	

ТП902-1-59-КЖИ-КП4, КП5

Каркасы пространственные КП4, КП5

Стадия	Масса	Масштаб
Р	см. табл.	

Лист | Листов 1

Госстрой СССР
Союзводоканалниипроект
Харьковский водоканалпроект

Альбом VIII

Типовой проект 902-1-59

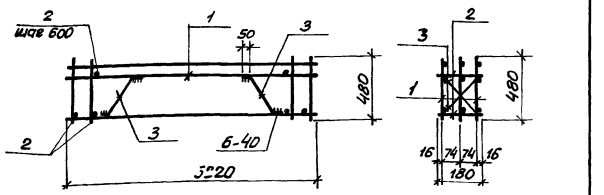

Формат	Зона	Поз.	Обозначение	Наименование	Кол.	Примечание
				Документация		
11			ТП902-1-59-КЖИ-ТТ2	Технические требования ТТ2		
				Сборочные единицы и детали		
11		1	ТП902-1-59-КЖИ-КР22	Каркас плоский КР22	2	
БЧ		2		ф8 AI ГОСТ 5781-75 ℓ=180	16	0,07 кг
БЧ		3		ф8 AI То же ℓ=600	4	0,24 кг

Привязан

Инв. №

Изм. Кол. уч. Лист № док. Подпись и дата Взам. инв. №

Нач. отд.	Шейко		
Н. контр.	Иванов		
Рук. гр.	Кунцевич		
Гл. инж.	Благой		
Инженер.	Мирошникова		

ТП 902-1-59-КЖИ-КП6

Каркас пространственный КП6

Стадия	Масса	Масштаб
Р	40,24 кг	

Лист. Листов 1

Госстрой СССР Союзводоканалпроект Харьковский ВОДОКАНАЛПРОЕКТ

Альбом VIII

Типовой проект 902-1-59

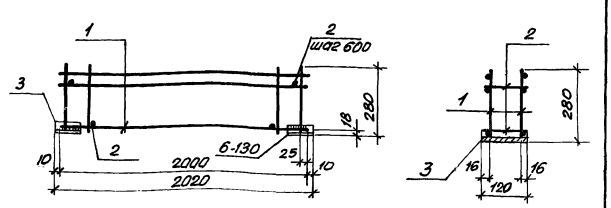

Формат	Зона	Поз.	Обозначение	Наименование	Кол.	Примечание
				Документация		
11			ТП902-1-59-КЖИ-ТТ2	Технические требования ТТ2		
				Сборочные единицы и детали		
11		1	ТП902-1-59-КЖИ-КР23	Каркас плоский КР23	2	
БЧ		2		ф8 AI ГОСТ 5781-75 ℓ=120	16	0,05 кг
БЧ		3		С12 ГОСТ 8240-72 ℓ=200	2	2,10 кг

Привязан

Инв. №

Изм. Кол. уч. Лист № док. Подпись и дата Взам. инв. №

Нач. отд.	Шейко		
Н. контр.	Иванов		
Рук. гр.	Кунцевич		
Гл. инж.	Благой		
Инженер.	Мирошникова		

ТП 902-1-59-КЖИ-КП7

Каркас пространственный КП7

Стадия	Масса	Масштаб
Р	19,34 кг	

Лист. Листов 1

Госстрой СССР Союзводоканалпроект Харьковский ВОДОКАНАЛПРОЕКТ

Альбом VII

Типовой проект 902-1-59

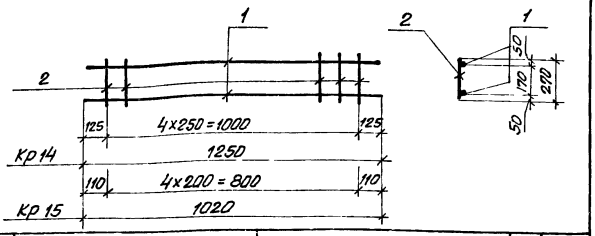

Формат	Зона	Поз.	Обозначение	Наименование	Кол	Примечание
				Документация		
11			ТП902-1-59-КЖИ-ТТ2	Технические требования ТТ2		
				кр 14		1,9кг
				Детали		
БЧ		1		ф10 AI ГОСТ 5781-75, ℓ=1250	2	1,6кг
БЧ		2		ф6 AI То же, ℓ=270	5	0,3кг
				кр 15		1,5кг
				Детали		
БЧ		1		ф10 AI ГОСТ 5781-75 ℓ=1020	2	1,3кг
БЧ		2		ф6 AI То же ℓ=270	4	0,2кг

Инв. № подл. | Подпись и дата | Взам. инв. №

Привязан

Инв. №

Нач. отд.	Шейко	
Н. контр.	Иванов	
Рук. гр.	Кунцевич	
Ст. инж.	Глуменко	
Инжен.	Мирошникова	

ТП902-1-59-КЖИ-кр14, кр15

Каркас плоский кр 14, кр 15

Стадия	Масса	Масштаб
Р	см табл.	
Лист	Листов 1	

Госстрой СССР Союзводоканалпроект Харьковский ВОДОКАНАЛПРОЕКТ

Альбом VII

Типовой проект 902-1-59

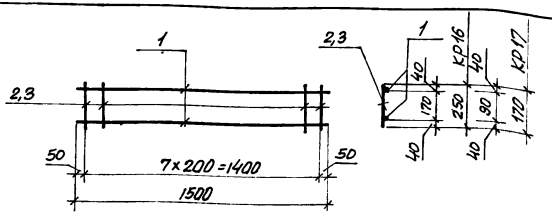

Формат	Зона	Поз.	Обозначение	Наименование	Кол	Примечание
				Документация		
11			ТП902-1-59-КЖИ-ТТ2	Технические требования ТТ2		
				кр 16		2,35кг
				Детали		
БЧ		1		ф10 AI ГОСТ 5781-75, ℓ=1500	2	1,9кг
БЧ		2		ф6 AI То же, ℓ=250	8	0,45кг
				кр 17		2,2кг
				Детали		
БЧ		1		ф10 AI ГОСТ 5781-75, ℓ=1500	2	1,9кг
БЧ		3		ф6 AI То же ℓ=170	8	0,3кг

Инв. № подл. | Подпись и дата | Взам. инв. №

Привязан

Инв. №

Нач. отд.	Шейко	
Н. контр.	Иванов	
Рук. гр.	Кунцевич	
Ст. инж.	Глуменко	
Инжен.	Мирошникова	

ТП902-1-59-КЖИ-кр16, кр17

Каркас плоский кр 16, кр 17

Стадия	Масса	Масштаб
Р	см табл.	
Лист	Листов 1	

Госстрой СССР Союзводоканалпроект Харьковский ВОДОКАНАЛПРОЕКТ

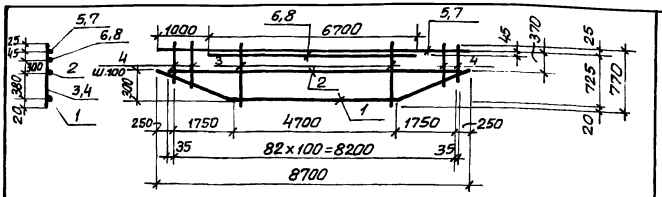

Формат	Зона	Поз.	Обозначение	Наименование	Кол.	Примечание
				Документация		
			902-1-59-КЖИ-ТТ2	Технические требования ТТ2		
				Детали		
Б.Ч		1		ф14АIII ГОСТ5.1459-72* ℓ=8900	1	10,6кг
Б.Ч		2		ф10АIII То же ℓ=8270	1	5,1кг
Б.Ч		3		ф8АI ГОСТ 5781-75 ℓ=770	47	14,3кг
Б.Ч		4		ф8АI То же ℓ=710÷470	36	8,4кг
				КР 18		76,5кг
				Детали		
Б.Ч		5		ф20АIII ГОСТ5.1459-72* ℓ=8900	1	21,5кг
Б.Ч		6		ф20АIII ГОСТ5.1459-72* ℓ=6800	1	16,6кг
				КР 19		84,4кг
				Детали		
Б.Ч		7		ф22АIII ГОСТ5.1459-72* ℓ=8700	1	26,0кг
Б.Ч		8		ф22АIII То же ℓ=6700	1	20,0кг

Привязан

Инв.№

Инв.№ подл. | Подпись и дата | Взам.инв.№

Нач.отд.	Шейко	
Н.контр.	Иванов	
Рук.гр.	Кунцевич	
Ст.инж.	Благой	
Инжен.	Доценко	

ТП902-1- -КЖИ-КР18, КР19

Каркасы плоские КР18, КР19

Стадия	Масса	Масштаб
Р	см. табл.	
Лист	Листов 1	

Госстрой СССР Союзводоканалпроект Харьковский водоканалпроект

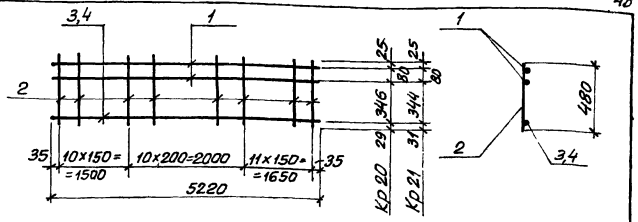

Формат	Зона	Поз.	Обозначение	Наименование	Кол.	Примечание
				Документация		
11			ТП902-1-59-КЖИ-ТТ2	Технические требования ТТ2		
				Детали		
Б.Ч		1		ф10АIII ГОСТ5.1459-72* ℓ=5220	2	3,22кг
Б.Ч		2		ф8АI ГОСТ 5781-75 ℓ=480	32	0,19кг
				Переменные данные для исполнения		
				КР 20		22,96кг
				Детали		
Б.Ч		3		ф18АIII ГОСТ 5.1459-72* ℓ=5220	1	10,44кг
				КР 21		28,12кг
				Детали		
Б.Ч		4		ф22АIII ГОСТ5.1459-72* ℓ=5220	1	15,6кг

Привязан

Инв.№

Инв.№ подл. | Подпись и дата | Взам.инв.№

Нач.отд.	Шейко	
Н.контр.	Иванов	
Рук.гр.	Кунцевич	
Ст.инж.	Благой	
Инжен.	Мирошников	

ТП902-1-59-КЖИ-КР20, КР21

Каркасы плоские КР20, КР21

Стадия	Масса	Масштаб
Р	см. табл.	
Лист	Листов 1	

Госстрой СССР Союзводоканалпроект Харьковский водоканалпроект

Альбом VIII

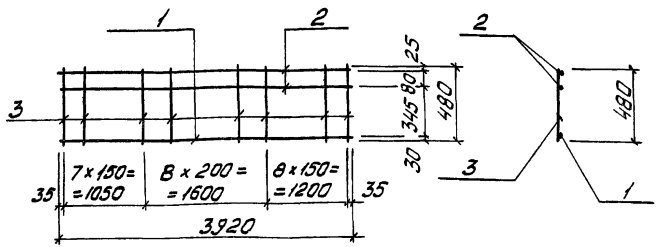

Типовой проект 902-1-59

Формат	Зона	Поз.	Обозначение	Наименование	Кол.	Прим.
				Документация		
11			902-1-59 -КЖИ-ТТ2	Технические требования ТТ2		
				Детали		
Б.ч.		1		ф20 А III ГОСТ 5.1459-72* ℓ=3920	1	9,67 кг
Б.ч.		2		ф10 А III То же ℓ=3920	2	2,42 кг
Б.ч.		3		ф8 А I ГОСТ 5781-75 ℓ=480	24	0,19 кг

Привязан

Инв. №

Инв. № подл. | Подпись и дата | Взам. инв. №

Нач. отд.	Шейко	
Н. контр.	Иванов	
Рук. гр.	Кунцевич	
Ст. инж.	Благой	
Инженер	Мирошникова	

Т.П. 902-1-59 -КЖИ- Кр 22

Каркас плоский Кр 22

Стадия	Масса	Масштаб
Р	19,1 кг	

Лист | Листов 1

Госстрой СССР Союзводоканалниипроект Харьковский Водоканалпроект

Альбом VIII

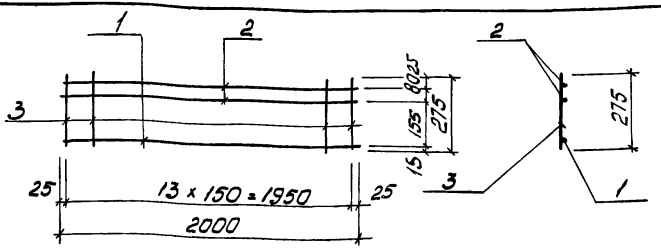

Типовой проект 902-1-59

Формат	Зона	Поз.	Обозначение	Наименование	Кол.	Прим.
				Документация		
11			902-1-59 -КЖИ-ТТ2	Технические требования ТТ2		
				Детали		
Б.ч.		1		ф16 А III ГОСТ 5.1459-72* ℓ=2000	1	3,16 кг
Б.ч.		2		ф10 А III То же ℓ=2000	2	1,235 кг
Б.ч.		3		ф8 А I ГОСТ 5781-75 ℓ=275	14	0,11 кг

Привязан

Инв. № подл. | Подпись и дата | Взам. инв. №

Нач. отд.	Шейко	
Н. контр.	Иванов	
Рук. гр.	Кунцевич	
Ст. инж.	Благой	
Инженер	Мирошникова	

Т.П. 902-1-59 -КЖИ- Кр 23

Каркас плоский Кр 23

Стадия	Масса	Масштаб
Р	7,2 кг	

Лист | Листов 1

Госстрой СССР Союзводоканалниипроект Харьковский Водоканалпроект

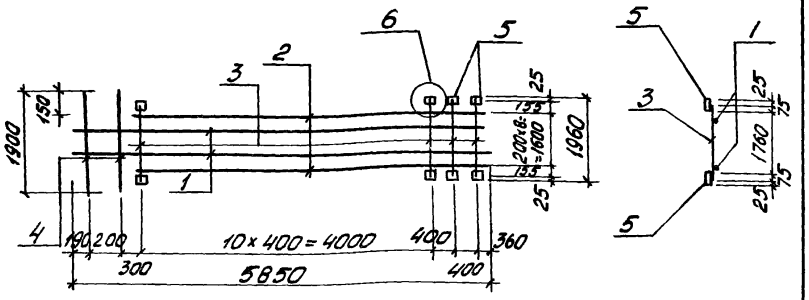

Формат	Зона	Поз.	Обозначение	Наименование	Кол	Примечание
				Документация		
11			Т.П.902-1-59 -КЖИ-ТТ2	Технические требования ТТ2		
12			То же -У	Узел 6		
				Детали		
Б.Ч.		1		ф12А III ГОСТ 5.1459-72* ℓ=5850	7	5,19кг
Б.Ч.		2		ф12А III, то же, ℓ=5350	2	4,75кг
Б.Ч		3		ф16А III " ℓ=1910	13	3,01кг
Б.Ч		4		ф16А III " ℓ=1900	2	3,0кг
Б.Ч.		5		-100×6 ГОСТ 103-76 ℓ=100	26	0,47кг

Привязан

Инв.№

Т.П. 902-1-59 -КЖИ-С4

Сетка арматурная С4

Стадия	Масса	Масштаб
Р	107,1кг	

Лист | Листов 1

ГОССТРОЙ СССР
СОЮЗВОДОКАНАЛНИИПРОЕКТ
Харьковский
ВОДОКАНАЛПРОЕКТ

Нач.отд	Шейко	
Н.контр.	Иванов	
Рук.гр	Кунцевич	
Ст.инж.	Глуменко	
Инженер	Мирошникова	

Инв.№ подл. | Подпись и дата | Взам.инв.№

Альбом VII

Типовой проект 902-1-59

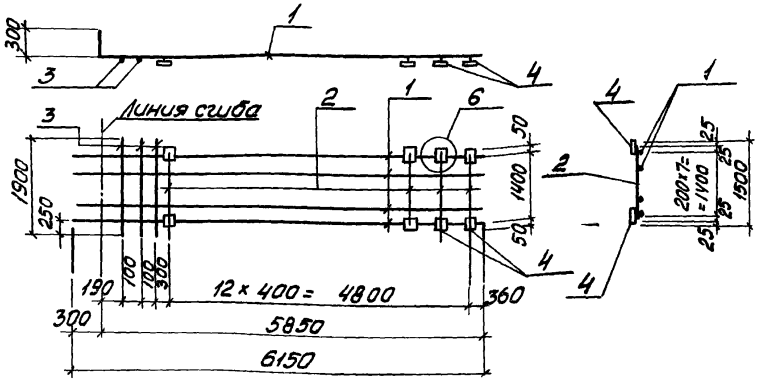

Формат	Зона	Поз.	Обозначение	Наименование	Кол.	Примечание
				Документация		
11			Т.П.902-1-59 -КЖИ-ТТ2	Технические требования ТТ2		
12			То же -У	Узел 6		
				Детали		
Б.Ч		1		ф12А III ГОСТ 5.1459-72* ℓ=6150	8	5,46кг
Б.Ч.		2		ф16А III то же ℓ=1450	13	2,29кг
Б.Ч		3		ф16А III " ℓ=1900	3	3,0 кг
Б.Ч		4		-100×6 ГОСТ 103-76 ℓ=100	26	0,47кг

Привязан

Инв.№

Т.П. 902-1-59 -КЖИ-С5

Сетка арматурная С5

Стадия	Масса	Массит.
Р	94,6кг	

Лист | Листов 1

ГОССТРОЙ СССР
СОЮЗВОДОКАНАЛНИИПРОЕКТ
Харьковский
ВОДОКАНАЛПРОЕКТ

Нач отд	Шейко	
Н контр	Иванов	
Рук.гр.	Кунцевич	
Ст инж	Глуменко	
Инженер	Мирошникова	

Инв.№ подл. | Подпись и дата | Взам.инв.№

17207-07 52

Типовой проект 902-1-59 Альбом VIII

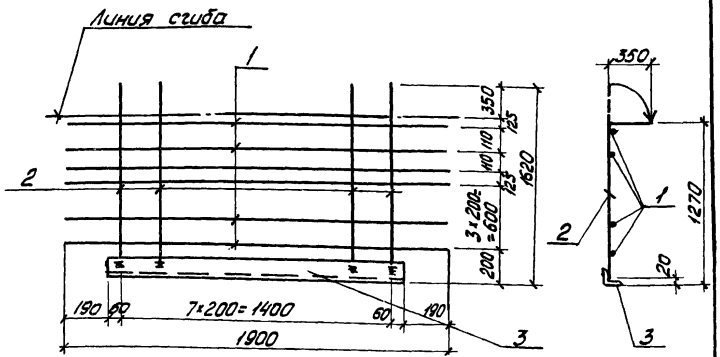

Формат	Зона	Поз.	Обозначение	Наименование	Кол.	Примеч.
				Документация		
11			Т.П.902-1-59-КЖИ-ТТ2	Технические требования ТТ2		
				Детали		
Б.Ч.		1		ф16А III, ГОСТ 5.1459-72*, ℓ=1900	7	3,0 кг
Б.Ч.		2		ф16А III, Тоже ; ℓ=1600	8	2,52 кг
Б.Ч.		3		L140×12, ГОСТ 8509-72, ℓ=1520	1	38,8 кг

Привязан

Инв.№

Инв.№ подл. | Подпись и дата | Взам.инв.№

Нач.отд.	Шедко	
Н.контр.	Иванов	
Рук.гр.	Кунцевич	
Инженер	Луменко	
Инженер	Мягкая	

Т.П. 902-1-59-КЖИ-С6

Сетка арматурная С6

Стадия	Масса	Масштаб
Р	80,0 кг	
Лист	Листов 1	

Госстрой СССР Союзводоканалниипроект Харьковский Водоканалпроект

Типовой проект 902-1-59 Альбом VIII

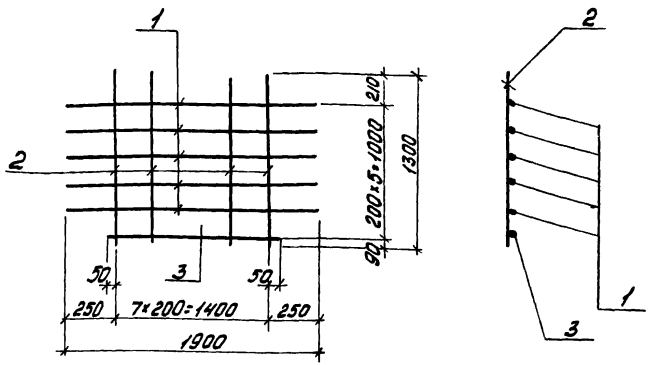

Формат	Зона	Поз.	Обозначение	Наименование	Кол.	Прим.
				Документация		
11			ТП902-1-59-КЖИ-ТТ2	Технические требования ТТ2		
				Детали		
Б.Ч.		1		ф16А III ГОСТ 5.1459-72*, ℓ=1900	5	3,12 кг
Б.Ч.		2		ф16А III Тоже ℓ=1300	8	2,05 кг
Б.Ч.		3		ф16А III " ℓ=1500	1	2,4 кг

Привязан

Инв.№

Инв.№ подл. | Подпись и дата | Взам.инв.№

Нач.отд.	Шедко	
Н.контр.	Иванов	
Рук.гр.	Кунцевич	
Инженер	Луменко	
Инженер	Мягкая	

Т.П. 902-1-59-КЖИ-С7

Сетка арматурная С7

Стадия	Масса	Масштаб
Р	35,1 кг	
Лист	Листов 1	

Госстрой СССР Союзводоканалниипроект Харьковский Водоканалпроект

Альбом VIII

Типовой проект 902-1-59

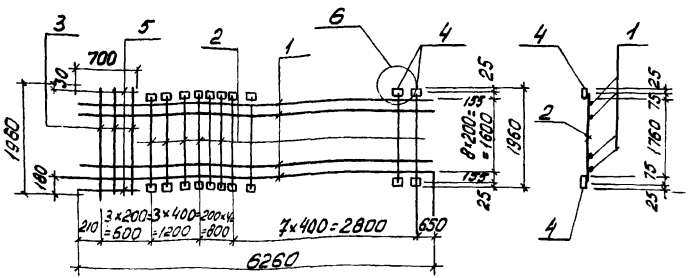

Формат	Зона	Поз.	Обозначение	Наименование	Кол.	Примечание
				Документация		
11			Т.П.902-1-59-КЖИ-ТТ2	Технические требования ТТ2		
12			То же -У	Узел 6		
				Детали		
Б.Ч.		1		ф12А-III ГОСТ 5.1459-72*, ℓ=6260	9	5,56кг
Б.Ч.		2		ф16А-III, то же ℓ=1910	15	3,01кг
Б.Ч.		3		ф16А-III " ℓ=1960	3	3,1кг
Б.Ч.		4		-100х6, ГОСТ 103-76, ℓ=100	30	0,47кг
Б.Ч.		5		ф12А-III, ГОСТ 5.1459-72,* ℓ=700	2	0,62кг

Привязан

Инв.№

Нач.отд. Шейко

Н.контр. Иванов

Рук.гр. Кунцевич

Инженер Луценко

Инженер Мягкая

Т.П. 902-1-59 -КЖИ-С8

Сетка арматурная С8

Стадия	Масса	Масштаб
Р	120,5кг	

Лист Листов 1

Госстрой СССР Союзводоканалниипроект Харьковский водоканалпроект

Альбом VIII

Типовой проект 902-1-59

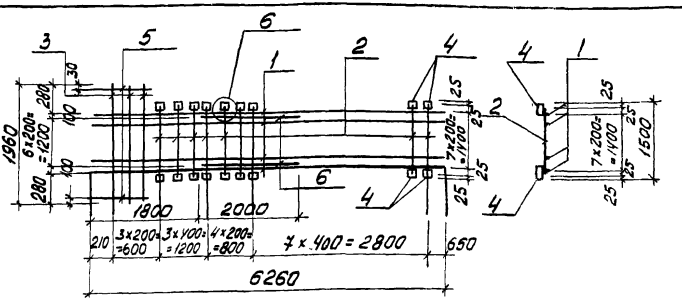

Формат	Зона	Поз.	Обозначение	Наименование	Кол.	Примечание
				Документация		
11			Т.П.902-1-59-КЖИ-ТТ2	Технические требования ТТ2		
12			То же -У	Узел 6		
				Детали		
Б.Ч.		1		ф12А-III ГОСТ 5.1459-72,* ℓ=6260	8	5,56кг
Б.Ч.		2		ф16А-III то же, ℓ=1450	15	2,29кг
Б.Ч.		3		ф16А-III " ℓ=1960	3	3,1кг
Б.Ч.		4		-100х6, ГОСТ 103-76 ℓ=100	30	0,47кг
Б.Ч.		5		ф12А-III ГОСТ 5.1459-72,* ℓ=700	2	0,62кг
Б.Ч.		6		ф16А-III то же ℓ=2000	7	3,16кг

Привязан

Инв.№

Нач.отд. Шейко

Н.контр. Иванов

Рук.гр. Кунцевич

Инженер Луценко

Инженер Мягкая

Т.П. 902-1-59 -КЖИ-С9

Сетка арматурная С9

Стадия	Масса	Масштаб
Р	148,9кг	

Лист Листов 1

Госстрой СССР Союзводоканалниипроект Харьковский водоканалпроект

Типовой проект 902-1-59 Альбом VII

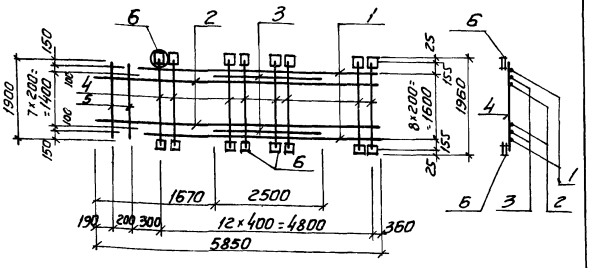

Формат	Зона	Поз.	Обозначение	Наименование	Кол.	Примечание
				Документация		
11			Т.П.902-1-59 -КЖИ-ТТ2	Технические требования ТТ2		
12			То же -У	Узел Б		
				Детали		
Б.Ч		1		ф12АIII ГОСТ 5.1459-72* ℓ=5350	2	4,75кг
Б.Ч		2		ф12АIII То же ℓ=5850	7	5,19кг
Б.Ч		3		ф12АIII -"- ℓ=2500	8	2,22кг
Б.Ч		4		ф16АIII -"- ℓ=1910	13	3,01кг
Б.Ч		5		ф16АIII -"- ℓ=1900	2	3,0кг
Б.Ч		6		-100×6 ГОСТ 103-76 ℓ=100	26	0,47кг

Привязан

Инв.№

Инв.№ подл. | Подпись и дата | Взам.инв.№

Нач.отд.	Шейко	
Н.контр.	Иванов	
Рук.гр.	Кунцевич	
Ст.инж.	Глуменко	
Инженер	Мирошниченко	

Т.П.902-1-59 -КЖИ-С10

Сетка арматурная С10

Стадия	Масса	Масштаб
Р	120,94 кг	
Лист	Листов 1	

Госстрой СССР Союзводоканалниипроект Харьковский ВОДОКАНАЛПРОЕКТ

Типовой проект 902-1-59 Альбом VII

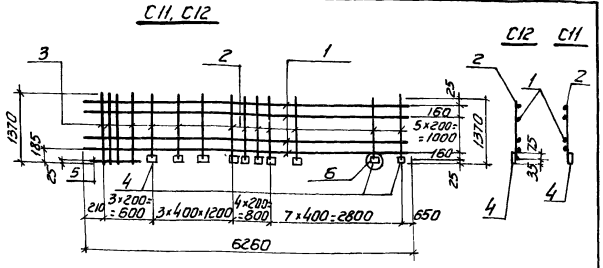

Формат	Зона	Поз.	Обозначение	Наименование	Кол.	Примечание
				Документация		
11			Т.П.902-1-59 -КЖИ-ТТ2	Технические требования ТТ2		
Б.2			То же -У	Узел Б		
				Детали		
Б.Ч		1		ф12АIII, ГОСТ 5.1459-72* ℓ=6260	7	5,56кг
Б.Ч		2		ф16АIII, То же, ℓ=1345	15	2,12кг
Б.Ч		3		ф16АIII, " ℓ=1370	3	2,16кг
Б.Ч		4		-100×6, ГОСТ 103-76, ℓ=100	15	0,47кг
Б.Ч		5		ф12АIII ГОСТ 5.1459-72* ℓ=700	1	0,62кг

Привязан

Инв.№

Инв.№ подл. | Подпись и дата | Взам.инв.№

Нач.отд.	Шейко	
Н.контр.	Иванов	
Рук.гр.	Кунцевич	
Инженер	Глуменко	
Инженер	Маєкая	

Т.П.902-1-59-КЖИ-С11, С12

Сетки арматурные С11, С12

Стадия	Масса	Масштаб
Р	85,8кг	—
Лист	Листов 1	

Госстрой СССР Союзводоканалниипроект Харьковский ВОДОКАНАЛПРОЕКТ

Альбом VIII

Типовой проект 902-1-59

С13, С14

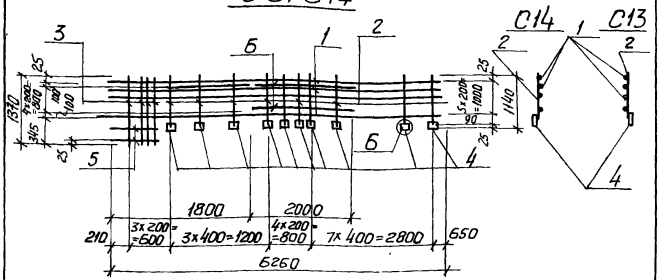

Формат	Зона	Поз	Обозначение	Наименование	Кол.	Примечание
				Документация		
А1			902-1-59 -КЖИ-ТТ2	Технические требования ТТ2		
А2			То же -У	Узел Б		
				Детали		
Б.Ч		1		ф12 А III, ГОСТ 5.1459-72*, ℓ=6260	6	6.9 кг
Б.Ч		2		ф16 А III, То же ℓ=1115	15	1.76 кг
Б.Ч		3		ф16 А III, » ℓ=1370	3	2.16 кг
Б.Ч		4		-100х6, ГОСТ 103-76, ℓ=100	15	0.47 кг
Б.Ч		5		ф12 А III, ГОСТ 5.1459-72*, ℓ=700	2	0.62 кг
Б.Ч		6		ф16 А III То же ℓ=2000	5	3.16 кг

Привязан

Инв. №

Инв. № подл. | Подпись и дата | Взам. инв. №

Нач. отд.	Шейко	
Н. контр.	Иванов	
Рук. гр.	Кунцевич	
Инженер	Глуменко	
Инженер	Мягкая	

Т.П. 902-1-59 -КЖИ-С13, С14

Сетки арматурные С13, С14

Стадия	Масса	Масштаб
Р	118.8 кг	
Лист	Листов 1	

Госстрой СССР Союзводоканалпроект Харьковский Водоканалпроект

Альбом VIII

Типовой проект 902-1-59

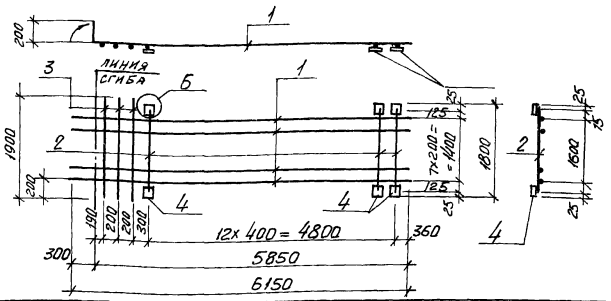

Формат	Зона	Поз	Обозначение	Наименование	Кол	Примечание
				Документация		
А1			902-1-59 -КЖИ-ТТ2	Технические требования ТТ2		
А2			То же -У	Узел Б		
				Детали		
Б.Ч		1		ф12 А III ГОСТ 5.1459-72* ℓ=6150	8	5.46 кг
Б.Ч		2		ф16 А III То же ℓ=1750	13	2.76 кг
Б.Ч		3		ф16 А III » ℓ=1900	3	3.0 кг
Б.Ч		4		-100х6 ГОСТ 103-76 ℓ=100	26	0.47 кг

Привязан

Инв. №

Инв. № подл. | Подпись и дата | Взам. инв. №

Нач. отд.	Шейко	
Н. контр.	Иванов	
Рук. гр.	Кунцевич	
Ст. инж.	Глуменко	
Инж.	Мартынюкова	

Т.П. 902-1-59 -КЖИ-С15

Сетка арматурная С15

Стадия	Масса	Масштаб
Р	100.8 кг	
Лист	Листов	

Госстрой СССР Союзводоканалпроект Харьковский Водоканалпроект

Типовой проект 902-1-59 Альбом VII

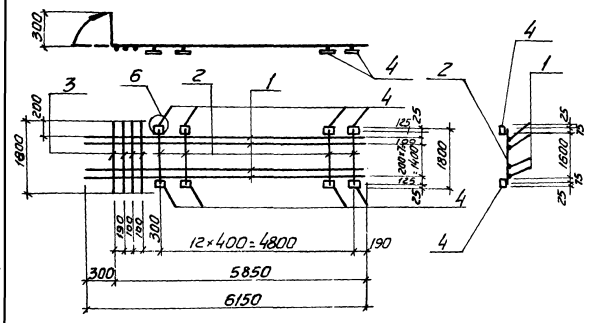

Формат	Зона	Поз.	Обозначение	Наименование	Кол.	Примечание
				Документация		
11			Т.П. 902-1-59 - КЖИ-ТТ2	Технические требования ТТ2		
12			Тоже - У	Узел 6		
				Детали		
Б.4		1		ф12А III, ГОСТ5,1459-72*, ℓ=6150	9	5,46кг
Б.4		2		ф16А III, То же ℓ=1750	13	2,76кг
Б.4		3		ф20А III, — " — ℓ=1800	4	4,68кг
Б.4		4		-100×6, ГОСТ 103-76, ℓ=100	26	0,47кг

Взам. инв. №

Подпись и дата

Инв. № подл.

Привязан

Инв. №

Нач. отд.	Шейко	
Н. контр.	Иванов	
Рук. гр.	Кунцевич	
Инженер	Глуменко	
Инженер	Мягкая	

Т.П. 902-1-59 - КЖИ-С16

Сетка арматурная С16

Стадия	Масса	Масштаб
Р	114,0кг	

Лист | Листов 1

Госстрой СССР
Союзводоканалниипроект
Харьковский
ВОДОКАНАЛПРОЕКТ

Альбом VII

Типовой проект 902-1-59

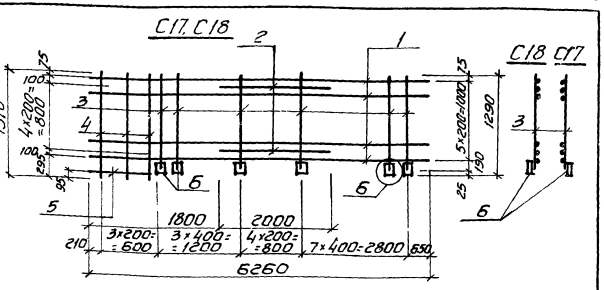

Формат	Зона	Поз.	Обозначение	Наименование	Кол.	Прим.
				Документация		
11			Т.П. 902-1-59 - КЖИ-ТТ2	Технические требованияТТ2		
12			То же - У	Узел 6		
				Детали		
Б.4		1		ф12А III ГОСТ5, 1459-72* ℓ=6260	6	5,56кг
Б.4		2		ф16А III То же ℓ=2000	5	3,16кг
Б.4		3		ф16А III — " — ℓ=1265	15	2,0кг
Б.4		4		ф16А III — " — ℓ=1370	3	2,16кг
Б.4		5		ф12А III — " — ℓ=700	1	0,62кг
Б.4		6		-100×6 ГОСТ 103-76 ℓ=100	15	0,47кг

Взам. инв. №

Подпись и дата

Инв. № подл.

Привязан.

Инв. №

Нач. отд.	Шейко	
Норм. к.	Иванов	
Рук. гр.	Кунцевич	
Ст. инж.	Глуменко	
Инженер	Мирошникова	

Т.П. 902-1-59 - КЖИ-С17, С18

Сетки арматурные С17, С18

Стадия	Масса	Масштаб
Р	87,0кг	—

Лист | Листов 1

Госстрой СССР
Союзводоканалниипроект
Харьковский
Водоканалпроект

Типовой проект 902-1-59 Альбом VII

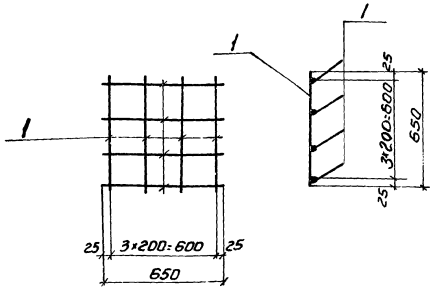

Формат	Зона	Поз	Обозначение	Наименование	Кол.	Примечание
				Документация		
11			ТП 902-1-59-КЖИ-ТТ2	Технические требования ТТ2		
				Детали		
Б4		1		ф10АI, ГОСТ 5781-75, ℓ=650	8	0,4 кг

Привязан.

Инв. №

Взам. инв. № | Подпись и дата | Инв. № подл.

Нач. отд.	Шейко		
Н. контр.	Иванов		
Рук. гр.	Кунцевич		
Инженер	Глуменко		
Инженер	Мягкая		

ТП 902-1-59-КЖИ-С19

Сетка арматурная С19

Стадия	Масса	Масштаб
Р	3,2 кг	
Лист	Листов 1	

Госстрой СССР Союзводоканалниипроект Харьковский Водоканалпроект

Типовой проект 902-1-59 Альбом VII

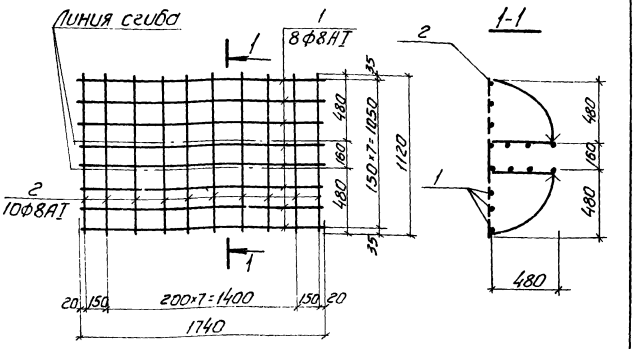

Формат	Зона	Поз	Обозначение	Наименование	Кол.	Примеч.
				Документация		
11			ТП 902-1-59-КЖИ-ТТ2	Технические требования ТТ2		
				Детали		
Б4		1		ф8АI ГОСТ 5781-75 ℓ=1740	8	0,69 кг
Б4		2		ф8АI То же ℓ=1120	10	0,44 кг

Привязан.

Инв. №

Взам. инв. № | Подпись и дата | Инв. № подл.

Нач. отд.	Шейко		
Н. контр.	Иванов		
Рук. гр.	Кунцевич		
Ст. инж.	Глуменко		
Инженер	Мягкая		

ТП 902-1-59-КЖИ-С20

Сетка арматурная С20

Стадия	Масса	Масштаб
Р	9,92 кг	
Лист	Листов 1	

Госстрой СССР Союзводоканалниипроект Харьковский Водоканалпроект

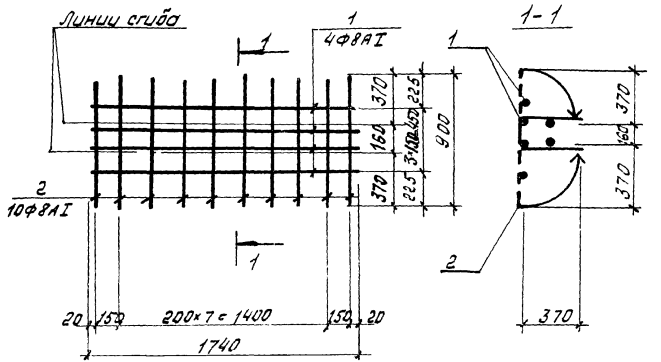

Форм.	Зона	Поз	Обозначение	Наименование	Кол.	Примеч.
				Документация		
11			т.п. 902-1-59-КЖИ-ТТ2	Технические требования ТТ2		
				Детали		
54		1		⌀8АI ГОСТ 5781-75 ℓ=1740	4	0,69 кг
54		2		⌀8АI то же ℓ=900	10	0,36 кг

Привязан

Инв.№:

Нач. отд.	Шейко		
Н. контр.	Иванов		
Рук. гр.	Кунцевич		
Гл. инж.	Пученко		

ТП 902-1-59 -КЖИ-С21

Сетка арматурная С21

Стадия	Масса	Масшт.
Р	6,4 кг	
Лист	Листов 1	

Госстрой СССР Союзводоканалниипроект Харьковский Аэроканалпроект

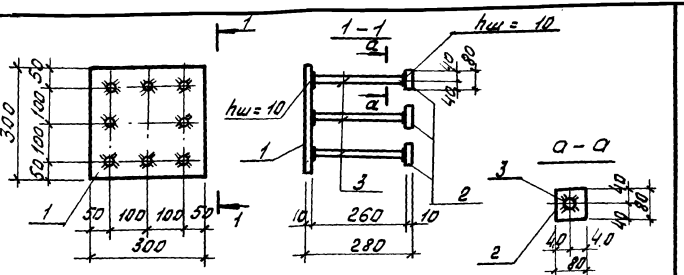

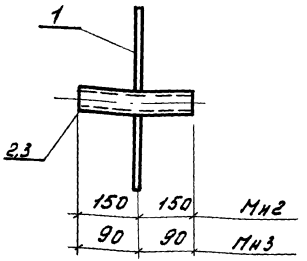

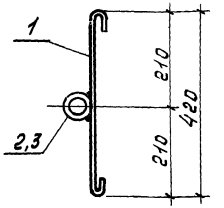

Альбом VII

Типовой проект 902-1-59

Формат	Зона	Поз	Обозначение	Наименование	Кол.	Примечание
				Документация		
11			т.п. 902-1-59 -кжи-ТТ2	Технические требования		
				Детали		
Б4		1		-300 х 10 ГОСТ 103-76 ℓ = 300	1	7,1 кг
Б4		2		-80 х 10 ГОСТ 103-76 ℓ = 80	8	0,5 кг
Б4		3		ф16АII ГОСТ 5.1459-72* ℓ = 260	8	0,41 кг

Привязан

Инв. №

Нач. отд.	Шейко		
Н. контр.	Иванов		
Рук. гр.	Кунцевич		
Ст. инж.	Шимановский		
Инженер	Блатой		

Т.П. 902-1-59-кжи-Мн1

Изделие закладное Мн1

Стадия	Масса	Масштаб
Р	14,4 кг	1:10
Лист	Листов 1	

Госстрой СССР Союзводоканалниипроект Харьковский Водоканалпроект

Формат	Зона	Поз	Обозначение	Наименование	Кол.	Примечание
				Документация		
11			т.п. 902-1-59 -Кжи-ТТ2	Технические требования ТТ2		
				Мн 2		0,45 кг
				Детали		
Б4		1		ф6АI ГОСТ 5781-75 ℓ = 500	1	0,11 кг
Б4		2		тр 25х2,0 ГОСТ 10704-76 ℓ = 300	1	0,34 кг
				Мн 3		
				Детали		
Б4	-	1		ф6АI ГОСТ 5781-75 ℓ = 500	1	0,11 кг
Б4		3		тр 25 х 2,0 ГОСТ 10704-76 ℓ = 180	1	0,2 кг

Привязан

Инв. N

Нач. отд.	Шейко		
Н. контр.	Иванов		
Рук. гр.	Кунцевич		
Ст. инж.	Шимановский		
Инженер	Блатой		

Т.П. 902-1-59-кжи-Мн2, Мн3

Изделие закладное Мн2, Мн3

Стадия	Масса	Масштаб
Р	см. табл.	
Лист	Листов 1	

Госстрой СССР Союзводоканалниипроект Харьковский Водоканалпроект

Инв. № подл. | Подп. и дата | Взам. инв. №

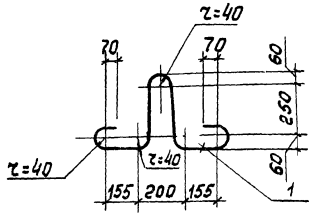

Форм.	Зона	Поз.	Обозначение	Наименование	кол	Примечание
				Документация		
11			т.п. 902-1-59-КЖИ-ТТ2	Технические требован. ТТ2		
				Детали		
64	1			ф12АI ГОСТ 5781-75 ℓ=1450	1	4,3 кг

Привязан

Инв. №

Инв. № подл. | Подп. и дата | Взам. инв. №

Нач. отд.	Шейко	
Н. контр.	Иванов	
Рук. гр.	Кунцевич	
Ст. инж.	Шиманцев	
Ст. инж.	Блатов	

Т.П. 902-1-59-КЖИ-МН4

Изделие закладное МН4

Стадия	Масса	Масшт.
Р	4,3 кг	
Лист	Листов 1	

Сталь ВСт3пс2 для t=-20°С, -30°С; ВСт3сп2 для t=-40°С

Госстрой СССР Союзводоканалпроект Харьковский Водоканалпроект

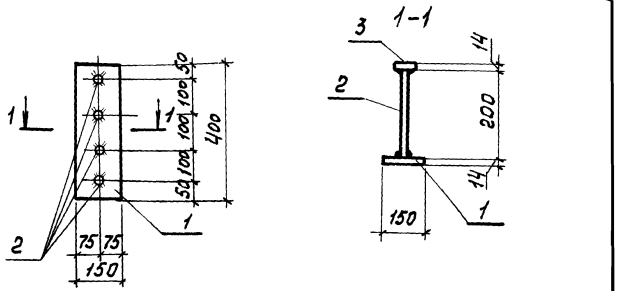

Форм.	Зона	Поз.	Обозначение	Наименование	кол	Примечание
				Документация		
11			т.п. 902-1-59-КЖИ-ТТ2	Технические требован. ТТ2		
				Детали		
64	1			-150×14 ГОСТ 103-76 ℓ=400	1	6,6 кг
64	2			ф18АIII ГОСТ 5.1459-72* ℓ=200	4	0,4 кг
64	3			-60×14 ГОСТ 103-76 ℓ=60	4	0,4 кг

Привязан

Инв. №

Инв. № подл. | Подп. и дата | Взам. инв. №

Нач. отд.	Шейко	
Н. контр.	Иванов	
Рук. гр.	Кунцевич	
Ст. инж.	Шиманцев	
Ст. инж.	Блатов	

Т.П. 902-1-59-КЖИ-МН6

Изделие закладное МН6

Стадия	Масса	Масшт.
Р	9,8 кг	1:10
Лист	Листов 1	

Госстрой СССР Союзводоканалпроект Харьковский Водоканалпроект

Типовой проект 902-1-59 Альбом VII

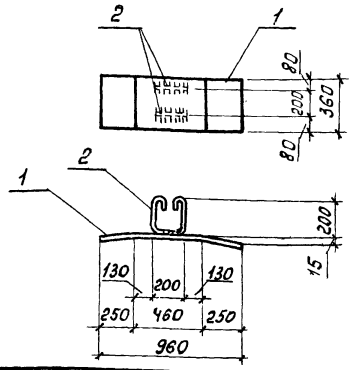

Формат	Зона	Поз	Обозначение	Наименование	Кол.	Примечание
				Документация		
11			Тп 902-1-59 -кжи-ТТ2	Технические требован. ТТ2		
				Детали		
Б/4		1		-360×10 20СТ 82-70; ℓ=960	1	27,2кг
Б/4		2		ф10АI, 20СТ 5781-75; ℓ=750	2	0,5кг.

Привязан

Инв №

Нач. отд. Шейко
Н. контр. Иванов
Рук. гр. Кунцевич
Ст. инж. Шпанский
Ст. инж. Благой

Т.П. 902-1-59 -кжи-Мн7

Изделие закладное Мн7

Стадия	Масса	Масшт
Р	28,2кг	1:25
Лист	Листов 1	

Госстрой СССР Союзводоканалниипроект Харьковский водоканал проект

Типовой проект 902-1-59 Альбом VII

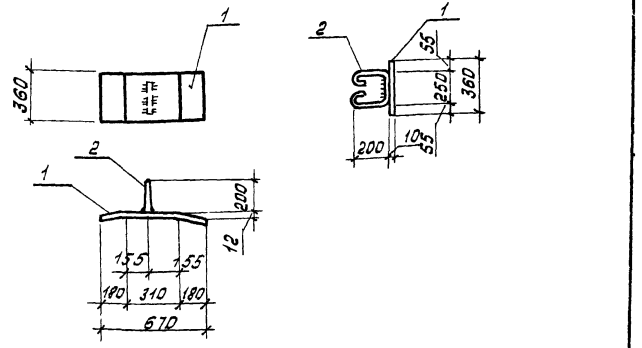

Формат	Зона	Поз	Обозначение	Наименование	Кол.	Примечание
				Документация		
11			Тп. 902-1-59 -кжи-ТТ2	Технические требован. ТТ2		
				Детали		
64		1		-360×10, 20СТ 82-70, *ℓ=670	1	18,9кг
64		2		ф10АI, 20СТ 5781-75, ℓ=800	1	0,5кг

Привязан

Инв №

Нач. отд. Шейко
Н. контр. Иванов
Рук. гр. Кунцевич
Ст. инж. Шпанский
Ст. инж. Благой

ТП 902-1-59 -кжи-Мн 8

Изделие закладное Мн 8

Стадия	Масса	Масшт
Р	19,4кг	1:25
Лист	Листов 1	

Госстрой СССР Союзводоканалниипроект Харьковский водоканал проект

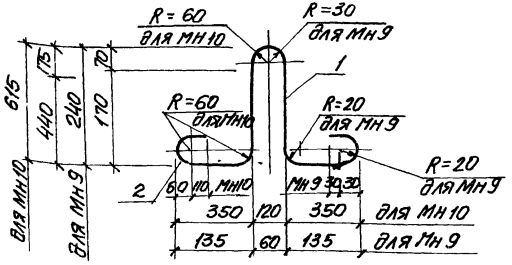

Типовой проект 902-1-59 Альбом VII

Формат	Зона	Поз	Обозначение	Наименование	Кол	Примеч.
				Документация		
11			Т.п. 902-1-59 -КЖИ-ТТ2	Технические требования ТТ2		
				Мн 9		
				Детали		
5.4		1		ф10АТ ГОСТ 5781-75 ℓ=900	1	0.56 кг
				Мн 10		
				Детали		
5.4		2		ф25АТ ГОСТ 5781-75 ℓ=2450	1	9.4 кг.

Взам. инв. №

Подпись и дата

Инв. № подл.

Привязан

Инв. №

Нач. отд	Шейко	
Н. контр	Иванов	
Рук. груп	Кунцевич	
Ст. инж	Шмандий	
Ст. инж.	Благой	

Т.П 902-1-59 -КЖИ-Мн9, Мн10

Изделия закладные Мн 9, Мн 10

Стадия	Масса	Масштаб
Р	см табл	

Лист | Листов

Сталь ВСТ3сп2

Госстрой СССР
Союзводоканалпроект
Харьковский
Водоканалпроект

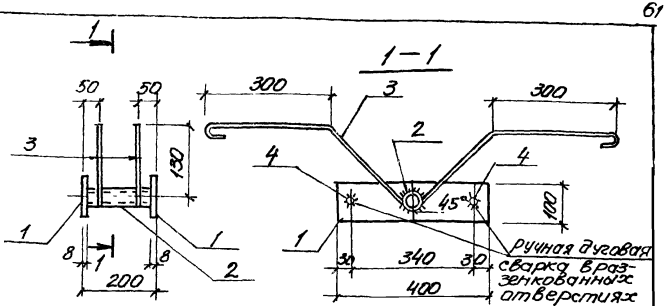

Альбом VII

Типовой проект 902-1-59

Формат	Зона	Поз	Обозначение	Наименование	Кол.	Примеч.
				Документация		
11			Тп. 902-1- -КЖИ-ТТ2	Технические требования ТТ2		
				Детали		
5.4		1		-100×8 ГОСТ 103-76 ℓ=400	2	2.51 кг
5.4		2		Тр. 20×8 ГОСТ 3262-75* ℓ=184	1	0.33 кг
5.4		3		ф12АТ ГОСТ 5781-75 ℓ=1200	2	1.07 кг
5.4		4		ф12АТ ГОСТ 5781-75 ℓ=184	2	0.16 кг

Взам. инв. №

Подпись и дата

Инв. № подл.

Привязан

Инв. №

Нач. отд	Шейко	
Н. контр	Иванов	
Рук. груп	Кунцевич	
Ст. инж	Шмандий	
Ст. инж	Благой	

Т.П. 902-1-59 - КЖИ-Мн 11

Изделие закладное Мн 11

Стадия	Масса	Масштаб
Р	7.81 кг	1.10

Лист | Листов 1

Госстрой СССР
Союзводоканалпроект
Харьковский
Водоканалпроект

Типовой проект 902-1-59 Альбом VII

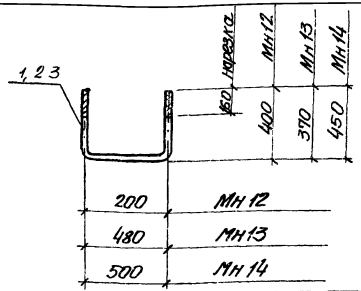

Формат	Зона	Поз.	Обозначение	Наименование	Кол.	Примечание
				Документация		
А1			Т.П. 902-1- КЖИ-ТТ2	Технические требования ТТ2		
				Детали		
				МН12		
БЧ		1		Болт ф16 А I ГОСТ 5781-75 С-1050 с гайками и шайбами	1	1.8кг
				МН13		
БЧ		2		Болт ф20 А I ГОСТ 5781-75 С-1250 с гайками и шайбами	1	3.5кг
				МН14		
БЧ		3		Болт ф20 А I ГОСТ 5781-75 С-1650 с гайками и шайбами	1	3.9кг

Привязан

Инв. № подл. | Подпись и дата | Взам. инв. №

Инв. №

Нач. отд	Шевко	
Н. контр	Иванов	
Рук. груп	Кунцевич	
Ст. инж	Шмандий	
Ст. инж	Благой	

Т.П. 902-1-59 КЖИ-МН12, МН13, МН14

Изделие закладное МН12, МН13, МН14

Стадия	Масса	Масшт.
Р	см. табл	
Лист	Листов 1	

Госстрой СССР Союзводоканалпроект Харьковский Водоканалпроект

Типовой проект 902-1-59 Альбом VII

1-1

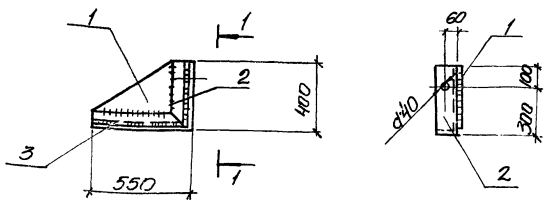

Формат	Зона	Поз.	Обозначение	Наименование	Кол.	Примечание
				Документация		
А1			Т.П. 902-1-59 КЖИ-ТТ2	Технические требования ТТ2		
				Детали		
БЧ		1		-380х10 ГОСТ 103-76 С=530	1	15.7
БЧ		2		L 125х14 ГОСТ 8509-72* С=400	1	10.5
БЧ		3		L 125х14 ГОСТ 8509-72* С=550	1	14.4

Привязан

Инв. № подл. | Подпись и дата | Взам. инв. №

Инв. №

Нач. отд	Шевко	
Нач. сект	Иванов	
Рук. груп	Кунцевич	
Ст. инж	Стыменко	
Инженер	Мурашникова	
Ст. инж	Благой	

Т.П. 902-1-59 КЖИ-МС1

Изделие соединительное МС1

Стадия	Масса	Масштаб
Р	40.6 кг	1:20
Лист	Листов 1	

Госстрой СССР Союзводоканалпроект Харьковский Водоканалпроект

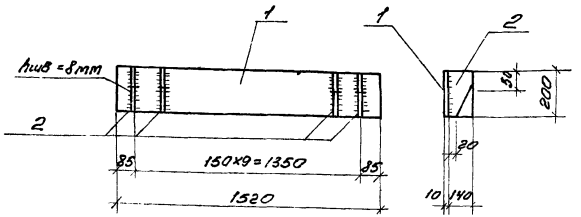

Формат	Зона	Поз.	Обозначение	Наименование	Кол	Примечание
				Документация		
11			Т.П.902-1-59-КЖИ-ТТ2	Технические требованияТТ2		
				Детали		
Б4		1		-200х10 ГОСТ 103-76 ℓ=1520	1	23.9кг
Б4		2		-200х10 ГОСТ 103-76 ℓ=140	10	2.2кг

Привязан

Инв. №

Взам. инв. №

Подп. и дата

Инв. № подл.

Нач. отд.	Шейко	
Н. контр.	Иванов	
Рук. гр.	Хунцевич	
Ст. инж.	Глуменко	
Инженер	Мирошникова	

Т.П.902-1-59 -КЖИ-МС2

Изделие соединительное МС2

Стадия	Масса	Масштаб
Р	45.9кг	1:20
Лист	Листов 1	

Госстрой СССР Союзводоканалниипроект Харьковский Водоканалпроект

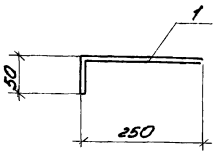

Формат	Зона	Поз.	Обозначение	Наименование	Кол	Примечание
				Документация		
11			Т.П.902-1-59 -КЖИ-ТТ2	Технические требованияТТ2		
				Детали		
Б4		1		ф12 А III ГОСТ 5.1459-72* ℓ=380	1	0.34

Привязан

Инв. №

Взам. инв. №

Подп. и дата

Инв. № подл.

Нач. отд.	Шейко	
Н. контр.	Иванов	
Рук. гр.	Хунцевич	
Ст. инж.	Глуменко	
Инженер	Мирошникова	

Т.П.902-1-59 -КЖИ-МС3

Изделие соединительное МС3

Стадия	Масса	Масштаб
Р	0.34кг	
Лист	Листов 1	

Госстрой СССР Союзводоканалниипроект Харьковский Водоканалпроект

Альбом VIII

Типовой проект 902-1-59

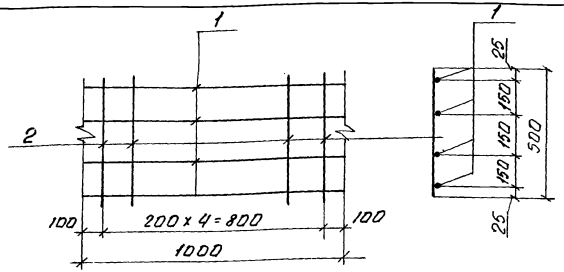

Формат	Зона	Поз.	Обозначение	Наименование	Кол.	Примечание
				Документация		
А1			т.п. 902-1-59-КЖИ-ТТ2	Технические требования		
				Детали		
Б.Ч.		1		⌀8 АI ГОСТ 5781-75 ℓ=1000	4	0,4 кг
Б.Ч.		2		⌀8 АI Тоже ℓ=500	5	0,2 кг

Привязан

Инв. №

Т.П. 902-1- КЖИ-МО5

Изделие соединительное МО5

Стадия	Масса	Масштаб
Р	2,6 кг	

Лист | Листов 1

Госстрой СССР Союзводоканалпроект Горьковский водоканалпроект

Нач. отд.	Шейко	
Н. контр.	Иванов	
Рук. гр.	Кунцевич	
Ст. инж.	Шпаковский	
Инж.	Мурашникова	

Инв. № подл. | Подпись и дата | Взам. инв. №

gost.e-ecolog.ru

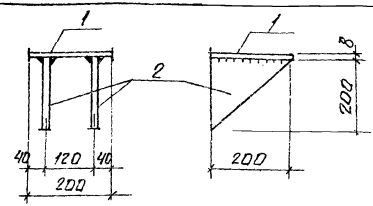

Формат	Зона	Поз.	Обозначение	Наименование	Кол.	Примечание
				Документация		
А1			т.п. 902-1-59-КЖИ-ТТ2	Технические требования ТТ2		
				Детали		
Б.Ч.		1		-200 x 8 ГОСТ 103-76 ℓ=200	1	3,15 кг
Б.Ч.		2		-200 x 8 То же ℓ=200	2	1,57 кг

Привязан

Инв. №

Т.П. 902-1-59-КЖИ-МО 12

Изделие соединительное МО 12

Стадия	Масса	Масштаб
Р	6,3 кг	

Лист | Листов 1

Госстрой СССР Союзводоканалпроект Горьковский водоканалпроект

Нач. отд.	Шейко	
Н. контр.	Иванов	
Рук. гр.	Кунцевич	
Ст. инж.	Шпаковский	
Инженер	Мурашникова	

Инв. № подл. | Подпись и дата | Взам. инв. №