ТИПОВЫЕ КОНСТРУКЦИИ, ИЗДЕЛИЯ И УЗЛЫ ЗДАНИЙ И СООРУЖЕНИЙ

СЕРИЯ 3.904-19

ВИБРОИЗОЛИРОВАННЫЕ ПОСТАМЕНТЫ ПОД ТЯГОДУТЬЕВЫЕ МАШИНЫ

РАБОЧИЕ ЧЕРТЕЖИ

РАЗРАБОТАНЫ ЦНИИПРОМЗДАНИЙ

Гл. инженер института — И. Петров

Гл. конструктор института — Б. Васильев

Начальник отдела — А. Болтухов

Ст. научн. сотрудник — П. Бобришев

УТВЕРЖДЕНЫ
И ВВЕДЕНЫ В ДЕЙСТВИЕ
с 1 июля 1979 г.
Постановление Госстроя СССР
от 23.03 1979 г. № 58.

ИНВ. №15652
Цена: 1-56

gost.e-ecolog.ru

Госстрой СССР
Тбилисский филиал ЦИТП
Типовой проект (серия)
№ 3-309-13
Заказ № 1246÷1251
Цена ..... 1 руб. 56 коп
Тираж 6000
Дата 12 IX 1979 г.

Обозначение	Наименование	Стр.
3.904-19-П.00.00.00.00С	Содержание	2.3
3.904-19-П.00.00.00.00 ПЗ	Пояснительная записка	4
3.904-19-П.00.00.00.00 ТХ	Технические характеристики тяго-дутьевых машин	5.6
3.904-19-П.00.00.00.00 Х.В	Характеристики виброизолированных тяго-дутьевых машин	7.8
3.904-19-П.01.00.00.00 СН	Схемы статических и динамических нагрузок от машин ВДН-8; ВДН-9; ВДН-10; ДН-9; ДН-10; ВДН-11,2; ВДН-12,5; ДН-11,2; ДН-12,5.	9
3.904-19-П.02.00.00.00 СН	Схемы статических и динамических нагрузок от машин ВГДН-11,2; ВГДН-12,5; ДН-11,2 НЖ; ДН-12,5 НЖ; ВДН-15; ВДН-17; ДН-15; ДН-17; ВМ-15; ВМ-17	10
3.904-19-П.00.00.00.00 РН	Наибольшие расчетные нагрузки на перекрытие	11.12
3.904-19-П1.00.00.00.00	Виброизолированный постамент под машины ВДН-8; ВДН-9; ВДН-10; ДН-9; ДН-10	13
3.904-19-П1.00.00.00.00 СБ	Виброизолированный постамент под машины ВДН-8; ВДН-9; ВДН-10; ДН-9; ДН-10 (сборочный чертеж)	14
3.904-19-П2.00.00.00.00	Виброизолированный постамент под машины ВДН-11,2; ВДН-12,5; ДН-11,2; ДН-12,5.	13
3.904-19-П2.00.00.00.00 СБ	Виброизолированный постамент под машины ВДН-11,2; ВДН-12,5; ДН-11,2; ДН-12,5 (сборочный чертеж)	15
3.904-19-П1.02.00.00.00 СБ	Анкерный болт (сборочный чертеж)	16
3.904-19-П1.01.00.00.00	Постамент П1	
3.904-19-П2.01.00.00.00	Постамент П2	17
3.904-19-П1.01.00.00.00 СБ 3.904-19-П2.01.00.00.00 СБ	Постаменты П1, П2 (сборочный чертеж)	18
3.904-19-П1.01.01.00.00 3.904-19-П2.01.01.00.00	Закладная деталь М1	17
3.904-19-П1.01.01.00.00 СБ 3.904-19-П2.01.01.00.00 СБ	Закладная деталь М1 (сборочный чертеж)	19
3.904-19-П1.01.02.00.00 СБ	Закладная деталь М2 (сборочный чертеж)	20
3.904-19-П1.01.03.00.00 СБ	Закладная деталь М3 (сборочный чертеж)	
3.904-19-П1.01.04.00.00 СБ	Закладная деталь М4 (сборочный чертеж)	21
3.904-19-П1.01.05.00.00	Армирование постаментов П1 и П2	
3.904-19-П1.01.05.00.00 СБ	Армирование постаментов П1 и П2 (сборочный чертеж	22

Обозначение	Наименование	Стр
3.904-19-П1.01.05.01.00 СБ	Сетка С1 (сборочный чертеж)	23
3.904-19-П1.01.05.02.00 СБ	Сетка С2 (сборочный чертеж)	
3.904-19-П1.01.05.03.00 СБ	Сетка С3 (сборочный чертеж)	24
3.904-19-П1.01.05.04.00 СБ	Сетка С4 (сборочный чертеж)	
3.904-19-П3.00.00.00.00	Виброизолированный постамент под машины ВГДН-11,2; ДН-11,2 НЖ; ВГДН-12,5; ДН-12,5 НЖ.	25
3.904-19-П3.00.00.00.00 СБ	Виброизолированный постамент под машины ВГДН-11,2; ДН-11,2 НЖ; ВГДН-12,5; ДН-12,5 НЖ (сборочный чертеж)	26
3.904-19-П3.02.00.00.00 СБ	Анкерный болт (сборочный чертеж)	25
3.904-19-П3.01.00.00.00	Постамент П3	27
3.904-19-П3.01.00.00.00 СБ	Постамент П3 (сборочный чертеж)	28
3.904-19-П3.01.01.00.00 СБ	Закладная деталь М1 (сборочный чертеж)	27
3.904-19-П3.01.02.00.00 СБ	Закладная деталь М2 (сборочный чертеж)	29
3.904-19-П3.01.03.00.00	Армирование постамента П3	
3.904-19-П3.01.03.00.00 СБ	Армирование постамента П3 (сборочный чертеж)	30
3.904-19-П3.01.03.01.00 СБ	Сетка С1 (сборочный чертеж)	31
3.904-19-П3.01.03.02.00 СБ	Сетка С2 (сборочный чертеж)	
3.904-19-П3.01.03.03.00 СБ	Сетка С3 (сборочный чертеж)	32

Изм	Лист	№ докум	Подпись	Дата
Нач отд		Болтухов		
Ст н.сотр		Бобришев		
Рук груп		Казарцева		
Техник		Тодольцева		
Провер		Берлин		

3.904-19-П 00 00 00 00 С

Содержание

Лит.	Лист	Листов
	1	2

Госстрой СССР
ЦНИИПРОМЗДАНИЙ
Москва

Инв № подл. | Подпись и дата | Инв № дубл. | Взам. инв № | Подпись и дата

Обозначение	Наименование	Стр
3.904-19-П4.00.00.00.00.00	Виброизолированный постамент под машины ВДН-15; ДН-15; ВМ-15	32
3.904-19-П4.00.00.00.00.00СБ	Виброизолированный постамент под машины ВДН-15; ДН-15; ВМ-15 Сборочный чертеж	33
3.904-19-П4.01.00.00.00	Постамент П4	34
3.904-19-П4.01.00.00.00.00СБ	Постамент П4 (сборочный чертеж)	35
3.904-19-П4.01.01.00.00СБ	Закладная деталь М1 (сборочный чертеж)	34
3.904-19-П4.01.03.00.00	Армирование постамента П4	36
3.904-19-П4.01.03.00.00СБ	Армирование постамента П4 (сборочный чертеж)	37
3.904-19-П4.01.03.01.00СБ	Сетка С1 (сборочный чертеж)	36
3.904-19-П4.01.03.02.00СБ	Сетка С2 (сборочный чертеж)	38
3.904-19-П4.01.03.03.00СБ	Сетка С3 (сборочный чертеж)	
3.904-19-П4.01.03.04.00СБ	Сетка С4 (сборочный чертеж)	39
3.904-19-П4.01.03.05.00СБ	Сетка С5 (сборочный чертеж)	
3.904-19-П4.01.03.06.00СБ	Сетка С6 (сборочный чертеж)	40
3.904-19-П4.01.03.07.00СБ	Сетка С7 (сборочный чертеж)	
3.904-19-П5.00.00.00.00.00 3.904-19-П6.00.00.00.00.00	Виброизолированные постаменты под машины ВДН-17; ДН-17; ВМ-17	41
3.904-19-П5.00.00.00.00.00СБ 3.904-19-П6.00.00.00.00.00СБ	Виброизолированный постамент под машины ВДН-17, ДН-17, ВМ-17 (сборочный чертеж)	42
3.904-19-П5.01.00.00.00 3.904-19-П6.01.00.00.00	Постаменты П5 и П6	41
3.904-19-П5.01.00.00.00СБ 3.904-19-П6.01.00.00.00СБ	Постаменты П5 и П6 (сборочный чертеж)	43
3.904-19-П5.01.01.00.00СБ 3.904-19-П6.01.01.00.00СБ	Закладная деталь М1 (сборочный чертеж)	44

Обозначение	Наименование	Стр.
3.904-19-П5.01.03.00.00 3.904-19-П6.01.03.00.00	Армирование постаментов П5 и П6	44
3.904-19-П5.01.03.00.00СБ 3.904-19-П6.01.03.00.00СБ	Армирование постаментов П5 и П6 (сборочн. черт.)	45
3.904-19-П5.01.03.01.00СБ 3.904-19-П6.01.03.01.00СБ	Сетка С1 (сборочный чертеж)	46
3.904-19-П5.01.03.02.00СБ 3.904-19-П6.01.03.02.00СБ	Сетка С2 (сборочный чертеж)	
3.904-19-П5.01.03.03.00СБ 3.904-19-П6.01.03.03.00СБ	Сетка С3 (сборочный чертеж)	47
3.904-19-П5.01.03.04.00СБ 3.904-19-П6.01.03.04.00СБ	Сетка С4 (сборочный чертеж)	
3.904-19-П5.01.03.05.00СБ 3.904-19-П6.01.03.05.00СБ	Сетка С5 (сборочный чертеж)	48
3.904-19-П5.01.03.06.00СБ 3.904-19-П6.01.03.06.00СБ	Сетка С6 (сборочный чертеж)	
3.904-19-П5.01.03.07.00СБ 3.904-19-П6.01.03.07.00СБ	Сетка С7 (сборочный чертеж)	49
3.904-19-П1.00.00.00.00ВС	Выборка стали.	(50)

Инв. № подл. | Подпись и дата | Взам. инв. № | Инв. № дубл. | Подпись и дата

Пояснительная записка

Общая часть.

Настоящая серия выпущена взамен серии 3.904-6, вып. 1 и 2 и содержит рабочие чертежи виброизолированных постаментов под тягодутьевые машины, выпускаемые отечественными заводами и применяемые в различных отраслях народного хозяйства.

Необходимость применения виброизолированных постаментов определяется технико-экономическим обоснованием в условиях конкретного технологического процесса.

Рабочие чертежи виброизолированных постаментов выполнены под следующие типы тягодутьевых машин, выпускаемые Бийским котельным заводом: ВДН-8; ВДН-9; ВДН-10; ВДН-11,2; ВДН-12,5; ДН-9; ДН-10; ДН-11,2; ДН-12,5; ВГДН-11,2; ВГДН-12,5; ДН-11,2 НЖ; ДН-12,5 НЖ и выпускаемые Хабаровским заводом „Энергомаш": ВДН-15; ВДН-17; ДН-15; ДН-17; ВМ-15; ВМ-17.

Технические характеристики этих машин приведены в табл. 1.

Конструктивные решения

Для машин Бийского котельного завода приняты три типа постаментов - два в виде монолитного железобетонного блока с металлической консолью, отличающиеся разбивкой анкерных болтов и конструкцией консоли, и один в виде монолитного железобетонного блока без консоли

Для машин Хабаровского завода приняты три типа постаментов, выполненных в виде монолитной железобетонной плиты с опорными участками под электродвигатель и ходовую часть и отличающиеся габаритами плиты в плане. Размеры опорных участков (по высоте и в плане) в каждом типе постаментов меняются в зависимости от марки электродвигателя и угла разворота улитки

Железобетонные постаменты изготовляются из бетона марки М-200 и армируются сталью марки АII.

Габариты постаментов определены из условия размещения вентилятора и электродвигателя, обеспечения эффективности виброизоляции при допустимых амплитудах колебаний установки, а также исключения опрокидывания установки при коротком замыкании

Постаменты под соответствующие типы тягодутьевых машин указаны в нижеприведенной таблице.

Типы тягодутьевых машин	Типы постаментов.
ВДН-8; ВДН-9; ВДН-10; ДН-9; ДН-10	П1
ВДН-11,2; ВДН-12,5; ДН-11,2; ДН-12,5	П2
ВГДН-11,2; ВГДН-12,5; ДН-11,2 НЖ; ДН-12,5 НЖ	П3
ВДН-15; ДН-15; ВМ-15	П4
ВДН-17; ДН-17	П5
ВМ-17	П6

Виброизоляторы приняты по „Каталогу пружин и рессор для виброизоляторов и пружинных виброизоляторов" (серия 3.001-2, вып. 1 и 2).

Виброизолированные постаменты могут устанавливаться как на грунт через опорную плиту, так и на перекрытие Конструкции, на которые устанавливаются виброизолированные вентиляторы и дымососы. Следует рассчитывать на статические и динамические нагрузки, величина, направление и точка приложения которых указаны на стр. 9÷12.

Допустимая амплитуда колебаний для подшипников ходовой части (или для оси рабочего колеса при отсутствии подшипников ходовой части) принята по СН и П II-Б. 7-70.

Характеристики виброизолированных установок приведены в табл 2

Рекомендации к монтажу

Монтаж виброизолированной установки осуществляется в следующем порядке: на шпальной клетке бетонируется постамент, затем производится установка вентилятора и электродвигателя. После этого постамент поднимается домкратами, удаляются брусья шпальной клетки и под него подводятся виброизоляторы.

В случае перекоса постамента виброизоляторы передвигаются в ту или иную сторону, пока постамент не примет горизонтальное положение.

Изм	Лист	№ докум.	Подпись	Дата
Нач. отд.		Болтухов		
Ст. н. сотр.		Бобрищев		
Рук. групп.		Берлин		
Техник.		Тобольцева		
Провер.		Козарцева		

3.904-19-П.00.00.00.00 ПЗ

Пояснительная записка

Лит	Лист:	Листов
	1	1

Госстрой СССР
ЦНИИПРОМЗДАНИЙ
Москва

Инв. № подл. | Подпись и дата | Взам. инв. № | Инв. № дубл. | Подпись и дата

Таблица 1

NN п/п	Наименование характеристики	Един изм	Тип машины								
			ВДН-8	ВДН-9	ВДН-10	ВДН-11,2	ВДН-12,5	ДН-9	ДН-10	ДН-11,2	ДН-12,5
1	Производительность	тыс м³/час	4,5/6,3	8/10	16/20	35	27	8	16/20	35	27
2	Диаметр рабочего колеса	мм	800	900	1000	1120	1250	900	1000	1120	1250
3	Ширина рабочего колеса	мм	150	170	190	210	235	170	190	210	235
4	Масса рабочего колеса	кг	78	93	121	173	202	102	133	180	212
5	Масса машины (без эл/двигат)	кг	450	500	610	800	980	580	710	930	1100
6	Углы разворота улитки	град	0 - 360°								
7	Марка электродвигателя		Л02-62-8/6/4 / Л02-61-4	Л02-62-8/6/4 / Л02-62-4	Л02-72-8/6/4 / Л02-72-4	Л02-81-8/6/4 / Л02-82-4	Л02-92-4 / Л02-92-6/8К	Л02-62-8/6/4 / Л02-61-4	Л02-72-8/6/4 / Л02-71-4	Л02-81-8/6/4 / Л02-81-4	Л02-91-4 / Л02-91-6/8К
8	Мощность	квт	4,8/5,7/7,5 / 13	4,8/5,7/7,5 / 17	9,2/10,7/13,5 / 30	13/15/19 / 55	100 / 40/17	4,8/5,7/7,5 / 13	9,2/10,7/13,5 / 22	13/15/19 / 40	75 / 55
9	Число оборотов ротора	об/мин	750/1000/1500 / 1500	750/1000/1500 / 1500	750/1000/1500 / 1500	750/1000/1500 / 1500	1500 / 1000/750	750/1000/1500 / 1500	750/1000/1500 / 1500	750/1000/1500 / 1500	1500 / 1000/750
10	Масса электродвигателя	кг	155 / 134	155 / 152	230 / 235	330 / 415	640 / 630	155 / 134	230 / 208	330 / 335	530 / 520
11	Завод - изготовитель		Бийский котельный завод								

1. На листе в строках 1,8,9,10 значения в числителе и знаменателе соответствует характеристикам электродвигателей, приведенным соответственно в числителе и знаменателе в строке 7.
2. Ширина рабочего колеса принята равной половине ширины улитки.

Изм	Лист	№ докум	Подпись	Дата
Нач.отд	Балтухов			
Ст.н.сотр	Бобрышев			
Рук.гр	Берлин			
Техник	Евсеенкова			
Провер	Казарцева			

3.904-19-П00.00.00.00ТХ

Технические характеристики тягодутьевых машин

Лит.	Лист	Листов
	1	2

Госстрой СССР ЦНИИПРОМЗДАНИЙ г Москва

Инв.№ подл | Подпись и дата | Взам.инв.№ | Инв.№ дубл. | Подпись и дата

Таблица 1

№№ п/п	Наименование характеристики	Един. изм.	Тип машины									
			ВГДН-11,2	ДН-11,2НЖ	ВГДН-12,5	ДН-12,5НЖ	ВДН-15	ДН-15	ВДН-17	ДН-17	ВМ-15	ВМ-17
1	Производительность	тыс. м³/час	23		44		54	50	60	76	38	58
2	Диаметр рабочего колеса	мм	1120		1250		1500		1700		1500	1700
3	Ширина рабочего колеса	мм	210		235		250		300		230	255
4	Масса рабочего колеса	кг	173		205		336		420	528	447	538
5	Масса машины (без электродвигателя)	кг	1090	1120	1220	1250	2500	2800	2655	3030	2970	3810
6	Углы разворота улитки	град	0 ÷ 345				0 ÷ 270				0 ÷ 180	
7	Марка электродвигат	—	А02-72-4		А02-82-4		А02-92-6		А03-355S-6	А02-92-8 А03-355S-6	А02-91-4 А02-92-4 А02-92-4 А03-315S-4	А03-315М-4 А03-355S-4
8	Мощность	кВт	30		55		75		160	55 160	75 100 100 160	200 250
9	Число оборотов ротора	об/мин	1500				1000			750 1000	1500	
10	Масса электродвигат	кг	236		425		650		1445	650 1445	550 650 650 1065	1195 1445
11	Завод-изготовитель	—	Бийский котельный завод				Хабаровский завод „Энергомаш"					

Ширина рабочего колеса принята равной половине ширины улитки

Инв. № подл. | Подпись и дата | Взам. инв. № | Инв. № дубл. | Подпись и дата

Таблица 2

№ п/п	Наименование характеристики		Един. изм.	Тип машин								
				ВДН-8	ВДН-9	ВДН-10	ВДН-11,2	ВДН-12,5	ДН-9	ДН-10	ДН-11,2	ДН-12,5
1	Марка электродвигателя			А02-62-8/6/4 А02-61-4	А02-62-8/6/4 А02-62-4	А02-72-8/6/4 А02-72-4	А02-81-8/6/4 А02-82-4	А02-92-4 А02-92-6/3м	А02-62-8/6/4 А02-61-4	А02-72-8/6/4 А02-71-4	А02-81-8/6/4 А02-81-4	А02-91-4 А02-91-6/8м
2	Числа оборотов ротора		об/мин	750/1000/1500 1500	750/1000/1500 1500	750/1000/1500 1500	750/1000/1500 1500	1500 1000/750	750/1000/1500 1500	750/1000/1500 1500	750/1000/1500 1500	1500 1000/750
3	Возмущающая сила	от машины	кг	24,5/43,5/98 98	29/52/117 117	38/68/152 152	54/95/211 211	254 113/63	32/57/128 128	42/74/167 167	56/100/226 226	283 118/67
		от электродв.		3/5,3/12 12	3/5,3/12 12	3/5,3/12 12	4,2/7,6/17 17	17 7,5/4	2,5/4,5/11 10	3/5,4/12 11	7/12/27 27	27 12/7
4	Возмущающий момент от машины		кгм	8/15/33 33	12/21/47 47	19/33/74 74	32/55/130 130	185 82/46	13/23/52 52	21/37/82 82	34/60/135 135	194 86/48
5	Допустимый угол развод. улитки		град	0 ÷ 270°								
6	Масса постамента		кг	1970								
7	Тип виброизолятора			ВП-3								
8	Количество виброизоляторов		шт	6			8		6		8	
9	Масса виброизоляторов		кг	102			136		102		136	
10	Общая жесткость виброизоляторов	вертикальная	кг/см	528			704		528		704	
		горизонтальная		726	738	726	986	915	738	726	986	915
11	Собственная частота вертикальных колебаний		герц	2,3	2,24	2,2	2,4	2,2	2,2	2,1	2,34	2,2
12	Амплитуды вынужденных колебаний установки	a_{xN}	мм	0,035/0,034/0,034 0,034	0,042/0,041/0,041 0,041	0,048/0,046/0,045 0,045	0,065/0,063/0,061 0,061	0,06 0,061/0,064	0,041/0,04/0,039 0,039	0,048/0,046/0,045 0,045	0,063/0,06/0,058 0,058	0,067 0,069/0,071
		a_{yN}		0,060/0,058/0,057 0,057	0,07/0,068/0,067 0,067	0,084/0,08/0,08 0,008	0,115/0,11/0,107 0,107	0,108 0,111/0,115	0,072/0,07/0,068 0,068	0,086/0,084/0,082 0,082	0,11/0,106/0,103 0,103	0,115 0,118/0,121
		a_{zN}		0,035/0,034/0,034 0,034	0,042/0,041/0,041 0,041	0,05/0,049/0,048 0,048	0,065/0,063/0,062 0,062	0,062 0,064/0,065	0,043/0,042/0,041 0,041	0,052/0,051/0,05 0,05	0,064/0,061/0,06 0,06	0,065 0,067/0,074
	Наибольшие дефор. машин виброизоляторов	при пуске без разгонных тел	мм	3	4	6	8	14	3	5	5	11
		при работе с разгонными телами		9	11	20	25	45	9	15	14	36

На листе 6 строках 2,3,4,12 значение в числителе и знаменателе соответствуют характеристикам электродвигателей, приведенным соответственно в числителе и знаменателе в строке 1.
Направление координатных осей (строка 12) см. листы 9 и 10

Инв. № подл. | Подпись и дата | Взам. инв. № | Инв. № дубл. | Подпись и дата

Изм.	Лист	№ докум.	Подпись
Нач. отд.		Балтусов	
Отд. гл. спец.		Бобошков	
Рук. гр.		Ерохин	
Техник		Евсеенкова	
Пробер		Казарцева	

3.904-19-П.00.00.00.00 ХБ

Характеристики виброизолированных трансмиссионных машин

Стадия	Лист	Листов
	1	2

Госстрой СССР ЦНИИПромзданий г. Москва

Таблица 2

№№ п/п	Наименование характеристики		Един изм.	Тип машины											
				ВГДН-11,2	ДН-11,2 НЖ	ВГДН-12,5	ДН-12,5НЖ	ВДН-15	ДН-15	ВДН-17	ДН-17	ВМ-15	ВМ-17
1	Марка электродвигат		—	А02-72-4		А02-82-4		А02-92-6		А03-355S-6	А02-92-8 А03-355S-6	АОП2-91-4 А02-92-4 АОП2-92-4 А03-315S-4	А03-313М-4 А03-355S-4
2	Числа оборотов ротора		об/мин	1500				1000			750/1000	1500	
3	Возмущающая сила	от машины	кг	217		258		190		235	166/296	548	660
		от электродв		151		211		147		30	9/30	54	59/73
4	Возмущающий момент от машины		кгм	130		188		111		281	200/355	453	674
5	Допустимый угол разворота улитки		град	α = 345				α = 180					
6	Масса постамента		кг	2074				7930		9910	10000	8660	11000
7	Тип виброизолятора		—	ВП-3				ВП-7					
8	Колич виброизоляторов		шт	10				6		8		6	8
9	Масса виброизоляторов		кг	170				554,4		739,2		554,4	739,2
10	Общая жесткость виброизоляторов	вертикальн	кг/см	880				1698		2264		1698	2264
		горизонтальн		1170		1140		2076		2730	2720/2750	2070	2720
11	Собственная частота вертикальных колебаний		гц	2,5		2,4		2,1		2,2	2,06/2,14	2,0	2,02
12	Амплитуды вынужденных колебаний установки	a_{xN}	мм	0,039		0,042		0,024		0,026	0,034/0,029	0,026	0,025
		a_{yN}		0,089		0,102		0,059		0,067	0,084/0,079	0,072	0,069
		a_{zN}		0,058		0,083		0,036		0,038	0,045/0,051	0,044	0,046
13	Наибольшие деформации виброизоляторов (без ограничит)	при пуске	мм	1,8		3		3		5	2/5	4,5	44
		при кратком замыкании		11		20		13		20	7/20	28	27

В строках 2, 3, 4, 10, 11, 12, 13 значения в числителе и знаменателе дроби соответствуют маркам электродвигателей, указанным соответственно в числителе и знаменателе дроби в строке 1.
В таблице приведены максимальные массы постаментов

Инв. № подл. | Подпись и дата | Взам. инв. № | Инв. № дубл. | Подпись и дата

Изм	Лист	№ докум	Подпись	Дата	3.904-19-П.00.00.00.00 ХВ	Лист 2

Схемы статических нагрузок, передающихся через виброизоляторы

а) от веса всей установки
б) от веса всей установки при пуске электродвигателя
в) при коротком замыкании электродвигателя

От ВДН-8; ВДН-9, ВДН-10, ДН-9; ДН-10

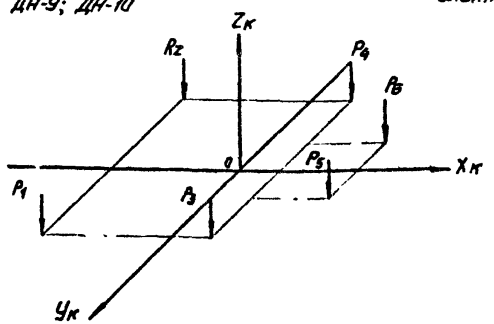

От ВДН-11,2; ВДН-12,5; ДН-11,2; ДН-12,5

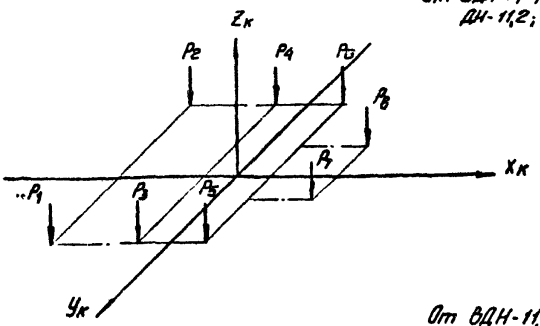

От ВДН-11,2; ВДН-12,5; ДН-11,2; ДН-12,5

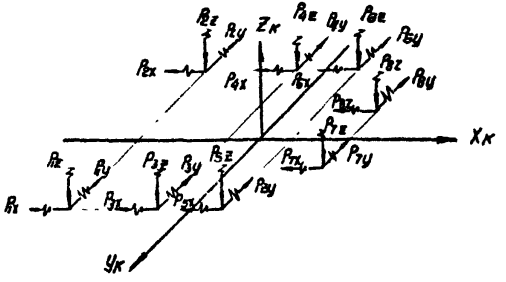

Схема динамических нагрузок, передающихся через виброизоляторы при установившемся движении

От ВДН-8; ВДН-9; ВДН-10; ДН-9; ДН-10

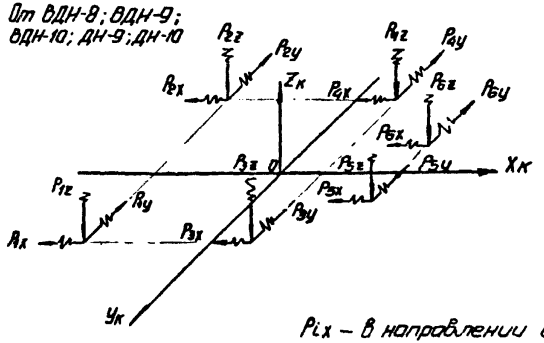

P_{ix} – в направлении оси $x_к$

P_{iy} – в направлении оси $y_к$

P_{iz} – в направлении оси $z_к$

Изм	Лист	№ докум	Подпись	Дата
Нач отд		Балтухов		
Ст н сотр		Добрышев		
Рук груп		Берлин		
Техник		Тобольцева		
Провер		Казарцева		

3 904-19-П.01.00.00.00 СН

Схемы статических и динамических нагрузок от машин ВДН-8; ВДН-9; ВДН-10; ДН-9; ДН-10; ВДН-11,2; ВДН-12,5; ДН-11,2; ДН-12,5.

Лит.	Лист	Листов
	1	1

Госстрой СССР
ЦНИИПРОМЗДАНИЙ
г. Москва

Инв. № подл. | Подпись и дата | Взам. инв. № | Инв. № дубл. | Подпись и дата

Схемы статических нагрузок, передающихся через виброизоляторы

а) от веса всей установки
б) от веса всей установки при пуске электродвигателя
в) при коротком замыкании электродвигателя

От ВДН-15; ДН-15, ВМ-15

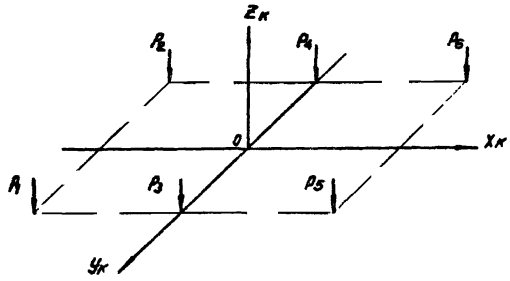

От ВДН-17, ДН-17; ВМ-17 и ВГДН-11,2; ВГДН-12,5; ДН-11,2НЖ; ДН-12,5НЖ

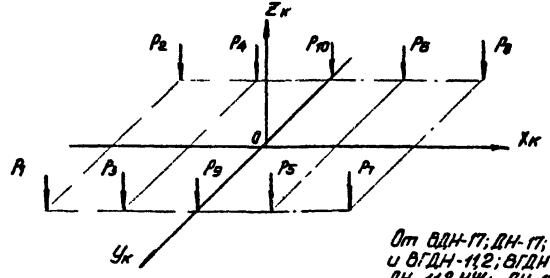

От ВДН-17; ДН-17; ВМ-17 и ВГДН-11,2; ВГДН-12,5; ДН-11,2НЖ; ДН-12,5НЖ

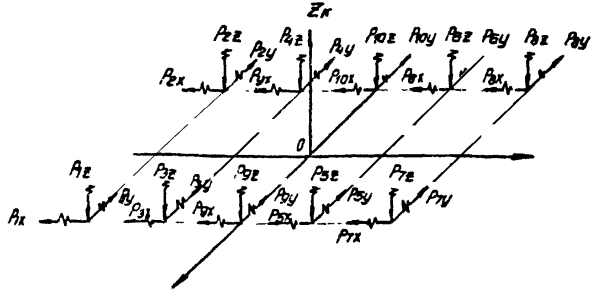

Схема динамических нагрузок, передающихся через виброизоляторы при установившемся движении

От ВДН-15, ДН-15, ВМ-15

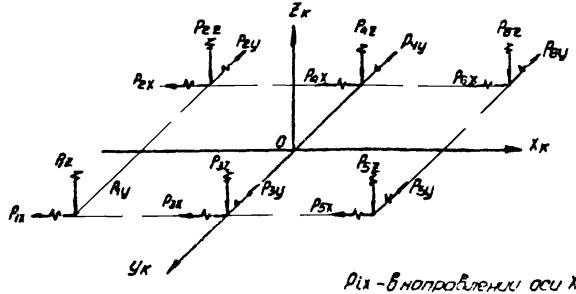

P_{ix} - в направлении оси Xк
P_{iy} - в направлении оси Yк
P_{iz} - в направлении оси Zк
P_9, P_{10}, $P_{8\,x,y,z}$ и $P_{10\,x,y,z}$ - только для ВГДН-11,2; ВГДН-12,5; ДН-11,2НЖ; ДН-12,5НЖ

Изм.	Лист	№ докум.	Подпись	Дата
Нач. отд	Баллухов			
Ст. н. сотр	Соболичев			
Рук. груп	Берлин			
Техник	Подольцева			
Провер	Казорцева			

3 904-19-П 0100 00 00 СН

Схемы статических и динамических нагрузок от машин ВГДН-11,2; ВГДН-12,5; ДН-11,2НЖ; ДН-12,5НЖ; ВДН-15; ВДН-17; ДН-15; ДН-17; ВМ-15; ВМ-17.

Лит	Лист	Листов
	1	1

Госстрой СССР ЦНИИПРОМЗДАНИЙ г. Москва

Инв. № подл. | Подпись и дата | Взам. инв. №

Тип машины \ Нагрузки, кг		Схемы статистических нагрузок																		
		п а)			п б)								п в)							
		P1=P2=P3=P4=P5=P6	P7=P8	P9=P10	P1=P3	P2=P4	P5	P6	P7	P8	P9	P10	P1=P3	P2=P4	P5	P6	P7	P8	P9	P10
ВДН-8		514	—	—	543	484	523	504			—	—	605	422	542	485	—	—	—	—
ВДН-9		523	—	—	562	484	535	511	—	—	—	—	643	404	560	486	—	—	—	—
ДН-9		538	—	—	568	508	547	529	—	—	—	—	630	446	566	510	—	—	—	—
ВДН-10		562	—	—	630	493	583	541	—	—	—	—	773	350	627	497	—	—	—	—
ДН-10		579	—	—	629	528	594	563	—	—	—	—	734	423	626	531	—	—	—	—
ВДН-11,2		470	470	—	555	384	555	384	498	443	—	—	732	207	732	207	550	389	—	—
ДН-11,2		484	484	—	422	546	422	546	465	503	—	—	293	675	293	675	425	543	—	—
ВДН-12,5		537	537	—	692	382	692	382	585	490	—	—	1014	60	1014	60	684	390	—	—
ДН-12,5		539	539	—	664	414	664	414	581	497	—	—	925	153	925	153	668	411	—	—
ВГДН-11,2		411	411	411	430	392	430	392	430	392	430	392	526	296	526	296	526	296	526	296
ДН-11,2 НЖ		411	411	411	430	392	430	392	430	392	430	392	526	296	526	296	526	296	526	296
ВГДН-12,5		449	449	449	484	415	484	415	484	415	484	415	660	238	660	238	660	238	660	238
ДН-12,5 НЖ		449	449	449	484	415	484	415	484	415	484	415	660	238	660	238	660	238	660	238
ВДН-15	H=1200	1934	—	—	2040	1828	2040	1828	—	—	—	—	2370	1498	2370	1498	—	—	—	—
	H=1500	2204	—	—	2310	2098	2310	2098	—	—	—	—	2640	1768	2640	1768	—	—	—	—
ДН-15	H=1200	1994	—	—	2100	1888	2100	1888	—		—	—	2430	1558	2430	1558	—	—	—	—
	H=1500	2264	—	—	2370	2158	2370	2158	—		—	—	2700	1828	2700	1828	—	—	—	—
ВМ-15	H=1300	2268	—	—	2421	2115	2421	2115	—	—	—	—	3199	1337	3199	1337	—	—	—	—
	H=1550	2518	—	—	2671	2365	2671	2365		—	—	—	3449	1587	3449	1587	—	—	—	—
ВДН-17	H=1300	1792	1792	—	1962	1622	1962	1622	1962	1622	—	—	2490	1094	2490	1094	2490	1094	—	—
	H=1700	2103	2103	—	2273	1933	2273	1933	2273	1933	—	—	2801	1405	2801	1405	2801	1405	—	—
ДН-17	H=1300	1833	1833	—	2003	1663	2003	1663	2003	1663	—	—	2531	1135	2531	1135	2531	1135	—	—
	H=1700	2145	2145	—	2315	1975	2315	1975	2315	1975	—	—	2843	1447	2843	1447	2843	1447	—	—
ВМ-17	H=1350	2100	2100	—	2252	1948	2252	1948	2252	1948	—	—	3023	1177	3023	1177	3023	1177	—	—
	H=1700	2434	2434	—	2585	2283	2586	2283	2586	2283	—	—	3358	1511	3358	1511	3358	1511	—	—

Изм	Лист	№ докум.	Подпись	Дата
Нач отд		Болтухов		
Ст н сот		Бабришев		
Рук груп		Берлин		
Техник		Тодольцева		
Провер		Казарцева		

3.904-19-П.00.00.00.00 РН

Наибольшие расчетные нагрузки на перекрытие

Лит	Лист	Листов
	1	2

Госстрой СССР ЦНИИПРОМЗДАНИЙ г Москва

Инв № подл | Подпись и дата | Взам инв № | Инв № дубл | Подпись и дата

Нагрузки, кг / Тип машины	Схемы динамических нагрузок														$\bar{P}_z$
	в направлении оси Хк				в направлении оси Ук					в направлении оси Zк					
	$P_{1x}=P_{2x}=P_{3x}=P_{4x}$	$P_{5x}=P_{6x}$	$P_{7x}=P_{8x}$	$P_{9x}=P_{10x}$	$P_{1y}=P_{2y}$	$P_{3y}=P_{4y}$	$P_{5y}=P_{6y}$	$P_{7y}=P_{8y}$	$P_{9y}=P_{10y}$	$P_{1z}=P_{2z}$	$P_{3z}=P_{4z}$	$P_{5z}=P_{6z}$	$P_{7z}=P_{8z}$	$P_{9z}=P_{10z}$	
ВДН-8	2.9	1.7	—	—	2.0	1.3	1.9	—	—	2.2	1.4	1.6	—	—	37.0
ВДН-9	3.6	2.1	—	—	2.4	1.5	2.2	—	—	2.6	1.6	1.8	—	—	43.0
ДН-9	3.7	2.2	—	—	2.6	1.7	2.3	—	—	2.7	1.8	1.8	—	—	46.0
ВДН-10	4.7	2.7	—	—	3.2	2.0	2.8	—	—	3.1	2.0	2.1	—	—	51.0
ДН-10	4.9	2.9	—	—	3.4	2.2	2.9	—	—	3.2	2.2	2.2	—	—	54.0
ВДН-11,2	7.6	7.6	4.4	—	4.5	3.0	3.0	4.4	—	3.8	2.7	2.8	3.0	—	94.0
ДН-11,2	7.5	7.5	4.4	—	4.5	2.9	3.0	4.3	—	3.7	2.5	2.6	2.9	—	91.0
ВДН-12,5	8.7	8.7	5.0	—	5.0	3.2	3.2	4.9		3.7	2.5	2.6	3.0	—	86.0
ДН-12,5	8.7	8.7	5.2	—	5.2	3.3	3.4	5.1		3.8	2.6	2.6	3.2	—	90.0
ВГДН-11,2	5.0	5.0	5.0	5.0	3.7	2.7	1.6	2.7	3.7	3.4	2.5	1.6	2.5	3.4	81.0
ДН-11,2НЖ	5.0	5.0	5.0	5.0	3.7	2.7	1.6	2.7	3.7	3.4	2.5	1.6	2.5	3.4	81.0
ВГДН-12,5	5.9	5.9	5.9	5.9	4.0	2.8	1.5	2.8	4.0	3.7	2.6	1.5	2.6	3.7	83.0
ДН-12,5НЖ	5.9	5.9	5.9	5.9	4.0	2.8	1.5	2.8	4.0	3.7	2.6	1.5	2.6	3.7	83.0
ВДН-15 H=1200	7.1	7.1	—	—	8.9	4.5	8.9	—	—	7.0	3.4	7.0	—	—	110.0
H=1500	6.7	6.7	—	—	8.4	4.2	8.4	—	—	5.9	3.0	5.9	—	—	90.0
ДН-15 H=1200	7.1	7.1	—	—	8.9	4.5	8.9	—	—	7.0	3.4	7.0	—	—	110.0
H=1500	6.7	6.7	—	—	8.4	4.2	8.4	—	—	5.9	3.0	3.0	—	—	90.0
ВМ-15 H=1300	8.2	8.2	—	—	10.2	5.2	10.2	—	—	7.7	3.8	7.7	—	—	97.0
H=1550	7.7	7.7	—	—	9.7	5.0	9.7	—	—	6.7	3.4	6.7	—	—	82.0
ВДН-17 H=1300	6.3	6.3	6.3	—	9.2	5.5	5.5	9.2	—	6.7	4.2	4.2	6.7	—	144.0
H=1700	7.4	7.4	7.4	—	9.2	5.7	5.7	9.2	—	6.3	3.9	3.9	6.3	—	112.0
ДН-17 H=1300	9.4	9.4	9.4		12.2	7.7	7.7	12.2	—	9.3	5.7	5.7	9.3	—	181.0
H=1700	9.3	9.3	9.3	—	12.6	8.2	8.2	12.6	—	8.6	5.5	5.5	8.6	—	197.0
ВМ-17 H=1350	8.3	8.3	8.3		10.0	6.4	6.4	10.0	—	8.0	5.0	5.0	8.0	—	127.0
H=1700	7.8	7.8	7.8		9.3	6.0	6.0	9.3		6.7	4.3	4.3	6.7	—	102.0

Коэффициент перегрузки Кд для динамической нагрузки принят равным 4, коэффициент перегрузки для статической нагрузки Кс = 1.2.
$\bar{P}_z$ – вертикальная суммарная возмущающая нагрузка в режиме прохождения через резонанс во время пуска и остановки машины.
Частота f_z собственных вертикальных колебаний установки на виброизоляторах приведена в таблице 2.
Нагрузки от вентиляторов ВДН-15; ДН-15; ЭМ-15; ВДН-17; ДН-17; ВМ-17 даны при Нмин и Нмак. Для промежуточных значений Н нагрузки берут по интерполяции. Значения Н смотри на стр. 33 и 42.
Хк, Ук, Zк – координаты центра жесткости виброизоляторов.

Инв.№подл. | Подпись и дата | Взам.инв.№ | Инв.№дубл. | Подпись и дата

Формат	Зона	Поз	Обозначение	Наименование	Кол	Примечание
				Документация		
12			3.904-19-П1.00.00.00.00 СБ	Сборочный чертеж		
				Сборочные единицы		
12		1	3.904-19-П1.01.00.00.00	Постамент П1	1	
11		2	3.904-19-П1.02.00.00.00	Анкерные болты	4	
				Прочие изделия		
		3		Виброизолятор пружинный ВП-3 Смотри каталог пружин (серия 3.001-2, вып. 1 и 2)	6	102,6 кг

Инв. № подл. | Подпись и дата | Взам. инв. № | Инв. № дубл. | Подпись и дата

Изм.	Лист	№ докум.	Подпись	Дата
Нач. отд.		Балтунов		
Ст. н. сотр.		Бобринев		
Рук. груп.		Козарцева		
Ст. инж.		Берлин		
Провер.		Козарцева		

3.904-19-П1.00.00.00.00

Виброизолированный постамент под машины ВДН-8; ВДН-9; ВДН-10; ДН-9; ДН-10.

Лит.	Масса	Масштаб
	1	1

Госстрой СССР ЦНИИПРОМЗДАНИЙ г. Москва

Формат	Зона	Поз	Обозначение	Наименование	Кол	Примечание
				Документация		
12			3.904-19-П2.00.00.00.00 СБ	Сборочный чертеж		
				Сборочные единицы		
12		1	3.904-19-П2.01.00.00.00	Постамент П2	1	
11		2	3.904-19-П1.02.00.00.00	Анкерные болты	4	комплект
				Прочие изделия		
		3		Виброизолятор пружинный ВП-3 Смотри каталог пружин (серия 3.001-2, вып. 1 и 2)	8	136,8 кг

Инв. № подл. | Подпись и дата | Взам. инв. № | Инв. № дубл. | Подпись и дата

Изм.	Лист	№ докум.	Подпись	Дата
Нач. отд.		Балтунов		
Ст. н. сотр.		Бобринев		
Рук. груп.		Козарцева		
Ст. инж.		Побединцева		
Провер.		Берлин		

3.904-19-П2.00.00.00.00

Виброизолированный постамент под машины ВДН-11,2; ВДН-12,5; ДН-11,2; ДН-12,5

Лит.	Масса	Масштаб
	1	1

Госстрой СССР ЦНИИПРОМЗДАНИЙ г. Москва

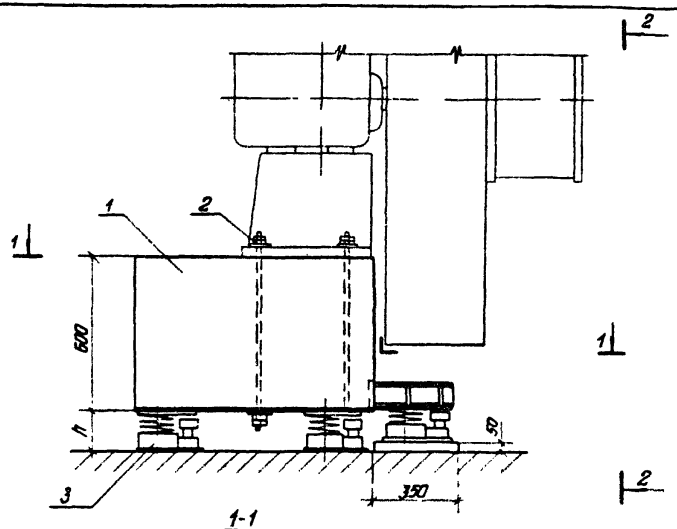

1-1

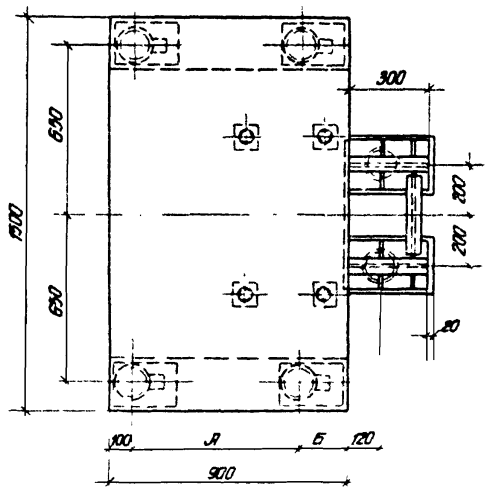

2-2

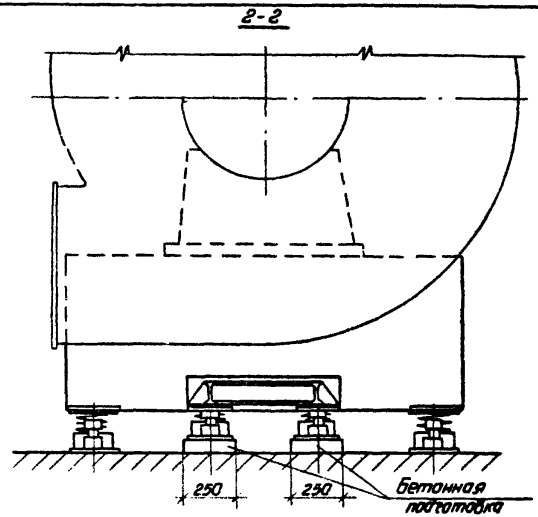

Привязки виброизоляторов

Тип машины	А мм	Б мм	h мм
ВДН-8	500	300	136
ВДН-9	545	255	135
ВДН-10	620	180	132
ДН-9	595	205	134
ДН-10	650	150	130

Гип. Лист	№ докум.	Подпись	Дата
Нач.отд	Балтухов		
Ст.н.сотр	Вафаиев		
Рук.груп	Казарцева		
Ст.инж.	Берлин		
Техник	Побольцева		
Провер	Казарцева		

3.904-19-П1.00.00.00.00 СБ

Виброизолированный постамент под машины ВДН-6; ВДН-9, ВДН-10, ДЧ-9; ДН-10 (сборочный чертеж)

Лит.	Масса	Масшт.
		1:15

Лист 1 Листов 1

Госстрой СССР ЦНИИПРОМЗДАНИЙ г.Москва

Инв.№ подл. | Подпись и дата | Взам.инв.№

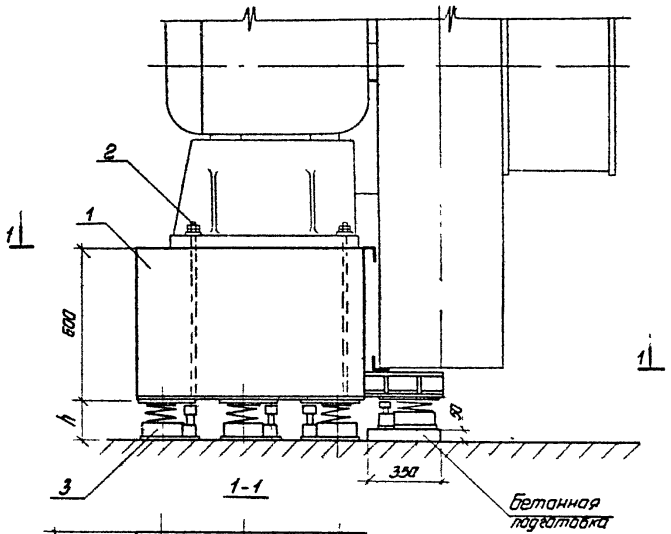

1-1

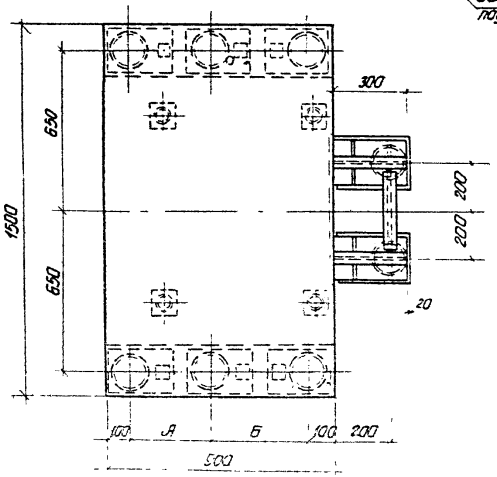

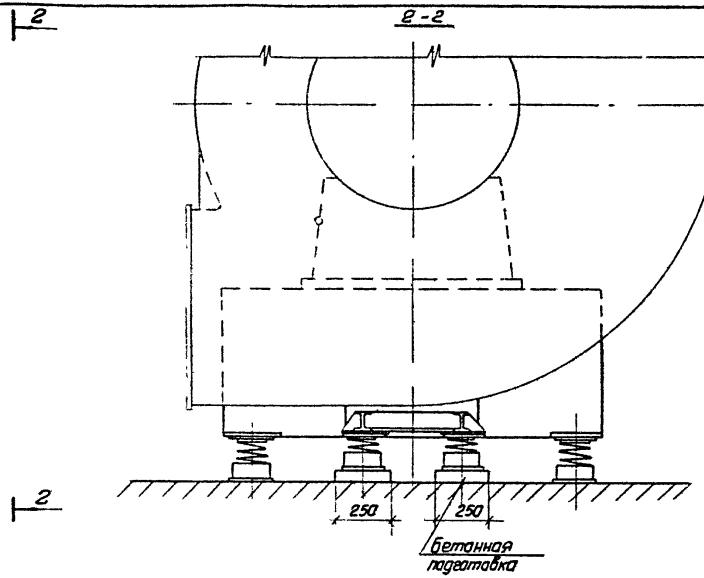

Привязки виброизоляторов

Тип машины	А мм	Б мм	h мм
ВДН-11,2	330	370	140
ВДН-12,5	310	390	134
ДН-11,2	355	345	139
ДН-12,5	310	390	134

Изм.	Лист	№ докум.	Подпись	Дата
Нач. отд.		Балтихов		
Ст. н. сотр.		Бодрищев		
Рук. гр.		Казарцева		
Ст. инж.		Верлин		
Техник		Тополянцева		
Провер.		Казарцева		

3.904-19-П2.00.00.00.00 СБ

Виброизолированный постамент под машины ВДН-11,2; ВДН-12,5; ДН-11,2; ДН-12,5 (сборочный чертеж)

Лит.	Масса	Масштаб
		1:15

Лист: 1 | Листов: 1

Проектов СССР
ЦНИИПРОМЗДАНИЙ
г. Москва

Инв. № подл. | Подпись и дата | Взам. инв. № | Инв. № дубл. | Подпись и дата

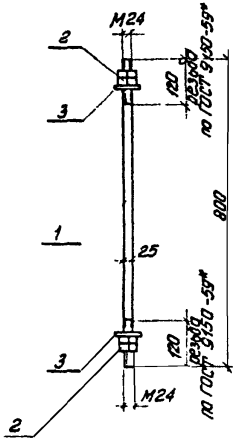

Формат	Зона	Поз	Обозначение	Наименование	Кол	Примечание
б.ч		1	3.904-19-П1.02.00.00.01	Сталь круглая, ф25 ГОСТ 2590→ ВСт3 ПС6; ГОСТ 380-71*; ℓ=800	1	3,1 кг
б.ч		2	3.904-19-П1.02.00.00.02	Гайка М24; ГОСТ 5915-70, ВСт3 ПС6, ГОСТ 380-71*	4	0,43 кг
б.ч		3	3.904-19-П1.02.00.00.03	Шайба 24, ГОСТ 11371-68*; ГОСТ 380-71*	2	0,06 кг

3.904-19-П1.02.00.00 СБ

Анкерный болт (сборочный чертеж)

Изм	Лист	№ докум	Подпись	Дата
Нач. отд		Балтухов		
Ст.н.сотр		Бобришев		
Рук. гр		Казарцева		
Ст. инж		Берлин		
Техник		Подольцева		
Провер		Казарцева		

Лит	Масса	Масштаб
	3,6	1:10

Лист 1 Листов 1

Госстрой СССР ЦНИИПРОМЗДАНИЙ г. Москва

Подпись и дата | Инв. № дубл. | Взам. инв. № | Подпись и дата | Инв. № подл.

Формат	Зона	Поз	Обозначение	Наименование	Кол	Примечание
				Документация		
12			3.904-19-П1.01.00.00.00 СБ	Сборочный чертеж		
				Сборочные единицы		
12		1	3.904-19-П1.01.01.00.00	Закладная деталь М1	1	
11		2	3.904-19-П1.01.02.00.00	Закладная деталь М2	1	
11		3	3.904-19-П1.01.03.00.00	Закладная деталь М3	2	
11		4	3.904-19-П1.01.04.00.00	Закладная деталь М4	4	
12		5	3.904-19-П1.01.05.00.00	Армирование постамента	1	

3.904-19-П1.01.00.00.00

Постамент П1

Изм	Лист	№ докум	Подпись	Дата
Нач. отд		Балтухов		
Ст.н.сотр		Бобришев		
Рук. гр		Берлин		
Техник		Евсеенкова		
Провер		Казарцева		

Лит	Лист	Листов
	1	1

Госстрой СССР ЦНИИПРОМЗДАНИЙ г. Москва

Подпись и дата | Инв. № дубл. | Взам. инв. № | Подпись и дата | Инв. № подл.

Формат	Зона	Поз	Обозначение	Наименование	Кол	Примечание
				Документация		
			3.904-19-П2.01.00.00.00 СБ	Сборочный чертеж		
				Сборочные единицы		
12		1*	3.904-19-П2.01.01.00.00	Закладная деталь М1	1	
11		2	3.904-19-П1.01.02.00.00	Закладная деталь М2	1	Заимств
11		3	3.904-19-П1.01.03.00.00	Закладная деталь М3	2	Заимств
11		4	3.904-19-П1.01.04.00.00	Закладная деталь М4	4	Заимств
12		5	3.904-19-П1.01.05.00.00	Армирование постамента	1	Заимств

Инв.№ подл. | Подпись и дата | Взам.инв.№ | Инв.№ дубл. | Подпись и дата

Изм.	Лист	№ докум.	Подпись	Дата
Нач.отд		Балтухов		
Ст.н.сотр		Бобришев		
Рук.груп		Казанцева		
Техник		Табальцева		
Провер		Берлин		

3.904-19-П2.01.00.00.00

Постамент П2

Лит	Лист	Листов
	1	1

Госстрой СССР
ЦНИИПРОМЗДАНИЙ
г. Москва

Формат	Зона	Поз	Обозначение	Наименование	Кол	Примечание
				Документация		
12			3.904-19-П1.01.01.00.00 СБ 3.904-19-П2.01.01.00.00 СБ	Сборочный чертеж		
				Сборочные единицы		
12		1	3.904-19-П1.01.01.00.01 3.904-19-П2.01.01.00.01	Полоса-200х10; ГОСТ 82-70; Вст3пс6; ГОСТ 380-71*; ℓ=300	2	9,4 кг
12		2	3.904-19-П1.01.01.00.02 3.904-19-П2.01.01.00.02	I10; ГОСТ 8239-72; Вст3пс6; ГОСТ 380-71*; ℓ=300	2	57 кг
12		3	3.904-19-П1.01.01.00.03 3.904-19-П2.01.01.00.03	I10; ГОСТ 8239-72; Вст3пс6; ГОСТ 380-71*; ℓ=392	1	37 кг
12		4	3.904-19-П1.01.01.00.04 3.904-19-П2.01.01.00.04	Ребро-95х6; ГОСТ 82-70; Вст3пс6; ГОСТ 380-71*; ℓ=93	6	1,6 кг

Инв.№ подл. | Подпись и дата | Взам.инв.№ | Инв.№ дубл. | Подпись и дата

Изм.	Лист	№ докум.	Подпись	Дата
Нач.отд		Балтухов		
Ст.н.сотр		Бобришев		
Рук.груп		Берлин		
Техник		Табальцева		
Провер		Казанцева		

3.904-19-П1.01.01.00.00 и 3.904-19-П2.01.01.00.00

Закладная деталь М1

Лит	Лист	Листов
	1	1

Госстрой СССР
ЦНИИПРОМЗДАНИЙ
г. Москва

1-1

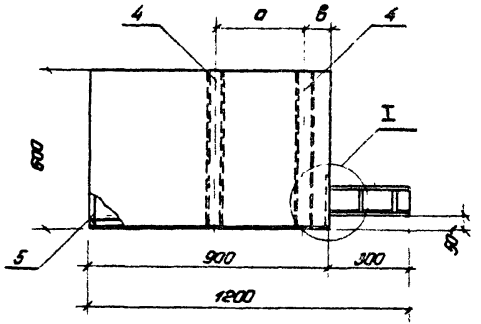

2-2

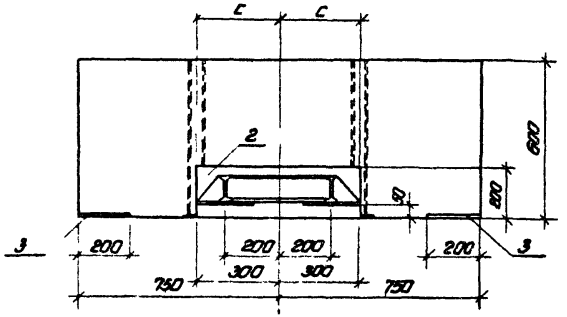

I

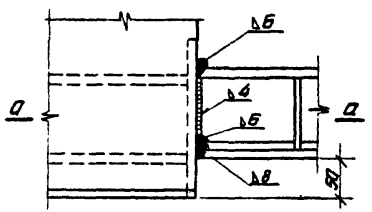

а-а

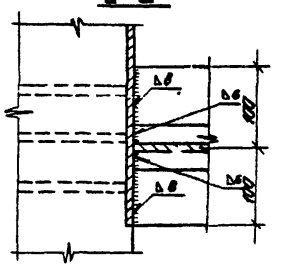

План

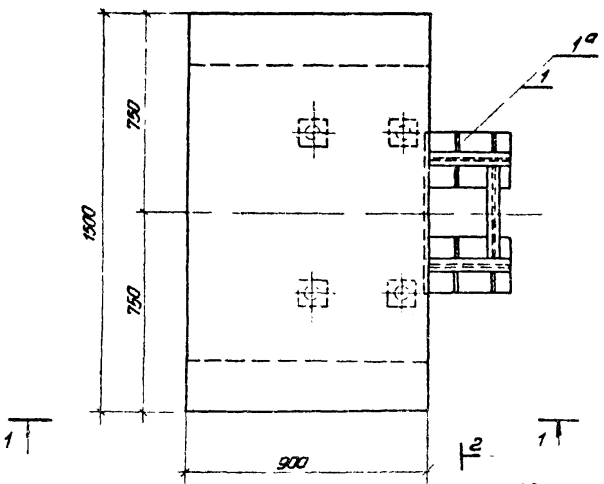

Обозначение	Тип машин	Размеры, мм		
		а	в	с
3.904-19-П1.01.00.00.00СБ	ВДН-8; ВДН-9; ВДН-10; ДН-9; ДН-10	330	85	305
3.904-19-П2.01.00.00.00СБ	ВДН-11,2; ВДН-12,5; ДН-11,2; ДН-12,5	610	80	380

Сварку производить электродами Э42А

Изм.	Лист	№ докум.	Подпись	Дата
Нач. отд		Балтухов		
Гл. инж. сект		Бафичев		
Рук. груп		Казарцева		
Ст. инж.		Берлин		
Техник		Лабольцев		
Провер.		Казарцева		

3.904-19-П1.01.00.00.00СБ и
3.904-19-П2.01.00.00.00СБ

Постаменты П1, П2
(Сборочный чертеж)

Лит.	Масса	Масшт.
	*	1:15
Лист: 1	Листов: 1	

Госстрой СССР
ЦНИИПРОМЗДАНИЙ
г. Москва

Инв. № подл. | Подпись и дата | Взам. инв. № | Инв. № дубл. | Подпись и дата

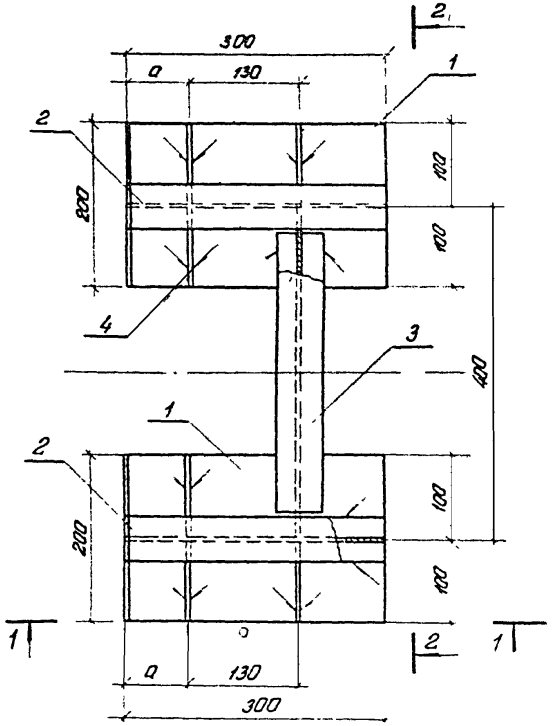

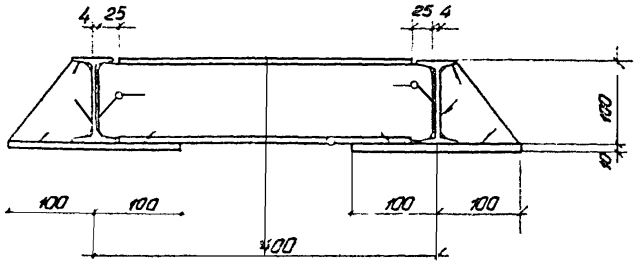

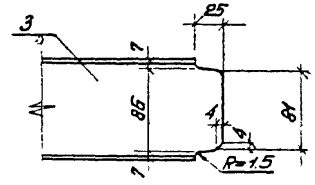

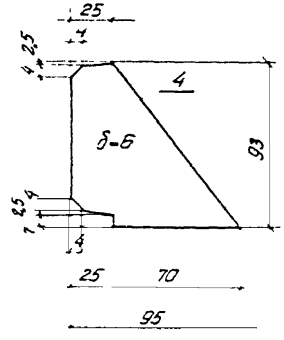

Обозначение	a мм
3.904-19-П1.01.01.00.00	120
3.904-19-П2.01.01.00.00	70

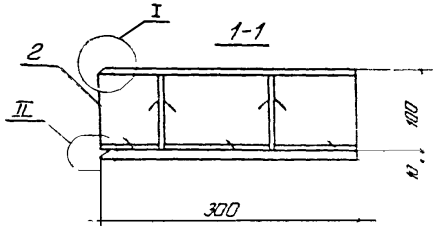

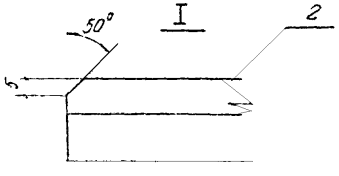

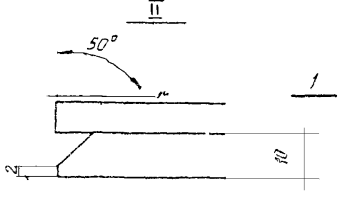

1. Сварку производить электродами Э42А
2. Толщина сварных швов $h_{шв}$ = 4 мм

Изм	Лист	№ докум	Подпись	Дата
Нач отд		Балтухов		
Ст н сотр		Бобришев		
Рук гр		Казарцева		
Ст инж		Берлин		
Техник		Табальцева		
Проверил		Казарцева		

3.904-19-П1.01.01.00.00 СБ и
3.904-19-П2.01.01.00.00 СБ.

Закладная деталь М1 (Сборочный чертеж)

Лит.	Масса	Масштаб
	20,8	1:5

Лист: 1 | Листов: 1

Госстрой СССР
ЦНИИПРОМЗДАНИЙ
Москва

Инв. № подл. | Подпись и дата | Взам. инв. № | Инв. № дубл. | Подпись и дата

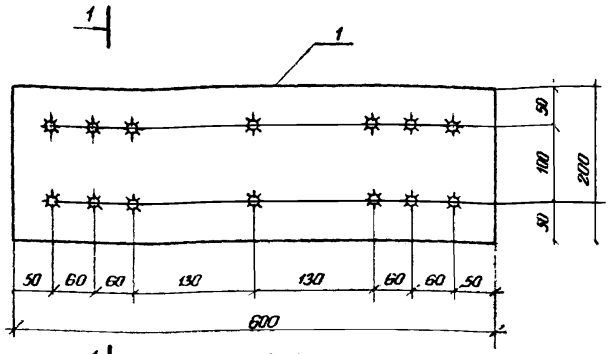

Формат	Зона	Поз	Обозначение	Наименование	Кол	Примечание
Б ч		1	3.904-19-П1.01.02.00.01	Полоса 200×10, ГОСТ 82-70, ℓ = 600 Ст 3 пс6, ГОСТ 380-71*	1	9,42 кг
Б ч		2	3.904-19-П1.01.02.00.02	ф12 А II, ГОСТ 5781-75 ℓ = 300	14	3,1 кг

Стержни приварить автоматической сваркой под слоем флюса

3.904-19-П1.01.02.00.00 СБ

Закладная деталь М2 (Сборочный чертеж)

Изм	Лист	№ докум	Подпись	Дата
Нач отд		Балтухов		
Ст н сотр		Бобрищев		
Рук гр		Казарцева		
Ст инж		Берлин		
Техник		Тюбальцева		
Проверил		Казарцева		

Лит	Масса	Масшт
	13,2	1:5
Лист 1	Листов 1	

Госстрой СССР ЦНИИПРОМЗДАНИЙ г. Москва

Инв. № подл. | Подпись и дата | Взам. инв. № | Инв. № дубл. | Подпись и дата

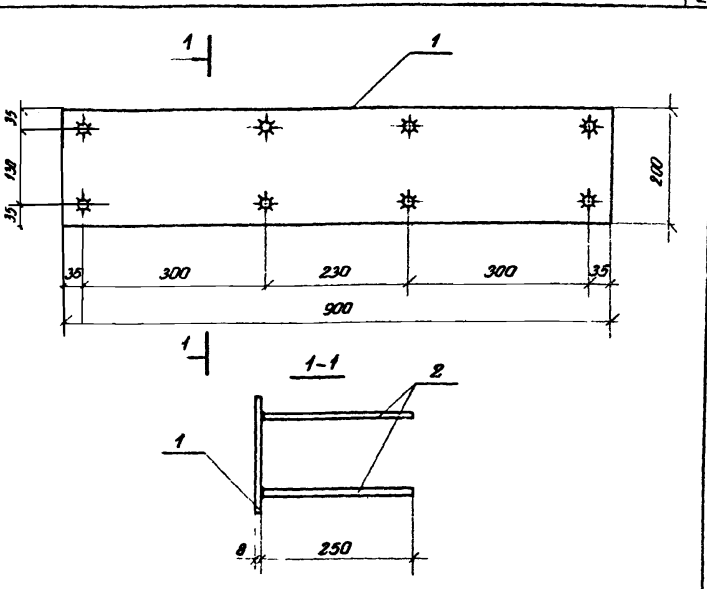

Формат	Зона	Поз	Обозначение	Наименование	Кол	Примечание
Б ч		1	3.904-19-П1.01.03.00.01	– 200×8, ГОСТ 82-70; Ст 3 пс6, ГОСТ 380-71*, ℓ = 900	1	11,3 кг
Б ч		2	3.904-19-П1.01.03.00.02	ф12 А II, ГОСТ 5781-75, ℓ = 250	8	1,24 кг

Стержни приварить автоматической сваркой под слоем флюса

3.904-19-П1.01.03.00.00 СБ

Закладная деталь М3 (Сборочный чертеж)

Изм	Лист	№ докум	Подпись	Дата
Нач отд		Балтухов		
Ст н сотр		Бобрищев		
Рук гр		Берлин		
Техник		Тюбальцева		
Провер		Казарцева		

Лит	Масса	Масшт
	12,8	1:7
Лист 1	Листов 1	

Госстрой СССР ЦНИИПРОМЗДАНИЙ г. Москва

Инв. № подл. | Подпись и дата | Взам. инв. № | Инв. № дубл. | Подпись и дата

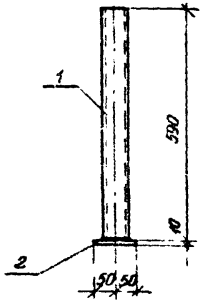

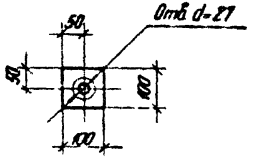

Формат	Зона	Поз.	Обозначение	Наименование	Кол.	Примечание
б ч		1	3.904-19-П1.01.04.00.01	Труба Дн=57; S=10; ГОСТ 8732-70 ВСт.3 ПСБ, ГОСТ 380-71; l=590	1	6,84 кг
б ч		2	3.904-19-П1.01.04.00.02	-100×10; ГОСТ 82-70; ВСт.3 ПСБ; ГОСТ 380-71; l=100	1	0,8 кг

1. Сварку производить электродами Э42А.
2. Толщина сварных швов $h_{шв.}$ = 8 мм

3.904-19-П1.01.04.00.00 Сб

Изм.	Лист	№ докум.	Подпись	Дата
Нач. отд.		Шлятухов		
Ст. н. с.		Бодрищев		
Рук. гр.		Казарцева		
Ст. инж.		Берлин		
Техник		Гобольцева		
Проверил		Казарцева		

Закладная деталь М4 (Сборочный чертеж)

Лит.	Масса	Масштаб
	7,8	1:10

Лист: 1 Листов: 1

Госстрой СССР ЦНИИПРОМЗДАНИЙ г. Москва

Инв. № подл. | Подпись и дата | Взам. инв. № | Инв. № дубл. | Подпись и дата

Формат	Зона	Поз.	Обозначение	Наименование	Кол.	Примечание
				Документация		
12			3.904-19-П1.01.05.00.00 Сб	Сборочный чертеж		
				Сборочные единицы		
11		1	3.904-19-П1.01.05.01.00	Сетка С1	2	
11		2	3.904-19-П1.01.05.02.00	Сетка С2	2	
11		3	3.904-19-П1.01.05.03.00	Сетка С3	1	
11		4	3.904-19-П1.01.05.04.00	Сетка С4	1	

3.904-19-П1.01.05.00.00

Изм.	Лист	№ докум.	Подпись	Дата
Нач. отд.		Шлятухов		
Ст. н. с.		Бодрищев		
Рук. гр.		Казарцева		
Ст. инж.		Берлин		
Провер.		Казарцева		

Армирование постаментов П1 и П2

Лит.	Лист:	Листов
	1	1

Госстрой СССР ЦНИИПРОМЗДАНИЙ г. Москва

Инв. № подл. | Подпись и дата | Взам. инв. № | Инв. № дубл. | Подпись и дата

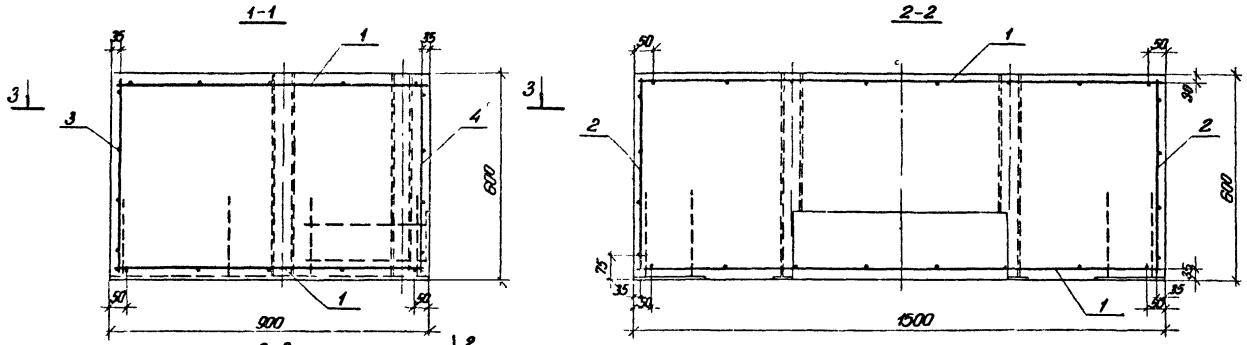

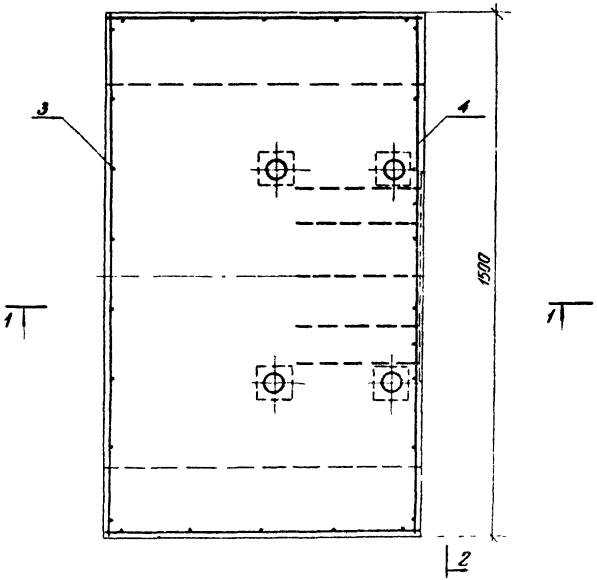

в местах пересечения арматуры трубами арматуру обрезать по месту и приварить к трубам

					3.904-19-П1.01.05.00.00 СБ			
Изм	Лист	№ докум	Подпись	Дата	Армирование постаментов П1 и П2. (Сборочный чертеж)	Лит	Масса	Масш.
Нач отд	Балтухов						1944	1:10
Ст.н.сотр	Бобрищев					Лист 1	Листов 1	
Рук гр	Казарцева					Госстрой СССР ЦНИИПРОМЗДАНИЙ г. Москва		
Ст инж	Берлин							
Техник	Тобольцев							
Проверил	Казарцева							

Инв № подл	Подпись и дата	Взам инв №	Инв № дубл	Подпись и дата

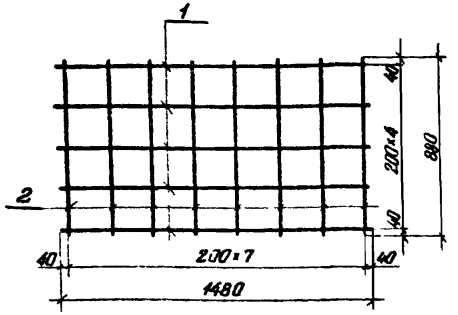

Формат	Зона	Поз	Обозначение	Наименование	Кол	Примечание
Б.ч.		1	3.904-19-П1.01.05.01 01	ф12 AII; ГОСТ 5781-75; ℓ=1480	5	6,6 кг
Б.ч.		2	3.904-19-П1.01.05.01 02	ф12 AII; ГОСТ 5781-75, ℓ=880	8	6,2 кг

Изготовление сетки производится при помощи точечной сварки в соответствии с ГОСТ 10922-75

Изм.	Лист	№ докум.	Подпись	Дата
Нач. отд.		Гольцман		
Отд. гл. спец.		Кочергин		
Рук. гр.		Казарцева		
Ст. инж.		Берлин		
Техник		Тибольцева		
Проверил		Казарцева		

3.904-19-П1.01.05.01.00 СБ

Сетка С1
(Сборочный чертеж)

Лит	Масса	Масштаб
	12,8	1:20

Лист 1 Листов 1

Госстрой СССР
ЦНИИПРОМЗДАНИЙ
г. Москва

Инв. № подл. | Подпись и дата | Взам. инв. № | Инв. № дубл. | Подпись и дата | Справ. № подл.

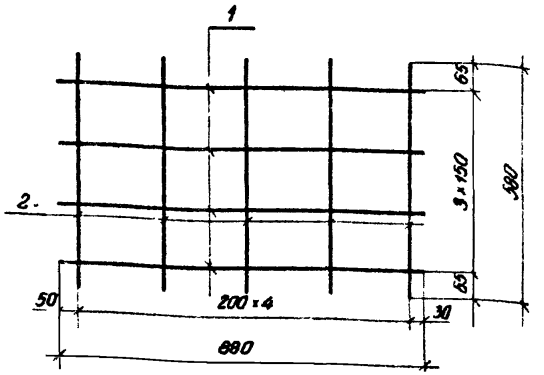

Формат	Зона	Поз	Обозначение	Наименование	Кол	Примечание
Б.ч.		1	3.904-19-П1.01.05.02 01	ф12 AII; ГОСТ 5781-75; ℓ=880	4	3,1 кг
Б.ч.		2	3.904-19-П1.01.05.02 02	ф12 AIII; ГОСТ 5781-75, ℓ=580	5	2,6 кг

Изготовление сетки производится при помощи точечной сварки в соответствии с ГОСТ 10922-75.

Изм.	Лист	№ докум.	Подпись	Дата
Нач. отд.		Гольцман		
Отд. гл. спец.		Кочергин		
Рук. гр.		Казарцева		
Ст. инж.		Берлин		
Техник		Тибольцева		
Проверил		Казарцева		

3.904-19-П1.01.05.02.00 СБ

Сетка С2
(Сборочный чертеж)

Лит	Масса	Масштаб
	5,7	1:10

Лист 1 Листов 1

Госстрой СССР
ЦНИИПРОМЗДАНИЙ
г. Москва

Инв. № подл. | Подпись и дата | Взам. инв. № | Инв. № дубл. | Подпись и дата | Справ. № подл.

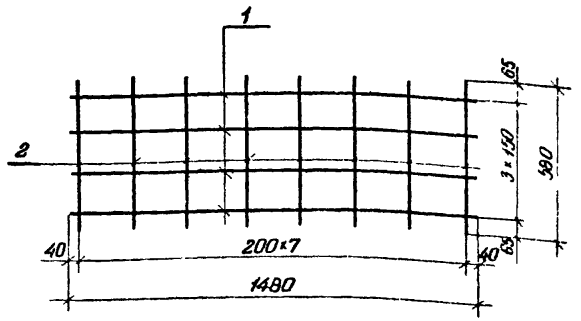

Формат	Зона	Поз	Обозначение	Наименование	Кол	Примечание
б.ч.		1	3.904-19-П1.01.05.03.01	ф12 АII; ГОСТ 5781-75; ℓ=1480	4	5,3 кг
б.ч		2	3.904-19-П1.01.05.03.02	ф12 АII; ГОСТ 5781-75; ℓ=580	8	4,1 кг

Изготовление сетки производится при помощи точечной сварки в соответствии с ГОСТ 10922-75.

Изм.	Лист	№ докум	Подпись	Дата
Нач отд		Балтухов		
Ст.н.сотр		Бобришев		
Рук. гр		Казарцева		
Ст. инж.		Берлин		
Техник		Табальцева		
Проверил		Казарцева		

3.904-19-П1.01.05.03.00 СБ

Сетка С3 (Сборочный чертеж)

Лит	Масса	Масшт
	9,4	1:15

Лист: 1 Листов: 1

Госстрой СССР ЦНИИПРОМЗДАНИЙ г. Москва

Инв. № подл. | Подпись и дата | Взам. инв. № | Инв. № дубл. | Подпись и дата

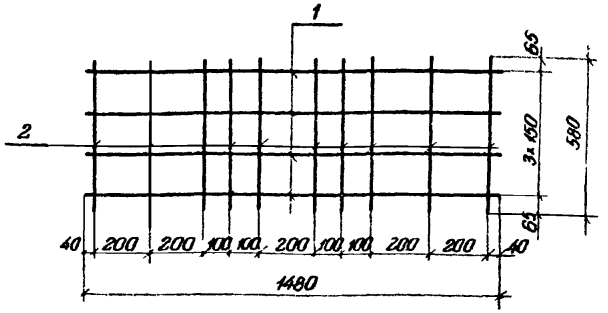

Формат	Зона	Поз	Обозначение	Наименование	Кол	Примечание
б.ч		1	3.904-19-П1.01.05.04.01	ф12 АII; ГОСТ 5781-75; ℓ=1480	4	5,3 кг
б.ч		2	3.904-19-П1.01.05.04.02	ф12 АII; ГОСТ 5781-75; ℓ=580	10	5,2 кг

Изготовление сетки производится при помощи точечной сварки в соответствии с ГОСТ 10922-75.

Изм.	Лист	№ докум	Подпись	Дата
Нач отд		Балтухов		
Ст.н.сотр		Бобришев		
Рук. гр		Казарцева		
Ст. инж.		Берлин		
Техник		Табальцева		
Проверил		Казарцева		

3.904-19-П1.01.05.04.00 СБ

Сетка С4 (Сборочный чертеж)

Лит	Масса	Масшт.
	10,5	1:15

Лист: 1 Листов: 1

Госстрой СССР ЦНИИПРОМЗДАНИЙ г. Москва

Инв. № подл. | Подпись и дата | Взам. инв. № | Инв. № дубл. | Подпись и дата

Формат	Зона	Поз.	Обозначение	Наименование	Кол.	Примечание
				Документация		
12			3.904-19-П3.00.00.00.00 СБ	Сборочный чертеж		
				Сборочные единицы		
12		1	3.904-19-П3.01.00.00.00	Постамент П3	1	
11		2	3.904-19-П3.02.00.00.00	Анкерные болты	6	
				Прочие изделия		
		3		Виброизолятор пружинный ВП-3 Смотри Каталог пружин (серия 3.001-2, вып 1 и 2)	10	171,0 кг

Изм.	Лист	№ докум.	Подпись	Дата
Нач. отд.		Болтухов		
Ст. н. сотр.		Бадмаев		
Рук. груп.		Казорцева		
Техник		Пудальцева		
Провер.		Казорцева		

3.904-19-П3.00.00.00.00

Виброизолированный постамент под машины ВГДН-11,2; ДН-11,2 НЖ; ВГДН-12,5; ДН-12,5 НЖ

Лит	Лист	Листов
	1	1

Госстрой СССР ЦНИИПРОМЗДАНИЙ г. Москва

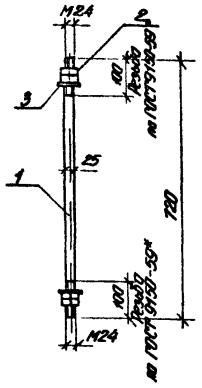

Формат	Зона	Поз.	Обозначение	Наименование	Кол.	Примечание
А4		1	3.904-19-П3.02.00.00.01	Сталь круглая ф25; ГОСТ 2590-71 / Ст3 ПС6; ГОСТ 380-71*; ℓ = 720	1	2,8 кг
А4		2	3.904-19-П3.02.00.00.02	Гайка М24; ГОСТ 5915-70; Ст3 ПС6; ГОСТ 380-71*	4	0,43 кг
А4		3	3.904-19-П3.02.00.00.03	Шайба 24; ГОСТ 11371-68*, ГОСТ 380-71*	2	0,06 кг

Изм.	Лист	№ докум.	Подпись	Дата
Нач. отд.		Болтухов		
Ст. н. сотр.		Бадмаев		
Рук. груп.		Казорцева		
Техник		Пудальцева		
Провер.		Казорцева		

3.904-19-П3.02.00.00.00 СБ

Анкерный болт (Сборочный чертеж)

Лит	Масса	Масшт.
	3,29	1:10

Лист 1 Листов 1

Госстрой СССР ЦНИИПРОМЗДАНИЙ г. Москва

Инв. № подл. | Подпись и дата | Взам. инв. № | Инв. № дубл. | Подпись и дата

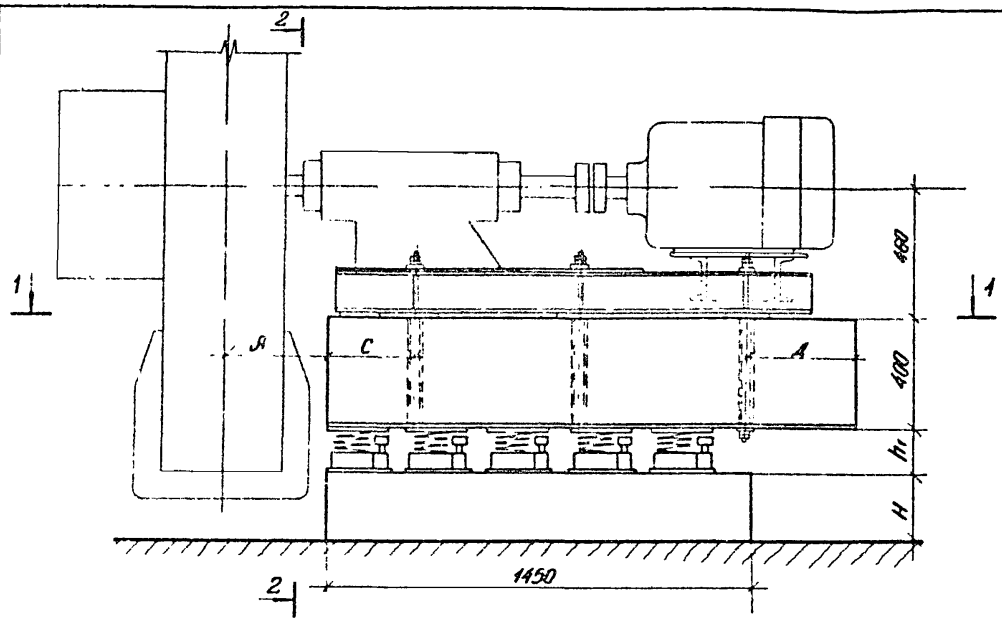

1-1

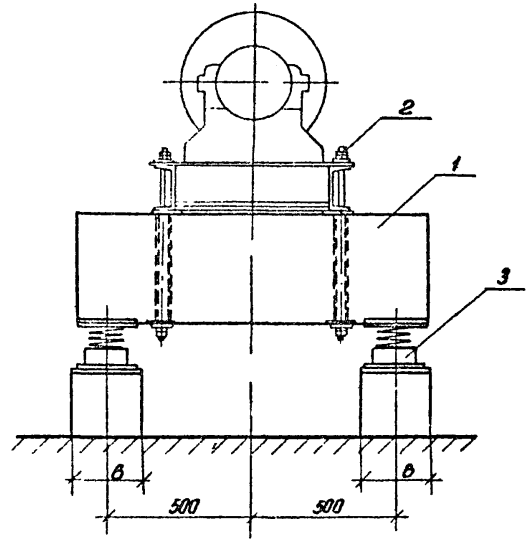

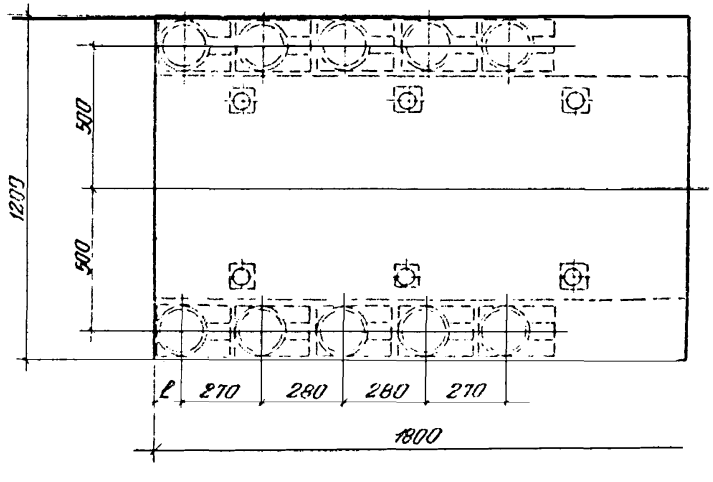

Обозначение	Тип машины	Размеры, мм						
		А	С	Д	ℓ	Н	в	h_1
3.904-19-П3.00.00.00.00-01	ВГДН-11,2 ДН-11,2НЖ	360	300	380	100	250	250	146
-02	ВГДН-12,5 ДН-12,5НЖ	370	380	300	96	400	400	133

Изм	Лист	№ докум	Подпись	Дата
Нач отд		Балтухов		
Ст н сотр		Бобрышев		
Рук груп		Казарцева		
Ст инж		Берлин		
Техник		Табольцева		
Провер		Казарцева		

3.904-19-П3.00.00.00.00 СБ

Виброизолированный постамент под машины ВГДН-11,2; ДН-11,2НЖ; ВГДН-12,5; ДН-12,5НЖ. (Сборочный чертеж)

Лит	Масса	Масшт
		1:15

Лист 1 | Листов 1

Госстрой СССР ЦНИИПРОМЗДАНИЙ г. Москва

Инв № подл	Подпись и дата	Взам инв №	Инв № дубл	Подпись и дата

Формат	Зона	Поз	Обозначение	Наименование	Кол	Примечание
				Документация		
12			3.904-19-П3.01.00.00.00 СБ	Сборочный чертеж		
				Сборочные единицы		
11		1	3.904-19-П3.01.01.00.00	Закладная деталь М1	2	
11		2	3.904-19-П3.01.02.00.00	Закладная деталь М2	6	
12		3	3.904-19-П3.01.03.00.00	Армирование постамента П3	1	

Подпись и дата | Инв. № подл. | Взам. инв. № | Подпись и дата | Инв. № подл.

Изм	Лист	№ докум	Подпись	Дата
Нач. отд	Болтухов			
Ст. н. сотр	Бобрищев			
Рук. груп	Казарцева			
Техник	Тобальцева			
Проверил	Казарцева			

3.904-19-П3.01.00.00.00

Постамент П3

Лит	Лист	Листов
	1	1

Госстрой СССР ЦНИИПРОМЗДАНИЙ г. Москва

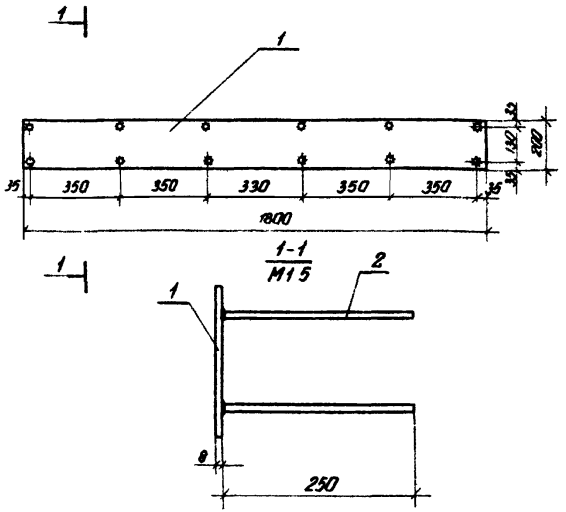

Формат	Зона	Поз	Обозначение	Наименование	Кол	Примечание
бч		1	3.904-19-П3.01.01.00.01	−200×8; ГОСТ 82-70; ВСт.3ПС6; ГОСТ 380-71*; l=1800	1	22,6 кг
бч		2	3.904-19-П3.01.01.00.02	ф12 А II. ГОСТ 5781-75; l=250	12	2,7 кг

Стержни приварить автоматической сваркой под слоем флюса

Подпись и дата | Инв. № дубл. | Взам. инв. № | Подпись и дата | Инв. № подл.

Изм	Лист	№ докум	Подпись	Дата
Нач. отд	Болтухов			
Ст. н. сотр	Бобрищев			
Рук. груп	Казарцева			
Ст. инж	Берлин			
Техник	Тобальцева			
Проверил	Казарцева			

3.904-19-П3.01.01.00.00 СБ

Закладная деталь М1 (Сборочный чертеж)

Лит	Масса	Масшт.
	25,6	1:15

Лист 1 | Листов 1

Госстрой СССР ЦНИИПРОМЗДАНИЙ г. Москва

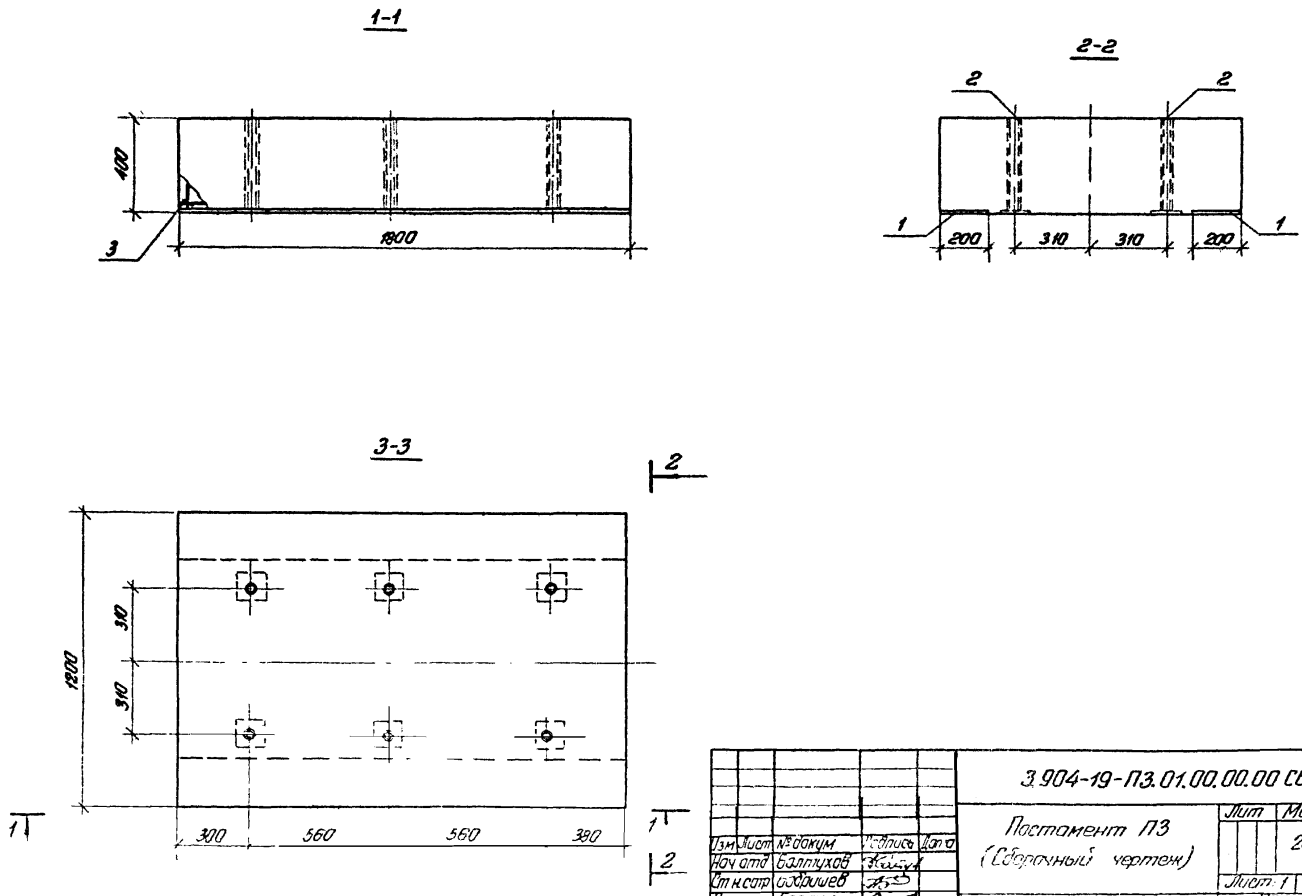

Изм	Лист	№ докум	Подпись	Дата
Нач отд		Балтухов		
Ст н сотр		Бобришев		
Рук груп		Берлин		
Техник		Тодольцева		
Провер		Казарцева		

3.904-19-П3.01.00.00.00 СБ

Постамент П3
(Сборочный чертеж)

Лит	Масса	Масшт
	2074	1:15

Лист: 1 Листов: 1

Росстрой СССР,
ЦНИИПРОМЗДАНИЙ
г. Москва

Инв № подл	Подпись и дата	Взам инв №	Инв № дубл	Подпись и дата

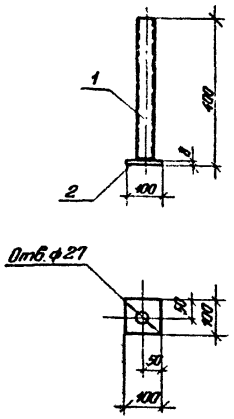

Формат	Зона	Поз.	Обозначение	Наименование	Кол.	Примечание
б ч		1	3.904-19-П3.01.02.00.01	Труба Дн-45; S=5; ГОСТ 8732-70 ВСт.3ПС6; ГОСТ 380-71; l=392	1	1,4 кг
б ч		2	3.904-19-П3.01.02.00.02	Полоса-100×8; ГОСТ 82-70; ВСт.3ПС6, ГОСТ 380-71; l=100	1	0,63 кг

1. Сварку производить электродами Э42А.
2. Толщина сварных швов $h_{шв}$ = 6 мм.

Изм.	Лист	№ докум.	Подпись	Дата
Нач.отд.		Болтухов		
Ст.н.сотр.		Бодришев		
Рук.груп.		Казарцева		
Ст.инж.		Берлин		
Техник		Тобольцева		
Провер.		Казарцева		

3.904-19-П3.01.02.00.00СБ

Закладная деталь М2 (Сборочный чертеж)

Лит	Масса	Масшт.
	2,1	1:10

Лист: 1 Листов: 1

Госстрой СССР ЦНИИПРОМЗДАНИЙ г. Москва

Формат	Зона	Поз.	Обозначение	Наименование	Кол.	Примечание
				Документация		
12		1	3.904-19-П3.01.03.00.00	Сборочный чертеж		
				Сборочные единицы		
11		1	3.904-19-П3.01.03.01.00	Сетка С1	2	
11		2	3.904-19-П3.01.03.02.00	Сетка С2	2	
11		3	3.904-19-П3.01.03.03.00	Сетка С3	2	

Изм.	Лист	№ докум.	Подпись	Дата
Нач.отд.		Болтухов		
Ст.н.сотр.		Бодришев		
Рук.груп.		Казарцева		
Техник		Тобольцева		
Провер.		Берлин		

3.904-19-П3.01.03.00.00

Армирование постамента П3

Лит	Лист:	Листов
	1	1

Госстрой СССР ЦНИИПРОМЗДАНИЙ г. Москва

Подпись и дата | Инв. № дубл. | Взам. инв. № | Подпись и дата | Инв. № подл.

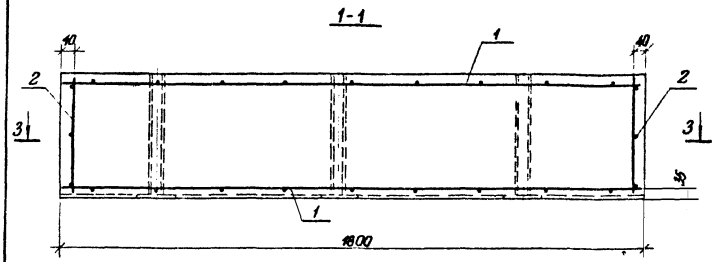

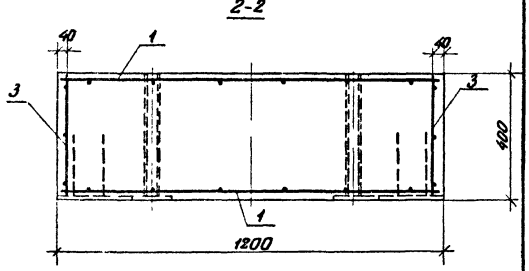

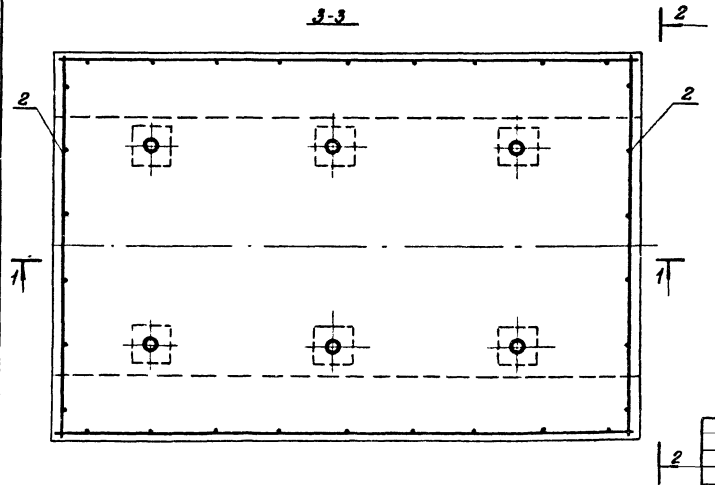

В местах пересечения арматуры трубами арматуру обрезать по месту и приварить к трубам.

Изм.	Лист	№ докум.	Подпись	Дата	3.904-19-П3.01.03.00.00 СБ		
Нач.отд.		Болтухов			Армирование постамента П3 (Сборочный чертеж)	Лит.	Масса	Масшт.
Ст.н.сотр.		Бобрышев					2074	1:10
Рук.груп.		Казарцева				Лист: 1	Листов: 1
Ст.инж.		Бурлин				Госстрой СССР ЦНИИПРОМЗДАНИЙ г. Москва	
Техник		Тобольцева					
Провер.		Казарцева					

Инв. № подл. | Подпись и дата | Взам. инв. № | Инв. № подл. | Подпись и дата

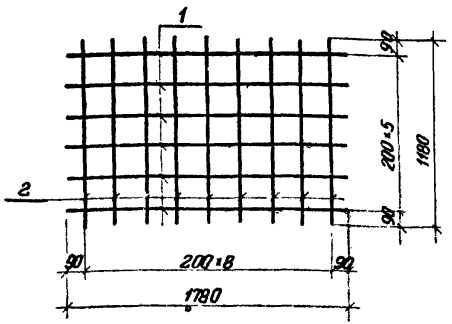

Формат	Зона	Поз.	Обозначение	Наименование	Кол.	Примечание
А4		1	3.904-19-ПЗ.01.03.01.01	ф 12 AIII; ГОСТ 5781-75; ℓ=1180	6	9,5 кг
Б4		2	3.904-19-ПЗ.01.03.01.02	ф 12 AIII; ГОСТ 5781-75; ℓ=1180	9	9,5 кг

Изготовление сетки производится при помощи точечной сварки в соответствии с ГОСТ 10922-75

Изм.	Лист	№ докум.	Подпись	Дата
Нач. отд		Болтухов		
Ст. н. сотр.		Бабичев		
Рук. гр.		Казарцева		
Ст. инж.		Берлин		
Техник		Подольцева		
Провери.		Берлин		

3.904-19-ПЗ.01.03.01.00 СБ

Сетка С1
(Сборочный чертеж)

Лит.	Масса	Масштаб
	19,0	1:25
Лист 1	Листов 1	

Госстрой СССР
ЦНИИПРОМЗДАНИЙ
г. Москва

Инв. № подл. | Подпись и дата | Взам. инв. № | Инв. № дубл. | Подпись и дата

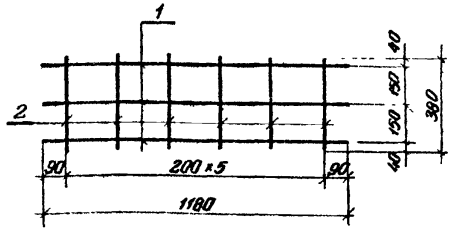

Формат	Зона	Поз.	Обозначение	Наименование	Кол.	Примечание
Б4		1	3.904-19-ПЗ.01.03.02.01	ф 12 AIII; ГОСТ 5781-75; ℓ=1180	3	3,2 кг
Б4		2	3.904-19-ПЗ.01.03.02.02	ф 12 AIII; ГОСТ 5781-75; ℓ=380	6	2,0 кг

Изготовление сетки производится при помощи точечной сварки в соответствии с ГОСТ 10922-75

Изм.	Лист	№ докумен.	Подпись	Дата
Нач. отд		Болтухов		
Ст. н. сотр.		Бабичев		
Рук. гр.		Казарцева		
Ст. инж.		Берлин		
Техник		Подольцева		
Провери.		Берлин		

3.904-19-ПЗ.01.03.02.00 СБ

Сетка С2
(Сборочный чертеж)

Лит.	Масса	Масштаб
	5,2	1:15
Лист 1	Листов 1	

Госстрой СССР
ЦНИИПРОМЗДАНИЙ
г. Москва

Инв. № подл. | Подпись и дата | Взам. инв. № | Инв. № дубл. | Подпись и дата

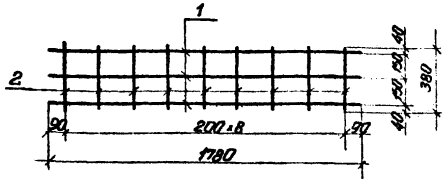

Формат	Зона	Поз.	Обозначение	Наименование	Кол	Примечание
6ч		1	3.904-19-П3.01.03.03.01	ф12 АII; ГОСТ 5781-75, ℓ=1780	3	4,7 кг
6ч		2	3.904-19-П3.01.03.03.02	ф12 АII; ГОСТ 5781-75; ℓ=380	9	3,0 кг

Изготовление сетки производится при помощи точечной сварки в соответствии с ГОСТ 10922-75.

Изм	Лист	№ докум	Подпись	Дата
Нач отд		Балтухов		
Стн.сотр		Бодрищев		
Рук.груп		Казарцева		
Ст.инж		Берлин		
Техник		Тобольцева		
Провер		Казарцева		

3.904-19-П3.01.03.03.00 СБ

Сетка С3 (Сборочный чертеж)

Лит	Масса	Масшт
	7,7	1:20

Лист 1 Листов: 1

Госстрой СССР ЦНИИПРОМЗДАНИЙ г. Москва

Формат	Зона	Поз.	Обозначение	Наименование	Кол	Примечание
				Документация		
12			3.904-19-П4.00.00.00.00 СБ	Сборочный чертеж		
				Сборочные единицы		
12		1	3.904-19-П4.01.00.00.00	Постамент П4.		
				Прочие изделия		
		2		Виброизолятор пружинный ВП-7 см. Каталог пружин (серия 3.001-2, вып. 1 и 2)	6	562,2 кг

Изм	Лист	№ докум	Подпись	Дата
Нач отд		Балтухов		
Стн.сотр		Бодрищев		
Рук.груп		Казарцева		
Техник		Тобольцева		
Провер		Берлин		

3.904-19-П4.00.00.00.00

Виброизолированный постамент под машины ВДН-15; ДН-15; ВМ-15

Лит	Лист	Листов
	1	1

Госстрой СССР ЦНИИПРОМЗДАНИЙ г. Москва

Инв. № подл. | Подпись и дата | Взам. инв. № | Инв. № дубл. | Подпись и дата

Общий вид установки

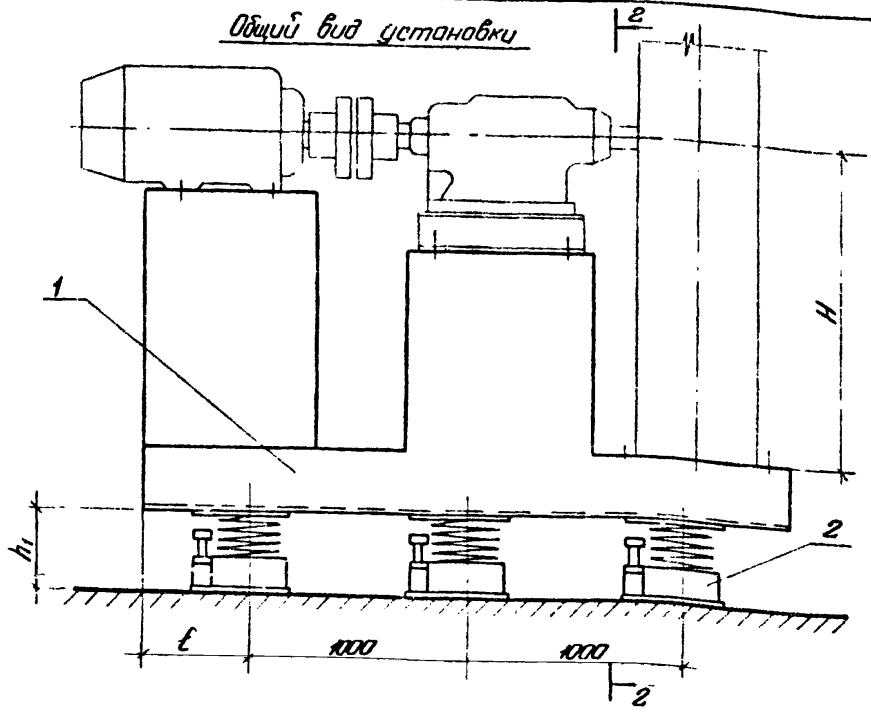

2-2

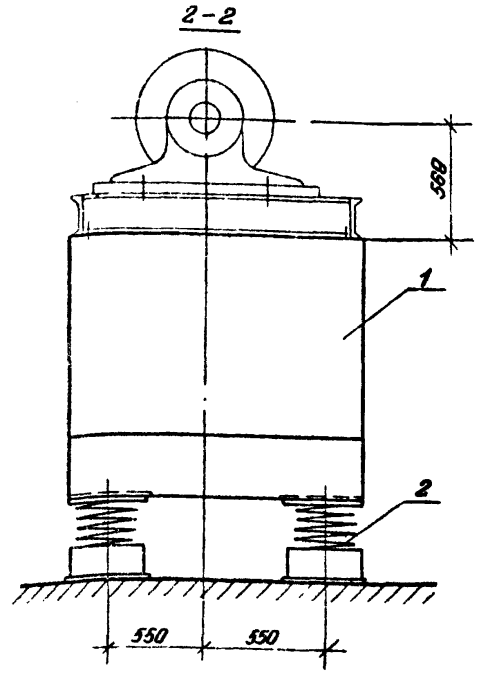

Обозначение	Тип машины	Марка электродв	Угол поворота улитки	Размеры в мм		
				H	h_1	ℓ
3.904-19-П4.00.00.00.00-01	ВДН-15 ДН-15	АО2-92-6	0°	1500	342	450
-02			90°	1400	344	460
-03			180°	1200	349	480
-04	ВМ-15	АОП2 91 4	0	1550	334	540
-05			15°, 30°	1500	336	545
-06		АО2 92-4 (АОП2 92-4)	45°	1450	337	550
-07			60°, 75°	1400	339	560
-08			90°	1360	340	565
-09			105°÷180°	1300	341	570
-10		АО3-315S 4	0°	1550	332	520
-11			15°, 30°	1500	334	525
-12			45°	1450	335	530
-13			60°, 75°	1400	337	540
-14			90°	1350	338	545
-15			105° 180°	1300	339	550

Постамент соответствует правому и левому исполнению машины.

Изм.	Лист	№ докум.	Подпись	Дата
Нач. отд.		Болтухов		
Ст. сотр.		Добрышев		
Рук. груп.		Назарцева		
Ст. инж.		Берлин		
Техник		Тобольцева		
Провер.		Берлин		

3.904-19-П4.00.00.00.00.СБ

Виброизолированный постамент под машины ВДН-15; ДН-15; ВМ-15 (Сборочный чертеж)

Лит	Масса	Масшт
		1:20

Лист: 1 Листов: 1

Госстрой СССР ЦНИИПРОМЗДАНИЙ г. Москва

Инв. № подл. | Подпись и дата | Взам. инв. № | Инв. № дубл. | Подпись и дата

Формат	Зона	Поз.	Обозначение	Наименование	Кол.	Примечание
				Документация		
12			3.904-19-П4.01.00.00.00СБ	Сборочный чертеж		
				Сборочные единицы		
11		1	3.904-19-П4.01.01.00.00	Закладная деталь М1	2	
6ч		2	3.904-19-П4.01.02.00.00	Закладная деталь М2		
				Стержень ф20, ℓ=570		
				с нарезкой М20		
				ГОСТ 2590-71	4	5,6кг
12		3	3.904-19-П4.01.03.00.00	Армирование постамента	1	
				Стандартные изделия		
		4		Анкерные болты		
				(см заводской чертеж)	4	

Изм	Лист	№ докум	Подп	Дата
Нач отд		Балтухов		
Ст н сотр		Бобришев		
Рук груп		Казарцева		
Ст техн		Тодольцева		
Провер		Берлин		

3.904-19-П4.01.00.00.00

Постамент П4

Лит	Лист	Листов
	1	1

Госстрой СССР ЦНИИПРОМЗДАНИЙ г. Москва

Инв. № подл. | Подпись и дата | Взам. инв. № | Инв. № дубл. | Подпись и дата

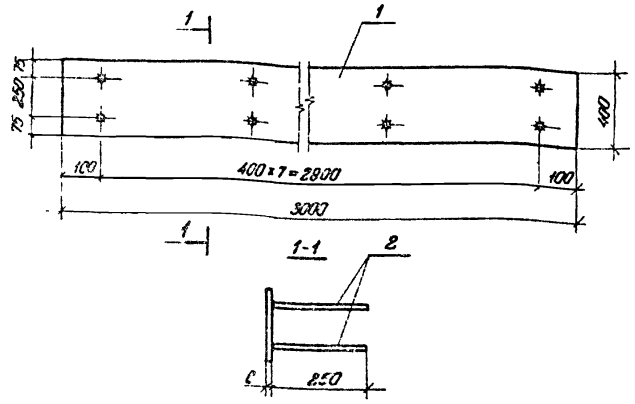

Стержни приварить автоматической сваркой под слоем флюса

Формат	Зона	Поз.	Обозначение	Наименование	Кол.	Примечан.
б ч.		1	3.904-19-П4.01.01.00.01	-400×8; ГОСТ 82-70		
				ВСт3ПС6 ГОСТ 380-71; ℓ=3000	1	75,4кг
б ч.		2	3.904-19-П4.01.01.00.02	ф12 А II ГОСТ 5781-75; ℓ=250	16	3,60кг

Изм	Лист	№ докум	Подпись	Дата
Нач отд		Балтухов		
Ст н сотр		Бобришев		
Рук груп		Берлин		
Техник		Тодольцева		
Провер		Казарцева		

3.904-19-П4.01.01.00.00СБ

Закладная деталь М1 (Сборочный чертеж)

Лит	Масса	Масшт.
	87,0	1:20

Лист 1 | Листов 1

Госстрой СССР ЦНИИПРОМЗДАНИЙ г. Москва

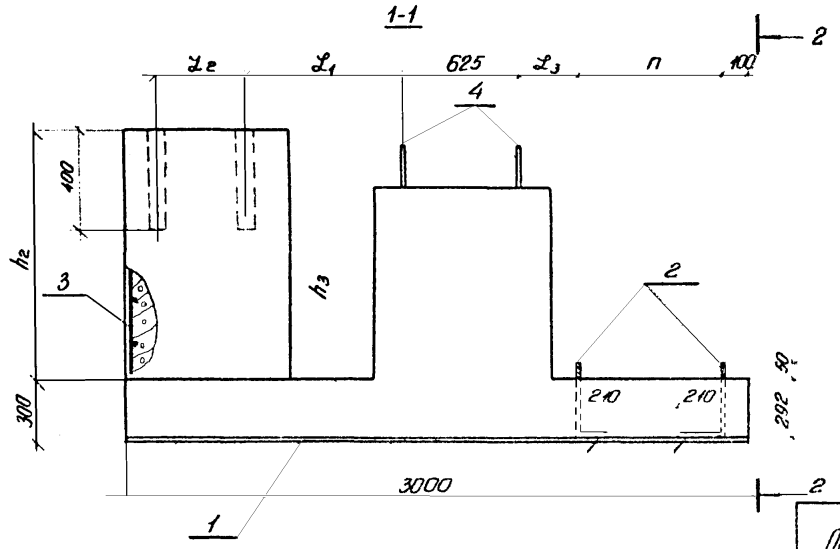

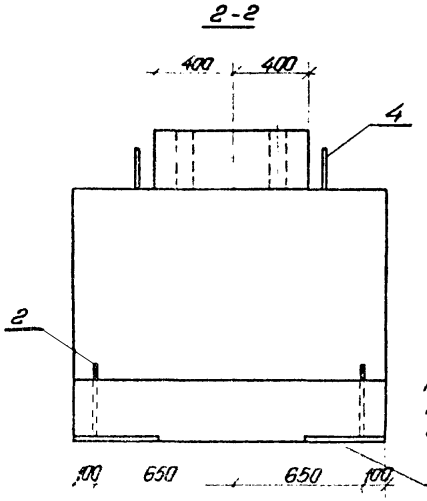

Поз. 2 приварить к поз. 1 швом h=6 мм электродами Э42А

План

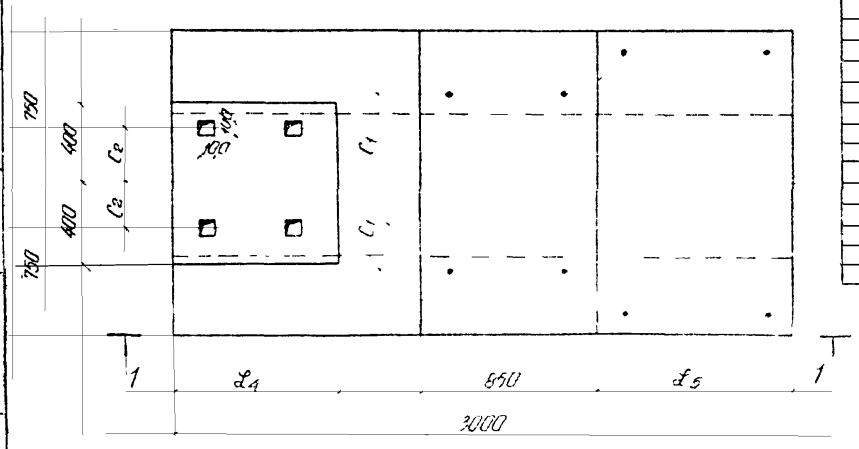

Обозначение	Размеры в мм									Масса
	l_1	l_2	l_3	l_4	l_5 / n	h_2	h_3	c_1	c_2	т
3.904-19-П4.01.00.00.00-01	727	419	282	800	940 / 674	1220	931	415	228,5	7,93
- 02						1120	831			7,48
- 03						920	631			6,56
- 04	735	368 / 419	292	1000	705 / 426	1270	981	625	228,5	8,66
- 05						1220	931			9,4
- 06						1170	881			8,16
- 07						1120	831			7,91
- 08						1070	781			7,56
- 09						1020	731			7,41
- 10	762	406				1235	981		254	8,51
- 11						1185	931			8,36
- 12						1135	881			8,11
- 13						1085	831			7,86
- 14						1035	781			7,62
- 15						985	731			7,35

Изм.	Лист	№ докум.	Подпись
Нач. отд	Балтухов		
Гл. констр	Избаршев		
Рук. груп	Берлин		
Техник	Гобальцева		
Провер	Казарцева		

3.904-19-П4.01.00.00.00.СБ

Постамент П4 (сборочный чертеж)

Лит	Масса	Масштаб
	см. черт	1:20

Лист 1 Листов 1

Госстрой СССР ЦНИИПромзданий в Москве

Инв. № подл. | Подпись и дата | Взам. инв. № | Инв. № дубл. | Подпись и дата

Формат	Зона	Поз.	Обозначение	Наименование	Кол	Примечание
				Документация		
А2			3.904-19-П4.01.03.00.00 СБ	Сборочный чертеж		
				Сборочные единицы		
А1		1	3.904-19-П4.01.03.01.00	Сетка С1	2	
А1		2	3.904-19-П4.01.03.02.00	Сетка С2	1	
А1		3	3.904-19-П4.01.03.03.00	Сетка С3	1	
А1		4	3.904-19-П4.01.03.04.00	Сетка С4	2	
А1		5	3.904-19-П4.01.03.05.00	Сетка С5	2	
А1		6	3.904-19-П4.01.03.06.00	Сетка С6	2	
А1		7	3.904-19-П4.01.03.07.00	Сетка С7	2	

Инв. № подл. | Подпись и дата | Взам. инв. № | Инв. № дубл. | Подпись и дата

Изм.	Лист	№ докум.	Подпись	Дата
Нач. отд.		Шаптухов		
Ст. инж.		Бобрышев		
Рук. сект.		Кожарцева		
Техник		Подшивалова		
Проверил		Берлин		

3.904-19-П4.01.03.00.00

Армирование постаментов П4 (Перечень чертежей)

Госстрой СССР ЦНИИПРОМЗДАНИЙ г. Москва

Лит | Лист 1 | Листов 1

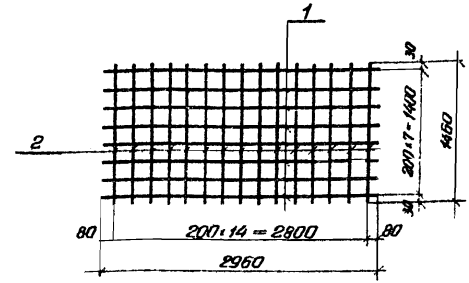

Формат	Зона	Поз.	Обозначение	Наименование	Кол	Примечание
Б4		1	3.904-19-П4.01.03.01.01	ф16 АII, ГОСТ 5781-75, ℓ=2960	8	37,4 кг
Б4		2	3.904-19-П4.01.03.01.02	ф12 АII; ГОСТ 5781-75, ℓ=1040	15	19,5 кг

Изготовление сетки производится при помощи точечной сварки в соответствии с ГОСТ 10922-75.

Инв. № подл. | Подпись и дата | Взам. инв. № | Инв. № дубл. | Подпись и дата

Изм.	Лист	№ докум.	Подпись	Дата
Нач. отд.		Шаптухов		
Ст. инж.		Бобрышев		
Рук. сект.		Кожарцева		
Ст. инж.		Берлин		
Техник		Подшивалова		
Проверил		Берлин		

3.904-19-П4.01.03.01.00 СБ

Сетка С1 (Сборочный чертеж)

Лит	Масса	Масштаб
	56,9	1:40

Лист 1 | Листов 1

Госстрой СССР ЦНИИПРОМЗДАНИЙ г. Москва

1-1

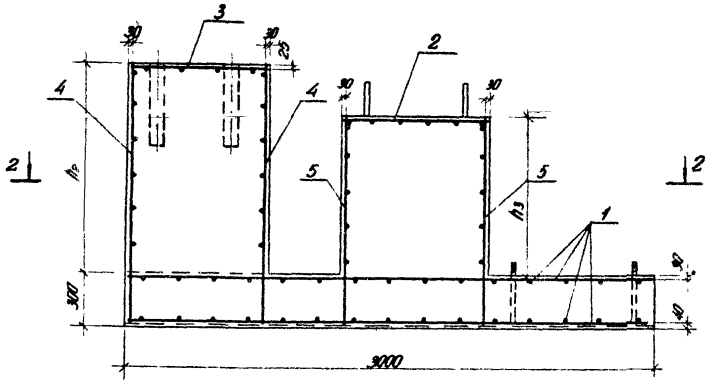

3-3

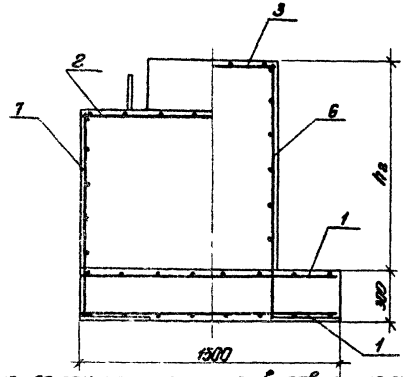

2-2

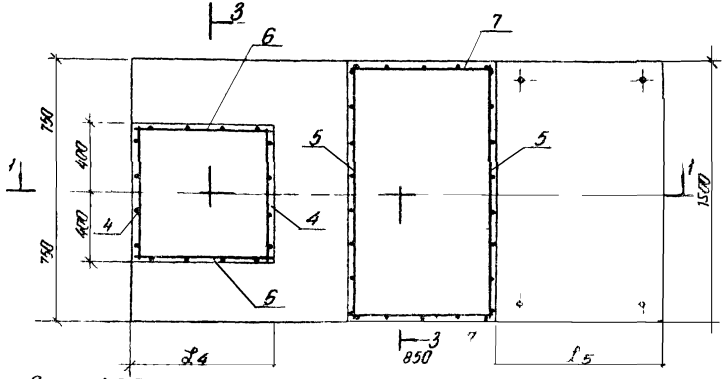

1. Сетки 4,5,6,7 устанавливать на закладную деталь постамента
2. Значение буквенных выражений см стр 35.

Индекс сеток, изменяющихся в зависимости от углов разворота плитки и марок электродвигателей

Марка машины, эл/двигатель, угол повар. плитки / Обозначение	ВДН-15; ДН-15			ВМ-15					
	А02-92-6			А0П2-91-4, А02-92-4			А03-315S-4		
	0°	90°	180°	0-30°	45°-75°	90°-180°	0°	15°-45°	60°-180°
3.904-19-П4.01.03.03.00	01			02					
3.904-19 П4.01.03.04.00	01	02	03	01	02	03	01	02	03
3.904-19-П4.01.03.05.00	01	02	03	01	02	03	См чертеж		
3.904-19 П4.01.03.06.00	01	02	03	04	05	06	04	05	06
3.904-19 П4.01.03.07.00	01	02	03	01	02	03	См чертеж		

Изм.	Лист	№ докум.	Подпись	Дата
Нач. отд.		Болтухов		
Гл. н. сотр.		Бобрищев		
Рук. груп.		Казарцева		
Ст. инж.		Берлин		
Техник		Тобольцева		
Проверил		Берлин		

3.904-19-П4.01.03.00.00СБ

Армирование постамента П4. (Сборочный чертеж)

Лит.	Масса	Масшт.
	—	1:20

Лист: 1 Листов: 1

Госстрой СССР ЦНИИПРОМЗДАНИЙ г. Москва

Инв. № подл. | Подпись и дата | Взам. инв. № | Инв. № дубл. | Подпись и дата

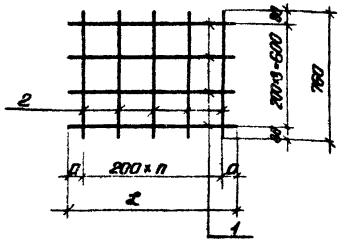

Обозначение	Размеры в мм				Масса, кг
	L	a	n		
3.904-19-П4.01.03.03.00-01	760	80	3		5,4
-02	960	80	4		6,8

Формат	Зона	Поз.	Обозначение	Наименование	Кол на усл. -	01	02	Примечан
б ч		1	3.904-19-П4.01.03.03.01-01	ф 12 АII, ГОСТ 5781-75; l=760,		4		2,7 кг
			-02	ф 12 АII, ГОСТ 5781-75 l=960,			4	3,4 кг
б ч		2	3.904-19-П4.01.03.03.02-01	ф 12 АII, ГОСТ 5781-75, l=760;		4		2,7 кг
			-02	ф 12 АII, ГОСТ 5781-75; l=760			5	3,4 кг

Изготовление сетки производится при помощи точечной сварки в соответствии с ГОСТ 10922-75

Изм	Лист	№ докум	Подпись	Дата
Нач отд		Болтухов		
Ст н сотр		Бодрищев		
Рук груп		Казарцева		
Ст инж		Берлин		
Техник		Гобольцева		
Проверил		Берлин		

3.904-19-П4.01.03.03.00.СБ

Сетка С3 (Сборочный чертеж)

Лит	Масса	Масш
	см черт	1:20

Лист 1 Листов 1

Госстрой СССР ЦНИИПРОМЗДАНИЙ г. Москва

Подпись и дата | Инв № подл | Взам инв № | Инв № дубл | Подпись и дата

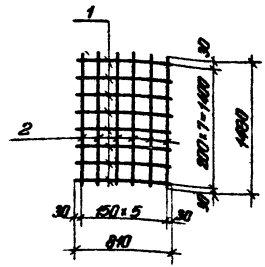

Формат	Зона	Поз.	Обозначение	Наименование	Кол	Примечание
б ч		1	3.904-19-П4.01.03.02.01	ф 12 АII; ГОСТ 5781-75; l=810	8	5,8 кг
б ч		2	3.904-19-П4.01.03.02.02	ф 12 АII; ГОСТ 5781-75; l=1460	6	7,8 кг

Изготовление сетки производится при помощи точечной сварки в соответствии с ГОСТ 10922-75.

Изм	Лист	№ докум	Подпись	Дата
Нач отд		Болтухов		
Ст н сотр		Бодрищев		
Рук груп		Казарцева		
Ст инж		Берлин		
Техник		Гобольцева		
Провер		Берлин		

3.904-19-П4.01.03.02.00.СБ

Сетка С2 (Сборочный чертеж)

Лит	Масса	Масшт
	18,6	1:40

Лист 1 Листов 1

Госстрой СССР ЦНИИПРОМЗДАНИЙ г. Москва

Подпись и дата | Инв № подл | Взам инв № | Инв № дубл | Подпись и дата

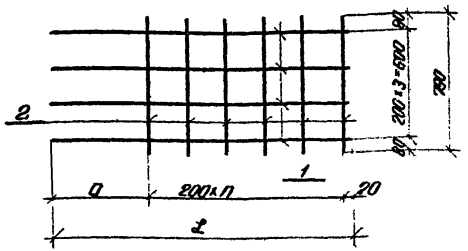

Обозначение	Размеры в мм				Масса, кг
	L	a	n		
3.904-19-П4.01.03.04.00 -01	1480	460	5		9,3
-02	1380	360	5		8,9
-03	1180	360	4		7,6

Формат	Зона	Поз.	Обозначение	Наименование	Кол на исполн				Примечание
					–	01	02	03	
б.ч		1	3.904-19-П4.01.03.04.01-01	ф 12 АII; ГОСТ 5781-75,					
				l=1480		4			5,3кг
			-02	ф 12 АII; ГОСТ 5781-75,					
				l=1380			4		4,9кг
			-03	ф 12 АII; ГОСТ 5781-75,					
				l=1180				4	4,2кг
		2	3.904-19-П4.01.03.04.02-01	ф 12 АII; ГОСТ 5781-75; l=760		6			4,0кг
			-02	ф 12 АII; ГОСТ 5781-75; l=760			6		4,0кг
			-03	ф 12 АII; ГОСТ 5781-75; l=760				5	3,4кг

Изготовление сетки производится при помощи точечной сварки в соответствии с ГОСТ 10922-75

Изм	Лист	№ докум	Подпись	Дата
Нач отд		Балтухов		
Ст н сотр		Бобришев		
Рук. гр		Берлин		
Техник		Евсеенкова		
Провер		Казарцева		

3.904-19-П4.01.03.04.00 СБ

Сетка С4 (Сборочный чертеж)

Лит	Масса	Масшт
	см табл	1 20

Лист 1 Листов 1

Госстрой СССР ЦНИИПРОМЗДАНИЙ г. Москва

Инв № подл | Подпись и дата | Взам инв № | Инв № дубл | Подпись и дата

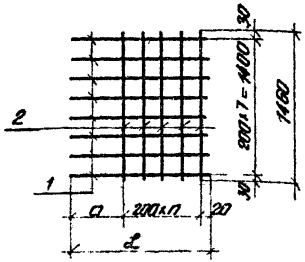

Обозначение	Размеры в мм				Масса, кг
	L	a	n		
3.904-19-П4.01.03.05.00 -01	1190	360	4		15,0
-02	1090	460	3		13,0
-03	890	460	2		10,2

Формат	Зона	Поз.	Обозначение	Наименование	Кол на исп			Примечание
					01	02	03	
б.ч		1	3.904-19-П4.01.03.05.01-01	ф 12 АII; ГОСТ 5781-75;				
				l=1190	8			8,5кг
			-02	ф 12 АII, ГОСТ 5781-75;				
				l=1090		8		7,8кг
			-03	ф 12 АII; ГОСТ 5781-75,				
				l=890			8	6,3кг
б.ч		2	3.904-19-П4.01.03.05.02-01	ф 12 АII; ГОСТ 5781-75; l=1460	5			6,5кг
			02	ф 12 АII; ГОСТ 5781-75; l=1460		4		5,2кг
			-03	ф 12 АII; ГОСТ 5781-75; l=1460			3	3,9кг

Изготовление сетки производится при помощи точечной сварки в соответствии с ГОСТ 10922-75

Изм	Лист	№ докум	Подпись	Дата
Нач отд		Балтухов		
Ст н сотр		Бобришев		
Рук. груп		Берлин		
Техник		Тодольцева		
Провер		Казарцева		

3.904-19-П4.01.03.05.00 СБ

Сетка С5 (Сборочный чертеж)

Лит	Масса	Масшт
	см.табл	1 40

Лист 1 Листов 1

Госстрой СССР ЦНИИПРОМЗДАНИЙ г. Москва

Инв № подл | Подпись и дата | Взам инв № | Инв № дубл | Подпись и дата

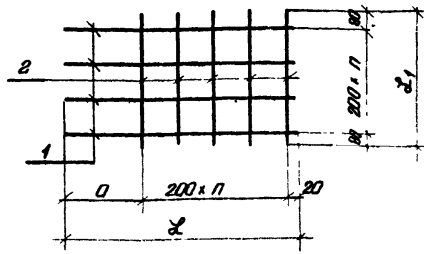

Обозначение	Размеры в мм					Масса, кг
	L	a	n	L_1	n_1	
3.904-19-П4.01.03.06.00-01	1480	460	5	760	3	9,3
-02	1380	360	5	760	3	8,9
-03	1180	360	4	760	3	7,6
-04	1480	460	5	960	4	11,7
-05	1380	360	5	960	4	11,3
-06	1180	360	4	960	4	9,6

Формат	Зона	Поз.	Обозначение	Наименование	Кол на испол 01	02	03	04	05	06	Примечание
бч		1	3.904-19 П4.01.03.06.01-01	ф12АII; ГОСТ 5781-75; l=1480	4						5,3кг
			-02	ф12АII; ГОСТ 5781-75; l=1380		4					4,9кг
			-03	ф12АII; ГОСТ 5781-75; l=1180			4				4,2кг
			04	ф12АII; ГОСТ 5781-75; l=1480				5			6,6кг
			05	ф12АII; ГОСТ 5781-75; l=1380					5		6,2кг
			-06	ф12АII; ГОСТ 5781-75; l=1180						5	5,3кг
бч		2	3.904-19 П4.01.03.06.02-01	ф12АII; ГОСТ 5781-75; l=760	6						4,0кг
			-02	ф12АII; ГОСТ 5781-75; l=760		6					4,0кг
			-03	ф12АII; ГОСТ 5781-75; l=760			5				3,4кг
			04	ф12АII; ГОСТ 5781-75; l=960				6			5,1кг
			05	ф12АII; ГОСТ 5781-75; l=960					6		5,1кг
			06	ф12АII; ГОСТ 5781-75; l=960						5	4,3кг

Изм	Лист	№ докум	Подпись	Дата
Нач отд		Балтухов		
Ст н сотр		Бобришев		
Рук груп		Казарцева		
Ст инж		Берлин		
Техник		Тобольцева		
Провер		Берлин		

3.904-19 П4.01.03.06.00.СБ

Сетка С6 (Сборочный чертеж)

Лит	Масса	Масшт
	см. табл	1:20

Лист 1 | Листов 1

Госстрой СССР ЦНИИПРОМЗДАНИЙ г. Москва

Инв. № подл | Подпись и дата | Взам инв № | Инв № дубл | Подпись и дата

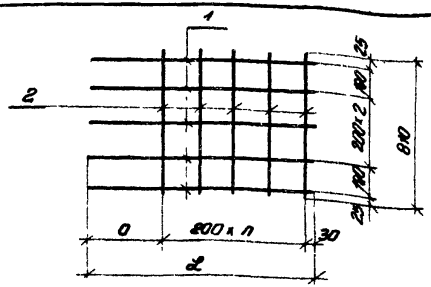

Обозначение	Размеры в мм				Масса, кг
	L	a	n		
3.904-19-П4.01.03.07.00-01	1190	360	4		8,9
-02	1090	460	3		7,8
-03	890	460	2		6,2

Формат	Зона	Поз.	Обозначение	Наименование	Кол на исп. 01	02	03	Примечание
бч		1	3.904-19-П4.01.03.07.01-01	ф12АII; ГОСТ 5781-75; l=1190	5			5,3кг
			-02	ф12АII; ГОСТ 5781-75; l=1090		5		4,9кг
			-03	ф12АII; ГОСТ 5781-75; l=890			5	4,0кг
бч		2	3.904-19-П4.01.03.07.02-01	ф12АII; ГОСТ 5781-75; l=810	5			3,6кг
			02	ф12АII; ГОСТ 5781-75; l=810		4		2,9кг
			-03	ф12АII; ГОСТ 5781-75; l=810			3	2,2кг

Изготовление сетки производится при помощи точечной сварки в соответствии с ГОСТ 10922-75

Изм	Лист	№ докум	Подпись	Дата
Нач отд		Балтухов		
Ст н сотр		Бобришев		
Рук груп		Берлин		
Техник		Тобольцева		
Провер		Казарцева		

3.904-19-П4.01.03.07.00.СБ

Сетка С7 (Сборочный чертеж)

Лит	Масса	Масшт
		1:20

Лист 1 | Листов 1

Госстрой СССР ЦНИИПРОМЗДАНИЙ г. Москва

Инв. № подл | Подпись и дата | Взам инв № | Инв № дубл | Подпись и дата

Формат	Зона	Поз.	Обозначение	Наименование	Кол.	Примечание
				Документация		
12			3.904-19-П5.00.00.00.00 СБ 3.904-19-П6.00.00.00.00 СБ	Сборочный чертеж		
				Сборочные единицы		
12		1	3.904-19-П5.01.00.00.00	Постамент П5	1	
		2	3.904-19-П6.01.00.00.00	Постамент П6	1	
				Прочие изделия		
		3		Виброизолятор пружинный ВП-7 см. Каталог пружин (серия 3.001-2, вып. 1,2)	8	749,6 кг

Подпись и дата | Взам. инв. № | Инв. № дубл. | Подпись и дата | Инв. № подл.

Изм.	Лист	№ докум.	Подпись	Дата
Нач. отд.		Болтухов		
Ст. н. сотр.		Бобришев		
Рук. груп.		Казарцева		
Техник		Тобольцева		
Провер.		Берлин		

3.904-19-П5.00.00.00.00 и 3.904-19-П6.00.00.00.00

Виброизолированные постаменты под машины ВДН-17; ДН-17; ВМ-17

Лит.	Лист	Листов
	1	1

Госстрой СССР ЦНИИПРОМЗДАНИЙ г. Москва

Формат	Зона	Поз.	Обозначение	Наименование	Кол.	Примечание
				Документация		
12			3.904-19-П5.01.00.00.00 СБ 3.904-19-П6.01.00.00.00 СБ	Сборочный чертеж		
				Сборочные единицы		
11		1	3.904-19-П5.01.01.00.00	Закладная деталь М1	2	
			3.904-19-П6.01.01.00.00	Закладная деталь М1	2	
б.ч.		2	3.904-19-П5.01.02.00.00	Закладная деталь М2	4	
			3.904-19-П6.01.02.00.00	Закладная деталь М2	4	
12		3	3.904-19-П5.01.03.00.00	Армирование постамента	1	
			3.904-19-П6.01.03.00.00	Армирование постамента	1	
				Стандартные изделия		
		4		Анкерные болты (см заводской чертеж)	4	

Подпись и дата | Взам. инв. № | Инв. № дубл. | Подпись и дата | Инв. № подл.

Изм.	Лист	№ докум.	Подпись	Дата
Нач. отд.		Болтухов		
Ст. н. сотр.		Бобришев		
Рук. груп.		Казарцева		
Техник		Тобольцева		
Провер.		Берлин		

3.904-19-П5.01.00.00.00 и 3.904-19-П6.01.00.00.00

Постаменты П5 и П6

Лит.	Лист	Листов
	1	1

Госстрой СССР ЦНИИПРОМЗДАНИЙ г. Москва

Общий вид установки

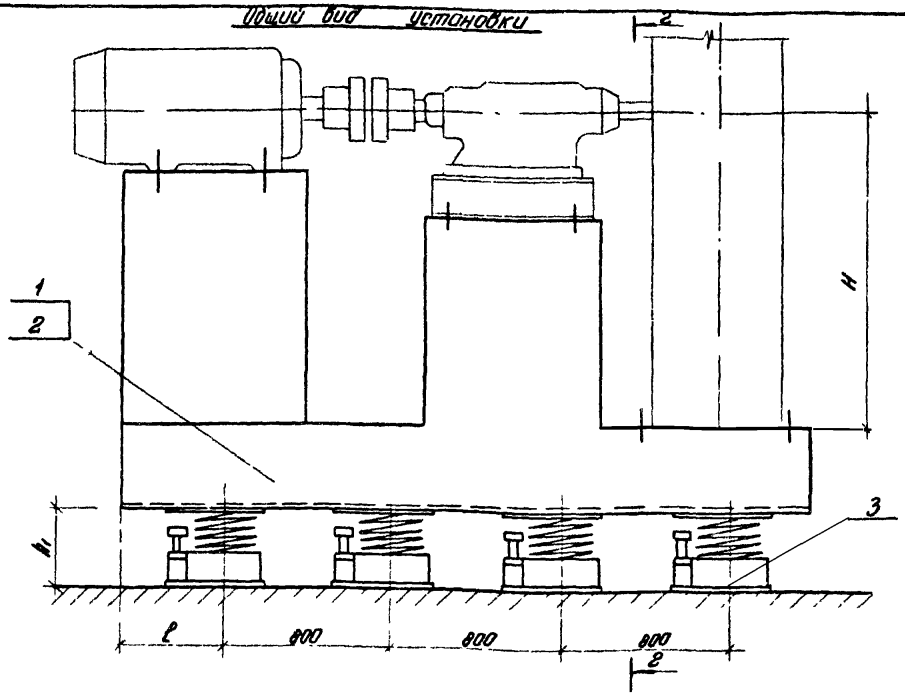

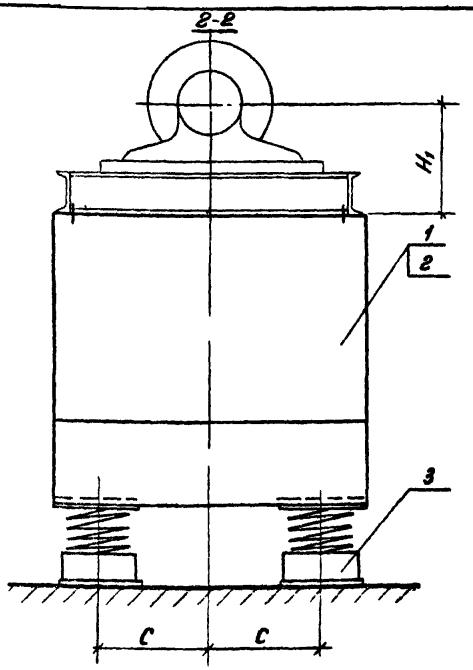

Обозначение	Тип машины	Марка электродв.	Угол поворота улитки	Размеры в мм				
				H	H_1	h_1	l	C
3.904-19-П5.00.00.00.00-01	ВДН-17 ДН-17	АОЗ-355S 6	0°	1700	569	344	330	550
-02			90°	1500		348	350	
-03			180°	1300		353	370	
-04	ДН-17	АО2 92-8	0°	1700		347	430	
-05			90°	1500		351	450	
-06			180°	1300		356	470	
3.904-19-П6.00.00.00.00-01	ВМ-17	АОЗ 315М 4	0	1700	690	336	490	650
-02			15°	1650		337	495	
-03			30°-75°	1600		339	500	
-04			90°-135°	1500		341	500	
-05			150°-165°	1400		343	505	
-06			180°	1350		345	510	
-07		АОЗ-355S 4	0	1700		334	470	
-08			15	1650		336	470	
-09			30°÷75°	1600		338	475	
-10			90°÷135	1500		340	475	
-11			150°-165°	1400		342	480	
-12			180°	1350		344	480	

Постамент соответствует правому и левому исполнению машины

Изм.	Лист	№ докум.	Подпись	Дата	3.904-19-П5.00.00.00.00 СБ 3.904-19-П6.00.00.00.00 СБ
Нач. отд.		Болтухов			Виброизолированный постамент под машины ЗДН-17; ДН-17; ВМ-17 (Сборочный чертеж)
Ст. н. сотр.		Бобрышев			
Рук. груп.		Кизерцева			
Ст. инж.		Берлин			
Техник		Тобольцева			
Проверил		Берлин			

Лит	Масса	Масшт.
		1:20

Лист: 1 Листов: 1

Госстрой СССР
ЦНИИПРОМЗДАНИЙ
г. Москва

Инв. № подл. | Подпись и дата | Взам. инв. № | Инв. № дубл. | Подпись и дата

1-1

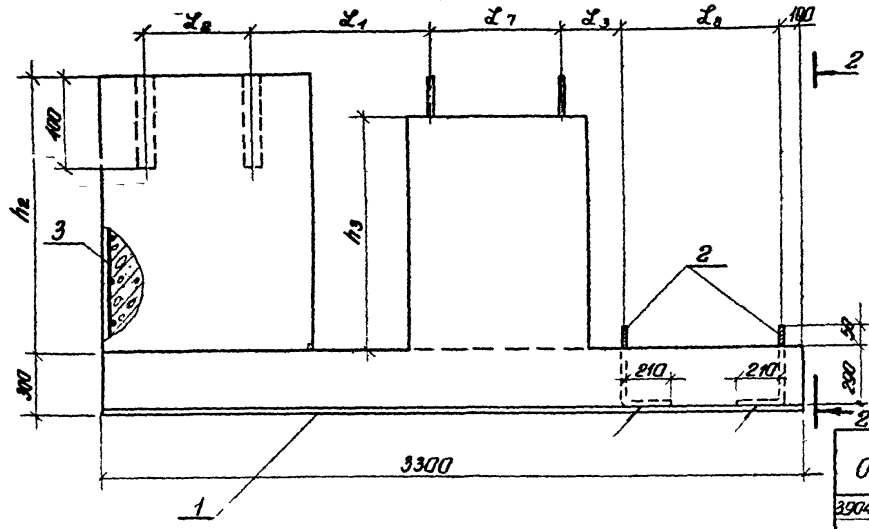

2-2

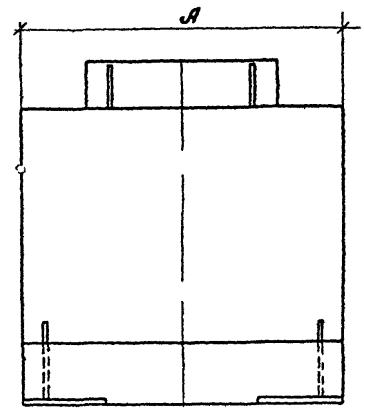

План

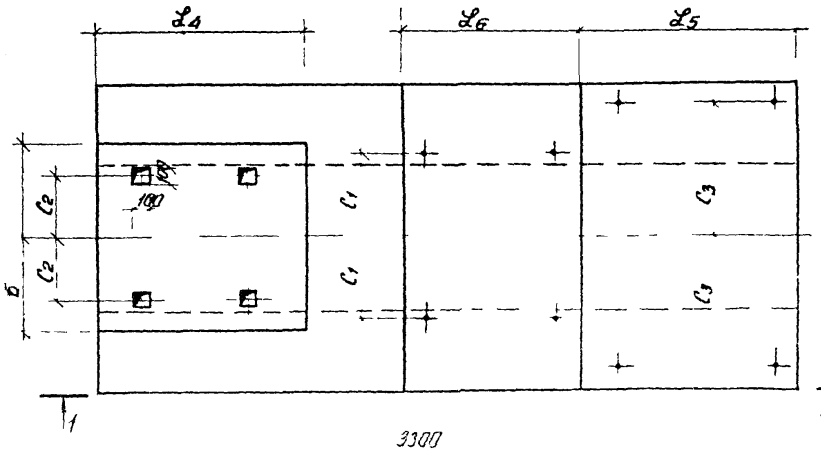

Обозначение	Размеры в мм													Масса, кг
	L_1	L_2	L_3	L_4	L_5	L_6	L_7 / L_8	h_2	h_3	A	a	C_1	C_2	C_3	
3.904-19-П5.01.00.00.00-01							625	1345	1131						9,91
-02	791	500						1145	931				305		8,87
-03								945	731						7,82
-04			278	1000	1010	850		1420	1131	1500	450	415		650	10,0
-05	727	419						1220	931				2285		9,0
-06							748	1020	731						7,96
3.904-19-П6.01.00.00.00-01								1385	1010						11,0
-02								1335	960						10,66
-03							830	1285	910						10,38
-04	848	457						1185	810				254		9,75
-05								1085	710						9,11
-06								1035	660						8,78
-07			314	900	770	1100		1345	1010	1700	410	625		750	10,94
-08								1295	960						10,59
-09								1245	910				305		10,31
-10	886	500						1144	810						9,67
-11							462	1045	710						9,04
-12								995	660						8,71

3.904-19-П5.01.00.00.00 СБ
3.904-19-П6.01.00.00.00 СБ

Изм	Лист	№ докум	Подпись	Дата
Нач отд		Болтухов		
Ст н сотр		Бобрищев		
Рук груп		Казарцева		
Ст инж		Берлин		
Техник		Подольцева		
Проверил		Казарцева		

Постаменты П5 и П6
(Сборочный чертеж)

Лит	Масса	
	см черт.	1
Лист 1	Листов	

Пестрой С
ЦНИИПРОМЗ
г Моск

Инв № подл	Подпись и дата	Взам инв №	Инв № дубл	Подпись и дата

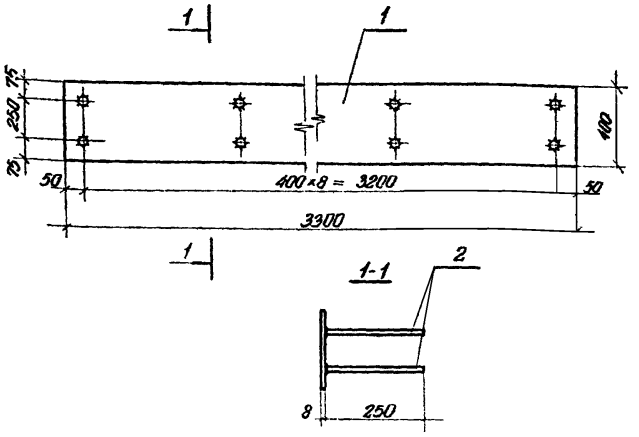

Формат	Зона	Поз.	Обозначение	Наименование	Кол.	Примечание
Б4		1	3.904-19-П5.01.01.00.01 3.904-19-П6.01.01.00.01	-400×8; ГОСТ 82-70, Вст.3ПСБ. ГОСТ 380-71; ℓ=3300	1	83,0 кг
Б4		2	3.904-19-П5.01.01.00.02 3.904-19-П6.01.01.00.02	ф12 AII; ГОСТ 5781-75; ℓ=250	18	2,8 кг

Стержни приварить автоматической сваркой под слоем флюса.

3.904-19-П5.01.01.00.00 СБ и
3.904-19-П6.01.01.00.00 СБ

Изм.	Лист	№ докум.	Подпись	Дата
Нач. отд		Болтуков		
Ст. инж.		Бобричев		
Рук. груп		Казарцева		
Ст. инж.		Берлин		
Техник		Подольцева		
Чертер		Казанцева		

Закладная деталь М1
(Сборочный чертеж)

Лит.	Масса	Масштаб
	87,5	1:20

Лист 1 | Листов 1

Госстрой СССР
ЦНИИПромзданий
г. Москва

Формат	Зона	Поз.	Обозначение	Наименование	Кол.	Примечание
				Документация		
12			3.904-19-П5.01.03.00.00 СБ 3.904-19-П6.01.03.00.00 СБ	Сборочный чертеж		
				Сборочные единицы		
11		1	3.904-19-П5.01.03.01.00	Сетка С1	2	
			3.904-19-П6.01.03.01.00	Сетка С1	2	
11		2	3.904-19-П5.01.03.02.00	Сетка С2	1	
			3.904-19-П6.01.03.02.00	Сетка С2	1	
11		3	3.904-19-П5.01.03.03.00	Сетка С3	1	
			3.904-19-П6.01.03.03.00	Сетка С3	1	
11		4	3.904-19-П5.01.03.04.00	Сетка С4	2	
			3.904-19-П6.01.03.04.00	Сетка С4	2	
11		5	3.904-19-П5.01.03.05.00	Сетка С5	2	
			3.904-19-П6.01.03.05.00	Сетка С5	2	
11		6	3.904-19-П5.01.03.06.00	Сетка С6	2	
			3.904-19-П6.01.03.06.00	Сетка С6	2	
11		7	3.904-19-П5.01.03.07.00	Сетка С7	2	
			3.904-19-П6.01.03.07.00	Сетка С7	2	

3.904-19-П5.01.03.00.00
3.904-19-П6.01.03.00.00

Изм.	Лист	№ докум.	Подпись	Дата
Нач. отд		Болтуков		
Ст. инж.		Бобричев		
Рук. груп		Казарцева		
Техник		Подольцева		
Инженер		Берлин		

Армирование постамента П5 и П6

Инв. № подл. | Подпись и дата | Взам. инв. № | Инв. № дубл. | Подпись и дата

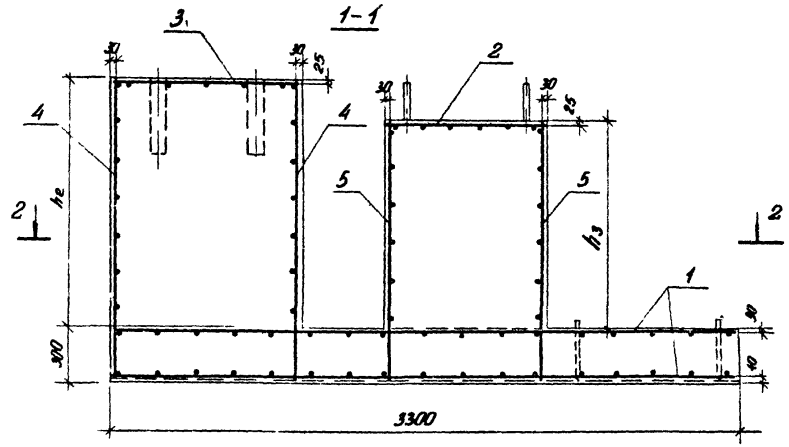

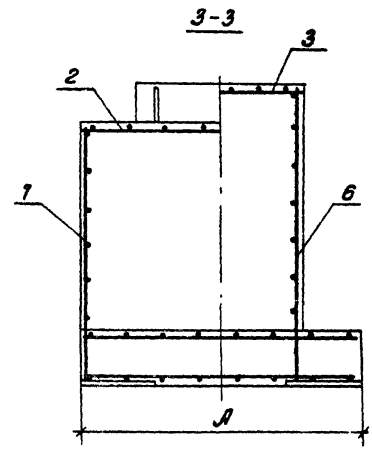

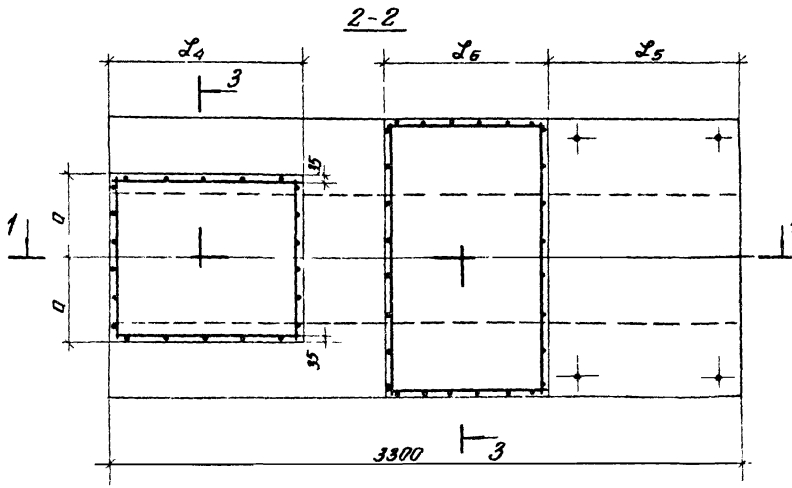

Индекс сеток, изменяющихся в зависимости от углов разворота улитки и марок электродвигателей

Марка машины эл/двигателя и угол поворота улитки / Обозначение	ВДН-17; ДН-17			ВМ-17			
	АО3-355S-4, АО2-92-8			АО3-315М-4; АО3-355S-4			
	0°	90°	180°	0°; 15°	30°÷75°	90°÷135°	150°÷180°
3.904-19-П5.01.03.04.00	01	02	03	—	—	—	—
3.904-19-П5.01.03.05.00	01	02	03	—	—	—	—
3.904-19-П5.01.03.06.00	01	02	03	—	—	—	—
3.904-19-П5.01.03.07.00	01	02	03	—	—	—	—
3.904-19-П6.01.03.04.00	—	—	—	01	02	03	04
3.904-19-П6.01.03.05.00	—	—	—	01	02	03	04
3.904-19-П6.01.03.06.00	—	—	—	01	02	03	04
3.904-19-П6.01.03.07.00	—	—	—	01	02	03	04

1. Сетки 4,5,6,7 устанавливать на закладную деталь постамента
2. Значение буквенных выражений см. стр 43.

Изм	Лист	№ докумен.	Подпись	Дата
Нач. отд	Болтухов			
Ст н сотр	Бодрищев			
Рук груп	Казарцева			
Ст инж.	Берлин			
Техник	Тобольцева			
Проверил	Казарцева			

3.904-19-П5.01.03.00.00 СБ и
3.904-19-П6.01.03.00.00 СБ

Армирование постаментов П5 и П6 (Сборочный чертеж)

Лит.	Масса	Масшт.
		1:20

Лист: 1 | Листов: 1

Госстрой СССР
ЦНИИПРОМЗДАНИЙ
г. Москва

Инв. № подл. | Подпись и дата | Взам. инв. № | Инв. № дубл. | Подпись и дата

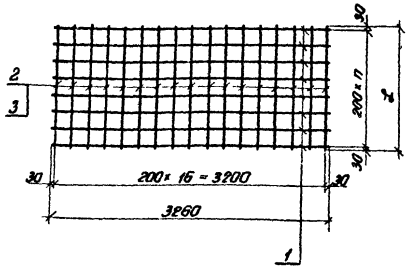

Обозначение	Размеры в мм			Масса, кг
	L	n		
3.904-19-П5.01.03.01.00	1460	7		86,6
3.904-19-П6.01.03.01.00	1660	8		97,6

Формат	Зона	Поз	Обозначение	Наименование	Колич	Примеч
бч		1	3.904-19-П5.01.03.01.01	ф20 А II; ГОСТ 5781-75 l=3260	8	64,5 кг
			3.904-19-П6.01.03.01.01		9	72,5 кг
бч		2	3.904-19-П5.01.03.01.02	ф12 А II; ГОСТ 5781-75, l=1460	17	22,1 кг
бч		3	3.904-19-П6.01.03.01.02	ф12 А II; ГОСТ 5781-75; l=1660		25,1 кг

Изготовление сетки производится при помощи точечной сварки в соответствии с ГОСТ 10922-75.

3.904-19-П5.01.03.01.00 СБ и
3.904-19-П6.01.03.01.00 СБ

Изм	Лист	№ докум	Подпись	Дата
Нач отд		Болтухов		
Ст н сотр		Бодрищев		
Рук груп		Казарцева		
Ст инж		Берлин		
Техник		Тодольцева		
Проверил		Казарцева		

Сетка С1
(Сборочный чертеж)

Лит	Масса	Масшт
	см. черт.	1:40

Лист 1 Листов 1

Госстрой СССР
ЦНИИПРОМЗДАНИЙ
г. Москва

Подпись и дата | Инв № дубл | Взам инв № | Подпись и дата | Инв № подл

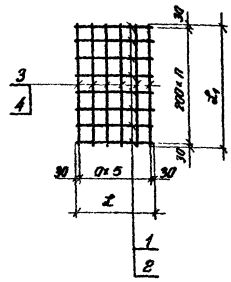

Обозначение	Размеры в мм					Масса, кг
	L	L_1	n	a		
3.904-19-П5.01.03.02.00	810	1460	7	150		13,6
3.904-19-П6.01.03.02.00	1060	1660	8	200		16,8

Формат	Зона	Поз	Обозначение	Наименование	Колич	Примечан
бч		1	3.904-19-П5.01.03.02.01	ф12 А II, ГОСТ 5781-75; l=810	8	5,8 кг
бч		2	3.904-19-П6.01.03.02.01	ф12 А II, ГОСТ 5781-75; l=1060	9	8,5 кг
бч		3	3.904-19-П5.01.03.02.02	ф12 А II; ГОСТ 5781-75; l=1460	6	7,8 кг
бч		4	3.904-19-П6.01.03.02.02	ф12 А II; ГОСТ 5781-75; l=1560	6	8,3 кг

Изготовление сетки производится при помощи точечной сварки в соответствии с ГОСТ 10922-75

3.904-19-П5.01.03.02.00 СБ и
3.904-19-П6.01.03.02.00 СБ

Изм	Лист	№ докум	Подпись	Дата
Нач отд		Болтухов		
Ст н сотр		Бодрищев		
Рук груп		Казарцева		
Ст инж		Берлин		
Техник		Тодольцева		
Провер		Казарцева		

Сетка С2
(Сборочный чертеж)

Лит	Масса	Масшт
	см. черт.	1:40

Лист 1 Листов 1

Госстрой СССР
ЦНИИПРОМЗДАНИЙ
г. Москва

Подпись и дата | Инв № дубл | Взам инв № | Подпись и дата | Инв № подл

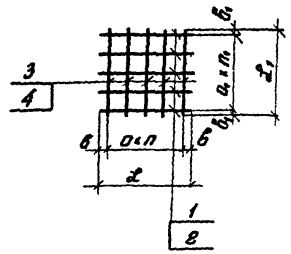

Обозначение	Размеры в мм								Масса, кг
	L	a	n	б	L_1	a_1	n_1	$б_1$	
3.904-19-П5.01.03.03.00	960	200	4	80	860	200	4	30	8,1
3.904-19-П6.01.03.03.00	860	150	5	55	780	150	5	15	8,8

Формат	Зона	Поз	Обозначение	Наименование	Кол	Примечание
бч		1	3.904-19-П5.01.03.03.01	ф12АII; ГОСТ 5781-75; l=960	5	4,3 кг
бч		2	3.904-19-П6.01.03.03.01	ф12АII; ГОСТ 5781-75; l=860	6	4,6 кг
бч		3	3.904-19-П5.01.03.03.02	ф12АII; ГОСТ 5781-75; l=860	5	3,8 кг
бч		4	3.904-19-П6.01.03.03.02	ф12АII; ГОСТ 5781-75; l=780	6	4,2 кг

Изготовление сетки производится при помощи точечной сварки в соответствии с ГОСТ 10922-75

3.904-19-П5.01.03.03.00 СБ и
3.904-19-П6.01.03.03.00

Изм	Лист	№ докум	Подпись	Дата
Нач отд		Балтухов		
Ст н сотр		Бодрыев		
Рук груп		Казарцева		
Ст инж		Берлин		
Техник		Кабальцева		
Инженер		Казарцева		

Сетка С3
(Сборочный чертеж)

Лит	Масса	Масш
	см. черт	1:40

Лист: 1 | Листов 1

Госстрой СССР
ЦНИИПРОМЗДАНИЙ
г. Москва

Подпись и дата | Взам инв № | Инв № подл | Подпись и дата

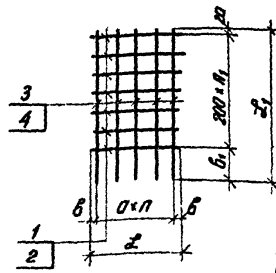

Изготовление сетки производится при помощи точечной сварки в соответствии с ГОСТ 10922-75

Обозначение	Размеры в мм							Масса, кг
	L	a	n	б	L_1	n_1	$б_1$	
3.904-19-П5.01.03.04.00-01	860	200	4	30	1610	6	390	12,6
-02					1410	5	390	10,9
-03					1210	4	390	9,2
3.904-19-П6.01.03.04.00-01	780	150	5	15	1560	6	340	13,2
-02					1510	5	490	12,3
-03					1410	5	390	11,7
-04					1260	4	440	10,2

Формат	Зона	Поз	Обозначение	Наименование	Кол на исп 01	02	03	04	Примеч
бч		1	3.904-19-П5.01.03.04.01-01	ф12АII, ГОСТ 5781-75, l=860	7				5,4 кг
			-02			6			4,6 кг
			-03				5		3,8 кг
бч		2	3.904-19-П6.01.03.04.02-01	ф12АII, ГОСТ 5781-75, l=780	7				4,9 кг
			-02			6			4,2 кг
			-03				6		4,2 кг
			-04					5	3,5 кг
бч		3	3.904-19-П5.01.03.04.03-01	ф12АII; ГОСТ 5781-75; l=1610	5				7,2 кг
			-02	ф12АII; ГОСТ 5781-75; l=1410		5			6,3 кг
			-03	ф12АII; ГОСТ 5781-75; l=1210			5		5,4 кг
бч		4	3.904-19-П6.01.03.04.04-01	ф12АII; ГОСТ 5781-75; l=1560	6				8,3 кг
			-02	ф12АII; ГОСТ 5781-75; l=1510		6			8,1 кг
			-03	ф12АII; ГОСТ 5781-75; l=1410			6		7,5 кг
			-04	ф12АII; ГОСТ 5781-75; l=1260				6	6,7 кг

3.904-19-П5.01.03.04.00 СБ и
3.904-19-П6.01.03.04.00 СБ

Изм	Лист	№ докум	Подпись	Дата
Нач отд		Балтухов		
Ст н сотр		Бодрыев		
Рук груп		Казарцева		
Ст инж		Берлин		
Техник		Кабальцева		
Инженер		Казарцева		

Сетка С4
(Сборочный чертеж)

Лит	Масса	Масш
	см черт	1:40

Лист: 1 | Листов 1

Госстрой СССР
ЦНИИПРОМЗДАНИЙ
г. Москва

Подпись и дата | Взам инв № | Инв № подл | Подпись и дата

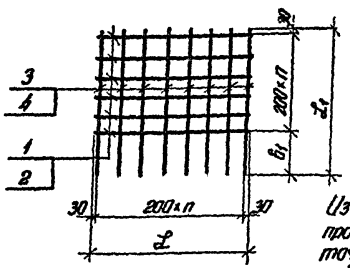

Изготовление сетки производится при помощи точечной сварки в соответствии с ГОСТ 10922-75

Обозначение	Размеры в мм L	n	L_1	n_1	B_1		Масса кг
3.904-19-П5.01.03.05.00-01	1460	7	1400	5	370		17,8
-02			1200	4	370		15,0
-03			1000	3	370		12,3
3.904-19-П6.01.03.05.00-01	1660	8	1220	4	390		17,2
-02			1170	4	340		16,8
-03			1070	3	440		14,5
-04			920	2	490		11,8

Формат	Зона	Поз.	Обозначение	Наименование	Кол. на изд. 01	02	03	04	Примеч.
А4		1	3.904-19-П5.01.03.05.01-01	ф12 AIII; ГОСТ 5781-75 l=1460	6				7,8 кг
			-02			5			6,5 кг
			-03				4		5,2 кг
А4		2	3.904-19-П6.01.03.05.02-01	ф12 AIII; ГОСТ 5781-75 l=1660	5				7,4 кг
			-02			5			7,4 кг
			-03				4		5,9 кг
			-04					3	4,4 кг
А4		3	3.904-19-П5.01.03.05.03-01	ф12 AIII; ГОСТ 5781-75; l=1400	8				10,0 кг
			-02	ф12 AIII; ГОСТ 5781-75; l=1200		8			8,5 кг
			-03	ф12 AIII; ГОСТ 5781-75; l=1000			8		7,1 кг
А4		4	3.904-19-П6.01.03.05.04-01	ф12 AIII; ГОСТ 5781-75; l=1220	9				9,8 кг
			-02	ф12 AIII; ГОСТ 5781-75; l=1170		9			9,4 кг
			-03	ф12 AIII; ГОСТ 5781-75; l=1070			9		9,8 кг
			-04	ф12 AIII; ГОСТ 5781-75; l=920				9	7,4 кг

Инв. № подл. | Подпись и дата | Взам. инв. № | Инв. № дубл. | Подпись и дата

3.904-19-П5.01.03.05.00.СБ и
3.904-19-П6.01.03.05.00 СБ

Изм.	Лист	№ докум.	Подпись	Дата
Нач. отд		Болтунов		
Ст. инж. стр		Бобылев		
Рук. груп		Казарцева		
Ст. инж.		Берлин		
Техник		Рудницева		
Чертил		Рудницева		
Проверил		Казарцева		

Сетка С5 (Сборочный чертеж)

Лит	Масса	Масшт
	см. черт.	1:40

Лист 1 | Листов 1

Госстрой СССР ЦНИИПРОМЗДАНИЙ г. Москва

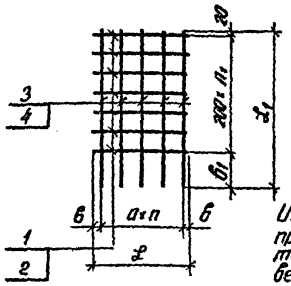

Изготовление сетки производится при помощи точечной сварки в соответствии с ГОСТ 10922-75

Обозначение	Размеры в мм L	a	n	B	L_1	n_1	B_1	Масса, кг
3.904-19-П5.01.03.06.00-01	960	200	4	80	1610	6	390	13,2
-02					1410	5	390	11,4
-03					1210	4	390	9,7
3.904-19-П6.01.03.06.00-01	860	150	5	55	1560	6	340	13,7
-02					1510	5	490	12,7
-03					1410	5	390	12,1
-04					1260	4	440	10,5

Формат	Зона	Поз.	Обозначение	Наименование	Кол. на изд. 01	02	03	04	Примеч.
А4		1	3.904-19-П5.01.03.06.01-01	ф12 AIII, ГОСТ 5781-75; l=960	7				6,0 кг
			-02			8			5,1 кг
			-03				5		4,3 кг
А4		2	3.904-19-П6.01.03.06.02-01	ф12 AIII; ГОСТ 5781-75 l=860	7				5,4 кг
			-03			8			4,6 кг
			-04				6		4,6 кг
								5	3,8 кг
А4		3	3.904-19-П5.01.03.06.03-01	ф12 AIII; ГОСТ 5781-75; l=1610	5				7,2 кг
			-02	ф12 AIII; ГОСТ 5781-75; l=1410		5			6,3 кг
			-03	ф12 AIII; ГОСТ 5781-75; l=1210			5		5,4 кг
А4		4	3.904-19-П6.01.03.06.04-01	ф12 AIII; ГОСТ 5781-75; l=1560	6				9,3 кг
			-02	ф12 AIII; ГОСТ 5781-75; l=1510		6			9,1 кг
			-03	ф12 AIII; ГОСТ 5781-75; l=1410			6		8,5 кг
			-04	ф12 AIII; ГОСТ 5781-75; l=1260				6	6,7 кг

Инв. № подл. | Подпись и дата | Взам. инв. № | Инв. № дубл. | Подпись и дата

3.904-19-П5.01.03.06.00.СБ и
3.904-19-П6.01.03.06.00 СБ

Изм.	Лист	№ докум.	Подпись	Дата
Нач. отд		Болтунов		
Ст. инж. стр		Бобылев		
Рук. груп		Казарцева		
Ст. инж.		Берлин		
Техник		Рудницева		
Проверил		Казарцева		

Сетка С6 (Сборочный чертеж)

Лит	Масса	Масшт
	см. черт.	1:40

Лист 1 | Листов 1

Госстрой СССР ЦНИИПРОМЗДАНИЙ г. Москва

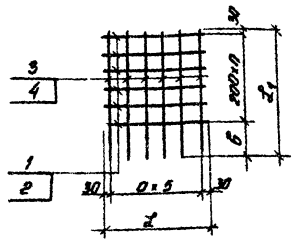

Обозначение	Размеры в мм l	l0	l1	в	n		Масса, кг
3.904-19-П5.01.03.07.00-01	810	150	1400	370	5		11,8
-02			1200	370	4		10,0
-03			1000	370	3		8,2
3.904-19-П6.01.03.07.00-01	1060	200	1280	390	4		11,2
-02			1170	340	4		10,9
-03			1070	440	3		9,5
-04			920	490	2		7,7

Формат	Зона	Поз.	Обозначение	Наименование	Кол на исп 01	02	03	04	Примеч
А4		1	3.904-19-П5.01.03.07.01-01	ф12 AII; ГОСТ 5781-75; l=810	6				4,3 кг
			-02			5			3,6 кг
			-03				4		2,9 кг
А4		2	3.904-19-П6.01.03.07.02-01	ф12 AII; ГОСТ 5781-75; l=1060	5				4,7 кг
			-02			5			4,7 кг
			-03				4		3,8 кг
			-04					3	2,8 кг
А4		3	3.904-19-П5.01.03.07.03-01	ф12 AII; ГОСТ 5781-75; l=1400	6				7,5 кг
			-02	ф12 AII; ГОСТ 5781-75; l=1200		6			6,4 кг
			-03	ф12 AII; ГОСТ 5781-75; l=1000			6		5,3 кг
А4		4	3.904-19-П6.01.03.07.03-01	ф12 AII; ГОСТ 5781-75; l=1220	6				6,5 кг
			-02	ф12 AII; ГОСТ 5781-75; l=1170		6			6,2 кг
			-03	ф12 AII; ГОСТ 5781-75; l=1070			6		5,7 кг
			-04	ф12 AII; ГОСТ 5781-75; l=920				6	4,9 кг

Изготовление сетки производится при помощи точечной сварки в соответствии с ГОСТ 10922-75.

Инв. № подл. | Подп. и дата | Взам. инв. №

Изм.	Лист	№ докум.	Подпись	Дата
Нач. отд.		Волгина		
Гл. констр.		Сабанина		
Рук. груп.		Колодиева		
Гл. инж.		Беляев		
Техник		Рябинцева		
Проверил		Хазарнева		

3.904-19-П5.01.03.07.00 СБ и
3.904-19-П5.01.03.07.00 СБ

Сетка С7
(Сборочный чертеж)

Лит.	Масса	Масш.
	0м. черт.	1:40

Лист: 1 Листов: 1

Госстрой СССР
ЦИНИПРОМЗДАНИЙ
г. Москва

Выборка стали на постаменты

Наименование постамента	Сталь кл AII ГОСТ 5781-75 ф мм			Сталь кл AI ГОСТ 5781-75 ф мм		Прокат ГОСТ 8239-72	Прокат ГОСТ 82-70			ГОСТ 8732-70		Сталь круг ГОСТ 2590-71	ГОСТ 5915-70* 11371-68*	Всего, кг
	12	16	20	20		I 10	δ=6	δ=8	δ=10	Труба Дн=45 S=5	Труба Дн=57 S=10	болт М24	Гайка М24 Шайба М24	
П1	63,0	—	—	—		9,4	1,6	22,6	22,0	—	27,2	12,4	2,0	160,2
П2	63,0	—	—	—		9,4	1,6	22,6	22,0	—	27,2	12,4	2,0	160,2
П3	69,2	—	—	—		—	—	49,0	—	8,4	—	16,8	3,0	146,4
П4	160,7	74,8	—	5,6		—	—	150,8	—	—	—	—	—	391,9
П5	182,3	—	129,0	5,6		—	—	166,0	—	—	—	—	—	482,9
П6	192,0	—	145,0	5,6		—	—	166,0	—	—	—	—	—	508,6

Расход материалов на постамент

Наименование постамента	Бетон марки М200 м³	Сталь кг	Резина кг	Наплавленный металл
П1	0,81	262,8	1,2	5,0
П2	0,81	297,0	1,6	6,0
П3	0,864	317,4	2,0	6,0
П4	3,6	954,1	1,2	19,0
П5	4,12	1232,5	1,6	23,0
П6	4,57	1258,2	1,6	23,0

1. Выборку стали на виброизоляторы см. Каталог пружин и рессор для виброизоляторов и пружинных виброизоляторов (серия 3.001-2, вып. 1 и 2).
2. Расход материалов на постаменты дан с учетом виброизоляторов.
3. Для постаментов П4, П5, П6 дан максимальный расход стали и бетона

Изм.	Лист	№ докум.	Подпись	Дата
Нач. отд.		Балтулов		
Ст. н. сотр.		Бибриков		
Рук. гр.		Казарцева		
Ст. техн.		Мурадян		
Провер.		Берлин		

3.904-19-П.00.00.00.00 ВС

Выборка стали

Лит.	Лист	Листов
	1	1

Госстрое СССР ЦНИИПРОМЗДАНИЙ Москва

Инв. № подл. | Подпись и дата | Взам. инв. №

gost.e-ecolog.ru