ТИПОВЫЕ КОНСТРУКЦИИ, ИЗДЕЛИЯ И УЗЛЫ ЗДАНИЙ И СООРУЖЕНИЙ

# СЕРИЯ 2.436-12

# УЗЛЫ ОКОН СО СТАЛЬНЫМИ ПЕРЕПЛЕТАМИ ПО СЕРИИ 1.436.3-16

## ВЫПУСК 1

## РАБОЧИЕ ЧЕРТЕЖИ

19036-02

gost.e-ecolog.ru

ЦЕНТРАЛЬНЫЙ ИНСТИТУТ ТИПОВОГО ПРОЕКТИРОВАНИЯ
ГОССТРОЯ СССР

Москва, А-445, Смольная ул., 22

Сдано в печать XI 1983 года

Заказ № 12849 Тираж 5.410 экз

ТИПОВЫЕ КОНСТРУКЦИИ, ИЗДЕЛИЯ И УЗЛЫ ЗДАНИЙ И СООРУЖЕНИЙ

# СЕРИЯ 2.436-12

# УЗЛЫ ОКОН СО СТАЛЬНЫМИ ПЕРЕПЛЕТАМИ ПО СЕРИИ 1.436.3-16

## ВЫПУСК 1

## РАБОЧИЕ ЧЕРТЕЖИ


Разработаны ЦНИИПРОМЗДАНИЙ

Зам. директора института,
рук. комплексной темы С.М. Гаикин

Зам. директора
по научной работе Н.Н. Ким

Рук. отдела наружных
ограждающих конструкций Г.М. Смилянский

Рук. гр. архитекторов И.Т. Гузеева

СОГЛАСОВАНО:

Гл. специалист лаборатории
светопрозрачных ограждений С.К. Стрелков

Рук. гр. инженеров И.В. Прибыткова



Утверждены
Госстроем СССР, протокол
от 08.12.1982г. № 84

| Обозначение | Наименование | Стр. |
|---|---|---|
| 2.436-12.1-0000ПЗ | Пояснительная записка | 6 |
| 2.436-12.1-0100 | Узел 1 | 7 |
| 2.436-12.1-0200 | Узел 2 | 9 |
| 2.436-12.1-0300 | Узел 3 | 11 |
| 2.436-12.1-0400 | Узел 4 | 13 |
| 2.436-12.1-0500 | Узел 5 | 15 |
| 2.436-12.1-0600 | Узел 6 | 18 |
| 2.436-12.1-0700 | Узел 7 | 21 |
| 2.436-12.1-0800 | Узел 8 | 23 |
| 2.436-12.1-0900 | Узел 9 | 25 |
| 2.436-12.1-1000 | Узел 10 | 27 |
| 2.436-12.1-1100 | Узел 11 | 30 |
| 2.436-12.1-1200 | Узел 12 | 33 |
| 2.436-12.1-1300 | Узел 13 | 36 |
| 2.436-12.1-1400 | Узел 14 | 38 |
| 2.436-12.1-1500 | Узел 15 | 41 |
| 2.436-12.1-1600 | Узел 16 | 44 |
| 2.436-12.1-1700 | Узел 17 | 47 |
| 2.436-12.1-1800 | Узел 18 | 48 |
| 2.436-12.1-1900 | Узел 19 | 51 |
| 2.436-12.1-2000 | Узлы 20,21 | 53 |


2.436-12.1-0000

Содержание

| Стадия | Лист | Листов |
|---|---|---|
| Р | 1 | 4 |

Рук. гр. Узеева
Инж. Власова

ЦНИИПРОМЗДАНИЙ

| Обозначение | Наименование | Стр. |
|---|---|---|
| 2.436-12.1-2100 | Узел 22 | 57 |
| 2.436-12.1-2200 | Узлы 23;24 | 59 |
| 2.436-12.1-2300 | Узел 25 | 64 |
| 2.436-12.1-2400 | Узлы 26;27 | 67 |
| 2.436-12.1-2500 | Узел 28 | 70 |
| 2.436-12.1-2600 | Узлы 29;30 | 72 |
| 2.436-12.1-2700 | Узел 31 | 75 |
| 2.436-12.1-2800 | Узлы 32;33 | 77 |
| 2.436-12.1-2900 | Узлы 34;35 | 79 |
| 2.436-12.1-3000 | Узел 36 | 81 |
| 2.436-12.1-3100 | Узел 37 | 83 |
| 2.436-12.1-3200 | Узел 38 | 85 |
| 2.436-12.1-3300 | Узел 39 | 87 |
| 2.436-12.1-3400 | Узел 40 | 89 |
| 2.436-12.1-3500 | Узел 41 | 90 |
| 2.436-12.1-3600 | Узел 42 | 91 |
| 2.436-12.1-3700 | Узел 43 | 92 |
| 2.436-12.1-3800 | Узел 44 | 93 |
| 2.436-12.1-3900 | Узел 45 | 94 |
| 2.436-12.1-4000 | Узел 46 | 95 |
| 2.436-12.1-4100 | Узел 47 | 96 |
| 2.436-12.1-4200 | Узел 48 | 97 |
| 2.436-12.1-4300 | Узел 49 | 98 |
| 2.436-12.1-4400 | Узел 50 | 99 |
| 2.436-12.1-4500 | Узел 51 | 101 |
| 2.436-12.1-4600 | Узел 52 | 103 |
| 2.436-12.1-4700 | Узел 53 | 105 |


Инв.№ подл. | Подпись и дата | Взам.инв.№

| Обозначение | Наименование | Стр. |
|---|---|---|
| 2.436-12.1-4800 | Узел 54 | 106 |
| 2.436-12.1-4900 | Узел 55 | 107 |
| 2.436-12.1-5000 | Узел 56 | 109 |
| 2.436-12.1-5100 | Узел 57 | 111 |
| 2.436-12.1-5200 | Узел 58 | 114 |
| 2.436-12.1-5300 | Узел 59 | 117 |
| 2.436-12.1-5400 | Узел 60 | 119 |
| 2.436-12.1-5500 | Узел 61 | 121 |
| 2.436-12.1-5600 | Узел 62 | 123 |
| 2.436-12.1-5700 | Узел 63 | 125 |
| 2.436-12.1-5800 | Узел 64 | 127 |
| 2.436-12.1-5900 | Узел 65 | 130 |
| 2.436-12.1-6000 | Узел 66 | 132 |
| 2.436-12.1-6100 | Узел 67 | 134 |
| 2.436-12.1-6200 | Узел 68 | 137 |
| 2.436-12.1-6300 | Узел 69 | 140 |
| 2.436-12.1-6400 | Узел 70 | 143 |
| 2.436-12.1-6500 | Узел 71 | 145 |
| 2.436-12.1-6600 | Узел 72 | 147 |
| 2.436-12.1-6700 | Узел 73 | 148 |
| 2.436-12.1-6800 | Узел 74 | 149 |
| 2.436-12.1-6900 | Узел 75 | 151 |
| 2.436-12.1-7000 | Узел 76 | 153 |
| 2.436-12.1-7100 | Узел 77 | 154 |
| 2.436-12.1-7200 | Узел 78 | 155 |
| 2.436-12.1-7300 | Узел 79 | 156 |
| 2.436-12.1-7400 | Узел 80 | 158 |
| 2.436-12.1-7500 | Узел 81 | 159 |

| Обозначение | Наименование | Стр. |
|---|---|---|
| 2.436-12.1-7600 | Узел 82 | 161 |
| 2.436-12.1-7700 | Узел 83 | 162 |
| 2.436-12.1-7800 | Узел 84 | 163 |
| 2.436-12.1-7900 | Узел 85 | 165 |
| 2.436-12.1-8000 | Узел 86 | 167 |
| 2.436-12.1-8100 | Узел 87 | 169 |
| 2.436-12.1-8200 | Узел 88 | 171 |
| 2.436-12.1-8306 | Узел 89 | 173 |
| 2.436-12.1-8400 | Узел 90 | 175 |
| 2.436-12.1-8500 | Узел 91 | 176 |
| 2.436-12.1-8600 | Узел 92 | 177 |
| 2.436-12.1-8700 | Узел 93 | 178 |
| 2.436-12.1-8800 | Узел 94 | 180 |
| 2.436-12.1-8900 | Узел 95 | 182 |


Инв.№ подл. | Подпись и дата | Взам. инв.№

1. В состав выпуска 1 серии 2.436-12 входят типовые узлы установки и сопряжения окон со стальными переплетами по серии 1.436.3-16 со стенами из трехслойных металлических панелей, из легкобетонных панелей и из кирпича.

2. Узлы замаркированы на схемах расположения узлов сопряжения окон со стенами и на схемах расположения элементов крепления окон в выпуске 0 „Материалы для проектирования".

Серии примененных панелей, общие указания приведены также в выпуске 0.

3. Комплектующие элементы - элементы крепления, сливы, нащельники разработаны в выпуске 2 „Металлические изделия". Номенклатура комплектующих элементов приведена в пояснительной записке выпуска 0 настоящей серии.

Инв. № подл. | Подпись и дата | Взам. инв. №

| | | | | | | |
|---|---|---|---|---|---|---|
| | | | | 2.436-12.1-0000ПЗ | | |
| Рук. отд. | Смилянский | | Пояснительная записка | Стадия | Лист | Листов |
| Рук. гр. | Гузеева | | | Р | | 1 |
| Инж. | Власова | | | ЦНИИПРОМЗДАНИЙ | | |
| Н. контр. | Гузеева | | | | | |

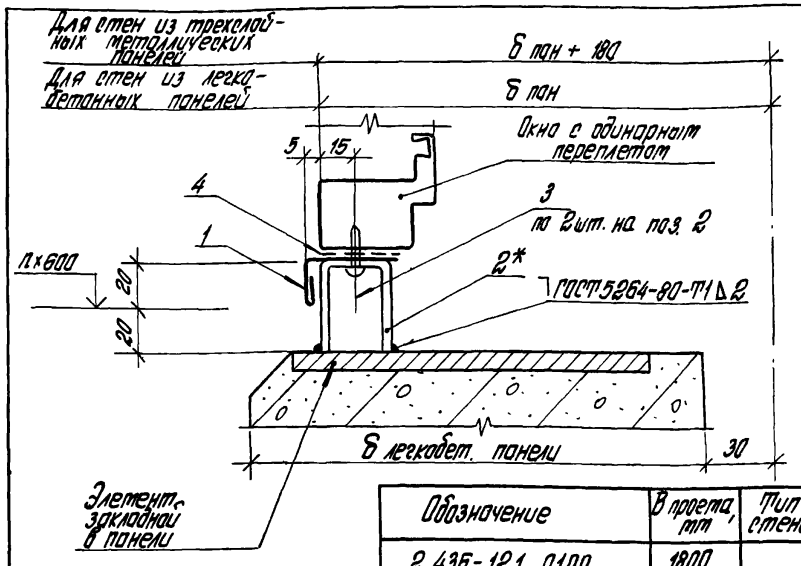


| Обозначение | В проеме, мм | Тип стены |
|---|---|---|
| 2.436-12.1 0100 | 1800 | Легкобетонные панели |
| -01 | 3000 | |
| -02 | 4800 | |
| -03 | 6000; лента | |
| -04 | 2000 | Трехслойные металлические панели |
| -05 | 3000 | |
| -06 | 4000 | |
| -07 | 6000; лента | |

1. *Опору ЭК1 (поз.2) через слуб оконный Н1 (поз.1) и герметизирующую ленту (поз.4) закрепить обутя самонарезающими винтами (поз.3) к переплету до его установки. Шаг опор ЭК1 определяется по схемам расположения элементов крепления окон.
2. Узел 1 см. совместно с узлом 2 (докум. 2.436-12.1-0200).

Инв.№ подл. | Подпись и дата | Взам. инв.№

| | | | |
|---|---|---|---|
| Рук.отд. | Стиланский | | |
| Рук.гр. | Гузеева | | |
| Инженер | Власова | | |
| Н.контр. | Гузеева | | |

2.436-12.1-0100

Узел 1

| Литер | Лист | Листов |
|---|---|---|
| Р | 1 | 2 |

ЦНИИПРОМЗДАНИЙ

| Инв.№ подл. | Подпись и дата | Взам. инв.№ |
|---|---|---|
| | | |

| Марка, поз. | Обозначение | Наименование | Кол. на исп. 2.436-12.1-0100- | | | | | | | | | Масса ед, кг | Примечание |
|---|---|---|---|---|---|---|---|---|---|---|---|---|---|
| | | | - | 01 | 02 | 03 | 04 | 05 | 06 | 07 | | | |
| | | Детали | | | | | | | | | | | |
| | | Слив оконный | | | | | | | | | | | |
| | | Профиль Н1; серия 2.436-12; вып. 2 | | | | | | | | | | | |
| 1 | 2.436-12.1-0101 | L = 1780 | 1 | | | | | | | | | 1,05 | бч |
| | 2.436-12.1-0102 | L = 1980 | | | | | 1 | | 2 | | | 1,17 | бч |
| | 2.436-12.1-0103 | L = 2380 | | | 2 | | | | | | | 1,40 | бч |
| | 2.436-12.1-0104 | L = 2980 | | 1 | | 2 | | 1 | | 2 | | 1,76 | бч |
| 2 | 2.436-12.2-050 | Опора ЭК1 | 2 | 3 | 5 | 8 | 3 | 4 | 6 | 8 | | 0,14 | |
| | | Стандартные изделия | | | | | | | | | | | |
| 3 | | Винт самонарезающий 4,8×19 исп. 6,006 | 4 | 6 | 10 | 16 | 6 | 8 | 12 | 16 | | | |
| | | Нормаль Первоуральского завода | | | | | | | | | | | |
| | | | | | | | | | | | | | |
| | | Материалы | | | | | | | | | | | |
| 4 | | Лента тиоколовая | | | | | | | | | | | |
| | | ТУ38-10574-75 | 1,8 | 3,0 | 4,8 | 6,0 | 2,0 | 3,0 | 4,0 | 6,0 | | | м |

Расход материалов для ленточного остекления дан на участок шириной 6,0 м

2.436-12.1-0100

Лист 2

19036-02 9

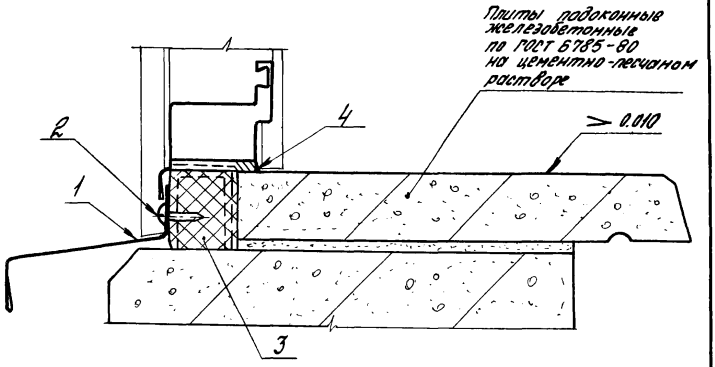


| Обозначение | В проеме, мм | Тип стены |
|---|---|---|
| 2.436-12.1-0200 | 1800 | Легкобетонные панели |
| -01 | 3000 | |
| -02 | 4800 | |
| -03 | 6000; лента | |
| -04 | 2000 | Трехслойные металлические панели |
| -05 | 3000 | |
| -06 | 4000 | |
| -07 | 6000 | |
| -08 | лента | |

Узел 2 см. совместно с узлом 1 (докум. 2.436.-12.1-0100)

| | | | |
|---|---|---|---|
| Рук. отд. | Смиланский | | |
| Рук. гр. ар. | Гузеева | | |
| Инжен. | Власова | | |
| Н. контр. | Гузеева | | |

2.436-12.1-0200

Узел 2

| Стадия | Лист | Листов |
|---|---|---|
| Р | 1 | 2 |

ЦНИИПРОМЗДАНИЙ

19036-02-10

Инв. № подл. | Подпись и дата | Взам. инв. №

| Марка, поз. | Обозначение | Наименование | Кол. на исп. 2.436-12.1-0200- — | 01 | 02 | 03 | 04 | 05 | 06 | 07 | 08 | Масса ед., кг | Примечание |
|---|---|---|---|---|---|---|---|---|---|---|---|---|---|
| | | *Детали* | | | | | | | | | | | |
| | | Слив цокольный профиль 2-104 | | | | | | | | | | | |
| | | Нормаль первоуральского 3-00 | | | | | | | | | | | |
| 1 | 2.436-12.1-0201 | $L = 1840$ | 1 | | | | | | | | | 2,04 | 6 ч. |
| | 2.436-12.1-0202 | $L = 3040$ | | 1 | | | | | | | | 3,42 | 6 ч. |
| | 2.436-12.1-0203 | $L = 4840$ | | | 1 | | | | | | | 5,43 | 6 ч. |
| | 2.436-12.1-0204 | $L = 6010$ | | | | 1 | | | | | | 6,78 | 6 ч. |
| | 2.436-12.1-0205 | $L = 5995$ | | | | | | | | | 1 | 6,65 | 6 ч. |
| 1 | 2.436-12.1-0206 | Профиль Н3 серия 2.436-12; вып. 2 | | | | | | | | | | | |
| | | $L = 2995$ | | | | | 2 | 2 | 2 | 2 | | 2,94 | 6 ч. |
| | | *Стандартные изделия* | | | | | | | | | | | |
| | | Винт самонарезающий 4,8×35 ГОСТ 8.066 | | | | | | | | | | | |
| | | Нормаль первоуральского 3-00 | 2 | 3 | 5 | 8 | 3 | 4 | 6 | 8 | 8 | | |
| | | *Материалы* | | | | | | | | | | | |
| 3 | | Пенополиуретанилуч-ЭМ-1 ТУ6-05-1413-76 | 0,0004 | 0,0007 | 0,011 | 0,015 | 0,005 | 0,007 | 0,01 | 0,015 | 0,015 | | м³ |
| 3 | | Прокладка прокл 40×60-500 ГОСТ 19177-81 | 1,8 | 3,0 | 4,8 | 6,0 | 2,0 | 3,0 | 4,0 | 6,0 | 6,0 | | м |
| | | (подлежится в конкретном проекте) | | | | | | | | | | | |
| 4 | | Клей-герметик „Эластисил 11-06" ТУ6-02-775-73 | 0,0002 | 0,0003 | 0,0005 | 0,0006 | 0,0002 | 0,0003 | 0,0005 | 0,0006 | 0,0006 | | м³ |

Расход материалов для ленточного остекления дан на участок шириной 6,0 м

2.436-12.1-0200

Лист 2

19036-02 11

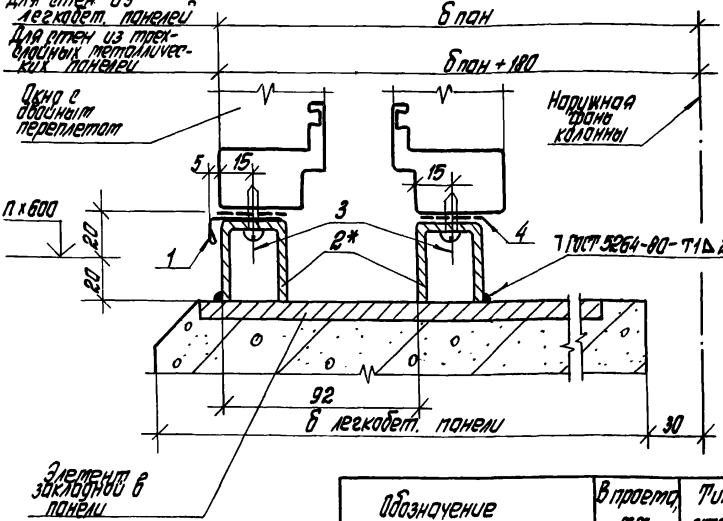


| Обозначение | В проекте, мм | Тип стены |
|---|---|---|
| 2.436-12.1-0300 | 1800 | Легкобетонные панели |
| -01 | 3000 | |
| -02 | 4800 | |
| -03 | 6000; лента | |
| -04 | 2000 | Трехслойные металлич. панели |
| -05 | 3000 | |
| -06 | 4000 | |
| -07 | 6000; лента | |

1. *Опору ЭК1 (поз.2) через слив оконный (поз.1) и гертетизирующую ленту (поз.4) закрепить двумя сатанорезающими винтами (поз. 3) к переплету до его установки. Шаг опор ЭК1 определяется по схемам расположения элементов крепления окон.
2. Узел 3 см. совместно с узлом 4 (докум. 2.436-12.1-0400).

| | | | | | | | |
|---|---|---|---|---|---|---|---|
| | | | | 2.436-12.1-0300 | | | |
| Рук. отд. | Смилянский | | | Узел 3 | Стадия | Лист | Листов |
| Рук. гр. | Гузеева | | | | Р | 1 | 2 |
| Инж. | Власова | | | | ЦНИИПРОМЗДАНИЙ | | |
| Н. контр. | Гузеева | | | | | | |

Инв. № подл. | Подпись и дата | Взам. инв. №

| Марка, поз. | Обозначение | Наименование | Кол. на исп. 2.436-12.1-0300- | | | | | | | | | Масса ед., кг | Примечание |
|---|---|---|---|---|---|---|---|---|---|---|---|---|---|
| | | | — | 01 | 02 | 03 | 04 | 05 | 06 | 07 | | | |
| | | Детали | | | | | | | | | | | |
| | | Слив оконный | | | | | | | | | | | |
| | | Профиль Н1; серия 2.436-12; выпт | | | | | | | | | | | |
| 1 | 2.436-12.1-0101 | L = 1780 | 1 | | | | | | | | | 1,05 | б.ч. |
| | 2.436-12.1-0102 | L = 1980 | | | | | 1 | | 2 | | | 1,17 | б.ч. |
| | 2.436-12.1-0103 | L = 2380 | | | 2 | | | | | | | 1,40 | б.ч. |
| | 2.436-12.1-0104 | L = 2980 | | 1 | | 2 | | 1 | | 2 | | 1,76 | б.ч. |
| 2 | 2.436-12.2-050 | Опора ЭК1 | 4 | 6 | 10 | 16 | 6 | 8 | 12 | 16 | | 0,14 | |
| | | | | | | | | | | | | | |
| | | Стандартные изделия | | | | | | | | | | | |
| 3 | | Винт самонарезающий 4,8×19 исп. 6.006 | | | | | | | | | | | |
| | | Нормаль Первоуральского завода | 8 | 12 | 20 | 32 | 12 | 16 | 24 | 32 | | | |
| | | | | | | | | | | | | | |
| | | Материалы | | | | | | | | | | | |
| 4 | | Лента тиоколовая | | | | | | | | | | | |
| | | ТУ 38-10574-75 | 3,6 | 6,0 | 9,6 | 12,0 | 4,0 | 6,0 | 8,0 | 12,0 | | | м |
| | | | | | | | | | | | | | |
| | | | | | | | | | | | | | |
| | | | | | | | | | | | | | |

| | | |
|---|---|---|
| Расход материалов для ленточного остекления дан на участок шириной 6,0 м | 2.436-12.1-0300 | Лист 2 |

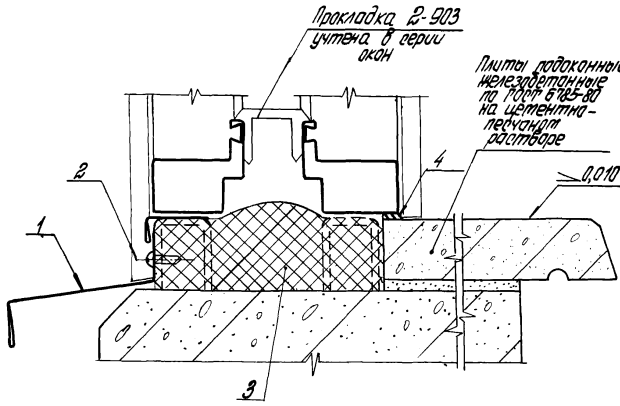


| Обозначение | В проекте, мм | Тип стены |
|---|---|---|
| 2.436-12.1-0400 | 1800 | Легкобетон. панели |
| -01 | 3000 | |
| -02 | 4800 | |
| -03 | 6000; лента | |
| -04 | 2000 | Трехслойные металл. панели |
| -05 | 3000 | |
| -06 | 4000 | |
| -07 | 6000 | |
| -08 | лента | |

Узел 4 ст. совместно с узлом 3 (докум. 2.436-12.1-0300)

Инв. № подл. | Подпись и дата | Взам. инв. №

2.436-12.1-0400

| | | | |
|---|---|---|---|
| Рук. отд. | Утилянский | | |
| Рук. гр. | Гузеева | | |
| Инж. | Власова | | |
| Н. контр. | Гузеева | | |

Узел 4

| Стадия | Лист | Листов |
|---|---|---|
| Р | 1 | 2 |

ЦНИИПРОМЗДАНИЙ

| Марка, поз. | Обозначение | Наименование | Кол. на исп. 2.436-12.1-0400- | | | | | | | | Масса ед., кг | Примечание |
|---|---|---|---|---|---|---|---|---|---|---|---|---|
| | | | – | 01 | 02 | 03 | 04 | 05 | 06 | 07 | 08 | | |
| | | **Детали** | | | | | | | | | | | |
| | | Слив цокольный профиль 2-104 | | | | | | | | | | | |
| | | Нормаль лесо-уральского 3-00 | | | | | | | | | | | |
| 1 | 2.436-12.1-0201 | $L$ = 1840 | 1 | | | | | | | | | 2,04 | б.ч. |
| | 2.436-12.1-0202 | $L$ = 3040 | | 1 | | | | | | | | 3,42 | б.ч. |
| | 2.436-12.1-0203 | $L$ = 4840 | | | 1 | | | | | | | 5,43 | б.ч. |
| | 2.436-12.1-0204 | $L$ = 6010 | | | | 1 | | | | | | 6,78 | б.ч. |
| | 2.436-12.1-0205 | $L$ = 5995 | | | | | | | | | 1 | 6,65 | б.ч. |
| 1 | 2.436-12.1-0206 | Профиль Н3 серия 2.436-12; Вып.2 | | | | | | | | | | | |
| | | $L$ = 2995 | | | | | 2 | 2 | 2 | 2 | | 2,94 | б.ч. |
| | | **Стандартные изделия** | | | | | | | | | | | |
| | | Винт самонарезающий 4,8×19 ГОСТ 6.006 | | | | | | | | | | | |
| | | Нормаль первоураль-ского 3-00 | 2 | 3 | 5 | 8 | 3 | 4 | 6 | 8 | 8 | | |
| | | **Материалы** | | | | | | | | | | | |
| 3 | | Пенополиуретан ППУ-ЭМ-1 ТУ6-05-7413-76 | 0,0009 | 0,015 | 0,024 | 0,03 | 0,01 | 0,015 | 0,02 | 0,03 | 0,03 | | м³ |
| 3 | | Прокладка ПРП40П40×10-90 ГОСТ 19177-81 | | | | | | | | | | | |
| | | (Выбирается в конкретном проекте) | 3,6 | 6,0 | 9,6 | 12,0 | 4,0 | 6,0 | 8,0 | 12,0 | 12,0 | | м |
| 4 | | Клей-герметик „Эластосил 11-06" | | | | | | | | | | | |
| | | ТУ6-02-775-73 | 0,0002 | 0,0003 | 0,0005 | 0,0006 | 0,0002 | 0,0003 | 0,0005 | 0,0006 | 0,0006 | | м³ |

Расход материалов для ленточного остекления дан на участок шириной 8,0 м

2.436-12.1-0400

Лист 2

19036-02 15

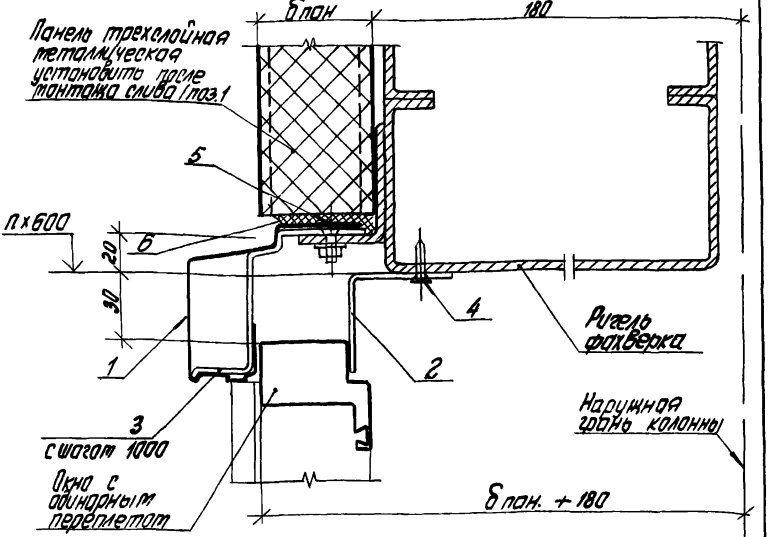


1. Узел 5 см. совместно с узлом 6 (докум. 2.436-12.1-0600)
2. В таблице расхода материалов (лист 2) слив поз.1 с длиной 1998, 2998, 3998 мм для глухой, когда шов стыка панелей на уровне верха окна (см. схемы №1; 3; 4) в случае, когда стык панелей проходит на уровне верха окна (см. схему №1 и узел 19) длина этого слива, равна 5998 мм количество планок (поз. 3) и винтов (поз. 4) соответственно изменится.
   Схемы №1;2;3 см. в вып. 0

| Обозначение | В проекта, мм | δ пан, мм |
|---|---|---|
| 2.436-12.1-0500 | 2000 | |
| -01 | 3000 | 50; |
| -02 | 4000 | 61.6 |
| -03 | 6000; лента | |
| -04 | 2000 | |
| -05 | 3000 | 80; |
| -06 | 4000 | 81,6 |
| -07 | 6000; лента | 100 |

Инв. № подл. | Подпись и дата | Взам. инв. №

| | | | |
|---|---|---|---|
| Рук. отд. | Стиланский | | |
| Рук. гр. арх. | Узеева | | |
| Инж. | Власова | | |
| Н. контр. | Гузеева | | |

2.436-12.1-0500

Узел 5

| Стадия | Лист | Листов |
|---|---|---|
| Р | 1 | 3 |

ЦНИИПРОМЗДАНИЙ

| Марка, поз. | Обозначение | Наименование | Кол. на исп. 2.436-12.1 - 0500 - | | | | | | | | | | Масса ед., кг | Примечание |
|---|---|---|---|---|---|---|---|---|---|---|---|---|---|---|
| | | | — | 01 | 02 | 03 | 04 | 05 | 06 | 07 | | | | |
| | | Детали | | | | | | | | | | | | |
| | | Слив | | | | | | | | | | | | |
| | | Профиль 2-805 Нормаль Первоуральского з-да | | | | | | | | | | | | |
| 1 | 2.436-12.1-0501 | L=1998 | 1 | | | | 1 | | | | | | 3,41 | б.ч. |
| | 2.436-12.1-0502 | L=2998 | | 1 | | | | 1 | | | | | 5,15 | б.ч. |
| | 2.436-12.1-0503 | L=3998 | | | 1 | | | | 1 | | | | 6,89 | б.ч. |
| | 2.436-12.1-0504 | L=5998 | | | | 1 | | | | 1 | | | 10,29 | б.ч. |
| 2 | 2.436-12.2-060 | Планка ЭК2 | 3 | 4 | 6 | 8 | | | | | | | 0,103 | для $\delta_п$= 50; 61,6 |
| 2 | 2.436-12.2-060-01 | Планка ЭК3 | | | | | 3 | 4 | 6 | 8 | | | 0,165 | для $\delta_п$= 80; 81,6; 100 |
| | | | | | | | | | | | | | | |
| | | Стандартные изделия | | | | | | | | | | | | |
| 3 | | Кронштейн 3-210 | | | | | | | | | | | | |
| | | Нормаль Первоуральского з-да | 3 | 4 | 5 | 7 | | | | | | | 0,068 | для $\delta_п$= 50 |
| 3 | | Кронштейн 3-211 | | | | | | | | | | | | |
| | | Нормаль Первоуральского з-да | 3 | 4 | 5 | 7 | | | | | | | 0,074 | для $\delta_п$= 61,6 |
| 3 | | Кронштейн 3-212 | | | | | | | | | | | | |
| | | Нормаль Первоуральского з-да | | | | | 3 | 4 | 5 | 7 | | | 0,086 | для $\delta_п$= 80; 81,6 |
| 3 | | Кронштейн 3-214 | | | | | | | | | | | | |
| | | Нормаль Первоуральского з-да | | | | | 3 | 4 | 5 | 7 | | | 0,098 | для $\delta_п$= 100 |

2.436-12.1-0500

Лист 2

| Инв. № подл. | Подпись и дата | Взам. инв. № |
|---|---|---|
| | | |

| Марка, поз. | Обозначение | Наименование | Кол. на. исп. 2.436 - 12.1 - 0500- | | | | | | | | Масса ед, кг | Примечание |
|---|---|---|---|---|---|---|---|---|---|---|---|---|
| | | | - | 01 | 02 | 03 | 04 | 05 | 06 | 07 | | |
| 4 | | Винт самонарезающий 4,2×13 исп. 6.002 нормаль Первоуральского з-да | 6 | 8 | 12 | 16 | 6 | 8 | 12 | 16 | | |
| 5 | | Винт М6×20 ГОСТ 17473-72* | 3 | 4 | 5 | 7 | 3 | 4 | 5 | 7 | | |
| | | с гайкой 6 ГОСТ 5915-70* | 3 | 4 | 5 | 7 | 3 | 4 | 5 | 7 | | |
| | | с шайбой 6 ГОСТ 11371-78 | 3 | 4 | 5 | 7 | 3 | 4 | 5 | 7 | | |
| | | Материалы | | | | | | | | | | |
| 6 | | Прокладка сеч. 5×6 пан. | | | | | | | | | | |
| | | Пенополиуретан ППУ-ЭМ-1 | | | | | | | | | | |
| | | ТУ 6-05-1473-76 | 2,0 | 3,0 | 4,0 | 6,0 | 2,0 | 3,0 | 4,0 | 6,0 | | м |

Расход материалов для ленточного остекления дан на участок шириной 6,0 м

2.436 - 12.1 - 0500

Лист 3

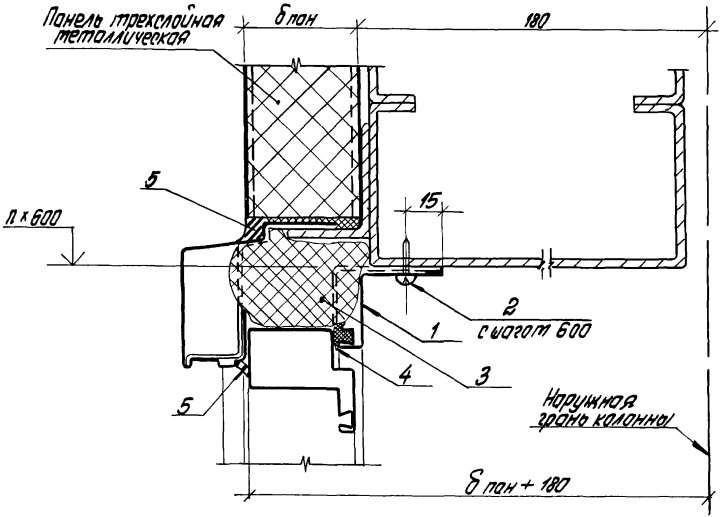


| Обозначение | В проекте мм |
|---|---|
| 2.436-121 - 0600 | 2000 |
| -01 | 3000 |
| -02 | 4000 |
| -03 | 6000 |
| -04 | лента |

Узел 6 от. соответно с узлом 5 (докум. 2.436-12.1-0500)

| | | | |
|---|---|---|---|
| Рук. отд. | Стуланенкий | | |
| Рук. гр. | Гузеева | | |
| Инжен. | Власова | | |
| Н. контр. | Гузеева | | |

2.436-12.1-0600

Узел 6

| Стадия | Лист | Листов |
|---|---|---|
| Р | 1 | 3 |

ЦНИИПРОМЗДАНИЙ

Инв. № подл. | Подпись и дата | Взам. инв. №

19036-02 1.9

| Марка, поз. | Обозначение | Наименование | Кол. на исп. 2.436-12.1-0600- | | | | | | | | | | Масса ед., кг | Примечание |
|---|---|---|---|---|---|---|---|---|---|---|---|---|---|---|
| | | | – | 01 | 02 | 03 | 04 | | | | | | | |
| | | Детали | | | | | | | | | | | | |
| | | Нащельник внутренний | | | | | | | | | | | | |
| | | профиль 2-813 Норталь Первоуральского з-да | | | | | | | | | | | | |
| | | (для δпан.=50; 61,6) | | | | | | | | | | | | |
| 1 | 2.436-12.1-0601 | L =2120 | 1 | | | | | | | | | | 1,89 | б.ч. |
| | 2.436-12.1-0602 | L =3120 | | 1 | | | | | | | | | 2,78 | б.ч. |
| | 2.436-12.1-0603 | L =4120 | | | 1 | | | | | | | | 3,67 | б.ч. |
| | 2.436-12.1-0604 | L =6120 | | | | 1 | | | | | | | 5,45 | б.ч. |
| | 2.436-12.1-0605 | L =5998 | | | | | 1 | | | | | | 5,37 | б.ч |
| | | Нащельник внутренний | | | | | | | | | | | | |
| | | профиль 2-814 Норталь Первоуральского з-да | | | | | | | | | | | | |
| | | (для δпан.=80; 81,6) | | | | | | | | | | | | |
| 1 | 2.436-12.1-0607 | L = 2120 | 1 | | | | | | | | | | 2,48 | б.ч. |
| | 2.436-12.1-0608 | L =3120 | | 1 | | | | | | | | | 3,65 | б.ч. |
| | 2.436-12.1-0609 | L =4120 | | | 1 | | | | | | | | 4,82 | б.ч. |
| | 2.436-12.1-0610 | L = 6120 | | | | 1 | | | | | | | 7,17 | б.ч. |
| | 2.436-12.1-0611 | L =5998 | | | | | 1 | | | | | | 7,02 | б.ч. |
| | | | | | | | | | | | | | | |
| | | | | | | | | | | | | | | |

| Инв.№ подл. | Подпись и дата | Взам. инв.№ |
|---|---|---|
| | | |

| Марка, поз. | Обозначение | Наименование | Кол. на исп. 2.436-12.1-0600- | | | | | | | | | | Масса ед., кг | Приме-чание |
|---|---|---|---|---|---|---|---|---|---|---|---|---|---|---|
| | | | — | 01 | 02 | 03 | 04 | | | | | | | |
| | | Нащельник внутренний | | | | | | | | | | | | |
| | | Профиль 2-815 Нормаль Первоуральского з-да (для δпок=100) | | | | | | | | | | | | |
| 1 | 2.436-12.1-0612 | L = 2120 | 1 | | | | | | | | | | 2,97 | б.ч. |
| | 2.436-12.1-0613 | L = 3120 | | 1 | | | | | | | | | 4,37 | б.ч. |
| | 2.436-12.1-0614 | L = 4120 | | | 1 | | | | | | | | 5,77 | б.ч. |
| | 2.436-12.1-0615 | L = 6120 | | | | 1 | | | | | | | 8,58 | б.ч. |
| | 2.436-12.1-0616 | L = 5998 | | | | | 1 | | | | | | 8,39 | б.ч. |
| | | Стандартные изделия | | | | | | | | | | | | |
| 2 | | Винт самонарезающий 4,2×13 ОСТ 4.004 | | | | | | | | | | | | |
| | | Нормаль Первоуральского з-да | 6 | 8 | 10 | 14 | 13 | | | | | | | |
| | | Материалы | | | | | | | | | | | | |
| 3 | | Пенополиуретан ППУ-ЭМ-1 ТУ 6-05-1473-76 | 0,006 | 0,009 | 0,012 | 0,018 | 0,018 | | | | | | | м³ |
| | | | | | | | | | | | | | | |
| | | | | | | | | | | | | | | |
| 4 | | Профиль резиновый 2-902 | | | | | | | | | | | | |
| | | Нормаль Первоуральского з-да | 2,0 | 3,0 | 4,0 | 6,0 | 6,0 | | | | | | | м |
| 5 | | Клей-герметик „Эластосил 11-06" | | | | | | | | | | | | |
| | | ТУ 6-02-775-73 | 0,0002 | 0,0003 | 0,0004 | 0,0006 | 0,0006 | | | | | | | м³ |

Расход материалов для ленточного остекления дан на участок шириной 6,0 м

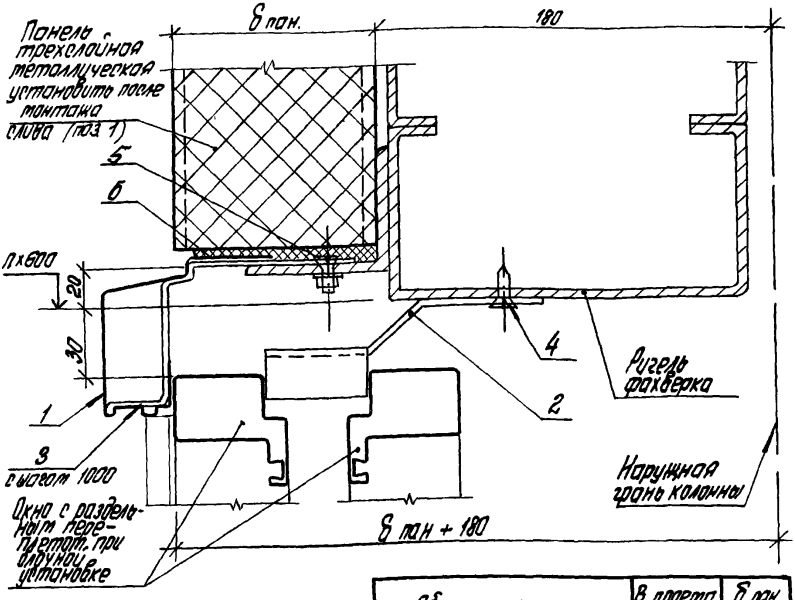


| Обозначение | В проекте, мм | δ пан, мм |
|---|---|---|
| 2.436-12.1-0700 | 2000 | 80; 81,6 |
| — 01 | 3000 | |
| — 02 | 4000 | |
| — 03 | 6000; лента | |
| — 04 | 2000 | 100 |
| — 05 | 3000 | |
| — 06 | 4000 | |
| — 07 | 6000; лента | |

1. Узел 7 см. совместно с узлом 9 (докум. 2.436-12.1-0900)
2. В таблице расхода материалов (лист 2) слив (поз 1) с длиной 1998; 2998; 3998 мм дан для случая, когда нет стыка панелей на уровне верха окна (см. схемы №1; 3; 4). В случае, когда стык панелей проходит на уровне верха окна (см. схему №1 и узла 19), длина этого слива равна 5998 мм - количество планок (поз 2) и винтов (поз 4) соответственно изменится. Схемы №1...4 см. в вып. 0.

Инв. № подл. | Подпись и дата | Взам. инв. №

2.436-12.1-0700

| | | | |
|---|---|---|---|
| Рук. отд. | Туманский | | |
| Рук. гр. арх. | Гузеева | | |
| Инжен. | Власова | | |
| Н. контр. | Гузеева | | |

Узел 7

| Стадия | Лист | Листов |
|---|---|---|
| Р | 1 | 2 |

ЦНИИПРОМЗДАНИЙ

| Марка, поз. | Обозначение | Наименование | Кол. на исп. 2.436-12.1-0700- | | | | | | | | | | Масса ед., кг | Примеч. |
|---|---|---|---|---|---|---|---|---|---|---|---|---|---|---|
| | | | – | 01 | 02 | 03 | 04 | 05 | 06 | 07 | | | | |
| | | Детали | | | | | | | | | | | | |
| | | Слив, профиль 2-805 | | | | | | | | | | | | |
| | | Нормаль Первоуральского 3-да | | | | | | | | | | | | |
| 1 | 2.436-12.1-0501 | L = 1998 | 1 | | | | 1 | | | | | | 3,41 | б.ч. |
| | 2.436-12.1-0502 | L = 2998 | | 1 | | | | 1 | | | | | 5,15 | б.ч. |
| | 2.436-12.1-0503 | L = 3998 | | | 1 | | | | 1 | | | | 6,89 | б.ч. |
| | 2.436-12.1-0504 | L = 5998 | | | | 1 | | | | 1 | | | 10,29 | б.ч. |
| 2 | 2.436-12.2-070 | Планка ЭК4 | 3 | 4 | 6 | 8 | 3 | 4 | 6 | 8 | | | 0,226 | |
| | | Стандартные изделия | | | | | | | | | | | | |
| 3 | | Кронштейн 3-212 Нормаль Первоуральского 3-да | 3 | 4 | 5 | 7 | | | | | | | 0,086 | |
| | | Кронштейн 3-214 Нормаль Первоуральского 3-да | | | | | 3 | 4 | 5 | 7 | | | 0,098 | |
| 4 | | Винт самонарезающий 4,2×13 исп. 6.002 | | | | | | | | | | | | |
| | | Нормаль Первоуральского 3-да | 6 | 8 | 12 | 16 | 6 | 8 | 12 | 16 | | | | |
| 5 | | Винт М6×20 ГОСТ 17173-72* | 3 | 4 | 5 | 7 | 3 | 4 | 5 | 7 | | | | |
| | | с гайкой 6 ГОСТ 5915-70* | 3 | 4 | 5 | 7 | 3 | 4 | 5 | 7 | | | | |
| | | с шайбой 6 ГОСТ 11371-78 | 3 | 4 | 5 | 7 | 3 | 4 | 5 | 7 | | | | |
| | | Материалы | | | | | | | | | | | | |
| 6 | | Прокладка сеч. 5×6 пан. | | | | | | | | | | | | |
| | | Пенополиуретан ППУ-ЭМ-1 ТУ 6-05-7473-76 | 2,0 | 3,0 | 4,0 | 6,0 | 2,0 | 3,0 | 4,0 | 6,0 | | | | м |

| | | |
|---|---|---|
| Расход материалов для ленточного остекления дан на участок шириной 6,0 м | 2.436-12.1-0700 | Лист 2 |

19036-02 23

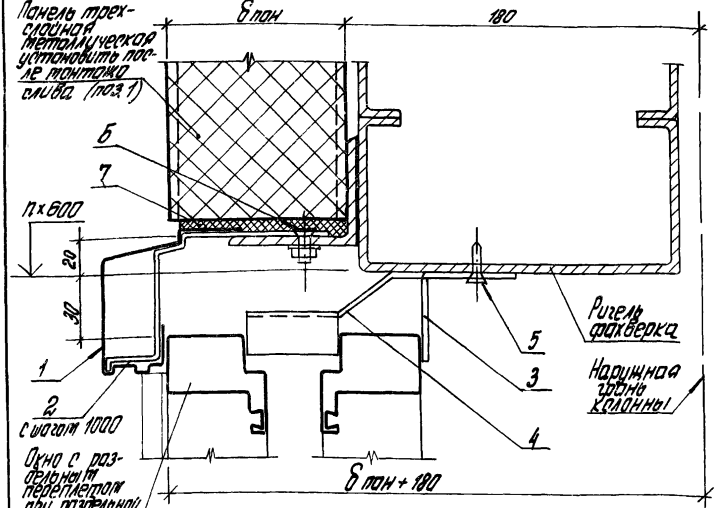


1. Узел 8 см. совместно с узлом 3 (документ 2.436-12.1-0800).
2. Планку ЗК4 (поз. 4) установить в раздежку с планкой ЗК2 поз. 3).
3. В таблице расхода материалов (лист 2) длин (поз. 1) с длиной 1998, 2998, 3998 дан для случая, когда нет отлика панелей на уровне верха окна (см. схему N 1; 3; 4). В случае, когда отлик панелей проходит на уровне верха окна (см. схему N 1 и узел 19), длина этого слива равна 5998 мм, количество планок (поз. 2), и винтов (поз. 4) соответственно изменится. Схемы N 1...4 см. в вып. 0.

| Обозначение | В проекте, мм | δ пан, мм |
|---|---|---|
| 2.436-12.1-0800 | 2000 | |
| -01 | 3000 | 80; |
| -02 | 4000 | 81,6 |
| -03 | 6000; лента | |
| -04 | 2000 | |
| -05 | 3000 | 100 |
| -06 | 4000 | |
| -07 | 6000, лента | |

Инв. № подл. | Подпись и дата | Взам. инв. №

| | | | |
|---|---|---|---|
| Рук. отд. | Стиланский | | |
| Рук. гр. др. | Гузеева | | |
| Инженер. | Власова | | |
| Н. контр. | Гузеева | | |

2.436-12.1-0800

Узел 8

| Стадия | Лист | Листов |
|---|---|---|
| Р | 1 | 2 |

ЦНИИПРОМЗДАНИЙ

| Марка, поз. | Обозначение | Наименование | Кол. на исп. 2.436-12.1-0800- | | | | | | | | | Масса ед.кг | Прим. |
|---|---|---|---|---|---|---|---|---|---|---|---|---|---|
| | | | – | 01 | 02 | 03 | 04 | 05 | 06 | 07 | 08 | | |
| | | Детали | | | | | | | | | | | |
| | | Слив, профиль 2-805 Нормаль Первоуральского 3-00 | | | | | | | | | | | |
| 1 | 2.436-12.1-0501 | L= 1998 | 1 | | | | 1 | | | | | 3,41 | б.ч. |
| | 2.436-12.1-0502 | L = 2998 | | 1 | | | | 1 | | | | 5,15 | б.ч. |
| | 2.436-12.1-0503 | L = 3998 | | | 1 | | | | 1 | | | 6,89 | б.ч. |
| | 2.436-12.1-0504 | L = 5998 | | | | 1 | | | | 1 | | 10,29 | б.ч. |
| 3 | 2.436-12.2-060 | Планка ЭК2 | 3 | 4 | 6 | 8 | 3 | 4 | 6 | 8 | | 0,103 | |
| 4 | 2.436-12.2-070 | Планка ЭК4 | 3 | 4 | 6 | 8 | 3 | 4 | 6 | 8 | | 0,226 | |
| | | Стандартные изделия | | | | | | | | | | | |
| 2 | | Кронштейн 3-212 Нормаль Первоуральского 3-00 | 3 | 4 | 5 | 7 | | | | | | 0,088 | |
| 2 | | Кронштейн 3-214 Нормаль Первоуральского 3-00 | | | | | 3 | 4 | 5 | 7 | | 0,098 | |
| 5 | | Винт самонарезающий 4,2×13 исп. В.002 Нормаль Первоуральского 3-00 | 12 | 16 | 24 | 32 | 12 | 16 | 24 | 32 | | | |
| 6 | | Винт М6×20 ГОСТ 17473-72* | 3 | 4 | 5 | 7 | 3 | 4 | 5 | 7 | | | |
| | | с гайкой Б ГОСТ 5915-70* с шайбой Б ГОСТ 11371-78 | 3 | 4 | 5 | 7 | 3 | 4 | 5 | 7 | | | |
| | | Материалы | | | | | | | | | | | |
| 7 | | Прокладка сеч. 5×8 пан. | | | | | | | | | | | |
| | | Пенополиуретан ППУ-2М-1 ТУ 6-05-1473-76 | 2,0 | 3,0 | 4,0 | 6,0 | 2,0 | 3,0 | 4,0 | 6,0 | | | м |

Расход материалов для ленточного остекления дан на участок шириной 6,0 м

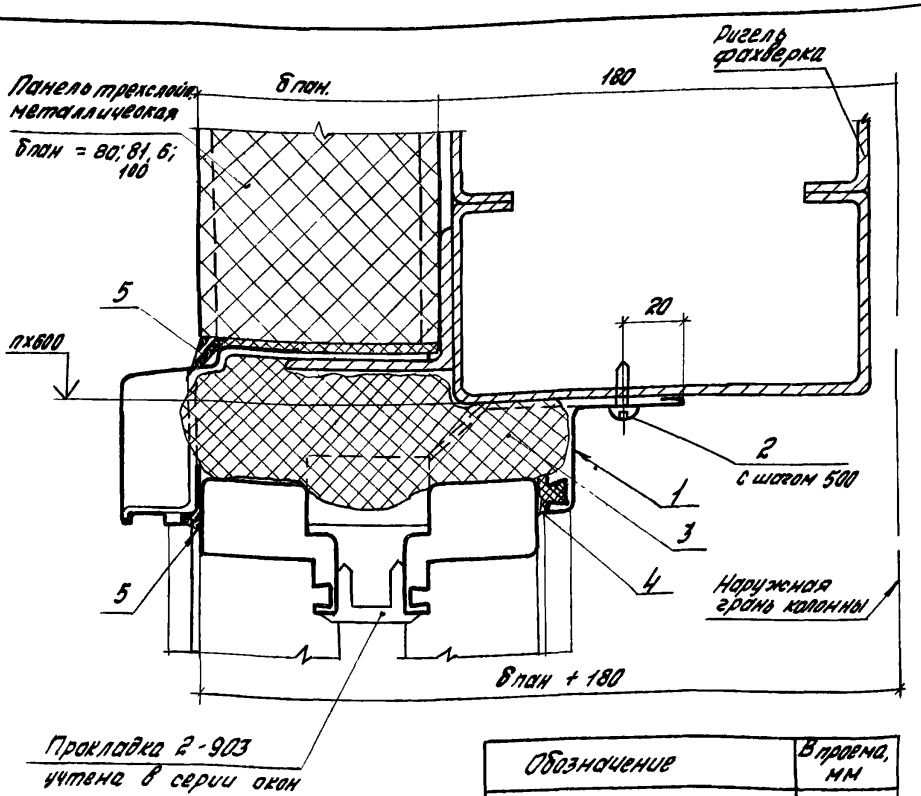


| Обозначение | В проема, мм |
|---|---|
| 2.436-12.1-0900 | 2000 |
| -01 | 3000 |
| -02 | 4000 |
| -03 | 6000 |
| -04 | лента |

Узел 9 см. совместно с узлом 7 (докум. 2.436-12.1-0700)

| | | | | |
|---|---|---|---|---|
| Рук.отд. | Смилянский | | | |
| Рук.гр.ар | Гузеева | | | |
| Инжен. | Власова | | | |
| Н.контр. | Гузеева | | | |

2.436-12.1-0900

Узел 9

| Стадия | Лист | Листов |
|---|---|---|
| Р | 1 | 2 |

ЦНИИПРОМЗДАНИЙ

Инв. № подл. | Подпись и дата | Взам. инв. №

| Марка, поз. | Обозначение | Наименование | Кол. на исп. 2.436-12.1-0900- | | | | | | | | Масса ед, кг | Примечание |
|---|---|---|---|---|---|---|---|---|---|---|---|---|
| | | | — | 01 | 02 | 03 | 04 | | | | | |
| | | **Детали** | | | | | | | | | | |
| | | Нащельник внутренний | | | | | | | | | | |
| | | Профиль 2-813 нормаль Первоуральского з-да | | | | | | | | | | |
| 1 | 2.436-12.1-0601 | L = 2120 | 1 | | | | | | | | 1,89 | б.ч. |
| | 2.436-12.1-0602 | L = 3120 | | 1 | | | | | | | 2,78 | б.ч. |
| | 2.436-12.1-0603 | L = 4120 | | | 1 | | | | | | 3,67 | б.ч. |
| | 2.436-12.1-0604 | L = 6120 | | | | 1 | | | | | 5,45 | б.ч. |
| | 2.436-12.1-0605 | L = 5998 | | | | | 1 | | | | 5,37 | б.ч. |
| | | | | | | | | | | | | |
| | | **Стандартные изделия** | | | | | | | | | | |
| 2 | | Винт самонарезающий 4,2×13 ист. 6.004 | | | | | | | | | | |
| | | Нормали Первоуральского завода | 5 | 7 | 9 | 13 | 13 | | | | | |
| | | **Материалы** | | | | | | | | | | |
| 3 | | Пенополиуретан ППУ-ЭМ-1 ТУ6-05-1473-76 | 0,012 | 0,018 | 0,024 | 0,036 | 0,036 | | | | | $м^3$ |
| 4 | | Профиль резиновый 2-902 | | | | | | | | | | |
| | | Нормаль Первоуральского завода | 2,0 | 3,0 | 4,0 | 6,0 | 6,0 | | | | | м |
| 5 | | Клей-герметик „Эластосил 11-06" | | | | | | | | | | |
| | | ТУ 6-02-775-73 | 0,0002 | 0,0003 | 0,0004 | 0,0006 | 0,0006 | | | | | $м^3$ |
| | | | | | | | | | | | | |

Расход материалов для ленточного остекления дан на участок шириной 6,0 м

2.436-12.1-0900

Лист 2

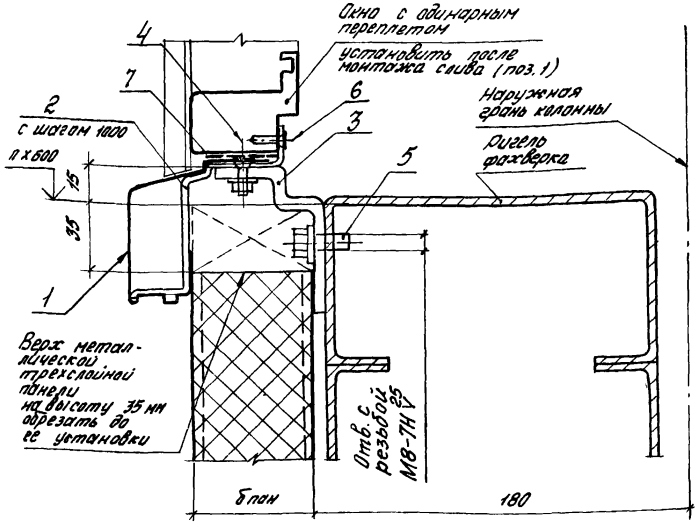


| Обозначение | Bпроема, мм |
|---|---|
| 2.436-12.1-1000 | 2000 |
| -01 | 3000 |
| -02 | 4000 |
| -03 | 6000 лента |

Узел 10 см. совместно с узлом 11 (докум. 2.436-12.1-1100)

Инв.№подл. | Подпись и дата | Взам.инв.№

| | | | |
|---|---|---|---|
| Рук. отд. | Смилянский | | |
| Рук. гр.др. | Гузеева | | |
| Инжен. | Власова | | |
| Н.контр. | Гузеева | | |

2.436-12.1-1000

Узел 10

| Стадия | Лист | Листов |
|---|---|---|
| Р | 1 | 3 |

ЦНИИПРОМЗДАНИЙ

| Марка, поз. | Обозначение | Наименование | Кол. на исп. 2.436-12.1-1000- | | | | | | | | Масса ед, кг | Примечание |
|---|---|---|---|---|---|---|---|---|---|---|---|---|
| | | | — | 01 | 02 | 03 | 04 | 05 | 06 | 07 | | |
| | | Детали | | | | | | | | | | |
| | | Слив, профиль 2-805 | | | | | | | | | | |
| | | Нормаль первоуральского завода | | | | | | | | | | |
| 1 | 2.436-12.1-0501 | L = 1998 | 1 | | | | 1 | | | | 3,41 | б.ч. |
| | 2.436-12.1-0502 | L = 2998 | | 1 | | | | 1 | | | 5,15 | б.ч. |
| | 2.436-12.1-0503 | L = 3998 | | | 1 | | | | 1 | | 6,89 | б.ч. |
| | 2.436-12.1-0504 | L = 5998 | | | | 1 | | | | 1 | 10,29 | б.ч. |
| | | | | | | | | | | | | |
| | | Стандартные изделия | | | | | | | | | | |
| 2 | | Кронштейн 3-242 | | | | | | | | | | |
| | | Нормаль Первоуральского 3-00 | 3 | 4 | 5 | 7 | 3 | 4 | 5 | 7 | 0,075 | |
| 3 | | Опора 3-216 | | | | | | | | | | |
| | | Нормаль Первоуральского 3-00 | 3 | 4 | 6 | 8 | 3 | 4 | 6 | 8 | 0,282 | для $\delta_п$ = 50 |
| 3 | | Опора 3-217 | | | | | | | | | | |
| | | Нормаль Первоуральского 3-00 | 3 | 4 | 6 | 8 | 3 | 4 | 6 | 8 | 0,306 | для $\delta_п$ = 61,6 |
| 3 | | Опора 3-218 | | | | | | | | | | |
| | | Нормаль Первоуральского 3-00 | 3 | 4 | 6 | 8 | 3 | 4 | 6 | 8 | 0,353 | для $\delta_п$ = 80; 81,6 |
| 3 | | Опора 3-220 | | | | | | | | | | |
| | | Нормаль Первоуральского 3-00 | 3 | 4 | 6 | 8 | 3 | 4 | 6 | 8 | 0,398 | для $\delta_п$ = 100 |

| Инв. № подл. | Подпись и дата | Взам. инв. № |
|---|---|---|
| | | |

| Марка, поз. | Обозначение | Наименование | Кол. на исп. 2.436-12.1-1000- | | | | | | | | Масса ед., кг | Прим. |
|---|---|---|---|---|---|---|---|---|---|---|---|---|
| | | | – | 01 | 02 | 03 | 04 | 05 | 06 | 07 | | |
| | | | | | | | | | | | | |
| 4 | | Винт М6×20 ГОСТ 17473-72* | 3 | 4 | 5 | 7 | 3 | 4 | 5 | 7 | | |
| | | с гайкой 6 ГОСТ 5915-70* | 3 | 4 | 5 | 7 | 3 | 4 | 5 | 7 | | |
| | | с шайбой 6 ГОСТ 11371-78 | 3 | 4 | 5 | 7 | 3 | 4 | 5 | 7 | | |
| 5 | | Болт М8×30 ГОСТ 7798-70* | 6 | 8 | 12 | 16 | 6 | 8 | 12 | 16 | | |
| | | с шайбой 8 ГОСТ 11371-78 | 6 | 8 | 12 | 16 | 6 | 8 | 12 | 16 | | |
| 6 | | Винт самонарезающий 4,2×13 исп. 6.002 нормали первоуральского завода | 3 | 4 | 6 | 8 | 3 | 4 | 6 | 8 | | |
| | | | | | | | | | | | | |
| | | Материалы | | | | | | | | | | |
| 7 | | Лента тиосолавая | | | | | | | | | | |
| | | ТУ 38-10574-75 | 2,0 | 3,0 | 4,0 | 6,0 | 2,0 | 3,0 | 4,0 | 6,0 | | м |
| | | | | | | | | | | | | |
| | | | | | | | | | | | | |
| | | | | | | | | | | | | |
| | | | | | | | | | | | | |
| | | | | | | | | | | | | |
| | | | | | | | | | | | | |
| | | | | | | | | | | | | |
| | | | | | | | | | | | | |

Расход материалов для ленточного остекления дан на участок шириной 6,0 м

2.436-12.1-1000

Лист 3

1903-02 30

29

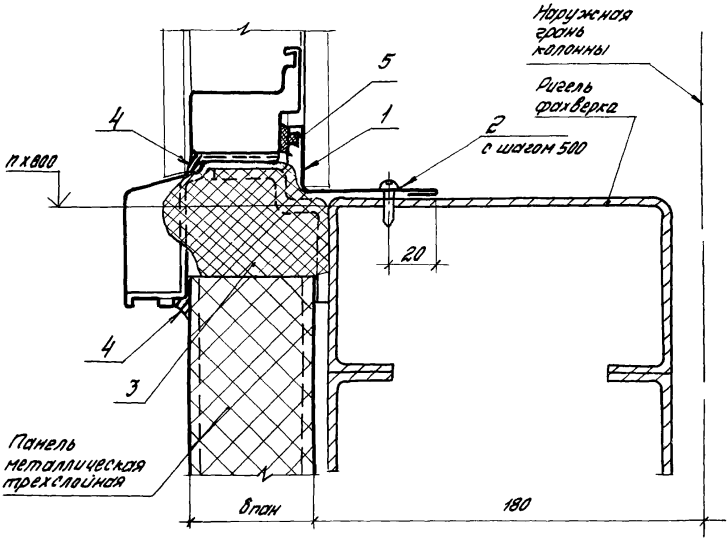


| Обозначение | B проема, мм |
|---|---|
| 2.436-12.1-1100 | 2000 |
| -01 | 3000 |
| -02 | 4000 |
| -03 | 6000 |
| -04 | лента |

Узел 11 см. совместно с узлом 10 (докум. 2.436-12.1-1000)

| | | | |
|---|---|---|---|
| | | | 2.436-12.1-1100 |
| Рук. отд | Смилянский | | Узел 11 |
| Рук. гр. пр. | Гузеева | | Стадия: Р; Лист: 1; Листов: 3 |
| Инжен. | Власова | | ЦНИИПРОМЗДАНИЙ |
| Н. контр. | Гузеева | | |

| Марка, поз. | Обозначение | Наименование | Кол на исп. 2.436-12.1-1100- — | 01 | 02 | 03 | 04 | | | | | | Масса ед., кг | Примечание |
|---|---|---|---|---|---|---|---|---|---|---|---|---|---|---|
| | | Детали | | | | | | | | | | | | |
| | | Нащельник внутренний профиль 2-007 Нортэль Первоуральского з-да (для Bпан = 50; 81,6) | | | | | | | | | | | | |
| 1 | 2.436-12.1-1101 | L = 2120 | 1 | | | | | | | | | | 1,73 | б.ч. |
| | 2.436-12.1-1102 | L = 3120 | | 1 | | | | | | | | | 2,55 | б.ч. |
| | 2.436-12.1-1103 | L = 4120 | | | 1 | | | | | | | | 3,37 | б.ч. |
| | 2.436-12.1-1104 | L = 6120 | | | | 1 | | | | | | | 5,02 | б.ч. |
| | 2.436-12.1-1105 | L = 5998 | | | | | 1 | | | | | | 4,92 | б.ч. |
| | | Нащельник внутренний профиль 2-008 Нортэль Первоуральского з-да (для Bпан = 80; 81,6) | | | | | | | | | | | | |
| 1 | 2.436-12.1-1106 | L = 2120 | 1 | | | | | | | | | | 2,25 | б.ч. |
| | 2.436-12.1-1107 | L = 3120 | | 1 | | | | | | | | | 3,31 | б.ч. |
| | 2.436-12.1-1108 | L = 4120 | | | 1 | | | | | | | | 4,35 | б.ч. |
| | 2.436-12.1-1109 | L = 6120 | | | | 1 | | | | | | | 6,49 | б.ч. |
| | 2.436-12.1-1110 | L = 5998 | | | | | 1 | | | | | | 6,35 | б.ч. |

| Марка, поз. | Обозначение | Наименование | Кол. на исп. 2.436-12.1-1100- | | | | | | | | | | Масса ед., кг | Примечание |
|---|---|---|---|---|---|---|---|---|---|---|---|---|---|---|
| | | | — | 01 | 02 | 03 | 04 | | | | | | | |
| | | Нащельник внутренний | | | | | | | | | | | | |
| | | Профиль 2-009 Нормаль Первоуральского 3-00 | | | | | | | | | | | | |
| | | (для δпан. = 100) | | | | | | | | | | | | |
| 1 | 2.436-12.1-1111 | L = 2120 | 1 | | | | | | | | | | 2,73 | б.ч. |
| | 2.436-12.1-1112 | L = 3120 | | 1 | | | | | | | | | 4,02 | б.ч. |
| | 2.436-12.1-1113 | L = 4120 | | | 1 | | | | | | | | 5,32 | б.ч. |
| | 2.436-12.1-1114 | L = 6120 | | | | 1 | | | | | | | 7,92 | б.ч. |
| | 2.436-12.1-1115 | L = 5998 | | | | | 1 | | | | | | 7,75 | б.ч. |
| | | | | | | | | | | | | | | |
| | | Стандартные изделия | | | | | | | | | | | | |
| 2 | | Винт самонарезающий 4,2×13 исп. 6.004 | | | | | | | | | | | | |
| | | Нормаль первоуральского 3-00 | 5 | 7 | 9 | 13 | 13 | | | | | | | |
| | | | | | | | | | | | | | | |
| | | Материалы | | | | | | | | | | | | |
| 3 | | Пенополиуретан ППУ-ЭН-1 ТУ6-05-1473-76 | 0,008 | 0,012 | 0,016 | 0,024 | 0,024 | | | | | | | м³ |
| 4 | | Клей-герметик „Эластосил 11-06" | | | | | | | | | | | | |
| | | ТУ6-02-775-73 | | | | | | | | | | | | |
| 5 | | Профиль резиновый 2-902 | | | | | | | | | | | | |
| | | Нормаль первоуральского 3-00 | 2,0 | 3,0 | 4,0 | 6,0 | 6,0 | | | | | | | м |

Расход материалов для ленточного остекления дан на участок шириной 6,0 м

2.436-12.1-1100

Лист 3

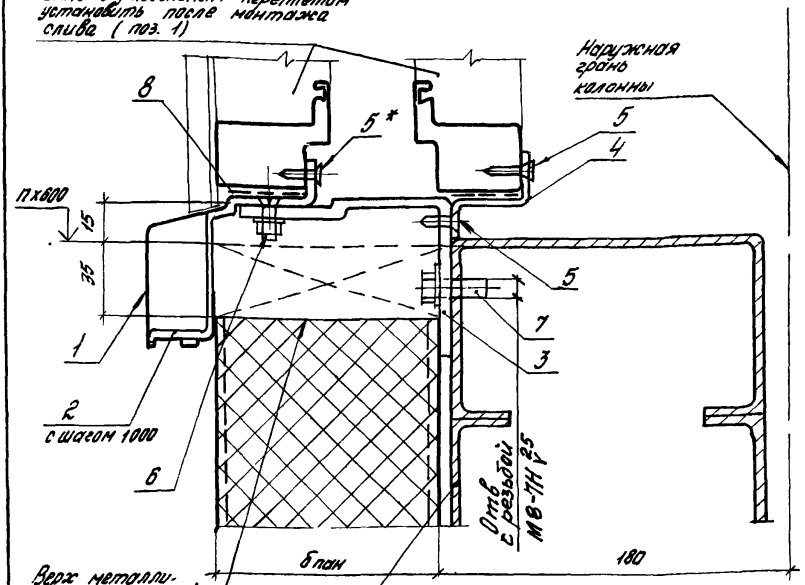


| Обозначение | В прогона, мм | В пан., мм. |
|---|---|---|
| 2.436-12.1-1200 | 2000 | 80; 81,6 |
| -01 | 3000 | |
| -02 | 4000 | |
| -03 | 6000; лента | |
| -04 | 2000 | 100 |
| -05 | 3000 | |
| -06 | 4000 | |
| -07 | 6000; лента | |

1.* Самонарезающий винт ставится при раздельной установке наружного и внутреннего переплетов в окнах

2. Узел 12 см. совместно с узлом 13 ( докум. 2.436-12.1-1300)

Инв. № подл. | Подпись и дата | Взам. инв. №

| | | | |
|---|---|---|---|
| Рук. отд. | Смилянский | | |
| Рук. гр. | Гузеева | | |
| Инжен. | Власова | | |
| Н. контр. | Гузеева | | |

2.436-12.1-1200

Узел 12

| Стадия | Лист | Листов |
|---|---|---|
| Р | 1 | 3 |

ЦНИИПРОМЗДАНИЙ

| Инв.№ подл. | Подпись и дата | Взам.инв.№ |
|---|---|---|
| | | |

| Марка, поз. | Обозначение | Наименование | Кол. на исп. 2.436-12.1-1200- | | | | | | | | | | Масса ед., кг | Примечание |
|---|---|---|---|---|---|---|---|---|---|---|---|---|---|---|
| | | | — | 01 | 02 | 03 | 04 | 05 | 06 | 07 | | | | |
| | | Детали | | | | | | | | | | | | |
| | | Слив, профиль 2-805 | | | | | | | | | | | | |
| | | Нормаль первоуральского 3-00 | | | | | | | | | | | | |
| 1 | 2.436-12.1-0501 | L = 1998 | 1 | | | | 1 | | | | | | 3,41 | Ст.4. |
| | 2.436-12.1-0502 | L = 2998 | | 1 | | | | 1 | | | | | 5,15 | Ст.4. |
| | 2.436-12.1-0503 | L = 3998 | | | 1 | | | | 1 | | | | 6,89 | Ст.4. |
| | 2.436-12.1-0504 | L = 5998 | | | | 1 | | | | 1 | | | 10,29 | Ст.4. |
| 3 | 2.436-12.2-080 | Опора ЭК5 | 3 | 4 | 6 | 8 | | | | | | | 0,353 | |
| | 2.436-12.2-080-01 | Опора ЭК6 | | | | | 3 | 4 | 6 | 8 | | | 0,400 | |
| 4 | 2.436-12.2-090 | Кронштейн ЭК7 | 3 | 4 | 6 | 8 | | | | | | | 0,043 | |
| | 2.436-12.2-090-01 | Кронштейн ЭК8 | | | | | 3 | 4 | 6 | 8 | | | 0,033 | |
| | | | | | | | | | | | | | | |
| | | Стандартные изделия | | | | | | | | | | | | |
| 2 | | Кронштейн 3-242 | | | | | | | | | | | | |
| | | Нормаль Первоуральского 3-00 | 3 | 4 | 5 | 7 | 3 | 4 | 5 | 7 | | | 0,075 | |
| 5 | | Винт самонарезающий 4,2×13 исп. 6.002 | | | | | | | | | | | | |
| | | Нормаль первоуральского 3-00 | 6 | 8 | 12 | 16 | 6 | 8 | 12 | 16 | | | | |
| 5* | | Винт самонарезающий 4,2×13 исп. 6.002 | | | | | | | | | | | | |
| | | Нормаль первоуральского 3-00 | 3 | 4 | 5 | 7 | 3 | 4 | 5 | 7 | | | | |

| | 2.436-12.1-1200 | Лист 2 |
|---|---|---|

| Инв. № подл. | Подпись и дата | Взам. инв. № |
|---|---|---|
| | | |

| Марка, поз. | Обозначение | Наименование | Кол. на исп. 2.436-12.1-1200- | | | | | | | | | Масса ед., кг | Прим. |
|---|---|---|---|---|---|---|---|---|---|---|---|---|---|
| | | | – | 01 | 02 | 03 | 04 | 05 | 06 | 07 | | | |
| 6 | | Винт М8×20 ГОСТ 17473-72* | 3 | 4 | 5 | 7 | 3 | 4 | 5 | 7 | | | |
| | | с гайкой 6 ГОСТ 5915-70* | 3 | 4 | 5 | 7 | 3 | 4 | 5 | 7 | | | |
| | | с шайбой 6 ГОСТ 11371-78 | 3 | 4 | 5 | 7 | 3 | 4 | 5 | 7 | | | |
| 7 | | Болт М8×30 ГОСТ 7798-70* | 6 | 8 | 12 | 16 | 6 | 8 | 12 | 16 | | | |
| | | с шайбой 8 ГОСТ 11371-78 | 6 | 8 | 12 | 16 | 6 | 8 | 12 | 16 | | | |
| | | | | | | | | | | | | | |
| | | Материалы | | | | | | | | | | | |
| 8 | | Лента тиоколовая | | | | | | | | | | | |
| | | ТУ 38-105774-75 | 4,0 | 5,0 | 8,0 | 12,0 | 4,0 | 6,0 | 8,0 | 12,0 | | | м |
| | | | | | | | | | | | | | |

Расход материалов для ленточного остекления дан на участок шириной 8,0 м

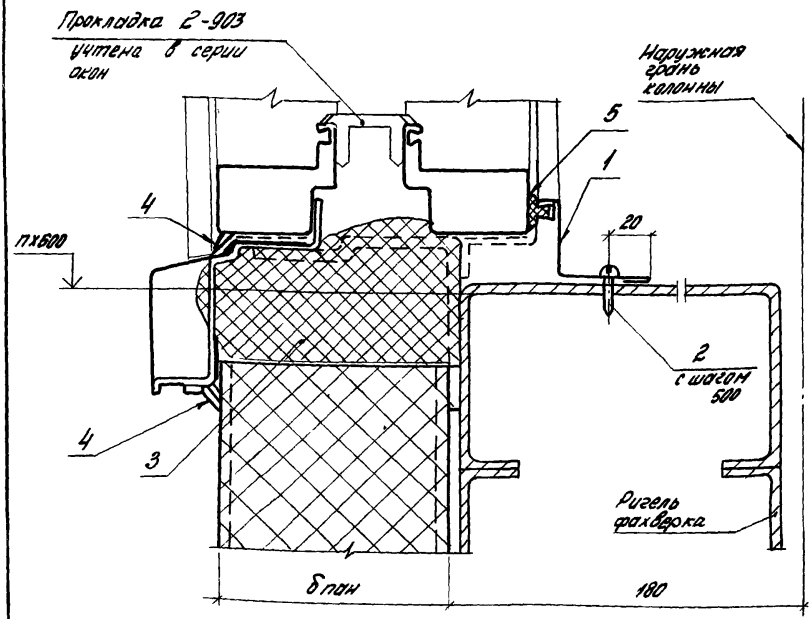


| Обозначение | В проем, мм |
|---|---|
| 2.436-12.1-1300 | 2000 |
| -01 | 3000 |
| -02 | 4000 |
| -03 | 6000 |
| -04 | лента |

Узел 13 см. совместно с узлом 12 (докум. 2.436-12.1-1200)

| | | | |
|---|---|---|---|
| | | 2.436-12.1-1300 | |
| Рук. отд. | Стилянский | Узел 13 | Стадия: Р; Лист: 1; Листов: 2 |
| Рук. гр. пр. | Гузеева | | |
| Инжен. | Власова | | |
| Н. контр. | Гузеева | | ЦНИИПРОМЗДАНИЙ |

| Инв. № подл. | Подпись и дата | Взам. инв. № |
|---|---|---|
| | | |

| Марка, поз. | Обозначение | Наименование | Кол. на исп. 2.436-12.1-1300- | | | | | | | | | Масса ед., кг | Примечание |
|---|---|---|---|---|---|---|---|---|---|---|---|---|---|
| | | | - | 01 | 02 | 03 | 04 | | | | | | |
| | | **Детали** | | | | | | | | | | | |
| | | Нащельник внутренний | | | | | | | | | | | |
| | | Профиль 2-007 Нормаль Первоуральского 3-00 | | | | | | | | | | | |
| 1 | 2.436-12.1-1101 | L = 2120 | 1 | | | | | | | | | 1,73 | Б.Ч. |
| | 2.436-12.1-1102 | L = 3120 | | 1 | | | | | | | | 2,55 | Б.Ч. |
| | 2.436-12.1-1103 | L = 4120 | | | 1 | | | | | | | 3,37 | Б.Ч. |
| | 2.436-12.1-1104 | L = 6120 | | | | 1 | | | | | | 5,02 | Б.Ч. |
| | 2.436-12.1-1105 | L = 5998 | | | | | 1 | | | | | 4,92 | Б.Ч. |
| | | **Стандартные изделия** | | | | | | | | | | | |
| 2 | | Винт самонарезающий 4,2 × 13 исп. Б.004 | | | | | | | | | | | |
| | | Нормаль Первоуральского-20 3-00 | 5 | 7 | 9 | 13 | 13 | | | | | | |
| | | **Материалы** | | | | | | | | | | | |
| 3 | | Пенополиуретан ППУ-ЭМ-1 | | | | | | | | | | | |
| | | ТУ 6-05-1473-76 | 0,010 | 0,015 | 0,020 | 0,030 | 0,030 | | | | | | $м^3$ |
| 4 | | Клей-герметик „Эластосил 11-06" | | | | | | | | | | | |
| | | ТУ 6-02-775-73 | 0,0004 | 0,0006 | 0,0008 | 0,0012 | 0,0012 | | | | | | $м^3$ |
| 5 | | Профиль резиновый 2.902 | | | | | | | | | | | |
| | | Нормаль Первоуральского 3-00 | 2,0 | 3,0 | 4,0 | 6,0 | 6,0 | | | | | | м |
| | | | | | | | | | | | | | |

Расход материалов для ленточного остекления дан на участок шириной 6,0 м

2.436-12.1-1300

Лист 2

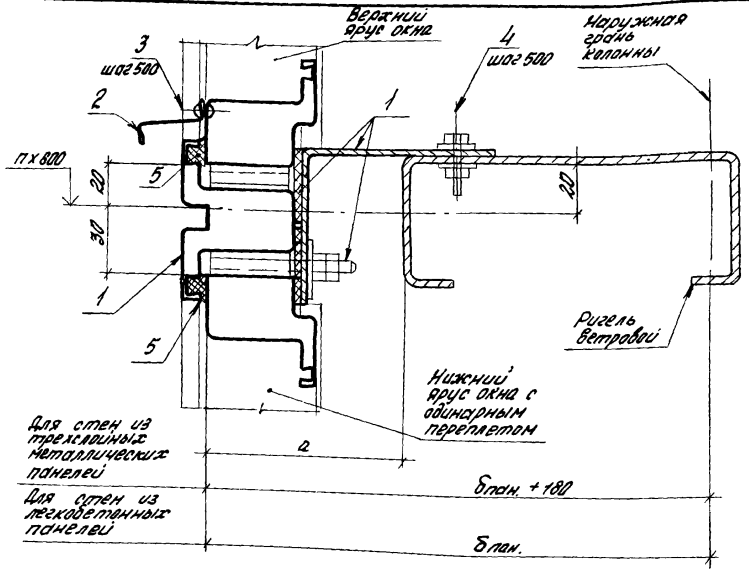


| Обозначение | Bпроема, мм |
|---|---|
| 2.436-12.1 – 1400 | 2000 |
| -01 | 2400 |
| -02 | 3000 |
| -03 | 4000 |
| -04 | 4800 |
| -05 | 6000; лента |

| a', мм для металлических трехслойных панелей при Бпан. | | a', мм для легкобетон. панелей |
|---|---|---|
| 50; 61,5; 80; 81,6 | 100 | |
| 90 | 100 | 90 |

| | | | |
|---|---|---|---|
| | | 2.436-12.1-1400 | |
| Рук. отд. | Смиянский | Узел 14 | Стадия: Р; Лист: 1; Листов: 3 |
| Рук. гр. | Гузеева | | |
| Инжен. | Власова | | ЦНИИПРОМЗДАНИЙ |
| Н. контр. | Гузеева | | |

| Инв.№ подл. | Подпись и дата | Взам. инв.№ |
|---|---|---|
| | | |

| Марка, поз. | Обозначение | Наименование | Кол. на исп. 2.436-12.1-1400- — | 01 | 02 | 03 | 04 | 05 | | | | Масса ед., кг | Примечание |
|---|---|---|---|---|---|---|---|---|---|---|---|---|---|
| | | Сборочные единицы | | | | | | | | | | | |
| 1 | 2.436-12.2-100 | Элемент крепежный ЭК9.20 | 1 | | | | | | | | | 10,06 | |
| | 2.436-12.2-100-01 | Элемент крепежный ЭК9.24 | | 1 | | | | | | | | 11,90 | |
| | 2.436-12.2-100-02 | Элемент крепежный ЭК9.30 | | | 1 | | | | | | | 15,13 | |
| | 2.436-12.2-100-03 | Элемент крепежный ЭК9.40 | | | | 1 | | | | | | 20,21 | |
| | 2.436-12.2-100-04 | Элемент крепежный ЭК9.48 | | | | | 1 | | | | | 24,30 | |
| | 2.436-12.2-100-05 | Элемент крепежный ЭК9.60 | | | | | | 1 | | | | 30,35 | |
| | | Детали | | | | | | | | | | | |
| | | Слив | | | | | | | | | | | |
| | | Профиль 2-012 Нормаль Первоуральского 5-86 | | | | | | | | | | | |
| 2 | 2.436-12.1-1401 | L = 1960 | 1 | | | 2 | | | | | | 0,92 | б.ч. |
| | 2.436-12.1-1402 | L = 2360 | | 1 | | | 2 | | | | | 1,11 | б.ч. |
| | 2.436-12.1-1403 | L = 2960 | | | 1 | | | 2 | | | | 1,39 | б.ч. |
| | | | | | | | | | | | | | |
| | | Стандартные изделия | | | | | | | | | | | |
| 3 | | Заклепка комбинированная ОСТ 3413-017-78 | 5 | 6 | 7 | 9 | 10 | 13 | | | | | |
| 4 | | Болт М6×20 ГОСТ 7798-70 | 5 | 6 | 7 | 9 | 10 | 13 | | | | | |
| | | Гайка М6 ГОСТ 5915-70 | 5 | 6 | 7 | 9 | 10 | 13 | | | | | |
| | | Шайба М6 ГОСТ 11371-78 | 10 | 12 | 14 | 18 | 20 | 26 | | | | | |

| Марка, поз. | Обозначение | Наименование | Кол. на исп. 2.436-12.1-1400- | | | | | | | | | | Масса ед., кг | Примечание |
|---|---|---|---|---|---|---|---|---|---|---|---|---|---|---|
| | | | - | 01 | 02 | 03 | 04 | 05 | | | | | | |
| | | | | | | | | | | | | | | |
| | | Материалы | | | | | | | | | | | | |
| 5 | | Профиль резиновый 2-902 | | | | | | | | | | | | |
| | | Нормаль Первоуральского з-да | 8,0 | 9,6 | 12,0 | 16,0 | 19,2 | 24,0 | | | | | | м |
| | | | | | | | | | | | | | | |

Расход материалов для ленточного остекления дан на участок шириной 6,0 м

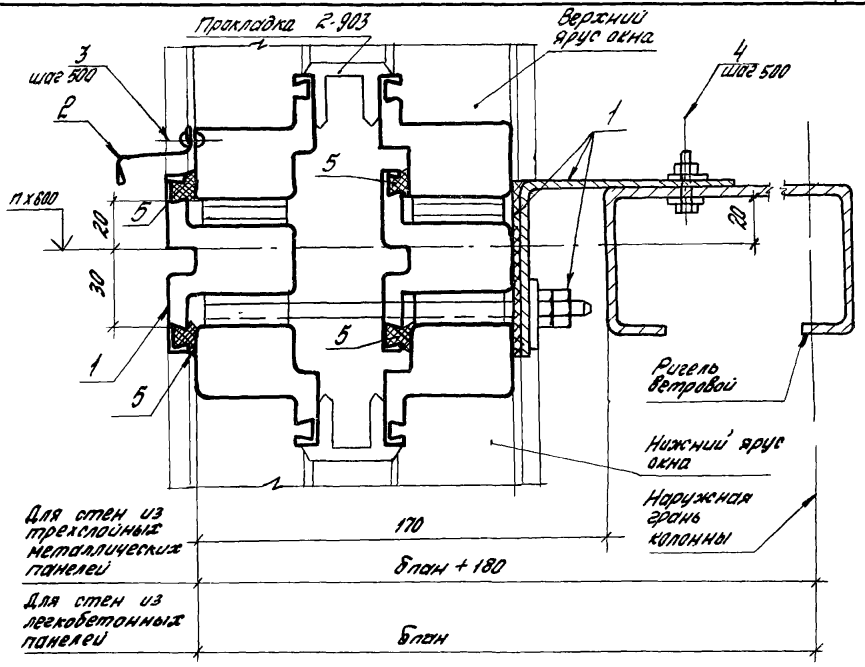


| Обозначение | B проема, мм |
|---|---|
| 2.436-12.1-1500 | 2000 |
| -01 | 2400 |
| -02 | 3000 |
| -03 | 4000 |
| -04 | 4800 |
| -05 | 6000; лента |

Узел дан для окон с двойными переплетами при блочной их установке

| | | | |
|---|---|---|---|
| Рук. отд. | Смилянский | | |
| Рук. гр. ар. | Гузеева | | |
| Инжен. | Власова | | |
| Н. контр. | Гузеева | | |

2.436-12.1-1500

Узел 15

| Стадия | Лист | Листов |
|---|---|---|
| Р | 1 | 3 |

ЦНИИПРОМЗДАНИЙ

Инв. № подл. | Подпись и дата | Взам. инв. №

| Марка, поз. | Обозначение | Наименование | Кол. на исп. 2.436-12.1-1500- | | | | | | | | Масса ед., кг | Примечание |
|---|---|---|---|---|---|---|---|---|---|---|---|---|
| | | | – | 01 | 02 | 03 | 04 | 05 | | | | |
| | | Сборочные единицы | | | | | | | | | | |
| 1 | 2.436-12.2-110 | Элемент крепежный ЭК10.20 | 1 | | | | | | | | 14,75 | |
| | 2.436-12.2-110-01 | Элемент крепежный ЭК10.24 | | 1 | | | | | | | 17,51 | |
| | 2.436-12.2-110-02 | Элемент крепежный ЭК10.30 | | | 1 | | | | | | 22,16 | |
| | 2.436-12.2-110-03 | Элемент крепежный ЭК10.40 | | | | 1 | | | | | 29,59 | |
| | 2.436-12.2-110-04 | Элемент крепежный ЭК10.48 | | | | | 1 | | | | 35,57 | |
| | 2.436-12.2-110-05 | Элемент крепежный ЭК10.60 | | | | | | 1 | | | 44,42 | |
| | | Детали | | | | | | | | | | |
| | | Слив | | | | | | | | | | |
| | | Профиль 2-012 Норталь Первоуральского з-да | | | | | | | | | | |
| 2 | 2.436-12.1-1401 | $L = 1960$ | 1 | | | 2 | | | | | 0,92 | б.ч. |
| | 2.436-12.1-1402 | $L = 2560$ | | 1 | | | 2 | | | | 1,11 | б.ч. |
| | 2.436-12.1-1403 | $L = 2960$ | | | 1 | | | 2 | | | 1,39 | б.ч. |
| | | | | | | | | | | | | |
| | | Стандартные изделия | | | | | | | | | | |
| 3 | | Заклепка-котфиндер ОСТ 3413-017-78 | 5 | 6 | 7 | 9 | 10 | 13 | | | | |
| 4 | | Болт М6х20 ГОСТ 7798-70 | 5 | 6 | 7 | 9 | 10 | 13 | | | | |
| | | Гайка М6 ГОСТ 5915-70 | 5 | 6 | 7 | 9 | 10 | 13 | | | | |
| | | Шайба М6 ГОСТ 11371-78 | 10 | 12 | 14 | 18 | 20 | 26 | | | | |

| Инв.№ подл. | Подпись и дата | Взам. инв.№ |
|---|---|---|
| | | |

| Марка, поз. | Обозначение | Наименование | Кол на исп. 2.436-12.1-1500 – | | | | | | | | | | Масса ед, кг | Приме-чание |
|---|---|---|---|---|---|---|---|---|---|---|---|---|---|---|
| | | | – | 01 | 02 | 03 | 04 | 05 | | | | | | |
| | | Материалы | | | | | | | | | | | | |
| 5 | | Профиль резиновый 2-902 завода Первоуральского з-да | 8,0 | 9,6 | 12,0 | 16,0 | 19,2 | 24,0 | | | | | | м |

Расход материалов для ленточного остекления дан на участок шириной 6,0 м

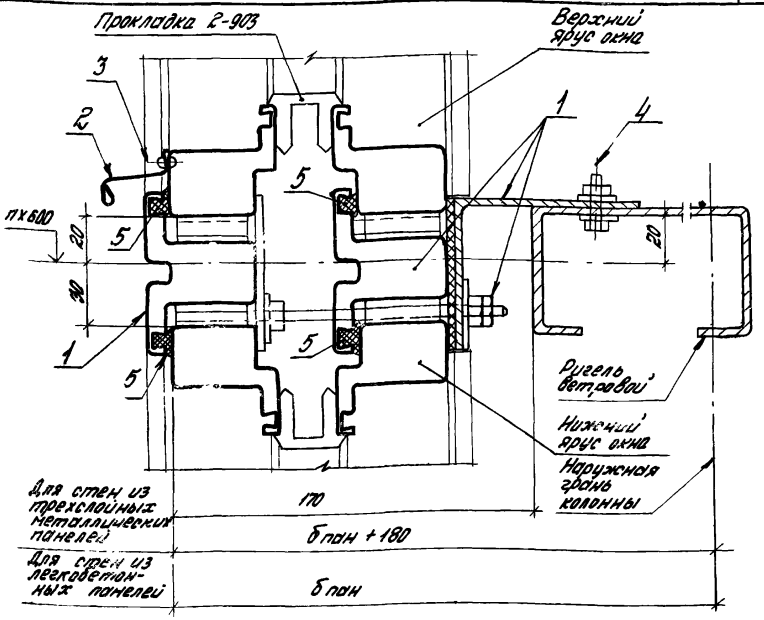


| Обозначение | В проема, мм |
|---|---|
| 2.436-12.1-1600 | 2000 |
| -01 | 2400 |
| -02 | 3000 |
| -03 | 4000 |
| -04 | 4800 |
| -05 | 6000; лента |

Узел дан для окон с двойными переплетами при раздельной их установке

| | | | |
|---|---|---|---|
| | | 2.436-12.1-1600 | |
| Рук. отд. | Смилянский | Узел 16 | Стадия: Р; Лист: 1; Листов: 3 |
| Рук. гр. ар. | Гузеева | | |
| Инжен. | Власова | | ЦНИИПРОМЗДАНИЙ |
| Н. контр. | Гузеева | | |

| Инв. № подл. | Подпись и дата | Взам. инв. № |
|---|---|---|
| | | |

| Марка, поз. | Обозначение | Наименование | Кол. на исп. 2.436-12.1-1600 — | | | | | | | | Масса ед. кг | Примечание |
|---|---|---|---|---|---|---|---|---|---|---|---|---|
| | | | — | 01 | 02 | 03 | 04 | | | | | |
| | | *Сборочные единицы* | | | | | | | | | | |
| 1 | 2.436-12.2-120 | Элемент крепежный ЭК11.20 | 1 | | | | | | | | 15,41 | |
| | 2.436-12.2-120-01 | Элемент крепежный ЭК11.24 | | 1 | | | | | | | 18,22 | |
| | 2.436-12.2-120-02 | Элемент крепежный ЭК11.30 | | | 1 | | | | | | 23,04 | |
| | 2.436-12.2-120-03 | Элемент крепежный ЭК11.40 | | | | 1 | | | | | 30,69 | |
| | 2.436-12.2-120-04 | Элемент крепежный ЭК11.48 | | | | | 1 | | | | 36,89 | |
| | 2.436-12.2-120-05 | Элемент крепежный ЭК11.60 | | | | | | 1 | | | 45,96 | |
| | | *Детали* | | | | | | | | | | |
| | | Слив | | | | | | | | | | |
| | | Профиль 2-ОТР нормали Первоуральского з-да | | | | | | | | | | |
| 2 | 2.436-12.1-1401 | $L = 1960$ | 1 | | | 2 | | | | | 0,92 | Б.Ч. |
| | 2.436-12.1-1402 | $L = 2360$ | | 1 | | | 2 | | | | 1,11 | Б.Ч. |
| | 2.436-12.1-1403 | $L = 2960$ | | | 1 | | | 2 | | | 1,32 | Б.Ч. |
| | | | | | | | | | | | | |
| | | *Стандартные изделия* | | | | | | | | | | |
| 3 | | Заклепка комбинированная ОСТ 3-1413-077-76 | 5 | 6 | 7 | 9 | 10 | 13 | | | | |
| 4 | | Болт М16×210 ГОСТ 7798-70 | 5 | 6 | 7 | 9 | 10 | 13 | | | | |
| | | Гайка М8 ГОСТ 5915-70 | 5 | 6 | 7 | 9 | 10 | 13 | | | | |
| | | Шайба М6 ГОСТ 11371-78 | 10 | 12 | 14 | 18 | 20 | 26 | | | | |

1980-02 ЭО

| Марка, поз. | Обозначение | Наименование | Кол. на исп. 2.436-12.1-1600 – | 01 | 02 | 03 | 04 | 05 | | | | | Масса ед., кг | Примечание |
|---|---|---|---|---|---|---|---|---|---|---|---|---|---|---|
| | | | | | | | | | | | | | | |
| | | Материалы | | | | | | | | | | | | |
| 5 | | Профиль резиновый 2902 | | | | | | | | | | | | |
| | | Натяжитель первоуральского з-да | 8,0 | 9,6 | 12,0 | 16,0 | 19,2 | 24,0 | | | | | | м |
| | | | | | | | | | | | | | | |

Расход материалов для ленточного остекления дан на участок шириной 6,0 м

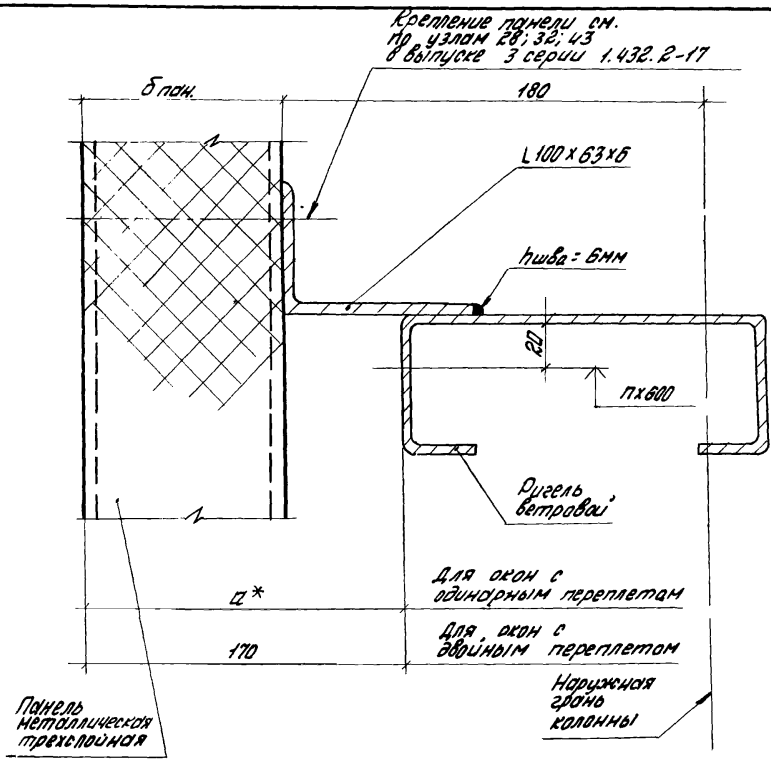


* Размер „а" см. на докум. 2.436-12.1-1400 лист 1

| | | | | | | | |
|---|---|---|---|---|---|---|---|
| | | | | 2.436-12.1-1700 | | | |
| Рук. отд. | Смилянский | | | Узел 17 | Стадия | Лист | Листов |
| Рук. гр. ар. | Гузеева | | | | Р | | 1 |
| Инжен. | Власова | | | | ЦНИИПРОМЗДАНИЙ | | |
| Н. контр. | Гузеева | | | | | | |

Инв. № подл. | Подпись и дата | Взам. инв. №

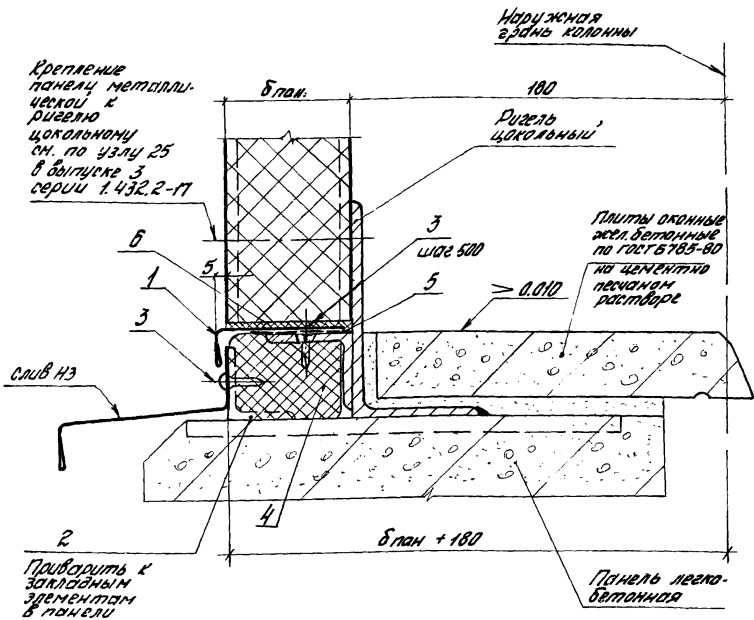


| Обозначение | В проема, мм | Ширина простенка, мм | δ пан, мм. |
|---|---|---|---|
| 2.436-12.1-1800 | 2000 | 2000; 2000 | 50; 61,6 |
| -01 | 3000 | 1000; 2000 | |
| -02 | 4000 | 1000; 1000; | |
| -03 | 2000 | 2000; 2000 | 80; 81,6; 100 |
| -04 | 3000 | 1000; 2000 | |
| -05 | 4000 | 1000; 1000 | |

Узел 18 см. совместно с узлами 2.4 (докум. 2.436-12.1-0020; 2.436-12.1-0040)

2.436-12.1-1800

| | | |
|---|---|---|
| Рук. отд. | Смилянский | |
| Рук. гр. | Гузеева | |
| Инжен. | Власова | |
| Н. контр. | Гузеева | |

Узел 18

| Стадия | Лист | Листов |
|---|---|---|
| Р | 1 | 3 |

ЦНИИПРОМЗДАНИЙ

Инв. № подл. | Подпись и дата | Взам. инв. №

| Инв.№ подл. | Подпись и дата | Взам. инв.№ |
|---|---|---|
| | | |

| Марка, поз. | Обозначение | Наименование | Кол. на исп. 2.436-12.1-1800- | | | | | | | | | Масса ед., кг | Примечание |
|---|---|---|---|---|---|---|---|---|---|---|---|---|---|
| | | | — | 01 | 02 | 03 | 04 | 05 | | | | | |
| | | Детали | | | | | | | | | | | |
| | | Слив оконный; профиль Н1 | | | | | | | | | | | |
| | | серия 2.436-12; вып.2 | | | | | | | | | | | |
| 1 | 2.436-12.1-0102 | L=1980 | 2 | 1 | | | | | | | | 1,17 | б.ч. |
| | 2.436-12.1-1801 | L=980 | | 1 | 2 | | | | | | | 0,58 | б.ч. |
| | | Слив оконный | | | | | | | | | | | |
| | | профиль Н2 | | | | | | | | | | | |
| 1 | 2.436-12.1-1802 | L=1980 | | | | 2 | 1 | | | | | 1,63 | б.ч. |
| | 2.436-12.1-1803 | L=980 | | | | | 1 | 2 | | | | 0,81 | б.ч. |
| 2 | 2.436-12.1-1804 | Уголок 40×25×2 ГОСТ 19772-74 / ВСТ3кп2 ГОСТ 11474-76 ℓ=50 | 6 | 5 | 4 | 6 | 5 | 4 | | | | 0,048 | б.ч. |
| | | Стандартные изделия | | | | | | | | | | | |
| 3 | | Винт самонарезающий 4,8×13 исп. 6.006 | 16 | 13 | 10 | 16 | 13 | 10 | | | | | |
| | | Нормаль Первоуральского з-да | | | | | | | | | | | |
| | | Материалы | | | | | | | | | | | |
| 4 | | Пенополиуретан ППУ-ЭТ-1 | | | | | | | | | | | |
| | | ТУ6-05-1473-76 | 0,024 | 0,018 | 0,012 | 0,040 | 0,030 | 0,020 | | | | | $м^3$ |
| 4 | | Прокладка ПРП 40 П40×60-500 | | | | | | | | | | | |
| | | ГОСТ 19177-81 | | | | | | | | | | | |
| | | (подбирается в конкретном проекте) | 4,0 | 3,0 | 2,0 | 4,0 | 3,0 | 2,0 | | | | | м |

2.436-12.1-1800

Лист 2

49

10036-02 40

Инв.№ подл. | Подпись и дата | Взам.инв.№

| Марка, поз. | Обозначение | Наименование | Кол. на исп. 2.436-12.1-1800- | | | | | | | | | | Масса ед.,кг | Примечание |
|---|---|---|---|---|---|---|---|---|---|---|---|---|---|---|
| | | | – | 01 | 02 | 03 | 04 | 05 | | | | | | |
| 5 | | Лента тиоколовая | | | | | | | | | | | | |
| | | ТУ38-10574-75 | 8,0 | 6,0 | 4,0 | 8,0 | 6,0 | 4,0 | | | | | | м |
| 6 | | Прокладка | | | | | | | | | | | | |
| | | сеч 5×6 мм | | | | | | | | | | | | |
| | | Пенополиуретан ППУ-ЭМ-1 | | | | | | | | | | | | |
| | | ТУ6-05-1473-76 | 8,0 | 6,0 | 4,0 | 8,0 | 6,0 | 4,0 | | | | | | м |
| | | | | | | | | | | | | | | |
| | | | | | | | | | | | | | | |

Таблица расхода материалов дана на глухой участок стены в пролете 6,0 м.

1.436-02 51

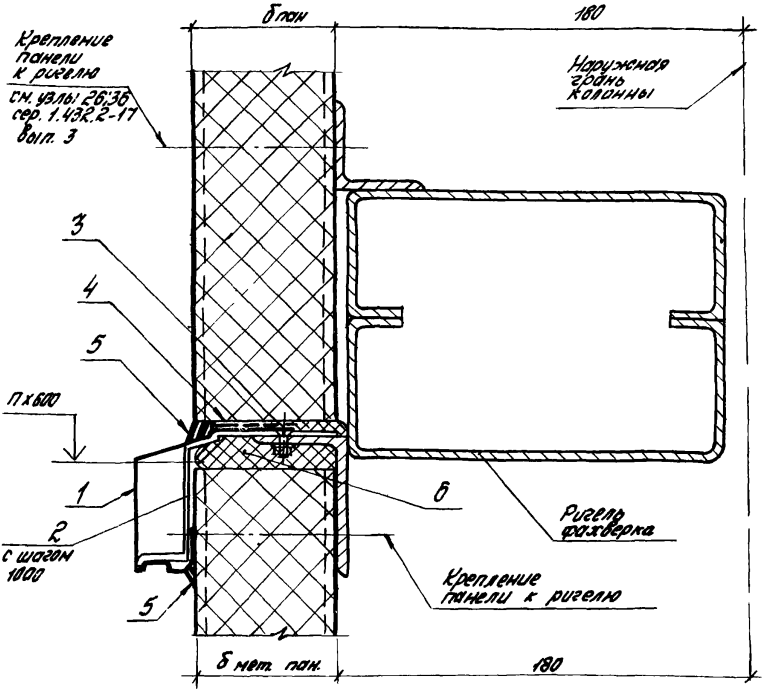


| Обозначение | | В проема мм | Ширина простенка, мм | δ пан, мм |
|---|---|---|---|---|
| 2.436-12.1-1900 | | 2000 | 2000 | 50; 61.5 |
| | -01 | 3000 | 1000 2000 | |
| | -02 | 4000 | 1000 | |
| | -03 | 2000 | 2000 | 80; 81.5; 100 |
| | -04 | 3000 | 1000 2000 | |
| | -05 | 4000 | 1000 | |

Инв. № подл. | Подпись и дата | Взам. инв. №

2.436-12.1-1900

| | | | |
|---|---|---|---|
| Рук. отд | Смиланский | | |
| Рук. гр. ар. | Гузеева | | |
| Инженер. | Власова | | |
| Н. контр. | Гузеева | | |

Узел 19

| Стадия | Лист | Листов |
|---|---|---|
| Р | 1 | 2 |

ЦНИИПРОМЗДАНИЙ

| Марка, поз. | Обозначение | Наименование | Кол. на исп. 2.436-12.1-1900 — | 01 | 02 | 03 | 04 | 05 | | | | | Масса ед.кг | Примечание |
|---|---|---|---|---|---|---|---|---|---|---|---|---|---|---|
| | | Детали | | | | | | | | | | | | |
| | | Слив, профиль 2-805 | | | | | | | | | | | | |
| | | Нормаль первоуральского 3-00 | | | | | | | | | | | | |
| 1 | 2.436-12.1-0504 | L = 5998 | 1 | 1 | 1 | 1 | 1 | 1 | | | | | 10,29 | Ст4 |
| | | Стандартные изделия | | | | | | | | | | | | |
| 2 | | Кронштейн 3-210; Нормаль Первоуральского 3-00 | 6 | 5 | 4 | | | | | | | | 0,068 | для δп = 5,0 |
| 2 | | Кронштейн 3-211; Нормаль Первоуральского 3-00 | 6 | 5 | 4 | | | | | | | | 0,074 | для δп = 6,1; 6 |
| 2 | | Кронштейн 3-212; Нормаль Первоуральского 3-00 | | | | 6 | 5 | 4 | | | | | 0,086 | для δп = 8,0; 8,1 |
| 2 | | Кронштейн 3-214; Нормаль Первоуральского 3-00 | | | | 6 | 5 | 4 | | | | | 0,098 | для δп = 10,0 |
| 3 | | Винт М6×20 ГОСТ 17473-72 | 6 | 5 | 4 | 6 | 5 | 4 | | | | | | |
| | | с гайкой 6 ГОСТ 5915-70* | 6 | 5 | 4 | 6 | 5 | 4 | | | | | | |
| | | с шайбой 6 ГОСТ 11371-78 | 6 | 5 | 4 | 6 | 5 | 4 | | | | | | |
| | | Материалы | | | | | | | | | | | | |
| 4 | | Прокладка сеч. 5×8 пан пенополиуретан ППУ-ЭМ-1 ТУ6-05-1473-76 | 4,0 | 3,0 | 2,0 | 4,0 | 3,0 | 2,0 | | | | | | м |
| 5 | | Клей-герметик „Эластосил 11-06" ТУ6-02-775-73 | 0,001 | 0,0006 | 0,0004 | 0,001 | 0,0006 | 0,0004 | | | | | | м³ |
| 6 | | Пенополиуретан ППУ-ЭМ-1 ТУ6-05-1473-76 | 0,004 | 0,003 | 0,002 | 0,006 | 0,003 | 0,002 | | | | | | м³ |

Таблица расхода материалов дано на глухой участок стены в пролете 6 м

2.436-12.1-1900

Лист 2

1996-02 53

52

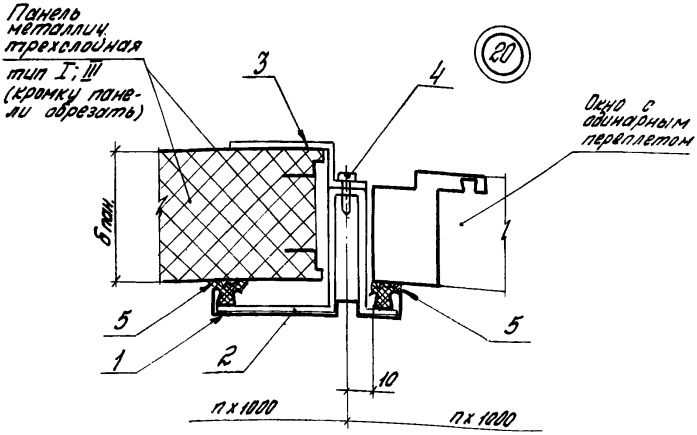


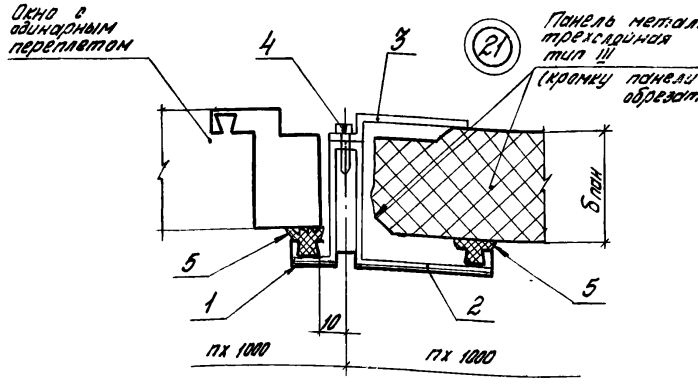


Узел 20 см. совместно с узлом 23 (Докум. 2.436-12.1-2000).
Узел 21 см. совместно с узлом 24 (Докум. 2.436-12.1-2000).

Инв. № подл. | Подпись и дата | Взам. инв. №

| | | | |
|---|---|---|---|
| Рук. отд. | Смиланский | | |
| Рук. гр. | Гузеева | | |
| Инженер. | Власова | | |
| Н. контр. | Гузеева | | |

2.436-12.1-2000

Узлы 20, 21

| Стадия | Лист | Листов |
|---|---|---|
| Р | 1 | 4 |

ЦНИИПРОМЗДАНИЙ

| Обозначение | H перем., мм | δ пан., мм | Тип панели |
|---|---|---|---|
| 2.436-12.1-2000 | 1200 | 50 | III |
| -01 | 1800 | | |
| -02 | 2400 | | |
| -03 | 1200 | 61,6 | I |
| -04 | 1800 | | |
| -05 | 2400 | | |
| -06 | 1200 | 81,6 | |
| -07 | 1800 | | |
| -08 | 2400 | | |
| -09 | 1200 | 80 | III |
| -10 | 1800 | | |
| -11 | 2400 | | |
| -12 | 1200 | 100 | |
| -13 | 1800 | | |
| -14 | 2400 | | |

| Инв.№ подл. | Подпись и дата | Взам. инв.№ |
|---|---|---|
| | | |

| Марка, поз | Обозначение | Наименование | Кол. на исп. 2.436-12.1-2000- — | 01 | 02 | 03 | 04 | 05 | 06 | 07 | 08 | Масса ед., кг | Примечание |
|---|---|---|---|---|---|---|---|---|---|---|---|---|---|
| | | Детали | | | | | | | | | | | |
| | | Нощельник наружный | | | | | | | | | | | |
| | | Профиль 2-806 Нормаль Первоуральского з-да | | | | | | | | | | | |
| 1 | 2.436-12.1-2001 | L = 1140 | 1 | | | 1 | | | 1 | | | 1,38 | б.ч. |
| | 2.436-12.1-2002 | L = 1740 | | 1 | | | 1 | | | 1 | | 2,11 | б.ч. |
| | 2.436-12.1-2003 | L = 2340 | | | 1 | | | 1 | | | 1 | 2,83 | б.ч. |
| | | Стандартные изделия | | | | | | | | | | | |
| 2 | | Планка 3-208 Нормаль Первоуральского з-да | 3 | 4 | 5 | 3 | 4 | 5 | 3 | 4 | 5 | 0,15 | |
| 3 | | Элемент крепежный 3-258 Нормаль Первоуральского з-да | 3 | 4 | 5 | | | | | | | 0,012 | |
| 3 | | Элемент крепежный 3-259 Нормаль Первоуральского з-да | | | | 3 | 4 | 5 | | | | 0,014 | |
| 3 | | Элемент крепежный 3-260 Нормаль Первоуральского з-да | | | | | | | 3 | 4 | 5 | 0,019 | |
| 4 | | Винт самонарезающий 4,2 х 25 ист. 6.011 Нормаль Первоуральского з-да | 3 | 4 | 5 | 3 | 4 | 5 | 3 | 4 | 5 | | |
| | | Материалы | | | | | | | | | | | |
| 5 | | Профиль резиновый 2-902 Нормаль Первоуральского з-да | 24 | 36 | 48 | 24 | 36 | 48 | 24 | 36 | 48 | | м |

| Марка, поз. | Обозначение | Наименование | Кол. на исп. 2.436-12.1-2000- | | | | | | | | | Масса ед., кг | Приме-чание |
|---|---|---|---|---|---|---|---|---|---|---|---|---|---|
| | | | 09 | 10 | 11 | 12 | 13 | 14 | | | | | |
| | | Детали | | | | | | | | | | | |
| | | Нащельник внутренний | | | | | | | | | | | |
| | | Профиль 2-805 Нормаль Первоуральского з-да | | | | | | | | | | | |
| 1 | 2.436-12.1-2001 | $l$ = 1140 | 1 | | | 1 | | | | | | 1,38 | б.ч. |
| | 2.436-12.1-2002 | $l$ = 1740 | | 1 | | | 1 | | | | | 2,11 | б.ч. |
| | 2.436-12.1-2003 | $l$ = 2340 | | | 1 | | | 1 | | | | 2,83 | б.ч. |
| | | Стандартные изделия | | | | | | | | | | | |
| 2 | | Планка 3-208 Нормаль первоуральского з-да | 3 | 4 | 5 | 3 | 4 | 5 | | | | 0,15 | |
| 3 | | Элемент крепежный 3-260 | | | | | | | | | | | |
| | | Нормаль Первоуральского з-да | 3 | 4 | 5 | | | | | | | 0,019 | |
| 3 | | Элемент крепежный 3-262 | | | | | | | | | | | |
| | | Нормаль первоуральского з-да | | | | 3 | 4 | 5 | | | | 0,024 | |
| | | | | | | | | | | | | | |
| 4 | | Винт самонарезающий 4,2 х 25 ГОСТ 6.011 | | | | | | | | | | | |
| | | Нормаль первоуральского з-да | 3 | 4 | 5 | 3 | 4 | 5 | | | | | |
| | | | | | | | | | | | | | |
| | | Материалы | | | | | | | | | | | |
| 5 | | Профиль резиновый 2-902 | | | | | | | | | | | |
| | | Нормаль первоуральского з-да | 2,4 | 3,6 | 4,8 | 2,4 | 3,6 | 4,8 | | | | | |

2.436-12.1-2000

Лист 4

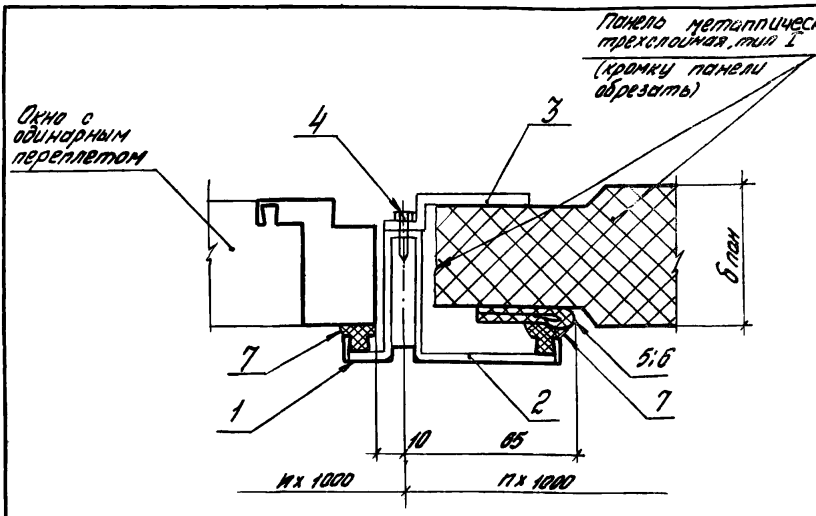


| Обозначение | Н перетета, мм | б пан, мм |
|---|---|---|
| 2.436-12.1-2100 | 1200 | 61,6 |
| -01 | 1800 | |
| -02 | 2400 | |
| -03 | 1200 | 81,6 |
| -04 | 1800 | |
| -05 | 2400 | |

Узел 22 см. совместно с узлом 25 (докум. 2.436-12.1-2300)

| | | | | |
|---|---|---|---|---|
| Рук. отд. | Смилянский | | | 2.436 - 12.1 - 2100 |
| Рук. гр. | Гузеева | | | Узел 22 |
| Инжен. | Власова | | | Стадия: Р; Лист: 1; Листов: 2 |
| Н. контр. | Гузеева | | | ЦНИИПРОМЗДАНИЙ |

Инв. № подл. | Подпись и дата | Взам. инв. №

| Марки, поз. | Обозначение | Наименование | Кол. на исп. 2.436-12.1-2100- — | 01 | 02 | 03 | 04 | 05 | | | | Масса ед, кг | Примечание |
|---|---|---|---|---|---|---|---|---|---|---|---|---|---|
| | | **Детали** | | | | | | | | | | | |
| | | Нащельник наружный | | | | | | | | | | | |
| | | Профиль 2-805 Нортэль Первоуральского з-да | | | | | | | | | | | |
| 1 | 2.436-12.1-2001 | L=1140 | 1 | | | 1 | | | | | | 1,36 | б.ч. |
| | 2.436-12.1-2002 | L=1740 | | 1 | | | 1 | | | | | 2,11 | б.ч. |
| | 2.436-12.1-2003 | L=2340 | | | 1 | | | 1 | | | | 2,83 | б.ч. |
| | | | | | | | | | | | | | |
| 3 | 2.436-12.2-170 | Элемент крепежный ЭК17 | 3 | 4 | 5 | | | | | | | 0,013 | |
| | 2.436-12.2-170-01 | Элемент крепежный ЭК-18 | | | | 3 | 4 | 5 | | | | 0,018 | |
| | | **Стандартные изделия** | | | | | | | | | | | |
| 2 | | Планка 3-208. Нортэль Первоуральского з-да | 3 | 4 | 5 | 3 | 4 | 5 | | | | 0,15 | |
| 4 | | Винт самонарезающий 4,2×25. ИСП. 6.011 | | | | | | | | | | | |
| | | Нортэль Первоуральского з-да | 3 | 4 | 5 | 3 | 4 | 5 | | | | | |
| | | **Материалы** | | | | | | | | | | | |
| 5 | | Клей 88Н ТУ 38-10510б1-82 | 0,0002 | 0,0003 | 0,0004 | 0,0002 | 0,0003 | 0,0004 | | | | | $м^3$ |
| 6 | | Профиль резиновый 2-905 | | | | | | | | | | | |
| | | Нортэль Первоуральского з-да | 1,2 | 1,8 | 2,4 | 1,2 | 1,8 | 2,4 | | | | | м |
| 7 | | Профиль резиновый 2-902 | | | | | | | | | | | |
| | | Нортэль Первоуральского з-да | 2,4 | 3,6 | 4,8 | 2,4 | 3,6 | 4,8 | | | | | м |

| | | |
|---|---|---|
| | 2.436-12.1-2100 | Лист 2 |

19036-02 59

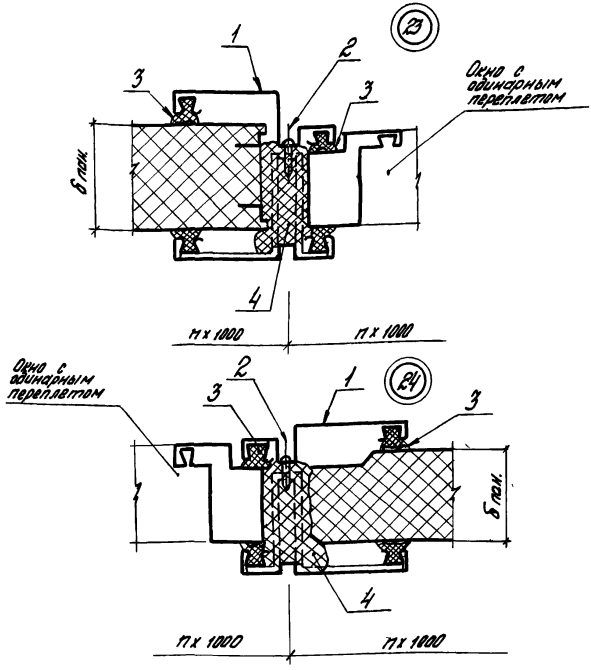


Узел 23 см. совместно с узлом 20 (докум. 2.436-12.1-2000)
Узел 24 см. совместно с узлом 21 (докум. 2.436-12.1-2000)

| | | | | | | | |
|---|---|---|---|---|---|---|---|
| Рук. отд. | Смилянский | | | 2.436-12.1-2200 | | | |
| Рук. гр. ар. | Гузеева | | | Узлы 23;24 | Стадия | Лист | Листов |
| Инжен. | Власова | | | | Р | 1 | 5 |
| Н. контр. | Гузеева | | | | ЦНИИПРОМЗДАНИЙ | | |

Инв. № подл. | Подпись и дата | Взам. инв. №

| Обозначение | H переплета, мм | δ пан., мм | Тип панели |
|---|---|---|---|
| 2.436-12.1-2200 | 1200 | 50 | III |
| -01 | 1800 | | |
| -02 | 2400 | | |
| -03 | 1200 | 61,6 | I |
| -04 | 1800 | | |
| -05 | 2400 | | |
| -06 | 1200 | 81,6 | |
| -07 | 1800 | | |
| -08 | 2400 | | |
| -09 | 1200 | 80 | III |
| -10 | 1800 | | |
| -11 | 2400 | | |
| -12 | 1200 | 100 | |
| -13 | 1800 | | |
| -14 | 2400 | | |

| Инв.№ подл. | Подпись и дата | Взам. инв.№ |
|---|---|---|
| | | |

| Марка, поз. | Обозначение | Наименование | Кол. на исп. 2.436-12.1-2200- | | | | | | | | | Масса ед, кг | Примечание |
|---|---|---|---|---|---|---|---|---|---|---|---|---|---|
| | | | — | 01 | 02 | 03 | 04 | 05 | 06 | 07 | 08 | | |
| | | Детали | | | | | | | | | | | |
| | | Нащельник внутренний | | | | | | | | | | | |
| | | Профиль 2-807 Нормаль Первоуральского З-да | | | | | | | | | | | |
| 1 | 2.436-12.1-2201 | L=1180 | 1 | | | | | | | | | 1,50 | б.ч. |
| | 2.436-12.1-2202 | L=1780 | | 1 | | | | | | | | 2,26 | б.ч. |
| | 2.436-12.1-2203 | L=2380 | | | 1 | | | | | | | 3,02 | б.ч. |
| | | | | | | | | | | | | | |
| | | Нащельник внутренний | | | | | | | | | | | |
| | | Профиль 2-808 Нормаль Первоуральского З-да | | | | | | | | | | | |
| 1 | 2.436-12.1-2204 | L=1180 | | | | 1 | | | | | | 1,59 | б.ч. |
| | 2.436-12.1-2205 | L=1780 | | | | | 1 | | | | | 2,90 | б.ч. |
| | 2.436-12.1-2206 | L=2380 | | | | | | 1 | | | | 3,21 | б.ч. |
| | | | | | | | | | | | | | |
| | | Нащельник внутренний | | | | | | | | | | | |
| | | Профиль 2-809 Нормаль Первоуральского З-да | | | | | | | | | | | |
| 1 | 2.436-12.1-2207 | L=1180 | | | | | | | 1 | | | 1,77 | б.ч. |
| | 2.436-12.1-2208 | L=1780 | | | | | | | | 1 | | 2,67 | б.ч. |
| | 2.436-12.1-2209 | L=2380 | | | | | | | | | 1 | 3,57 | б.ч. |
| | | | | | | | | | | | | | |



19036-02 62

| Марка, поз. | Обозначение | Наименование | Кол. на исп. 2.436-12.1-2200- | | | | | | | | | Масса, ед, кг | Примечание |
|---|---|---|---|---|---|---|---|---|---|---|---|---|---|
| | | | – | 01 | 02 | 03 | 04 | 05 | 06 | 07 | 08 | | |
| | | Стандартные изделия | | | | | | | | | | | |
| 2 | | Винт самонарезающий 4,2×25 исп. 6.011 | 3 | 4 | 5 | 3 | 4 | 5 | 3 | 4 | 5 | | |
| | | Нормаль Первоуральского з-да | | | | | | | | | | | |
| | | | | | | | | | | | | | |
| | | Материалы | | | | | | | | | | | |
| 3 | | Профиль резиновый 2-902 | | | | | | | | | | | |
| | | Нормаль Первоуральского з-да | 2,4 | 3,6 | 4,8 | 2,4 | 3,6 | 4,8 | 2,4 | 3,6 | 4,8 | | м |
| 4 | | Пенополиуретан ППУ-ЭМ-1 | | | | | | | | | | | |
| | | ТУ6-05-1473-76 | 0,001 | 0,002 | 0,002 | 0,001 | 0,002 | 0,002 | 0,002 | 0,004 | 0,005 | | $м^3$ |

2.436-12.1-2200

Лист 4

| Марка, поз. | Обозначение | Наименование | Кол. на исп. 2.436-12.1-2200- | | | | | | | | | Масса ед., кг | Примечание |
|---|---|---|---|---|---|---|---|---|---|---|---|---|---|
| | | | 09 | 10 | 11 | 12 | 13 | 14 | | | | | |
| | | Детали | | | | | | | | | | | |
| | | Нащельник внутренний | | | | | | | | | | | |
| | | Профиль 2-809 Нормаль Первоуральского з-да | | | | | | | | | | | |
| 1 | 2.436-12.1-2207 | L = 1180 | 1 | | | | | | | | | 1,77 | б.ч. |
| | 2.436-12.1-2208 | L = 1780 | | 1 | | | | | | | | 2,67 | б.ч. |
| | 2.436-12.1-2209 | L = 2380 | | | 1 | | | | | | | 3,57 | б.ч. |
| | | Нащельник внутренний | | | | | | | | | | | |
| | | Профиль 2-810 Нормаль Первоуральского з-да | | | | | | | | | | | |
| 1 | 2.436-12.1-2210 | L = 1180 | | | | 1 | | | | | | 1,96 | б.ч. |
| | 2.436-12.1-2211 | L = 1780 | | | | | 1 | | | | | 2,95 | б.ч. |
| | 2.436-12.1-2212 | L = 2380 | | | | | | 1 | | | | 3,95 | б.ч. |
| | | Стандартные изделия | | | | | | | | | | | |
| 2 | | Винт самонарезающий 4,2×25 ост. 6.017 Нормаль Первоуральского з-да | 3 | 4 | 5 | 3 | 4 | 5 | | | | | |
| | | Материалы | | | | | | | | | | | |
| 3 | | Профиль резиновый 2-902 Нормаль Первоуральского з-да | 2,4 | 3,6 | 4,8 | 2,4 | 3,6 | 4,8 | | | | | м |
| 4 | | Пенополиуретон ППУ-ЗМ-1 ТУ 6-05-1473-76 | 0,014 | 0,020 | 0,026 | 0,014 | 0,020 | 0,026 | | | | | м³ |

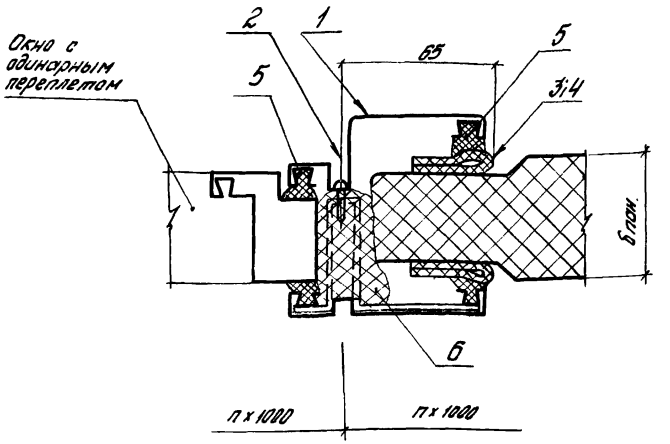


| Обозначение | Н.перепл. мм. | δ пол, мм. |
|---|---|---|
| 2.436-12.1-2300 | 1200 | 61,5 |
| -01 | 1800 | |
| -02 | 2400 | |
| -03 | 1200 | 81,5 |
| -04 | 1800 | |
| -05 | 2400 | |

Узел 25 см. совместно с узлом 22 (докум. 2.436-12.1-2100)

Инв. № подл. | Подпись и дата | Взам. инв. №

| | | | | |
|---|---|---|---|---|
| | | | 2.436-12.1-2300 | |
| Рук. отд. | Смилянский | | Узел 25 | Стадия: Р; Лист: 1; Листов: 3 |
| Рук. гр. | Гузеева | | | ЦНИИПРОМЗДАНИЙ |
| Инженер. | Власова | | | |
| Н. контр. | Гузеева | | | |

| Инв. № подл. | Подпись и дата | Взам. инв. № |
|---|---|---|
| | | |

| Марка, поз. | Обозначение | Наименование | Кол. на исп. 2.436-12.1-2300- | | | | | | | | | Масса ед., кг | Примечание |
|---|---|---|---|---|---|---|---|---|---|---|---|---|---|
| | | | - | 01 | 02 | 03 | 04 | 05 | | | | | |
| | | Детали | | | | | | | | | | | |
| | | Нащельник внутренний | | | | | | | | | | | |
| | | Профиль 2-808 Нормаль Первоуральского з-да | | | | | | | | | | | |
| 1 | 2.436-12.1-2204 | L = 1180 | 1 | | | | | | | | | 1,59 | б.ч. |
| | 2.436-12.1-2205 | L = 1780 | | 1 | | | | | | | | 2,40 | б.ч. |
| | 2.436-12.1-2206 | L = 2380 | | | 1 | | | | | | | 3,21 | б.ч. |
| | | | | | | | | | | | | | |
| | | Нащельник внутренний | | | | | | | | | | | |
| | | Профиль 2-809 Нормаль Первоуральского з-да | | | | | | | | | | | |
| 1 | 2.436-12.1-2207 | L = 1180 | | | | 1 | | | | | | 1,77 | б.ч. |
| | 2.436-12.1-2208 | L = 1780 | | | | | 1 | | | | | 2,67 | б.ч. |
| | 2.436-12.1-2209 | L = 2380 | | | | | | 1 | | | | 3,57 | б.ч. |
| | | | | | | | | | | | | | |
| | | Материалы | | | | | | | | | | | |
| 2 | | Винт сатонарезающий 4,2×25 ИСП. Б 011 | | | | | | | | | | | |
| | | Нормаль Первоуральского з-да | 3 | 4 | 5 | 3 | 4 | 5 | | | | | |

2.436-12.1-2300

Лист 2

19036-02 66

65

| Инв.№ подл. | Подпись и дата | Взам.инв.№ |
|---|---|---|
| | | |

| Марка, поз. | Обозначение | Наименование | Кол. на исп. 2.436-12.1-2300 – | 01 | 02 | 03 | 04 | 05 | | | | | Масса ед., кг | Приме-чание |
|---|---|---|---|---|---|---|---|---|---|---|---|---|---|---|
| | | Материалы | | | | | | | | | | | | |
| 3 | | Клей 88Н | | | | | | | | | | | | |
| | | ТУ 38-105 1061-82 | 0,0002 | 0,0003 | 0,0004 | 0,0002 | 0,0003 | 0,0004 | | | | | | м3 |
| 4 | | Профиль резиновый 2-905 нормаль Первоуральского з-да | 1,2 | 1,8 | 2,4 | 1,2 | 1,8 | 2,4 | | | | | | м |
| 5 | | Профиль резиновый 2-902 нормаль Первоуральского з-да | 2,4 | 3,6 | 4,8 | 2,4 | 3,6 | 4,8 | | | | | | м |
| 6 | | Пенополиуретон ППУ-ЭМ-1 | | | | | | | | | | | | |
| | | ТУ 6-05-1473-76 | 0,001 | 0,002 | 0,0024 | 0,002 | 0,003 | 0,004 | | | | | | м3 |

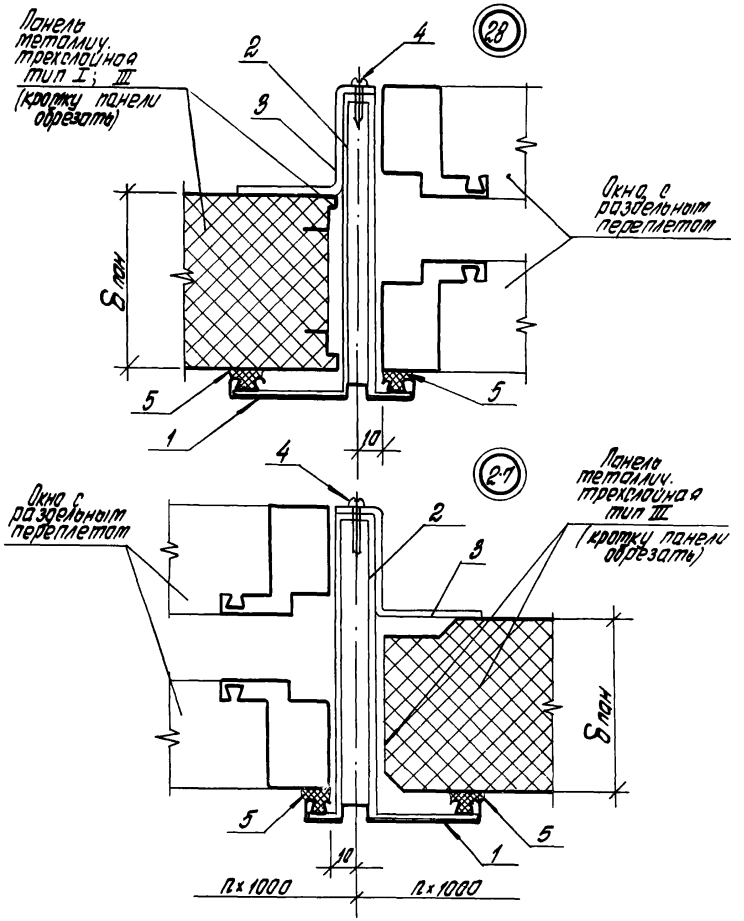


| | | | |
|---|---|---|---|
| Инв.№ подл. | Подпись и дата | Взам.инв.№ | |

| | | | |
|---|---|---|---|
| Рук.отд. | Стиланский | | |
| Нач.гр.од. | Гузеева | | |
| Инжен. | Власова | | |
| Н.контр. | Гузеева | | |

2.436-12.1-2400

Узлы 26; 27

| Стадия | Лист | Листов |
|---|---|---|
| Р | 1 | 3 |

ЦНИИПРОМЗДАНИЙ

| Обозначение | Н перел-лета, мм | δ пан., мм | Тип панели |
|---|---|---|---|
| 2.436-12.1-2400 | 1200 | 81,6 | I |
| -01 | 1800 | | |
| -02 | 2400 | | |
| -03 | 1200 | 80 | III |
| -04 | 1800 | | |
| -05 | 2400 | | |
| -06 | 1200 | 100 | |
| -07 | 1800 | | |
| -08 | 2400 | | |

Узел 26 см. совместно с узлом 29 (Докум. 2.436-12.1-2600)
Узел 27 см. совместно с узлом 30 (Докум. 2.436-12.1-2600)

| Инв.№ подл. | Подпись и дата | Взам.инв.№ |
|---|---|---|
| | | |

| Марка, поз. | Обозначение | Наименование | Кол. на исп. 2.436-12.1-2400- | | | | | | | | Масса ед., кг | Приме-чание |
|---|---|---|---|---|---|---|---|---|---|---|---|---|
| | | | — | 01 | 02 | 03 | 04 | 05 | 06 | 07 | 08 | | |
| | | Детали | | | | | | | | | | | |
| | | Нащельник внутренний | | | | | | | | | | | |
| | | Профиль 2-806 Нормаль Первоуральского з-да | | | | | | | | | | | |
| 1 | 2.436-12.1-2001 | $L = 1140$ | 1 | | | 1 | | | 1 | | | 1,38 | Б.4. |
| | 2.436-12.1-2002 | $L = 1140$ | | 1 | | | 1 | | | 1 | | 2,11 | Б.4. |
| | 2.436-12.1-2003 | $L = 2340$ | | | 1 | | | 1 | | | 1 | 2,83 | Б.4. |
| | | | | | | | | | | | | | |
| 3 | 2.436-12.2-170-02 | Элемент крепежный ЭК19 | | | | | | | 3 | 4 | 5 | 0,015 | |
| | -03 | Элемент крепежный ЭК20 | 3 | 4 | 5 | 3 | 4 | 5 | | | | 0,020 | |
| | | Стандартные изделия | | | | | | | | | | | |
| 2 | | Планка 3-209. Нормаль Первоуральского з-да | 3 | 4 | 5 | 3 | 4 | 5 | 3 | 4 | 5 | 0,274 | |
| 4 | | Винт самонарезающий исп. 8-011 4,2×25 Нормаль Первоуральского з-да | 3 | 4 | 5 | 3 | 4 | 5 | 3 | 4 | 5 | | |
| | | | | | | | | | | | | | |
| | | Материалы | | | | | | | | | | | |
| 5 | | Профиль резиновый 2-902 Нормаль Первоуральского з-да | 2,4 | 3,6 | 4,8 | 2,4 | 3,6 | 4,8 | 2,4 | 3,6 | 4,8 | | м |
| | | | | | | | | | | | | | |
| | | | | | | | | | | | | | |

| | | |
|---|---|---|
| | 2.436-12.1-2400 | Лист 3 |



19236-02 ПО

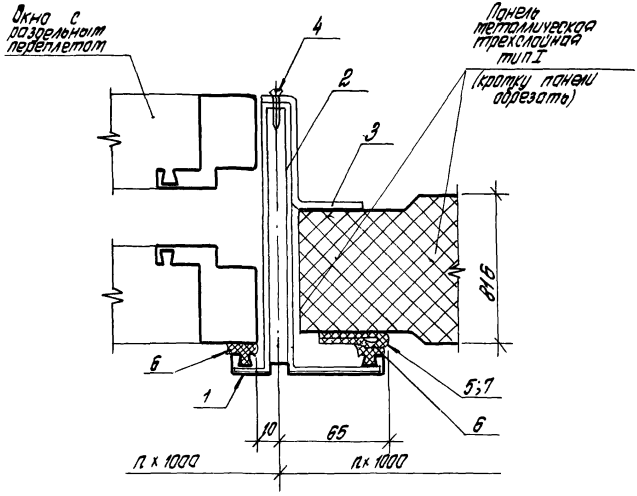


| Обозначение | H перепл., мм |
|---|---|
| 2.436 - 12.1 - 2500 | 1200 |
| - 01 | 1800 |
| - 02 | 2400 |

Узел 28 см. совместно с узлом 31 (докум. 2.436-12.1-2700)

| | | | | | | | |
|---|---|---|---|---|---|---|---|
| | | | | 2.436 - 12.1 - 2500 | | | |
| Рук. отд. | Стилянский | | | Узел 28 | Стадия | Лист | Листов |
| Рук. гр. ар. | Гузеева | | | | Р | 1 | 2 |
| Инжен. | Власова | | | | ЦНИИПРОМЗДАНИЙ | | |
| Н. контр. | Гузеева | | | | | | |

19036-02 71

| Инв.№ подл. | Подпись и дата | Взам. инв.№ |
|---|---|---|
| | | |

| Марка поз | Обозначение | Наименование | Кол. на исп. 2.436-12.1-2500- | | | | | | | | Масса ед., кг | Примечание |
|---|---|---|---|---|---|---|---|---|---|---|---|---|
| | | | — | 01 | 02 | | | | | | | |
| | | Детали | | | | | | | | | | |
| | | Нащельник внутренний | | | | | | | | | | |
| | | Профиль 2-806 Норталь Первоуральского З-да | | | | | | | | | | |
| 1 | 2.436-12.1-2001 | L = 1140 | 1 | | | | | | | | 1,38 | б.ч. |
| | 2.436-12.1-2002 | L = 1740 | | 1 | | | | | | | 2,11 | б.ч. |
| | 2.436-12.1-2003 | L = 2340 | | | 1 | | | | | | 2,83 | б.ч. |
| | | | | | | | | | | | | |
| 3 | | Элемент крепежный З-260 | | | | | | | | | | |
| | | Норталь Первоуральского З-да | 3 | 4 | 5 | | | | | | 0,019 | |
| | | Стандартные изделия | | | | | | | | | | |
| 2 | | Планка З-209 Норталь Первоуральского З-да | 3 | 4 | 5 | | | | | | 0,274 | |
| 4 | | Винт самонарезающий 4,2×25 исп 6 011 | | | | | | | | | | |
| | | Норталь Первоуральского З-да | 3 | 4 | 5 | | | | | | | |
| | | Материалы | | | | | | | | | | |
| 5 | | Клей 88Н ТУ 38-1051061-82 | 0,0002 | 0,0003 | 0,0004 | | | | | | | м³ |
| 6 | | Профиль резиновый 2-902 | | | | | | | | | | |
| | | Норталь Первоуральского З-да | 2,4 | 3,6 | 4,8 | | | | | | | м |
| 7 | | Профиль резиновый 2-905 | | | | | | | | | | |
| | | Норталь Первоуральского З-да | 1,2 | 1,8 | 2,4 | | | | | | | м |

| | | |
|---|---|---|
| | 2.436-12.1-2500 | Лист 2 |

19036-02 72

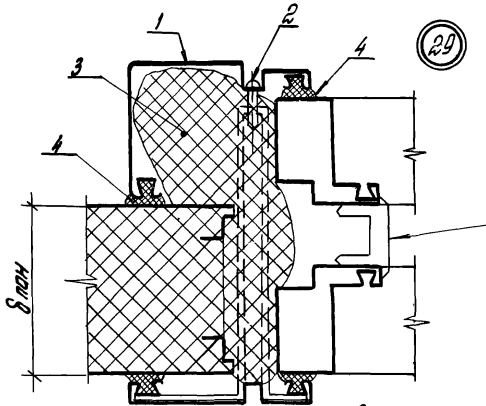


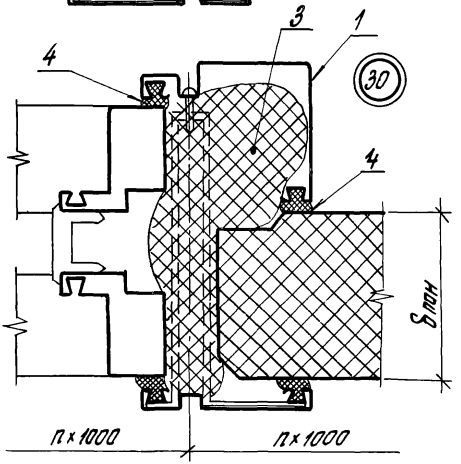


Узел 29 ст. совместно с узлом 26. (докум. 2.436-12.1-2400)
Узел 30 ст. совместно с узлом 27. (докум. 2.436-12.1-2400)

| | | | | | | |
|---|---|---|---|---|---|---|
| | | | | 2.436-12.1-2600 | | |
| Рук. отд. | Стиланский | | | Узлы 29; 30 | Стадия | Лист | Листов |
| Рук. гр. дп | Гузеева | | | | Р | 1 | 3 |
| Инжен. | Власова | | | | ЦНИИПРОМЗДАНИЙ | | |
| Н. контр. | Гузеева | | | | | | |

| Обозначение | H переплета мм | δ пан., мм | Тип панели |
|---|---|---|---|
| 2.436-12.1-2600 | 1200 | 80 | I |
| -01 | 1800 | | |
| -02 | 2400 | | |
| -03 | 1200 | 81,6 | III |
| -04 | 1800 | | |
| -05 | 2400 | | |
| -06 | 1200 | 100 | III |
| -07 | 1800 | | |
| -08 | 2400 | | |

Инв.№ подл. | Подпись и дата | Взам.инв.№

| Марки. поз. | Обозначение | Наименование | Кол. на исп. 2.436-12.1-2600- | | | | | | | | | Масса ед, кг | Примечание |
|---|---|---|---|---|---|---|---|---|---|---|---|---|---|
| | | | — | 01 | 02 | 03 | 04 | 05 | 06 | 07 | 08 | | |
| | | Детали | | | | | | | | | | | |
| | | Нащельник внутренний | | | | | | | | | | | |
| | | профиль НТ; серия 2.436-12; в.2 | | | | | | | | | | | |
| 1 | 2.436-12.1-2601 | L = 1180 | 1 | | | 1 | | | | | | 1,83 | б.ч. |
| | 2.436-12.1-2602 | L = 1780 | | 1 | | | 1 | | | | | 2,76 | б.ч. |
| | 2.436-12.1-2603 | L = 2380 | | | 1 | | | 1 | | | | 3,69 | б.ч. |
| | | Нащельник внутренний | | | | | | | | | | | |
| | | Профиль Н8 | | | | | | | | | | | |
| 1 | 2.436-12.1-2604 | L = 1180 | | | | | | | 1 | | | 1,64 | б.ч. |
| | 2.436-12.1-2605 | L = 1780 | | | | | | | | 1 | | 2,48 | б.ч. |
| | 2.436-12.1-2606 | L = 2380 | | | | | | | | | 1 | 3,31 | б.ч. |
| | | Стандартные изделия | | | | | | | | | | | |
| 2 | | Винт самонарезающий 4,2×25 ИСН. 6.011 | | | | | | | | | | | |
| | | Профиль Первоуральского з-да | 3 | 4 | 5 | 3 | 4 | 5 | 3 | 4 | 5 | | |
| | | Материалы | | | | | | | | | | | |
| 3 | | Пенополиуретан ППУ-ЭМ-1 | | | | | | | | | | | |
| | | ТУ 6-05-1473-76 | 0,004 | 0,006 | 0,008 | 0,004 | 0,006 | 0,006 | 0,003 | 0,004 | 0,006 | | м³ |
| 4 | | Профиль резиновый 2-902 | | | | | | | | | | | |
| | | Нормаль Первоуральского з-да | 24 | 36 | 48 | 24 | 36 | 48 | 24 | 36 | 48 | | м |

| | 2.436-12.1-2600 | Лист 3 |
|---|---|---|

19036-02 75

74

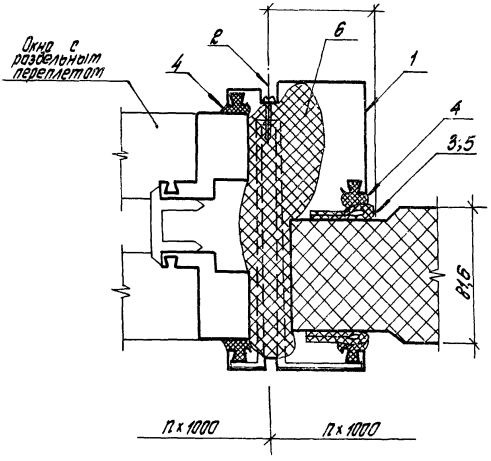


| Обозначение | H переплета мм |
|---|---|
| 2.436-12.1-2700 | 1200 |
| -01 | 1800 |
| -02 | 2400 |

Узел 31 ст. совместно с узлом 28 (докум. 2.436-12.1-2500)

| | | | | | |
|---|---|---|---|---|---|
| Инв. № подл. | Подпись и дата | Взам. инв. № | | 2.436-12.1-2700 | |
| Рук. отд. | Стилянский | | | Узел 31 | Стадия: Р; Лист: 1; Листов: 2 |
| Рук. гр. ар. | Гузеева | | | | ЦНИИПРОМЗДАНИЙ |
| Инжен. | Власова | | | | |
| Н. контр. | Гузеева | | | | |

19036-02 76

| Марка, поз. | Обозначение | Наименование | Кол. на исп. 2.436-12.1-2700- | | | | | | | | | Масса ед, кг | Примечание |
|---|---|---|---|---|---|---|---|---|---|---|---|---|---|
| | | | — | 01 | 02 | | | | | | | | |
| | | Детали | | | | | | | | | | | |
| | | Нащельник внутренний | | | | | | | | | | | |
| | | профиль Н7; серия 2.436-12; в.2 | | | | | | | | | | | |
| 1 | 2.436-12.1-2601 | L=1180 | 1 | | | | | | | | | 1,83 | б.ч. |
| | 2.436-12.1-2602 | L=1780 | | 1 | | | | | | | | 2,76 | б.ч. |
| | 2.436-12.1-2603 | L=2380 | | | 1 | | | | | | | 3,69 | б.ч. |
| | | Стандартные изделия | | | | | | | | | | | |
| 2 | | Винт самонарезающий 4,2×25 исп. 6.011 | | | | | | | | | | | |
| | | Нормаль Первоуральского завода | 3 | 4 | 5 | | | | | | | | |
| | | Материалы | | | | | | | | | | | |
| 3 | | Клей 88Н ТУ-38-105:061-82 | 0,0002 | 0,0003 | 0,0004 | | | | | | | | $м^3$ |
| 4 | | Профиль резиновый 2-902 | | | | | | | | | | | |
| | | Нормаль Первоуральского з-да | 2,4 | 3,6 | 4,8 | | | | | | | | м |
| 5 | | Профиль резиновый 2-905 | | | | | | | | | | | |
| | | Нормаль Первоуральского з-да | 2,4 | 3,6 | 4,8 | | | | | | | | м |
| 6 | | Пенополиуретан ППУ-ЭМ-1 | | | | | | | | | | | |
| | | ТУ 6-05-1473-76 | 0,004 | 0,006 | 0,008 | | | | | | | | $м^3$ |
| | | | | | | | | | | | | | |
| | | | | | | | | | | | | | |

2.436-12.1-2700

Лист 2

32

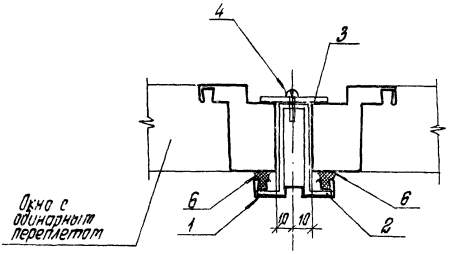


33

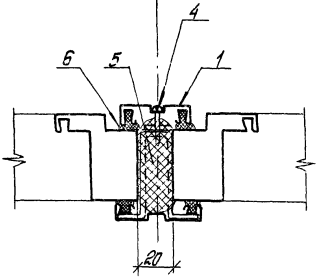


| Обозначение | Н перепл. мм |
|---|---|
| 2.436-12.1-2800 | 1200 |
| -01 | 1800 |
| -02 | 2400 |

Инв. № подл. | Подпись и дата | Взам. инв. №

| | | |
|---|---|---|
| Рук. отд | Отливанский | |
| Рук. гр. ар. | Гузеева | |
| Инжен. | Власова | |
| Н. контр. | Гузеева | |

2.436-12.1-2800

Узлы 32; 33

| Стадия | Лист | Листов |
|---|---|---|
| Р | 1 | 2 |

ЦНИИПРОМЗДАНИЙ

| Марка, поз. | Обозначение | Наименование | Кол. на исп. 2.436-12.1-2800- | | | | | | | | | Масса ед., кг | Примечание |
|---|---|---|---|---|---|---|---|---|---|---|---|---|---|
| | | | — | 01 | 02 | | | | | | | | |
| | | **Детали** | | | | | | | | | | | |
| | | Нощельник | | | | | | | | | | | |
| | | Профиль 2-010 Нормаль Первоуральского з-да | | | | | | | | | | | |
| 1 | 2.436-12.1-2801 | L=1140 | 2 | | | | | | | | | 0,80 | б.ч. |
| | 2.436-12.1-2802 | L=1740 | | 2 | | | | | | | | 1,24 | б.ч. |
| | 2.436-12.1-2803 | L=2340 | | | 2 | | | | | | | 1,66 | б.ч. |
| 2 | 2.436-12.2-160 | Планка ЭК15 | 3 | 4 | 5 | | | | | | | 0,111 | |
| 3 | 2.436-12.1-2804 | Лист $\frac{2\times40\times60\ ГОСТ\ 19903-74*}{Вст.3кп5\ ГОСТ\ 16573-70*}$ | 3 | 4 | 5 | | | | | | | 0,031 | б.ч. |
| | | | | | | | | | | | | | |
| | | **Стандартные изделия** | | | | | | | | | | | |
| 4 | | Винт самонарезающий 4,2×25 ИСП 6 011 | | | | | | | | | | | |
| | | Нормаль Первоуральского з-да | 6 | 8 | 10 | | | | | | | | |
| | | | | | | | | | | | | | |
| | | | | | | | | | | | | | |
| | | **Материалы** | | | | | | | | | | | |
| 5 | | Пенополиуретан ППУ-ЭМ-1 | | | | | | | | | | | |
| | | ТУ6-05-1473-76 | 0,001 | 0,002 | 0,0024 | | | | | | | | $м^3$ |
| 6 | | Профиль резиновый 2-902 | | | | | | | | | | | |
| | | Нормаль Первоуральского з-да | 4,8 | 7,2 | 9,6 | | | | | | | | м |

Таблицы расхода материалов дана на два узла.

2.436-12.1-2800

Лист 2

1903-02 19

78

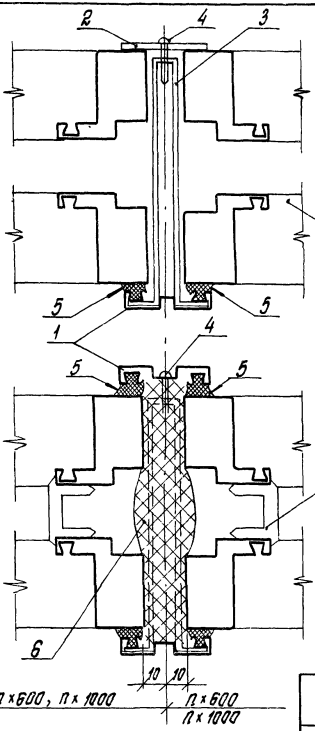


| Обозначение | H переплета, мм |
|---|---|
| 2.436-12.1-2900 | 1200 |
| -01 | 1800 |
| -02 | 2400 |

Инв. № подл. | Подпись и дата | Взам. инв. №

2.436-12.1-2900

| | | |
|---|---|---|
| Рук. отд. | Стиланский | |
| Рук. гр. пр | Гузеева | |
| Инжен. | Власова | |
| Н. контр. | Гузеева | |

Узлы 34; 35

| Стадия | Лист | Листов |
|---|---|---|
| Р | 1 | 2 |

ЦНИИПРОМЗДАНИЙ

| Марка, поз. | Обозначение | Наименование | Кол. на исп. 2.436-12.1-2900- | | | Масса ед., кг | Примечание |
|---|---|---|---|---|---|---|---|
| | | | – | 01 | 02 | | |
| | | **Детали** | | | | | |
| | | Нащельник внутренний | | | | | |
| | | Профиль 2-010 нормали Первоуральского 3-00 | | | | | |
| 1 | 2.436-12.1-2801 | L = 1140 | 2 | | | 0,80 | Б.Ч. |
| | 2.436-12.1-2802 | L = 1740 | | 2 | | 2,48 | Б.Ч. |
| | 2.436-12.1-2803 | L = 2340 | | | 2 | 3,31 | Б.Ч. |
| 2 | 2.436-12.1-2804 | Лист 2×40×30 ГОСТ 19903-74* ВСт3кп3 ГОСТ 16523-70* | 3 | 4 | 5 | 0,031 | Б.Ч. |
| 3 | 2.436-12.2-170-01 | Планка ЗК16 | 3 | 4 | 5 | 0,238 | |
| | | **Стандартные изделия** | | | | | |
| 4 | | Винт самонарезающий 4,2×25 ИСП. 6.011 | | | | | |
| | | Нормали Первоуральского 3-00 | 6 | 8 | 10 | | |
| | | | | | | | |
| | | **Материалы** | | | | | |
| 5 | | Профиль резиновый 2-902 | | | | | |
| | | нормали Первоуральского 3-00 | 4,8 | 7,2 | 9,6 | | м |
| 6 | | Пенополиуретан ППУ-ЗМ-1 | | | | | |
| | | ТУ 6-05-1473-76 | 0,002 | 0,003 | 0,004 | | м³ |
| | | | | | | | |
| | | | | | | | |

Таблица расхода материалов одна на два узла

2.436-12.1-2900

Лист 2

1903-02 81

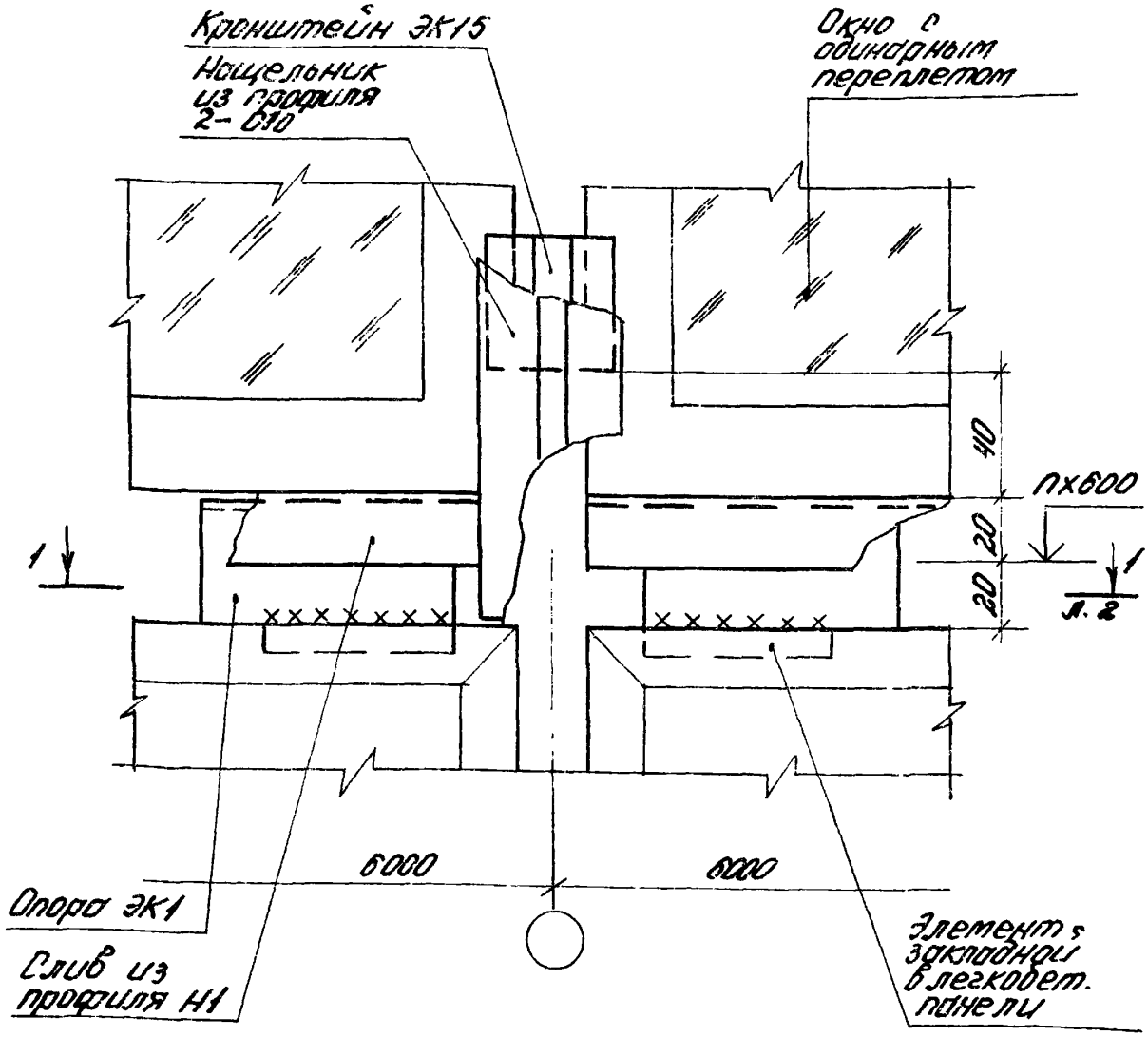


Узел 36 см. совместно с узлами 1;32
(докум. 2.436-12.1-0100; 2.436-12.1-2800)

| | | | | | | |
|---|---|---|---|---|---|---|
| | | | | 2.436-12.1-3000 | | |
| Рук. отд. | Стилянский | | | Узел 36 | Стадия | Лист | Листов |
| Рук. гр. | Гузеева | | | | Р | 1 | 2 |
| Инж. | Власова | | | | ЦНИИПРОМЗДАНИЙ | |
| Н. контр. | Гузеева | | | | | |

Инв. № подл. | Подпись и дата | Взам. инв. №

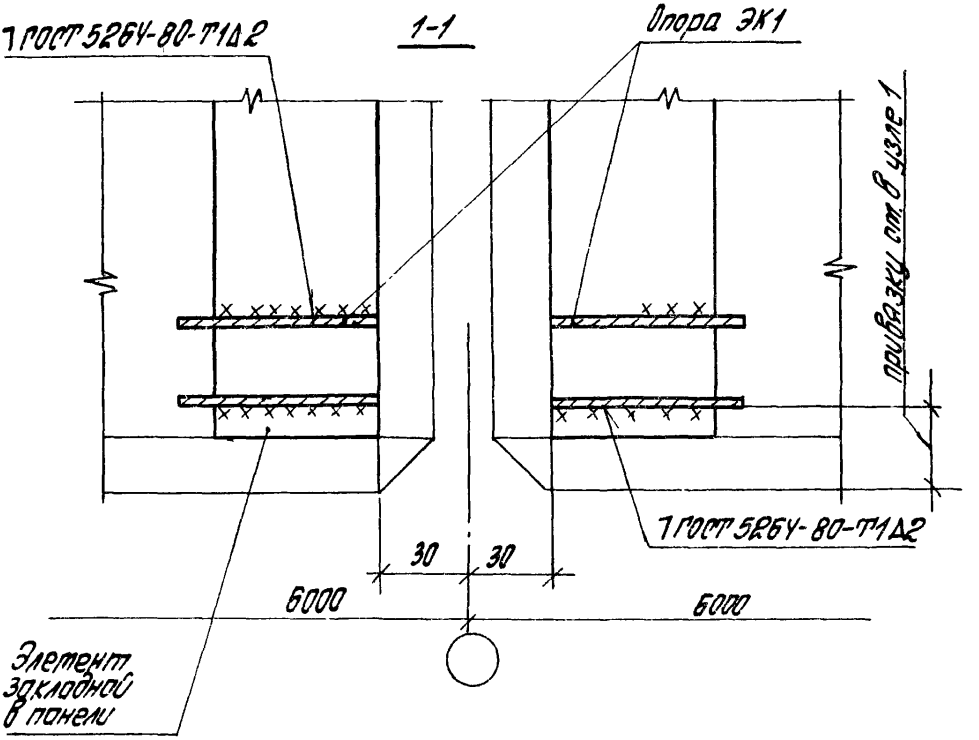
1-1
Опора ЭК1
ГОСТ 5264-80-Т1Д2
привязку см. в узле 1
ГОСТ 5264-80-Т1Д2
30
30
6000
6000
Элемент закладной в панели

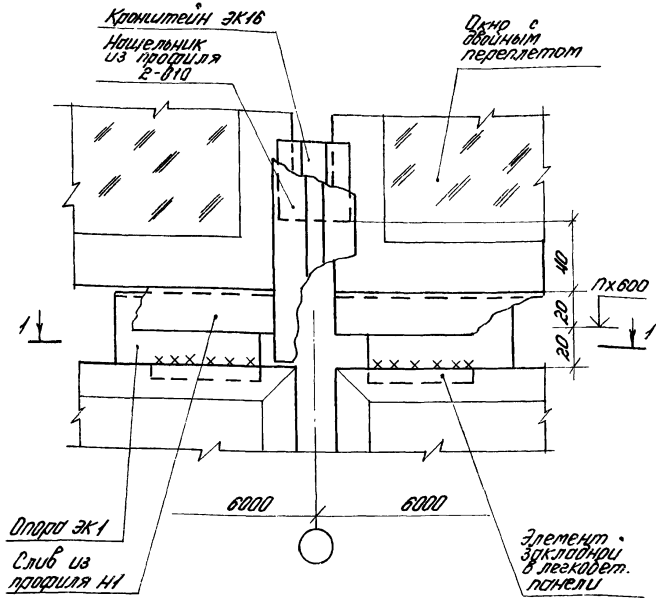


Узел 37 см. совместно с узлами 3;34
(докум. 2.436-12.1-0300; 2.436-12.1-2900)

| | | | | | | | |
|---|---|---|---|---|---|---|---|
| | | | | 2.436-12.1-3100 | | | |
| Рук.отд. | Смилянский | | | Узел 37 | Стадия | Лист | Листов |
| Рук.гр. | Гузеева | | | | Р | 1 | 2 |
| Инж. | Власова | | | | ЦНИИПРОМЗДАНИЙ | | |
| Н.контр. | Гузеева | | | | | | |

Инв.№ подл. | Подпись и дата | Взам. инв.№

1-1

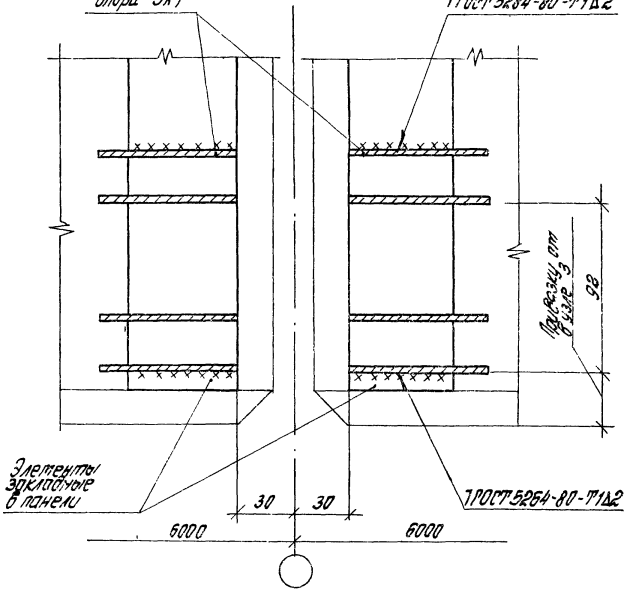


Инв.№ подл. | Подпись и дата | Взам. инв.№

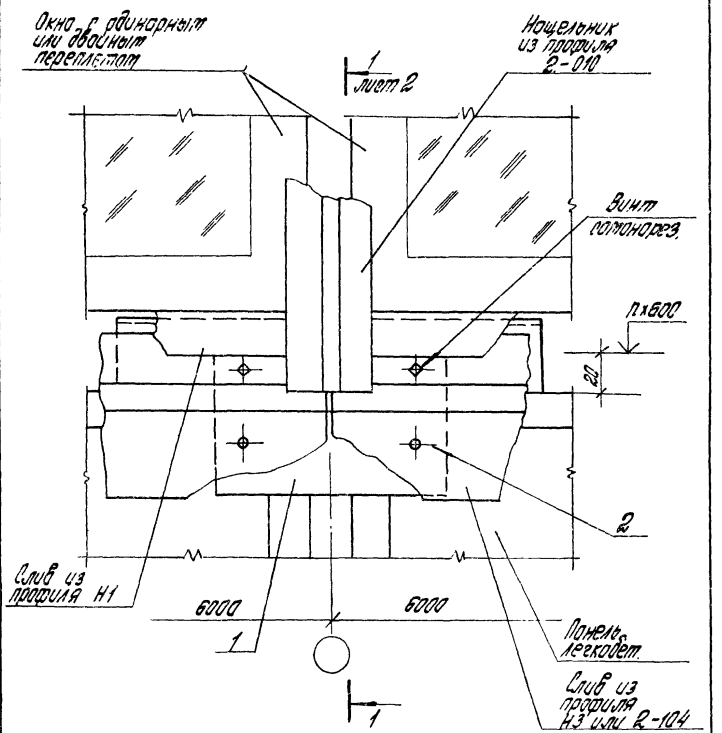


Узел 38 ст. совместно с узлами 36; 37
(докум. 2.436-12.1-3000; 2.436-12.1-3100)

| | | | | | | | |
|---|---|---|---|---|---|---|---|
| | | | | 2.436-12.1-3200 | | | |
| Рук.отд | Стиланский | | | Узел 38 | Стадия | Лист | Листов |
| Рук.гр. | Гузеева | | | | Р | 1 | 2 |
| Инж. | Власова | | | | ЦНИИПРОМЗДАНИЙ | | |
| Н.контр. | Гузеева | | | | | | |

Инв.№ подл. | Подпись и дата | Взам.инв.№

19036-02 86

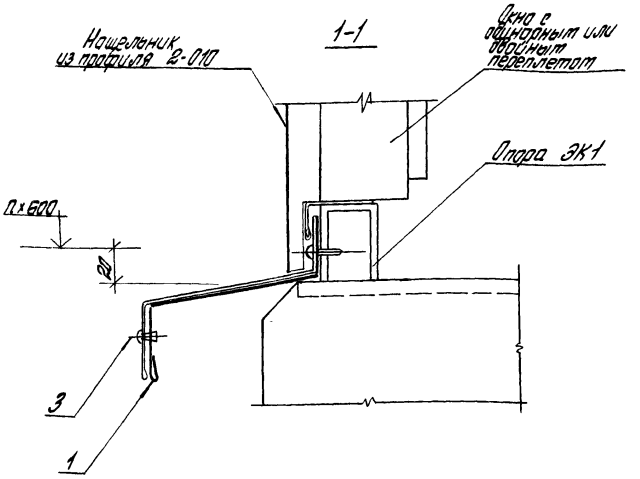


| Марка поз. | Обозначение | Наименование | Кол. на узел | Масса кг | Приме-чание |
|---|---|---|---|---|---|
| | | Детали | | | |
| | | Профиль НЗ; серия 2.436-12 вып. 2 | | | Б.ч. |
| 1 | 2.436-12.1-3201 | l = 120 | 1 | 0,12 | Для стен метал. |
| | | Профиль 2-104 нормали Первоуральского з-да | | | Б.ч. |
| 1 | 2.436-12.1-3202 | l = 120 | 1 | 0,13 | Для стен легкобет. |
| | | Стандартные изделия | | | |
| 2 | | Заклепка комбинир. ОСТ 3413-017-78 | 2 | | |

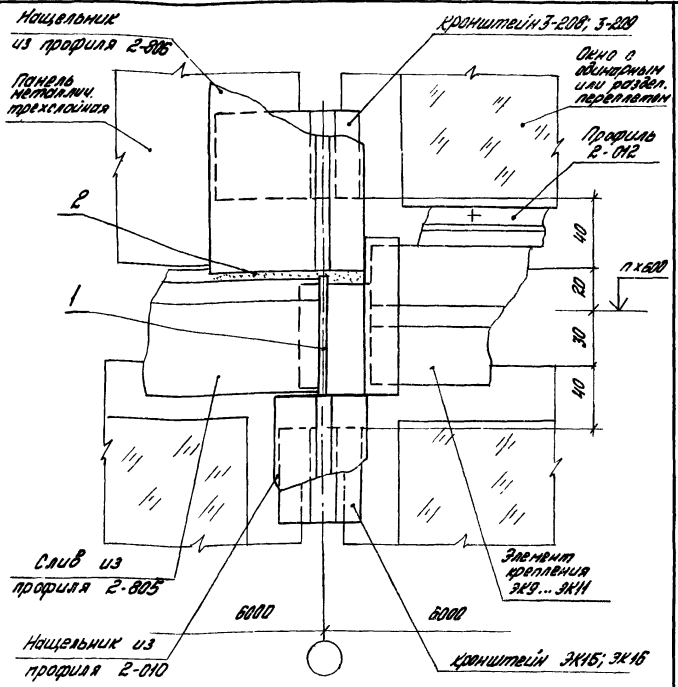


Узел 39 см. совместно с узлами
5,,9, 14... 16, 20... 30; 32... 35 (докум. 2.436-12.1-0500 ...
2.436-12.1-0900; 2.436-12.1-1400...2.436-12.1-1600;
2.436-12.1-2000...2.436-12.1-2600; 2.436-12.1-2800... 2.436-12.1-2900)

| | | | |
|---|---|---|---|
| Рук. отд. | Смилянский | | |
| Рук. гр. ор. | Гузеева | | |
| Инжен. | Власова | | |
| Н.контр. | Гузеева | | |

2.436-12.1-3300

Узел 39

| Стадия | Лист | Листов |
|---|---|---|
| Р | 1 | 2 |

ЦНИИПРОМЗДАНИЙ

19036-02 88

Инв. № подл. | Подпись и дата | Взам. инв. №

| Марка поз. | Обозначение | Наименование | Кол. на узел | Масса ед. кг | Прим. |
|---|---|---|---|---|---|
| | | Детали | | | |
| 1 | 2.436-12.2-200 | Пробка Пр1 | 1 | 0.12 | |
| | | | | | |
| | | Материалы | | | |
| 2 | | Клей герметик | | | |
| | | „Эластосил 11-06" | | | |
| | | ТУ6-02-775-73 | 0.002 | | $м^3$ |
| | | | | | |

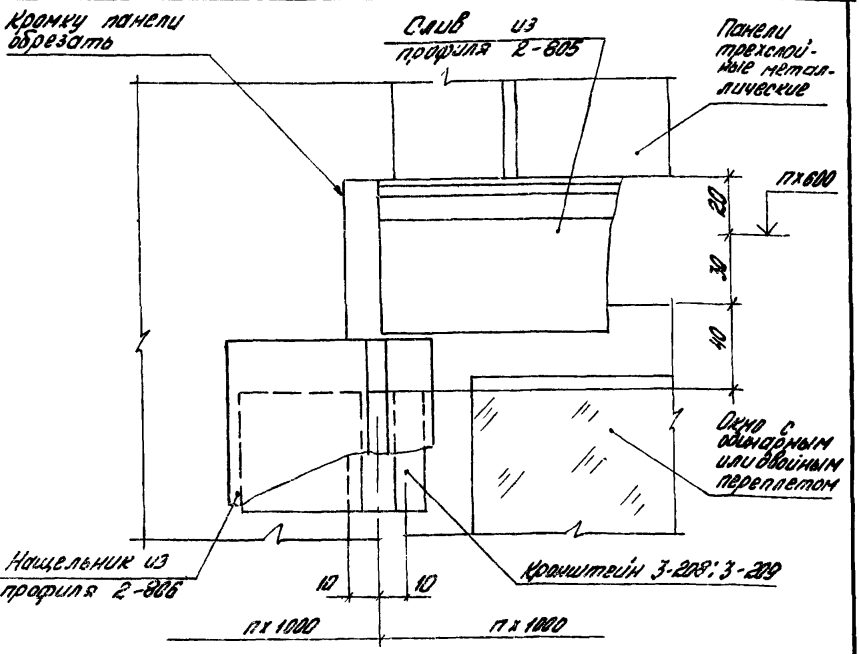


Узел 40 см. совместно с узлами 5...9; 41;

20...30 (докум. 2.436-12.1-0500 ... 2.436-12.1-0900; 2.436-12.1-3500; 2.436-12.1-2000 ... 2.436-12.1-2600)

| | | | | | | | |
|---|---|---|---|---|---|---|---|
| | | | | 2.436-12.1-3400 | | | |
| Рук. отд. | Смилянский | | | Узел 40 | Стадия | Лист | Листов |
| Рук. гр. | Гузеева | | | | Р | | 1 |
| Инжен. | Власова | | | | ЦНИИПРОМЗДАНИЙ | | |
| Н. контр. | Гузеева | | | | | | |

Инв. № подл. | Подпись и дата | Взам. инв. №

19036-02 90

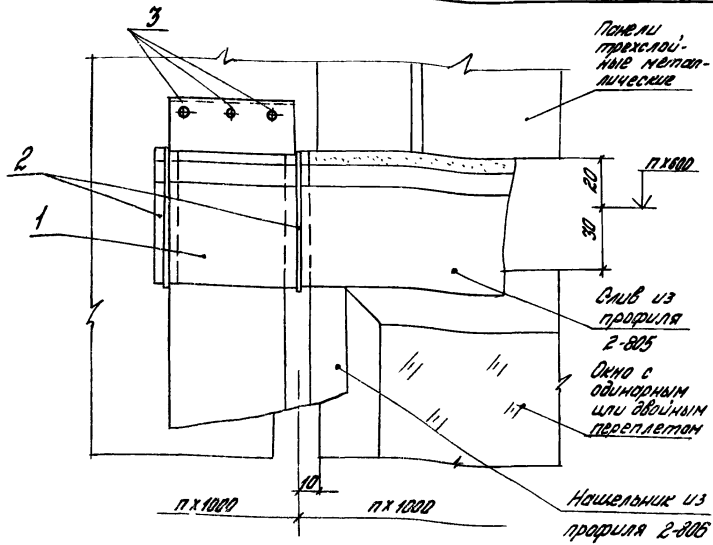


| Марка позиции | Обозначение | Наименование | Кол-во | Масса ед. кг | Примечание |
|---|---|---|---|---|---|
| | | Детали | | | |
| 1 | 2.436-12.2-190 | Накладка А3 | 1 | 0.101 | |
| | | | | | |
| | | Стандартные изделия | | | |
| 3 | | Заклепка комбинир. | | | |
| | | ОСТ 3413-047-78 | 3 | | |
| 2 | | Прокл 3-229. Нормаль Первоуральского з-да | 2 | 0.02 | |

Узел 41 см. совместно с узлом 40 (докум. 2.436-12.1-3400)

| | | | |
|---|---|---|---|
| | | 2.436-12.1-3500 | |
| Рук.отд. | Смилянский | Узел 41 | Стадия: Р; Лист: ; Листов: 1 |
| Рук.гр.ар. | Гузеева | | ЦНИИПРОМЗДАНИЙ |
| Инжен. | Власова | | |
| Н.контр. | Гузеева | | |

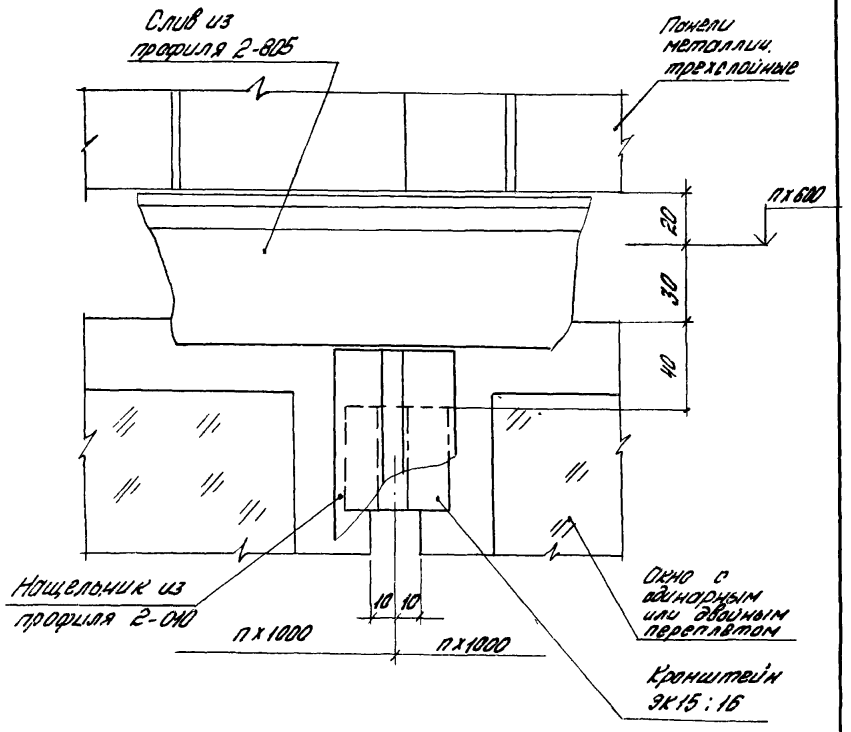


Узел 43 см. совместно с узлами 32 ... 35; 5 ... 9
(докум. 2.436-12.1-2800 ... 2.436-12.1-2900;
2.436-12.1-0500 ... 2.436-12.1-0900)

Инв. № подл. | Подпись и дата | Взам. инв. №

| | | | |
|---|---|---|---|
| Рук. отд. | Смиянский | | |
| Рук. гр. | Гузеева | | |
| Инженер | Власова | | |
| Н. контр. | Гузеева | | |

2.436-12.1-3600

Узел 42

| Стадия | Лист | Листов |
|---|---|---|
| Р | | 1 |

ЦНИИПРОМЗДАНИЙ

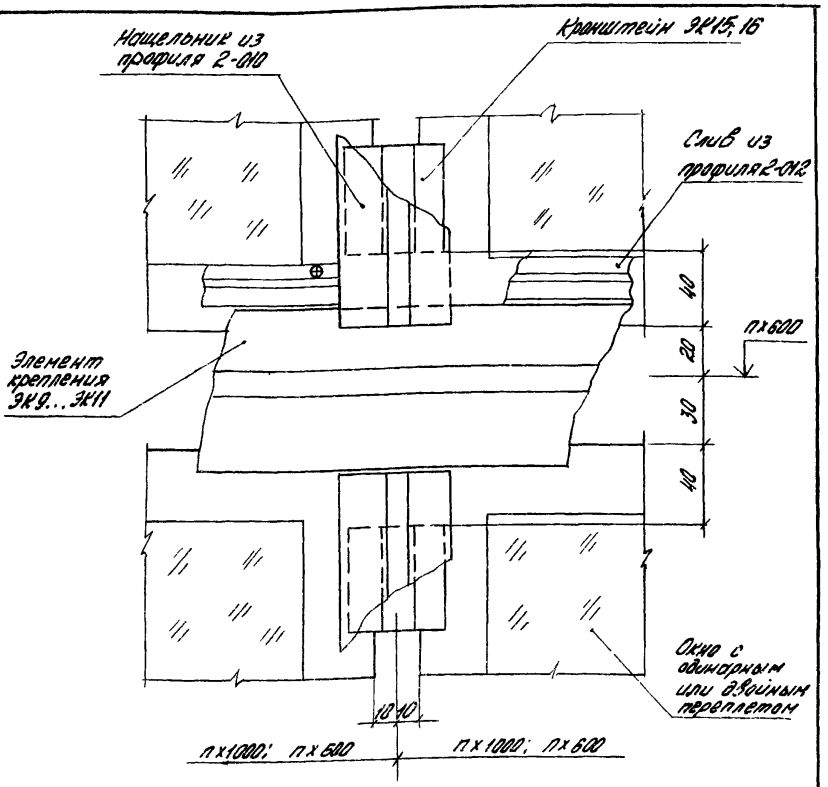


Узел 43 см. совместно с узлами 14...16; 32...35
(Докум. 2.436-12.1-1400... 2.436-12.1-1600;
2.436-12.1-2800... 2.436-12.1-2900)

| | | | |
|---|---|---|---|
| | | 2.436-12.1-3700 | |
| Рук. отд. | Смиланский | Узел 43 | Стадия: Р; Лист: ; Листов: 1 |
| Рук. гр. | Гузеева | | |
| Инжен. | Власова | | ЦНИИПРОМЗДАНИЙ |
| Н. контр. | Гузеева | | |

19036-02 93

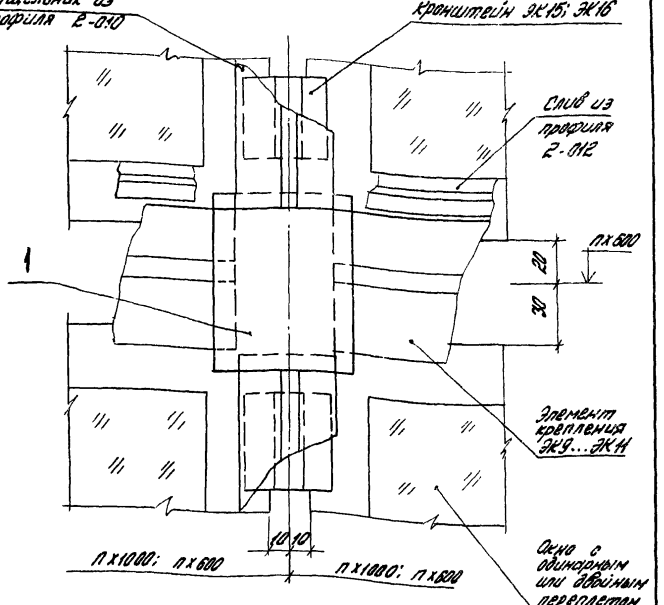


| Марка, поз. | Обозначение | Наименование | Кол | Масса ед., кг. | Примеч. |
|---|---|---|---|---|---|
| | | Детали | | | |
| 1 | 2.436-12.2-210 | Пробка Пр2 | 1 | 0.1 | |

Узел 44 см. совместно с узлами 14...16; 32...35
(докум. 2.436-12.1-1400,..., 2.436-12.1-1600;
2.436-12.1-2800 ..., 2.436-12.1-2900)

Инв. № подл. | Подпись и дата | Взам. инв. №

2.436-12.1-3800

| | | |
|---|---|---|
| Рук. отд. | Смиляньский | |
| Рук. гр. | Гузеева | |
| Инжен. | Власова | |
| Н. контр. | Гузеева | |

Узел 44.

| Стадия | Лист | Листов |
|---|---|---|
| Р | | 1 |

ЦНИИПРОМЗДАНИЙ

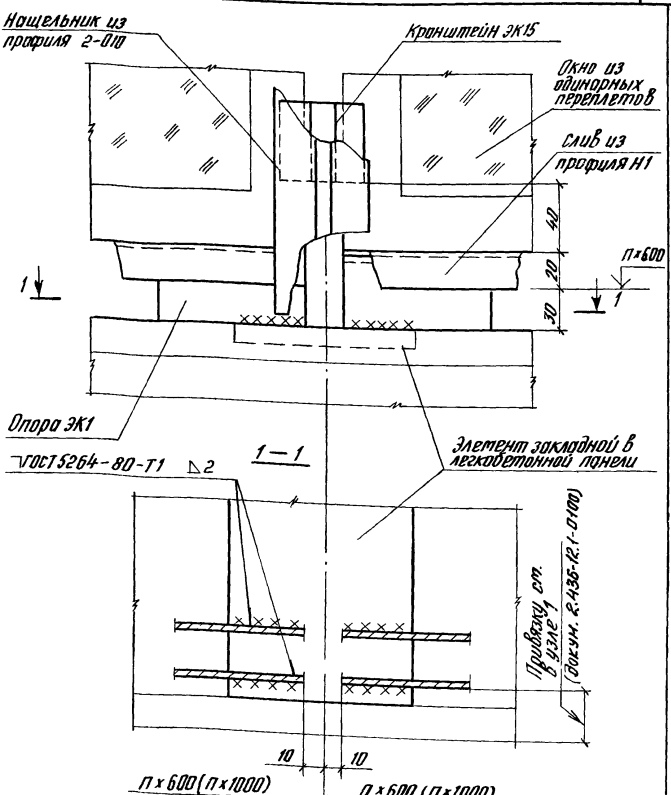


Узел 45 см. совместно с узлами 1; 32; 47 (докум. 2.436-12.1-0100; 2.436-12.1-2800; 2.436-12.1-4100)

| | | | |
|---|---|---|---|
| Рук.отд. | Стилянский | | |
| Рук.гр. | Гузеева | | |
| Инж. | Власова | | |
| Архитр. | Гузеева | | |

2.436-12.1-3900

Узел 45

| Стадия | Лист | Листов |
|---|---|---|
| Р | | 1 |

ЦНИИПРОМЗДАНИЙ

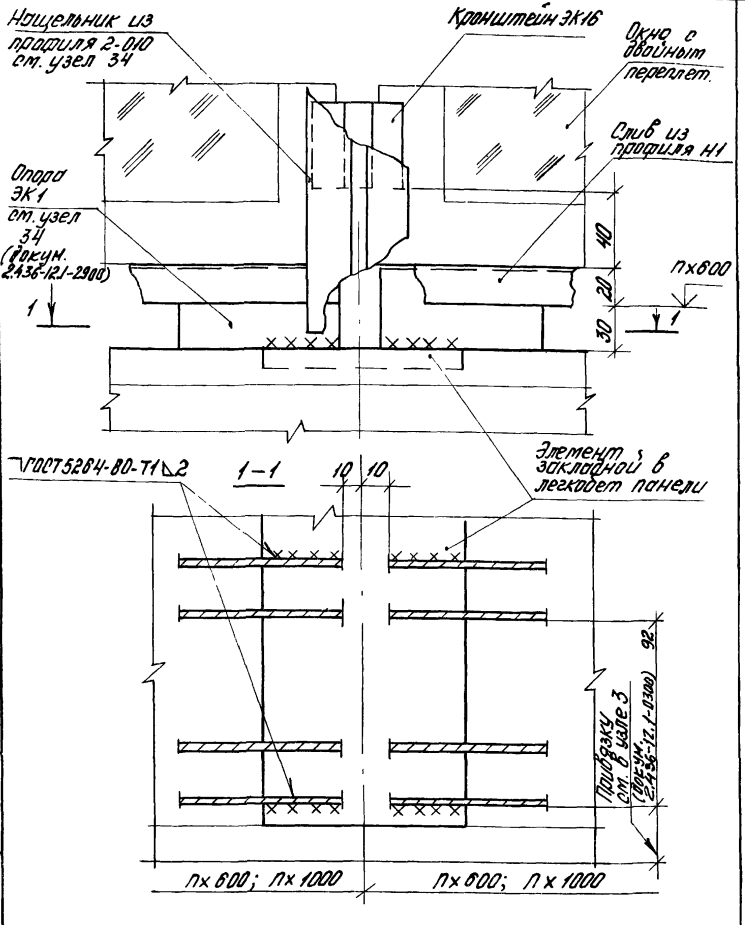


| | | | | | |
|---|---|---|---|---|---|
| | | | | 2.436-12.1-4000 | |
| Рук. отд. | Смиянский | | | Стадия | Лист | Листов |
| Рук. гр. | Гузеева | | | Р | | 1 |
| Инж. | Власова | | Узел 46 | ЦНИИПРОМЗДАНИЙ | |
| Н. контр. | Гузеева | | | | |

Инв. № подл. | Подпись и дата | Взам. инв. №

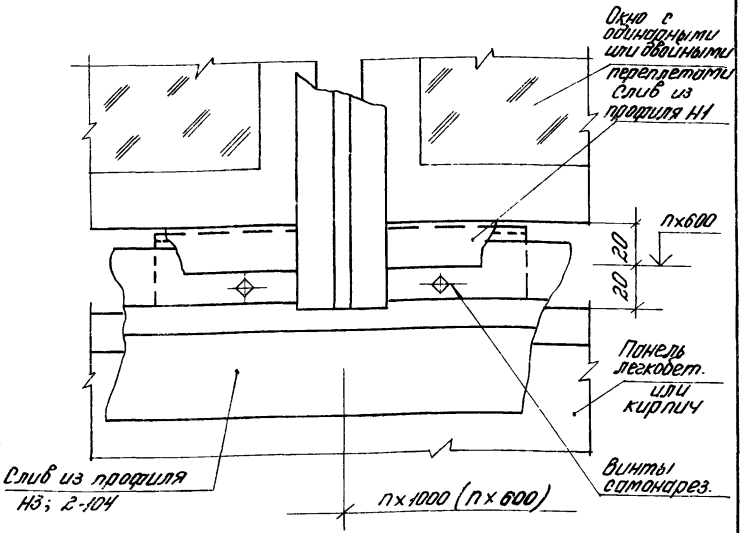


Узел 47 см. совместно с узлами 2.4;33.35
(докум. 2.436-12.1-0200; 2.436-12.1-0400;
2.436-12.1-2800 ... 2.436-12.1-2900)

| | | | | | |
|---|---|---|---|---|---|
| | | | 2.436-12.1-4100 | | |
| Рук. отд. | Смилянский | | Узел 47 | Стадия | Лист | Листов |
| Рук. гр. | Гузеева | | | Р | | 1 |
| Инж. | Власова | | | ЦНИИПРОМЗДАНИЙ | |
| Н. контр. | Гузеева | | | | |

Инв. № подл. | Подп. и дата | Взам. инв. №

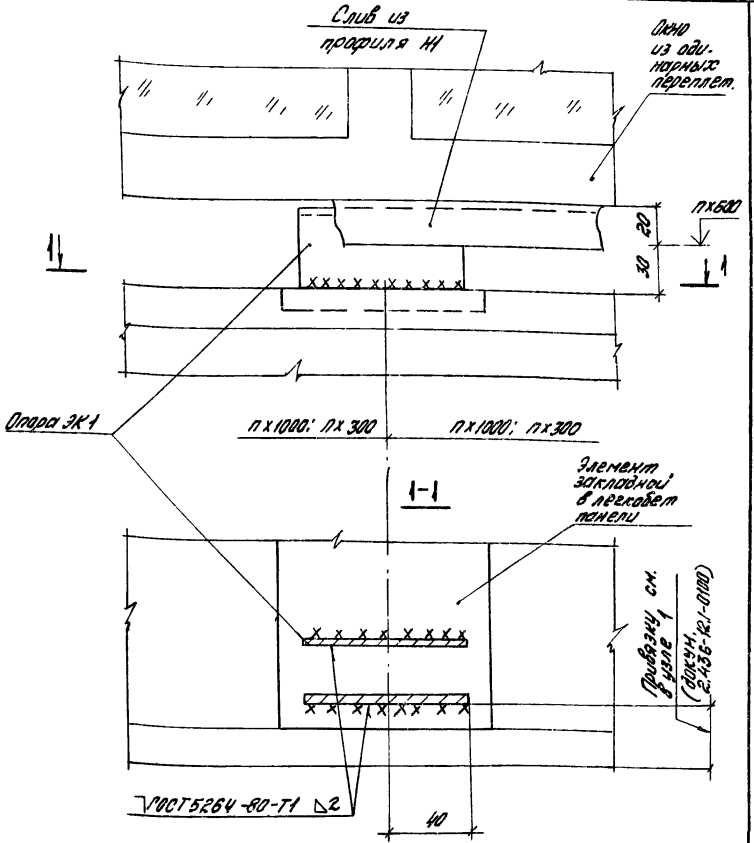


Узел 48 см. совместно с узлом 1 (докум. 2.436-12.1-0100)

Инв. № подл. | Подпись и дата | Взам. инв. №

2.436-12.1-4200

| | | | |
|---|---|---|---|
| Рук. отд. | Смилянский | | |
| Рук. гр. др. | Гузеева | | |
| Инжен. | Власова | | |
| Н. контр. | Гузеева | | |

Узел 48

| Стадия | Лист | Листов |
|---|---|---|
| Р | | 1 |

ЦНИИПРОМЗДАНИЙ

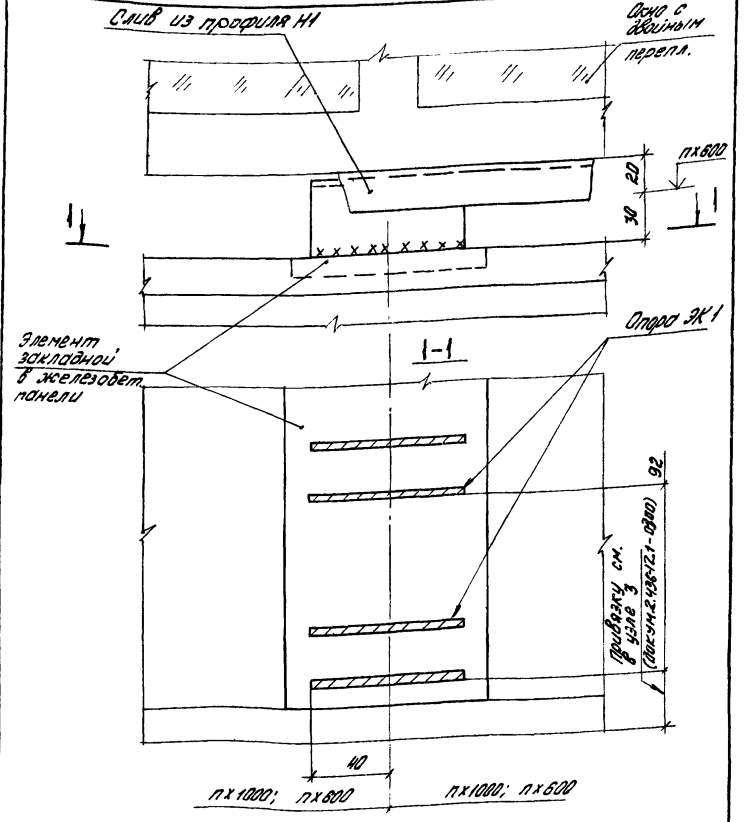


Узел 49 см. совместно с узлом 3 (докум. 2.436-12.1-0300)

| | | | | | | | |
|---|---|---|---|---|---|---|---|
| | | | | 2.436-12.1-4300 | | | |
| Рук. отд. | Смилянский | | | Узел 49 | Стадия | Лист | Листов |
| Рук. гр. | Гузеева | | | | Р | | 1 |
| Инжен. | Власова | | | | ЦНИИПРОМЗДАНИЙ | | |
| Н. контр. | Гузеева | | | | | | |

Инв. № подл. | Подпись и дата | Взам. инв. №

19036-02 99

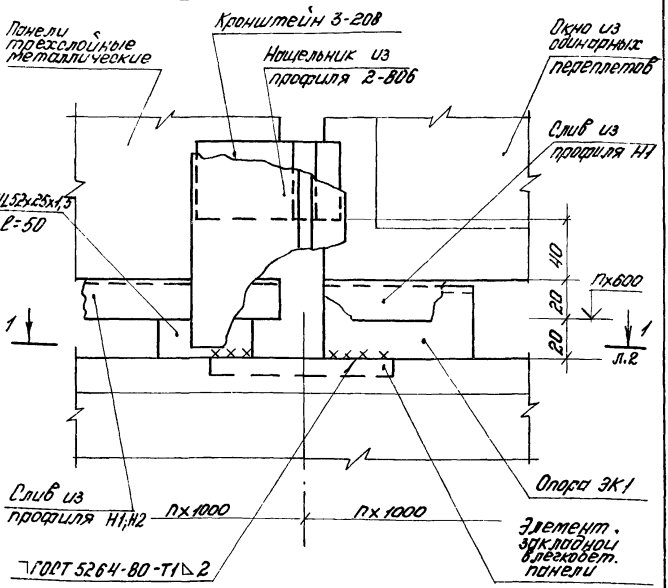


| | | | | | | | |
|---|---|---|---|---|---|---|---|
| | | | | 2.436-12.1-4400 | | | |
| Рук. отд. | Смилянский | | | Узел 50 | Стадия | Лист | Листов |
| Рук. гр. | Гузеева | | | | Р | 1 | 2 |
| Инж. | Власова | | | | ЦНИИПРОМЗДАНИЙ | | |
| Контроль | Гузеева | | | | | | |

Инв. № подл. | Подпись и дата | Взам. инв. №

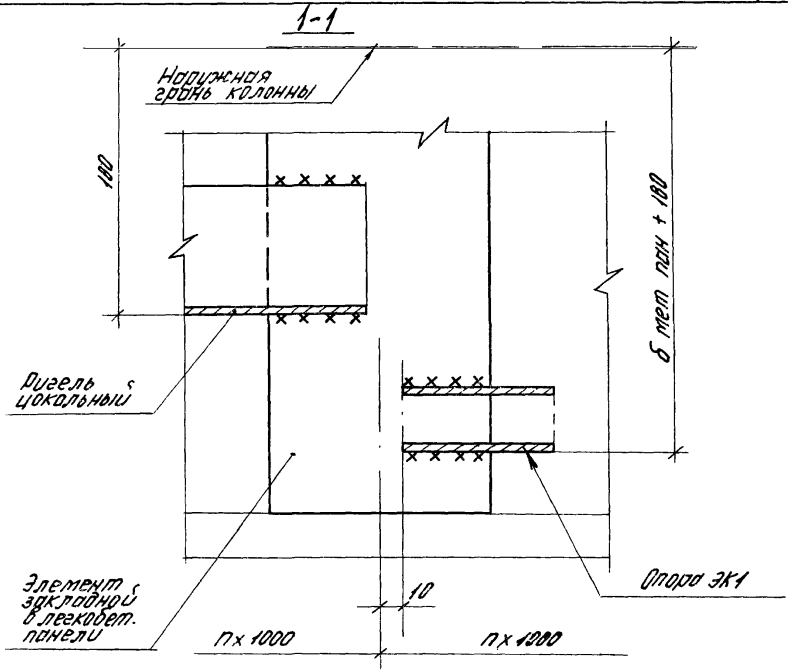


Узел 50 см. совместно с узлами 1; 18; 20 ... 30
(докум. 2.436-12.1-0100; 2.436-12.1-1800;
2.436-12.1-2000 ... 2.436-12.1-2600)

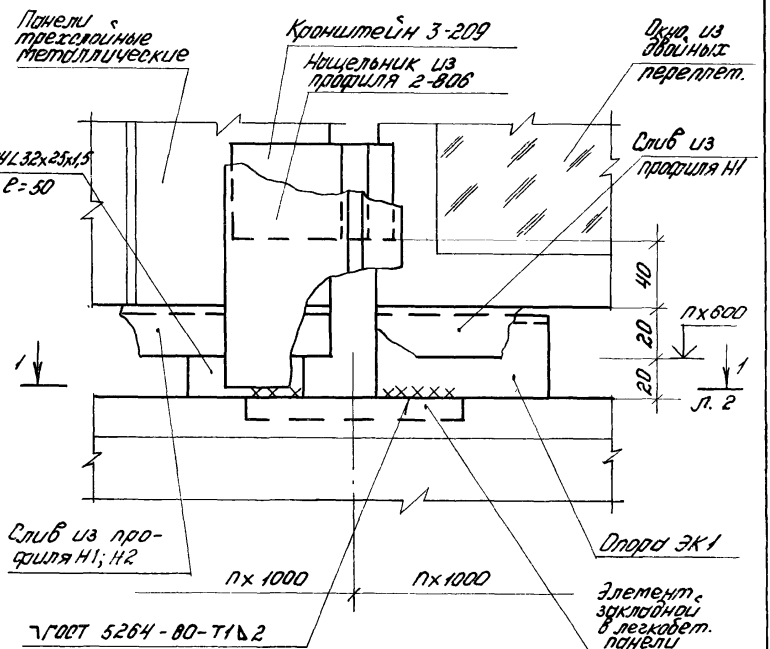


| | | | | | | |
|---|---|---|---|---|---|---|
| | | | | | 2.436-12.1-4500 | |
| | | | | | Узел 51 | Стадия: Р; Лист: 1; Листов: 2 |
| Рук.отд. | Смилянский | | | | | ЦНИИПРОМЗДАНИЙ |
| Рук.гр. | Гузеева | | | | | |
| Инж. | Власова | | | | | |
| Н.контр. | Гузеева | | | | | |

Инв.№подл. | Подпись и дата | Взам.инв.№

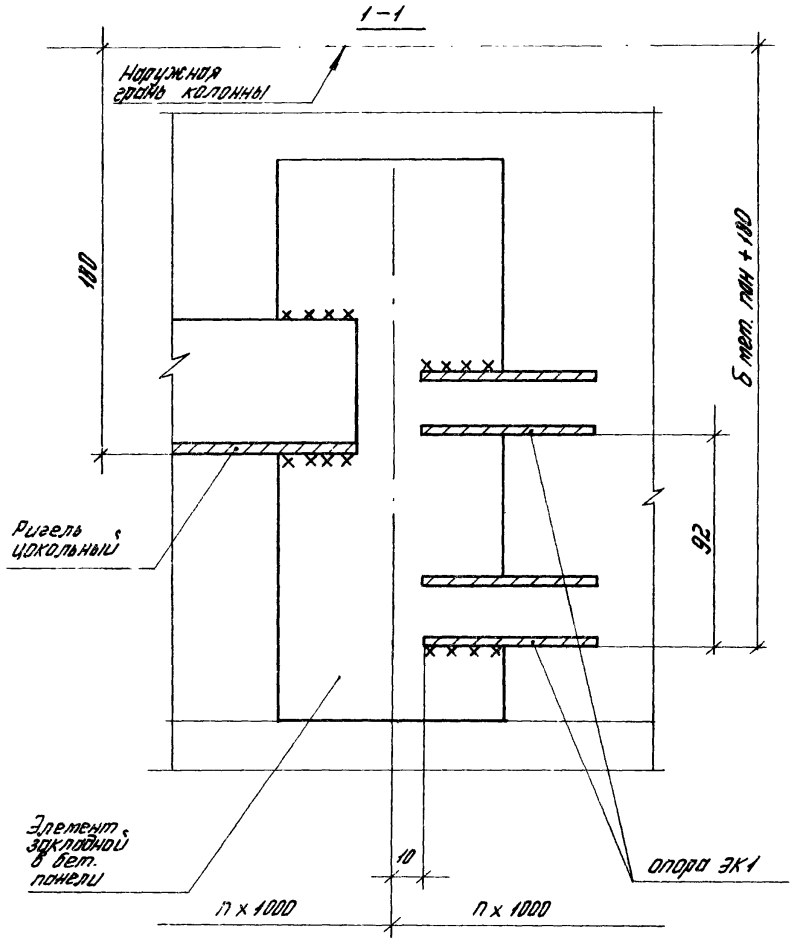


Узел 51 ст. совместно с узлами 3; 18; 20,,30
(докум. 2.436-12.1-0300; 2.436-12.1-1800;
2.436-12.1-2000 ... 2.436-12.1-2600)

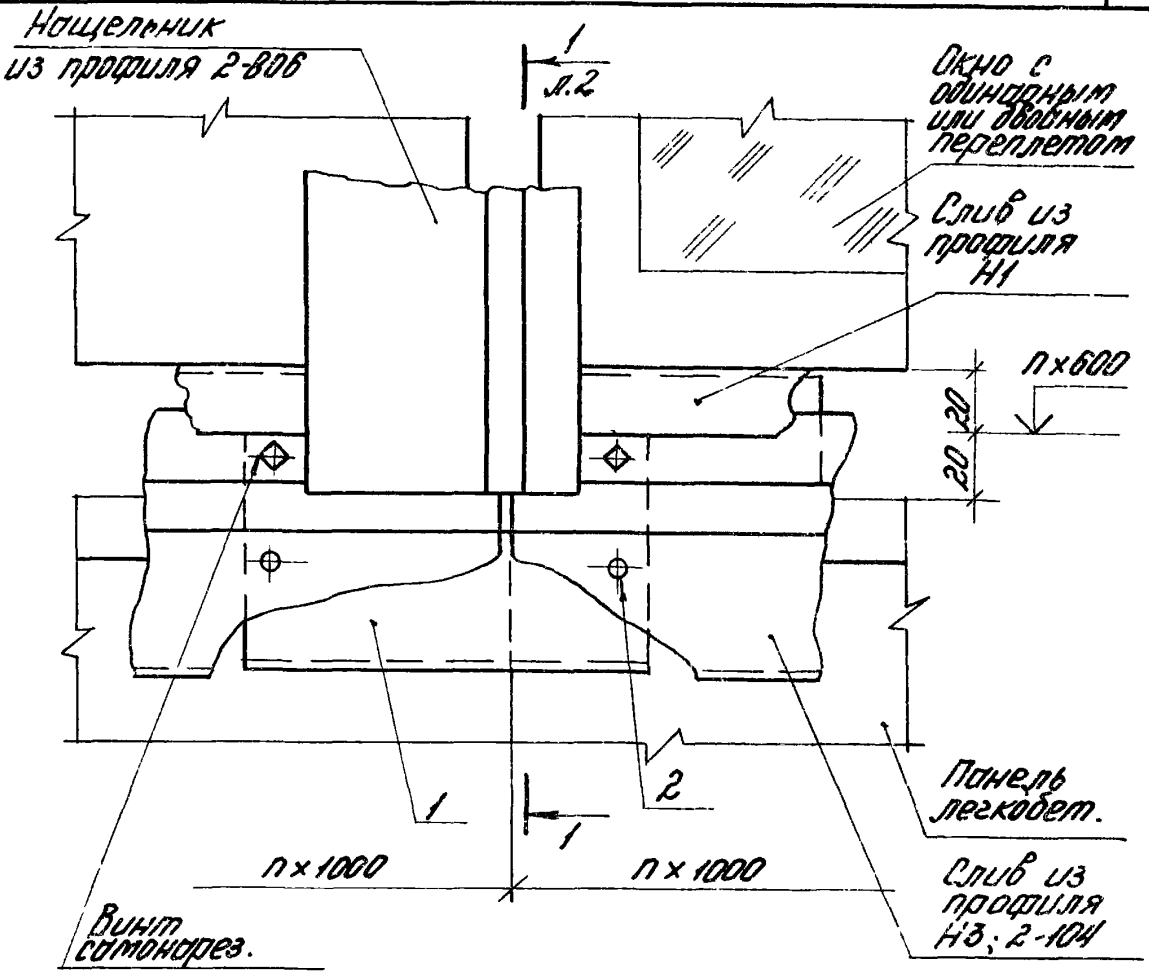


Узел 52 см. совместно с узлами 50;51
(докум 2.436-12.1-4400; 2.436-12.1-4500)

| | | | | | | | |
|---|---|---|---|---|---|---|---|
| | | | | 2.436-12.1-4600 | | | |
| Рук.отд. | Смилянский | | | Узел 52 | Стадия | Лист | Листов |
| Рук.гр. | Гузеева | | | | Р | 1 | 2 |
| Инж. | Власова | | | | ЦНИИПРОМЗДАНИЙ | | |
| Н.контр. | Гузеева | | | | | | |

Инв.№ подл. | Подпись и дата | Взам.инв.№

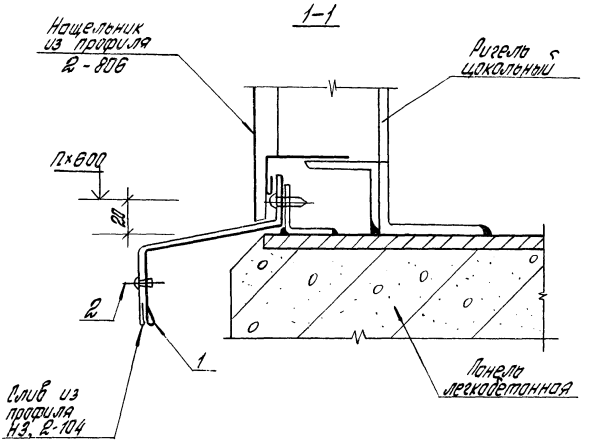


| Марка поз. | Обозначение | Наименование | Кол на узел | Масса, кг. | Примеч. |
|---|---|---|---|---|---|
| | | Детали | | | |
| | | Профиль НЗ | | | |
| | | Серия 2.436-12 вып 2 | | | б.ч. |
| 1 | 2.436-12.1-3201 | L = 120 | 1 | 0,12 | Для стен метал. |
| | | | | | |
| | | | | | |
| | | Профиль 2-104 | | | б.ч. |
| | | Нормаль Первоуральского з-да; L=120 | 1 | 0,13 | для стен легкобет. |
| | | Стандартные изделия | | | |
| 2 | | Заклепка комбинированная | | | |
| | | ОСТ 3413-017-78 | 2 | | |
| | | | | | |

| | | |
|---|---|---|
| | 2.436-12.1-4600 | Лист 2 |

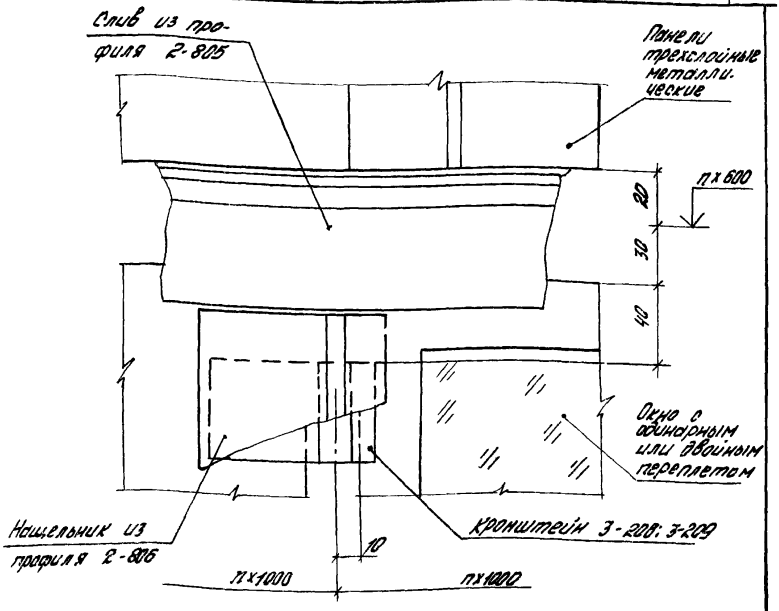


Узел 53 см. совместно с узлами 5...9; 20...31
(докум. 2.436-12.1-0500... 2.436-12.1-0900;
2.436-12.1-2000... 2.436-12.1-2700)

| | | | | |
|---|---|---|---|---|
| Рук. отд. | Смилянский | | | 2.436-12.1-4700 |
| Рук. гр. | Гузеева | | | Узел 53 |
| Инжен. | Власова | | | |
| Н.контр. | Гузеева | | | |

| Стадия | Лист | Листов |
|---|---|---|
| Р | | 1 |

ЦНИИПРОМЗДАНИЙ

Инв. № подл. | Подпись и дата | Взам. инв. №

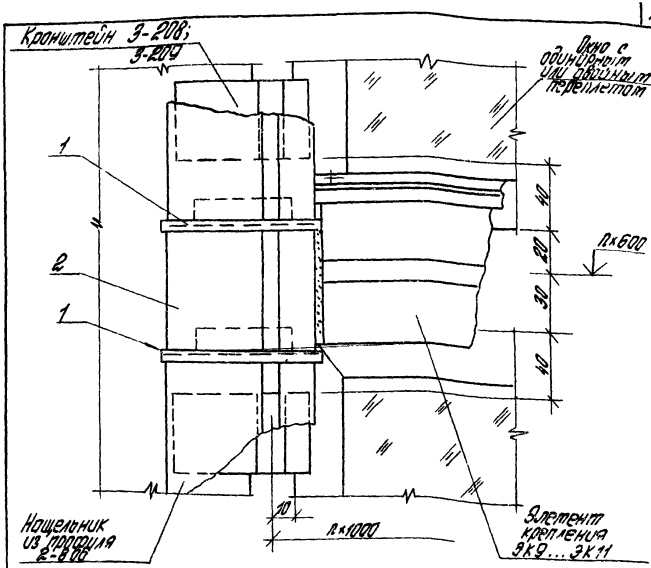


Узел 54 ст. совместно с узлами 14...15; 20...31 (докум. 2.436-12.1-1400 ... 2.436-12.1-1600; 2.436-12.1-2000 ... 2.436-12.1-2700)

| Марка, поз. | Обозначение | Наименование | Кол. | Масса ед., кг | Примеч. |
|---|---|---|---|---|---|
| | | Детали | | | |
| 1 | 2.436-12.2-220 | Пробка Пр.3 | 2 | 0.02 | |
| | | | | | |
| | | Профиль 2-806 | | | |
| | | Нормаль Первоуральского з-да | | | |
| 2 | 2.436-12.1-4801 | L=60 | 1 | 0,07 | б.ч |

| | | | |
|---|---|---|---|
| Рук. отд. | Ступанский | | |
| Рук. гр. | Гузеева | | |
| Инж. | Власова | | |
| Н. контр. | Гузеева | | |

2.436-12.1-4800

Узел 54

| Стадия | Лист | Листов |
|---|---|---|
| Р | | 1 |

ЦНИИПРОМЗДАНИЙ

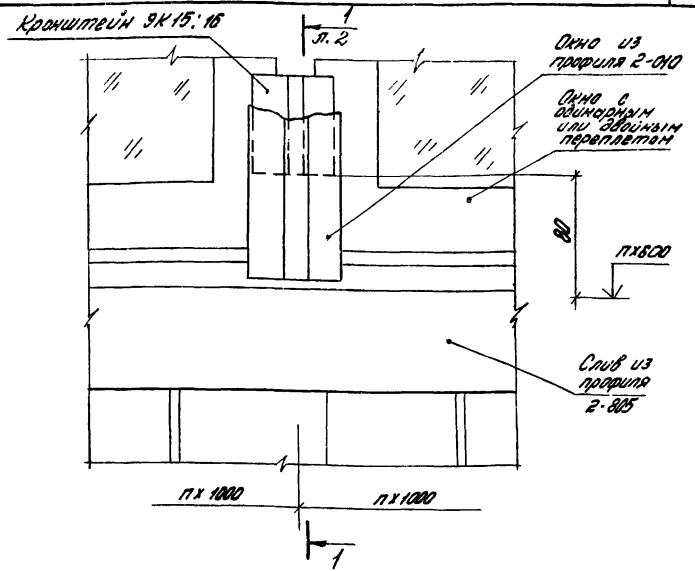


| Марка, поз. | Обозначение | Наименование | Кол. | Масса ед.кг. | Прим. |
|---|---|---|---|---|---|
| | | Детали | | | |
| 1 | 2.436-12.2-180 | Планка 9К21 | 1 | 0,068 | |
| | | Стандартные изделия | | | |
| 2 | | Винт самонарез. 4,2×13 ГОСТ 8.002 | | | |
| | | Нормаль Первоуральского завода | 3 | | |

Инв.№ подл. | Подпись и дата | Взам.инв.№

2.436-12.1-4900

| | | |
|---|---|---|
| Рук.отд. | Смилянский | |
| Рук.гр.ар. | Гузеева | |
| Инженер. | Власова | |
| Н.контр. | Гузеева | |

Узел 55

| Стадия | Лист | Листов |
|---|---|---|
| Р | 1 | 2 |

ЦНИИПРОМЗДАНИЙ

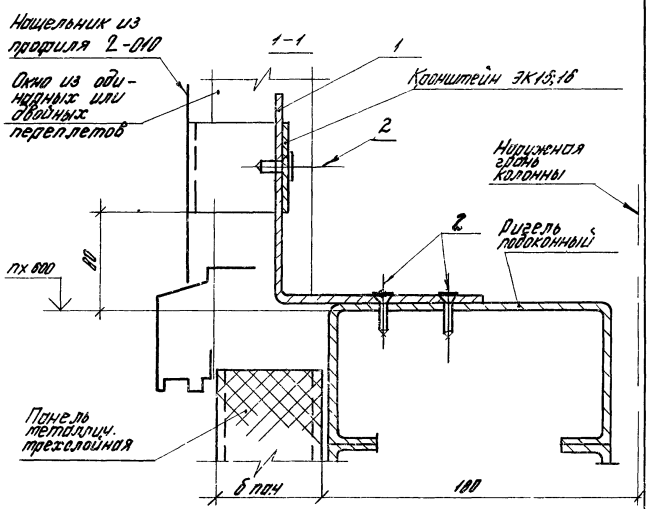


Узел 55 ст. совместно с узлами 10...13, 32...35
(докум. 2.436-12.1-1000... 2.436-12.1-1300;
2.436-12.1-2800... 2.436-12.1-2900)

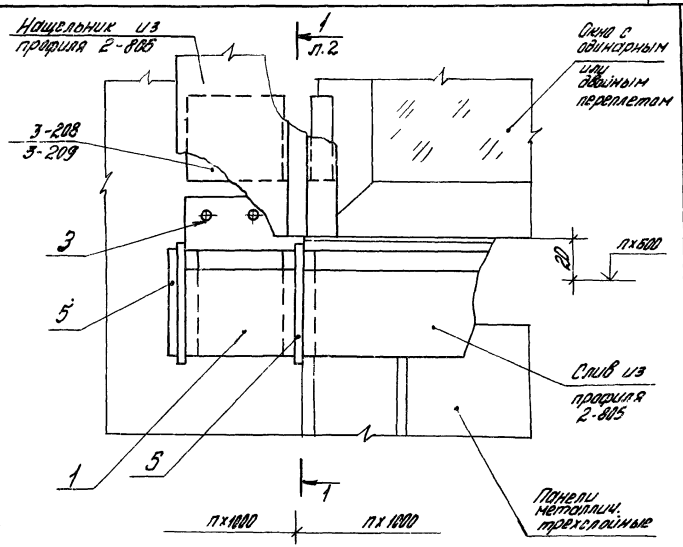


Узел 56 см. совместно с узлами 10...13; 20...31
(Докум. 2.436-12.1-1000... 2.436-12.1-1300;
2.436-12.1-2000... 2.436-12.1-2700)

Инв. № подл. | Подпись и дата | Взам. инв. №

| | | | |
|---|---|---|---|
| Рук. отд. | Онилянский | | |
| Рук. гр. ар. | Пузева | | |
| Инженер. | Власова | | |
| Н. контр. | Гузеева | | |

2.436-12.1-5000

Узел 56

| Стадия | Лист | Листов |
|---|---|---|
| Р | 1 | 2 |

ЦНИИПРОМЗДАНИЙ

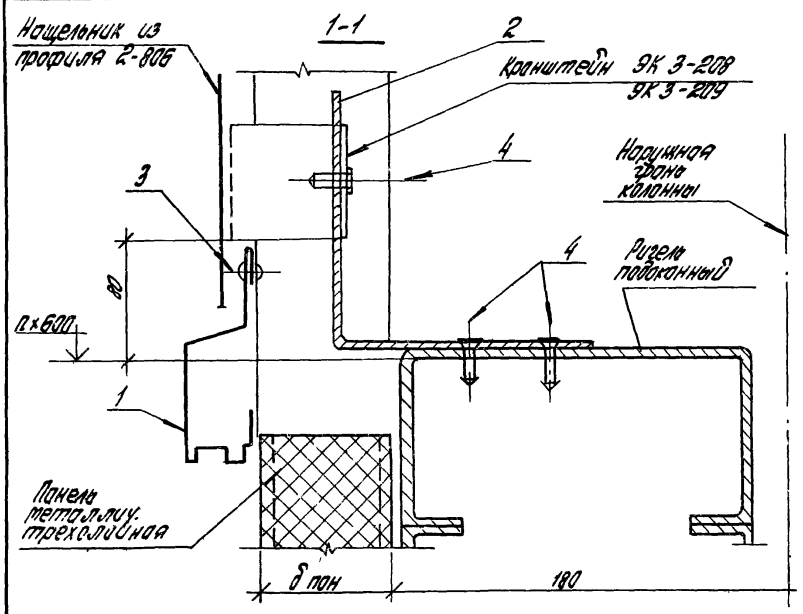


| Марка поз. | Обозначение | Наименование | Кол-во | Масса ед, кг | Примеч. |
|---|---|---|---|---|---|
| | | Детали | | | |
| 1 | 2.436-12.2-190 | Накладка А3 | 1 | 0,101 | |
| 2 | 2.436-12.2-180 | Планка ЭК21 | 1 | 0,068 | |
| | | Стандартные изделия | | | |
| 3 | | Заклепка комбинир. ОСТ 3413-017-78 | 2 | | |
| 4 | | Винт самонарезающий 4,2×13 исп. 6.002 | | | |
| | | Нормаль Первоуральского завода | 3 | | |
| | | | | | |
| 5 | | пробка 3-229 нормаль Первоуральского завода | 2 | 0.02 | |
| | | | | | |
| | | | | | |
| | | | | | |

| | | |
|---|---|---|
| | 2.436-12.1-5000 | Лист 2 |

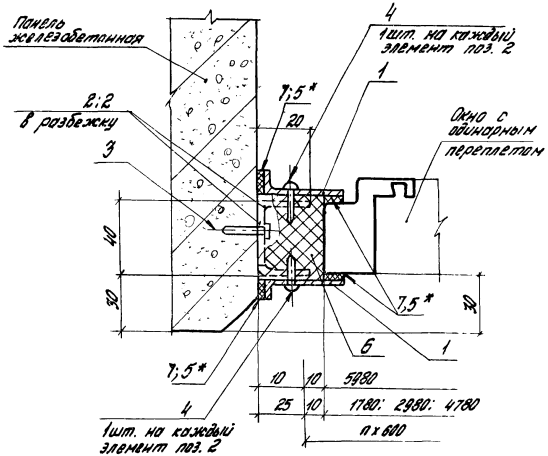


| Обозначение | H перепл., мм | B проема, мм |
|---|---|---|
| 2.436-12.1-5100 | 1200 | 1800; 3000; 4800 |
| -01 | 1800 | |
| -02 | 2400 | |
| -03 | 1200 | 6000 |
| -04 | 1800 | |
| -05 | 2400 | |

* Резиновую прокладку (поз. 5) приклеить к нащельнику (поз. 1) до его установки

| | | | | |
|---|---|---|---|---|
| Рук. отд. | Смилянский | | | 2.436-12.1-5100 |
| Рук. гр. | Гузеева | | | |
| Инжен. | Власова | | | Узел 57 |
| Н.контр. | Гузеева | | | |

| Стадия | Лист | Листов |
|---|---|---|
| Р | 1 | 3 |

ЦНИИПРОМЗДАНИЙ

Инв. № подл. | Подпись и дата | Взам. инв. №

Инв. № подл. | Подпись и дата | Взам. инв. №

| Марка, поз. | Обозначение | Наименование | Кол. на исп. 2.436-12.1-5100- — | 01 | 02 | 03 | 04 | 05 | | | | | Масса ед., кг | Примечание |
|---|---|---|---|---|---|---|---|---|---|---|---|---|---|---|
| | | Детали | | | | | | | | | | | | |
| | | Ноцельник, профиля Н5 | | | | | | | | | | | | |
| | | серия 2-436-12, вып. 2 | | | | | | | | | | | | |
| 1 | 2.436-12.1-5101 | L = 1200 | 2 | | | | | | | | | | 0,85 | б.ч. |
| | 2.436-12.1-5102 | L = 1800 | | 2 | | | | | | | | | 1,28 | б.ч. |
| | 2.436-12.1-5103 | L = 2400 | | | 2 | | | | | | | | 1,70 | б.ч. |
| | | Ноцельник, профиля Н4 | | | | | | | | | | | | |
| | | серия 2-436-12, вып. 2 | | | | | | | | | | | | |
| 1 | 2.436-12.1-5104 | L = 1200 | | | | 2 | | | | | | | 0,50 | б.ч. |
| | 2.436-12.1-5105 | L = 1800 | | | | | 2 | | | | | | 0,75 | б.ч. |
| | 2.436-12.1-5106 | L = 2400 | | | | | | 2 | | | | | 1,01 | б.ч. |
| | | Уголок 25×20×2 ГОСТ 13772-77* В ст 3 кп 2 ГОСТ 14771-76 | | | | | | | | | | | | |
| 2 | 2.436-12.1-5107 | L = 50 | 6 | 8 | 10 | 6 | 8 | 10 | | | | | 0,033 | б.ч. |
| | | | | | | | | | | | | | | |
| | | Стандартные изделия | | | | | | | | | | | | |
| (8) | | Шурупы Н6×30 ГОСТ 1145-80 | 12 | 16 | 20 | 12 | 16 | 20 | | | | | | применяется как вариант взамен поз. 4 |
| | | Дер. пробки (по месту) | 6 | 8 | 10 | 6 | 8 | 10 | | | | | | |
| 3 | | Анкер 4-794-77 | | | | | | | | | | | | |
| | | (выбирается в конкретном проекте) | 6 | 8 | 10 | 6 | 8 | 10 | | | | | | |

150336-02 113

2.436-12.1-5100 Лист 2

112

| Инв. № подл. | Подпись и дата | Взам. инв. № |
|---|---|---|
| | | |

| Марка, поз. | Обозначение | Наименование | Кол. на исп. 2.436-12.1-5100- | | | | | | | | | | Масса ед, кг | Примечание |
|---|---|---|---|---|---|---|---|---|---|---|---|---|---|---|
| | | | – | 01 | 02 | 03 | 04 | 05 | | | | | | |
| | | | | | | | | | | | | | | |
| 4 | | Винт сатонарезающий 4,2×13 исп. 8.004 | | | | | | | | | | | | |
| | | Нормаль Первоуральского 3-80 | 6 | 8 | 10 | 6 | 8 | 10 | | | | | | |
| | | | | | | | | | | | | | | |
| | | Материалы | | | | | | | | | | | | |
| 5 | | Пластина Л1 Лист ФМКЩ-М-3×15-ℓ | | | | | | | | | | | | |
| | | (ℓ – по проекту) ГОСТ 7338-77 | 4 | 4 | 4 | 4 | 4 | 4 | | | | | | |
| 6 | | Прокладка ПРП 40 П40×60-500 | | | | | | | | | | | | |
| | | ГОСТ 19177-81 | 1,2 | 1,8 | 2,4 | 1,2 | 1,8 | 2,4 | | | | | | м |
| 7 | | Клей Н88 | | | | | | | | | | | | |
| | | ТУ 38-105 1061-82 | 0,0002 | 0,0003 | 0,0004 | 0,0002 | 0,0003 | 0,0004 | | | | | | $м^3$ |

| | | |
|---|---|---|
| | 2.436-12.1-5100 | Лист 3 |

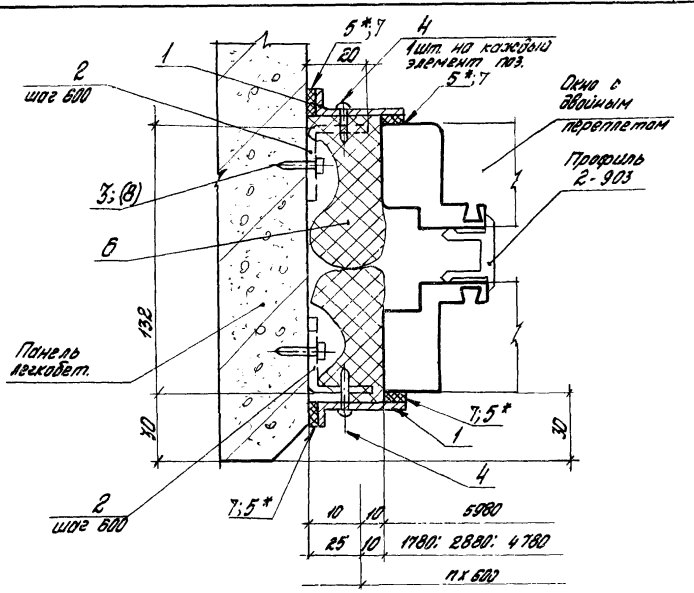


| Обозначение | H переплета, мм | B проема, мм |
|---|---|---|
| 2.436-12.1-5200 | 1200 | 1800; 3000 4800 |
| -01 | 1800 | |
| -02 | 2400 | |
| -03 | 1200 | 6000 |
| -04 | 1800 | |
| -05 | 2400 | |

* Резиновую прокладку (поз. 5) приклеить к нащельнику до его установки.

| | | | |
|---|---|---|---|
| Рук. отд. | Смилянский | | |
| Рук. гр. ар. | Гузеева | | |
| Инжен. | Власова | | |
| Н. контр. | Гузеева | | |

2.436-12.1-5200

Узел 58

| Стадия | Лист | Листов |
|---|---|---|
| Р | 1 | 3 |

ЦНИИПРОМЗДАНИЙ

| Инв. № подл. | Подпись и дата | Взам. инв. № |
|---|---|---|
| | | |

| Марка, поз. | Обозначение | Наименование | Кол. на исп. 2.436-12.1-5200 – | | | | | | | | | | Масса ед. кг | Примечание |
|---|---|---|---|---|---|---|---|---|---|---|---|---|---|---|
| | | | – | 01 | 02 | 03 | 04 | 05 | | | | | | |
| | | Детали | | | | | | | | | | | | |
| | | Нащельник, профиль Н5, серия 2.436-12, вып. 2 | | | | | | | | | | | | |
| 1 | 2.436-12.1-5101 | L=1200 | 2 | | | | | | | | | | 0,85 | Б.Ч. |
| | 2.436-12.1-5102 | L=1800 | | 2 | | | | | | | | | 1,28 | Б.Ч. |
| | 2.436-12.1-5103 | L=2400 | | | 2 | | | | | | | | 1,70 | Б.Ч. |
| | | Нащельник, профиль Н4, серия 2.436-12, вып 2 | | | | | | | | | | | | |
| 1 | 2.435-12.1-5104 | L=1200 | | | | 2 | | | | | | | 0,50 | Б.Ч. |
| | 2.436-12.1-5105 | L=1800 | | | | | 2 | | | | | | 0,75 | Б.Ч. |
| | 2.436-12.1-5106 | L=2400 | | | | | | 2 | | | | | 1,01 | Б.Ч. |
| | | Уголок 25×20×2 ГОСТ 19772-74 / ВСт3кп2 ГОСТ 14771-76 | | | | | | | | | | | | |
| 2 | 2.436-12.1-5107 | L=50 | 6 | 8 | 10 | 6 | 8 | 10 | | | | | 0,033 | Б.Ч. |
| | | Стандартные изделия | | | | | | | | | | | | |
| (8) | | Шурупы А6×80 ГОСТ 1145-80 с | 12 | 16 | 20 | 12 | 16 | 20 | | | | | | применяется как вариант взамен поз. 4 |
| | | Дер. пробки по тесту (выбирается в конкретном проекте) | 6 | 8 | 10 | 6 | 8 | 10 | | | | | | |
| 3 | | Дюбель ТУ 14-4-794-77 (выбирается в конкретном проекте) | 6 | 8 | 10 | 6 | 8 | 10 | | | | | | |

| Марка, поз. | Обозначение | Наименование | Кол. на исп. 2.436.12.1-5200 - | | | | | | | | | | Масса ед, кг | Примечание |
|---|---|---|---|---|---|---|---|---|---|---|---|---|---|---|
| | | | — | 01 | 02 | 03 | 04 | 05 | | | | | | |
| 4 | | Винт сатонарезающий | | | | | | | | | | | | |
| | | 4,2×13 исп. 6.004 | | | | | | | | | | | | |
| | | Нормаль Первоуральского з-да | 6 | 8 | 10 | 6 | 8 | 10 | | | | | | |
| | | | | | | | | | | | | | | |
| | | | | | | | | | | | | | | |
| | | Материалы | | | | | | | | | | | | |
| 5 | | Пластина Л1 лист ТМКЩ-М-3×15-ℓ | | | | | | | | | | | | |
| | | (ℓ- по проекту) | | | | | | | | | | | | |
| | | ГОСТ 7338-77 | 4 | 4 | 4 | 4 | 4 | | | | | | | |
| 6 | | Прокладка ПРП40П40×60-500 | | | | | | | | | | | | |
| | | ГОСТ 19177-81 | 2,4 | 3,6 | 4,8 | 2,4 | 3,6 | 4,8 | | | | | | м |
| 7 | | Клей Н88 | | | | | | | | | | | | |
| | | ТУ 38-105 1061-82 | 0,0002 | 0,0003 | 0,0004 | 0,0002 | 0,0003 | 0,0004 | | | | | | $м^3$ |
| | | | | | | | | | | | | | | |
| | | | | | | | | | | | | | | |
| | | | | | | | | | | | | | | |
| | | | | | | | | | | | | | | |
| | | | | | | | | | | | | | | |
| | | | | | | | | | | | | | | |

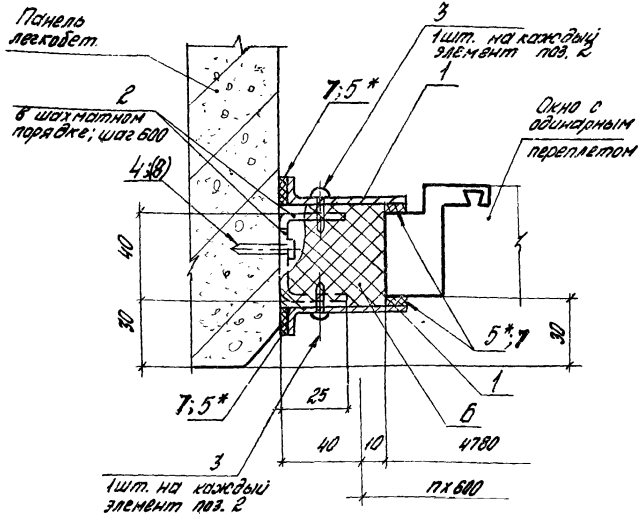


| Обозначение | Н перепл. мм |
|---|---|
| 2.436-12.1-5300 | 1200 |
| -01 | 1800 |
| -02 | 2400 |

* Резиновую прокладку (поз. 5) приклеить к нащельнику (поз. 1) до его установки.

Инв. № подл. | Подпись и дата | Взам. инв. №

| | | | |
|---|---|---|---|
| Рук. отд. | Смилянский | | |
| Рук. гр. | Гузеева | | |
| Инжен. | Власова | | |
| Н. контр. | Гузеева | | |

2.436-12.1-5300

Узел 59

| Стадия | Лист | Листов |
|---|---|---|
| Р | 1 | 2 |

ЦНИИПРОМЗДАНИЙ

| Марка, поз. | Обозначение | Наименование | Кол. на исп. 2.436-12.1-5300- | | | | | | | | | | Масса ед., кг | Примечание |
|---|---|---|---|---|---|---|---|---|---|---|---|---|---|---|
| | | | – | 01 | 02 | | | | | | | | | |
| | | Детали | | | | | | | | | | | | |
| | | Нащельник, прокладка НБ поз.1а 2.436-12, вып. 2 | | | | | | | | | | | | |
| 1 | 2.436-12.1-5301 | L=1200 | 2 | | | | | | | | | | 0,94 | б.ч. |
| | 2.436-12.1-5302 | L=1800 | | 2 | | | | | | | | | 1,41 | б.ч. |
| | 2.436-12.1-5303 | L=2400 | | | 2 | | | | | | | | 1,88 | б.ч. |
| | | Уголок 125х90х8 ГОСТ 19771-76 / Вст.3кп2 ГОСТ 11474-76 | | | | | | | | | | | | |
| 2 | 2.436-12.1-5107 | L=50 | 6 | 8 | 10 | | | | | | | | 0,033 | б.ч. |
| | | Стандартные изделия | | | | | | | | | | | | |
| 3 | | Винт самонарезающий 4,2х13 исп. 6.007 | | | | | | | | | | | | |
| | | Гайпола Неофициального з-да | 6 | 8 | 10 | | | | | | | | | |
| 4 | | Анкер ТУ 14-4-794-77 | 6 | 8 | 10 | | | | | | | | | |
| (8) | | Шурупы НБ х80 ГОСТ 1145-80 с | 12 | 16 | 20 | | | | | | | | | применяется как величина взамен поз.4 |
| | | Дюбель пробковый (по тесту) | 6 | 8 | 10 | | | | | | | | | |
| | | (выбирается 63. поз.4 б конкретном проекте) | | | | | | | | | | | | |
| | | Материалы | | | | | | | | | | | | |
| 5 | | Пластина Л1 ГОСТ 19903-74 - 3х15-Г (С-т толстый) | | | | | | | | | | | | |
| | | ГОСТ 7338-77 | 4 | 4 | 4 | | | | | | | | | |
| 6 | | Прокладка ПРП 40П10х80-5ОН ГОСТ 19177-81 | 1,2 | 1,8 | 2,4 | | | | | | | | | м |
| 7 | | Брус Н88 ГОСТ 9238-1051061-82 | 0,012 | 0,0015 | 0,0019 | | | | | | | | | м³ |



19036-02 ВМ

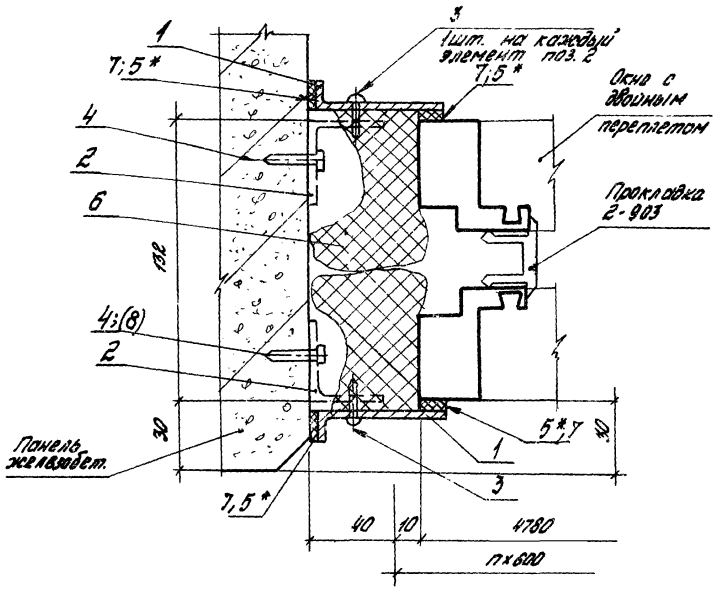


| Обозначение | H перепл. мм |
|---|---|
| 2.436-12.1-5400 | 1200 |
| -01 | 1800 |
| -02 | 2400 |

* Резиновую прокладку (поз. 5) приклеить к нащельнику (поз. 1) до его установки

| | | | |
|---|---|---|---|
| | | | 2.436-12.1-5400 |
| Рук. отд. | Очилянский | | Узел 60 |
| Рук. гр. пр. | Гузеева | | |
| Инжен. | Власова | | |
| Н. контр. | Гузеева | | |

| Стадия | Лист | Листов |
|---|---|---|
| Р | 1 | 2 |

ЦНИИПРОМЗДАНИЙ

Инв. № подл. | Подп. и дата | Взам. инв. №

19036-02 120

| Марка, поз. | Обозначение | Наименование | Кол. на исп. 2.436-12.1-5400 | | | | | | | | | | Масса ед., кг | Прим. |
|---|---|---|---|---|---|---|---|---|---|---|---|---|---|---|
| | | | – | 01 | 02 | | | | | | | | | |
| | | Детали | | | | | | | | | | | | |
| | | Нащельник, Профиль Н6 серия 2.436-12; Вып. 2 | | | | | | | | | | | | |
| 1 | 2.436-12.1-5301 | L = 1200 | 2 | | | | | | | | | | 0,94 | б.ч. |
| | 2.436-12.1-5302 | L = 1800 | | 2 | | | | | | | | | 1,41 | б.ч. |
| | 2.436-12.1-5303 | L = 2400 | | | 2 | | | | | | | | 1,88 | б.ч. |
| | | Уголок 25×20×2 ГОСТ 19772-74 / ВСТ3кп2 ГОСТ 11474-76 | | | | | | | | | | | | |
| 2 | 2.436-12.1-5107 | L = 50 | 6 | 8 | 10 | | | | | | | | 0,033 | б.ч. |
| | | Стандартные изделия | | | | | | | | | | | | |
| 3 | | Винт самонарезающий 4,2×13 исп. 6,003 | | | | | | | | | | | | |
| | | Нормаль Первоуральского з-да | 6 | 8 | 10 | | | | | | | | | |
| 4 | | Дюбель ТУ 14-4-794-77 | 6 | 8 | 10 | | | | | | | | | |
| (8) | | Шурупы А6×80 ГОСТ 1145-80 с | 12 | 16 | 20 | | | | | | | | | применяются как вариант взамен поз. 4 |
| | | дер. пробками (по проекту) | 6 | 8 | 10 | | | | | | | | | |
| | | Выбирается взамен поз. 4 в конкретном проекте | | | | | | | | | | | | |
| | | Материалы | | | | | | | | | | | | |
| 5 | | Пластина А1 лист ТМКЦ-М-3×15×ℓ | | | | | | | | | | | | |
| | | (ℓ - по проекту) ГОСТ 7338-77 | 4 | 4 | 4 | | | | | | | | | |
| 6 | | Прокладка ПРП 40 К 60×60 ГОСТ 19177-81 | 2,4 | 3,6 | 4,8 | | | | | | | | | М |
| 7 | | Клей Н68 ТУ 38-1051061-82 | 0,002 | 0,003 | 0,004 | | | | | | | | | М3 |

2.436-12.1-5400

Лист 2

19036-02 121

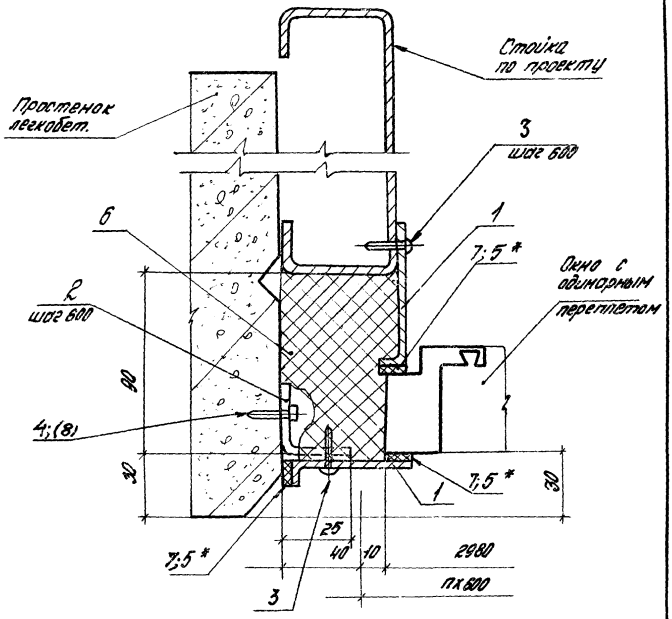


| Обозначение | Нпереплета, мм |
|---|---|
| 2.436-12.1-5500 | 1200 |
| -01 | 1800 |
| -02 | 2400 |

* Резиновую прокладку (поз. 5) приклеить к нащельнику (поз. 1) до его установки

| | | | | | | | |
|---|---|---|---|---|---|---|---|
| | | | | 2.436-12.1-5500 | | | |
| Рук. отд. | Смилянский | | | Узел 61 | Стадия | Лист | Листов |
| Рук. гр. ор. | Гузеева | | | | Р | 1 | 2 |
| Инжен. | Власова | | | | ЦНИИПРОМЗДАНИЙ | | |
| Н. контр. | Гузеева | | | | | | |

Инв. № подл. | Подпись и дата | Взам. инв. N

| Марка, поз. | Обозначение | Наименование | Кол. на изд. 2.436-12.1-5500- | | | | | | | | | Масса ед., кг | Приме-чание |
|---|---|---|---|---|---|---|---|---|---|---|---|---|---|
| | | | – | 01 | 02 | | | | | | | | |
| | | Детали | | | | | | | | | | | |
| | | Нощельник, профиль Н6 серия 2.436-12, вып.2 | | | | | | | | | | | |
| 1 | 2.436-12.1-5301 | $l$ = 1200 | 2 | | | | | | | | | 0,94 | б.ч. |
| | 2.436-12.1-5302 | $l$ = 1800 | | 2 | | | | | | | | 1,41 | б.ч. |
| | 2.436-121-5303 | $l$ = 2400 | | | 2 | | | | | | | 1,88 | б.ч. |
| | | Уголок 125×80×8 ГОСТ 19772-74 / В.Отд.3 кл.2 ГОСТ 14076-76 | | | | | | | | | | | |
| 2 | 2.436-121-5107 | $l$ = 50 | 3 | 4 | 5 | | | | | | | 0,033 | б.ч. |
| | | Стандартные изделия | | | | | | | | | | | |
| 3 | | Винт со шлицевой головкой 4,2×13 ГОСТ 6.ЛОУ | | | | | | | | | | | |
| | | Шайба Первоуральского з-да | 6 | 8 | 10 | | | | | | | | |
| 4 | | Гвоздь ТУ 14-4-794-77 | 3 | 4 | 5 | | | | | | | | |
| (8) | | Шурупы 2,8×22 ГОСТ 1145-80 С | 6 | 8 | 10 | | | | | | | | применяется как крепежные в узлах поз. 4 |
| | | Дюбель пробочный (по месту) | 3 | 4 | 5 | | | | | | | | |
| | | Количество уточнить в конкретном проекте | | | | | | | | | | | |
| | | Материалы | | | | | | | | | | | |
| 5 | | Пластина А1 Лист ТПКЦ-Т-3×15×2 (L-по проекту) ГОСТ 7338-77 | 3 | 3 | 3 | | | | | | | | |
| 6 | | Прокладка ПЕНАП 40×60-500 ГОСТ 19177-81 | 2,4 | 3,6 | 4,8 | | | | | | | | м |
| 7 | | Клей Н 88 ТУ 38-105106-82 | 0,0001 | 0,0003 | 0,0004 | | | | | | | | м³ |



159

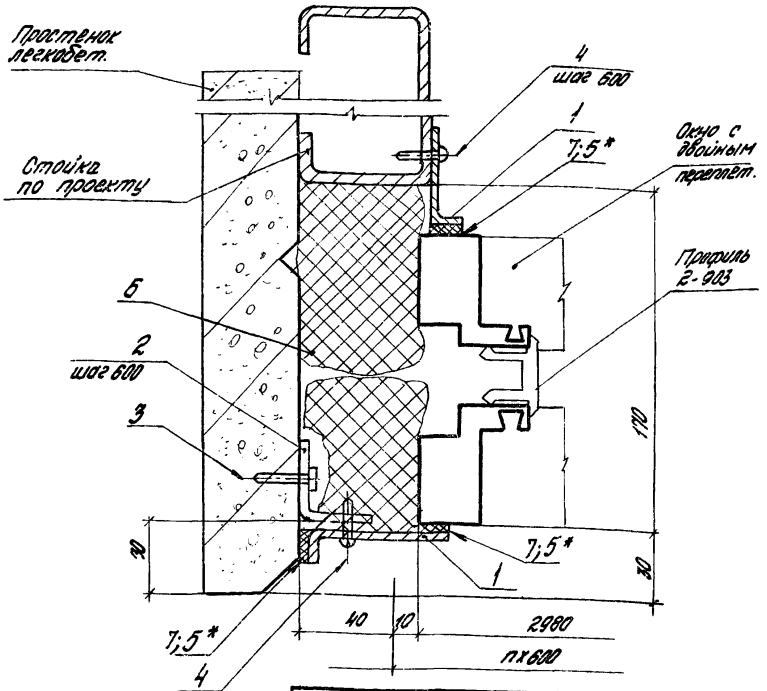


| Обозначение | Н переплета, мм |
|---|---|
| 2.436-12.1-5600 | 1200 |
| -01 | 1800 |
| -02 | 2400 |

* Резиновую прокладку (поз. 5) приклеить к нащельнику (поз. 1) до его установки

| | | | | |
|---|---|---|---|---|
| | | | | 2.436-12.1-5600 |
| Рук. отд. | Смилянский | | | Узел 62 |
| Рук. гр. ар. | Гузеева | | | |
| Инжен. | Власова | | | |
| Н. контр. | Гузеева | | | |

| Стадия | Лист | Листов |
|---|---|---|
| Р | 1 | 2 |

ЦНИИПРОМЗДАНИЙ

Инв. № подл. | Подпись и дата | Взам. инв. №

| Поз. | Обозначение | Наименование | Кол. на исп. 2.436-12.1-5600- | | | | | | | | | Масса ед, кг | Примечание |
|---|---|---|---|---|---|---|---|---|---|---|---|---|---|
| | | | — | 01 | 02 | | | | | | | | |
| | | Детали | | | | | | | | | | | |
| | | Нащельник | | | | | | | | | | | |
| | | Профиль Н6; сер. 2.436-12, вып. 2 | | | | | | | | | | | |
| 1 | 2.436-12.1-5301 | L = 1200 | 2 | | | | | | | | | 0,94 | б.ч. |
| | 2.436-12.1-5302 | L = 1800 | | 2 | | | | | | | | 1,41 | б.ч. |
| | 2.436-12.1-5303 | L = 2400 | | | 2 | | | | | | | 1,88 | б.ч. |
| | | Уголок 25×20×2 ГОСТ 19772-74 / 30×3 кп 2 ГОСТ 11474-76 | | | | | | | | | | | |
| 2 | 2.436-12.1-5107 | L = 50 | 3 | 4 | 5 | | | | | | | 0,033 | б.ч. |
| | | Стандартные изделия | | | | | | | | | | | |
| 3 | | Дюбель ТУ 1А-4-794-77 | 3 | 4 | 5 | | | | | | | | |
| 4 | | Винт сотонорезающий 4,2×13 исп. 6.004 | | | | | | | | | | | |
| | | Нарталь Первоуральского з-да | 6 | 8 | 10 | | | | | | | | |
| | | | | | | | | | | | | | |
| | | Материалы | | | | | | | | | | | |
| 5 | | Пластина Л1 лист ТТКЩ-М-3×15×l (l-по проекту) ГОСТ 7338-77 | 4 | 4 | 4 | | | | | | | | |
| 6 | | Проволока ПРП40 К 60-500 ГОСТ 19177-81 | 2,4 | 3,6 | | | | | | | | | м |
| 7 | | Клей Н88 ТУ 38-1051061-82 | 0,0002 | 0,0003 | 0,0004 | | | | | | | | м³ |

2.436-12.1-5600

Лист 2

19036-02 125

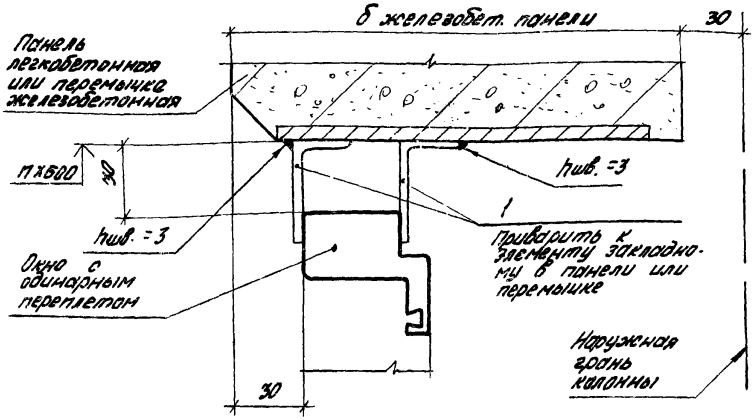


| Обозначение | В проем, мм |
|---|---|
| 2.436-12.1-5700 | 1800 |
| -01 | 3000 |
| -02 | 4800 |
| -03 | 6000 |

Узел 63 см. совместно с узлом 64
(докум. 2.436-12.1-5800)

| | | | | |
|---|---|---|---|---|
| Рук. отд. | Смилянский | | | 2.436.-12.1-5700 |
| Рук. гр. ар. | Гузеева | | | |
| Инжен. | Власова | | | Узел 63 |
| Н. контр. | Гузеева | | | |

| Стадия | Лист | Листов |
|---|---|---|
| Р | 1 | 2 |

ЦНИИПРОМЗДАНИЙ

Инв. № подл. | Подпись и дата | Взам. инв. №

| Марка, поз. | Обозначение | Наименование | Кол. на исп. 2.436-12.1-5700- | | | | | | | | | | Масса ед., кг | Примечание |
|---|---|---|---|---|---|---|---|---|---|---|---|---|---|---|
| | | | – | 01 | 02 | 03 | | | | | | | | |
| | | Детали | | | | | | | | | | | | |
| 1 | 2.436-12.2-060 | Пленка ЭК2 | 8 | 12 | 18 | 22 | | | | | | | 0,071 | |
| | | | | | | | | | | | | | | |

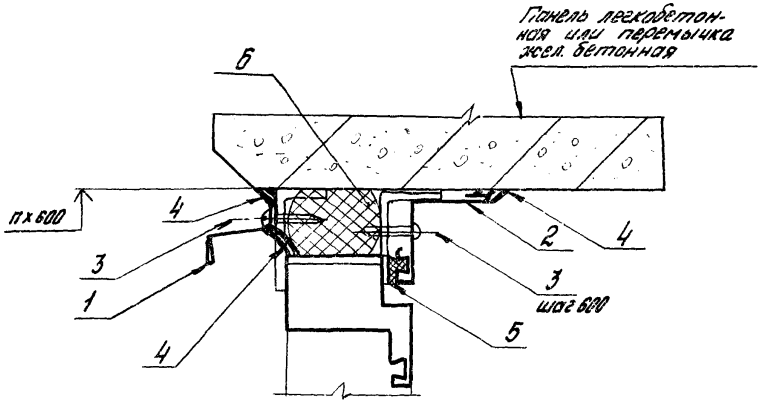


| Обозначение | В проем, мм |
|---|---|
| 2.436-12.1 - 5800 | 1800 |
| -01 | 3000 |
| -02 | 4800 |
| -03 | 6000 |
| -04 | лента |

Узел 64 см. совместно с узлом 63
(Докум. 2.436-12.1-5700)

| | | | | | |
|---|---|---|---|---|---|
| | | | 2.436-12.1-5800 | | |
| Рук. отд. | Ямпольский | | Узел 64 | Стадия | Лист | Листов |
| Рук. гр. арх. | Гузеева | | | Р | 1 | 3 |
| Инженер. | Власова | | | ЦНИИПРОМЗДАНИЙ | |
| Н. контр. | Гузеева | | | | |

| Марка, поз. | Обозначение | Наименование | Кол. на исп. 2.436-12.1-5800- | | | | | | | | | | Масса ед., кг | Примечание |
|---|---|---|---|---|---|---|---|---|---|---|---|---|---|---|
| | | | – | 01 | 02 | 03 | 04 | | | | | | | |
| | | *Детали* | | | | | | | | | | | | |
| | | Слив | | | | | | | | | | | | |
| | | Профиль 2-012 чертежа Первоуральского з-да | | | | | | | | | | | | |
| 1 | 2.436-12.1-5801 | L = 1840 | 1 | | | | | | | | | | 0,74 | б.ч. |
| | 2.436-12.1-5802 | L = 3040 | | 1 | | | | | | | | | 1,22 | б.ч. |
| | 2.436-12.1-5803 | L = 4840 | | | 1 | | | | | | | | 1,94 | б.ч. |
| | 2.436-12.1-5804 | L = 6010 | | | | 1 | | | | | | | 2,42 | б.ч. |
| | 2.436-12.1-5805 | L = 5998 | | | | | 1 | | | | | | 2,40 | б.ч. |
| | | Нащельник внутренний | | | | | | | | | | | | |
| | | Профиль 2-013 чертежа Первоуральского з-да | | | | | | | | | | | | |
| 2 | 2.436-12.1-5806 | L = 1840 | 1 | | | | | | | | | | 1,64 | б.ч. |
| | 2.436-12.1-5807 | L = 3040 | | 1 | | | | | | | | | 2,71 | б.ч. |
| | 2.436-12.1-5808 | L = 4840 | | | 1 | | | | | | | | 4,31 | б.ч. |
| | 2.436-12.1-5809 | L = 6010 | | | | 1 | | | | | | | 5,37 | б.ч. |
| | 2.436-121-0605 | L = 5998 | | | | | 1 | | | | | | 5,34 | б.ч. |
| | | *Стандартные изделия* | | | | | | | | | | | | |
| 3 | | Винт самонарезающий 4,2×25 ГОСТ 6470 | | | | | | | | | | | | |
| | | чертежа Первоуральского з-да | 8 | 12 | 18 | 22 | 22 | | | | | | | |

19036-02 129

Расход материалов для ленточного остекления дан на участок шириной 6.000 м

2.436-12.1-5800

Лист 2

| Марка, поз. | Обозначение | Наименование | Кол. на исп. 2.436-12.1-5800- | | | | | | | | | | Масса ед, кг | Примечание |
|---|---|---|---|---|---|---|---|---|---|---|---|---|---|---|
| | | | - | 01 | 02 | 03 | 04 | | | | | | | |
| | | | | | | | | | | | | | | |
| | | Материалы | | | | | | | | | | | | |
| 4 | | Клей - герметик „Эластосил 11-06" | | | | | | | | | | | | |
| | | ТУ6-02-775-73 | 0,0002 | 0,0003 | 0,0005 | 0,0006 | 0,0006 | | | | | | | $м^3$ |
| 5 | | Профиль резиновый 2-902 | | | | | | | | | | | | |
| | | Нормаль Первоуральского з-да | 1,8 | 3,0 | 4,8 | 6,0 | 6,0 | | | | | | | м |
| 6 | | Прокладка ПРП 40 П 40 х 60 - 500 | | | | | | | | | | | | |
| | | ГОСТ 19177-81 | 3,6 | 6,0 | 9,6 | 12,0 | 12,0 | | | | | | | м |

19036-02 130

2.436-12.1-5800

Лист 3

129

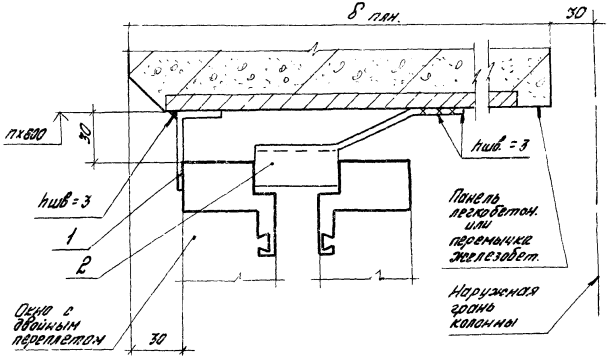


| Обозначение | В проем, мм |
|---|---|
| 2.436-12.1-5900 | 1800 |
| -01 | 3000 |
| -02 | 4800 |
| -03 | 6000 |

1. Узел 65 см. совместно с узлом 67 (докум. 2.436-12.1-6100).
2. Узел 65 дан для окон с двойным переплетом при блочной установке.

Инв. № подл. | Подпись и дата | Взам. инв. №

2.436-12.1-5900

| | | | |
|---|---|---|---|
| Рук. отд. | Смиганский | | |
| Рук. гр. ар. | Гузеева | | |
| Инжен. | Блохова | | |
| Н. контр. | Гузеева | | |

Узел 65

| Стадия | Лист | Листов |
|---|---|---|
| Р | 1 | 2 |

ЦНИИПРОМЗДАНИЙ

| Инв.№ подл. | Подпись и дата | Взам. инв.№ |
|---|---|---|
| | | |

| Марка, поз. | Обозначение | Наименование | Кол. на исп. 2.436-12.1-5900- | | | | | | | | | Масса ед., кг | Приме-чание |
|---|---|---|---|---|---|---|---|---|---|---|---|---|---|
| | | | – | 01 | 02 | 03 | | | | | | | |
| | | Детали | | | | | | | | | | | |
| 1 | 2.436-12.2-060 | Пленка ЭК2 | 4 | 6 | 9 | 11 | | | | | | 0,071 | |
| 2 | 2.436-12.2-070 | Пленка ЭК4 | 4 | 6 | 9 | 11 | | | | | | 0,226 | |
| | | | | | | | | | | | | | |

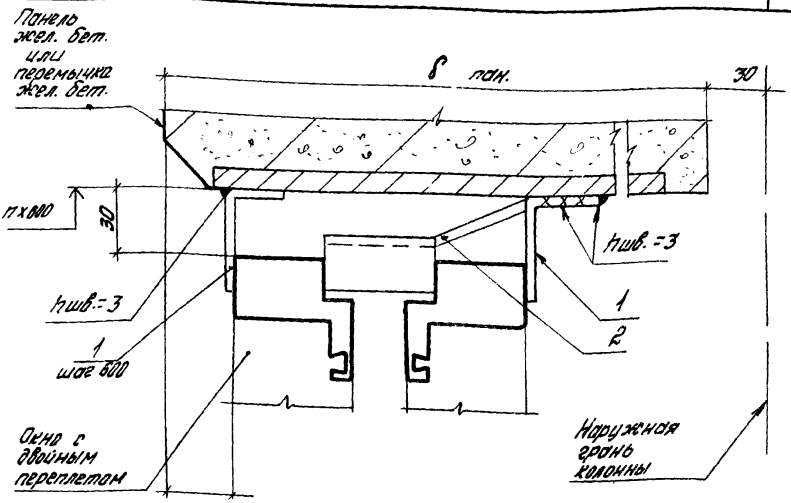


| Обозначение | В проема, мм |
|---|---|
| 2.436-12.1-6000 | 1800 |
| -01 | 3000 |
| -02 | 4800 |
| -03 | 6000 |

1. Узел 66 см. совместно с узлом 64 (докум. 2.436-12.1-6100).
2. Узел 66 дан для окон с двойными переплетами при раздельной их установке.

| | | | | | |
|---|---|---|---|---|---|
| | | | 2.436-12.1-6000 | | |
| Рук. отд. | Смирянский | | Узел 66 | Стадия | Лист | Листов |
| Рук. гр. ар. | Гудрева | | | Р | 1 | 2 |
| Инжен. | Власова | | | ЦНИИПРОМЗДАНИЙ | | |
| Н. контр. | Гузеева | | | | | |

| Инв.№ подл. | Подпись и дата | Взам.инв.№ |
|---|---|---|
| | | |

| Марка, поз. | Обозначение | Наименование | Кол. на исп. 2.436-12.1-6000- | | | | | | | | | | Масса ед.кг | Примечание |
|---|---|---|---|---|---|---|---|---|---|---|---|---|---|---|
| | | | — | 01 | 02 | 03 | | | | | | | | |
| | | Детали | | | | | | | | | | | | |
| 1 | 2.436-12.2-060 | Планка ЗК2 | 8 | 12 | 18 | 22 | | | | | | | 0,071 | |
| 2 | 2.436-12.2-070 | Элемент крепежный ЗК4 | 4 | 6 | 9 | 11 | | | | | | | 0,226 | |
| | | | | | | | | | | | | | | |

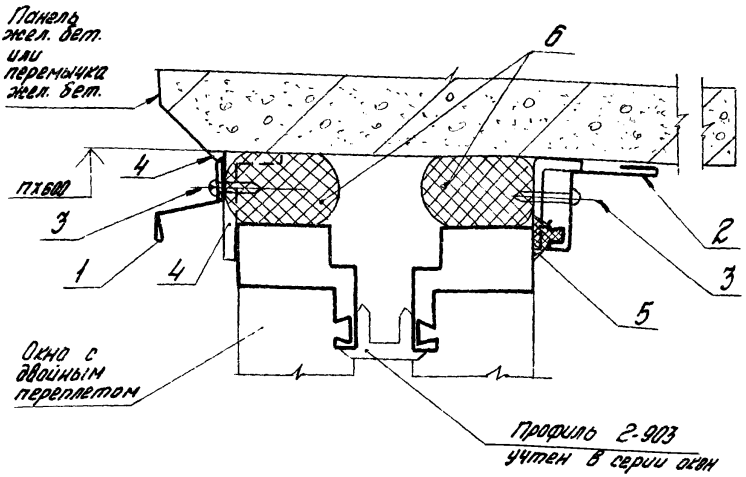


| Обозначение | В проема, мм |
|---|---|
| 2.436-12.1-6100 | 1800 |
| -01 | 3000 |
| -02 | 4800 |
| -03 | 6000 |
| -04 | лента |

Узел 67 см. совместно с узлами 65 и 66
(докум. 2.436-12.1-5900 и 2.436-12.1-6000)

| | | | |
|---|---|---|---|
| | | 2.436-12.1-6100 | |
| Рук. отд. | Смилянский | Узел 67 | Стадия: Р; Лист: 1; Листов: 3 |
| Рук. гр. ар. | Гузеева | | |
| Инжен. | Власова | | |
| Н. контр. | Гузеева | | ЦНИИПРОМЗДАНИЙ |

| Инв. № подл. | Подпись и дата | Взам. инв. № |
|---|---|---|
| | | |

| Марка, поз. | Обозначение | Наименование | Кол. на изд. 2.436-121-6100- | | | | | | | | | | Масса ед. кг | Примечание |
|---|---|---|---|---|---|---|---|---|---|---|---|---|---|---|
| | | | - | 01 | 02 | 03 | 04 | | | | | | | |
| | | Детали | | | | | | | | | | | | |
| | | Слив | | | | | | | | | | | | |
| | | Профиль 2-012 жесткий Первоуральского з-да | | | | | | | | | | | | |
| 1 | 2.436-121-5801 | l = 1840 | 1 | | | | | | | | | | 0,74 | б.ч. |
| | 2.436-121-5802 | l = 3040 | | 1 | | | | | | | | | 1,22 | б.ч. |
| | 2.436-121-5803 | l = 4840 | | | 1 | | | | | | | | 1,94 | б.ч. |
| | 2.436-121-5804 | l = 6010 | | | | 1 | | | | | | | 2,42 | б.ч. |
| | 2.436-121-5805 | l = 6992 | | | | | 1 | | | | | | 2,40 | б.ч. |
| | | Нащельник внутренний | | | | | | | | | | | | |
| | | Профиль 2-013 жесткий Первоуральского з-да | | | | | | | | | | | | |
| 2 | 2.436-121-5806 | l = 1840 | 1 | | | | | | | | | | 1,64 | б.ч. |
| | 2.436-121-5807 | l = 3040 | | 1 | | | | | | | | | 2,71 | б.ч. |
| | 2.436-121-5808 | l = 4840 | | | 1 | | | | | | | | 4,31 | б.ч. |
| | 2.436-121-5809 | l = 6010 | | | | 1 | | | | | | | 5,37 | б.ч. |
| | 2.436-121-0605 | l = 5998 | | | | | 1 | | | | | | 5,34 | б.ч. |
| | | Отнопартные изделия | | | | | | | | | | | | |
| 3 | | Винт самонарезающий 3,9×25 ГОСТ 6.010 | | | | | | | | | | | | |
| | | Жесткий Первоуральского з-да | 8 | 12 | 18 | 22 | | | | | | | | |
| | | | | | | | | | | | | | | |



2.436-121-6100

Лист 2

| Марка, поз. | Обозначение | Наименование | Кол. на исп. 2.436-12.1-6100- | | | | | | | | | | Масса ед, кг | Примечание |
|---|---|---|---|---|---|---|---|---|---|---|---|---|---|---|
| | | | - | 01 | 02 | 03 | 04 | | | | | | | |
| | | | | | | | | | | | | | | |
| | | Материалы | | | | | | | | | | | | |
| 4 | | Клей-герметик „Эластосил 11-06" | | | | | | | | | | | | |
| | | ТУ 6-02-775-73 | 0,0002 | 0,0003 | 0,0005 | 0,0006 | 0.0006 | | | | | | | $м^3$ |
| 5 | | Профиль резиновый 2-902 | | | | | | | | | | | | |
| | | Нормаль Первоуральского з-да | 1,8 | 3,0 | 4,8 | 6,0 | 6.0 | | | | | | | м |
| 6 | | Прокладка ПРП 40 П40 х 60-500 | | | | | | | | | | | | |
| | | ГОСТ 19177-81 | 3,6 | 6,0 | 9,6 | 12,0 | 12.0 | | | | | | | м |

Расход материалов для ленточного остекления дан на участок шириной 6,0 м

2.436-12.1-6100

Лист 3

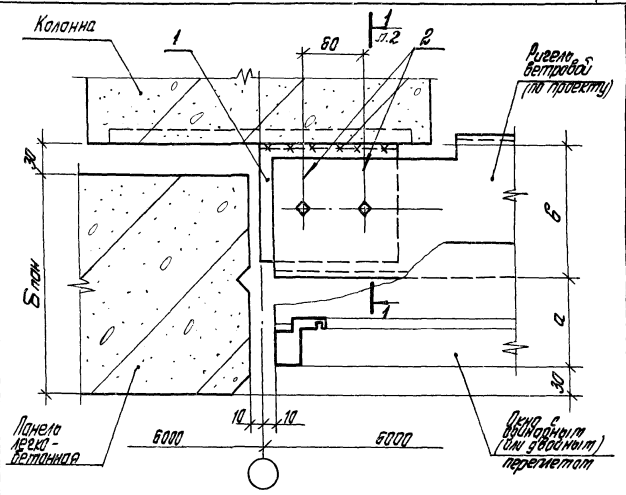


| Обозначение | δ пан. мм | a, мм | δ, мм | Примеч. |
|---|---|---|---|---|
| 2.436-12.1-6200 | 200 | 90 | 110 | Для окон с одинарн. перепл. |
| -01 | 250 | | 180 | |
| -02 | 300 | | 210 | |
| -03 | 300 | 170 | 130 | Для окон с двойн. перепл. |
| | | | | |

Узел 68 ст. совместно с узлами 14; 15; 16
(Докум. 2.436-12.1-1400, 2.436-12.1-1500; 2.436-12.1-1600)

Инв.№ подл. | Подпись и дата | Взам. инв.№

| | | |
|---|---|---|
| Рук. отд. | Стилянский | |
| Рук. гр. | Гузеева | |
| Инжен. | Власова | |
| Н.контр. | Гузеева | |

2.436-12.1-6200

Узел 68

| Стадия | Лист | Листов |
|---|---|---|
| Р | 1 | 3 |

ЦНИИПРОМЗДАНИЙ

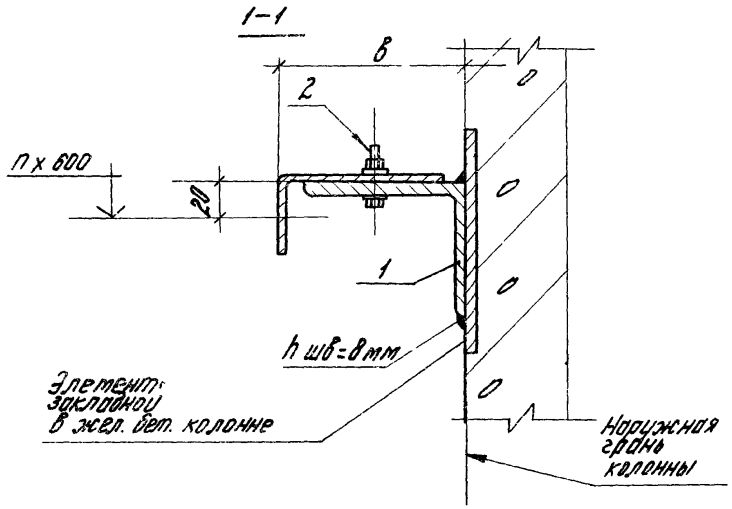
1-1
в
2
n x 600
20
1
h шв=8мм
Элемент закладной в жел. бет. колонне
Наружная грань колонны

| Инв.№ подл. | Подпись и дата | Взам. инв.№ |
|---|---|---|
| | | |

| Марка поз. | Обозначение | Наименование | Кол. на изд. 2.436-12.1-6200- | | | | | | | | | Масса ед., кг | Примечание |
|---|---|---|---|---|---|---|---|---|---|---|---|---|---|
| | | | - | 01 | 02 | 03 | | | | | | | |
| | | Детали | | | | | | | | | | | |
| 1 | 2.436-12.1-6201 | Уголок 100×100×10 ГОСТ 8509-72 / Вст3кп2 ГОСТ 535-79 L=160 | 1 | | | 1 | | | | | | 0,24 | б.ч. |
| | 2.436-12.1-6202 | Уголок 140×90×10 ГОСТ 8510-72 / Вст3кп2 ГОСТ 535-79 L=160 | | 1 | | | | | | | | 2,80 | б.ч. |
| | 2.436-12.1-6203 | Уголок 180×110×10 ГОСТ 8510-72 / Вст3кп2 ГОСТ 535-79 L=160 | | | 1 | | | | | | | 3,55 | б.ч. |
| | | Стандартные изделия | | | | | | | | | | | |
| 2 | | Болт М16х20 ГОСТ 7798-70* | 2 | 2 | 2 | 2 | | | | | | | |
| | | Гайка М16 ГОСТ 5915-70* | 2 | 2 | 2 | 2 | | | | | | | |
| | | Шайба М16 ГОСТ 11371-78 | 4 | 4 | 4 | 4 | | | | | | | |

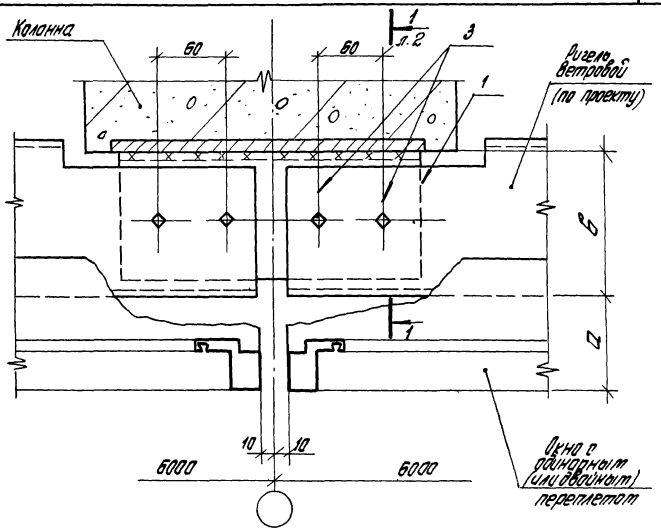


| Обозначение | б пан, мм | а, мм | в, мм | Примеч. |
|---|---|---|---|---|
| 2.436-12.1-6300 | 200 | 90 | 110 | для окон с одинарн. переплетом |
| —01 | 250 | | 180 | |
| —02 | 300 | | 210 | |
| —03 | 300 | 170 | 130 | для окон с двойным переплетом |
| | | | | |

Узел 69 ст. совместна с узлами 14; 15; 16
(докум. 2.436-12.1-1400; 2.436-12.1-1500; 2.436-12.1-1600)

| | | | | |
|---|---|---|---|---|
| Рук. отд. | Стиланский | | | 2.436-12.1-6300 |
| Рук. гр. ор. | Гузеева | | | Узел 69 |
| Инжен. | Власова | | | |
| Н. контр. | Гузеева | | | |

| Стадия | Лист | Листов |
|---|---|---|
| Р | 1 | 3 |

ЦНИИПРОМЗДАНИЙ

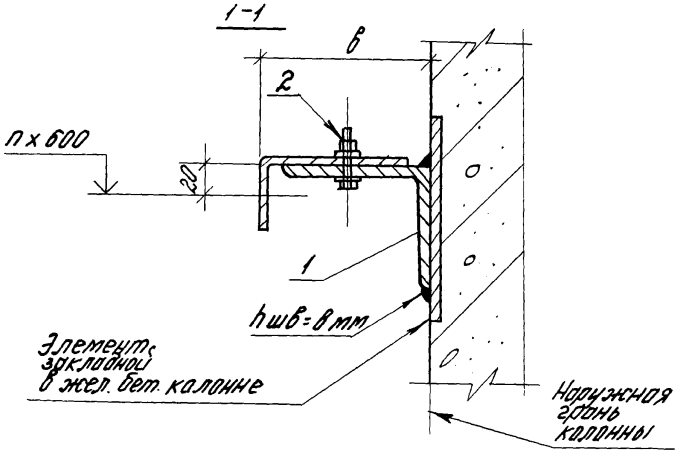


Инв.№ подл. | Подпись и дата | Взам.инв.№

| Марка поз. | Обозначение | Наименование | Кол. на изд. 2.436-12.1-6300- | | | | | | | | | | Масса ед. кг | Примечание |
|---|---|---|---|---|---|---|---|---|---|---|---|---|---|---|
| | | | - | 01 | 02 | 03 | | | | | | | | |
| | | *Детали* | | | | | | | | | | | | |
| 1 | 2.436-12.1-6301 | Уголок 100×100×10 ГОСТ 8509-72 / Ст3кп2 ГОСТ 535-79 ℓ=280 | 1 | | | 1 | | | | | | | 3,17 | б.ч. |
| | 2.436-12.1-6302 | Уголок 140×90×10 ГОСТ 8510-72 / Ст3кп2 ГОСТ 535-79 ℓ=280 | | 1 | | | | | | | | | 4,55 | б.ч. |
| | 2.436-12.1-6203 | Уголок 180×110×10 ГОСТ 8510-72 / Ст3кп2 ГОСТ 535-79 ℓ=280 | | | 1 | | | | | | | | 5,77 | б.ч. |
| | | *Стандартные изделия* | | | | | | | | | | | | |
| 2 | | Болт М16×20 ГОСТ 7798-70* | 4 | 4 | 4 | 4 | | | | | | | | |
| | | Гайка М16 ГОСТ 5915-70* | 4 | 4 | 4 | 4 | | | | | | | | |
| | | Шайба М16 ГОСТ 11371-78 | 8 | 8 | 8 | 8 | | | | | | | | |

1903б-02 143

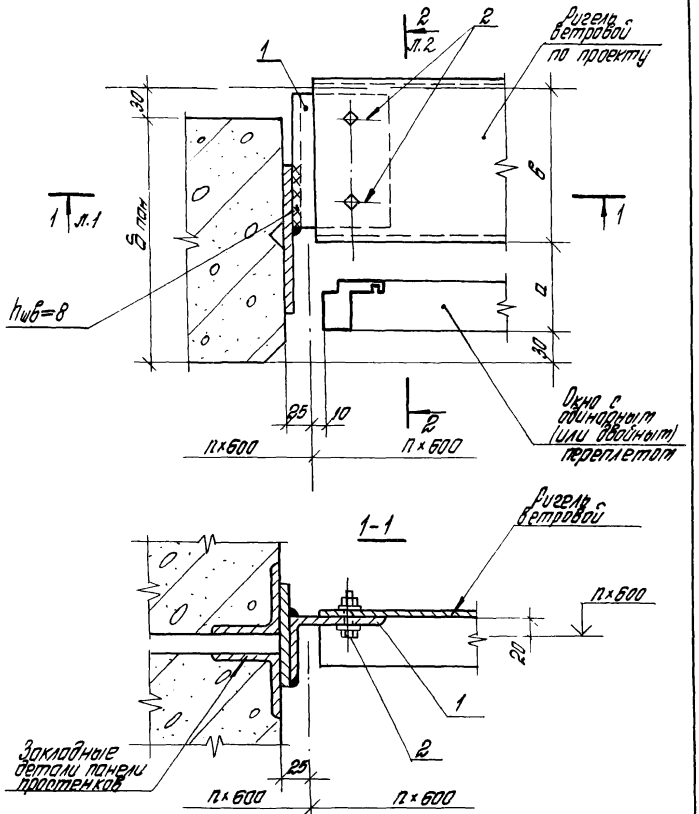


Узел 70 см. совместно с узлами 14 ; 16
(докум. 2.436-12.1-1400; 2.436-12.1-1600)

| | | | | | | | |
|---|---|---|---|---|---|---|---|
| | | | | 2.436-12.1-6400 | | | |
| Рук. отд. | Стиланский | | | Узел 70 | Стадия | Лист | Листов |
| Рук. гр. ар. | Гузеева | | | | Р | 1 | 2 |
| Инжен. | Власова | | | | ЦНИИПРОМЗДАНИЙ | | |

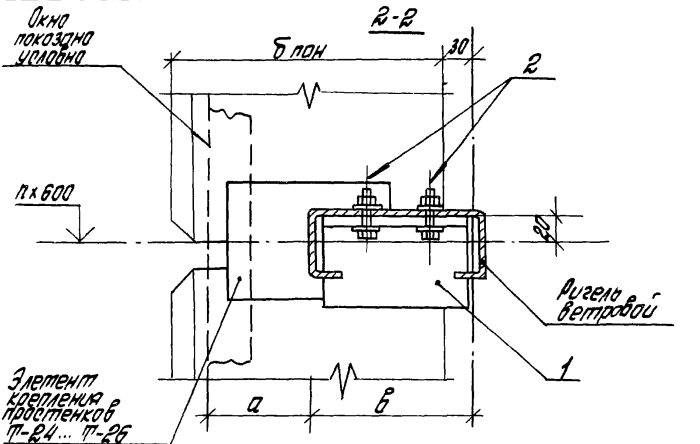


| Бпан, мм | а, мм | в, мм | Прим. |
|---|---|---|---|
| 200 | 90 | 110 | Для окон с одинарн. перепл. |
| 250 | | 160 | |
| 300 | | 210 | |
| 300 | 170 | 130 | Для окон с дв. перепл. |

| Марка поз. | Обозначение | Наименование | Кол. на узел | Масса ед. кг | Прим. |
|---|---|---|---|---|---|
| | | Детали | | | |
| 1 | 2.436-12.1-6401 | Уголок 100х63х10 ГОСТ 8510-72 Вст3кп2 ГОСТ 535-79 | 1 | | L-по проекту |
| | | Стандартные изделия | | | |
| 2 | | Болт М16х40 ГОСТ 7798-70* | 2 | | |
| | | Гайка М16 ГОСТ 5915-70* | 2 | | |
| | | Шайба М16 ГОСТ 11371-78 | 4 | | |

Инв. № подл. | Подпись и дата | Взам. инв. №

2.436-12.1-6400 Лист 2

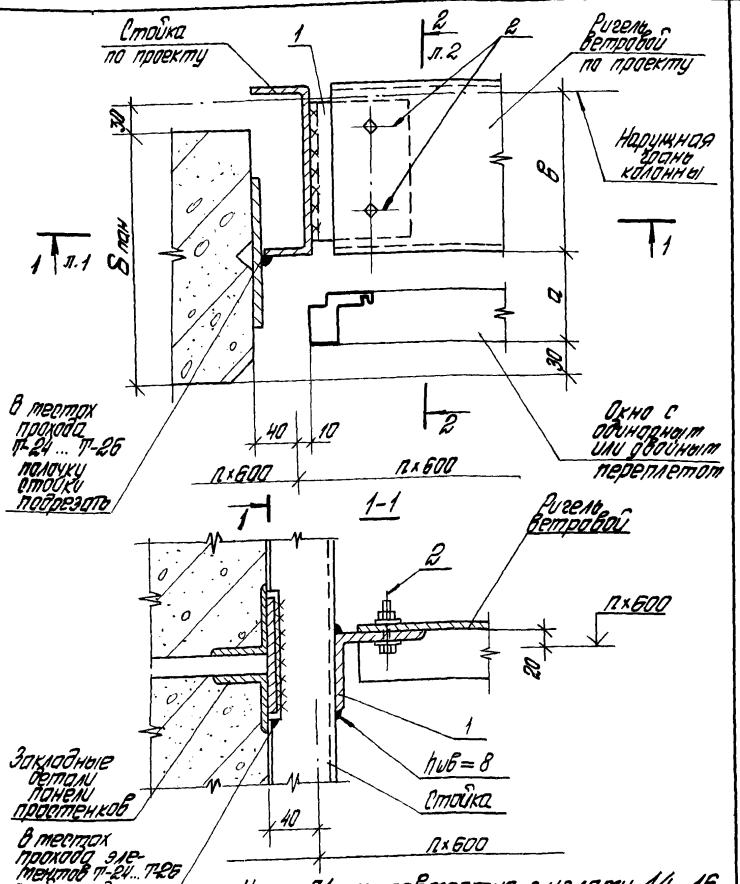


Узел 71 см. совместно с узлами 14...16.
(докум. 2.436-12.1-1400... 2.436-12.1-1600)

| | | | | | | | |
|---|---|---|---|---|---|---|---|
| | | | | 2.436-12.1-6500 | | | |
| Рук. отд. | Стилянский | | | Узел 71 | Стадия | Лист | Листов |
| Рук. гр. ар. | Гузеева | | | | Р | 1 | 2 |
| Инжен. | Власова | | | | ЦНИИПРОМЗДАНИЙ | | |
| Н. контр. | Гузеева | | | | | | |

Инв. № подл. | Подпись | Взам. инв. №

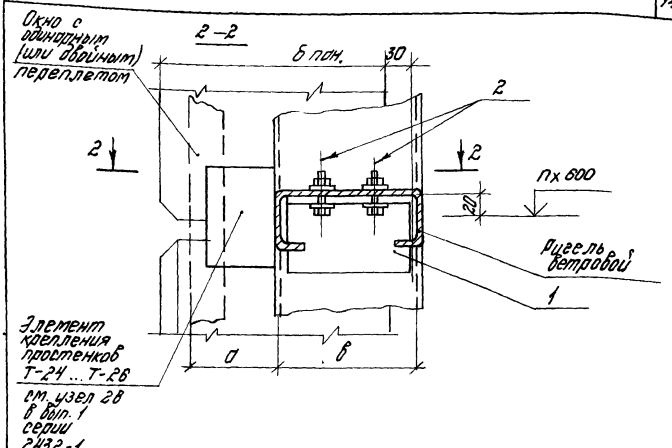


| б пон., мм | а, мм | в, мм | Прим |
|---|---|---|---|
| 200 | 90 | 110 | Для окон с одинар. перепл. |
| 250 | | 160 | |
| 300 | | 210 | |
| 300 | 170 | 130 | Для окон с двойн. перепл. |

| Марка поз. | Обозначение | Наименование | Кол. на узел. | Масса ед., кг | Прим. |
|---|---|---|---|---|---|
| | | Детали | | | |
| 1 | 2.436-12.1-6.501 | Уголок 100х63х10 ГОСТ 8510-72 / Вст3кп2 ГОСТ 535-79 | 1 | | 0.4. |
| | | С-по проекту | | | |
| | | Стандартные изделия | | | |
| 2 | | Болт М16х40 ГОСТ 7798-70* | 2 | | |
| | | Гайка М16 ГОСТ 5915-70* | 2 | | |
| | | Шайба М16 ГОСТ 11371-78 | 4 | | |

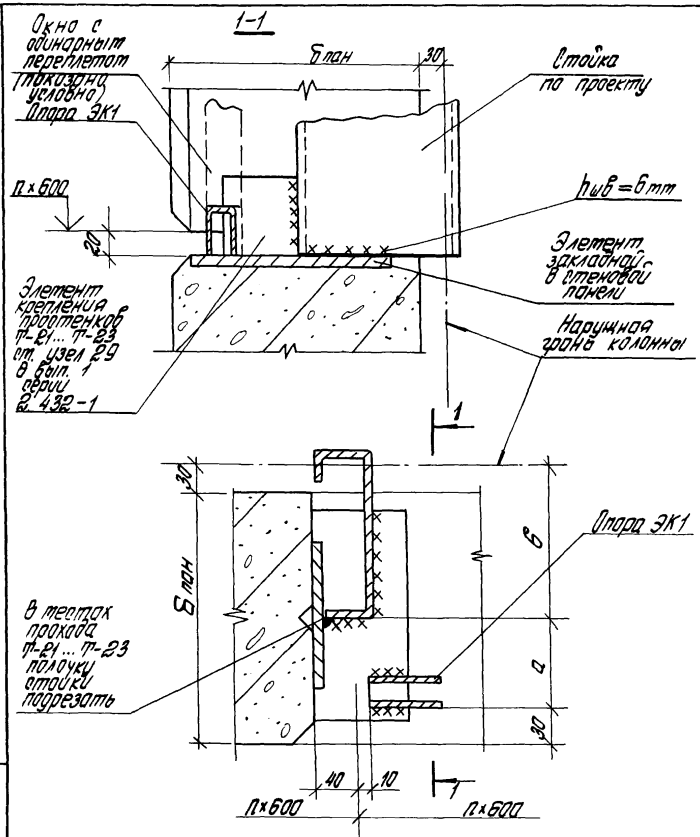


Размер „а" и „в" см. на листе 2 докум. 2.436-12.1-6400

| | | | | | |
|---|---|---|---|---|---|
| | | | | 2.436-12.1-6600 | |
| Рук. отд. | Стиланский | | | Узел 72 | Стадия: Р; Лист: —; Листов: 1 |
| Рук. гр. пр. | Гузеева | | | | ЦНИИПРОМЗДАНИЙ |
| Инжен. | Власова | | | | |
| Н. контр. | Гузеева | | | | |

Инв. № подл. | Подпись и дата | Взам. инв. №

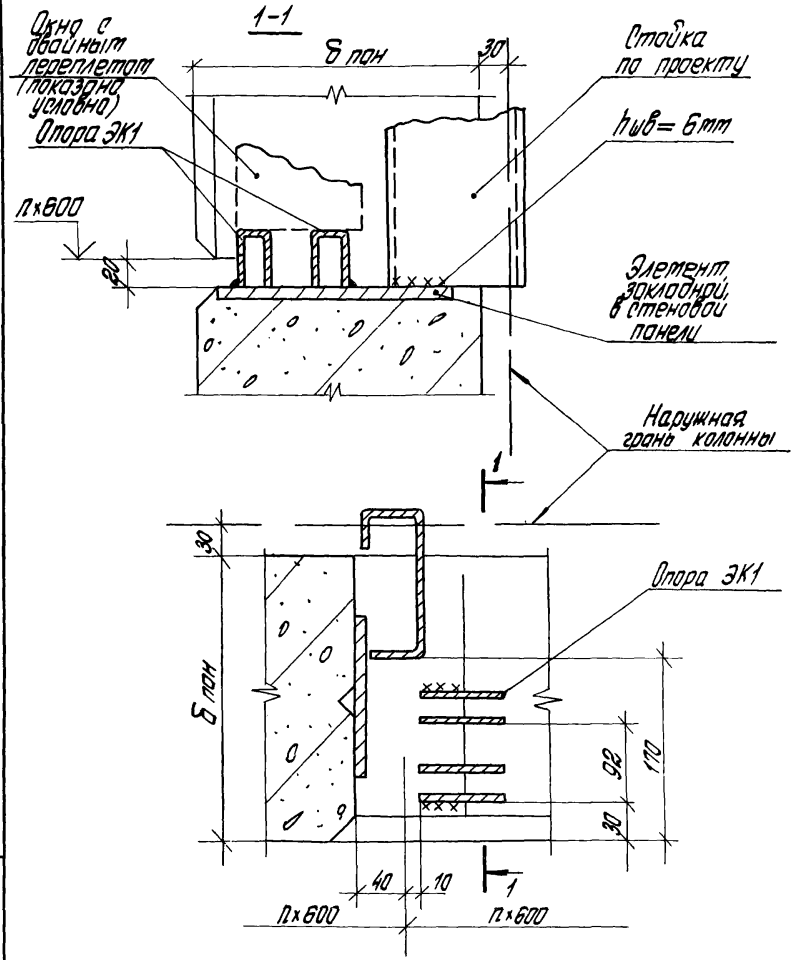


| | | | | | | |
|---|---|---|---|---|---|---|
| | | | | 2.436-12.1-6700 | | |
| Рук. отд. | Стилянский | | | Узел 73 | Стадия | Лист | Листов |
| Рук. гр. ар. | Гузеева | | | | Р | | 1 |
| Инжен. | Власова | | | | ЦНИИПРОМЗДАНИЙ | | |
| Н.контр. | Гузеева | | | | | | |

Инв. № подл. | Подпись и дата | Взам. инв. №

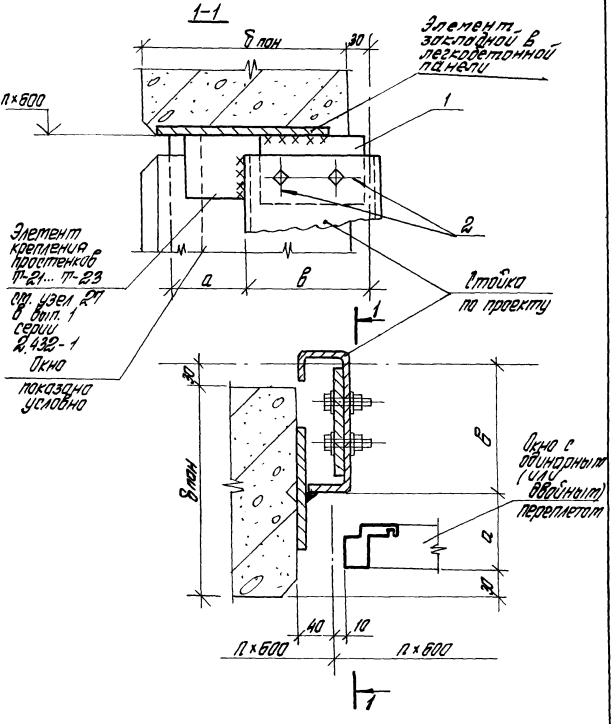


| | | | | | | | |
|---|---|---|---|---|---|---|---|
| | | | | 2.436-12.1-6800 | | | |
| Рук отд | Стилянский | | | Узел 74 | Стадия | Лист | Листов |
| Рук гр.ор | Гузеева | | | | Р | 1 | 2 |
| Инжен. | Власова | | | | ЦНИИПРОМЗДАНИЙ | | |
| Н.к.ин.тр | Гузеева | | | | | | |

Инв. № подл. | Подпись и дата | Взам. инв. №

19036-02 150

| δ лан, мм | d, мм | в, мм | Прим. |
|---|---|---|---|
| 200 | 90 | 110 | Для один. окон. |
| 250 | | 160 | |
| 300 | | 210 | |
| 300 | 170 | 130 | Для двойных окон |
| | | | |

| Марка, поз. | Обозначение | Наименование | Кол. на узел. | Масса ед., кг | Прим. |
|---|---|---|---|---|---|
| | | Детали | | | |
| 1 | 2.436-12.1-6801 | Уголок $\frac{100\times63\times10\ ГОСТ\ 8510-72}{В\ Ст3кп2\ ГОСТ\ 535-79}$ | 1 | | б.ч. |
| | | ℓ - по проекту | | | |
| | | Стандартные изделия | | | |
| 2 | | Болт М16х40 ГОСТ 7798-70* | 2 | | |
| | | Гайка М16 ГОСТ 5915-70* | 2 | | |
| | | Шайба М16 ГОСТ 11371-78 | 4 | | |

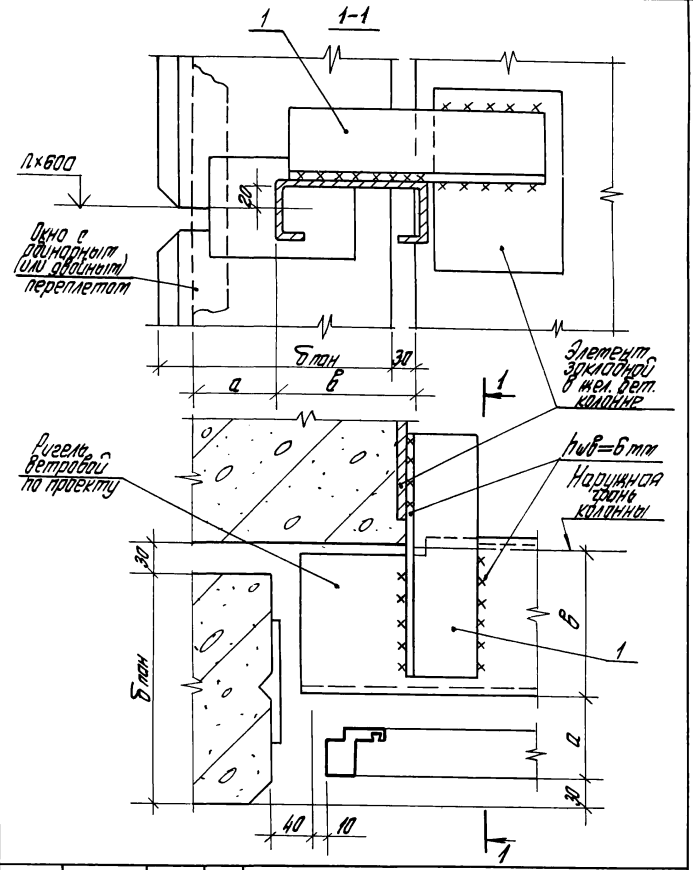


Инв.№ подл. | Подпись и дата | Взам.инв.№

| | | | |
|---|---|---|---|
| Рук. отд. | Отиланский | | |
| Рук. гр. др | Гузеева | | |
| Инжен. | Власова | | |
| Н.контр | Гузеева | | |

2.436-12.1-6900

Узел 75

| Стадия | Лист | Листов |
|---|---|---|
| Р | 1 | 2 |

ЦНИИПРОМЗДАНИЙ

| δпан, мм | a, мм | в, мм | Прим. |
|---|---|---|---|
| 200 | 90 | 110 | для окон с одинарн. перепл. |
| 250 | | 160 | |
| 300 | | 210 | |
| 300 | 170 | 130 | для окон с двойным перепл. |
| | | | |

| Марка, поз. | Обозначение | Наименование | Кол. на узел. | Масса ед, кг | Прим. |
|---|---|---|---|---|---|
| | | Детали | | | |
| | | Уголок 100×100×10 ГОСТ 8509-72 / В Ст3 кп2 ГОСТ 535-79 | | | |
| 1 | 2.436-12.1-6301 | ℓ=260 | 1 | 3.17 | в.ч. |
| | | | | | |

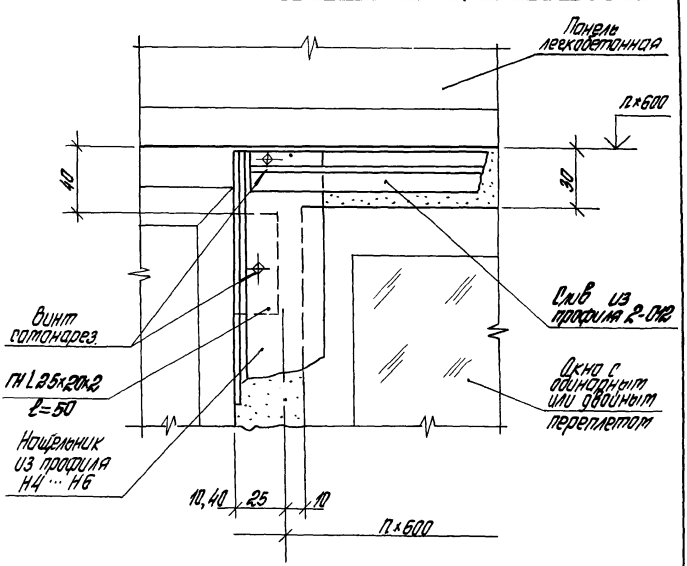


Узел 76 см. совместно с узлами 57...62, 64, 67
(докум. 2.436-12.1-5100 ... 2.436-12.1-5600; 2.436-12.1-5800; 2.436-12.1-6100)

Инв.№ подл. | Подпись и дата | Взам.инв.№

| | | | | | |
|---|---|---|---|---|---|
| | | | | 2.436-12.1-7000 | |
| | | | | Узел 76 | Стадия: Р; Лист; Листов: 1 |
| Рук.отд. | Туланаков | | | | ЦНИИПРОМЗДАНИЙ |
| Рук.гр.од. | Гузеева | | | | |
| Инжен. | Власова | | | | |
| Н.контр. | Гузеева | | | | |

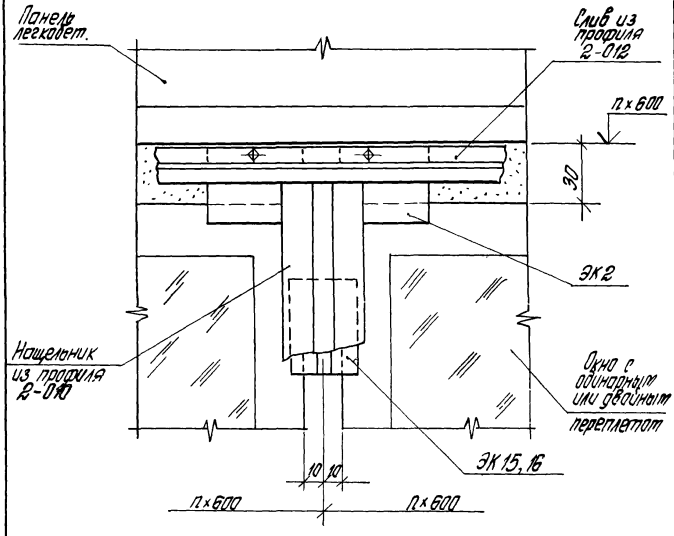


Узел 77 соответствует узлам 32...35, 63...67 (докум. 2.436-12.1-2800...2.436-12.1-2900; 2.436-12.1-5700...2.436-12.1-6100)

| | | | | | |
|---|---|---|---|---|---|
| | | | 2.436-12.1-7100 | | |
| Рук.отд. | Атлянский | | Узел 77 | Стадия | Лист | Листов |
| Рук.гр. | Гузеева | | | Р | | 1 |
| Инжен. | Гладкова | | | ЦНИИПРОМЗДАНИЙ | |
| Н.контр. | Гузеева | | | | |

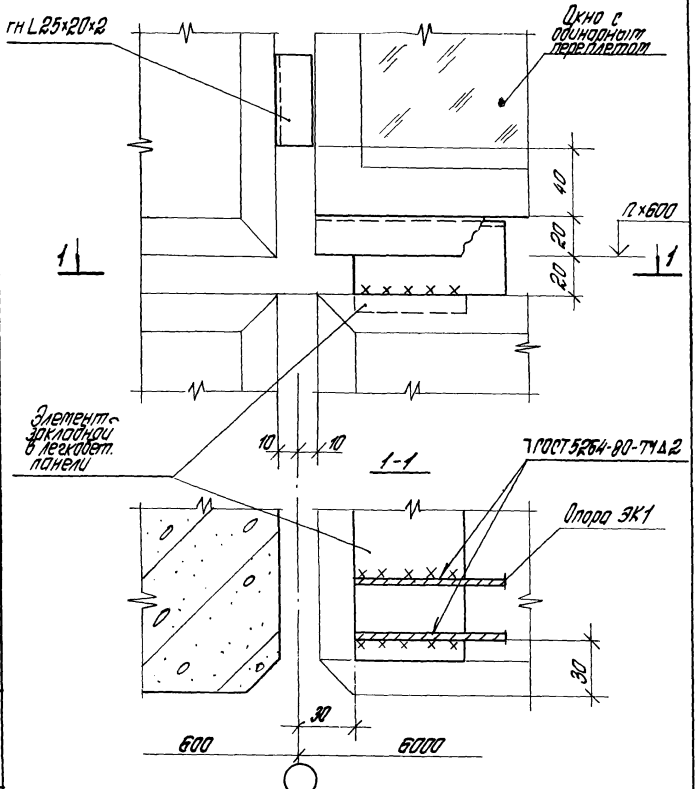


Узел 78 ст. совместно с узлами 1;57
(докум. 2.436-12.1-0100; 2.436-12.1-5100)

Инв.№подл. | Подпись и дата | Взам.инв.№

2.436-12.1-7200

| | | |
|---|---|---|
| Рук. отд. | Стилянский | |
| Рук. гр. | Гузеева | |
| Инжен. | Власова | |
| Н. контр. | Гузеева | |

Узел 78

| Стадия | Лист | Листов |
|---|---|---|
| Р | | 1 |

ЦНИИПРОМЗДАНИЙ

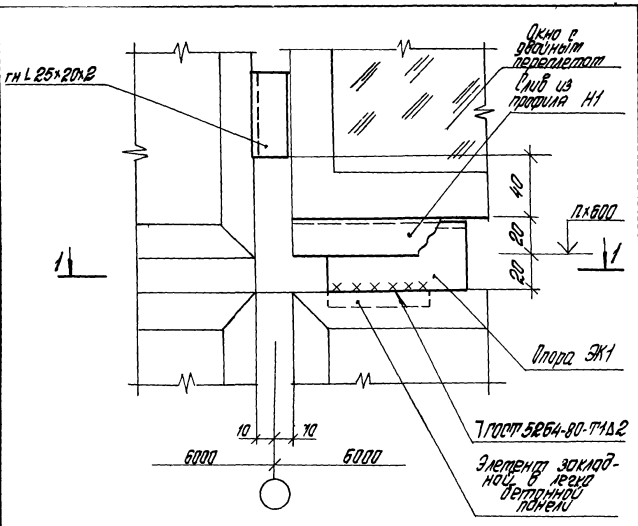


Узел 79 от. совместна с узлами 3; 58
(докум. 2.436-12.1-0300; 2.436-12.1-5200)

| | | | | | |
|---|---|---|---|---|---|
| | | | | 2.436-12.1-7300 | |
| Рук.отд. | Утиланский | | | Узел 79 | Стадия: Р; Лист: 1; Листов: 2 |
| Рук.гр. | Гузеева | | | | ЦНИИПРОМЗДАНИЙ |
| Инжен. | Слесова | | | | |
| Н.контр. | Гузеева | | | | |

1 – 1

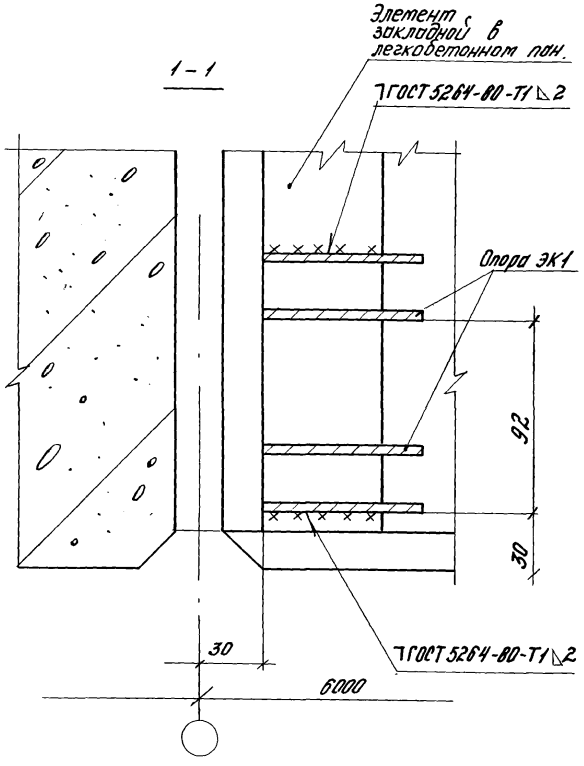




Инв.№ подл. | Подпись и дата | Взам.инв.№ | Инв.№ дубл. | Подпись и дата

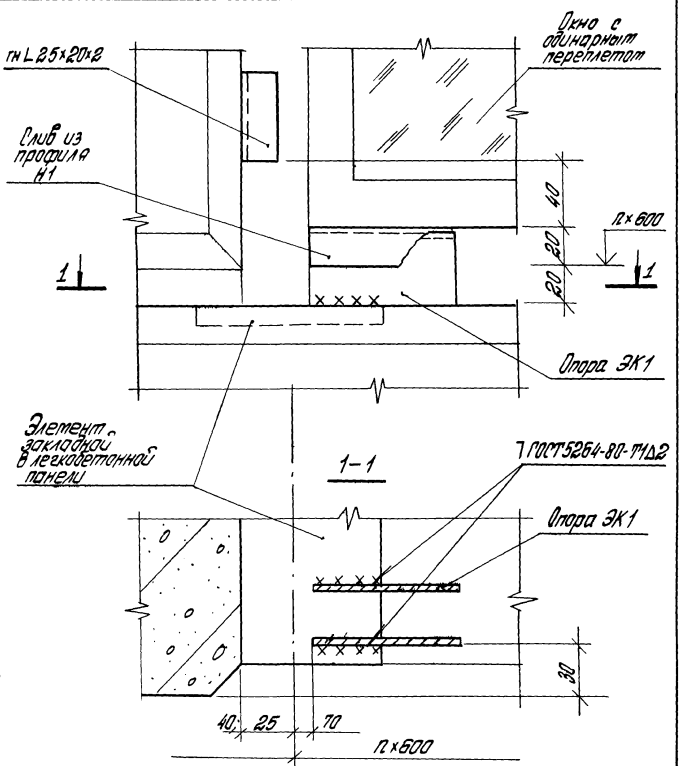


Узел 80 см. совместно с узлами 1; 57; 59
(докум. 2.436-12.1-0100; 2.436-12.1-5100; 2.436-12.1-5300)

| | | | | |
|---|---|---|---|---|
| | | | | 2.436-12.1-7400 |
| Рук.отд. | Стилянский | | | Узел 80 |
| Рук.гр.ар. | Гузеева | | | |
| Инжен. | Власова | | | |
| Н.контр. | Гузеева | | | |

| Стадия | Лист | Листов |
|---|---|---|
| Р | | 1 |

ЦНИИПРОМЗДАНИЙ

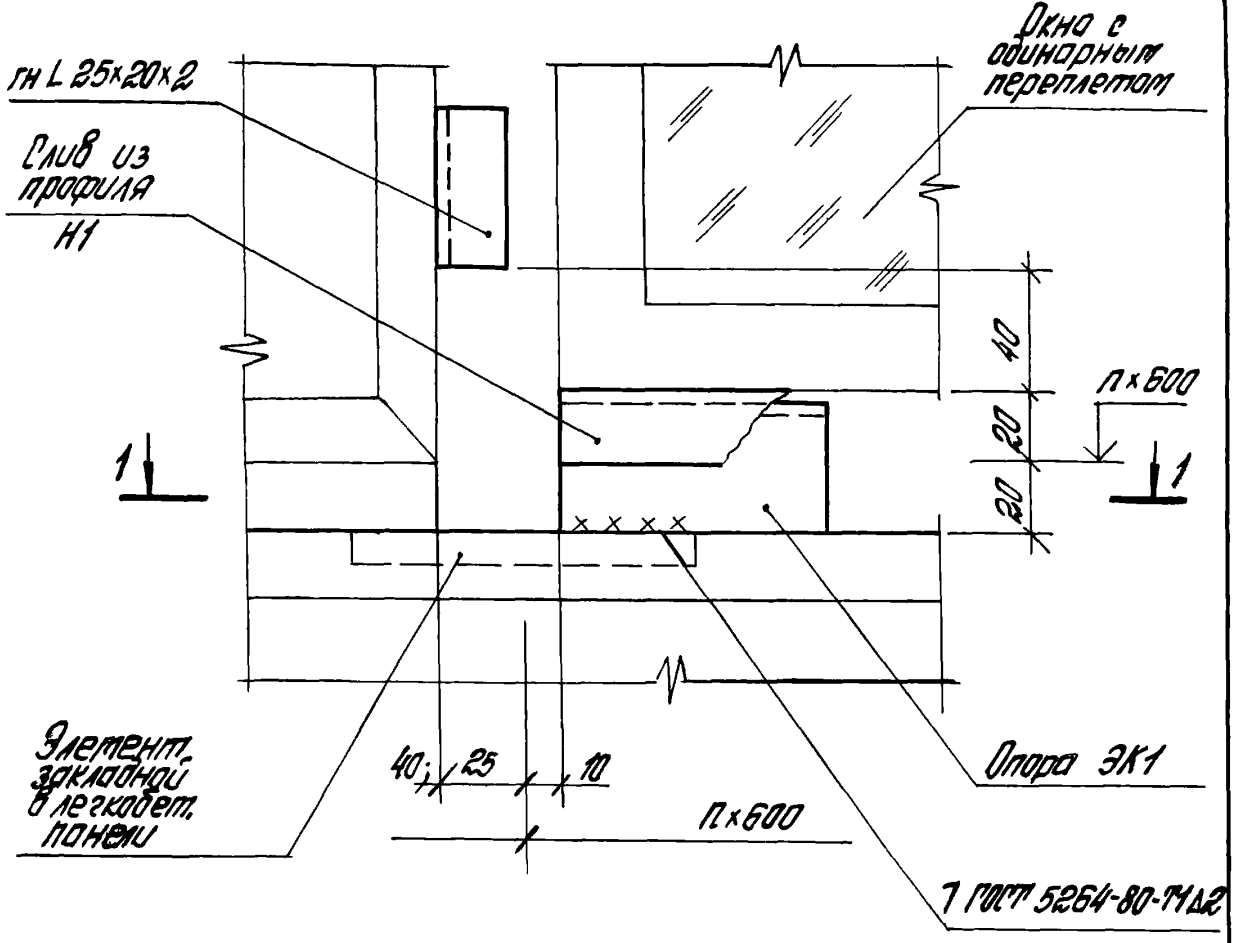


Узел 81 ст. совместно с узлами 3; 58; 60
(докум. 2.436-12.1-0300; 2.436-12.1-5200; 2.436-12.1-5400)

| | | | |
|---|---|---|---|
| Рук. отд. | Стиланский | | |
| Рук. гр. од | Гузеева | | |
| Инженер. | Власова | | |
| Н. контр. | Гузеева | | |

2.436-12.1-7500

Узел 81

| Стадия | Лист | Листов |
|---|---|---|
| Р | 1 | 2 |

ЦНИИПРОМЗДАНИЙ

Инв. № подл. | Подпись и дата | Взам. инв. №

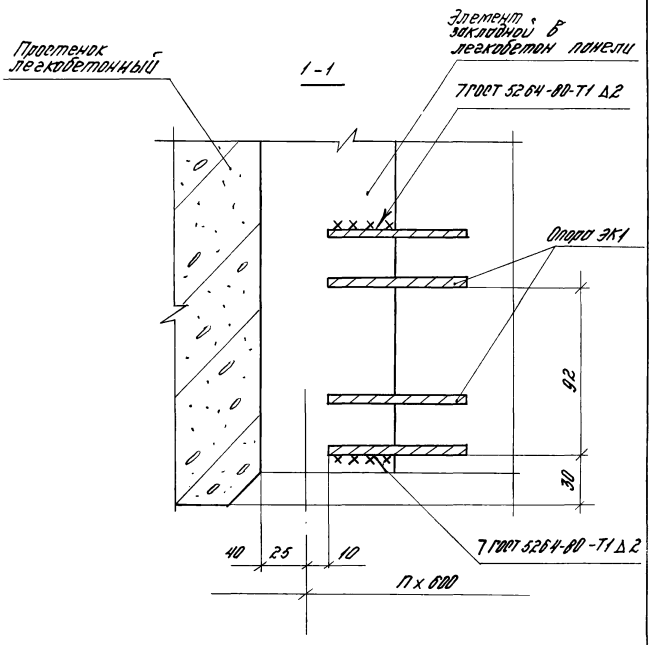
Простенок легкобетонный
1-1
Элемент закладной в легкобетон панели
7ГОСТ 5264-80-Т1 Δ2
Опора ЭК1
92
30
40
25
10
П х 600
7ГОСТ 5264-80-Т1 Δ2

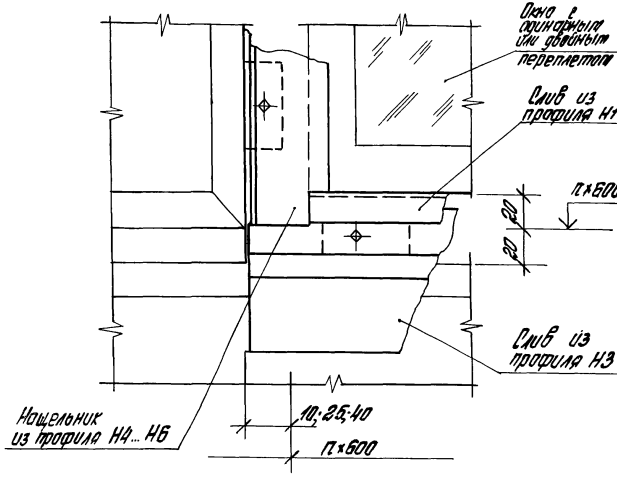


Узел 82 см. совместно с узлами 78...81
(докум. 2.436-12.1-7200 ... 2.436-12.1-7500)

| | | | | | | | |
|---|---|---|---|---|---|---|---|
| | | | | 2.436-12.1-7600 | | | |
| Рук. отд. | Отиланский | | | Узел 82 | Стадия | Лист | Листов |
| Рук. гр. ар. | Гузеева | | | | Р | | 1 |
| Инжен. | Власова | | | | ЦНИИПРОМЗДАНИЙ | | |
| Н. контр. | Гузеева | | | | | | |

Инв. № подл. | Подпись и дата | Взам. инв. №

19036 02 162

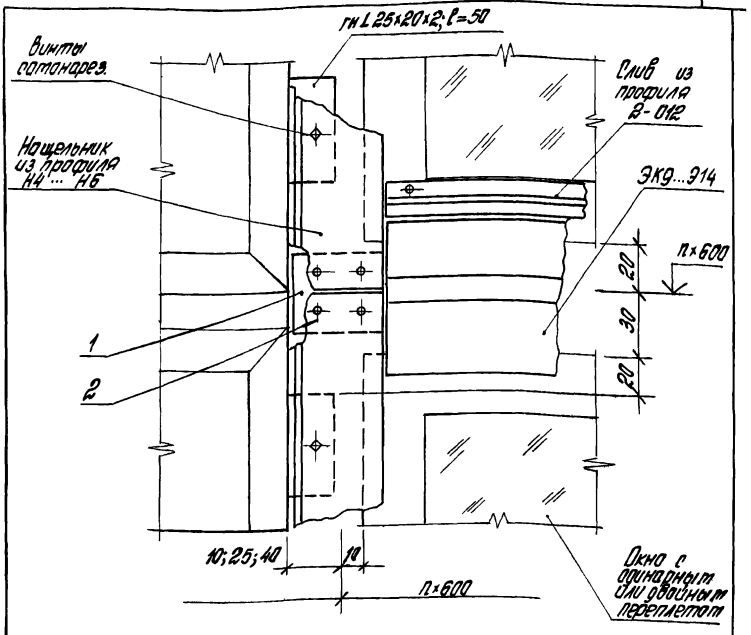


| Марка, поз. | Обозначение | Наименование | Кол. на узел | Масса ед. кг | Прим. |
|---|---|---|---|---|---|
| | | Детали | | | |
| 1 | 2.436-12.1-7701 | Лист 2×40×50 ГОСТ 19903-74* / ВСт 3кп5 ГОСТ 16523-70* | 1 | 0,03 | б.ч. |
| | | Стандартные изделия | | | |
| 2 | | Заклепка комбинир. ОСТ 3413-017-78 | 4 | | |

Узел 83 ст совместно с узлами 14...16; 57...62 (докум. 2.436-12.1-1400...2.436-12.1-1600; 2.436-12.1-5100...2.436-12.1-5600)

| | | | | |
|---|---|---|---|---|
| Рук. отд. | Стилянский | | | |
| Рук. гр. ад. | Гузеева | | | |
| Инжен. | Власова | | | |
| Н. контр. | Гузеева | | | |

2.436-12.1-7700

Узел 83

| Стадия | Лист | Листов |
|---|---|---|
| Р | | 1 |

ЦНИИПРОМЗДАНИЙ

Инв. № подл. | Подпись и дата | Взам. инв. №

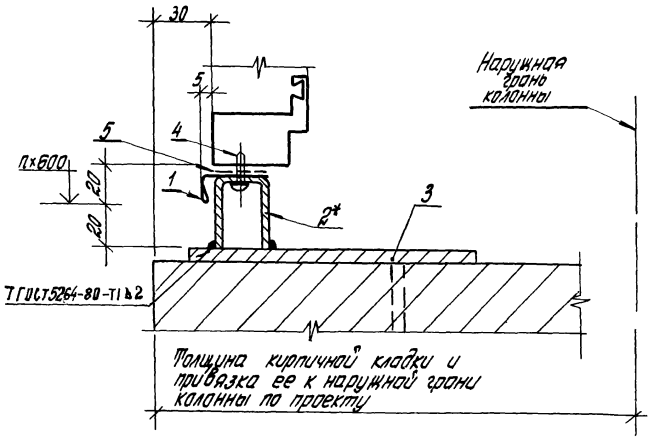


| Обозначение | В проекте, мм |
|---|---|
| 2.436-12.1-7800 | 1800 |
| -01 | 2400 |
| -02 | 3000 |
| -03 | 4800 |
| -04 | 6000 |

1. * Опору ЭК1 (поз. 2) через слив Н1 (поз. 1) и гертетизирующую ленту (поз. 5) закрепить двумя самонарезающими винтами (поз. 4) к переплету до его установки.
2. Узел 84 см. совместно с узлом 85 (докум. 2.436-12.1-7900).

| | | | | |
|---|---|---|---|---|
| Рук. отд. | Отилянский | | | 2.436-12.1-7800 |
| Рук. гр. ар. | Гузеева | | | |
| Инжен. | Власова | | | Узел 84 |
| Н. контр. | Гузеева | | | |

| Стадия | Лист | Листов |
|---|---|---|
| Р | 1 | 2 |

ЦНИИПРОМЗДАНИЙ

Инв. № подл. | Подпись и дата | Взам. инв. №

| Поз. | Обозначение | Наименование | Кол. на исп. 2.436-12.1-7800- | | | | | | | | | | Масса ед., кг | Примечание |
|---|---|---|---|---|---|---|---|---|---|---|---|---|---|---|
| | | | — | 01 | 02 | 03 | 04 | | | | | | | |
| | | Детали | | | | | | | | | | | | |
| | | Слив оконный | | | | | | | | | | | | |
| | | Профиль Н1; серия 2.436-12.82 | | | | | | | | | | | | |
| 1 | 2.436-12.1-0101 | L=1780 | 1 | | | | | | | | | | 1,05 | б.ч. |
| | 2.436-12.1-0103 | L=2380 | | 1 | | 2 | | | | | | | 1,40 | б.ч. |
| | 2.436-12.1-0104 | L=2980 | | | 1 | | 2 | | | | | | 1,76 | б.ч. |
| 2 | 2.436-12.2-050 | Опора ЭК1 | 2 | 3 | 3 | 6 | 8 | | | | | | 0,14 | |
| 3 | 1.435-22.0-430 | Элемент закладной Э1-15 серия 1.435.3-22. вып. 0 | 2 | 3 | 3 | 6 | 8 | | | | | | 1,01 | |
| | | | | | | | | | | | | | | |
| | | Стандартные изделия | | | | | | | | | | | | |
| 4 | | Винт самонарезающий 4,8×19 ист. 6.006 | | | | | | | | | | | | |
| | | Норма Первоуральского з-да | 4 | 6 | 6 | 12 | 16 | | | | | | | |
| | | | | | | | | | | | | | | |
| | | Материалы | | | | | | | | | | | | |
| 5 | | Лента тиоколовая | | | | | | | | | | | | |
| | | ТУ 38-10574-75 | 1,8 | 2,4 | 3,0 | 4,8 | 6,0 | | | | | | | м |
| | | | | | | | | | | | | | | |
| | | | | | | | | | | | | | | |
| | | | | | | | | | | | | | | |

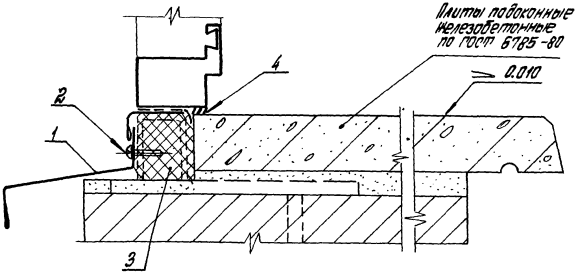


| Обозначение | В проекте, мм |
|---|---|
| 2.436-12.1-7900 | 1800 |
| —01 | 2400 |
| —02 | 3000 |
| —03 | 4800 |
| —04 | 6000 |
| -05 | лента |

Узел 85 ст. совместно с узлом 84 (докум. 2.436-12.1-7900)

| | | | | | | |
|---|---|---|---|---|---|---|
| Изм. № подл. | Подпись и дата | Взам. инв. № | | 2.436-12.1-7900 | | |
| | | | | Узел 85 | Стадия | Лист | Листов |
| | | | | | Р | 1 | 2 |
| | Рук. отд. | Стиланский | | | ЦНИИПРОМЗДАНИЙ | | |
| | Рук. гр. ар. | Гузеева | | | | | |
| | Инжен. | Власова | | | | | |
| | Н. контр. | Гузеева | | | | | |

| Марка, поз. | Обозначение | Наименование | Кол. на исп. 2.436-12.1-7900- | | | | | | | | Масса ед., кг | Примечание |
|---|---|---|---|---|---|---|---|---|---|---|---|---|
| | | | — | 01 | 02 | 03 | 04 | 05 | | | | |
| | | Детали | | | | | | | | | | |
| | | Слив цокольный | | | | | | | | | | |
| | | Профиль 2-104 Нормаль Первоуральского з-да | | | | | | | | | | |
| 1 | 2.436-12.1-0201 | $L$ = 1840 | 1 | | | | | | | | 2,04 | б.ч |
| | 2.436-12.1-7901 | $L$ = 2440 | | 1 | | | | | | | 2,70 | б.ч |
| | 2.436-12.1-0202 | $L$ = 3040 | | | 1 | | | | | | 3,42 | б.ч |
| | 2.436-12.1-0203 | $L$ = 4840 | | | | 1 | | | | | 5,43 | б.ч |
| | 2.436-12.1-0204 | $L$ = 6010 | | | | | 1 | | | | 6,78 | б.ч |
| | 2.436-12.1-0205 | $L$ = 5995 | | | | | | 1 | | | 6,65 | б.ч |
| | | Стандартные изделия | | | | | | | | | | |
| 2 | | Винт самонарезающий 4,8×19 ист. 6.006 | | | | | | | | | | |
| | | Нормаль Первоуральского завода | 2 | 3 | 3 | 6 | 8 | 8 | | | | |
| | | Материалы | | | | | | | | | | |
| 3 | | Прокладка ПП 40П 40×60-500 | | | | | | | | | | |
| | | ГОСТ 19177-81 | 1,8 | 2,4 | 3,0 | 4,8 | 6,0 | 6,0 | | | | м |
| 4 | | Клей-герметик „Эластосил 11-06" | | | | | | | | | | |
| | | ТУ 6-02-775-73 | 0,0002 | 0,0002 | 0,0003 | 0,0005 | 0,0006 | 0,0006 | | | | м³ |
| | | | | | | | | | | | | |
| | | | | | | | | | | | | |

Расход материалов для ленточного остекления зон на участок шириной 6,0 м

2.436-12.1-7900

Лист 2

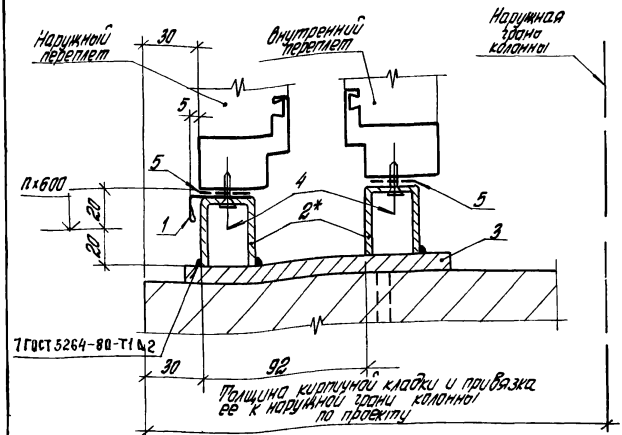


| Обозначение | В проеме, мм |
|---|---|
| 2.436-12.1-8000 | 1800 |
| -01 | 2400 |
| -02 | 3000 |
| -03 | 4800 |
| -04 | 6000 |

1. * Опору ЭК1 (поз. 2) через слив Н1 (поз. 1) и геотекстилирующую ленту (поз. 5) закрепить двумя саморезами с шайбами (поз. 4) к переплету до его установки.
2. Узел 86 ст. совместно с узлом 87 (докум. 2.436-12.1-8100)

Инв. № подл. | Подпись и дата | Взам. инв. №

| | | | |
|---|---|---|---|
| Рук. отд. | Стиланский | | |
| Рук. гр. | Гузеева | | |
| Инжен. | Власова | | |
| Н. контр. | Гузеева | | |

2.436-12.1-8000

Узел 86

| Стадия | Лист | Листов |
|---|---|---|
| Р | 1 | 2 |

ЦНИИПРОМЗДАНИЙ

| Марка, поз. | Обозначение | Наименование | Кол. на исп. 2.436-12.1-8000- | | | | | | | | | | Масса ед, кг | Примечание |
|---|---|---|---|---|---|---|---|---|---|---|---|---|---|---|
| | | | – | 01 | 02 | 03 | 04 | | | | | | | |
| | | Детали | | | | | | | | | | | | |
| | | Слив оконный | | | | | | | | | | | | |
| | | Профиль Н1 серия 2.436-12, в.2 | | | | | | | | | | | | |
| 1 | 2.436-12.1-0101 | L = 1780 | 1 | | | | | | | | | | 1,05 | б.ч. |
| | 2.436-12.1-0103 | L = 2380 | | 1 | | 2 | | | | | | | 1,40 | б.ч |
| | 2.436-12.1-0104 | L = 2980 | | | 1 | | 1 | | | | | | 1,76 | б.ч |
| 2 | 2.436-12.2-050 | Опора ЭК 1 | 4 | 6 | 6 | 12 | 16 | | | | | | 0,14 | |
| 3 | 1.435.3-22.0 430 | Элемент закладной ЭК 15 | | | | | | | | | | | | |
| | | серия 1.435.3-22 | 4 | 6 | 6 | 12 | 16 | | | | | | 1,01 | |
| | | | | | | | | | | | | | | |
| | | Стандартные изделия | | | | | | | | | | | | |
| 4 | | Винт самонарезающ. 4,8×19 исп. 6.006 | | | | | | | | | | | | |
| | | Нормаль Первоуральского з-да | 8 | 12 | 12 | 24 | 32 | | | | | | | |
| | | | | | | | | | | | | | | |
| | | Материалы | | | | | | | | | | | | |
| 5 | | Лента тиоколовая | | | | | | | | | | | | |
| | | ТУ38-10574-75 | 7,2 | 9,6 | 12,0 | 19,2 | 24,0 | | | | | | м | |
| | | | | | | | | | | | | | | |
| | | | | | | | | | | | | | | |

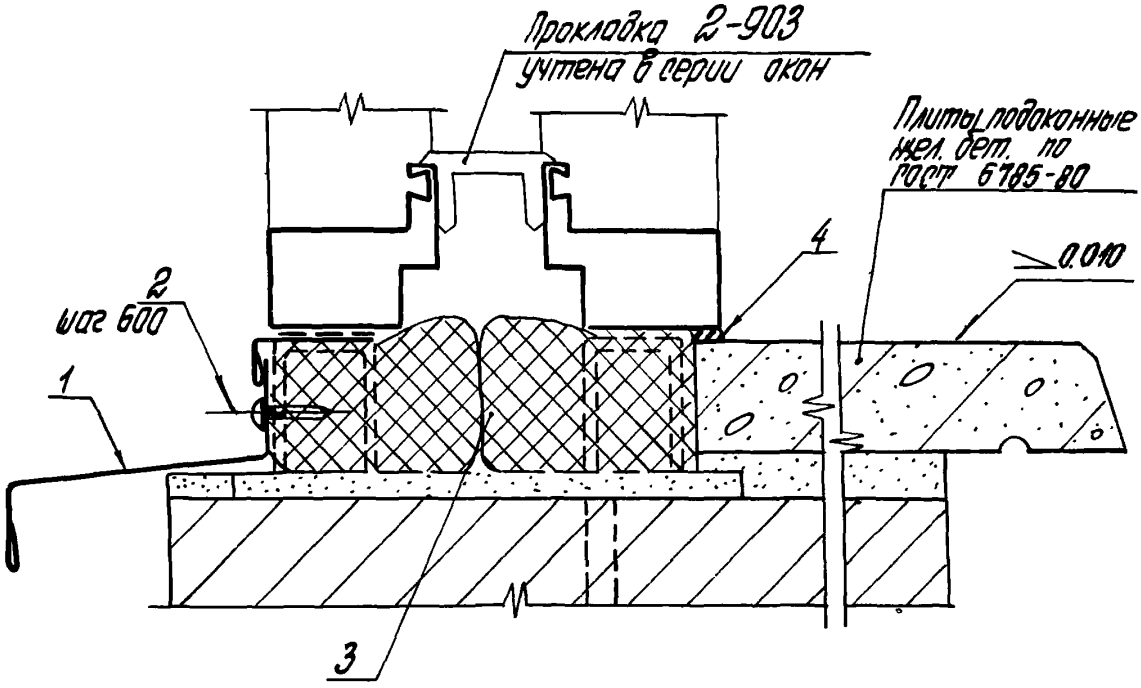


| Обозначение | В проекте, мм |
|---|---|
| 2.436-12.1-8100 | 1800 |
| -01 | 2400 |
| -02 | 3000 |
| -03 | 4800 |
| -04 | 6000 |
| -05 | лента |

Узел 87 ст. совместно с узлом 86
(докум. 2.436-12.1-8000)

| | | | | | | | |
|---|---|---|---|---|---|---|---|
| | | | | 2.436-12.1-8100 | | | |
| Рук. отд. | Стилянский | | | Узел 87 | Стадия | Лист | Листов |
| Рук. гр. ар. | Гузеева | | | | Р | 1 | 2 |
| Инжен. | Власова | | | | ЦНИИПРОМЗДАНИЙ | | |
| Н. контр. | Гузеева | | | | | | |

Инв. № подл. | Подпись и дата | Взам. инв. №

| Марка, поз. | Обозначение | Наименование | Кол. на исп. 2.436-12.1-8100- | | | | | | | | | | Масса ед., кг | Примечание |
|---|---|---|---|---|---|---|---|---|---|---|---|---|---|---|
| | | | — | 01 | 02 | 03 | 04 | 05 | | | | | | |
| | | Детали | | | | | | | | | | | | |
| | | Слив цокольный | | | | | | | | | | | | |
| | | Профиль 2-104 | | | | | | | | | | | | |
| | | Нормаль Первоуральского 3-00 | | | | | | | | | | | | |
| 1 | 2.436-12.1-0201 | $L = 1840$ | 1 | | | | | | | | | | 2,04 | б.ч |
| | 2.436-12.1-7901 | $L = 2440$ | | 1 | | | | | | | | | 2,70 | б.ч |
| | 2.436-12.1-0202 | $L = 3040$ | | | 1 | | | | | | | | 3,42 | б.ч |
| | 2.436-12.1-0203 | $L = 4850$ | | | | 1 | | | | | | | 5,43 | б.ч |
| | 2.436-12.1-0204 | $L = 6010$ | | | | | 1 | | | | | | 6,78 | б.ч |
| | 2.436-12.1-0205 | $L = 5995$ | | | | | | 1 | | | | | 6,65 | б.ч |
| | | Стандартные изделия | | | | | | | | | | | | |
| 2 | | Винт самонарезающий 4,8×19 исп. 6.006 | | | | | | | | | | | | |
| | | Нормаль Первоуральского 3-00 | 2 | 3 | 3 | 6 | 8 | 8 | | | | | | |
| | | Материалы | | | | | | | | | | | | |
| 3 | | Прокладка КРП40П40×60-500 ГОСТ 19177-81 | 1,8 | 2,4 | 3,0 | 4,8 | 6,0 | 6,0 | | | | | | м |
| 4 | | Клей-герметик „Эластосил 11-06" ТУ6-02-775-73 | 0,002 | 0,0025 | 0,0003 | 0,0005 | 0,0006 | 0,0006 | | | | | | $м^3$ |
| | | | | | | | | | | | | | | |

Расход материалов для ленточного остекления дан на участок шириной 6,0 м

2 436 – 12. 1 – 8100

Лист 2

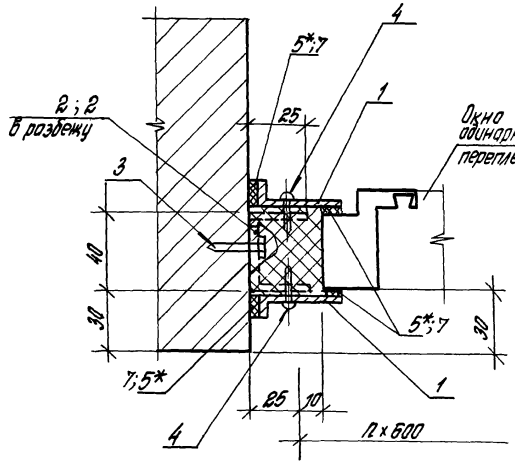


| Обозначение | Н перепл. мм |
|---|---|
| 2.436-12.1-8200 | 1200 |
| -01 | 1800 |
| -02 | 2400 |

* Резиновую прокладку (поз. 5) приклеить к нащельнику (поз. 1) до его установки.

Инв.№ подл. | Подпись и дата | Взам.инв.№

2.436-12.1-8200

| | | | |
|---|---|---|---|
| Рук.отд | Этилянский | | |
| Рук.гр | Гузеева | | |
| Инжен. | Власова | | |
| Н.контр | Гузеева | | |

Узел 88

| Стадия | Лист | Листов |
|---|---|---|
| Р | 1 | 2 |

ЦНИИПРОМЗДАНИЙ

| Марка, поз. | Обозначение | Наименование | Кол. на исп. 2.436-12.1-8200- | | | | | | | | | | Масса, ед.кг | Примечание |
|---|---|---|---|---|---|---|---|---|---|---|---|---|---|---|
| | | | - | 01 | 02 | | | | | | | | | |
| | | Детали | | | | | | | | | | | | |
| | | Нащельник | | | | | | | | | | | | |
| | | Профиль Н5 серия 2.436-12.в.2 | | | | | | | | | | | | |
| 1 | 2.436-12.1-5101 | L = 1200 | 2 | | | | | | | | | | 0,85 | б.ч. |
| | 2.436-12.1-5102 | L = 1800 | | 2 | | | | | | | | | 1,27 | б.ч. |
| | 2.436-12.1-5103 | L = 2400 | | | 2 | | | | | | | | 1,69 | б.ч. |
| | | Уголок 25×20×2 ГОСТ 19772-74 / 80т3 кп2 ГОСТ 11474-76 | | | | | | | | | | | | |
| 2 | 2.436-12.1-5107 | l = 50 | 6 | 8 | 10 | | | | | | | | 0,033 | б.ч. |
| | | Стандартные изделия | | | | | | | | | | | | |
| 3 | | Дюбель ТУ14-4-734-77 | 6 | 8 | 10 | | | | | | | | | |
| 4 | | Винт сатонарезающий 4,2×13 исп. 6 | | | | | | | | | | | | |
| | | Наплавка Дербауральского 3-ба | 6 | 8 | 10 | | | | | | | | | |
| | | Материалы | | | | | | | | | | | | |
| 5 | | Пластина А1 лист ТМКЩ-М-3×15×l | | | | | | | | | | | | |
| | | l - по проекту ГОСТ 7338-77 | 4 | 4 | 4 | | | | | | | | | |
| 6 | | Прокладка ПРП 40 П40×60-500 | | | | | | | | | | | | |
| | | ГОСТ 19177-81 | 1,2 | 1,8 | 2,4 | | | | | | | | | м |
| 7 | | Клей Н88 | | | | | | | | | | | | |
| | | ТУ38-1051061-82 | 0,0002 | 0,0003 | 0,0004 | | | | | | | | | $м^3$ |

2.436-12.1-8200

Лист 2

1/12

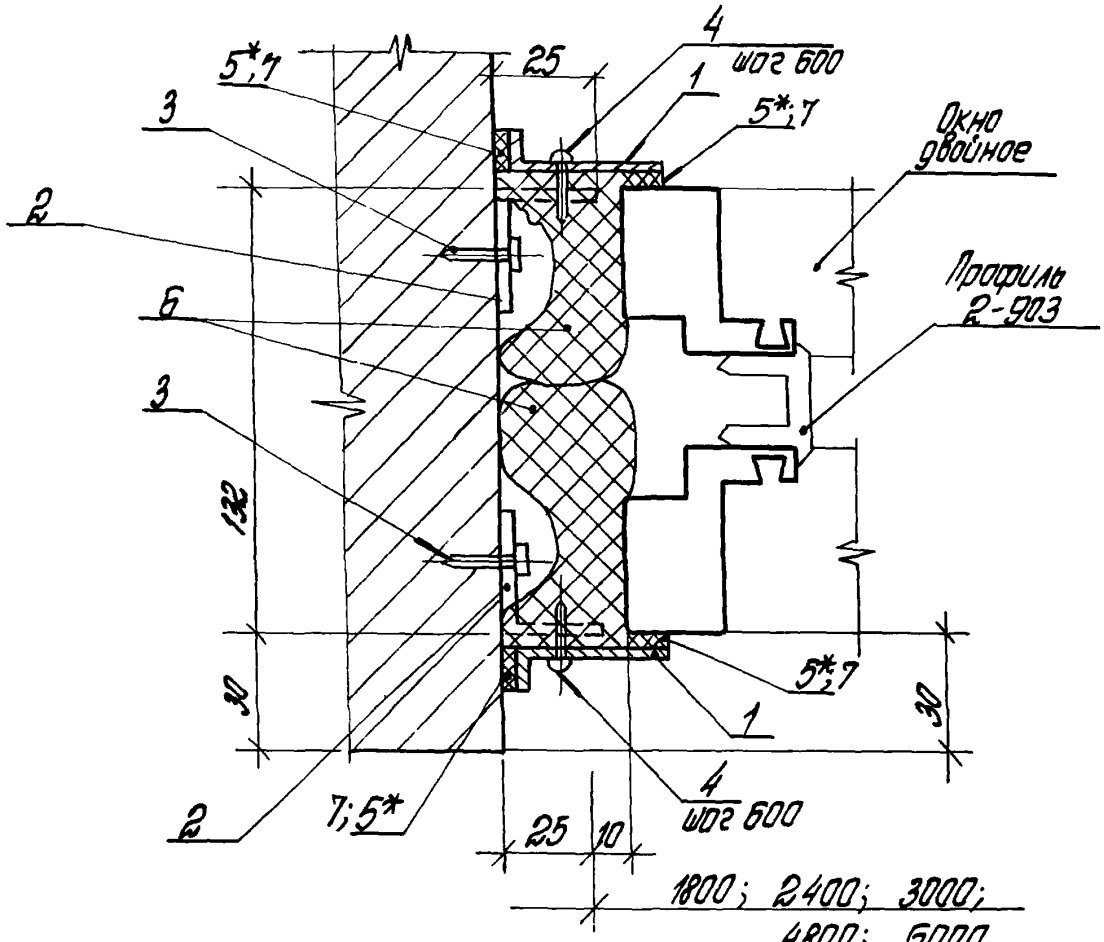


| Обозначение | Н перепл. мм |
|---|---|
| 2.436-12.1-8300 | 1200 |
| —01 | 1800 |
| —02 | 2400 |

* Резиновую прокладку (поз. 5) приклеить к нащельнику (поз. 1) до его установки

Инв.№ подл. | Подпись и дата | Взам. инв.№

| | | | |
|---|---|---|---|
| Рук.отд. | Стилянский | | |
| Рук.гр.ар | Гузеева | | |
| Инжен | Власова | | |
| Н.контр | Гузеева | | |

2.436-12.1-8300

Узел 89

| Стадия | Лист | Листов |
|---|---|---|
| Р | 1 | 2 |

ЦНИИПРОМЗДАНИЙ

| Марка, поз. | Обозначение | Наименование | Кол. на исп. 2.436-12.1-8300 – | | | | | | | | | | Масса, ед, кг | Примечание |
|---|---|---|---|---|---|---|---|---|---|---|---|---|---|---|
| | | | – | 01 | 02 | | | | | | | | | |
| | | Детали | | | | | | | | | | | | |
| | | Нащельник | | | | | | | | | | | | |
| | | Профиль Н5 серия 2.436-12,8.2 | | | | | | | | | | | | |
| 1 | 2.436-12.1-5101 | L = 1200 | 2 | | | | | | | | | | 0,85 | б.ч. |
| | 2.436-12.1-5102 | L = 1800 | | 2 | | | | | | | | | 1,27 | б.ч. |
| | 2.436-12.1-5103 | L = 2400 | | | 2 | | | | | | | | 1,69 | б.ч. |
| | | Уголок 25×20×2 ГОСТ 19772-74 / ВСт3кп2 ГОСТ 11474-76 | | | | | | | | | | | | |
| 2 | 2.436-12.1-5107 | ℓ = 50 | 6 | 8 | 10 | | | | | | | | 0,033 | б.ч. |
| | | Стандартные изделия | | | | | | | | | | | | |
| 3 | | Дюбель ТУ14-4-734-77 | 6 | 8 | 10 | | | | | | | | | |
| 4 | | Винт самонарезающ. 4,2×13 исп. 6.00Ч | | | | | | | | | | | | |
| | | Нормаль Первоуральского з-да | 6 | 8 | 10 | | | | | | | | | |
| | | Материалы | | | | | | | | | | | | |
| 5 | | Пластина А1 Лист Т МКЩ-М-3×15×ℓ | | | | | | | | | | | | |
| | | ℓ-по проекту | | | | | | | | | | | | |
| | | ГОСТ 7338-77 | 4 | 4 | 4 | | | | | | | | | |
| 6 | | Прокладка ПРП40 П40×60-500 | | | | | | | | | | | | |
| | | ГОСТ 19177-81 | 2,4 | 3,6 | 4,8 | | | | | | | | | м |
| 7 | | Клей Н88 ТУ 38-1051061-82 | 0,0002 | 0,0003 | 0,0004 | | | | | | | | | $м^3$ |

2.436-12.1-8300

Лист 2

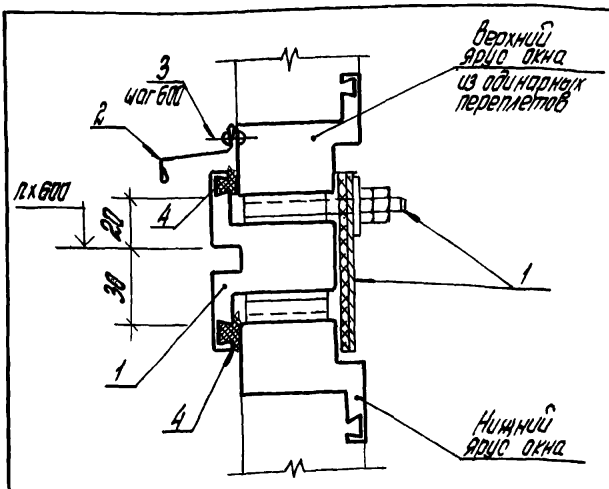


| Марка, поз. | Обозначение | Наименование | Кол. | Масса ед, кг | Приме-чч. |
|---|---|---|---|---|---|
| | | Детали | | | |
| 1 | 2.436-12.2-130 | Элемент крепежный ЭК12 | 1 | 6.31 | |
| 2 | 2.436-12.1-8401 | Профиль 2-012 $l$=1760 нормы первоуральского завода | 1 | 0,82 | 6.4 |
| | | Стандартные изделия | | | |
| 3 | | Заклепка калиброванная ОСТ 3 413-077-78 | 4 | | |
| | | Материалы | | | |
| 4 | | Профиль резиновый 2-902 нормы первоуральского завода | 4,0 | | м |

Инв. № подл. | Подпись и дата | Взам. инв. №

2.436-12.1-8400

| | | | |
|---|---|---|---|
| Рук. отд. | Стулянский | | |
| Рук. гр. ар. | Гузеева | | |
| Инжен. | Власова | | |
| Н. контр. | Гузеева | | |

Узел 90

| Стадия | Лист | Листов |
|---|---|---|
| Р | | 1 |

ЦНИИПРОМЗДАНИЙ

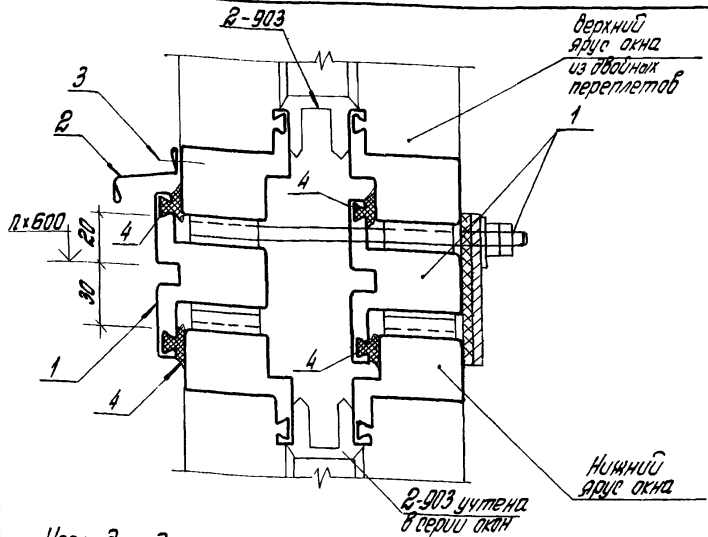


Узел дан для окон с двойными переплетами при блочной установке.

| Марка поз. | Обозначение | Наименование | Кол | Масса ед кг | Приме-чан. |
|---|---|---|---|---|---|
| | | Детали | | | |
| 1 | 2.436-12.2-140 | Элемент крепежный ЭК13 | 1 | 11.20 | |
| 2 | 2.436-12.1-8401 | Профиль 2-012 l = 1760 | | | |
| | | Нарталь Первоуральского завода | 1 | 0,82 | б ч |
| | | Стандартные изделия | | | |
| 3 | | Заклепка комбинированная ОСТ 3413-017-76 | 4 | | |
| | | Материалы | | | |
| 4 | | Профиль резиновый 2-902 | | | |
| | | Нарталь Первоуральского завода | 2,0 | | м |

Инв.№ подл. | Подпись и дата | Взам.инв.№

2.436-12.1-8500

| | | |
|---|---|---|
| Рук.отд | Стилянский | |
| Рук.гр.пр | Гузеева | |
| Инженер | Власова | |
| Н.контр. | Гузеева | |

Узел 91

| Стадия | Лист | Листов |
|---|---|---|
| Р | | 1 |

ЦНИИПРОМЗДАНИЙ

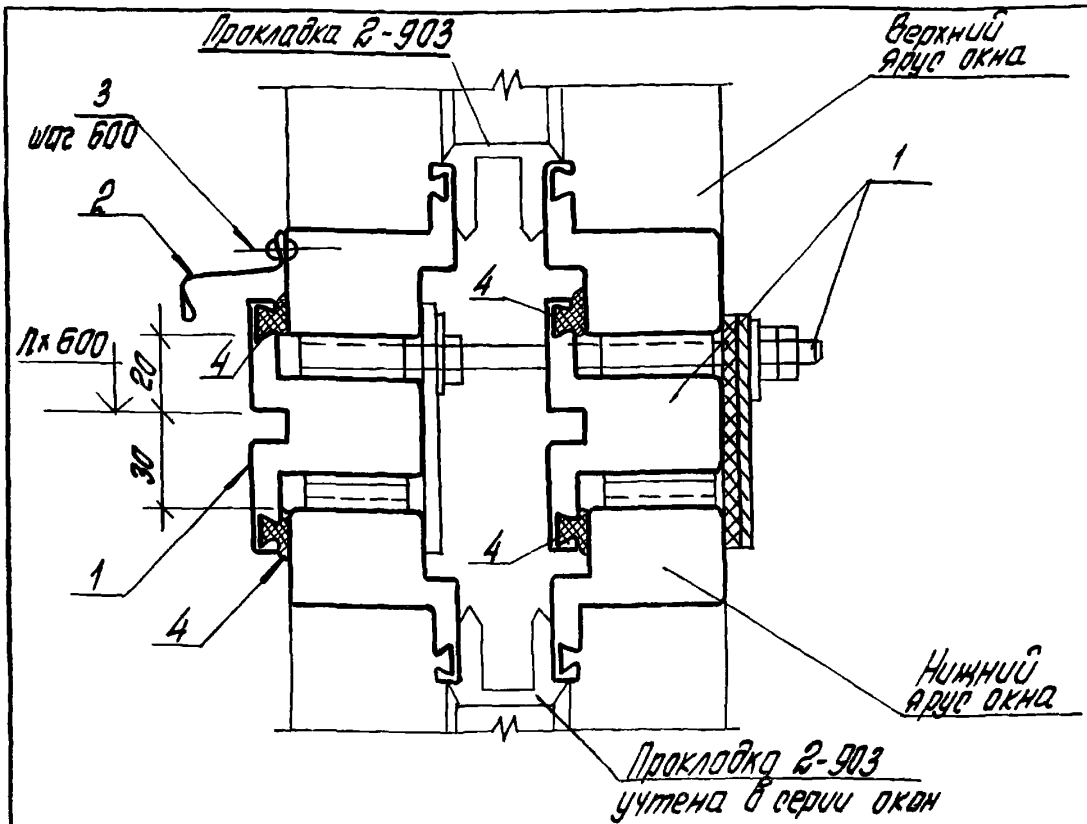


Узел дан для окон с двойными переплетами при раздельной установке.

| Марка поз. | Обозначение | Наименование | Кол. | Масса ед., кг | Приме-чание |
|---|---|---|---|---|---|
| | | Детали | | | |
| 1 | 2.436-12.2 150 | Элемент крепежный ЭК14 | 1 | 11.70 | |
| 2 | 2.436-12.1-8401 | Слив $l = 1760$ | 1 | 0.82 | б. ч. |
| | | Профиль 2-012 Нортали Первоуральского з-да | | | |
| | | Стандартные изделия | | | |
| 3 | | Заклепка комбинированная ОСТ 3419-017-78 | 4 | | |
| | | Материалы | | | |
| 4 | | Профиль резиновый 2-902 Нортали Первоуральского з-да | 4,0 | | м |

Инв.№ подл. | Подпись и дата | Взам.инв.№

| | | |
|---|---|---|
| Рук.отд. | Стиланский | |
| Рук.гр.оп. | Гузеева | |
| Инженер. | Власова | |
| Н.контр. | Гузеева | |

2.436-12.1-8600

Узел 92

| Стадия | Лист | Листов |
|---|---|---|
| Р | | 1 |

ЦНИИПРОМЗДНИЙ

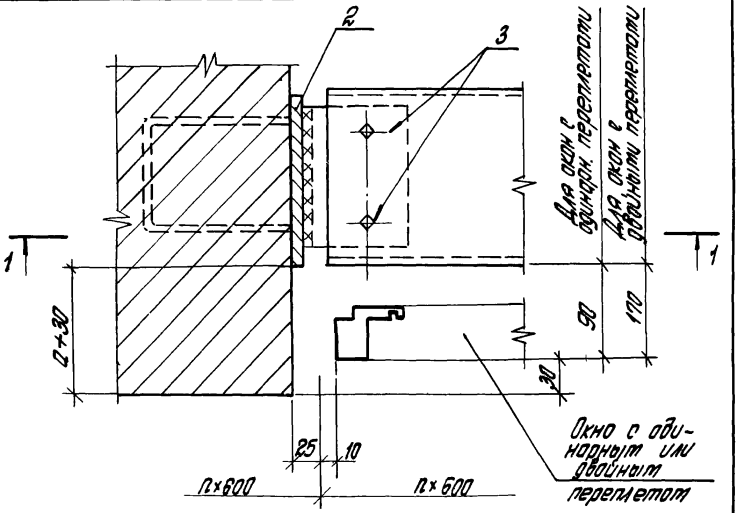


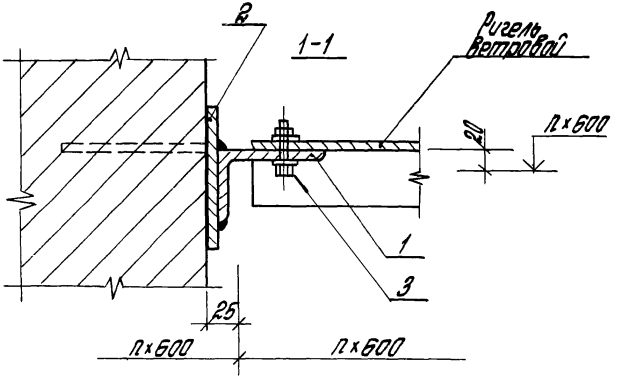


| | | | | | |
|---|---|---|---|---|---|
| | | | | 2.436-12.1-8700 | |
| Рук.отд. | Стилянский | | | Узел 93 | Стадия: Р; Лист: 1; Листов: 2 |
| Рук.гр. | Гузеева | | | | ЦНИИПРОМЗДАНИЙ |
| Инженер | Власова | | | | |
| Н.контр. | Гузеева | | | | |

Инв.№ подл. | Подпись и дата | Взам.инв.№

| Марка поз. | Обозначение | Наименование | Кол. на узел | Масса ед, кг | Прим. |
|---|---|---|---|---|---|
| | | *Детали* | | | |
| 1 | 2.436-12.1-6801 | Уголок 100х63х10 ГОСТ 8510-72 / В Ст3кп2 ГОСТ 535-73 | 1 | | б.ч |
| | | (С — по проекту) | | | |
| 2 | 1.435.3-22.0 430 СБ | Элемент закладной | | | |
| | | ЭК15, серия 1.435.3-22 | | | |
| | | Выпуск 0 | 1 | 1,01 | |
| | | | | | |
| | | *Стандартные изделия* | | | |
| 3 | | Болт М16х40 ГОСТ 7798-70* | 2 | | |
| | | Гайка М16 ГОСТ 5915-70 | 2 | | |
| | | Шайба М16 ГОСТ 11371-78 | 4 | | |

Узел 93 см. совместно с узлами 14 ... 16
(докум. 2.436-12.1-1400 ... 2.436-12.1-1600)

Инв.№ подл. | Подпись и дата | Взам. инв.№

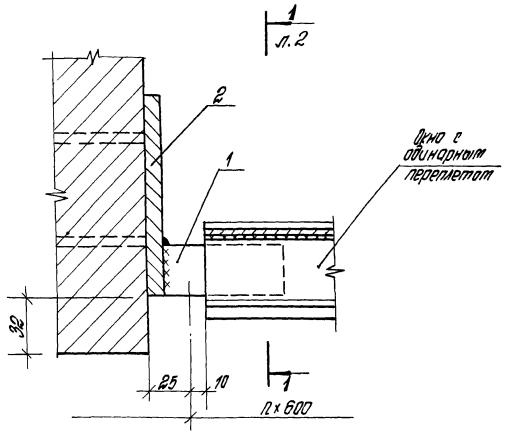


| Марка поз | Обозначение | Наименование | Кол. на узел | Масса ед кг. | Прим. |
|---|---|---|---|---|---|
| | | Детали | | | |
| 1 | 2.436-12.1-8801 | Полоса 10х140х200 ГОСТ 103-76 Ст3кп2 ГОСТ 535-79 | 1 | 0.314 | Б.ч. |
| 2 | 1.435.3-22.0 430 | Элемент закладной ЭК15 серия 1.435.3-22. Вып 0 | 1 | 1.01 | |

2.436-12.1-8800

| | | | |
|---|---|---|---|
| Рук. отд | Стиланский | | |
| Рук. гр. | Гузеева | | |
| Инжен. | Власова | | |
| Н. контр. | Гузеева | | |

Узел 94

| Стадия | Лист | Листов |
|---|---|---|
| Р | 1 | 2 |

ЦНИИПРОМЗДАНИЙ

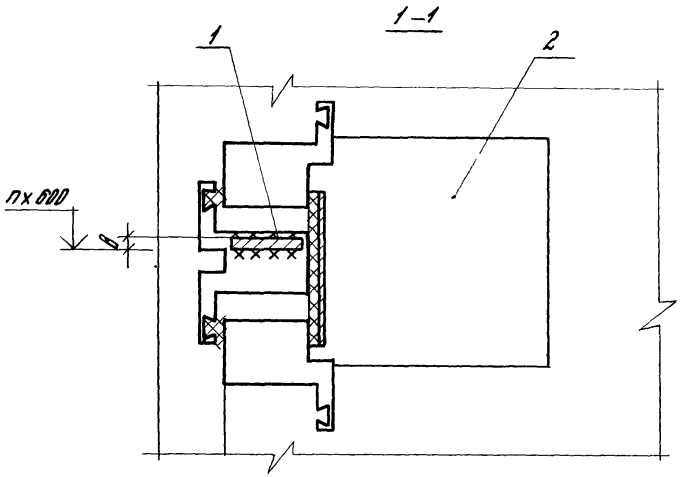


Узел 94 см. совместно с узлом 90
(Докум. 2.436-12.1-8800)

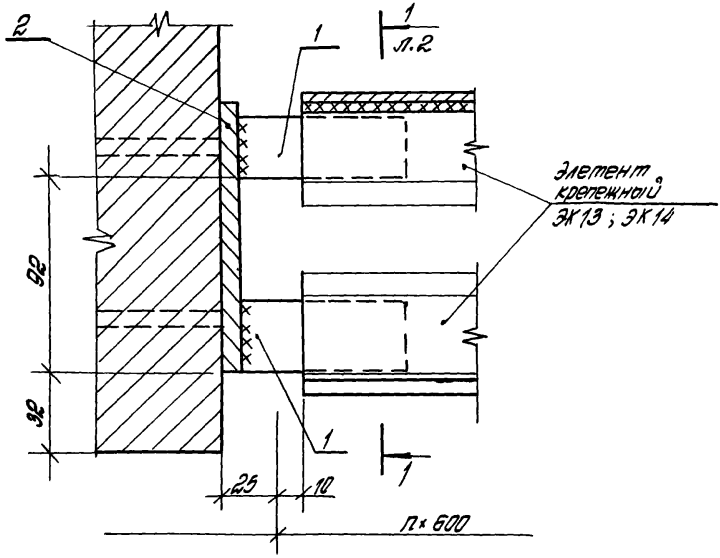


| Марка поз. | Обозначение | Наименование | Кол. на узел | Масса ед., кг. | Приме-чание |
|---|---|---|---|---|---|
| | | Детали | | | |
| 1 | 2.436-12.1-8801 | Полоса 10х40х100 ГОСТ 103-76 Ст3кп2 ГОСТ 535-79 | 2 | 0.314 | Д.ч. |
| 2 | 1.435.3-22.0 430 | Элемент закладной ЗК15 | | | |
| | | серия 1.435.3-22 | | | |
| | | Выпуск 0 | 1 | 1.01 | |

| | | | | | |
|---|---|---|---|---|---|
| | | | | 2.436-12.1-8900 | |
| Рук. отд | Стиланский | | | | |
| Рук. гр. | Гузеева | | Узел 95 | Стадия | Лист | Листов |
| Инжен. | Власова | | | Р | 1 | 2 |
| Н.контр. | Гузеева | | | ЦНИИПРОМЗДАНИЙ | | |

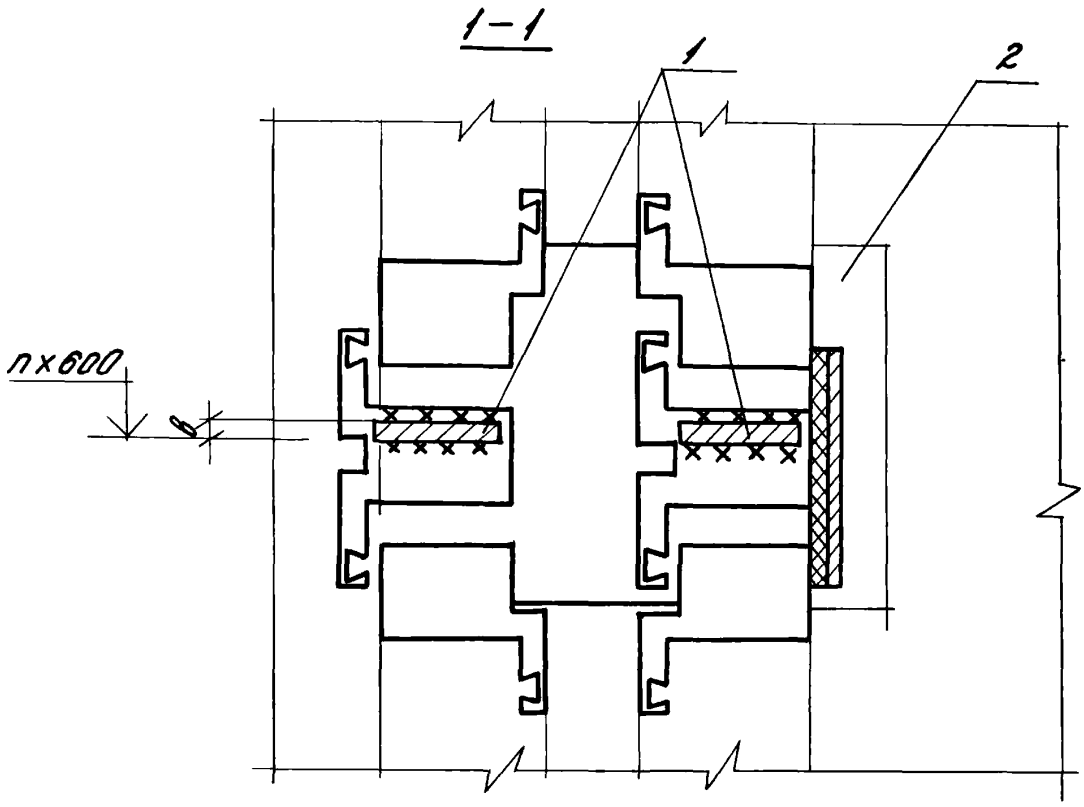


Узел 95 см. совместно с узлом 91
(Докум. 2.436-12.1-8500)

gost.e-ecolog.ru