ТИПОВОЙ ПРОЕКТ
705-1-148

ПРИРЕЛЬСОВЫЙ ЗАКРЫТЫЙ СКЛАД СЛАБОПЫЛЯЩЕЙ ИЗВЕСТНЯКОВОЙ МУКИ ЁМКОСТЬЮ 2 тыс. т

Альбом III

ИЗДЕЛИЯ СТРОИТЕЛЬНЫЕ

инв 16896-03

Привязан

gost.e-ecolog.ru

Госстрой СССР
ЦЕНТРАЛЬНЫЙ ИНСТИТУТ ТИПОВОГО ПРОЕКТИРОВАНИЯ
Свердловский филиал
620062, г.Свердловск-62, ул.Чебышева, 4
Заказ № 1921 Инв.№ 16296-03 тираж 280
Сдано в печать 31/III 1982г. цена 1-35

ТИПОВОЙ ПРОЕКТ
705-1-148

ПРИРЕЛЬСОВЫЙ ЗАКРЫТЫЙ СКЛАД СЛАБОПЫЛЯЩЕЙ ИЗВЕСТНЯКОВОЙ МУКИ ЁМКОСТЬЮ 2 тыс. т

Альбом III
Состав проекта

Альбом I. Технологическая и электротехническая части.
Альбом II. Архитектурно-строительная и санитарно-техническая части
Альбом III. Изделия строительные.
Альбом IV. Заказные спецификации.
Альбом V. Сметы.

Примененные типовые проекты:
Типовой проект 501-3 "Повышенный путь для выгрузки сыпучих грузов"

РАЗРАБОТАН
институтом "Ленинградский Промстройпроект"

Технический проект
УТВЕРЖДЁН
ВПНО "Союзсельхозхимия СССР"
ПРОТОКОЛ №4 от 7 августа 1980г.
Рабочие чертежи введены в действие
Промтрансниипроектом
Приказ №362 от 9/XI-1981г

Главный инженер института В.В. Чуфарин
Главный инженер проекта Ф.М. Родкин

				Привязан	
Инв. №					

16896-05

Альбом III

Типовой проект 705-1-148

Обозначение	Наименование	Стр.	Примечание
КЖИ-Д	Содержание	2÷5	
-ПЗ	Пояснительная записка	6	
-ТТ1	Технические требования к изготовлению железобетонных изделий	7	
-ТТ2	Технические требования к изготовлению арматурных, закладных и соединительных изделий	8,9	
-КДШ-15а	Колонна (КДШ-15а, КДШ-15б, КДШ-15в, КДШ-15г, КДШ-15д, КДШ-15е, КДШ-15ж, КДШ-15и, КДШ-15к, КДШ-15л, КДШ-15м, КДШ-15н).	10,11	
-КДШ-15аСБ	Колонна (КДШ-15а, КДШ-15б, КДШ-15в, КДШ-15г, КДШ-15д, КДШ-15е, КДШ-15ж, КДШ-15и, КДШ-15к, КДШ-15л, КДШ-15м, КДШ-15н) Сборочный чертеж	12-23	
-Д1	Ведомость расхода стали	24	

Инв.№ подл. | Подпись и дата | Взам.инв.№

Нач.отд.	Морозов		
Гл.инж.отд.	Мартынова		
Рук.гр.	Козлова		
Проект	Яковлева		
Исполн.	Яковлева		
Контр.	Козлова		

ТП 705-1-148 КЖИ-Д

Содержание

Стадия	Лист	Листов
Р	1	4

ГОССТРОЙ СССР
ЛЕНИНГРАДСКИЙ ПРОМСТРОЙПРОЕКТ

16896-08

Обозначение	Наименование	Стр.	Примечание
-КД52-2а	Колонна (КД52-2а,		
	КД52-2б, КД54-2а)	25	
-КД52-2аСБ	Колонна (КД52-2а)		
	КД52-2б, КД54-2а)		
	Сборочный чертёж	26÷28	
-Д2	Ведомость расхода		
	стали	29	
-С1	Сетка арматурная С1	30	
-С2	То же С2	31	
-С3	" С3	32	
-С4	" С4	33	
-С5	" С5	34	
-С6	" С6	35	
-С7	" С7	36	
-КР1	Каркас плоский КР1	37	
-КР2	То же КР2	38	
-КР3	" КР3	39	
-КР4	" (КР4, КР6, КР8)	40	
-КР4СБ	" (КР4, КР6, КР8)		
	Сборочный чертеж	41	
-КР5	Каркас плоский (КР5,		
	КР7, КР9).	42	
-КР5СБ	То же (КР5, КР7, КР9)		
	Сборочный чертеж	43	

Альбом III

Типовой проект 705-1-148

Обозначение	Наименование	Стр.	Примечание
КЖИ-КР10	Каркас плоский (КР10, КР12	44	
-КР10СБ	То же (КР10, КР12)		
	Сборочный чертеж	45	
-КР11	Каркас плоский (КР11, КР13	46	
-КР11СБ	То же (КР11, КР13)		
	Сборочный чертеж	47	
-КР14	Каркас плоский (КР14,		
	КР16, КР18, КР20).	48	
-КР14СБ	То же (КР14, КР16, КР18,		
	КР20) Сборочный чертёж	49	
-КР15	Каркас плоский (КР15,		
	КР17, КР19, КР21).	50	
-КР15СБ	" (КР15, КР17, КР19, КР21)		
	Сборочный чертеж	51	
-КР22	Каркас плоский (КР22, КР23,		
	КР24, КР25, КР26).	52	
-КР22СБ	То же (КР22, КР23, КР24,		
	КР25, КР26) Сборочный чертеж	53	
-МН1	Изделие закладное МН1	54	
-МН2	То же МН2	55	
-МН3	" МН3	56	
-МН4	" МН4	57	

Инв. № подл. | Подпись и дата | Взам. инв. №

18296-03

Обозначение	Наименование	Стр.	Примечание
-МН5	Изделие закладное МН5	58	
-МН6	То же МН6	59	
-МН7	" МН7	60	
-МН8	" МН8	61	
-МН9	" МН9	62	
-МН9СБ	" МН9		
	Сборочный чертеж	63	
-МН10	Изделие закладное МН10	64	
-МН11	То же МН11	65	
-МС1	Изделие соединительное	66	
-МС2	То же МС2	67	
-МС3	" МС3	68	
-МС4	" МС4	69	

1. Настоящий альбом содержит нетиповые рабочие чертежи сварных железобетонных изделий, закладных и арматурных сварных изделий, выполненных на основании заданий, указанных в альбоме типового проекта марки АР.
2. Настоящие изделия предназначены для применения в сборных и монолитных конструкциях альбома типового проекта марки КЖ
3. Сборные железобетонные, закладные и арматурные сварные изделия запроектированы на основании СНиП II-21-75 „Бетонные и железобетонные конструкции. Нормы проектирования" и соответствуют нагрузкам и усилиям принятым в вышеуказанном альбоме.
4. Настоящие изделия выполнять в соответствии с техническими требованиями, приведенными ниже.

Нач.отд.	Морозов		ТП 705-1-148	КЖИ-ПЗ	
Гл.конс.отд	Мартынов				
Рук.гр.	Козлова		Пояснительная записка	Стадия	Лист	Листов
Проект.	Яковлева				1	
Исполн.	Яковлева			ГОССТРОЙ СССР ЛЕНИНГРАДСКИЙ ПРОМСТРОЙПРОЕКТ	
Контр.	Козлова				

Инв.№подл. | Подпись и дата | Взам.инв.№

Альбом III

Типовой проект 705-1-148

1. Сборные железобетонные изделия выполнять в соответствии с о следующими документами

а) ГОСТ 13015-75 „Изделия железобетонные и бетонные Общие технические требования."

б) ГОСТ 8829-77 „Конструкции и изделия железобетонные сборные Методы испытаний и оценка прочности, жесткости и трещиностойкости

в) СНиП II-21-75 „Железобетонные и бетонные конструкции Нормы проектирования"

г) Указания, приведенные в сериях и ГОСТ примененных в проекте.

Нач.отд.	Морозов			ТП 705-1-148	КЖИ-ТТ1		
Гл.конст.	Мартынов			Технические требования к изготовлению железобетонных изделий	Стадия	Лист	Листов
Рук.гр.	Козлова						1
Проект.	Яковлева				ГОССТРОЙ СССР ЛЕНИНГРАДСКИЙ ПРОМСТРОЙПРОЕКТ		
Констр.	Яковлева						
Контр.	Кабалов						

Инв. № подл. | Подпись и дата | Взам. инв. №

16896-03

1. Арматурные и закладные сварные изделия выполнять в соответствии со следующими документами.

а) ГОСТ 14098-68 „Соединения сварные арматуры железобетонных изделий и конструкций. Контактная и ванная сварка. Основные типы и конструктивные элементы";

б) ГОСТ 5264-80 „Швы сварных соединений. Ручная электродуговая сварка. Основные типы и конструктивные элементы;

в) ГОСТ 19292-73 „Соединение сварные элементов закладных деталей сборных железобетонных конструкций. Контактная и автоматическая сварка плавлением. Основные типы и конструктивные элементы";

г) ГОСТ 10922-75 „Арматурные изделия и закладные детали сварные для железобетонных конструкций. Технические требования и методы испытаний";

д) СН-393-78 „Инструкция по сварке соединений арматуры и закладных деталей железобетонных конструкций;"

е) Руководство по производству арматурных работ (Москва, Стройиздат 1977г).

Инв. № подл. | Подпись и дата | Взам. инв. №

			ТП 705-1-148	КЖИ-ТТ2	
Нач. отд.	Морозов		Технические требования изготовлению арматурных закладных и соединительных изделий.	Стадия	Лист	Листов
Гл. инж.	Мартынов				1	2
Рук. гр.	Козлова			ГОССТРОЙ СССР ЛЕНИНГРАДСКИЙ ПРОМСТРОЙПРОЕКТ	
Проект.	Яковлева				
Исполн.	Яковлева				
Контр.	Козлова				

2. Плоские арматурные изделия выполнять контактной точечной сваркой. Сварку каркасов и сеток производить во всех точках пересечения стержней. Сварку тавровых соединений круглых стержней с листовым прокатом закладных изделий выполнять под слоем флюса.
3. Размеры сеток и каркасов даны по осям и торцам стержней.
4. Марки сталей для профилей закладных, соединительных изделий, болтов, сеток и каркасов СНиП II-21-75 и СНиП II-В.3-72. Материал для закладных изделий Вст3кп2, класса $\frac{28}{33}$ по ГОСТ380-71*.
5. Все неоговоренные швы выполнять дуговой сваркой $h_ш$ = 4мм, $в_ш$ = 10мм электроды типа Э-42А.
6. Все размеры даны в мм.
7. Все закладные и соединительные изделия покрыть лаком в соответствии со СНиП II-28-73* (дополнение), табл 40 и 41 по эскизу на данном листе.

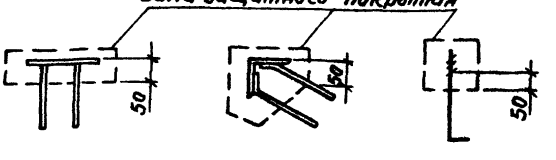

Формат	Зона	Поз.	Обозначение	Наименование	Кол. на испалн. КЖИ КДIII-15а 01	02	03	04	05	06	07	08	09	010	0Н
				Документация											
			КЭ-01-52, вып. III	Колонна КДIII-15	X	X	X	X	X	X	X	X	X	X	X
И			КЖИ-КДIII-15асБ	Сборочный чертеж	X	X	X	X	X	X	X	X	X	X	X
И			-Д1	Ведомость расходов	X	X	X	X	X	X	X	X	X	X	X
				Сборочные единицы	(дополнительные)										
И		1	КЖИ-МН8	Изделие закладное	2	10	8	8	7	3	4	6	7	6	6	4
		2	КЭ-01-52 вып. I лб	М2	1	—	—	1	1	1	—	—	1	1	1	1
		3	3.400-6/76	" МН13Н	2	—	—	—	—	2	2		—	—	—	2
		4	1.400-15 Вып. 150-77	" МН15-6	1	—	1	1	—	—	—	—	1	1	—	
		5	КЭ-01-52 вып. I	" М27	1	5	5	1	1	1	5	5	1	1	1	1
		6	1.400-15 Вып. 150-43	" МН40-2	—	—	—	—	2	2	—	—	1	—	—	—

Марка	КДIII-15а	КДIII-15б	КДIII-15в	КДIII-15г	КДIII-15д	КДIII-15е	КДIII-15ж	КДIII-15и	КДIII-15к	КДIII-15л	КДIII-15м	КДIII-15н
Масса	1,05	1,05	1,05	1,05	1,05	1,05	1,05	1,05	1,05	1,05	1,05	1,05

Нач.отд.	Морозов	
Гл.конс.	Нартымов	
Рук.гр.	Козлова	
Проект.	Яковлева	
Испол.	Кабанова	
Контр.	Козлова	

ТП 705-1-148 КЖИ КДIII-15а

Колонна (КДIII-15а ÷ КДIII-15н)

Стадия	Лист	Листов
Р	1	2

Госстрой СССР Львовский ордена Ленина Промстройпроект

50-2824

01

Формат	Зона	Поз.	Обозначение	Наименование	Кол на исполн. КЖИ КДIII-15а											
						01	02	03	04	05	06	07	08	09	010	011
		7	1.400-15В1. 220-08	Изделие закладное МН211-6		—	—	—	2	—	—	—	-	—	—	—
11		8	КЖИ-МН11	То же МН11		—	—	—	—	—	—	—	—	1	2	—
		9	1.400-15В1. 180-17	" МН161-6		—	—	—	—	—	—	—	—	1	—	—
		10	1.400-15В1. 150-32	" МН138-3		—	—	—	—	—	2	—	—	—	—	2
		11	1.400-15В1. 170-17	" МН154-6		—	—	—	—	—	—	—	2	—	—	—
11		12	КЖИ-МН9	" МН9	—	1	1	—	—	—	1	1	—	—	—	—
11		13	-МН10	" МН10	—	2	—	—	—	—	—	—	—	—	—	—
		14	1.400-15В1. 130-07	" МН118-2	—	—	2	2	—	—	—	—	2	2	—	—
		15	3.400-6/76	МИЧ-15	—	—	—	—	—	—	—	—	—	—	23	—
				Марка	КДIII-15а	КДIII-15б	КДIII-15в	КДIII-15г	КДIII-15д	КДIII-15е	КДIII-15ж	КДIII-15и	КДIII-15к	КДIII-15л	КДIII-15м	КДIII-15н

ТП 705-1-148 КЖИ-КДIII-15а Лист 2

16896-03

Альбом III

Типовой проект 705-1-148

Рис. 1

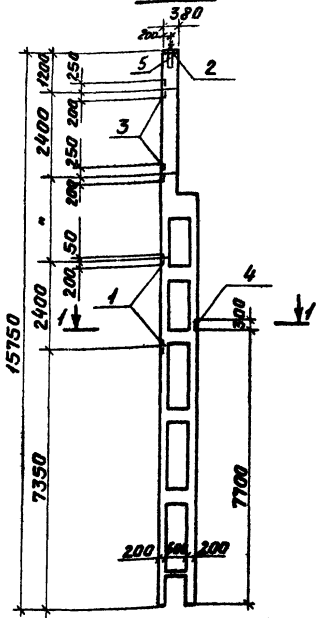

1-1

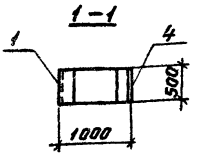

Обозначение	Марка	Рис.
КЖИ-КДШ-15а	КДШ-15а	1
-01	КДШ-15б	2
-02	КДШ-15в	3
-03	КДШ-15г	4
-04	КДШ-15д	5
-05	КДШ-15е	6
-06	КДШ-15ж	7
-07	КДШ-15и	8
-08	КДШ-15к	9
-09	КДШ-15л	10
-010	КДШ-15м	11
-011	КДШ-15н	12

Колонны КДШ-15а, 15б, 15в, 15г, 15д, 15е, 15ж, 15и, 15к, 15л, 15м, 15н отличаются от колонн КДШ-15 по серии КЭ-01-52 наличием дополнительных закладных изделий.

Инв. № подл. | Подпись и дата | Взам. инв. №

				ТП 705-1-148	КЖИ КДШ-15а СБ
				Колонна (КДШ-15а, КДШ-15б, КДШ-15в, КДШ-15г, КДШ-15д, КДШ-15е, КДШ-15ж, КДШ-15и, КДШ-15к, КДШ-15л, КДШ-15м, КДШ-15н). Сборочный чертеж.	Стадия: Р; Масса: см. табл.; Масштаб:
Нач.отд.	Морозов				
Гл.конст.	Мартынов				Лист 1; Листов 12
Рук.гр.	Козлова				
Проект.	Исовлева				Госстрой СССР ЛЕНИНГРАДСКИЙ ПРОМСТРОЙПРОЕКТ
Исполн.	Кобатева				
Контр.	Козлова				

76.896-03

Рис.2

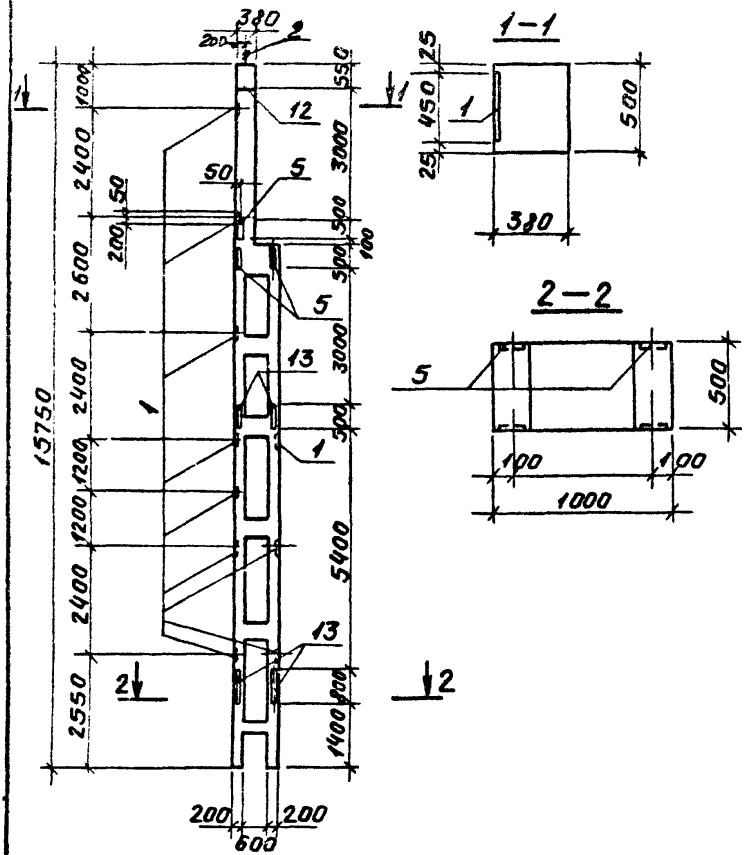

ТП 705-1-148	КЖИ-КД III-15аСБ	Лист 2

16896-03

Альбом III

Типовой проект 705-1-148

Рис 3

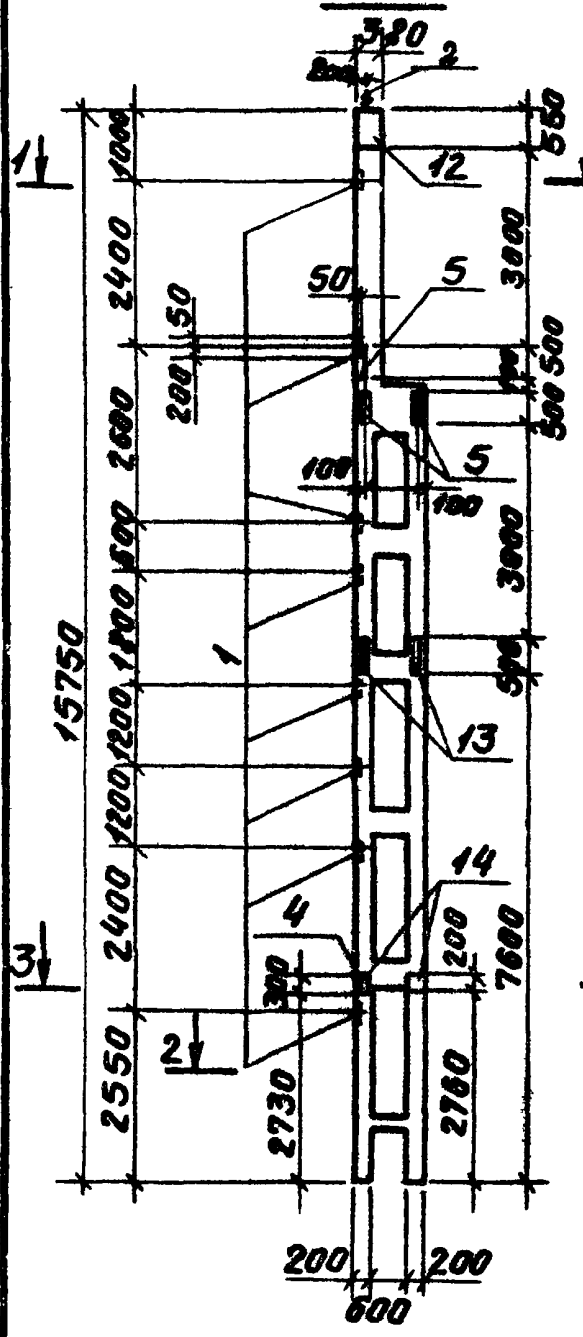

1—1

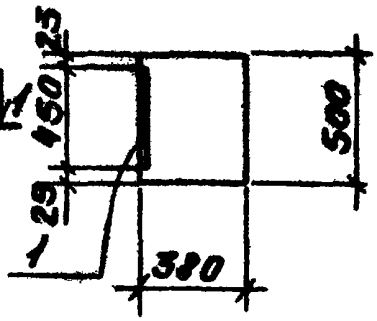

2—2

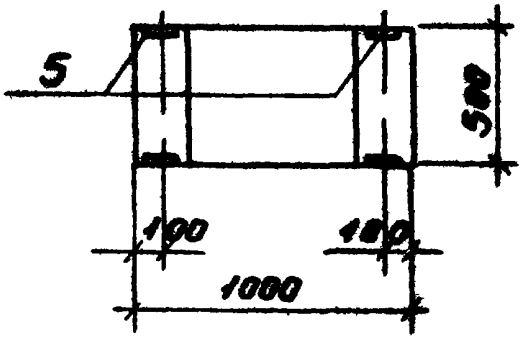

3—3

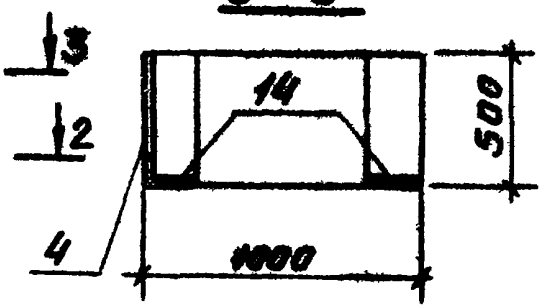

Инв.№ подл. | Подпись и дата | Взам.инв.№

16296-03

Рис.4

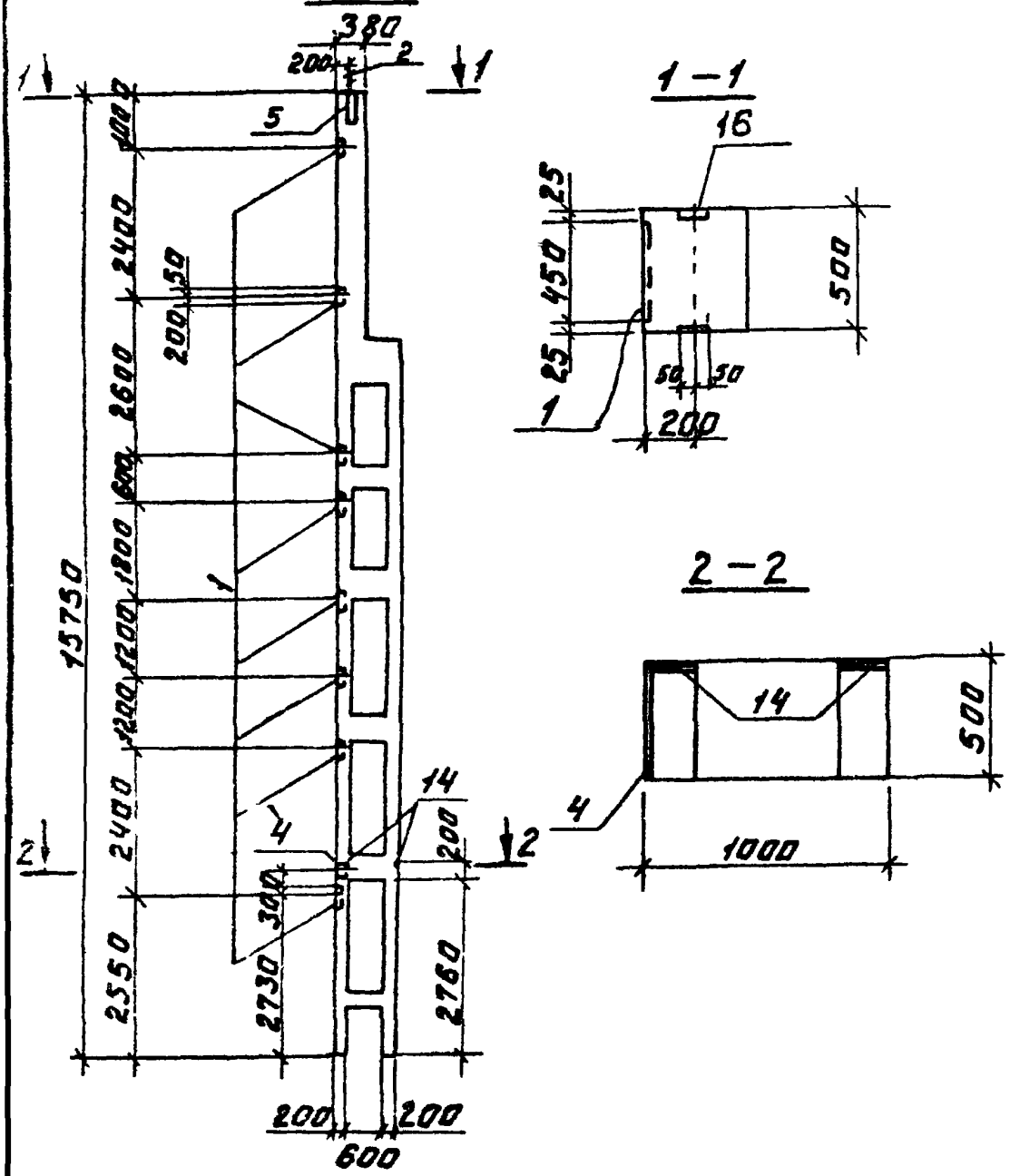

ТП 705-1-148	КЖИ-КДIII-15асб	Лист 4

16896-03

Альбом III

Типовой проект 705-1-148

Инв.№ подл. | Подпись и дата | Взам.инв.№

Рис. 5

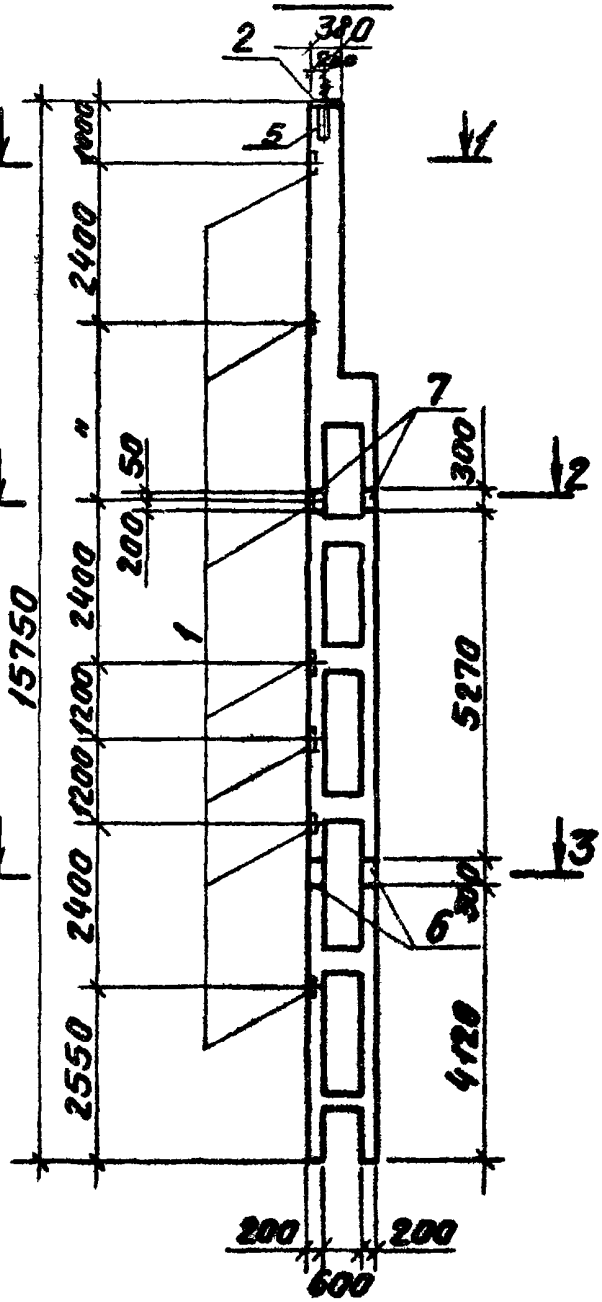

1–1

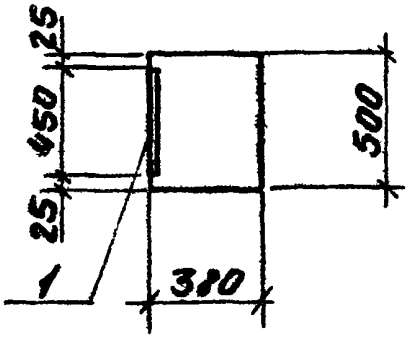

2–2

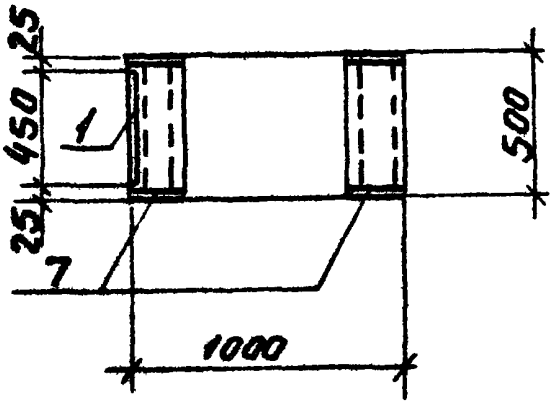

3–3

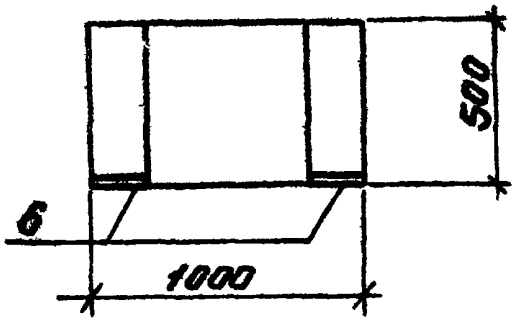

Рис 6

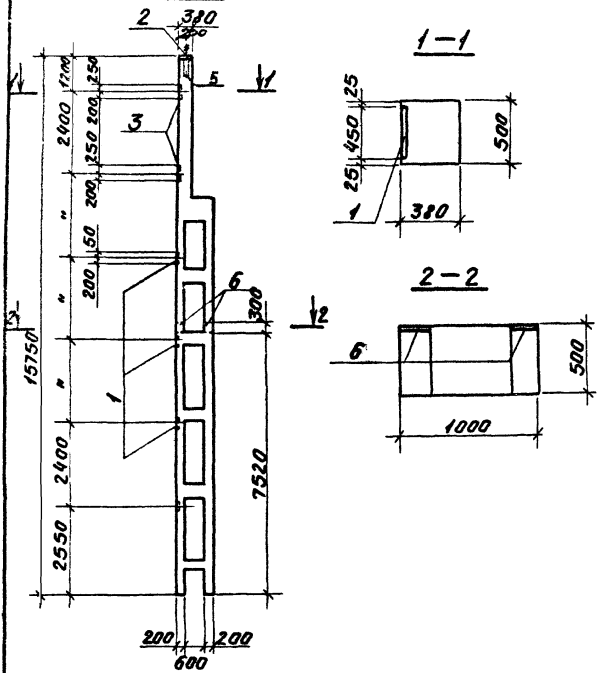

ТП 706-1-148	КЖИ-КД III-15аСБ	Лист 6

16896-03

Рис.7

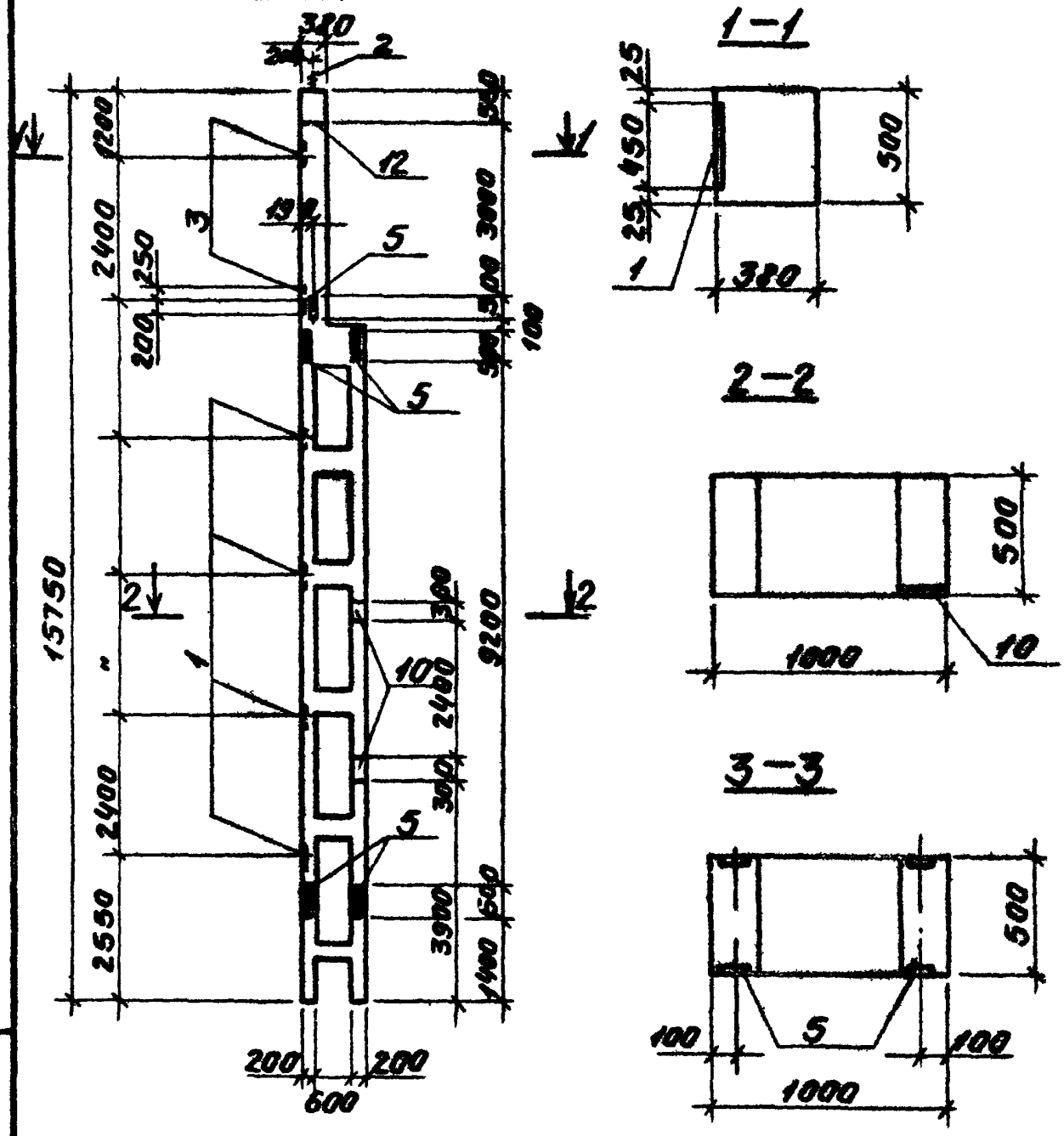

Альбом III

Типовой проект 705-1-148

Инв. № подл.	Подпись и дата	Взам. инв. №

ТП 705-1-148 КЖИ-КДIII-15а1Б Лист 7

16296-6

Рис. 8

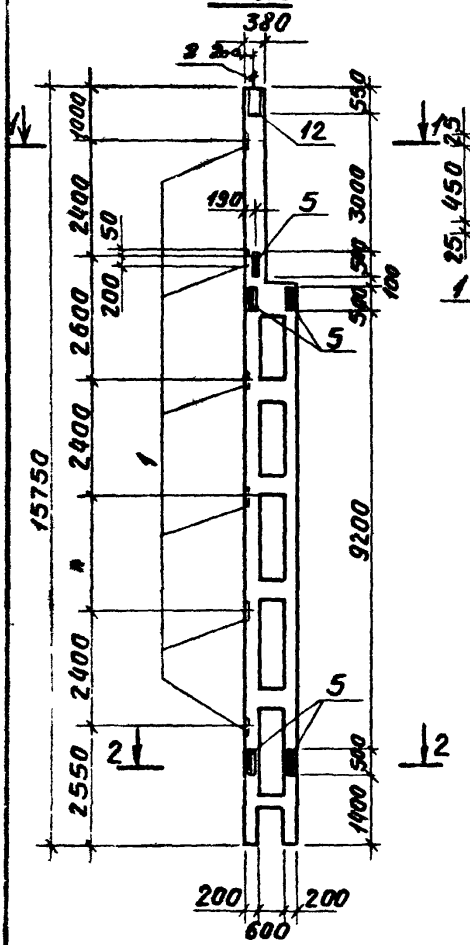
380
2 2х4
1000
2400
2600
2400
2400
2550
15750
530
3000
100
9200
1400
12
190
5
50
200
1
2
200
200
600

1—1

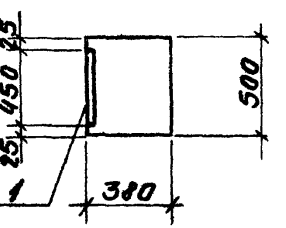
13
450
25
1
500
380

2—2

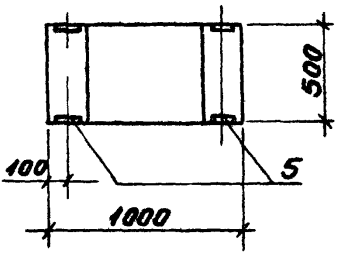
500
100
5
1000

Рис. 9

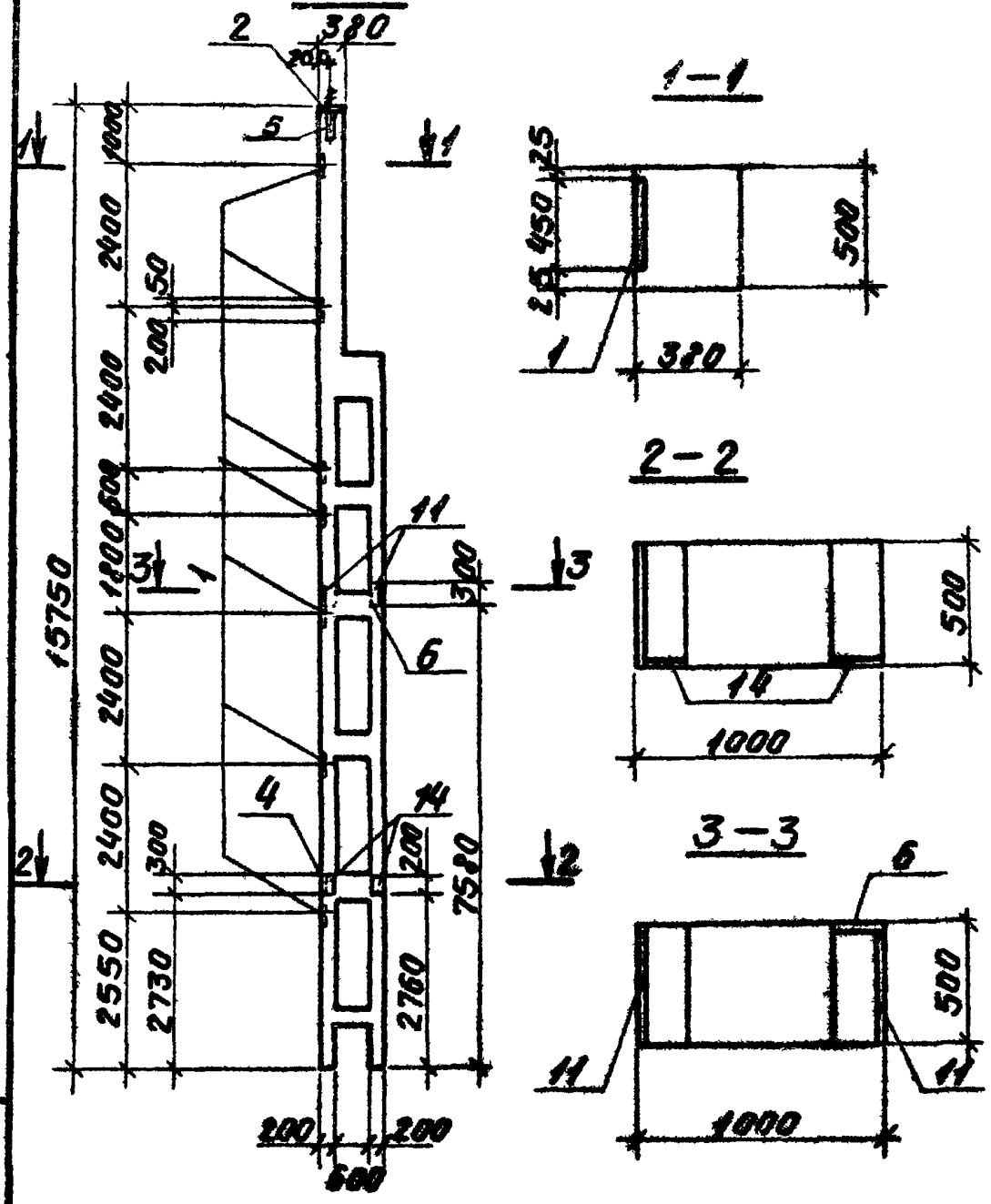

Альбом III

Типовой проект 705-1-148

Инв. № подл.	Подпись и дата	Взам. инв.

ТП 705-1-148 КЖИ-КДIII-15аСБ Лист 9

16896-03

Рис. 10

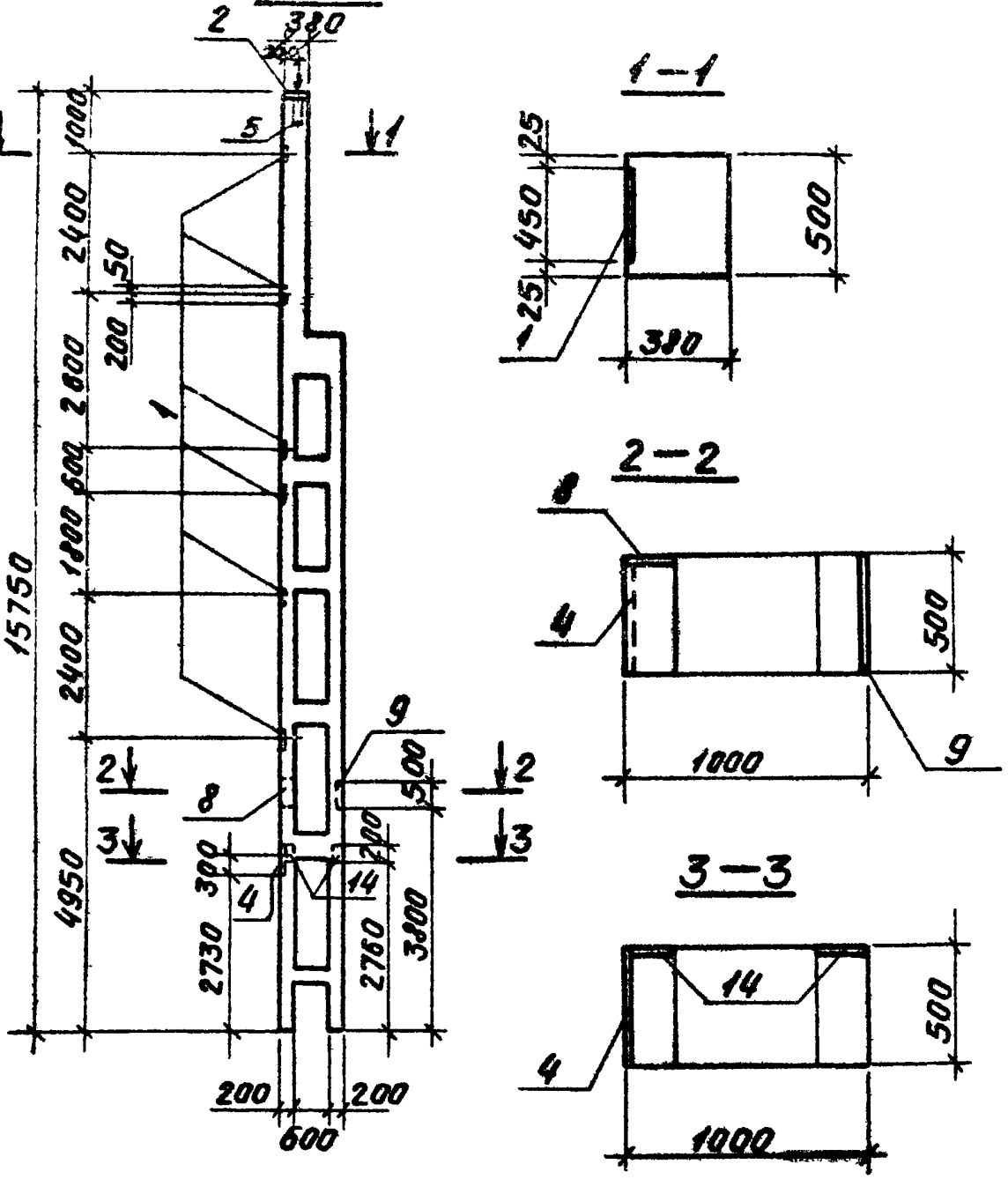

ТП 705-1-148	КЖИ-КД III-15аСБ	Лист 10

16396-03

Альбом III

Типовой проект 705-1-148

Рис. 11

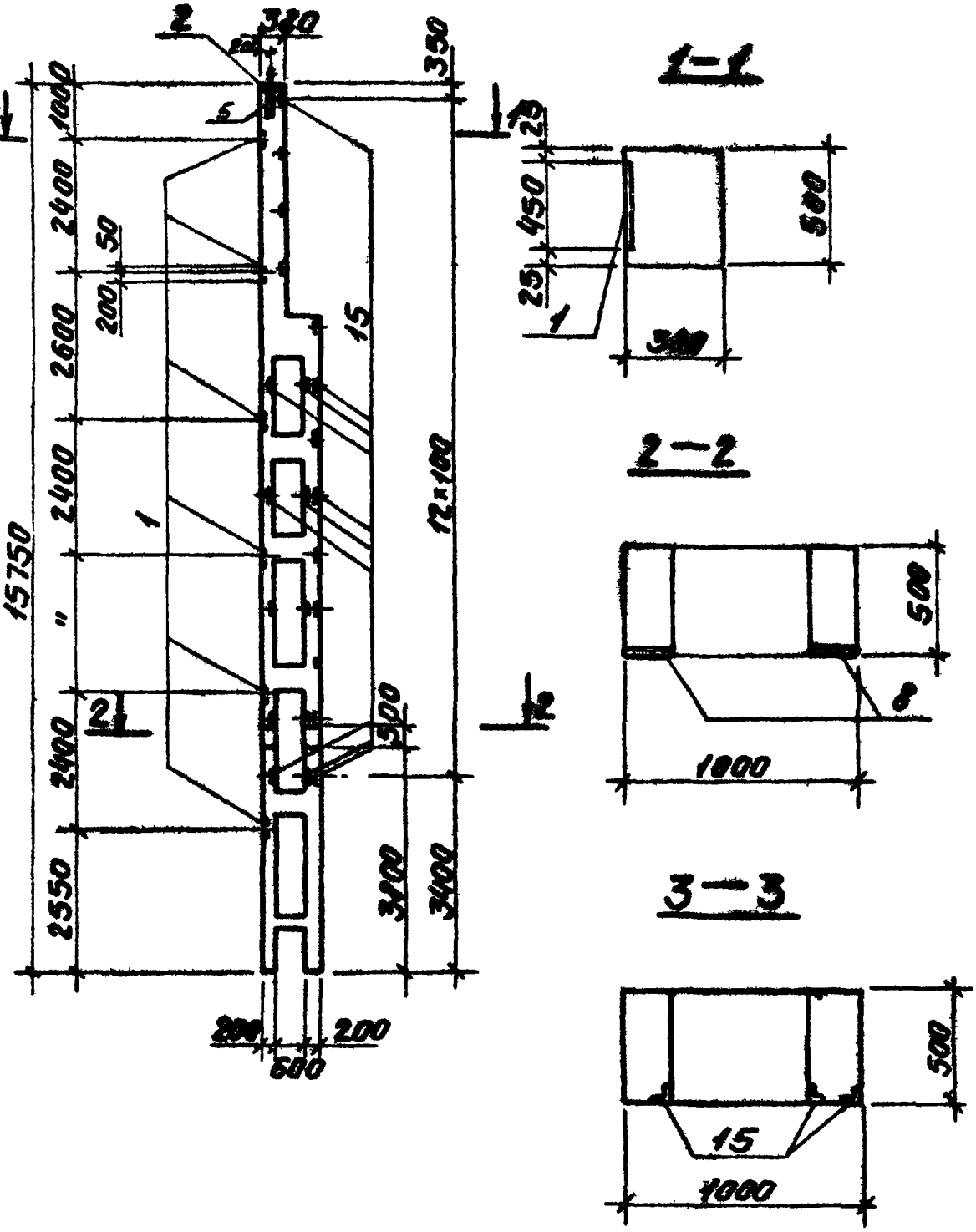

Инв. № подл. | Подпись и дата | Взам. инв. №

Рис.12

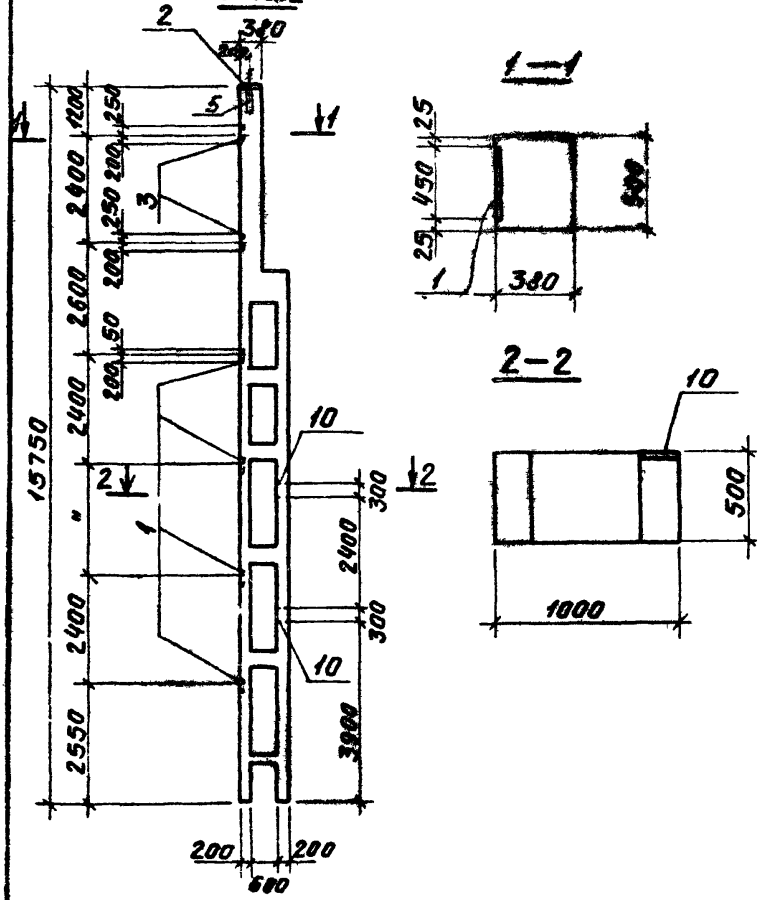

ТП705-1-148	КЖИ-КД III-15аСБ	Лист 12

16896-03

Альбом III

Типовой проект 705-1-148

Ведомость расхода стали на дополнительные закладные изделия, кг

Марка эл-та	Изделия закладные													
	Прокат марки Вст3кп2 ГОСТ 535-79						Арматура класса							Всего
	ГОСТ 82-70				ГОСТ 5509-72		А I ГОСТ 5781-75			А III ГОСТ 5 1459-72*				
	δ=8	δ=10	δ=12	δ=20	8,0-2 / 16,3-4	Итого	Ф6	Ф20	Итого	Ф10	Ф12	Ф16	Итого	
КД III-15а	23,6	52,6	—	—	11,7	87,9	2,4	0,8	3,2	5,0	3,3	—	8,3	99,4
КД III-15б	71	35,5	—	150,6	81,9	339,0	2,3	0,8	3,1	72	3,6	—	75,6	417,7
КД III-15в	70,0	36,7	—	97,8	58,5	263,0	2,3	0,8	3,1	5,8	7,1	—	12,9	279,0
КД III-15г	70,0	20,8	—	—	11,7	102,5	2,4	0,8	3,2	5,8	5,9	—	11,7	117,4
КД III-15д	59,7	19,6	22,8	—	11,7	113,8	2,4	0,8	3,2	5,1	5,2	9,2	19,5	136,5
КД III-15е	31,3	51,6	—	—	11,7	94,6	2,4	0,8	3,2	5,8	5,2	—	11,0	108,8
КД III-15ж	28,4	67,3	11,4	79,0	58,5	244,6	2,3	0,8	3,1	6,5	3,6	7,0	17,1	264,8
КД III-15и	42,6	35,5	—	79,0	58,5	215,6	2,3	0,8	3,1	4,3	3,6	—	8,0	226,7
КД III-15к	171,3	24,4	—	—	11,7	207,4	2,3	0,8	3,1	5,1	11,3	—	16,4	226,9
КД III-15л	71,5	24,4	—	—	11,7	107,6	2,3	0,8	3,1	6,4	8,5	—	14,9	125,6
КД III-15м	42,6	35,2	111,4	—	11,7 / 75,3	226,2	2,3	0,8	3,1	8,5	3,6	7,0	19,1	248,4
КД III-15н	28,4	51,4	—	—	11,7	91,5	2,3	0,8	3,1	6,5	3,6	—	10,1	104,7

Взам. инв. №

Подпись и дата

Инв. № подл.

Начальн.	Морозов	
Гл. конст.	Мартынов	
Рук. гр.	Козлова	
Проект.	Яковлева	
Исполн.	Кабатова	
Контр.	Яковлева	

ТП 705-1-148 КЖИ-Д1

Ведомость расхода стали

Стадия	Лист	Листов
Р		1

ГОССТРОЙ СССР
ЛЕНИНГРАДСКИЙ ПРОМСТРОЙПРОЕКТ

16896-03

Формат	Зона	Поз.	Обозначение	Наименование	Кол. на исполн. КЖИ-КФ52-2а							Примечание
						01	02					
				Документация								
			460-75	Колонна КФ52-2а	X	X	X					
11			КЖИ-КФ52-2а СБ	Сборочный чертеж	X	X	X					
11			-Д2	Ведомость расхода стали	X	X	X					
				Сборочные единицы	(дополнительные)							
		1	1.400-15 В1. 150-55	Изделие закладное МН142-2	11	11	8					
		2	460-75 вып. 1-1 л.66	То же МН21	4	4	4					
		3	460-75 вып. 1-1	" поз. 313	28	28	28					
		4	1.400-15 В1. 220-32	" МН216-5	1	1	1					
		5	1.400-15 В1. 160-28	" МН150-5	—	1	—					
		6	1.400-15 В1. 170-01	" МН152-2	—	3	—					
				Марка	КФ52-2а	КФ52-2б	КФ54-2а					

Нач.отд.	Морозов		
Гл.кон.отд.	Мартынов		
Рук.гр.	Козлова		
Проект.	Яковлева		
Исполн.	Кабатова		
Контр.	Козлова		

ТП 705-1-148 КЖИ-КФ52-2а

Колонна (КФ52-2а, КФ52-2б, КФ54-2а).

Стадия	Лист	Листов
Р		1

ГОССТРОЙ СССР ЛЕНИНГРАДСКИЙ ПРОМСТРОЙПРОЕКТ

30-9688

Альбом III

Типовой проект 705-1-14в

Рис.1

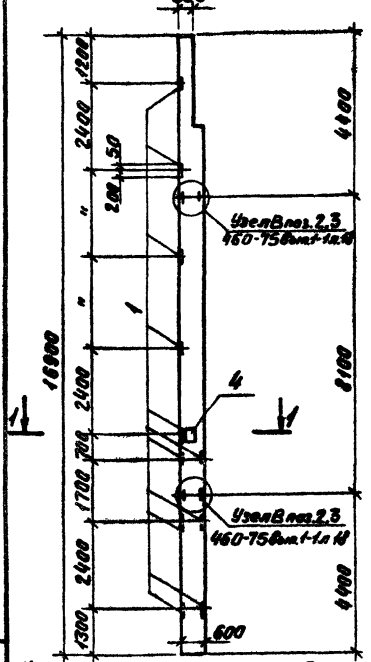

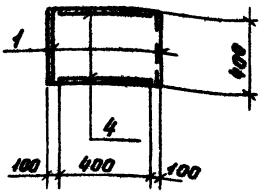

Обозначение	Марка	Рис.
КЖИ-КФ52-2а	КФ52-2а	1
-01	КФ52-2б	2
-02	КФ54-2а	3

Колонны КФ52-2а, КФ52-2б, КФ54-2а отличаются от колонн КФ52-2 и КФ54-2 по серии 460-75 наличием дополнительных закладных изделий.

Инв.№ подл. | Подпись и дата | Взам.инв.№

Нач.отд.	Морозов		
Гл.конст.	Мартынов		
Рук.гр.	Козлова		
Проект.	Яковлева		
Констр.	Кабанова		
Контр.	Козлова		

ТП 705-1-14в

КЖИ КФ52-2аСБ

Колонна (КФ52-2а, КФ52-2б, КФ54-2а). Сборочный чертёж

Стадия	Масса	Масштаб
Р	см. табл.	

Лист 1 | Листов 3

ГОССТРОЙ СССР ЛЕНИНГРАДСКИЙ ПРОМСТРОЙПРОЕКТ

16296-03

Рис.2

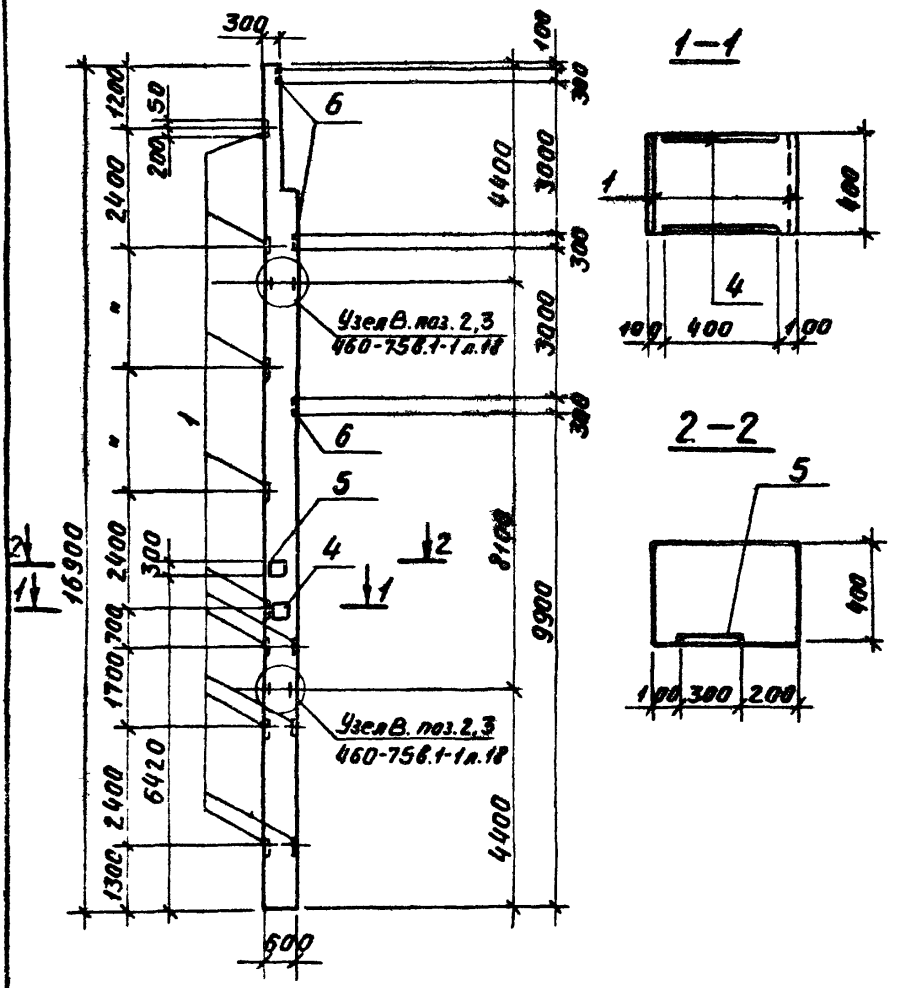

ТП 705-1-148	КЖИ-КФ52-2аСБ	Лист 2

16896-03

Альбом III

Типовой проект 705-1-148

Рис.3

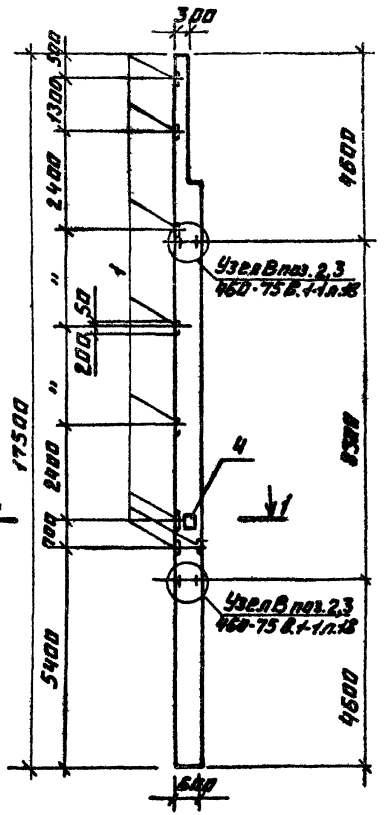

1 — 1

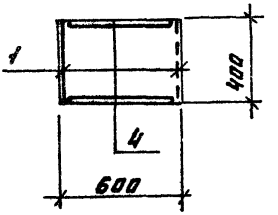

Инв. № подл. | Подпись и дата | Взам. инв. №

Альбом III

Типовой проект 705-1-148

Ведомость расхода стали на дополнительные закладные изделия, кг

Марка эл-та	Изделия закладные											Всего
	Прокат марки				Арматура класса							
	ВСТ3 кп2				А I			А III				
	ГОСТ 82-70				ГОСТ 5781-75			ГОСТ 5.1459-72*				
	δ=8	δ=10		Итого	Ф6	Ф22	Итого	Ф10	Ф12	Ф14	Итого	
КФ52-2а	69,3	18,8		88,1	12,0	22,7	34,7	11	2,1		13,1	135,9
КФ52-2б	97,8	23,9		121,7	12,0	22,7	34,7	12	11,1	3,1	26,2	182,6
КФ54-2а	50,4	18,8		69,2	12,0	22,7	34,7	8,0	2,1		10,1	114,0

Взам. инв. №

Подпись и дата

Инв. № подл.

Нач.отд.	Морозов	
Гл.конс.отд.	Мартынов	
Рук.гр.	Козлова	
Проект.	Яковлева	
Исполн.	Кабатова	
Контр.	Яковлева	

ТП 705-1-148 КЖИ-Д2

Ведомость расхода стали

Стадия	Лист	Листов
Р		1

ГОССТРОЙ СССР
ЛЕНИНГРАДСКИЙ
ПРОМСТРОЙПРОЕКТ

16896-03

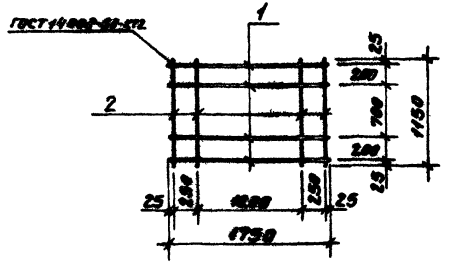

Позиция	Эскиз	Поз.	Обозначение	Наименование	Кол.	Примечание
				Документация		
1			КЖИ-ТТ2	Технические требования к изготовлению и монтажу закладных и соединительных изделий		
				Детали		
2		1		ФВАТ ГОСТ 5781-75 ℓ=1750	4	9,70 кг
2		2		ФВАТ ГОСТ 5781-75 ℓ=1150	4	6,96 кг

Нач. отд.	Морозов		
Гл. констр.	Мартынов		
Рук. гр.	Козлова		
Проект.	Ваїс		
Испол.	Кобатенко		
Контр.	Кобатова		

ТП 705-1-148 КЖИ-С1

Сетка арматурная С1

Стадия	Масса	Масштаб
Р	4,64	

Лист Листов 1

ГОССТРОЙ СССР
ЛЕНИНГРАДСКИЙ ПРОМСТРОЙПРОЕКТ

Инв. № подл. | Подпись и дата | Взам. инв. №

11896-03

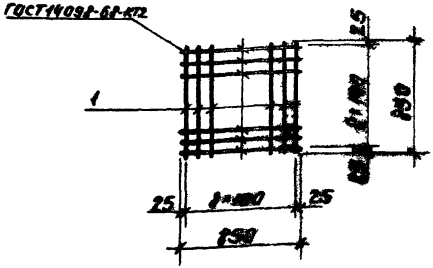
ГОСТ 14098-68-К12
1
25
25
25

Альбом III

Типовой проект 705-1-148

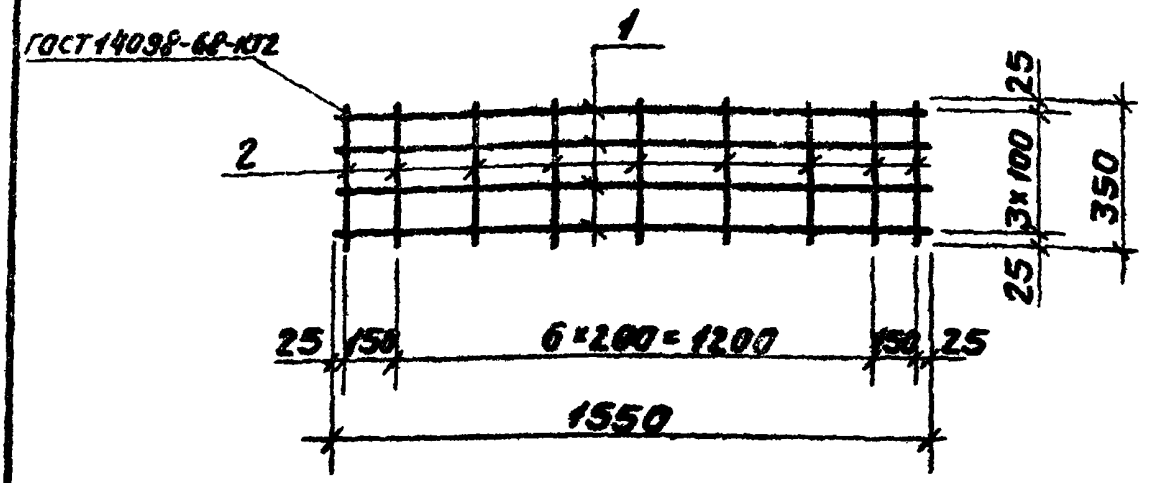

Формат	Зона	Поз.	Обозначение	Наименование	Кол.	Примечание
				Документация		
А1			КЖИ-ТТ2	Технические требования к изготовлению арматурных, закладных и соединительных изделий.		
				Детали		
Б4		1		⌀8 AI ГОСТ 5781-75 ℓ=1550	4	0,62 кг
Б4		2		⌀8 AI ГОСТ 5781-75 ℓ=350	9	0,14 кг

Инв. № подл. | Подпись и дата | Взам. инв. №

Нач. отд.	Морозов	
Гл. констр.	Мартынов	
Рук. гр.	Козлова	
Проект.	Ваше	
Исполн.	Коваленко	
Контр.	Кабанова	

ТП 705-1-148 КЖИ-СЗ

Сетка арматурная С3

Стадия	Масса	Масштаб
Р	3,74	
Лист	Листов 1	

ГОССТРОЙ СССР
ЛЕНИНГРАДСКИЙ ПРОМСТРОЙПРОЕКТ

16296-03

ГОСТ 14098-68-КТ2

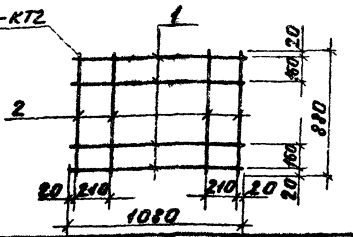

Формат	Зона	Поз.	Обозначение	Наименование	Кол.	Примечание
				Документация		
11			КЖИ-ТТ2	Технические требования к изготовлению арматурных закладных и соединительных изделий		
				Детали		
Б4		1		Ф16АIII ГОСТ 5.1459-72* С-1080	4	1.7кг
Б4		2		Ф16АIII ГОСТ 5.1459-72* С-880	4	1.4кг

Нач.отд.	Морозов		
Гл.конст.	Мартынов		
Рук.гр.	Козлова		
Проект.	Вачс		
Испол.	Иванова		
Контр.	Кабатова		

ТП 705-1-148 КЖИ-С4

Сетка арматурная С4

Стадия	Масса	Масштаб
Р	12.4	
Лист	Листов 1	

ГОССТРОЙ СССР ЛЕНИНГРАДСКИЙ ПРОМСТРОЙПРОЕКТ

Альбом III

ГОСТ 10092-62-КТ2

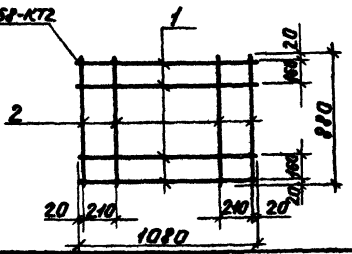

Типовой проект 705-1-148

Позиция	Зона	Поз.	Обозначение	Наименование	Кол.	Примечание
				Документация		
Н			КЖИ-ТТ2	Технические требования к изготовлению арматурных, закладных и соединительных изделий		
				Детали		
Б4		1		Ø22 AIII ГОСТ 5.1459-72* С-1080	4	3,2 кг
Б4		2		Ø22 AIII ГОСТ 5.1459-72* С-880	4	2,6 кг

Инв. № подл. | Подпись и дата | Взам. инв. №

Нач. отд.	Морозов	
Гл. конс. пр.	Мартынов	
Рук. гр.	Козлова	
Проект.	Вайс	
Исполн.	Иванова	
Контр.	Кабатова	

ТП 705-1-148 КЖИ-С5

Сетка арматурная С5

Стадия	Масса	Масштаб
Р	23,2	

Лист Листов 1

ГОССТРОЙ СССР ЛЕНИНГРАДСКИЙ ПРОМСТРОЙПРОЕКТ

16896-03

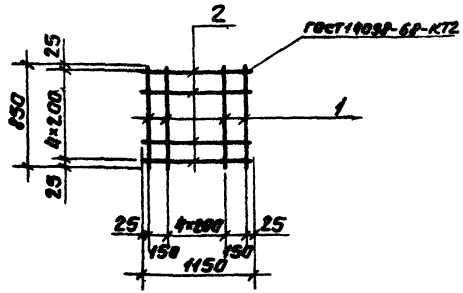

Формат	Зона	Поз.	Обозначение	Наименование	Кол.	Примечание
				Документация		
11			КЖИ-ТТ2	Технические требования к изготовлению арматурных, закладных и соединительных изделий.		
				Детали		
54		1		Ф10АIII ГОСТ 5.1459-72* ℓ=850	7	0,52кг
54		2		Ф10АIII ГОСТ 5.1459-72* ℓ=1150	5	0,71кг

Начальн.	Морозов		
Гл. конструк.	Мартынов		
Рук. гр.	Козлова		
Проектн.	Ваис		
Исполн.	Иванова		
Контр.	Хабутова		

ТП 705-1-148 КЖИ-С6

Сетка арматурная С6

Стадия	Масса	Масштаб
Р	7,19	

Лист | Листов 1

ГОССТРОЙ СССР
ЛЕНИНГРАДСКИЙ
ПРОМСТРОЙПРОЕКТ

16896-03

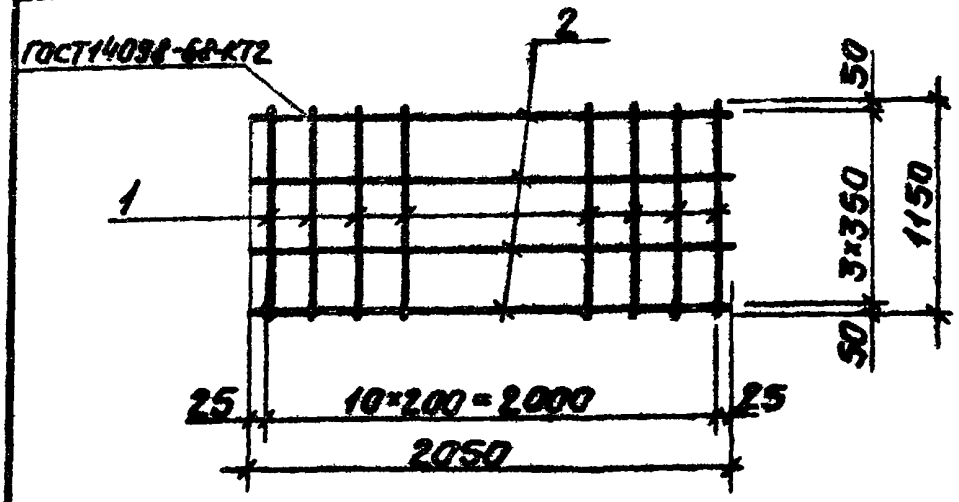

Формат	Зона	Поз.	Обозначение	Наименование	Кол.	Примечание
				Документация		
11			КЖИ-ТТ2	Технические требования к изготовлению арматурных закладных и соединительных изделий		
				Детали		
Б4		1		Ф12АIII ГОСТ 51459-72 ℓ=1150	11	1,02 кг
Б4		2		Ф6АI ГОСТ 5781-75 ℓ=2050	4	0,46 кг

Альбом III

Типовой проект 705-1-148

Инв. № подл. | Подпись и дата | Взам. инв. №

Нач. отд.	Морозов	
Гл. конструкт.	Мартынов	
Рук. гр.	Козлова	
Проект.	Вайс	
Исполн.	Сурова	
Контр.	Кабанова	

ТП 705-1-148 КЖИ-С7

Сетка арматурная С7

Стадия	Масса	Масштаб
Р	13,1	

Лист | Листов 1

ГОССТРОЙ СССР
ЛЕНИНГРАДСКИЙ
ПРОМСТРОЙПРОЕКТ

16896-03

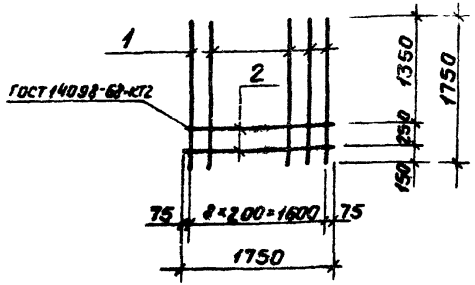

Формат	Зона	Поз.	Обозначение	Наименование	Кол.	Примечание
				Документация		
11			КЖИ-ТТ2	Технические требования к изготовлению арматурных закладных и соединительных изделий		
				Детали		
54		1		Ф16АIII ГОСТ 51459-72* ℓ=1750	8	2.76кг
54		2		Ф8АI ГОСТ 5781-75 ℓ=1750	2	0.78кг

Нач.отд.	Морозов		
Гл.кон.отд.	Мартынов		
Рук.гр.	Козлова		
Проект.	Вайс		
Исполн.	Коваленко		
Контр.	Кабатова		

ТП 705-1-148 КЖИ-КР1

Каркас плоский КР1

Стадия	Масса	Масштаб
Р	26,24	

Лист Листов 1

ГОССТРОЙ СССР
ЛЕНИНГРАДСКИЙ
ПРОМСТРОЙПРОЕКТ

16896-03

Альбом III

Типовой проект 705-1-148

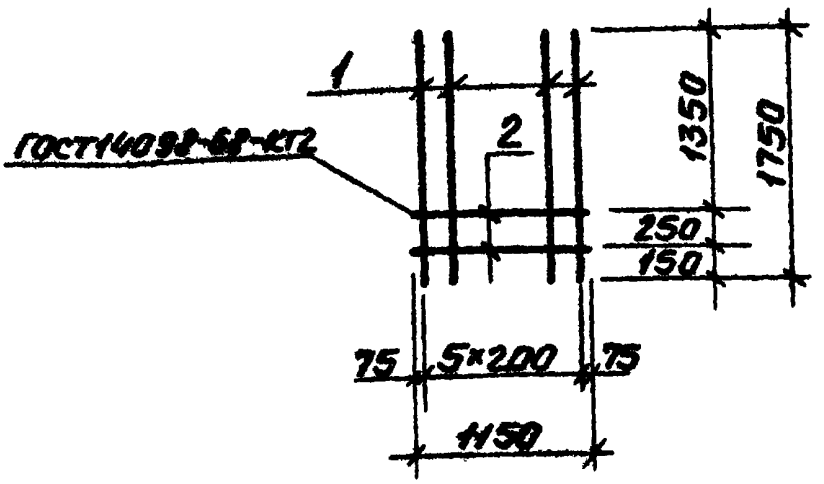

Формат	Зона	Поз.	Обозначение	Наименование	Кол.	Примечания
				Документация		
А1			КЖИ-ТТ2	Технические требования к изготовлению арматурных, закладных и соединительных изделий		
				Детали		
Б4		1		ф16AIII ГОСТ5.1459-72* ℓ=1750	6	2,76кг
Б4		2		ф8AI ГОСТ5781-75 ℓ=1150	2	0,46кг

Взам.инв.№ | Подпись и дата | Инв.№ подл.

Нач.отд.	Морозов		
Гл.констр.	Мартынов		
Рук.гр.	Козлова		
Проект.	Вайс		
Исполн.	Коваленк		
Контр.	Кабатова		

ТП 705-1-148 КЖИ-КР2

Каркас плоский КР2

Стадия	Масса	Масштаб
Р	17,48	
Лист	Листов 1	

ГОССТРОЙ СССР ЛЕНИНГРАДСКИЙ ПРПМЕТРОЙПРОЕКТ

16896-03

Альбом III

Типовой проект 705-1-148

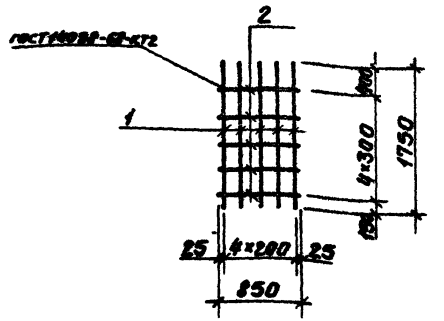

Формат	Зона	Поз.	Обозначение	Наименование	Кол	Примечание
				Документация		
11			КЖИ-ТТ2	Технические требования к изготовлению арматурных, закладных и соединительных изделий		
				Детали		
Б4		1		Ф16АIII ГОСТ 5.1459-72 ℓ=1750	5	2,76кг
Б4		2		Ф8АI ГОСТ 5781-75 ℓ=850	5	0,34кг

Взам. инв. №

Подпись и дата

Инв. № подл.

Начетд.	Морозов		
Гл. конт. отд.	Мартынов		
Рук. гр.	Козлова		
Проект	Вайс		
Исполн.	Коваленко		
Контр.	Кабатова		

ТП 705-1-148 КЖИ-КР3

Каркас плоский КР3

Стадия	Масса	Масштаб
Р	15,5	

Лист | Листов 1

ГОССТРОЙ СССР
ЛЕНИНГРАДСКИЙ
ПРОМСТРОЙПРОЕКТ

16896-03

Альбом III

Типовой проект 705-1-148

Формат	Зона	Поз.	Обозначение	Наименование	Кол.	Примечание
				Документация		
11			КЖИ-ТТ2	Технические требования к изготовлению арматурн. закладных и соединительных изделий.		
11			-КР4СБ	Сборочный чертеж		
			Переменные данные для исполнений			
				Детали		
				КЖИ-КР4 (КР4)		
Б4		1		Ф22АIII ГОСТ 5.1459-72* ℓ=8630	2	25,7кг
Б4		2		Ф16АIII ГОСТ 5.1459-72* ℓ=8630	3	13,6кг
Б4		3		Ф8АI ГОСТ 5781-75 ℓ=1130	44	0,45кг
				КЖИ-КР4-01 (КР-6)		
Б4		4		Ф22АIII ГОСТ 5.1459-72* ℓ=7730	2	23,0кг
Б4		5		Ф16АIII ГОСТ 5.1459-72* ℓ=7730	3	12,2кг
Б4		3		Ф8АI ГОСТ 5781-75 ℓ=1130	39	0,45кг
				КЖИ-КР4-02 (КР-8)		
Б4		6		Ф22АIII ГОСТ 5.1459-72* ℓ=4580	2	13,7кг
Б4		7		Ф16АIII ГОСТ 5.1459-72* ℓ=4580	3	7,2кг
Б4		3		Ф8АI ГОСТ 5781-75 ℓ=1130	24	0,45кг

Инв. № подл. | Подпись и дата | Взам. инв.

Нач. отд.	Морозов	
Гл. конструк.	Мартынов	
Рук. гр.	Козлова	
Проект.	Вайс	
Исполн.	Иванова	
Контр.	Кабанова	

ТП 705-1-148 КЖИ-КР4

Каркас плоский (КР4, КР6, КР8).

Стадия	Лист	Листов
Р		1

ГОССТРОЙ СССР
ЛЕНИНГРАДСКИЙ
ПРОМСТРОЙПРОЕКТ

16896-03

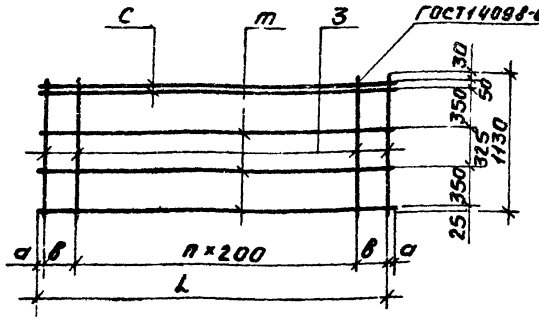

Обозначение	Марка	L	а	в	Кол. n	N позиц. С	N позиц. т	Масса, кг	Примечание
КЖИ-КР4	КР4	9630	40	150	41	1	2	112,0	
-01	КР6	7730	65	—	38	4	5	100,4	
-02	КР8	4580	40	150	21	6	7	59,8	

Типовой проект 705-1-148

Инв. № подл. | Подпись и дата | Взам. инв. №

Нач.отд.	Морозов		
Гл.инж.	Мартынов		
Рук.гр.	Козлова		
Проект	Вайс		
Исполн.	Иванова		
Контр.	Кобатова		

ТП 705-1-148 КЖИ-КР4СБ

Каркас плоский (КР4, КР6, КР8). Сборочный чертеж

Стадия	Масса	Масштаб
	см. табл.	
Лист	Листов 1	

ГОССТРОЙ СССР ЛЕНИНГРАДСКИЙ ПРОМСТРОЙПРОЕКТ

16896-03

Альбом III

Типовой проект 705-1-148

Инв.№подл. | Подпись и дата | Взам.инв.№

Формат	Зона	Поз.	Обозначение	Наименование	Кол.	Примечание
				Документация		
А1			КЖИ-ТТ2	Технические требования к изготовлению арматурных закладных и соединительных деталей		
А1			-КР5СБ	Сборочный чертеж		
			Переменные данные для исполнений			
				Детали		
				КЖИ-КР5		
Б4		1		Ф22 А-III ГОСТ 5.1459-72* ℓ=8630	2	25,7 кг
Б4		2		Ф16 А-III ГОСТ 5.1459-72* ℓ=8630	1	13,6 кг
Б4		3		Ф8 АI ГОСТ 5781-75 ℓ=1130	44	0,45 кг
				КЖИ-КР5-01		
Б4		4		Ф22 А-III ГОСТ 5.1459-72* ℓ=7730	2	23,0 кг
Б4		5		Ф16 А-III ГОСТ 5.1459-72* ℓ=7730	1	12,2 кг
Б4		3		Ф8 АI ГОСТ 5781-75 ℓ=1130	39	0,45 кг
				КЖИ-КР5-02		
Б4		6		Ф22 А-III ГОСТ 5.1459-72* ℓ=4580	2	13,7 кг
Б4		7		Ф16 А-III ГОСТ 5.1459-72* ℓ=4580	1	7,2 кг
Б4		3		Ф8 АI ГОСТ 5781-75 ℓ=1130	24	0,45 кг

Нач.отд.	Морозов	
Гл.констр.	Мартынов	
Рук.гр.	Казакова	
Проект	Вайс	
Исполн.	Иванова	
Контр.	Кабатова	

ТП 705-1-148 КЖИ-КР5

Каркас плоский (КР5, КР7, КР9)

Стадия	Лист	Листов
Р		1

Госстрой СССР Ленинградский Промстройпроект

16846-03

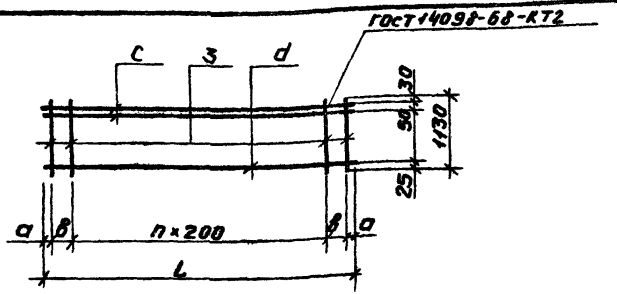

Обозначение	Марка	L	a	в	Кол. n	N поз. c	N поз. d	Масса, кг	Примечание
КЖИ-КР5	КР5	8630	40	150	41	1	2	84,8	
-01	КР7	7730	65	—	38	4	5	75,7	
-02	КР9	4580	40	150	21	6	7	45,4	

Нач.отд.	Морозов	
Гл.конст.	Мартынов	
Рук.гр.	Козлова	
Проект.	Вайс	
Исполн.	Иванова	
Контр.	Каботова	

ТП 705-1-148 КЖИ-КР5 СБ

Каркас плоский (КР5, КР7, КР9) (Сборочный чертеж)

Стадия	Масса	Масштаб
Р	см. табл.	

Лист | Листов 1

ГОССТРОЙ СССР
ЛЕНИНГРАДСКИЙ
ПРОМСТРОЙПРОЕКТ

16896-03

Альбом III

Типовой проект 705-1-148

Формат	Зона	Поз.	Обозначение	Наименование	Кол.	Примечание
				Документация		
11			КЖИ-ТТ2	Технические требования к изготовлению арматуры, закладных и соедин. изделий		
11			-КР10СБ	Сборочный чертеж		
			Переменные данные для исполнений			
				Детали		
				КЖИ-КР10 (КР10)		
БЧ		1		Ф22АIII ГОСТ 5.1459-72* ℓ=4030	5	12,1кг
БЧ		2		Ф8АI ГОСТ 5781-75 ℓ=880	8	0,35кг
				КЖИ-КР10-01 (КР12)		
БЧ		1		Ф22АIII ГОСТ 5.1459-72* ℓ=4030	5	12,1кг
БЧ		2		Ф8АI ГОСТ 5781-75 ℓ=880	10	0,35кг

Взам. инв. №

Подпись и дата

Инв. № подл.

Нач. отд.	Морозов	
Гл. кон. отд.	Мартынов	
Рук. гр.	Козлова	
Проект.	Вайс	
Исполн.	Иванова	
Контр.	Кабанова	

ТП 705-1-148 КЖИ-КР10

Каркас плоский (КР10, КР12)

Стадия	Лист	Листов
Р		1

ГОССТРОЙ СССР
ЛЕНИНГРАДСКИЙ ПРОМСТРОЙПРОЕКТ

16896-03

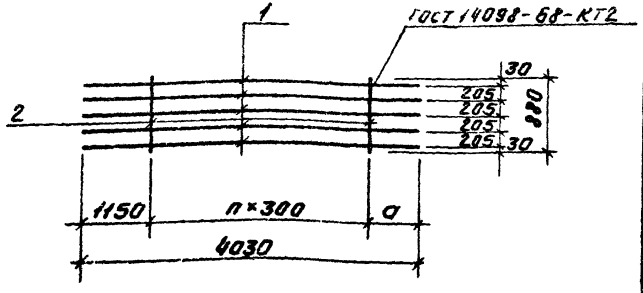

Обозначение	Марка	a	n		Масса кг	Примечание
КЖИ-КР10	КР10	780	7		63,3	
-01	КР12	180	9		64,0	

Нач.отд.	Морозов	
Гл.конт.	Мартынов	
Рук.гр.	Козлова	
Проект.	Вайс	
Исполн.	Иванова	
Контр.	Кабатова	

ТП 705-1-14В **КЖИ-КР10СБ**

Каркас плоский (КР10, КР12) Сборочный чертеж

Стадия	Масса	Масшт.
Р	см. табл.	

Лист | Листов 1

ГОССТРОЙ СССР ЛЕНИНГРАДСКИЙ ПРОМЕТРОЙПРОЕКТ

16896-03

Альбом III

Типовой проект 705-1-148

Форма	Зона	Поз.	Обозначение	Наименование	Кол.	Примечание
				Документация		
11			КЖИ-ТТ2	Технические требования к изготовлению арматурных закладных и соедин. изделий		
11			-КР11СБ	Сборочный чертеж		
			Переменные данные для исполнения			
				Детали		
				КЖИ-КР11 (КР11)		
64		1		Ф22АIII ГОСТ 5.1459-72* С=4030	3	12,0кг
64		2		Ф8АI ГОСТ 5781-75 С=1080	8	0,43кг
				КЖИ-КР11-01 (КР13)		
64		1		Ф22АIII ГОСТ 5.1459-72* С=4030	3	12,0кг
64		2		Ф8АI ГОСТ 5781-75 С=1080	10	0,43кг

Инв. № подл. | Подпись и дата | Взам. инв. №

Нач.отд.	Морозов	
Гл.конст.	Мартынов	
Рук.гр.	Козлова	
Проект.	Вайс	
Исполн.	Иванова	
Контр.	Кабатова	

ТП 705-1-148 КЖИ-КР11

Каркас плоский (КР11, КР13).

Стадия	Лист	Листов
Р		1

ГОССТРОЙ СССР
ЛЕНИНГРАДСКИЙ
ПРОМСТРОЙПРОЕКТ

16896-03

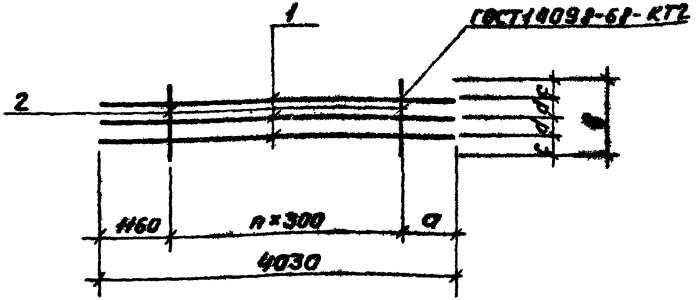

Обозначение	Марка	a	в	c	d	n	Масса, кг	Примечание
КЖИ-КР11-	КР11	770	1080	290	250	7	39,5	
-01	КР13	170	930	245	220	9	40,2	

Нач.отд.	Морозов	
Гл.конст.	Мартынов	
Рук.гр.	Козлова	
Проект.	Вайс	
Исполн.	Иванова	
Контр.	Кабатова	

ТП 705-1-148 КЖИ-КР11 СБ

Каркас плоский (КР11, КР13). Сборочный чертеж

Стадия	Масса	Масштаб
Р	см. табл.	

Лист | Листов 1

ГОССТРОЙ СССР ЛЕНИНГРАДСКИЙ ПРОМСТРОЙПРОЕКТ

16896-03

Альбом III

Типовой проект 705-1-148

Формат	Зона	Поз.	Обозначение	Наименование	Кол.	Примечание
				Документация		
11			КЖИ-ТТ2	Технические требования к изготовлению арматурн. закладных и соедин. изделий		
11			-КР14СБ	Сборочный чертеж		
			Переменные данные для исполнений			
				Детали		
				КЖИ-КР14 (КР14)		
БЧ		1		Ф16АIII ГОСТ 5.1459-72* ℓ=2500	2	4,0кг
БЧ		2		Ф10АIII ГОСТ 5.1459-72* ℓ=1500	1	0,93кг
БЧ		3		Ф8АI ГОСТ 5781-75 ℓ=1110	8	0,44кг
				КЖИ-КР14-01 (КР16)		
БЧ		4		Ф16АIII ГОСТ 5.1459-72* ℓ=2300	2	3,6кг
БЧ		5		Ф10АIII ГОСТ 5.1459-72* ℓ=1300	1	0,8кг
БЧ		3		Ф8АI ГОСТ 5781-75 ℓ=1110	7	0,44кг
				КЖИ-КР14-02 (КР18)		
БЧ		6		Ф16АIII ГОСТ 5.1459-72* ℓ=3100	2	4,9кг
БЧ		7		Ф10АIII ГОСТ 5.1459-72* ℓ=2100	1	1,3кг
БЧ		3		Ф8АI ГОСТ 5781-75 ℓ=1100	11	0,44кг
				КЖИ-КР14-03 (КР20)		
БЧ		8		Ф16АIII ГОСТ 5.1459-72* ℓ=2900	2	4,6кг
БЧ		9		Ф10АIII ГОСТ 5.1459-72* ℓ=1900	1	1,17кг
БЧ		3		Ф8АI ГОСТ 5781-75 ℓ=1110	10	0,44кг

Взам. инв. | Подпись и дата | Инв. № подл.

Нач. отд.	Морозов	
Гл. конструк.	Мартынов	
Рук. гр.	Козлова	
Проект.	Вайс	
Исполн.	Иванова	
Контр.	Кабатова	

ТП 705-1-148 КЖИ-КР14

Каркас плоский (КР14, КР16, КР18, КР20)

Стадия	Лист	Листов
Р		1

ГОССТРОЙ СССР ЛЕНИНГРАДСКИЙ ПРОМСТРОЙПРОЕКТ

16896-03

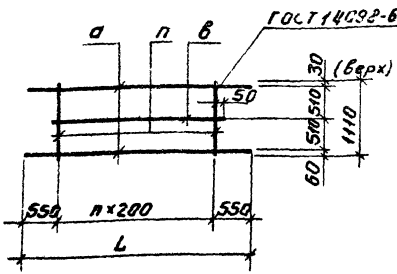

Обозначение	Марка	L	Кол п	№№ поз а	№№ поз в	Масса кг	Примечание
КЖИ-КР14	КР14	2500	7	1	2	12,45	
-01	КР16	2300	6	4	5	11,10	
-02	КР18	3100	10	6	7	15,94	
-03	КР20	2900	9	8	9	14,80	

Начата	Морозов	
Проверил	Мартынова	
Рук. гр.	Козлова	
Проект.	Вайс	
Исполн.	Иванова	
Контр.	Кабатова	

ТП 705-1-148 КЖИ-КР14 СБ

Каркас плоский (КР14, КР16, КР18, КР20) сборочный чертеж

Стадия	Масса	Масштаб
Р	см. табл.	
Лист	Листов 1	

ГОССТРОЙ СССР ЛЕНИНГРАДСКИЙ ПРОМСТРОЙПРОЕКТ

16896-03

Альбом III

Типовой проект 705-1-148

Формат	Зона	Поз.	Обозначение	Наименование	Кол.	Примечание
				Документация		
11			КЖИ-ТТ2	Технические требования к изготовлению арматурн. закладных и соедин. изделий		
11			-КР15СБ	Сборочный чертеж		
			Переменные данные для исполнения			
				Детали		
				КЖИ-КР15 (КР15)		
Б4		1		Ф16АIII ГОСТ 5.1459-72* ℓ=2500	2	4,0кг
Б4		2		Ф8АI ГОСТ 5781-75 ℓ=1110	8	0,44кг
				КЖИ-КР15-01 (КР17)		
Б4		3		Ф16АIII ГОСТ 5.1459-72* ℓ=2300	2	3,6кг
Б4		2		Ф8АI ГОСТ 5781-75 ℓ=1110	7	0,44кг
				КЖИ-КР15-02 (КР19)		
Б4		4		Ф16АIII ГОСТ 5.1459-72* ℓ=3100	2	4,9кг
Б4		2		Ф8АI ГОСТ 5781-75 ℓ=1110	11	0,44кг
				КЖИ-КР15-03 (КР21)		
Б4		5		Ф16АIII ГОСТ 5.1459-72* ℓ=2900	2	4,6кг
Б4		2		Ф8АI ГОСТ 5781-75 ℓ=1110	10	0,44кг

Взам. инв. №

Подпись и дата

Инв. № подл.

Нач. отд.	Морозов	
Гл. кон. отд.	Мартынов	
Рук. гр.	Козлова	
Проект	Вайс	
Исполн.	Иванова	
Контр.	Кабатова	

ТП 705-1-148 КЖИ-КР15

Каркас плоский (КР15, КР17, КР19, КР21)

Стадия	Лист	Листов
Р		1

ГОССТРОЙ СССР
ЛЕНИНГРАДСКИЙ
ПРОМСТРОЙПРОЕКТ

16896-03

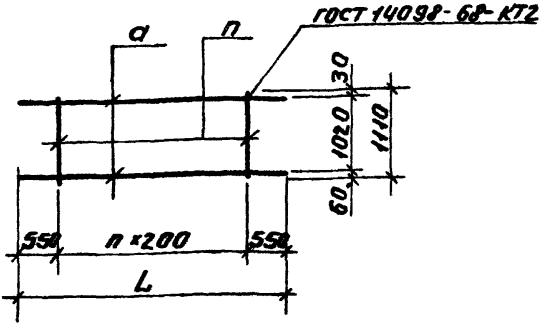

Обозначение	Марка	L	Квл. п	N° поз. а	Масса кг	Примечание
КЖИ-КР15	КР15	2500	7	1	11,5	
-01	КР17	2300	6	3	10,3	
-02	КР19	3100	10	4	14,7	
-03	КР21	2900	9	5	13,6	

Нач.отд.	Морозов		
Гл.кон.отд.	Мартынов		
Рук.гр.	Козлова		
Проект.	Вайс		
Исполн.	Иванова		
Контр.	Каратова		

ТП 705-1-148 КЖИ-КР15СБ

Каркас плоский (КР15, КР17, КР19, КР21) Сборочный чертеж

Стадия	Масса	Масштаб
Р	см. табл.	

Лист | Листов 1

ГОССТРОЙ СССР ЛЕНИНГРАДСКИЙ ПРОМСТРОЙПРОЕКТ

16896-03

Альбом III

Формат	Зона	Поз.	Обозначение	Наименование	Кол.	Примечание
				Документация		
А1			КЖИ-ТТ2	Технические требования к изготовлению арматурных закладных изделий и соединений		
А1			-КР22СБ	Сборочный чертеж		
			Переменные данные для исполнений			
				Детали		
				КЖИ-КР22 (КР22)		
БЧ		1		Ф16АIII ГОСТ 5.1459-72* ℓ=2500	1	4,0кг
БЧ		2		Ф16АIII ГОСТ 5.1459-72* ℓ=2070	1	3,3кг
БЧ		3		Ф8АI ГОСТ 5781-75 ℓ=1110	8	0,44кг
				КЖИ-КР22-01 (КР23)		
БЧ		4		Ф16АIII ГОСТ 5.1459-72* ℓ=2380	1	3,6кг
БЧ		5		Ф16АIII ГОСТ 5.1459-72* ℓ=1820	1	2,9кг
БЧ		3		Ф8АI ГОСТ 5781-75 ℓ=1110	7	0,44кг
				КЖИ-КР22-02 (КР24)		
БЧ		6		Ф16АIII ГОСТ 5.1459-72* ℓ=3100	1	4,9кг
БЧ		7		Ф16АIII ГОСТ 5.1459-72* ℓ=2630	1	4,2кг
БЧ		3		Ф8АI ГОСТ 5781-75 ℓ=1110	11	0,44кг
				КЖИ-КР22-03 (КР25)		
БЧ		6		Ф16АIII ГОСТ 5.1459-72* ℓ=3100	1	4,9кг
БЧ		8		Ф16АIII ГОСТ 5.1459-72* ℓ=2720	1	4,3кг
БЧ		3		Ф8АI ГОСТ 5781-75 ℓ=1110	11	0,44кг
				КЖИ-КР22-04 (КР26)		
БЧ		9		Ф16АIII ГОСТ 5.1459-72* ℓ=2980	1	4,6кг
БЧ		10		Ф16АIII ГОСТ 5.1459-72* ℓ=2510	1	4,0кг
БЧ		3		Ф8АI ГОСТ 5781-75 ℓ=1110	10	0,44кг

Типовой проект 705-1-148

Инв. № подл. | Подпись и дата | Взам. инв. №

ТП 705-1-148 КЖИ-КР22

Нач. отд.	Морозов	
Гл. конс. пр.	Мартынов	
Рук. гр.	Козлова	
Проект	Ваис	
Исполн.	Иванова	
Контр.	Кабатова	

Каркас плоский (КР22÷КР26)

Стадия	Лист	Листов
Р		1

ГОССТРОЙ СССР ЛЕНИНГРАДСКИЙ ПРОМСТРОЙПРОЕКТ

16896-03

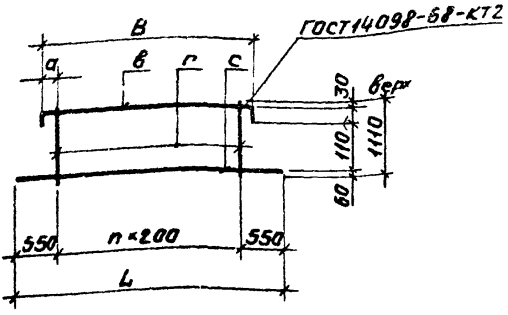

Обозначение	Марка	L	B	Кол. n	a	№ поз в	№ поз с	Масса, кг
КЖИ-КР22	КР22	2500	1870	7	260	1	2	10.8
-01	КР23	2300	1620	6	230	4	5	9.6
-02	КР24	3160	2430	10	215	6	7	13.9
-03	КР25	3100	2520	10	280	6	8	14.0
-04	КР26	2900	2310	9	260	9	10	13.9

Нач. отд.	Морозов	
Гл. конст.	Мартынов	
Рук. гр.	Козлова	
Проект.	Баис	
Исполн.	Иванова	
Контр.	Кабатова	

ТП 705-1-148 КЖИ-КР22СБ

Каркас плоский (КР22÷КР26) Сборочный чертеж.

Стадия	Масса	Масштаб
Р	см. табл.	
Лист	Листов 1	

ГОССТРОЙ СССР ЛЕНИНГРАДСКИЙ ПРОМЕТРОЙПРОЕКТ

16896-03

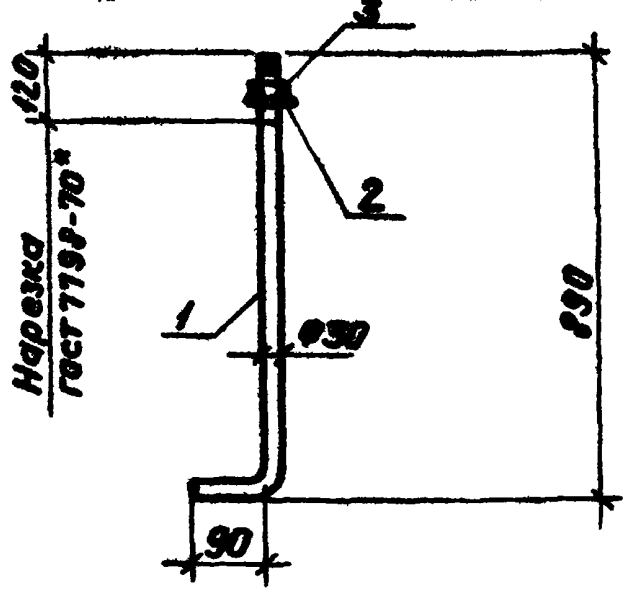

Формат	Зона	Поз.	Обозначение	Наименование	Кол.	Примечание
				Документация		
А1			КЖИ-ТТ2	Технические требования к изготовлению арматурных закладных и соединительных изделий		
				Детали		
Б4		1		Круг 30 ГОСТ 2590-71 Вст3сп2 ГОСТ 535-79 ℓ=990	1	5,44кг
Б1		2		Шайба 30 ГОСТ 11371-78	1	0,05кг
Б1		3		Гайка М30 ГОСТ 5915-70*	1	0,22кг

Инв.№ подл. | Подпись и дата | Взам.инв.№

Нач.отд.	Морозов		
Гл.конс.	Мартынов		
Рук.гр.	Козлова		
Проект	Вайс		
Исполн.	Коваленко		
Контр.	Кабатова		

ТП 705-1-148 КЖИ-МН1

Изделие закладное МН1

Стадия	Масса	Масштаб
Р	5,71	
Лист	Листов 1	

ГОССТРОЙ СССР ЛЕНИНГРАДСКИЙ ПРОМСТРОЙПРОЕКТ

1496-03

Типовой проект 705-1-148

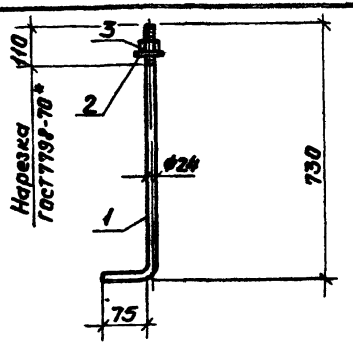

Формат	Зона	Поз.	Обозначение	Наименование	Кол.	Примечание
				Документация		
11			КЖИ-ТТ2	Технические требования к изготовлению арматурных, закладных и соединительных изделий		
				Детали		
54		1		Круг $\frac{24\,ГОСТ\,2590-71}{Вст\,3кп\,2\,ГОСТ\,535-79}$ ℓ=805	1	2,86кг
54		2		Шайба 24 ГОСТ 11371-78	1	0,03кг
54		3		Гайка М24 ГОСТ 5915-70*	1	0,11кг

Нач.отд.	Морозов		
Гл.конс.	Мартынов		
Рук.гр.	Козлова		
Проект.	Вайс		
Исполн.	Коваленко		
Конт.	Кабатова		

ТП 705-1-148 КЖИ-Мн2

Изделие закладное Мн2

Стадия	Масса	Масштаб
Р	3,0	
Лист	Листов 1	

ГОССТРОЙ СССР
ЛЕНИНГРАДСКИЙ
ПРОМСТРОЙПРОЕКТ

16896-03

Альбом III

Типовой проект 705-1-148

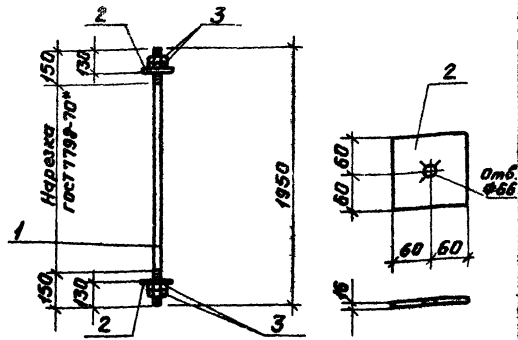

Формат	Зона	Поз.	Обозначение	Наименование	Кол.	Примечание
				Документация		
11			КЖИ-ТТ2	Технические требования к изготовлению арматурных закладных и соединительных изделий		
				Детали		
Б4		1		Круг 65 ГОСТ 2590-71 / Вст 3кп2 ГОСТ 535-79 ℓ=1950	1	50,8кг
Б4		2		Полоса 16×120 ГОСТ 103-76 / Вст 3кп2 ГОСТ 535-79 ℓ=120	2	1,81 кг
Б4		3		Гайка М64 ГОСТ 10605-72	4	2,0кг

Взам. инв. №

Подпись и дата

Инв. № подл.

Нач. отд.	Морозов	
Гл. конст.	Мартынов	
Рук. гр.	Козлова	
Проект.	Вайс	
Исполн.	Иванова	
Контр.	Кабатова	

ТП 705-1-148 КЖИ-Мн3

Изделие закладное Мн3

Стадия	Масса	Масштаб
Р	62,42	

Лист | Листов 1

ГОССТРОЙ СССР
ЛЕНИНГРАДСКИЙ
ПРОМСТРОЙПРОЕКТ

16896-03

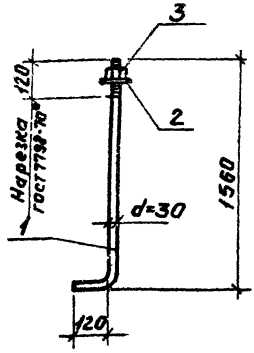

Формат	Зона	Поз.	Обозначение	Наименование	Кол.	Примечание
				Документация		
А1			КЖИ-ТТ2	Технические требования к изготовлению арматурных закладных и соединительных изделий.		
				Детали		
БЧ		1		Круг 30 ГОСТ 2590-71 / Ст3кп2 ГОСТ 535-79 ℓ=1630	1	9,2 кг
БЧ		2		Шайба 30 ГОСТ 11371-78	1	0,05 кг
БЧ		3		Гайка М30 ГОСТ 5915-70*	2	0,22 кг

		ТП 705-1-148	КЖИ-МН4
Изделие закладное МН4		Стадия	Масса	Масштаб
		Р	9,7	
		Лист	Листов 1
Начальник	Морозов		ГОССТРОЙ СССР ЛЕНИНГРАДСКИЙ ПРОМСТРОЙПРОЕКТ
Гл.конст.	Мартынов		
Рук.гр.	Козлова		
Проект.	Вайс		
Исполн.	Иванова		
Контр.	Кабатова		

16896-03

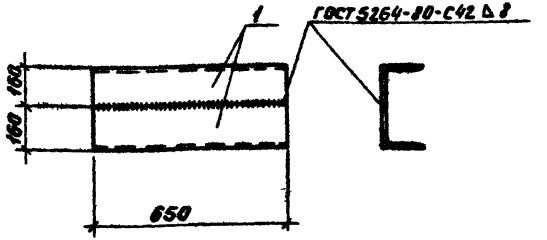

Формат	Зона	Поз.	Обозначение	Наименование	Кол.	Примечание
				Документация		
11			КЖИ-ТТ2	Технические требования к изготовлению арматурных, закладных и соединительных изделий.		
				Детали		
61		1		Уголок 160×12 ГОСТ 8509-72 Вст3кп2 ГОСТ 535-79 L=650	2	19,1 кг

Типовой проект 705-1-148

Инв. № подл. | Подпись и дата | Взам. инв. №

Начальник	Морозов		
Гл. конст.	Мартынов		
Рук. гр.	Козлова		
Проект.	Вайс		
Исполн.	Иванова		
Контр.	Кабатова		

ТП-705-1-148 КЖИ-Мн5

Изделие закладное Мн5

Стадия	Масса	Масштаб
Р	38,2	
Лист	Листов 1	

ГОССТРОЙ СССР ЛЕНИНГРАДСКИЙ ПРОМСТРОЙПРОЕКТ

16896-03

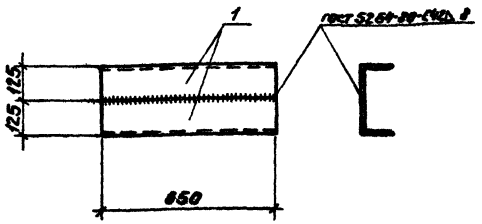

Формат	Зона	Поз.	Обозначение	Наименование	Кол.	Примечание
				Документация		
11			КЖИ-ТТ2	Технические требования к изготовлению арматурных, закладных и соединительных изделий.		
				Детали		
5Т		1		Уголок 125×80×10 ГОСТ 8510-72* Ас.т 3кп2 ГОСТ 535-79* L=650	2	101 кг

Нач.отд.	Марозов		
Гл.констр.	Артемьев		
Рук.гр.	Козлова		
Проверил	Зайцев		
Исполн.	Иванова		
Контр.	Кабатова		

ТП 705-1-148 КЖИ-МН6

Изделие закладное МН6

Стадия	Масса	Масштаб
Р	20,5	
Лист	Листов 1	

ГОССТРОЙ СССР ЛЕНИНГРАДСКИЙ ПРОМСТРОЙПРОЕКТ

16896-03

Альбом III

Типовой проект 705-1-148

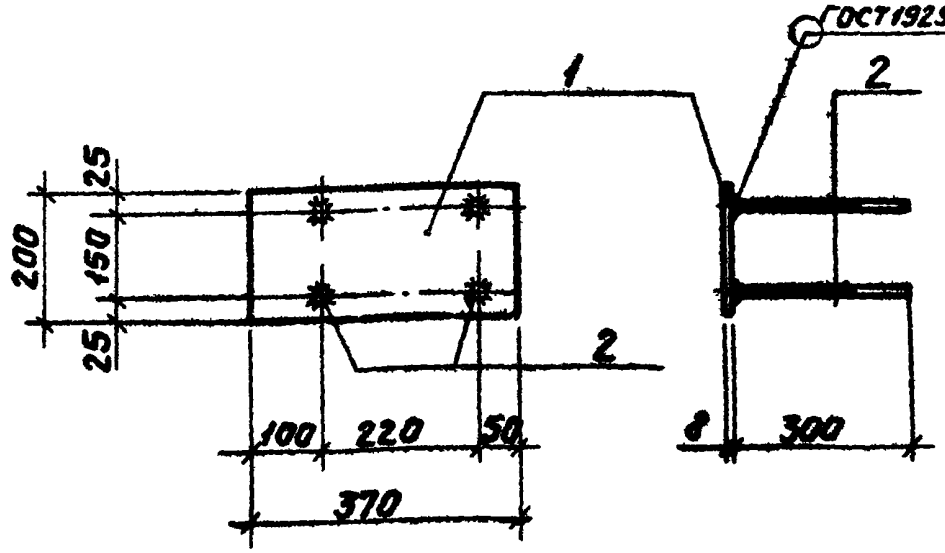

Формат	Зона	Поз.	Обозначение	Наименование	Кол.	Примечание
				Документация		
11			КЖИ-ТТ2	Технические требования к изготовлению арматурных, закладных и соединительных изделий.		
				Детали		
Б4		1		Полоса $\frac{8\times200\ ГОСТ\ 103-76}{Ст3кп2\ ГОСТ\ 380-71^{*}}$ $\ell=370$	1	4,6 кг
Б4		2		Ø10 AIII ГОСТ 5781-72* $\ell=300$	4	0,19 кг

Инв. № подл. | Подпись и дата | Взам. инв. №

Нач. отд.	Морозов		
Гл. конст.	Мартынов		
Рук. гр.	Козлова		
Проект.	Вайс		
Исполн.	Иванова		
Контр.	Кабатова		

ТП 705-1-148 КЖИ-Мн7

Изделие закладное Мн7

Стадия	Масса	Масштаб
Р	5,4	
Лист	Листов 1	

ГОССТРОЙ СССР ЛЕНИНГРАДСКИЙ ПРОМСТРОЙПРОЕКТ

16896-03

Альбом III

Типовой проект 705-1-148

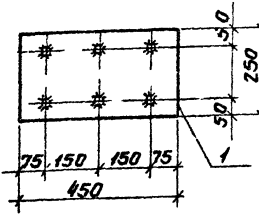

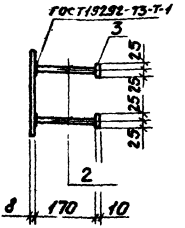

Формат	Зона	Поз.	Обозначение	Наименование	Кол.	Примечание
				Документация		
11			КЖИ-ТТ2	Технические требования к изготовлению арматурных, закладных и соединительных изделий		
				Детали		
Б4		1		Полоса $\frac{Б-8\times250\ ГОСТ\ 82-70}{В\ ст3кп2\ ГОСТ\ 535-79}$ ℓ=150	1	7,1
Б4		2		Ф10АIII ГОСТ 5.1459-72* ℓ=170	6	0,12
Б4		3		Полоса $\frac{Б-10\times50\ ГОСТ\ 103-76}{В\ ст3кп2\ ГОСТ\ 535-79}$ ℓ=50	6	0,2

Взам. инв. №

Подпись и дата

Инв. № подл.

Нач. отд.	Морозов	
Гл. конструктор	Мартынов	
Рук. гр.	Козлова	
Проект.	Яковлева	
Исполн.	Кабатова	
Контр.	Яковлева	

ТП 705-1-148 КЖИ-Мн8

Изделие закладное Мн8

Стадия	Масса	Масштаб
Р	9,2	

Лист | Листов 1

ГОССТРОЙ СССР
ЛЕНИНГРАДСКИЙ
ПРОМСТРОЙПРОЕКТ

16896-03

Альбом

Типовой проект 705-1-148

Формат	Зона	Поз.	Обозначение	Наименование	Кол.	Примечание
				Документация		
11			КЖИ-ТТ2	Технические требования к изготовлению арматурных, закладных и соединительных изделий.		
11			КЖИ-МН9СБ	Сборочный чертеж		
				Детали		
		1		Полоса Б-10-380 ГОСТ 82-70 / Вст3кп2 ГОСТ 535-79 ℓ=500	1	11,8
		2		Круг 20 ГОСТ 2590-71 / Вст3кп2 ГОСТ 535-79 ℓ=160	2	0,4
		3		Ф12 AIII ГОСТ 5.1459-72* ℓ=250	6	0,2
		4		Гайка М16 ГОСТ 5915-70*	1	0,1
		5		Полоса Б-10-280 ГОСТ 82-70 / Вст3кп2 ГОСТ 535-79 ℓ=450	2	11,86
		6		Ф6 AI ГОСТ 5781-75 ℓ=0,45	12	0,1
		7		Ф6 AI ГОСТ 5781-75 ℓ=0,28	18	0,06
		8		Ф12 AIII ГОСТ 5.1459-72* ℓ=0,3	8	0,3

Инв. № подл. | Подпись и дата | Взам. инв. №

Нач. отд.	Морозов	
Гл. конст.	Мартынов	
Рук. гр.	Козлова	
Проект.	Яковлева	
Исполн.	Кабатова	
Контр.	Яковлева	

ТП 705-1-148 КЖИ-МН9

Изделие закладное МН9

Стадия	Лист	Листов
Р	1	2

ГОССТРОЙ СССР ЛЕНИНГРАДСКИЙ ПРОМСТРОЙПРОЕКТ

16396-03

Альбом III

Типовой проект 705-1-148

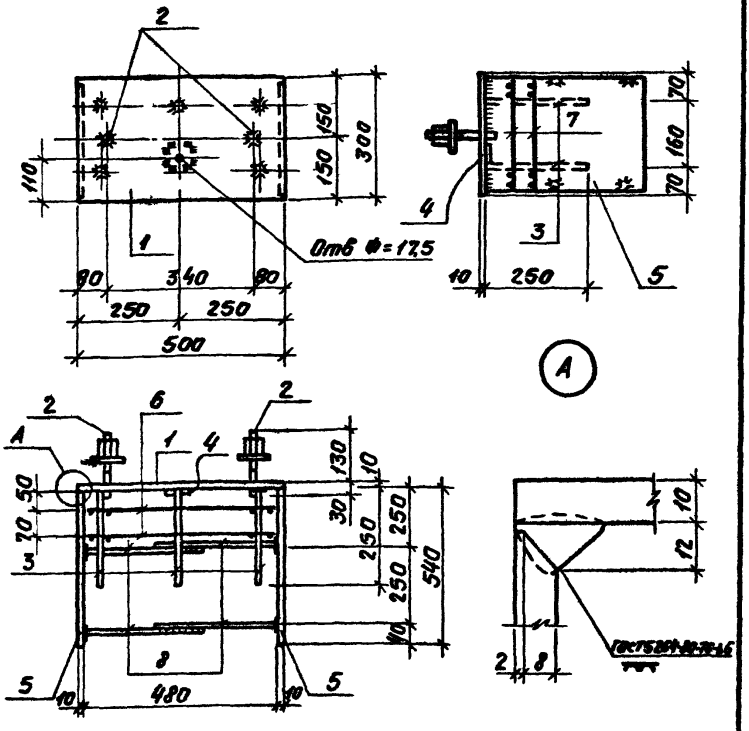

Нач.отд.	Морозов		
Гл.конструк.	Мартынов		
Рук.гр.	Козлов		
Проект.	Яковлева		
Нач.отд.	Кабатова		
Контр.	Яковлева		

ТП 705-1-148 КЖИ-МН9СБ

Изделие закладное МН9
Сборочный чертеж

Стадия	Масса	Масштаб
Р	42,4	

Лист 2 Листов

ГОССТРОЙ СССР
ЛЕНИНГРАДСКИЙ
ПРОМСТРОЙПРОЕКТ

Инв. № подл. | Подпись и дата | Взам. инв. №

16896-03

Альбом III

Типовой проект 705-1-148

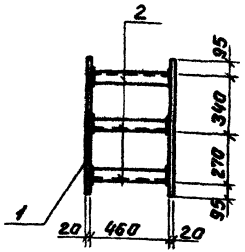

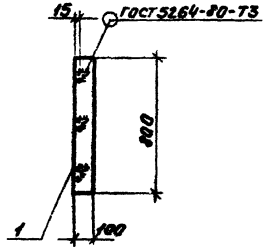

Формат	Зона	Поз.	Обозначение	Наименование	Кол.	Примечание
				Документация		
11			КЖИ-ТТ2	Технические требования к изготовлению арматурных, закладных и соединительных изделий		
				Детали		
Б4		1		Полоса Б-20×800 ГОСТ 82-70 / Вст 3кл2 ГОСТ 535-78	1	12,6кг
Б4		2		Уголок Б-70×70×8 ГОСТ 8509-72 / Вст 3кл2 ГОСТ 535-79	3	3,9кг

Начотд.	Морозов		
Гл.конотд.	Мартынов		
Рук.гр.	Козлова		
Проект.	Яковлева		
Исполн.	Кабатова		
Контр.	Яковлева		

ТП 705-1-148 КЖИ-Мн10

Изделие закладное Мн10

Стадия	Масса	Масштаб
Р	24,3	

Лист | Листов 1

ГОССТРОЙ СССР
ЛЕНИНГРАДСКИЙ
ПРОМСТРОЙПРОЕКТ

16896-03

Инв. № подл. | Подпись и дата | Взам. инв. №

Альбом III

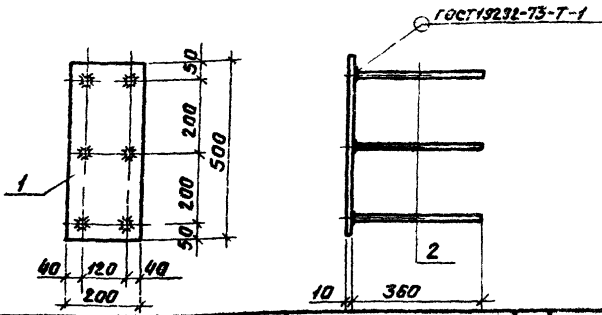

Формат	Зона	Поз.	Обозначение	Наименование	Кол.	Примечание
				Документация		
11			КЖИ-ТТ2	Технические требования к изготовлению арматурных, закладных и соединительных изделий		
				Детали		
54		1		Полоса $\frac{Б-10\times200\ ГОСТ\ 82-70}{ВСТ3кп2\ ГОСТ\ 535-79}$ ℓ=500	1	7,8кг
54		2		Ф12АIII ГОСТ 5 1459-72* ℓ=360	6	035кг

Типовой проект 705-1-148

Взам. инв. №

Подпись и дата

Инв. № подл.

Нач. отд.	Морозов	
Гл. конструк.	Мартынов	
Рук. гр.	Козлова	
Проект.	Яковлева	
Исполн.	Кабатова	
Контр.	Яковлева	

ТП 705-1-148 КЖИ-МН11

Изделие закладное МН11

Стадия	Масса	Масштаб
Р	9,9	
Лист	Листов	

ГОССТРОЙ СССР
ЛЕНИНГРАДСКИЙ
ПРОМСТРОЙПРОЕКТ

16896-03

Альбом III

Типовой проект 705-1-148

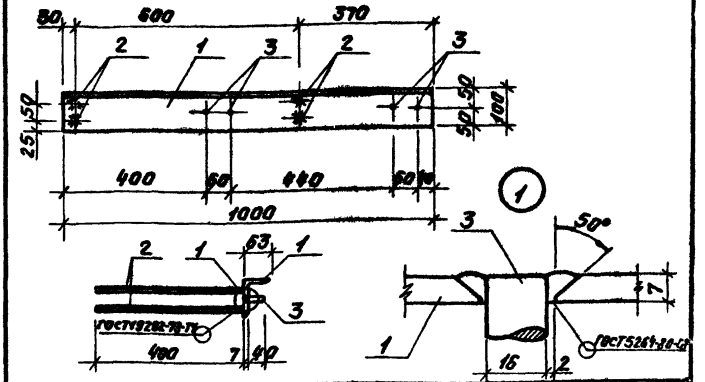

Формат	Зона	Поз.	Обозначение	Наименование	Кол.	Примечание
				Документация		
11			КЖИ-ТТ2	Технические требования к изготовлению арматурных, закладных и соединит. изделий.		
				Детали		
Б4		1		Уголок Б100×63×7 ГОСТ8510-72 / Вст3кп2 ГОСТ535-79 ℓ=1000	1	8,70кг
Б4		2		⌀10А III ГОСТ5.1459-72* ℓ=400	4	0,25кг
Б4		3		Круг 16 ГОСТ2590-71 / Вст3кп2 ГОСТ535-79 ℓ=47	4	0,07кг
				Шайба 16 ГОСТ11371-78	4	0,01кг
				Гайка М16 ГОСТ5915-70*	4	0,033кг

Нач.отд.	Морозов		
Гл.кон.отд.	Мартынов		
Рук.гр.	Козлова		
Проект.	Вайс		
Исполн.	Гладышевская		
Контр.	Кабатова		

ТП 705-1-148 КЖИ-МС1

Изделие соединительное МС1

Стадия	Масса	Масштаб
Р	10,16	

Лист | Листов 1

ГОССТРОЙ СССР ЛЕНИНГРАДСКИЙ ПРОМСТРОЙПРОЕКТ

Взам.инв.№ | Подпись и дата | Инв.№ подл.

16896-03

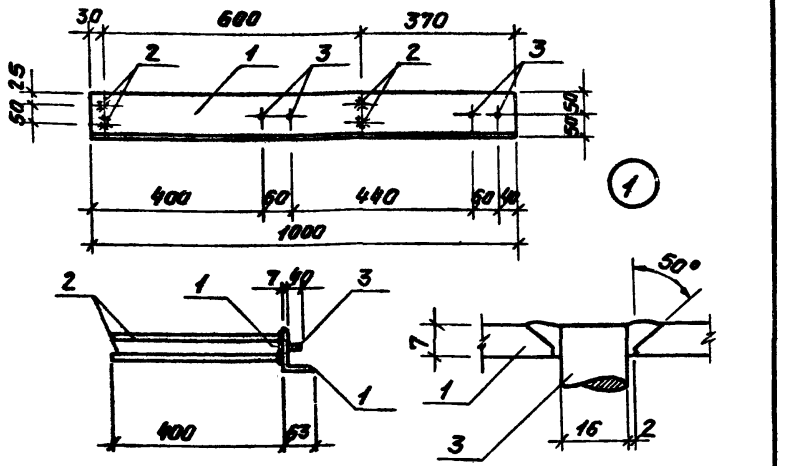

Издан	Зона	Поз.	Обозначение	Наименование	Кол.	Примеч.
				Документация		
11			КЖИ-ТТ2	Технические требования к изготовлению арматурных, закладных и соединительных изделий		
				Детали		
54		1		Уголок $\frac{Б\ 100\times43\times7\ ГОСТ\ 7512\text{-}72}{Ст3сп2\ ГОСТ\ 535\text{-}79}$ $\ell=400$	1	8,7 кг
54		2		Ø10 AIII ГОСТ 5781-72* $\ell=400$	4	0,25 кг
54		3		Круг $\frac{16\ ГОСТ\ 2590\text{-}71}{Ст3сп2\ ГОСТ\ 535\text{-}79}$ $\ell=47$	4	0,07 кг
				Шайба 16 ГОСТ 11371-78	4	0,01 кг
				Гайка М16 ГОСТ 5915-70*	4	0,033 кг

Нач.отд.	Морозов	
Гл.констр.	Мартынов	
Рук.гр.	Козлова	
Проект.	Вайс	
Исполн.	Гладышевская	
Контр.	Кабатьба	

ТП 705-1-148 КЖИ-МС2

Изделие соединительное МС2

Стадия	Масса	Масштаб
Р	10,16	
Лист	Листов 1	

ГОССТРОЙ СССР ЛЕНИНГРАДСКИЙ ПРОМСТРОЙПРОЕКТ

46396-03

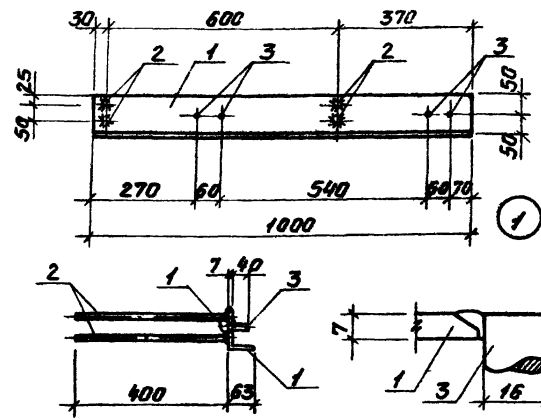

Инв.№ подл.	Подпись и дата	Взам.инв.№	Инв.№ дубл.	Зона	Поз.	Обозначение	Наименование	Кол.	Примечание
							Документация		
			11			КЖИ-ТТ2	Технические требования к изготовлению арматурных, закладных и соединительных изделий		
							Детали		
			54		1		Уголок $\frac{Б\ 100\times63\times7\ ГОСТ\ 8510\text{-}72}{Ст3кп2\ ГОСТ\ 535\text{-}79}$ $\ell=1003$	1	8,7кг
			54		2		Ø10 AIII ГОСТ 5.1459-72* $\ell=400$	4	0,25кг
			54		3		$\frac{16\ ГОСТ\ 2590\text{-}71}{Круг\ Ст3кп2\ ГОСТ\ 535\text{-}79}$ $\ell=47$	4	0,07кг
							Шайба 16 ГОСТ 11371-78	4	0,01кг

Нач.отд.	Морозов		
Гл.инж.	Мартынов		
Рук.гр.	Козлова		
Проект.	Байс		
Исполн.	Гавриловская		
Контр.	Кабатова		

ТП 705-1-148 КЖИ-МС3

Изделие соединительное МС3

Стадия	Масса	Масштаб
Р	10,16	
Лист	Листов 61	

ГОССТРОЙ СССР
ЛЕНИНГРАДСКИЙ ПРОМСТРОЙПРОЕКТ

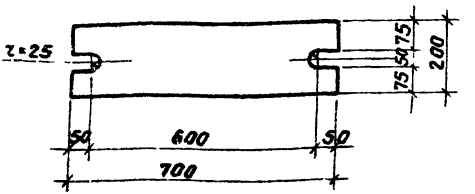

Формат	Зона	Поз.	Обозначение	Наименование	Кол.	Примечание
				Документация		
11			КЖИ-ТТ2	Технические требования к изготовлению арматурных, закладных и соединительных изделий.		
				Детали		
Б4				Пластина Б-20×200 ГОСТ 82-70 / Вст3кп2 ГОСТ 535-79	1	22,0кг

Гл.конст.	Мартынов		
Рук.гр.	Козлова		
Проект.	Яковлева		
Исполн.	Кабатова		
Контр.	Яковлева		

ТП 705-1-148 КЖИ-МС4

Изделие соединительное МС4

Стадия	Масса	Масштаб
Р	22,0	

Лист | Листов 1

ГОССТРОЙ СССР
ЛЕНИНГРАДСКИЙ
ПРОМСТРОЙПРОЕКТ

16896-03

gost.e-ecolog.ru