ТИПОВОЙ ПРОЕКТ

705-1-143

ПРИРЕЛЬСОВЫЙ СКЛАД НЕЗАТАРЕННЫХ МИНЕРАЛЬНЫХ УДОБРЕНИЙ ЕМКОСТЬЮ 10000 ТОНН С ПРИМЕНЕНИЕМ ДЕРЕВЯННЫХ КЛЕЕНЫХ КОНСТРУКЦИЙ

АЛЬБОМ II

Часть 2 (стр 101-119)

Технолого - механические чертежи

gost.e-ecolog.ru

7834/3 Ч 1-52

КФЦИТП инв № 7834/3

ЦЕНТРАЛЬНЫЙ ИНСТИТУТ ТИПОВОГО ПРОЕКТИРОВАНИЯ
ГОССТРОЯ СССР
КИЕВСКИЙ ФИЛИАЛ
г.Киев-57, ул.Эжена Потье, № 12
519
Заказ № 3865 инв. № 7834/3 тираж 170
Сдано в печать 10/7 1981 г. цена 1-52

ТИПОВОЙ ПРОЕКТ

705-1-143

ПРИРЕЛЬСОВЫЙ СКЛАД НЕЗАТАРЕННЫХ МИНЕРАЛЬНЫХ УДОБРЕНИЙ ЕМКОСТЬЮ 10000 ТОНН С ПРИМЕНЕНИЕМ ДЕРЕВЯННЫХ КЛЕЕНЫХ КОНСТРУКЦИЙ

АЛЬБОМ II

Часть 2

СОСТАВ ПРОЕКТА:

Альбом I – Пояснительная записка Технологические чертежи.
Альбом II – Технолого-механические чертежи. Части 1,2
Альбом III – Архитектурно-строительные чертежи
Чертежи по вентиляции
Альбом IV – Электротехнические чертежи
Чертежи по связи и сигнализации
Чертежи задания заводу-изготовителю.
Альбом V – Сметы
Альбом VI – Заказные спецификации

ПРИМЕНЕННЫЕ ТИПОВЫЕ ПРОЕКТЫ:

Типовой проект № 705-1-94 Приемное устройство для выгрузки сухих незатаренных минеральных удобрений с фронтом на два железнодорожных вагона.
(Распространяет ЦИТП, 125878, ГСП. Москва А-445, ул. Смольная, 22)

Разработан:
проектным институтом
„Гипропромсельстрой"
Главный инженер института /Хахалин/
Главный инженер проекта /Гоголев/

Утвержден и введен в действие:
Госкомсельхозтехника СССР
Протокол № 82 от 28.09.1979г

КФЦИТП инв № 7834/3

Формат	Наименование	Обозначение	№ стр.
	Часть 2		
3×12	Конвейер ленточный горизонтальный № 1 Ведомость покупных изделий	ТМЗ-000.00 вп	104, 105
12	Конвейер ленточный горизонтальный № 1 Ведомость спецификаций	ТМЗ-000 00 вс	105
22, 22, 12	Конвейер ленточный горизонтальный № 1 Сборочный чертёж	ТМЗ-000 00 СБ	106, 107, 108
4×11	Конвейер ленточный горизонтальный № 1 Спецификация	ТМЗ-000 00	108, 109
11	Рама привода Спецификация	ТМЗ-700. 00	109
11	Связь	ТМЗ-700 07	109
12	Установка приводного барабана Сборочный чертеж	ТМЗ-100.00 СБ	110
11, 11	Установка приводного барабана Спецификация	ТМЗ-100. 00	110
22	Рама приводного барабана Сборочный чертеж	ТМЗ-110. 00 СБ	111
11	Рама приводного барабана Спецификация	ТМЗ-110. 00	112
11	Рама головная Спецификация	ТМЗ-200. 00	112
12	Рама головная Сборочный чертеж	ТМЗ-200.00 СБ	112
11	Кронштейн	ТМЗ-000. 01	113
11	Уголок	ТМЗ-200. 02	113
11	Рама роликоопор концевая Спецификация	ТМЗ-300. 00	113

Формат	Наименование	Обозначение	№ стр.
11	Косынка	ТМЗ-300 07	113
22	Рама роликоопор концевая Сборочный чертеж	ТМЗ-300 00 СБ	114
11	Рама концевого барабана Спецификация	ТМЗ-400 00	115
11	Уголок	ТМЗ-400 05	115
12	Рама концевого барабана Сборочный чертеж	ТМЗ-400 00 СБ	115
22	Натяжное устройство Сборочный чертеж	ТМЗ-500 00 СБ	116
11	Натяжное устройство Спецификация	ТМЗ-500 00	117
11	Рама натяжного устройства Спецификация	ТМЗ-510 00	17
12	Рама натяжного устройства Сборочный чертеж	ТМЗ-510. 00 СБ	117
22	Установка тросового выключающего устройства Сборочный чертеж	ТМЗ-800 00 СБ	118
11	Установка тросового выключающего устройства Спецификация	ТМЗ-800 00	119
11	Ограждение муфты	ТМЗ-900 01	119
12	Рама привода Сборочный чертеж	ТМЗ-700 00СБ	119

103

7834/3

Изм.	Лист	№ докум.	Подп.	Дата
Разраб.		Гребнева		11.79
Пров.		Ковалев		11.79
Гл. инж. отд.		Набанов		20.12.79
Нач. отд.		Зараковская		20.12.79
ГИП		Гоголев		

ТМО-000. 00 СА · ТП 705-1-143

Технолого-механические чертежи

Лит	Лист	Листов
Р	1	3

Госкомсельхозтехника СССР
ГИПРОПРОМСЕЛЬХОЗТЕХНИКА
г. Саратов

№строки	Наименование	Обозначение документа на поставку	Поставщик	Куда входит (обозначение)	Количество: На изделие	В комплекте	На регулировку	Всего	Примечание
1	Барабан 6550 Г-80	Е1-118-61		ТМ3-100-00	1			1	
2	Барабан 6525-40	Е1-120-61		ТМ3-100-00	1			1	
3	Барабан 6540-60	Е1-120-61		ТМ3-000-00	1			1	
4	Барабан 6532-60	Е1-120-61		ТМ3-500.00	2			2	
5	Роликоопора Ж-65	Е1-102-61		ТМ3-000.00	82			82	
6	Роликоопора 65-I	Е1-114-61		ТМ3-000.00	40			40	
7	Ролик дефлекторный В-650, нижний	Е1-117-61		ТМ3-000.00	8			8	
8	Ролик дефлекторный В-650, верхний	Е1-116-61		ТМ3-000.00	8			8	
9	Устройство выключающее канатное	Е1-201-63	Полевской машиностроительный завод г Свердловск	ТМ3-800.00	1			6	
10	Скребок-650	Е1-204-66		ТМ3-100.00	1			1	
11	Каретка для гибкого кабеля	1ЕВ-1504		ТМ3-000.00	14			14	
12	Обойма концевая	1ЕВ-1506		ТМ3-000.00	1			1	
13	Зажим	1ЕВ-1527		ТМ3-000.00	30			30	
14	Натяжка 6540В-60-I-20	Е1-124-61		ТМ3-500.00	1			1	
15	Электродвигатель								
16	4А160S4ХУ3	ГОСТ 19523-74		ТМ3-000.00	1			1	
17	Редуктор РМ-500-Ц-7Ц $i=23,34$			ТМ3-000.00	1			1	
18	Муфта упругая втулочно-пальцевая								
19	710-50-Ц.1-48-I.1-У3	ГОСТ 21424-75		ТМ3-000.00	1			1	
20									
21	Муфта кулачково-дисковая								
22	1600-70-I.1-80-I.2	ГОСТ 20720-75		ТМ3-000.00	1			1	
23									
24	Датчик скорости магнитоиндукционный ДМ-2		Днепропетровский завод шахтной автоматики	ТМ3-000.00	1			1	
25	Лента АМ2-650-ББ-820-3-1	ГОСТ 20-76		ТМ3-000.00	195п.м.			195п.м.	
26	Канат 2-Г-Ц-Н-160	ГОСТ 3062-69		ТМ3-800.00	30п.м.			240п.м.	
27									
28									
29	Болт М10×65.58.09	ГОСТ 7798-70		ТМ3-800.00	8			48	
30	М10×85.58.09	ГОСТ 7798-70		ТМ3-800.00	4			24	

7834/3

Изм	Лист	№ докум.	Подп.	Дата
Разраб.		Гребнева		VI-79
Пров.		Ковалев		8-79
Гл. инж. отд.		Набанов		8.07.79
Нач. отд.		Зараковская		8.07.79
ГИП		Готолев		

ТМ3-000.00 ВП ТП 105-1-143

Конвейер ленточный горизонтальный N1. Ведомость покупных изделий

Лит	Лист	Листов
Р	1	3

Госкомсельхозтехника СССР ГИПРОРЕМСЕЛЬХОЗТЕХ г. Саратов

Копировал: Прошина Формат 12

№строки	Наименование	Обозначение документа на поставки	Поставщик	Куда входит (обозначение)	Количество: На изделие	В комплекте	На регулировку	Всего	Примечание
31	Болт М14×65.58.09	ГОСТ 7798-70		ТМ3-000.00	4			4	
32		—"—							
33	М8×30.58.09	—"—		ТМ3-000.00	2			2	
34	М8×16.58.09	—"—		ТМ1-940.00	7			7	
35	М10×35.58.09	—"—		ТМ3-800.00	4			24	
36	М12×30.58.09	—"—		ТМ2-600.00	69			69	
37	М12×35.58.09	—"—		ТМ3-000.00	570			592	
38		—"—		ТМ3-100.00	22				
39		—"—							
40	М16×65.58.09	—"—		ТМ3-100.00	4			10	
41		—"—		ТМ3-000.00	6				
42	М16×80.58.09	—"—		ТМ3-000.00	4			4	
43	М18×80.58.09	—"—		ТМ3-000.00	6			6	
44	М20×60.58.09	—"—		ТМ3-500.00	8			8	
45	М20×80.58.09	—"—		ТМ3-000.00	12			12	
46	М24×90.58.09	—"—		ТМ3-000.00	4			8	
47				ТМ3-100.00	4				
48	Заклепка 6×13	ГОСТ 10299-68		ТМ2-600.00	16			16	
49									
50	Гайка М8.5.09	ГОСТ 5915-70		ТМ3-000.00	2			9	
51				ТМ1-940.00	7				
52	М10.5.09	—"—		ТМ3-800.00	16			96	
53	М12.5.09	—"—		ТМ3-000.00	570			661	
54				ТМ3-100.00	22				
55				ТМ2-600.00	69				
56									
57	М16.5.09	—"—		ТМ3-000.00	16			20	
58				ТМ3-100.00	4				
59	М18.5.09	—"—		ТМ3-000.00	12			12	
60	М20.5.09	—"—		ТМ3-000.00	24			32	
61				ТМ3-500.00	8				
62	М24.5.09	—"—		ТМ3-000.00	4			8	
63				ТМ3-100.00	4				
64	М14.5.09	—"—		ТМ3-000.00	8			8	

Изм	Лист	№ докум	Подп	Дата

7834/3

ТМ3-000.00 ВП ТП 105-1-143

Лист 2

№ строки	Наименование	Обозначение документа на поставку	Поставщик	Куда входит (обозначение)	Количество: На изделие	В комплекте	На регулировку	Всего	Примечание
65									
66	Шайба 14.65Г.09	ГОСТ 6402-70		ТМ3-000.00	4			4	
67	8.65Г.09	—"—		ТМ3-000.00	2			2	
68	10.65Г.09	—"—		ТМ3-800.00	4			4	
69	12.65Г.09	—"—		ТМ3-000.00	570			661	
70				ТМ3-100.00	22				
71				ТМ2-600.00	69				
72									
73	16.65Г.09	—"—		ТМ3-100.00	4			10	
74				ТМ3-000.00	6				
75	20.65Г.09	—"—		ТМ3-500.00	8			8	
76	24.65Г.09	—"—		ТМ3-000.00	4			8	
77				ТМ3-100.00	4				
78									
79	Шайба 8.01.09	ГОСТ 11371-78		ТМ3-000.00	2			9	
80				ТМ1-940.00	7				
81	12.01.09	—"—		ТМ3-000.00	570			592	
82				ТМ3-100.00	22				
83	14.01.09	—"—		ТМ3-000.00	4			4	
84	16.01.09	—"—		ТМ3-000.00	10			14	
85				ТМ3-100.00	4				
86	18.01.09	—"—		ТМ3-000.00	6			6	
87	20.01.09	—"—		ТМ3-000.00	12			20	
88				ТМ3-500.00	8				
89	24.01	—"—		ТМ3-000.00	4			8	
90				ТМ3-100.00	4				
91	10.01.09			ТМ3-800.00	24			24	
92									
93									
94									
95									
96									
97									
98									
99									

Изм	Лист	№ докум.	Подп.	Дата	ТМ3-000.00.Вп 7834/3 ТП705-1-143	Лист 3

Копировал: Прошина Формат 12

№ строки	Обозначение	Наименование	Куда входит: Обозначение	Кол	Общее количество	Примечание
1	ТМ3-000.00	Конвейер ленточный горизонтальный №1			1	
2						
3	ТМ3-100.00	Установка приводного барабана	ТМ3-000.00	1	1	
4	ТМ3-110.00	Рама приводного барабана	ТМ3-100.00	1	1	
5	ТМ3-200.00	Рама головная	ТМ3-000.00	1	1	
6	ТМ3-300.00	Рама роликоопор концевая	ТМ3-000.00	1	1	
7	ТМ3-400.00	Рама концевого барабана	ТМ3-000.00	1	1	
8	ТМ3-500.00	Натяжное устройство	ТМ3-000.00	1	1	
9	ТМ3-510.00	Рама натяжного устройства	ТМ3-500.00	1	1	
10						
11						
12	ТМ3-700.00	Рама привода	ТМ3-000.00	1	1	
13						
14						
15						
16	ТМ2-600.00	Каток направляющий	ТМ3-000.00	1	1	Повторное применение
17	ТМ2-610.00	Стенка боковая	ТМ2-600.00	2	2	
18	ТМ2-620.00	Стенка торцовая	ТМ2-600.00	1	1	
19						
20	ТМ1-930.00	Воронка	ТМ3-100.00	1	1	
21	ТМ1-940.00	Кожух	ТМ3-100.00	1	1	
22	ТМ1-940/1.00	Секция I	ТМ1-940.00	1	1	
23	ТМ1-940/2.00	Секция II	ТМ1-940.00	1	1	
24	ТМ3-800.00	Установка тросового выключающего				
25		устройства	ТМ3-000.00	6	6	
26						
27						
28						
29						
30						
31						
32						

105

Изм	Лист	№ докум.	Подп.	Дата	ТМ3-000 00 Вс 7834/3 ТП705-1-143		
Разраб.		Гребнева		11.79г.	Конвейер ленточный горизонтальный №1 Ведомость спецификаций.	Лит Р	Лист 1	Листов 1
Пров.		Ковалев		11.79г.				
Гл.инж.отд		Кабанов		2.07.79				
Нач.отд.		Зараховская		2.07.79				
ГИП		Гоголев		02.79		Госкомсельхозтехника СССР, ГИПРОПРОМСЕЛЬБЕТРОЙ г. Саратов		

ТМ3 - 000.00 СБ

Геометрическая схема

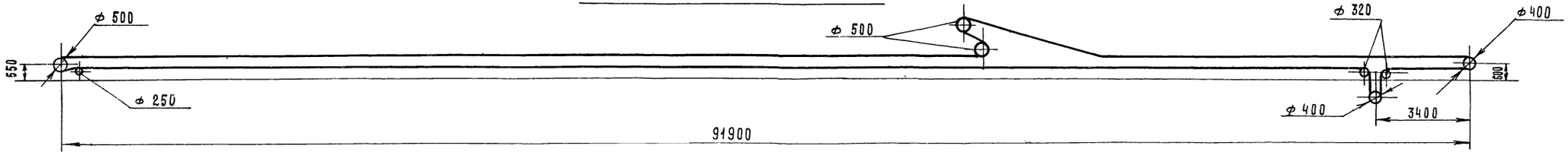

А - А

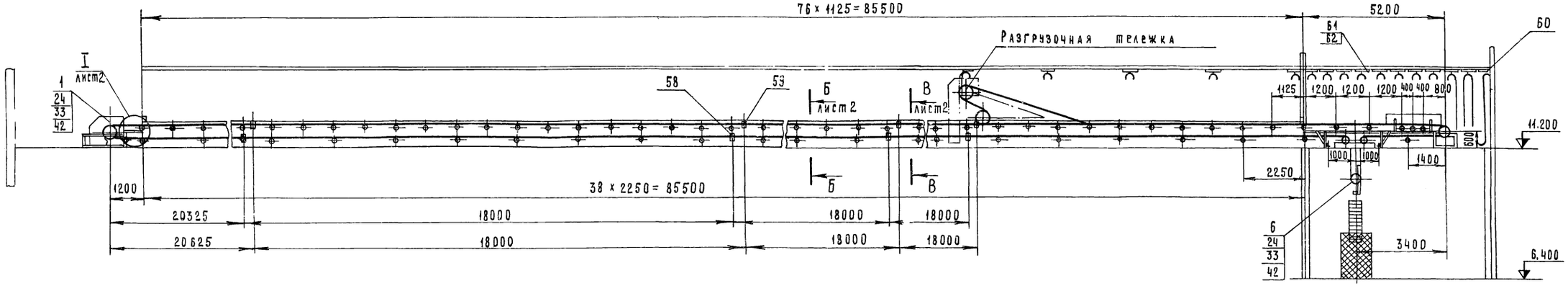

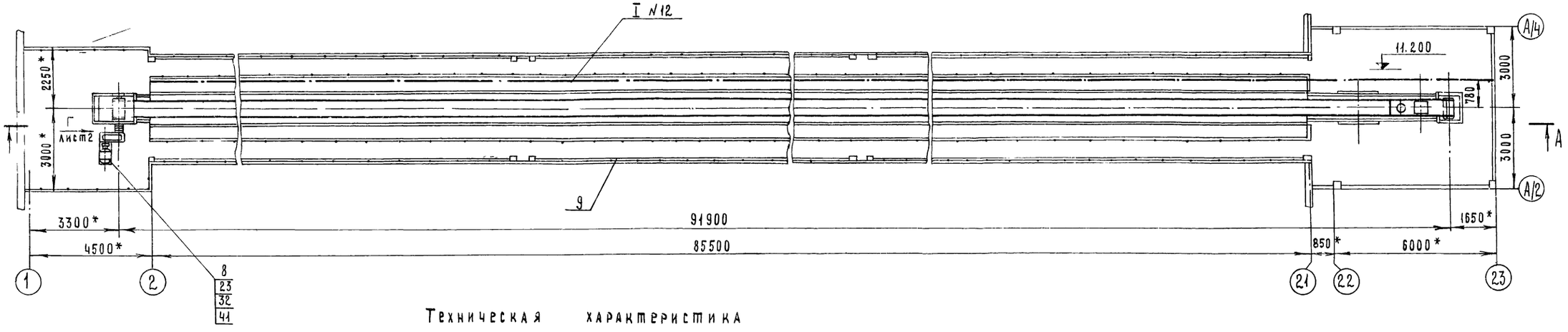

Техническая характеристика

№ п/п	Наименование		Единица измерения	Величина
1	Производительность		т/час	219
2	Длина конвейера		мм	91900
3	Ширина ленты		мм	650
4	Скорость движения ленты		м/сек	1.63
5	Объемный вес материала		т/м³	1.0
6	Редуктор РМ 500 - IV - 7Ц	i = 23.34		
7	Электродвигатель 4А 160 S 4 х У3	Мощность	квт	15
		Частота вращения	об./мин	1500

7834/3 106

ТМ3 - 000.00. СБ

ТП 705-1-143

Конвейер ленточный горизонтальный № 1 сборочный чертеж

Изм.	Лист	№ докум.	Подп.	Дата
Разраб.		Гребнева		07.79
Пров.		Ковалев		7.79
Гл. инж. отд.		Кабанов		7.79
Нач. отд.		Зараковская		7.79
ГИП		Гоголев		07.79
Н. контр.		Есина		7.79

Копировал А4 А

Лит.	Масса	Масштаб
Р	8060	1:100
Лист 1	Листов 3	

Госкомсельхозтехника СССР
ГИПРОПРОМСЕЛЬСТРОЙ
г. Саратов

Формат 22

106

ТМ3-000.00.Сб

План закладных элементов
М1:50

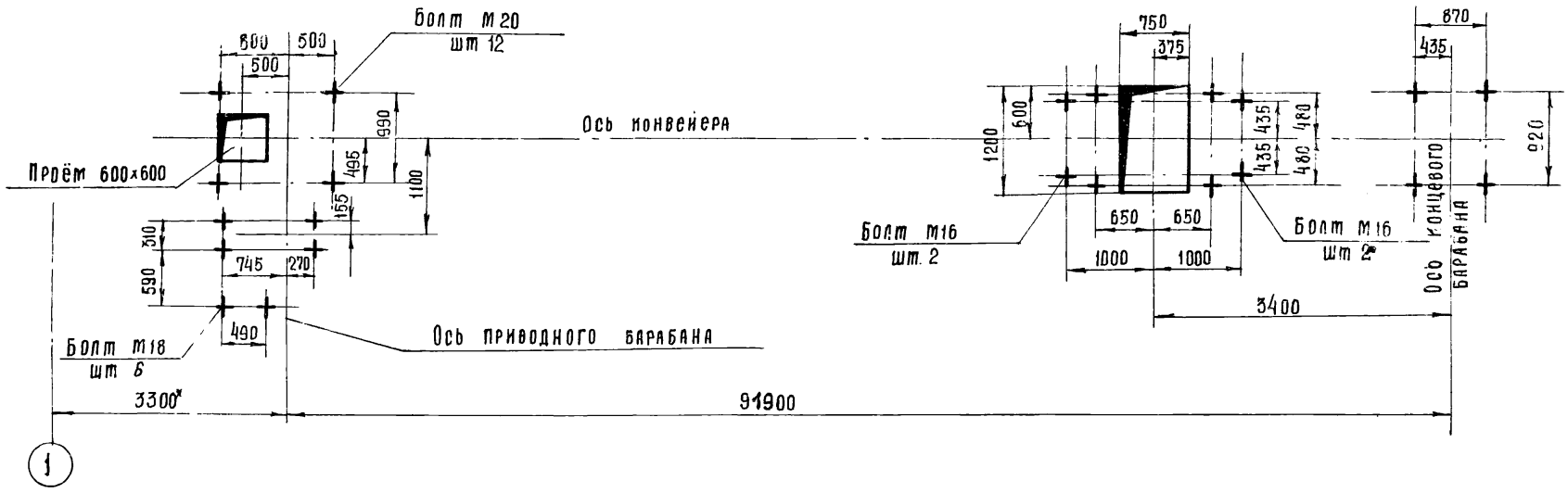

				ТМ3-000.00.Сб ТП 705-1-143
Изм.	Лист	№ докум.	Подп.	Дата
Разраб.		Голубева		11.79
Пров.		Ковалев		11.79
Гл. инж. отд.		Кабанов		12.01.79
Нач. отд.		Зараковская		12.01.79
ГИП		Гоголев		12.01.79
Н. контр.		Есина		

Конвейер ленточный горизонтальный №1. Сборочный чертеж

Лит	Масса	Масштаб
Р	—	1:10
Лист 2	Листов 3	

Госкомсельхозтехника СССР ГИПРОПРОМСЕЛЬСТРОЙ г. Саратов

7834/3 107

Б - Б лист 1

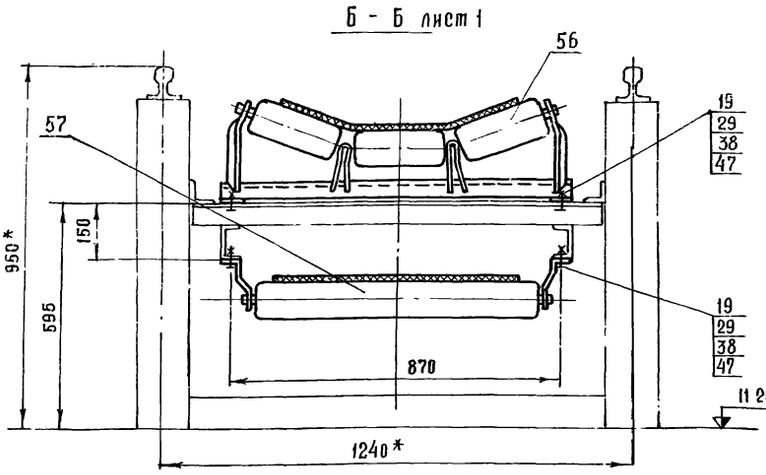

К - К
М 1:5

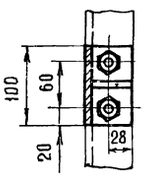

И - И
М 1:5

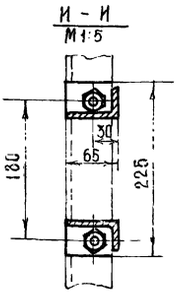

1. Для работы датчика скорости на торце обода отклоняющего барабана выполнить пазы глубиной 8 мм (см. сечение С-С лист 2)
2. Ленту конвейера (поз. 47) клеить с последующей вулканизацией.
3* - Размеры для справок.

В - В лист 1

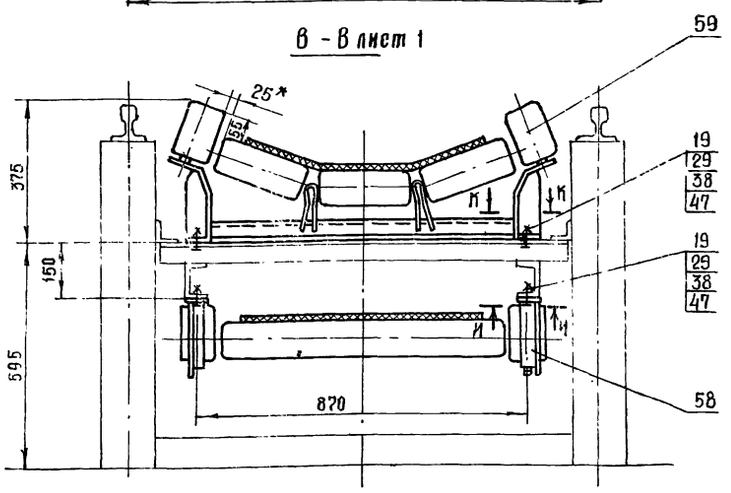

7834/3

					ТМ3-000 00 Сб ТП 705-1-143	
Изм.	Лист	№ докум.	Подпись	Дата		
Разраб.		Гребнева		11.79	Конвейер ленточный горизонтальный №1. Сборочный чертёж.	Лит. Р; Масса –; Масштаб 1:10
Пров.		Ковалев		11.79		Лист 3; Листов 3
Гл.инж.отд.		Кабанов		12.79		Госкомсельхозтехника СССР ГИПРОПРОМСЕЛЬСТРОЙ г. Саратов
Нач.отд.		Зарковская		11.79		
ГИП		Гоголев		11.79		
Н.контр.		Есина		11.79		

Копировал: Прошина Формат 12

Формат	Зона	Позиция	Обозначение	Наименование	Кол.	Примеч.
				Документация		
			ТМ3-000.00 СБ	Сборочный чертеж		*) 22,22,12
			ТМ3-000.00 ВС	Ведомость спецификаций		
			ТМ3-000.00 ВП	Ведомость покупных изделий		
				Сборочные единицы		
		1	ТМ3-100.00.СБ	Установка приводного барабана	1	
		2	ТМ3-200.00.СБ	Рама головная	1	
		3	ТМ3-300.00.СБ	Рама роликоопор концевая	1	
	•	5	ТМ3-400.00.СБ	Рама концевого барабана	1	
		6	ТМ3-500.00.СБ	Натяжное устройство	1	
		7	ТМ2-600.00.СБ	Лоток направляющий	1	Повторное применение
		8	ТМ3-700.00.СБ	Рама привода	1	
		9	ТМ3-800.00 СБ	Установка тросового выключающего устройства	6	
				Детали		
		12	ТМ3-000.01	Кронштейн	1	
		13	ТМ3-900.01	Ограждение муфты	1	
		14	ТМ1-900.02	Ограждение муфты	1	Повторное применение

Изм.	Лист	№ докум.	Подпись	Дата	ТМ3-000.00 7834/3 ТП 705-1-143			
Разраб.		Гребнева		11.79	Конвейер ленточный горизонтальный №1	Лит. Р	Лист 1	Листов 4
Пров.		Ковалев		11.79		Госкомсельхозтехника СССР ГИПРОПРОМСЕЛЬСТРОЙ г. Саратов		

Типовой проект 705-1-143 Альбом II Часть 2

Формат	Зона	Позиция	Обозначение	Наименование	Кол.	Примеч.
				Стандартные изделия		
				Болт ГОСТ 7798-70		
		18		М8×30.58.09	2	
		19		М12×35.58.09	570	
		20		М14×65.58.09	4	
		21		М16×65 58.09	6	
		22		М16×80.58.09	4	
		23		М18×80.58.09	6	
		24		М20×80.58.09	12	
		25		М24×90.58.09	4	
				Гайка ГОСТ 5915-70		
		28		М8.5.09	2	
		29		М12.5.09	570	
		30		М14.5.09	8	
		31		М16.5.09	16	
		32		М18.5.09	12	
		33		М20.5.09	24	
		34		М24.5.09	4	
				Шайба ГОСТ 11371-78		
		37		8.01.09	2	
		38		12.01.09	570	
		39		14.01.09	4	
		40		16.01.09	10	
		41		18.01.09	6	
		42		20.01.09	12	
		43		24.01.09	4	

Инв. № подл. | Подпись и дата | Взам. инв. № | Инв. № дубл. | Подпись и дата

№ докум.	Подп.	Дата	ТМ3-000.00 7834/3 ТП 705-1-143	Лист 2

Зона	Позиция	Обозначение	Наименование	Кол.	Примеч.
			Шайба ГОСТ 6402-70		
	46		8. 65 Г. 09	2	
	47		12. 65 Г. 09	570	
	48		14. 65 Г. 09	4	
	49		16. 65 Г. 09	6	
	50		24. 65 Г. 09	4	
			Прочие изделия		
	55		Барабан 6540-60		
			Е1-120-61		
	56		Роликоопора Ж-65		
			Е1-102-61	82	
	57		Роликоопора 65-I		
			Е1-114-61	40	
	58		Ролик дефлекторный В=650 - нижний		
			Е1-117-61	8	
	59		Ролик дефлекторный В=650 - верхний		
			Е1-116-61	8	
	60		Обойма концевая		
			1ЕВ-1506	1	
	61		Каретка для гибкого кабеля		
			1ЕВ-1504	14	
	62		Зажим		
			1ЕВ-1527	30	

Изм	Лист	№ докум.	Подп.	Дата	ТМ3-000.00 7834/3 ТП705-1-143	Лист 3

Копировал: Матвеева Формат: 11

Альбом II Часть 2

Типовой проект 705-1-143

Формат	Зона	Позиция	Обозначение	Наименование	Кол.	Примеч
		63		Электродвигатель		
				4А160S4ХУ3		
				ГОСТ 19523-74	1	
		64		Редуктор i=23.34		
				РМ-500-IV-7Ц	1	
		65		Муфта упругая втулочно-пальцевая		
				710-50-II.1-48-I.1-У3		
				ГОСТ 21424-75	1	
		66		Муфта кулачково-дисковая		
				1600-70-I.1-80-I.2		
				ГОСТ 20720-75	1	
		67		Датчик скорости магнитоиндукционный		
				ДМ-2	1	
				Материалы		
		70		Лента ЛМ2-650-56-820-3-1		
				ГОСТ 20-76	ПМ 195	

Инв. № подл. | Подпись и дата | Взам. инв. № | Инв. № дубл. | Подпись и дата

Изм	Лист	№ докум.	Подп.	Дата	ТМ3-000.00 7834/3 ТП705-1-143	Лист 4

Копировал. Матвеева Формат 11

Зона	Позиция	Обозначение	Наименование	Кол.	Примеч
			Документация		
2		ТМ3-700.00 СБ	Сборочный чертеж		
			Детали		
4	1	ТМ3-700 01	Уголок $\frac{\text{Б-40х40х4 ГОСТ 8509-72}}{\text{ст3 ГОСТ 535-79}}$		
			L = 350	2	1.7 кг
4	2	ТМ3-700. 02	Уголок $\frac{\text{Б-80х80х6 ГОСТ 8509-72}}{\text{Ст.3 ГОСТ 535-79}}$		
			L = 970	2	14.72
4	3	ТМ3-700. 03	Швеллер $\frac{\text{14 ГОСТ 8240-72}}{\text{ст 3 ГОСТ 535-79}}$		
			L = 560	2	13.8 кг
4	4	ТМ3-700. 04	Уголок $\frac{\text{Б-80х80х6 ГОСТ 8509-72}}{\text{ст 3 ГОСТ 535-79}}$		
			L = 240	6	10.68 кг
4	5	ТМ3-700. 05	Уголок $\frac{\text{Б-80х80х6 ГОСТ 8509-72}}{\text{ст 3 ГОСТ 535-79}}$		
			L = 925	4	27.0 кг
4	6	ТМ3-700. 06	Уголок $\frac{\text{Б-80х80х6 ГОСТ 8509-72}}{\text{ст 3 ГОСТ 535-79}}$		
			L = 380	2	5.8 кг
1	7	ТМ3-700 07	Связь	2	1-левая 1-правая
4	8	ТМ3-700. 08	Уголок $\frac{\text{Б-80х80х5 ГОСТ 8509-72}}{\text{ст.3 ГОСТ 535-79}}$		
			L = 400	1	2.95 кг

Изм	Лист	№ докум.	Подпись	Дата	ТМ3-700.00 7834/3 ТП705-1-143		
Разраб.		Гребнева	Гребнева	VI-79	Рама привода	Лит. Р	Лист 1	Листов 1
Пров.		Ковалев	Трудолюб	VI-79		Госкомсельхозтехника СССР Гипропромсельстрой г. Саратов	

Альбом II Часть 2

Типовой проект 705-1-143

ТМ3-700 07

Ø (√)

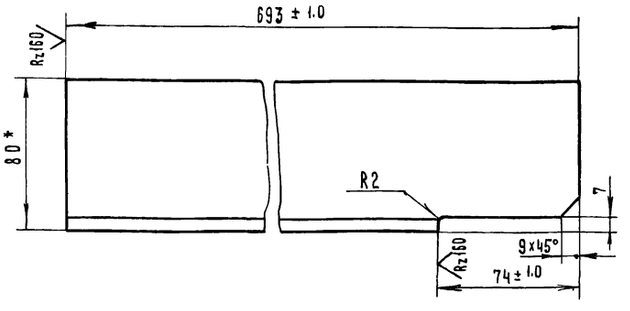

* - Размеры для справок

109

Изм	Лист	№ докум.	Подпись	Дата	ТМ3-700.07 7834/3 ТП705-1-143			
Разраб.		Гребнева	Гребнева	VI-79	Связь	Лит. Р	Масса 5.1	Масштаб 1:2
Пров.		Ковалев	Трудолюб	VI-79		Лист 1	Листов 1	
Гл.инж.отд.		Кабанов	[illegible]	2.07.79				
Нач.отд.		Зараковская	[illegible]	2.07.79	Уголок $\frac{\text{Б-80х80х6 ГОСТ 8509-72}}{\text{ст 3 ГОСТ 535-79}}$	Госкомсельхозтехника СССР Гипропромсельстрой г. Саратов		
Гип		Гоголев	[illegible]	02.79				

ТМ3-100.00.СБ

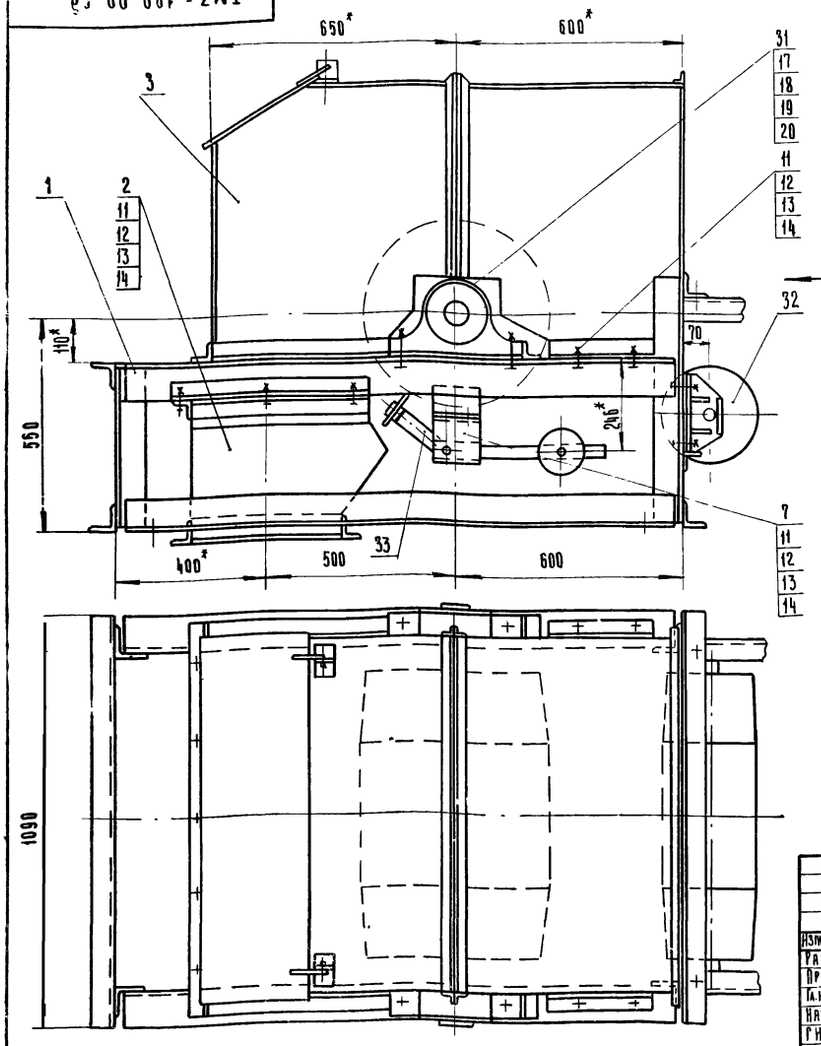

Вид А

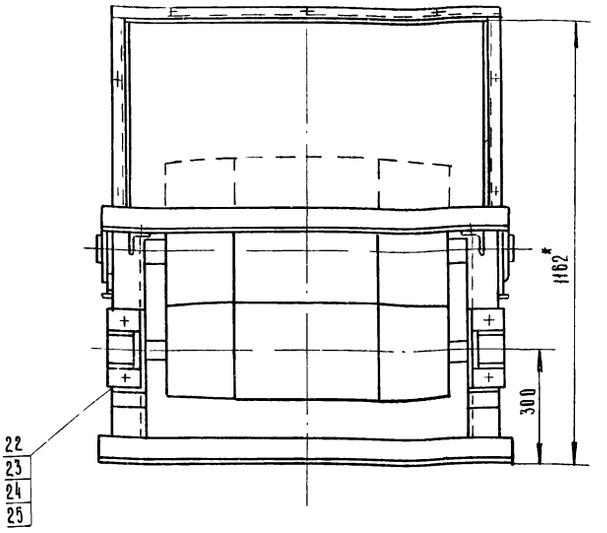

*- Размеры для справок

7834/3

ТМ3-100.00.СБ ТП705-1-143

Изм.	Лист	N докум.	Подп.	Дата
Разраб.		Голубева		12-79
Проверил		Ковалев		12-79
Гл.инж.отд.		Кабанов		2.07.79
Нач.отд.		Зараковская		2.07.79
ГИП		Гоголев		03.79
Н.контр.		Есина		7.79

Установка приводного барабана. Сборочный чертеж.

Лит.	Масса	Масштаб
Р	575	1:10

Лист 1 Листов 1

Госкомсельхозтехника СССР, ГИПРОПРОМСЕЛЬСТРОЙ г. Саратов

Копировал: Ильичева Формат: 12

Формат	Зона	Поз	Обозначение	Наименование	Кол	Примеч
				Документация		
12			ТМ3-100.00 СБ	Сборочный чертеж		
				Сборочные единицы		
22		1	ТМ3-110.00 СБ	Рама приводного барабана	1	
12		2	ТМ1-930.00 СБ	Воронка	1	Повторное примене-ние
12		3	ТМ1-940.00.СБ	Кожух	1	
				Детали		
11		7	ТМ1-900.03	Кронштейн	2	Повторное применение
				Стандартные изделия		
		11		Болт М12х35.58.09		
				ГОСТ 7798-70	22	
		12		Гайка М12.5.09 ГОСТ 5915-70	22	
		13		Шайба 12.01.09 ГОСТ 11371-78	22	
		14		Шайба 12.65Г.09		
				ГОСТ 6402-70	22	
		17		Болт М24х90.58.09		
				ГОСТ 7798-70	4	
		18		Гайка М24.5.09 ГОСТ 5915-70	4	
		19		Шайба 24.01.09 ГОСТ 11371-78	4	
		20		Шайба 24.65Г.09		
				ГОСТ 6402-70	4	
		22		Болт М16х65.58.09		
				ГОСТ 7798-70	4	
		23		Гайка М16.5.09 ГОСТ 5915-70	4	
		24		Шайба 16.01.09 ГОСТ 11371-78	4	
		25		Шайба 16 65Г.09		
				ГОСТ 6402-70	4	
				Прочие изделия		
		31		Барабан 6550Г-80		
				Е1-118-61	1	
		32		Барабан отклоняю-щий 6525-40		
				Е1-120-61	1	
		33		Скребок-650		
				Е1-204-66	1	

Типовой проект 705-1-143 Альбом II Часть 2

Инв. N подл. | Подп. и дата | Взам. инв. N | Инв. N дубл. | Подп. и дата

Изм.	Лист	№ докум.	Подп.	Дата
Разраб.		Гребнева		12-79
Пров.		Ковалев		12-79
Гл. инженер		Кабанов		2.07.79
Нач. отд.		Зараковская		2.07.79
ГИП		Гоголев		2.07.79
Н. контр.		Есина		7.79

ТМ3-100.00 7834/3 ТП705-1-143

Установка приводного барабана.

Лит.	Лист	Листов
Р	1	2

Госкомсельхозтехника СССР ГИПРОПРОМСЕЛЬСТРОЙ г. Саратов

Изм.	Лист	№ докум.	Подп.	Дата

ТМ3-100.00 7834/3 ТП705-1-143 Лист 2

ТМ3-110.00.Сб

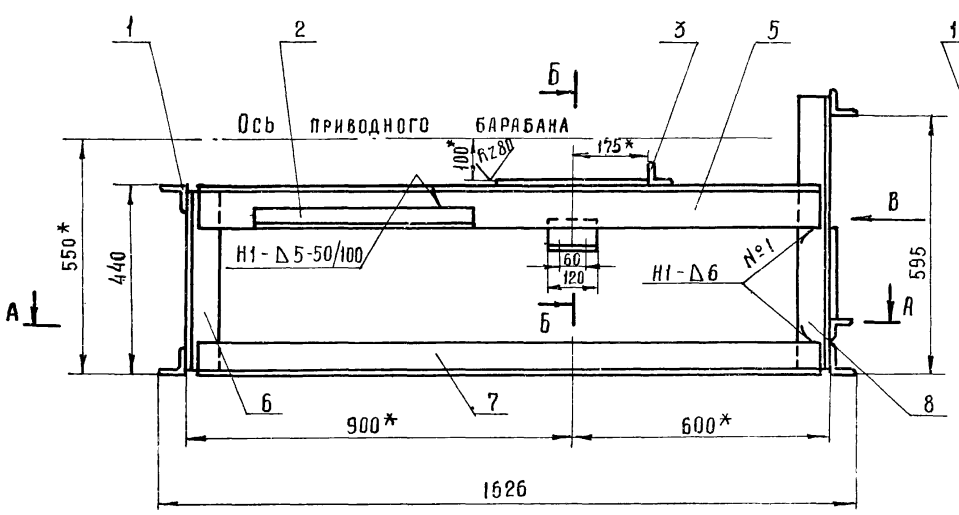

Вид В

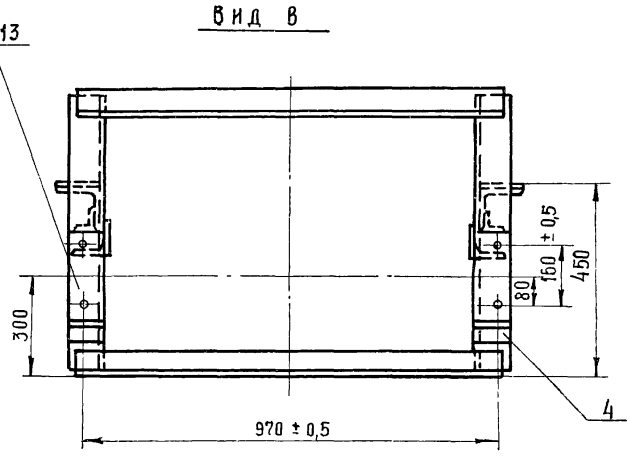

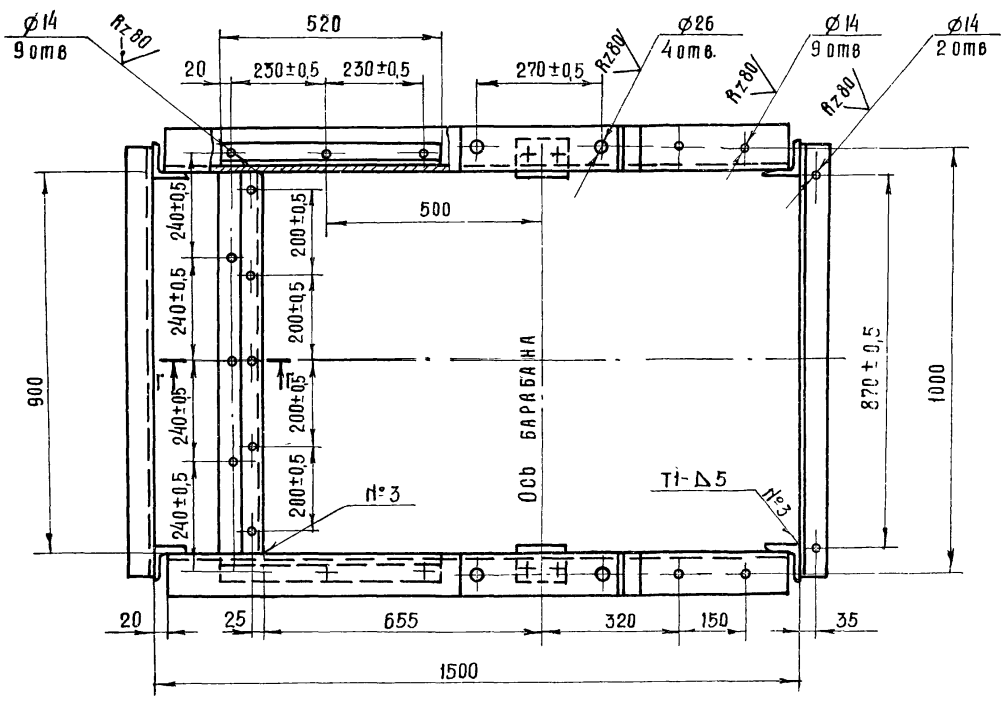

А - А

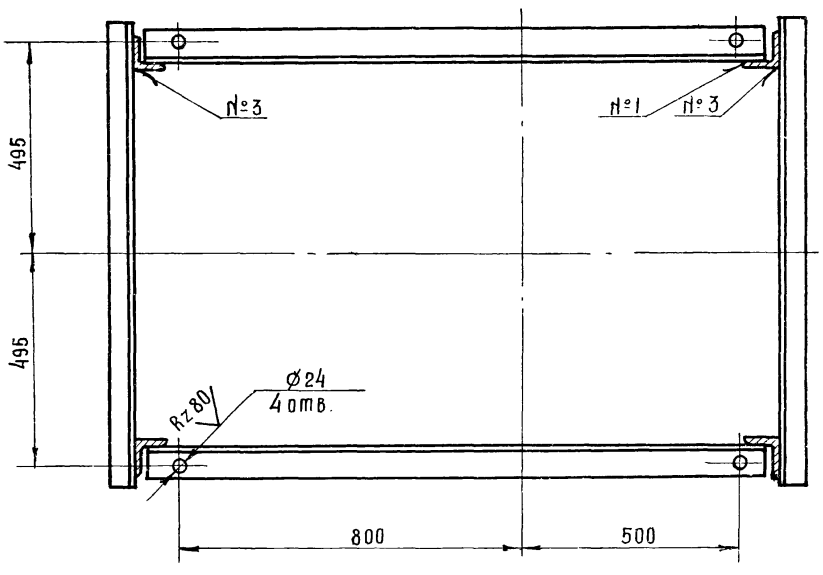

Б - Б
М 1:2,5

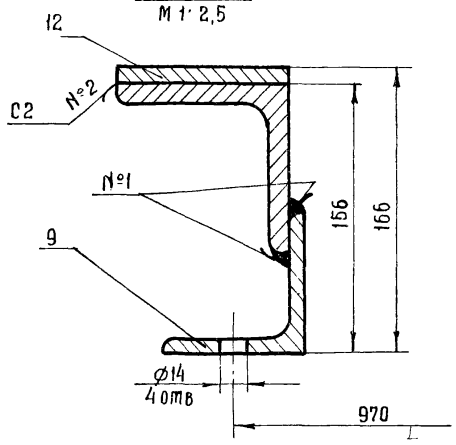

Г - Г
М 1:2

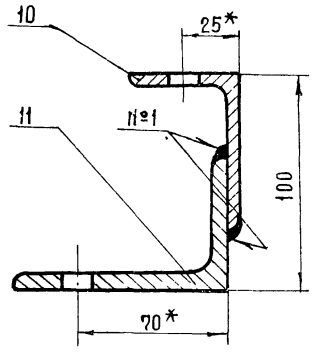

1 Все сварные швы выполнить в соответствии с ГОСТ 5264-69 электродами типа Э-42 ГОСТ 9467-75.

2 Все отверстия размечать и сверлить после сварки рамы по сопрягаемым сборочным единицам

3* - Размеры для справок.

7834/3 111

					ТМ3-110.00 Сб ТП 705-1-143			
Изм	Лист	№ докум.	Подп.	Дата	Рама приводного барабана сборочный чертеж	Лит	Масса	Масштаб
Разраб.		Гребнева		07.79		Р	125	1:10
Пров.		Ковалёв		07.79		Лист 1	Листов 1	
Гл.инж.отд		Кабанов		08.79		Госкомсельхозтехника СССР ГИПРОПРОМСЕЛЬСТРОЙ		
Нач.отд.		Зараковская		07.79				
ГИП		Гоголев		07.79				

Формат	Зона	Поз.	Обозначение	Наименование	Кол.	Примеч.
				Документация		
22			ТМ3-110.00.СБ	Сборочный чертеж		
				Детали		
Б4		1	ТМ3-110.01	Уголок Б-63х63х5 ГОСТ 8509-72 / Ст3 ГОСТ 535-79		
				L = 1020	4	19.6 кг
Б4		2	ТМ3-110.02	Уголок Б-50х50х5 ГОСТ 8509-72 / Ст3 ГОСТ 535-79		
				L = 520	2	3.9 кг
Б4		3	ТМ3-110.03	Уголок Б-40х40х4 ГОСТ 8509-72 / Ст3 ГОСТ 535-79		
				L = 100	2	0.5 кг
Б4		4	ТМ3-110.04	Уголок Б-40х40х4 ГОСТ 8509-72 / Ст3 ГОСТ 535-79		
				L = 80	2	0.4 кг
Б4		5	ТМ3-	Уголок Б-100х100х8 ГОСТ 8509-72 / Ст3 ГОСТ 535-79		
				L = 1460	2	44 кг
Б4		6	ТМ3-110	Уголок Б-80х80х6 ГОСТ 8509-72 / Ст3 ГОСТ 535-79		
				L = 430	2	6.4 кг
Б4		7	ТМ3-110 0	Уголок Б-80х80х6 ГОСТ 8509-72 / Ст3 ГОСТ 535-79		
				L = 1460	2	21.6 кг
Б4		8	ТМ3-110 08	Уголок Б-80х80х6 ГОСТ 8509-72 / Ст3 ГОСТ 535-79		
				L = 650	2	9.4 кг
Б4		9	ТМ3-110 09	Уголок Б-80х80х6 ГОСТ 8509-72 / Ст3 ГОСТ 535-79		
				L = 120	2	1.9 кг
Б4		10	ТМ3-110 10	Уголок Б-75х75х5 ГОСТ 8509-72 / Ст3 ГОСТ 535-79		
				L = 900	1	4.3 кг
Б4		11	ТМ3-110.11	Уголок Б-100х63х6 ГОСТ 8510-72 / Ст3 ГОСТ 535-79		
				L = 900	1	6.8 кг
Б4		12	ТМ3-110.12	Полоса 10х90 ГОСТ 103-76 / Ст3 ГОСТ 535-79		
				L = 350	2	6.0 кг
Б4		13	ТМ3-110.13	Полоса 5х75 ГОСТ 103-76 / Ст3 ГОСТ 535-79		
				L = 210	2	1.2 кг

Изм.	Лист	№ докум.	Подп.	Дата
Разраб.		Гребнева		11-79
Пров		Ковалев		11-79

ТМ3-110.00 — 7834/3 ТП 705-1-143

Рама приводного барабана

Лит	Лист	Листов
Р	1	1

Госкомсельхозтехника СССР ГИПРОПРОМСЕЛЬСТРОЙ г. Саратов

Копировал Матвеева — Формат А1

Альбом III Часть 2 — Типовой проект 705-1-143

Формат	Зона	Поз.	Обозначение	Наименование	Кол.	Примеч.
				Документация		
12			ТМ3-200.00.СБ	Сборочный чертеж		
				Детали		
Б4		1	ТМ3-200.01	Уголок Б-63х63х5 ГОСТ 8509-72 / Ст3 ГОСТ 535-79		
				L = 635	2	1-правая 1-левая
11		2	ТМ3-200.02	Уголок Б-63х63х5 ГОСТ 8509-72 / Ст3 ГОСТ 535-79		
				L = 928	1	
Б4		3	ТМ3-200.03	Уголок Б-100х100х10 ГОСТ 8509-72 / Ст3 ГОСТ 535-79		
				L = 140	1	2.1 кг
Б4		4	ТМ3-200.04	Уголок Б-140х70х6,5 ГОСТ 8510-72 / Ст3 ГОСТ 535-79		
				L = 60	2	1.1 кг

Подп. и дата | Инв. № дубл. | Взам. инв. № | Подп. и дата | Инв. № подл.

Изм.	Лист	№ докум.	Подп.	Дата
Разраб.		Гребнева		11-79
Пров		Ковалев		11-79

ТМ3-200.00 — 7834/3 ТП-705-1-143

Рама головная

Лит.	Лист	Листов
Р	1	1

Госкомсельхозтехника СССР ГИПРОПРОМСЕЛЬСТРОЙ г. Саратов

Копировал Матвеева — Формат А1

ТМ3-200.00 СБ

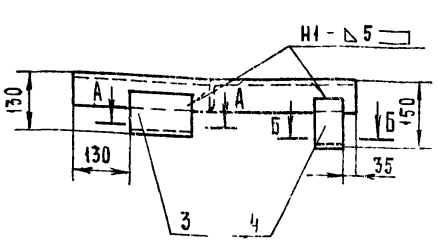

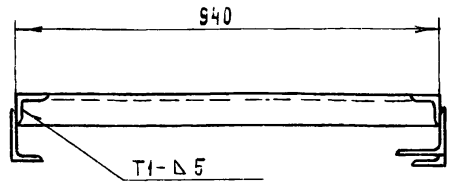

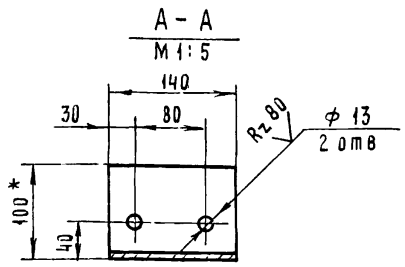

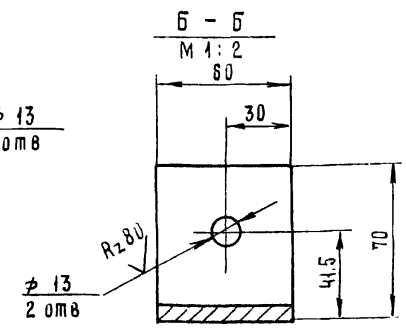

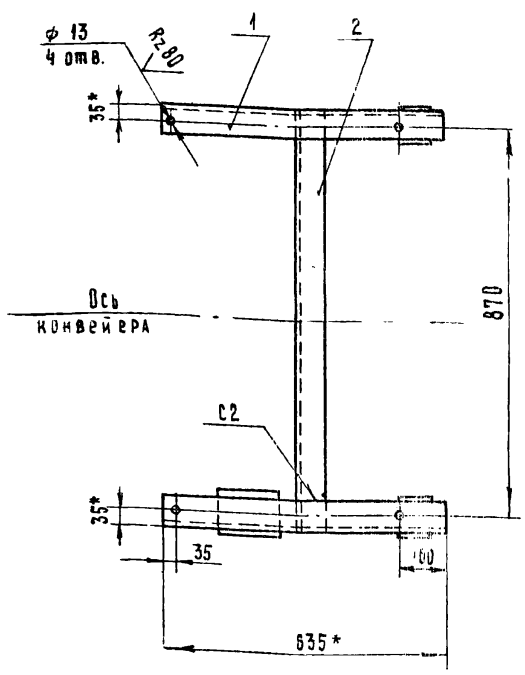

1. Все сварные швы выполнить в соответствии с ГОСТ 5264-69 электродами типа Э 42 ГОСТ 9467-75.
2. Все отверстия размечать и сверлить после сварки рамы по сопрягаемым сборочным единицам.
3. * Размеры для справок

7834/3 112

Изм.	Лист	№ докум.	Подп.	Дата
Разраб.		Гребнева		11-79
Пров.		Ковалёв		11-79
Гл. инж. отд.		Кабанов		12.03.79
Нач. отд.		Зараковская		12.03.79
ГИП		Гоголев		02.79

ТМ3-200.00. СБ ТП 705-1-143

Рама головная Сборочный чертеж

Лит.	Масса	Масштаб
Р	13.8	1:10
Лист 1	Листов 1	

Госкомсельхозтехника СССР ГИПРОПРОМСЕЛЬСТРОЙ г. Саратов

ТМ3-000.01

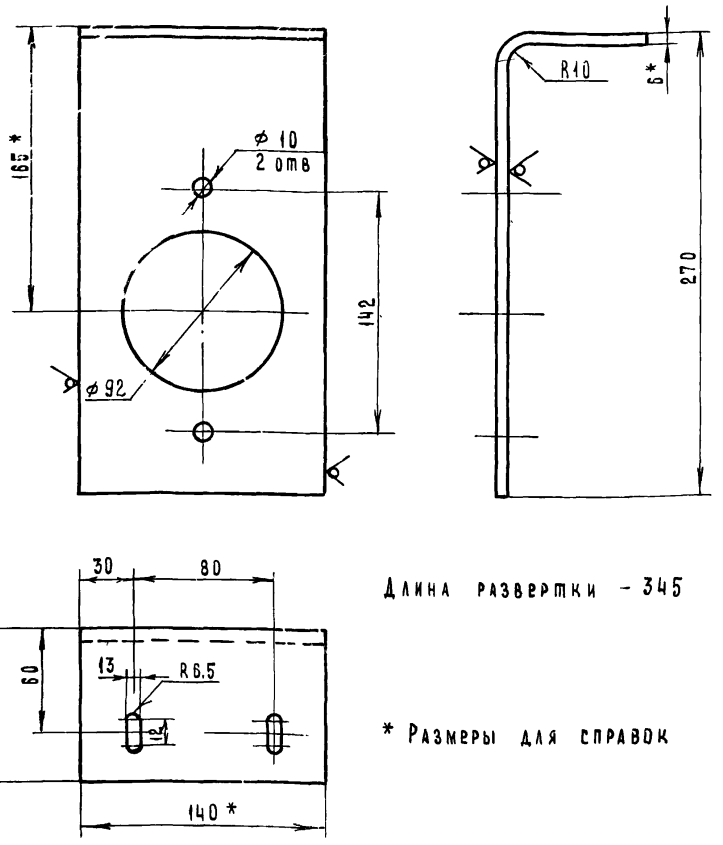

Длина развертки - 345

* Размеры для справок

7834/3

					ТМ3-000.01 ТП705-1-143			
Изм.	Лист	№ докум	Подп	Дата	Кронштейн	Лит.	Масса	Масштаб
Разраб.		Гребнева		VI-79		Р	2.2	1:25
Пров.		Ковалев		VI-79		Лист 1	Листов 1	
					Полоса 6×140 ГОСТ 103-76 / ст 3 ГОСТ 535-79	Госкомсельхозтехника СССР ГИПРОПРОМСЕЛЬСТРОЙ г. Саратов		

Копировал. Матвеева

Формат: 11

Типовой проект 705-1-143 Альбом II Часть 2

ТМ3-200.02

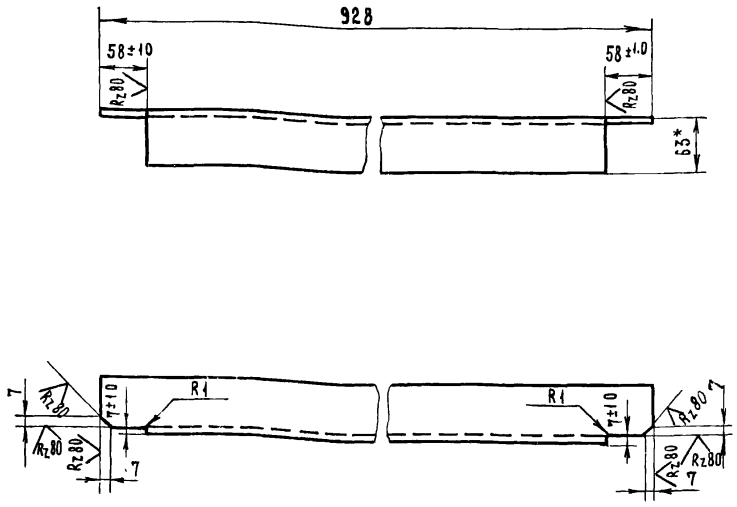

*- Размер для справки

7834/3

					ТМ3-200.02 ТП705-1-143			
Изм	Лист	№ докум	Подп	Дата	Уголок	Лит	Масса	Масштаб
Разраб		Гребнева		VI-79		Р	45	1:5
Пров		Ковалев		VI-79		Лист 1	Листов 1	
					Уголок 6-63×63×5 ГОСТ 8509-72 / ст 3 ГОСТ 535-79	Госкомсельхозтехника СССР ГИПРОПРОМСЕЛЬСТРОЙ г. Саратов		

Копировал: Матвеева

Формат: 11

Формат	Зона	Поз.	Обозначение	Наименование	Кол.	Примеч.
				Документация		
22			ТМ3-300.00 СБ	Сборочный чертеж		
				Детали		
54		1	ТМ3-300.01	Уголок 6-110×70×6.5 ГОСТ 8510-72 / ст 3 ГОСТ 535-79		
				L = 60	2	1.08 кг
54		2	ТМ3-300.02	Уголок 6-63×63×5 ГОСТ 8509-72 / ст.3 ГОСТ 535-79		
				L = 4800	2	46.2 кг
54		3	ТМ3-300.03	Уголок 6-63×63×5 ГОСТ 8509-72 / ст 3 ГОСТ 535-79		
				L = 640	4	12.3 кг
54		4	ТМ3-300.04	Уголок 6-63×63×5 ГОСТ 8509-72 / ст 3 ГОСТ 535-79		
				L = 570	4	10.8 кг
54		5	ТМ3-300.05	Уголок 6-110×70×6.5 ГОСТ 8510-72 / ст 3 ГОСТ 535-79		
				L = 120	2	2.16 кг
54		6	ТМ3-300.06	Уголок 6-63×63×5 ГОСТ 8509-72 / ст 3 ГОСТ 535-79		
				L = 1060	4	20.4 кг
54		7	ТМ3-300.07	Косынка	4	
54		8	ТМ3-300.08	Полоса 10×50 ГОСТ 103-76 / ст 3 ГОСТ 535-79		
				L = 130	2	1.02 кг

					ТМ3-300.00 7834/3 ТП705-1-143			
Изм.	Лист	№ докум.	Подп.	Дата	Рама роликоопор концевая	Лит	Лист	Листов
Разраб.		Гребнева		VI-79		Р	1	1
Пров.		Ковалев		VI-79		Госкомсельхозтехника СССР ГИПРОПРОМСЕЛЬСТРОЙ г. Саратов		

Типовой проект 705-1-143 Альбом II Часть 2

ТМ3-300.07

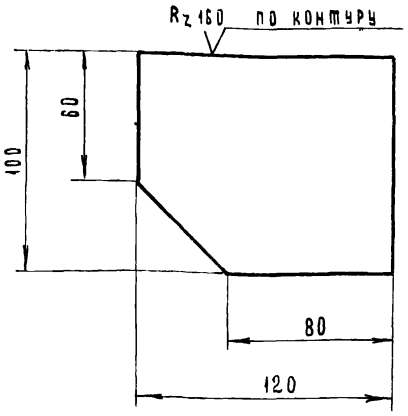

7834/3 113

					ТМ3-300.07 ТП705-1-143			
Изм	Лист	№ докум.	Подп.	Дата	Косынка	Лит.	Масса	Масштаб
Разраб.		Гребнева		VI-79		Р	0.5	1:2
Пров.		Ковалев		VI-79		Лист 1	Листов 1	
Гл. инж. отд.		Кабанов		2.03.79				
Нач. отд.		Зараковская		2.03.79				
Гип		Гоголев		07.79	Полоса 6×100 ГОСТ 103-76 / ст 3 ГОСТ 535-79	Госкомсельхозтехника СССР ГИПРОПРОМСЕЛЬСТРОЙ		

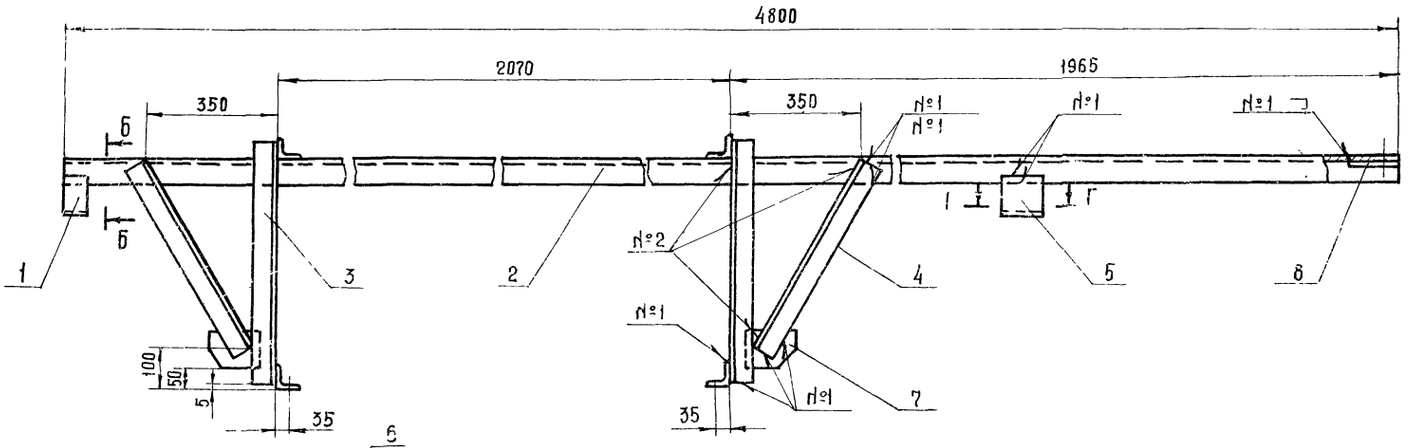

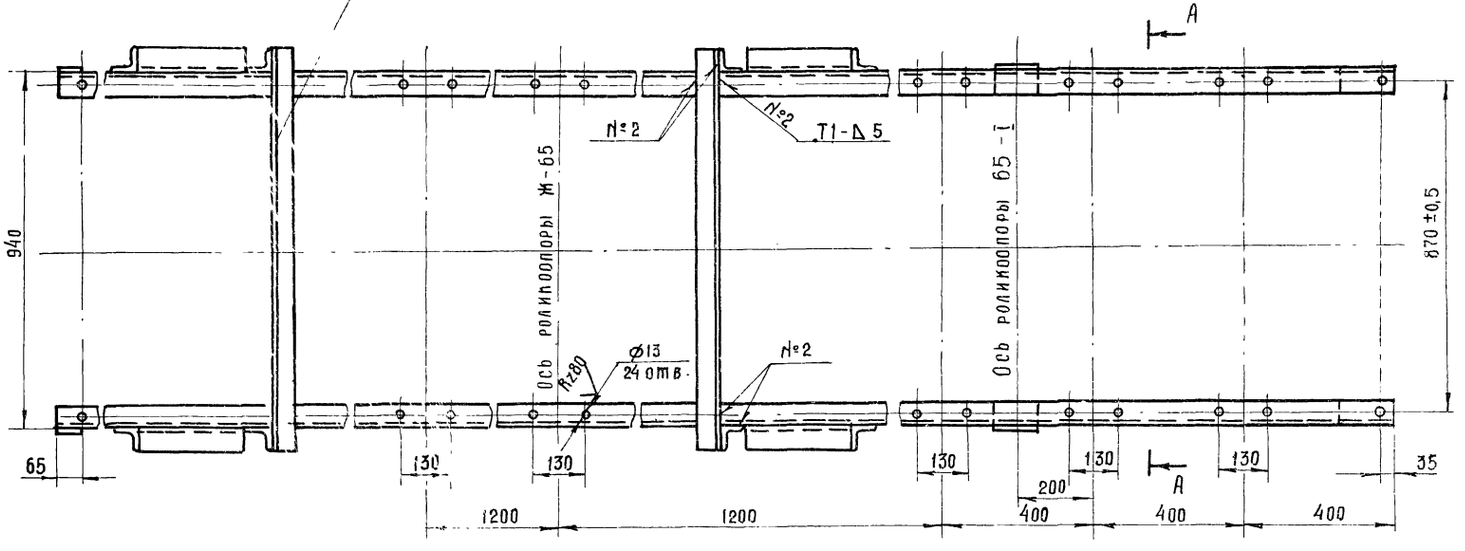

А - А повернута

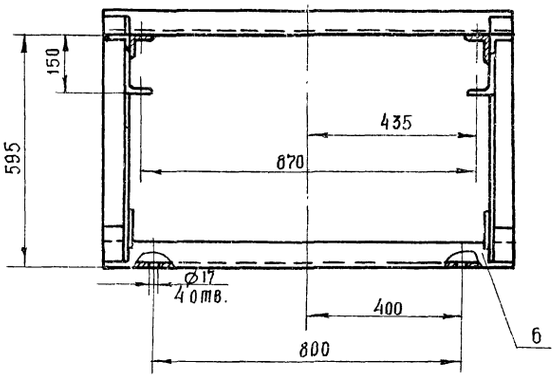

Б - Б
М 1:2

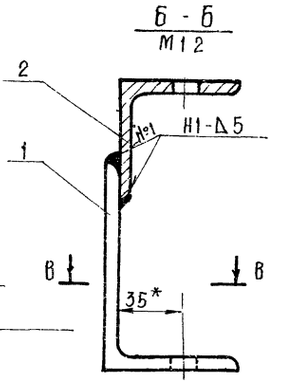

В - В
М 1:2

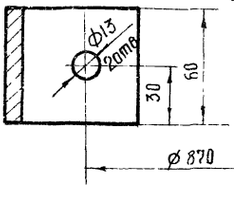

Г - Г
М 1:2

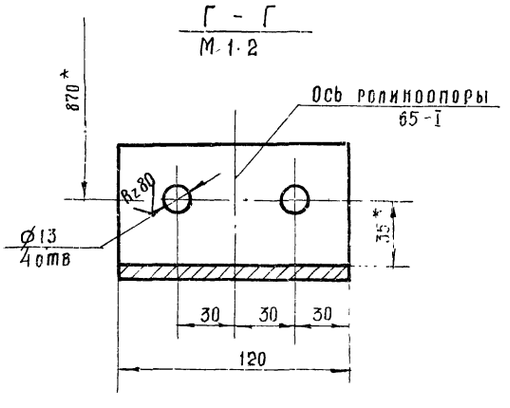

1 Все сварные швы выполнить в соответствии с ГОСТ 5264-69 электродами типа Э-42 ГОСТ 9467-75

2. Отверстия размечать и сверлить после сварки металлоконструкций

7834/3 114

					ТМ3-300 00 Сб ТП 705-1-143		
					Рама роликоопор концевая Сборочный чертеж.	Лит	Масса	Масштаб
						Р	96	1:10
						Лист 1	Листов 1	
Изм.	Лист	№ докум.	Подп.	Дата		Госкомсельхозтехника СССР		
Разраб.		Гребнева		VI-79				
Пров.		Ковалев		VI-79		ГИПРОПРОМСЕЛЬСТРОЙ г. Саратов		
Гл. инж. отд		Кабанов		10.79				
Нач. отд.		Зараковская		10.79				
ГИП		Гоголев						

ТМ3-400.05

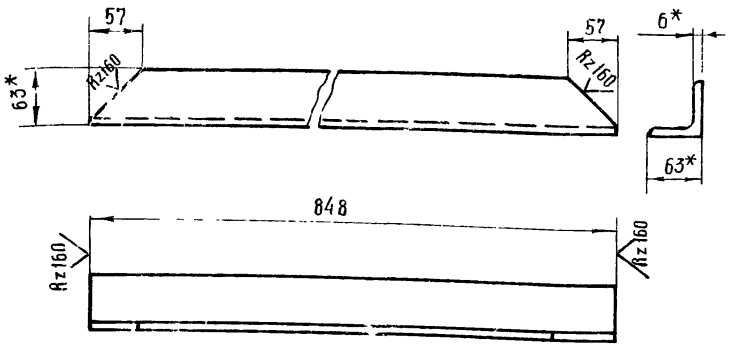

1* Размеры для справок
2 Неуказанные предельные отклонения размеров: валов - по B_7, остальных - по CH_7

7834/3

Изм	Лист	№ докум.	Подп.	Дата
Разраб.		Голубева		11-79
Провер.		Ковалев		11-79

ТМ3-400.05 ТП 705-1-143

Уголок

Лит.	Масса	Масштаб
Р	4,7	1:5
Лист	Листов 1	

Уголок Б-63×63×6 ГОСТ 8509-72 / Ст3 ГОСТ 535-79

Госкомсельхозтехника СССР ГИПРОПРОМСЕЛЬСТРОЙ г. Саратов

Копировал: Прошина Формат 11

Типовой проект 225-1-143 Альбом II Часть 2

Формат	Зона	Поз.	Обозначение	Наименование	Кол	Примеч
				Документация		
12			ТМ3-400 00 Сб	Сборочный чертеж		
				Детали		
Бч		1	ТМ3-400 01	Лист 10 ГОСТ 19903-74 / Ст3 ГОСТ 14637-69		
				80×320	2	3,8 кг
				Уголок Б-63×63×6 ГОСТ 8509-72 / Ст3 ГОСТ 535-79		
Бч		2	ТМ3-400 02	L = 780	2	9 кг
Бч		3	ТМ3-400 03	L = 930	1	5,3 кг
Бч		4	ТМ3-400 04	L = 1030	2	11,6 кг
11		5	ТМ3-400 05	Уголок	1	
				Уголок Б-80×80×8 ГОСТ 8509-72 / Ст3 ГОСТ 535-79		
Бч		6	ТМ3-400 06	L = 480	2	9,6 кг
Бч		7	ТМ3-400 07	L = 580	2	11 кг
Бч		8	ТМ3-400 08	Уголок Б-100×100×10 ГОСТ 8509-72 / Ст3 ГОСТ 535-79		
				L = 780	2	24 кг

Инв. № подл. | Подп. и дата | Взам. инв. № | Инв. № дубл. | Подп. и дата

Изм	Лист	№ докум.	Подп.	Дата
Разраб.		Голубева		11-79
Проверил		Ковалев		11-79

7834/3 ТП 705-1-143

ТМ3-400 00

Рама концевого барабана

Лит	Лист	Листов
Р	1	1

Госкомсельхозтехника СССР ГИПРОПРОМСЕЛЬСТРОЙ г. Саратов

Копировал Прошина Формат 11

ТМ3-400.00 Сб

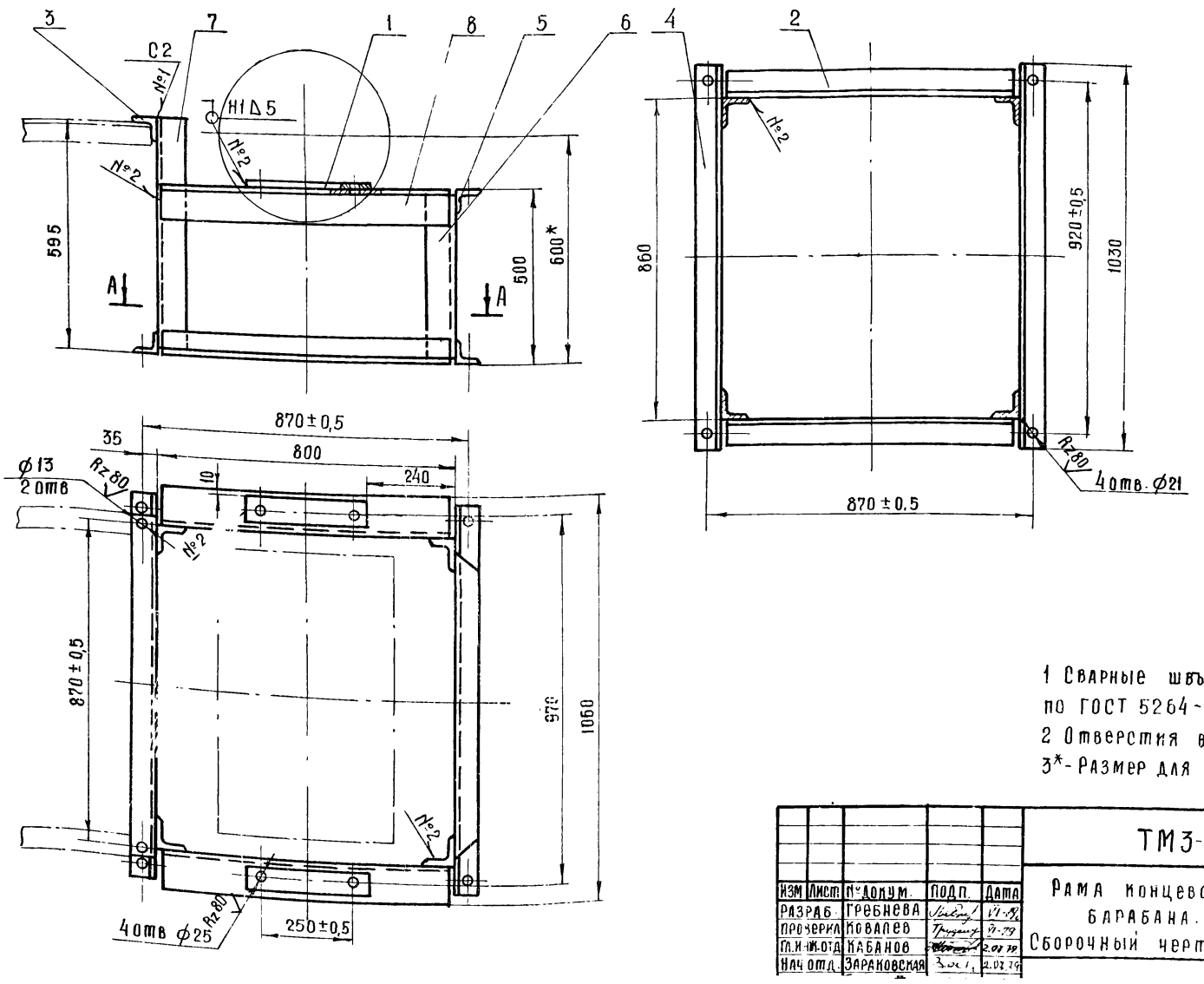

1 Сварные швы выполнить по ГОСТ 5264-69
2 Отверстия выполнить после сварки
3*- Размер для справок.

7834/3 115

Изм	Лист	№ докум.	Подп.	Дата
Разраб.		Гребнева		11-79
Проверил		Ковалев		11-79
Гл. инж. отд.		Кабанов		2.03.79
Нач. отд.		Зараковская		2.03.79

ТМ3-400.00.Сб. ТП 705-1-143

Рама концевого барабана. Сборочный чертёж.

Лит.	Масса	Масштаб
Р	79	1:10
Лист 1	Листов 1	

Госкомсельхозтехника СССР

ТМ3-500 00 Сб

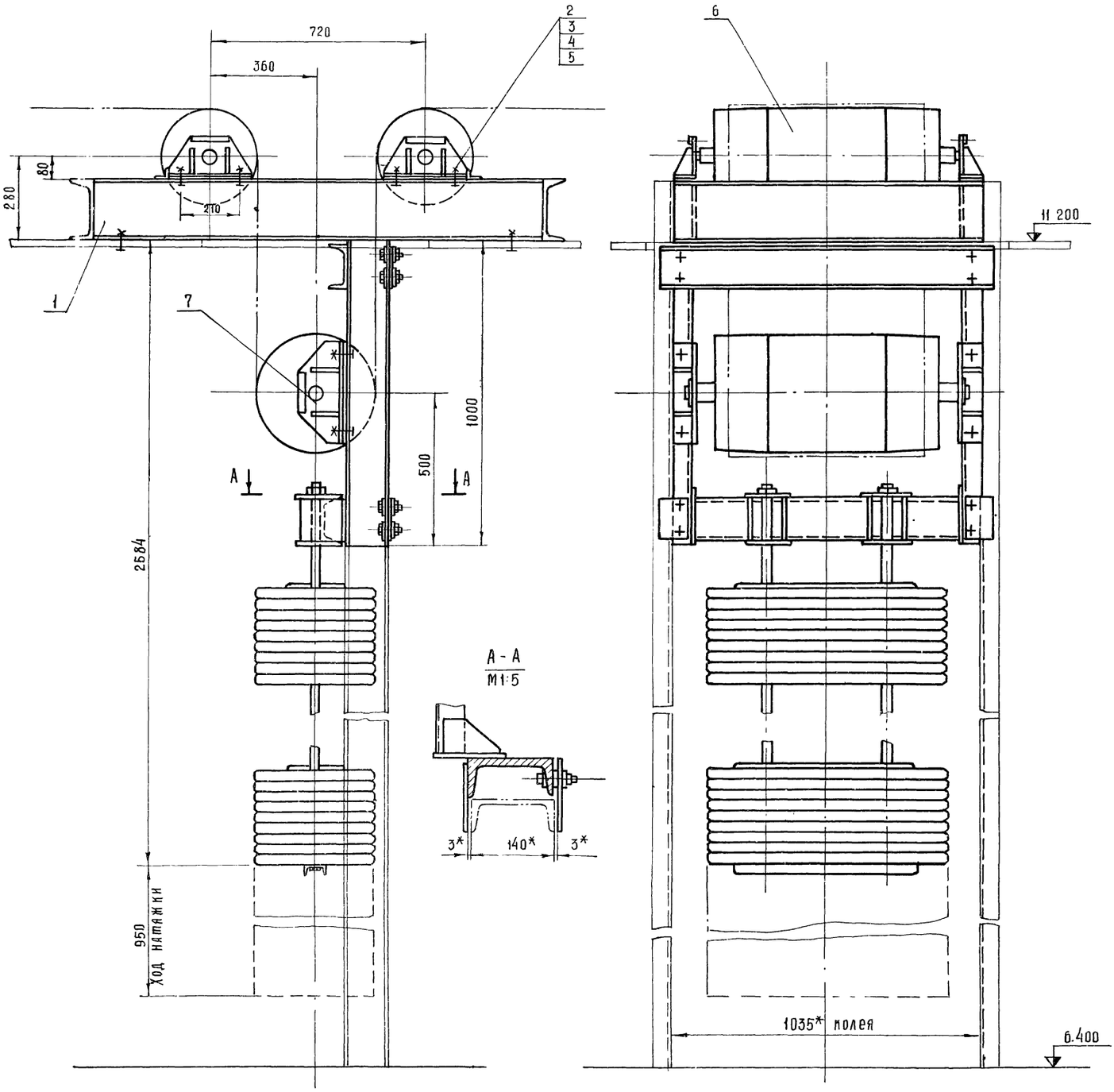

А - А
М1:5

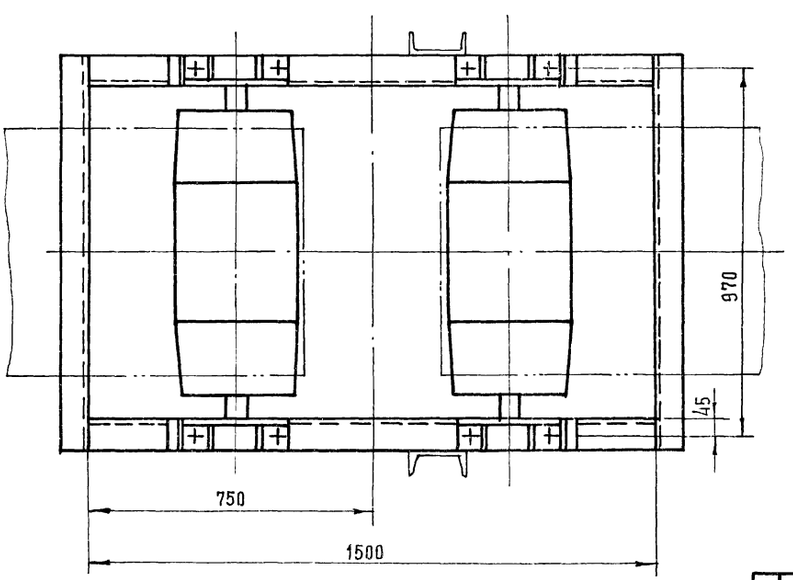

План закладных элементов

М 1:20

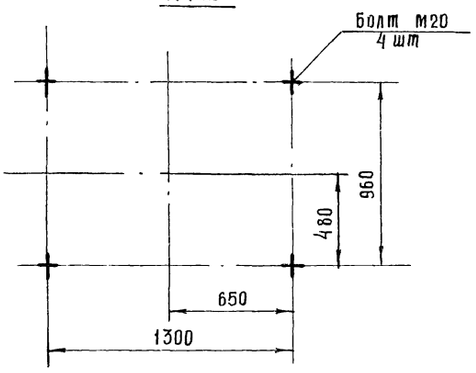

*- Размеры для справок.

7834/3 116

					ТМ3-500.00.Сб ТП705-1-143			
Изм	Лист	№ докум	Подп	Дата	Натяжное устройство. Сборочный чертёж	Лит.	Масса	Масштаб
Разраб.		Гребнева		VI 79		Р	2435	1:10
Пров		Ковалев		II-79		Лист 1	Листов 1	
Гл инж отд		Кабанов		2.07.79		Госкомсельхозтехника СССР		
Нач отд		Зараковская		2.07.79		ГИПРОПРОМСЕЛЬСТРОЙ		
Гл		Гоголев		2.07.79				

Зона	Поз.	Обозначение	Наименование	Кол.	Примеч.
			Документация		
		ТМ3-300.00.СБ	Сборочный чертеж		
			Сборочные единицы		
	1	ТМ3-510.00 СБ	Рама натяжного устройства	1	
			Стандартные изделия		
	2		Болт М20×60.58.09 ГОСТ 7798-70	8	
	3		Гайка М20.5.09 ГОСТ 5915-70	8	
	4		Шайба 20.65Г.09 ГОСТ 6402-70	8	
	5		Шайба 20.01.09. ГОСТ 11371-78	8	
			Прочие изделия		
	6		Барабан 6532-60 Е1-120-61	2	
	7		Натяжка 6540В-60-Т-20 Е1-124-61	1	

Изм.	Лист	№ докум.	Подп.	Дата
Разраб.		Гребнева		11.78
Проверил		Ковалев		2.79

ТМ3-500.00 7834/3 ТП 705-1-143

Натяжное устройство

Лит.	Лист	Листов
Р	1	1

Госкомсельхозтехника СССР ГИПРОПРОМСЕЛЬСТРОЙ г. Саратов

Копировал Прошина Формат А1

Альбом II Часть 2 Типовой проект 705-1-143

Формат	Зона	Поз.	Обозначение	Наименование	Кол.	Примеч.
				Документация		
		12	ТМ3-510 00 СБ	Сборочный чертеж		
				Материалы		
Б9		1		Лист $\frac{5\ ГОСТ\ 19903\ 74}{Ст3\ ГОСТ\ 14637-69}$ 76×270	4	3.3 кг
Б4		2		Уголок $\frac{Б-50\times50\times5\ ГОСТ\ 8509-72}{Ст3\ ГОСТ\ 535-79}$ L=76	4	1.12 кг
Б4		3		Швеллер $\frac{20\ ГОСТ\ 8240-72}{Ст3\ ГОСТ\ 535-79}$ L=1500	2	55.2 кг
Б9		4		L=1032	2	38 кг

Инв. № подл. | Подп. и дата | Взам. инв. № | Инв. № дубл. | Подп. и дата

Изм.	Лист	№ докум.	Подп.	Дата
Разраб.		Гребнева		11.78
Проверил		Ковалев		2.79

ТМ3-510 00 7834/3 ТП 705-1-143

Рама натяжного устройства

Лит.	Лист	Листов
Р	1	

Госкомсельхозтехника СССР ГИПРОПРОМСЕЛЬСТРОЙ г. Саратов

Копировал Прошина Формат А1

ТМ3-510.00 СБ

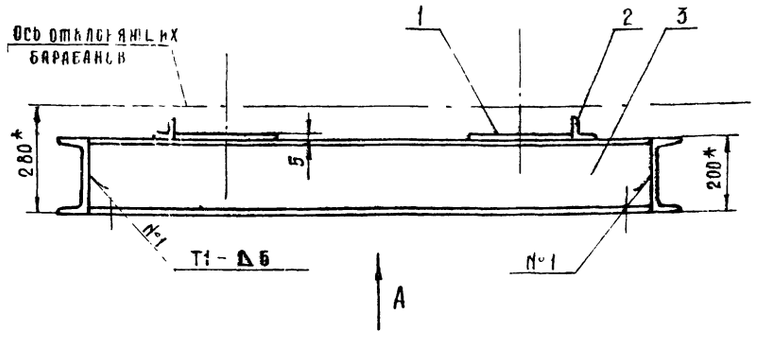

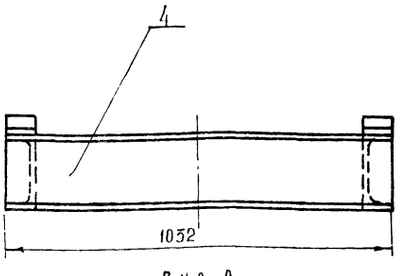

Вид А

М1 20

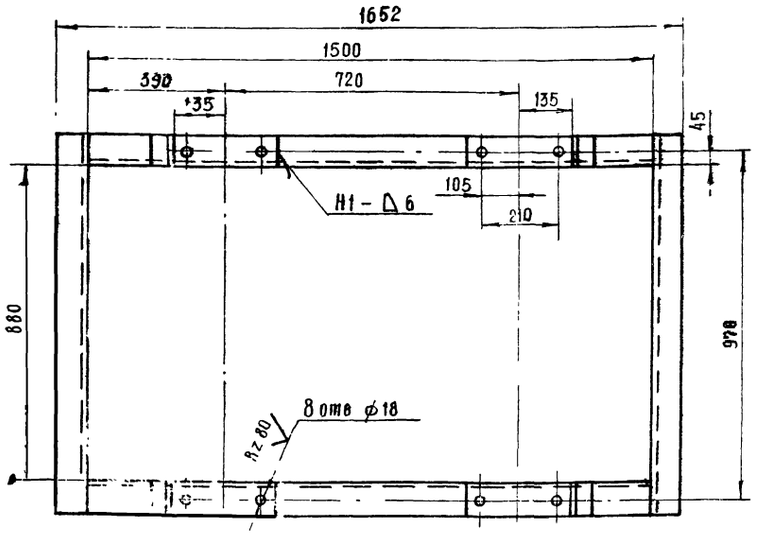

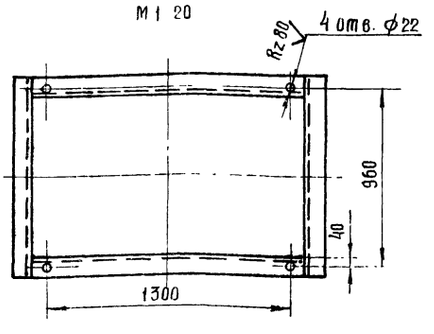

1 * Размеры для справок.
2 Сварные швы по ГОСТ 5264-69
3 Отверстия выполнить после сварки

7834/3 117

Изм.	Лист	№ докум.	Подп.	Дата
Разраб.		Гребнева		11.78
Проверил		Ковалев		2.79
Гл.инж.отд.		Кабанов		03.79
Нач.отд.		Зарковская		03.79
ГИП		Гоголев		03.79
Н.контр.		Сонин		2.79

ТМ3-510.00 СБ ТП 705-1-143

Рама натяжного устройства. Сборочный чертеж.

Лит.	Масса	Масштаб
Р	97.6	1:10
Лист 1	Листов 1	

Госкомсельхозтехника СССР ГИПРОПРОМСЕЛЬСТРОЙ г. Саратов

Вид А

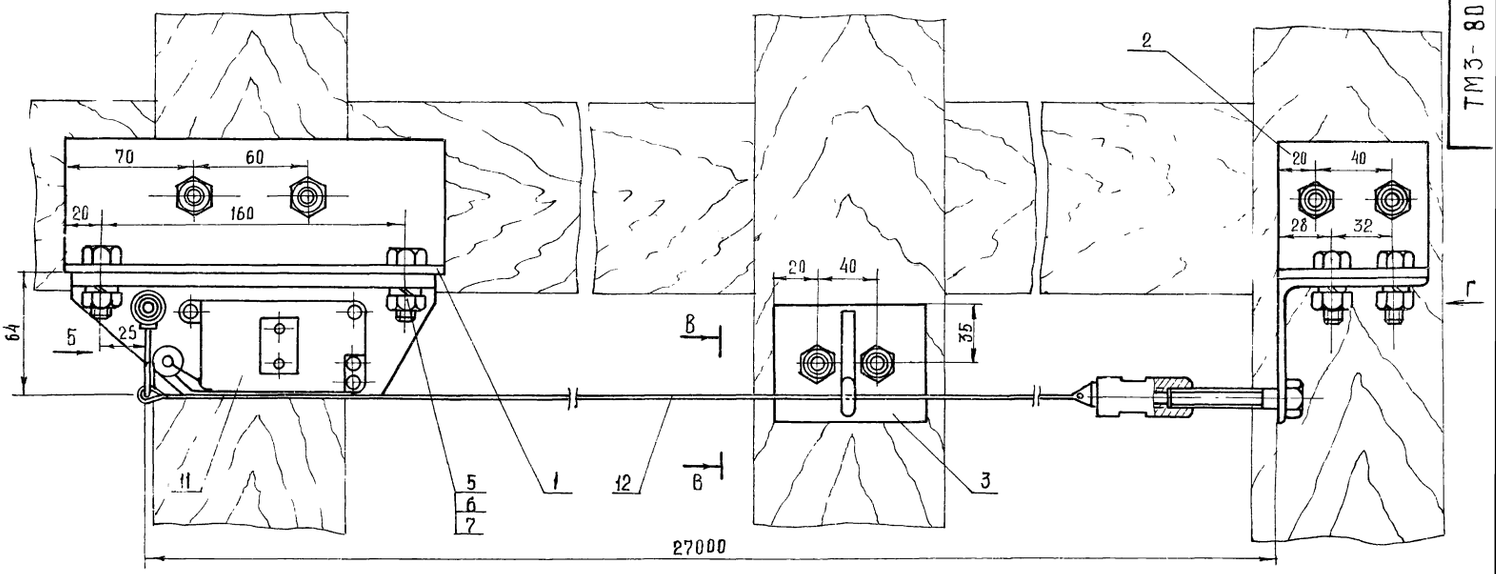

Вид Б

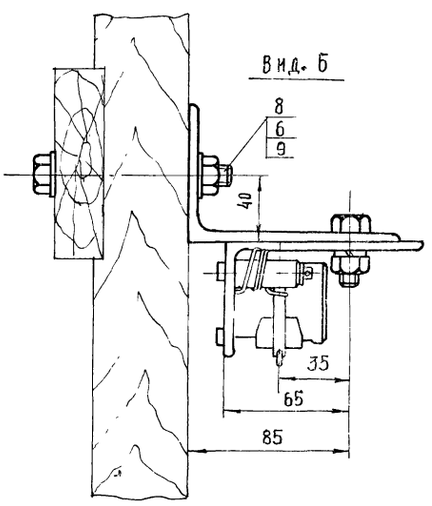

В – В

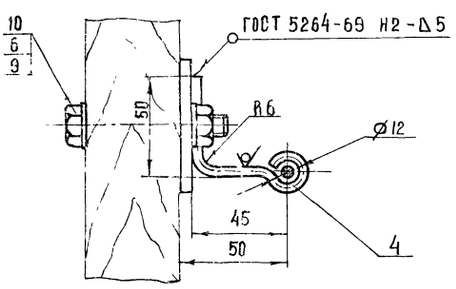

Вид Г

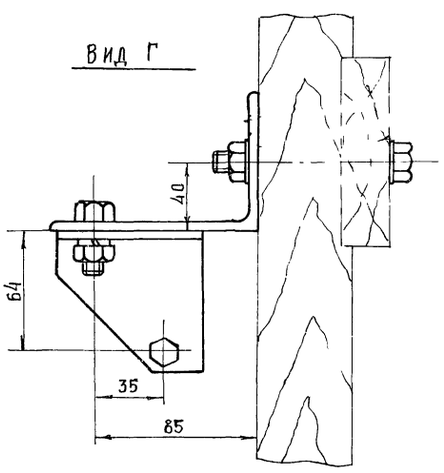

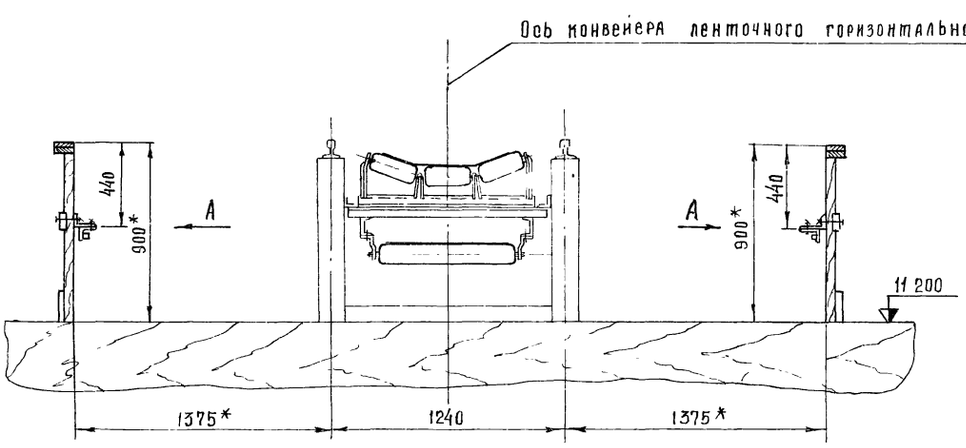

* размеры для справок

7834/3 118

					ТМ3-800 00 Сб ТП705-1-143			
Изм.	Лист	№ докум.	Подп.	Дата	Установка тросового выключающего устройства Сборочный чертеж	Лит.	Масса	Масштаб
Разраб.		Гребнева		11.79		Р	8,0	1:2
Пров.		Ковалев		11.79		Лист 1	Листов 1	
Гл. инж. отд.		Кабанов		12.79		Госкомсельхозтехника СССР ГИПРОПРОМСЕЛЬСТРОЙ г. Саратов		
Нач. отд.		Зараковская		12.79				
ГИП		Гоголев		12.79				
Н. контр.		Есина		11.79				

Зона	Поз.	Обозначение	Наименование	Кол.	Примеч.
			Документация		
		ТМ3-800.00. СБ	Сборочный чертеж		
			Детали		
	1	ТМ3-800.01	Уголок 5-110х70х6,5 ГОСТ 8510-72 / Ст 3 ГОСТ 535-79		
			L = 200	1	
	2	ТМ3-800.02	Уголок 5-110х70х6,5 ГОСТ 8510-72 / Ст.3 ГОСТ 535-		
			L = 80	1	
	3	ТМ3-800.03	Полоса 5х80 ГОСТ 103-76 / Ст 3 ГОСТ 535-79		
			L = 70	4	
	4	ТМ3-800.07	Круг Б ГОСТ 2590-71 / Ст 3 ГОСТ 535-79		
			L = 150	4	
			Стандартные изделия		
	5		Болт М10х35.58.09 ГОСТ 7798-70	4	
	6		Гайка М10 5 09 ГОСТ 5915-70	16	
	7		Шайба 10.65Г.09 ГОСТ 6402-70	4	
	8		Болт М10х85.58.09 ГОСТ 7798-70	4	
	9		Шайба 10.01.09 ГОСТ 11371-78	24	
	10		Болт М10х65.58.09 ГОСТ 7798-70	8	
			Прочие изделия		
	11	Е1-201-68	Устройство выключающее канатное	1	
			Материалы		
	12		Канат 2-Г-П-Н-160 ГОСТ 3062-69	пм 30	

Изм.	Лист	№ докум.	Подп.	Дата
Разраб.		Гребнева		11-79г.
Пров		Ковалев		11-79г.

7834/3 ТП705-1-143

ТМ3-800.00

Установка тросового выключающего устройства

Лит	Лист	Листов
Р	1	1

Госкомсельхозтехника СССР ГИПРОПРОМСЕЛЬСТРОЙ г. Саратов

Копировал: Матвеева

Формат 11

Инв. № подл. | Подпись и дата | Взам. инв. № | Инв. № дубл. | Подпись и дата

Типовой проект 225-1-143 Альбом II Часть 2

ТМ3-900.01

Rz80

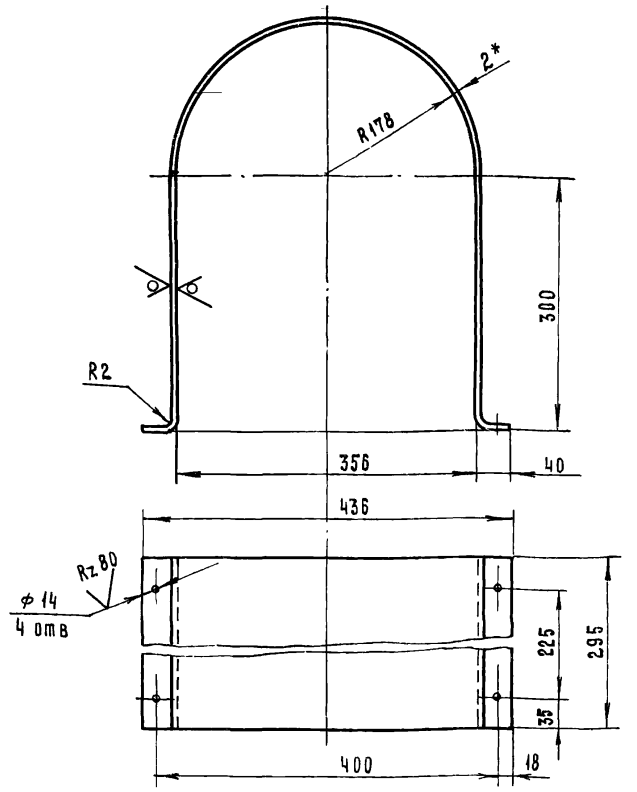

L развертки – 1243

* Размер для справок

Изм.	Лист	№ докум.	Подп.	Дата
Разраб.		Гребнева		11-79
Пров		Ковалев		11-79

7834/3 ТП705-1-143

ТМ3-900.01

Ограждение муфты

Лит.	Масса	Масштаб
Р	5.8	1:5

Лист 1	Листов 1

Лист 2 ГОСТ 19904-74 / Ст.3 ГОСТ 16523-70

Госкомсельхозтехника СССР ГИПРОПРОМСЕЛЬСТРОЙ г. Саратов

Копировал: Матвеева

Формат 11

ТМ3-700.00. СБ

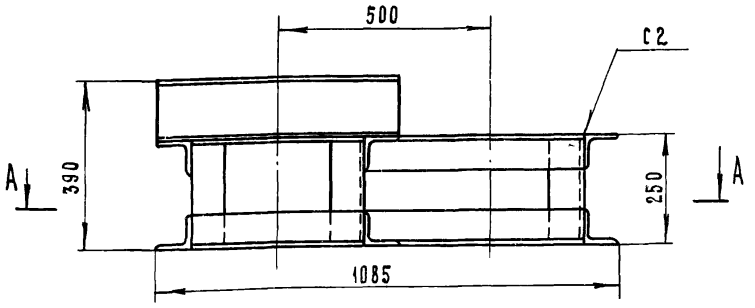

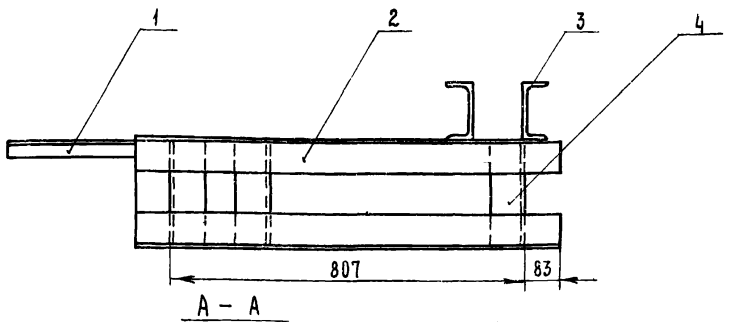

А – А

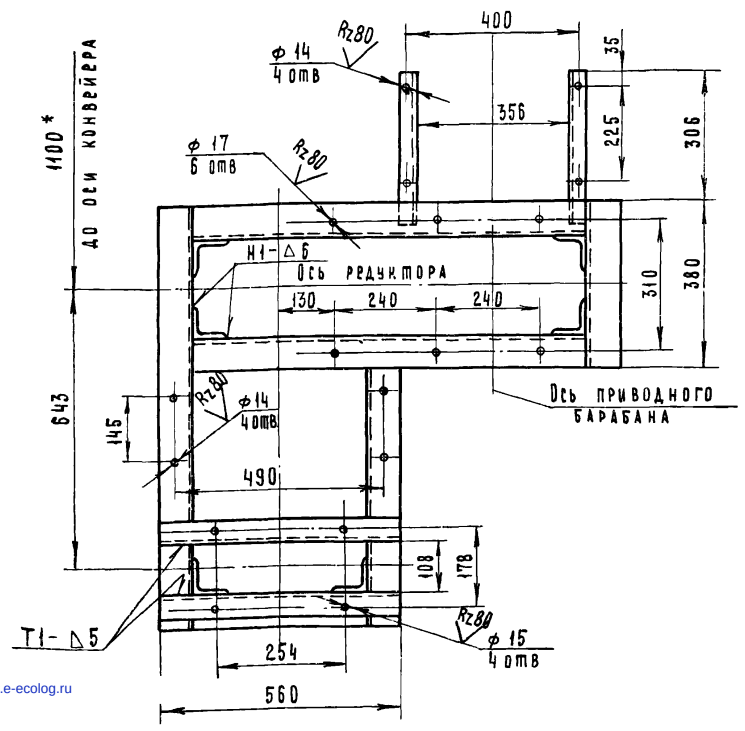

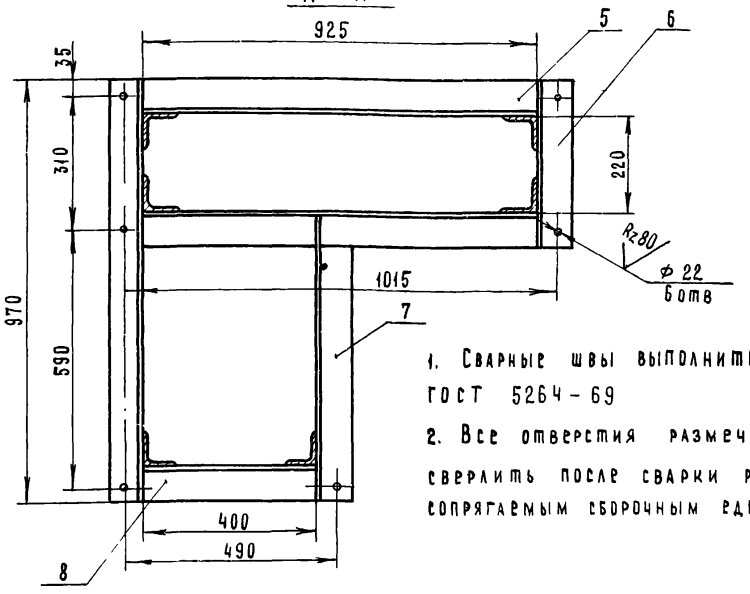

1. Сварные швы выполнить по ГОСТ 5264-69
2. Все отверстия размечать и сверлить после сварки рамы по сопрягаемым сборочным единицам.

* Размеры для справок

(119)

7834/3

Изм.	Лист	№ докум.	Подп.	Дата
Разраб.		Гребнева		11-79
Пров		Ковалев		11-79
Гл. инж. отд.		Кабанов		20.11.79
Нач. отд.		Зардаковская		21.11.79
ГИП		Гоголев		22.11.79
Н. контр.		Б		

ТМ3-700.00. СБ ТП705-1-143

Рама привода

Сборочный чертеж

Лит.	Масса	Масштаб
Р	86.8	1:10

Лист 1	Листов 1

Госкомсельхозтехника СССР ГИПРОПРОМСЕЛЬСТРОЙ г. Саратов

gost.e-ecolog.ru