ТИПОВОЙ ПРОЕКТ

705-1-143

ПРИРЕЛЬСОВЫЙ СКЛАД НЕЗАТАРЕННЫХ МИНЕРАЛЬНЫХ УДОБРЕНИЙ ЕМКОСТЬЮ 10000 ТОНН С ПРИМЕНЕНИЕМ ДЕРЕВЯННЫХ КЛЕЕНЫХ КОНСТРУКЦИЙ

АЛЬБОМ II

Часть 1 (стр 1-100)

Технолого - механические чертежи

gost.e-ecolog.ru

7834/2 ц 7-68

КФЦИТП инв.№ 7834/2

ТИПОВОЙ ПРОЕКТ

705-1-143

ПРИРЕЛЬСОВЫЙ СКЛАД НЕЗАТАРЕННЫХ МИНЕРАЛЬНЫХ УДОБРЕНИЙ ЕМКОСТЬЮ 10000 ТОНН С ПРИМЕНЕНИЕМ ДЕРЕВЯННЫХ КЛЕЕНЫХ КОНСТРУКЦИЙ

АЛЬБОМ II

Часть 1

СОСТАВ ПРОЕКТА:

Альбом I - Пояснительная записка Технологические чертежи.
Альбом II - Технолого-механические чертежи. Части 1,2.
Альбом III - Архитектурно-строительные чертежи. Чертежи по вентиляции
Альбом IV - Электротехнические чертежи. Чертежи по связи и сигнализации. Чертежи задания заводу-изготовителю.
Альбом V - Сметы
Альбом VI - Заказные спецификации

ПРИМЕНЕННЫЕ ТИПОВЫЕ ПРОЕКТЫ:

Типовой проект № 705-1-94 „Приемное устройство для выгрузки сухих незатаренных минеральных удобрений с фронтом на два железнодорожных вагона."
(Распространяет ЦИТП, 125878, ГСП, Москва А-445, ул Смольная, 22)

Разработан:
проектным институтом
„Гипропромсельстрой"
Главный инженер института /Хахалин/
Главный инженер проекта /Гоголев/

Утвержден и введен в действие:
Госкомсельхозтехника СССР
Протокол № 82 от 28.09 1979г.

КФЦИТП инв.№ 7834/2

Формат	Наименование	Обозначение	№ стр.
	Содержание альбома	ТМ0-000.00. СА	3-5
	Часть 1		
11х7	Технические условия	ТМ0-000.00 ТУ	6-7
11, 11, 11	Конвейер ленточный наклонный №2 Спецификация	ТМ1-000.00	8
11	Косынка	ТМ1-510.03	8
12, 12, 12	Конвейер ленточный наклонный №2 Ведомость покупных изделий	ТМ1-000.00 ВП	9-10
12	Конвейер ленточный наклонный №2 Ведомость спецификаций	ТМ1-000.00 ВС	10
22, 22, 22	Конвейер ленточный наклонный №2 Сборочный чертеж	ТМ1-000.00 СБ	11,12,13
12	Станция приводная. Сборочный чертеж	ТМ1-900.00 СБ	14
11,11	Станция приводная. Спецификация	ТМ1-900.00	14
12	Рама привода. Сборочный чертеж	ТМ1-910.00.СБ	15
11	Рама привода Спецификация	ТМ1-910.00	15
11	Связь	ТМ1-910.07	15
22	Рама приводного барабана Сборочный чертеж	ТМ1-920.00 СБ	16
11	Рама приводного барабана. Спецификация	ТМ1-920.00	17
11	Ограждение муфты	ТМ1-900.01	17
11	Кронштейн	ТМ1-900.03	17
11	Ограждение муфты	ТМ1-900.02	17
12	Воронка. Сборочный чертеж	ТМ1-930.00 СБ	18
11	Воронка. Спецификация	ТМ1-930.00	18
11	Стенка левая	ТМ1-930.07	18
11	Стенка правая	ТМ1-930.05	19
11	Стенка прямая	ТМ1-930.02	19
11	Стенка наклонная	ТМ1-930.01	19
11	Ребро	ТМ1-000.01	19
12	Кожух. Сборочный чертеж	ТМ1-940.00.СБ	20
12	Секция I. Сборочный чертеж	ТМ1-940/1.00.СБ	20
11	Кожух. Спецификация	ТМ1-940.00	21
11	Секция I. Спецификация	ТМ1-940/1.00	21
11	Лист боковой	ТМ1-940/1.01	21
11	Ушко	ТМ1-940/1.05	21
12	Секция II. Сборочный чертеж	ТМ1-940/2.00СБ	22
11	Секция II. Спецификация	ТМ1-940/2.00	22
11	Лист боковой	ТМ1-940/2.02	22
12	Рама натяжки Сборочный чертеж	ТМ1-600.00.СБ	23
11	Рама натяжки. Спецификация	ТМ1-600.00	23
11	Болт специальный	ТМ1-600.05	23
12	Установка тросового выключающего устройства. Сборочный чертеж	ТМ1-800.00.СБ	24
11	Установка тросового выключающего устройства. Спецификация	ТМ1-800.00	24
11	Кронштейн	ТМ1-000.07	24
22	Кожух Сборочный чертеж	ТМ1-300.00.СБ	25
11	Кожух. Спецификация	ТМ1-300.00	26
11	Ось	ТМ1-300.05	26
11	Защелка	ТМ1-300.07	26
11	Скоба	ТМ1-300.03	26
11	Уголок	ТМ1-300.01	27
11	Уголок	ТМ1-300.11	27
11	Скоба	ТМ1-300.04	27
11	Упор	ТМ1-300.12	27
12	Установка датчика контроля наличия материала на ленте Сборочный чертеж	ТМ1-400.00 СБ	28
11	Установка датчика контроля наличия материала на ленте Спецификация	ТМ1-400.00	28
11	Косынка	ТМ1-400.01	28
12	Кронштейн. Сборочный чертеж	ТМ1-1000.00.СБ	29
11	Кронштейн. Спецификация	ТМ1-1000.00	29
11	Болт фундаментный	ТМ1-000.06	29
22	Рама концевая. Сборочный чертеж	ТМ1-700.00.СБ	30
11	Связка	ТМ1-700.03	31
11	Стойка	ТМ1-700.05	31
11	Подкос	ТМ1-700.04	31
11	Рама концевая. Спецификация	ТМ1-700.00	31
12	Рама головная. Сборочный чертеж	ТМ1-200.00 СБ	32
11	Рама головная. Спецификация	ТМ1-200.00	32
11	Косынка	ТМ1-700.08	32
12	Лоток направляющий Сборочный чертеж	ТМ1-500.00 СБ	33
11, 11	Лоток направляющий. Спецификация	ТМ1-500.00	33
11	Щека	ТМ1-520.02	34
11	Стенка	ТМ1-520.01	34
11	Стенка торцевая. Сборочный чертеж	ТМ1-520.00 СБ	34
11	Стенка торцевая. Спецификация	ТМ1-520.00	34
11	Полоса	ТМ1-500.01	35
11	Стенка боковая. Спецификация	ТМ1-510.00	35
12	Стенка боковая. Сборочный чертеж	ТМ1-510.00.СБ	35
11	Завеса	ТМ1-500.04	36
11	Полоса	ТМ1-500.05	36
11	Полоса	ТМ1-520.03	36
11	Стойка	ТМ1-500.02	36
11	Стойка	ТМ1-500.03	36
12, 12, 12	Конвейер ленточный наклонный №3 Ведомость покупных изделий	ТМ2-000.00 ВП	37,38
12	Конвейер ленточный наклонный №3 Ведомость спецификации	ТМ2-000.00 ВС	38
22, 22, 12	Конвейер ленточный наклонный №3 Сборочный чертеж	ТМ2-000.00 СБ	39,40, 41
11, 11, 11, 11	Конвейер ленточный наклонный №3 Спецификация	ТМ2-000.00	41, 42
12	Рама натяжки. Сборочный чертеж	ТМ2-100.00.СБ	42
12	Рама концевая. Сборочный чертеж	ТМ2-200.00 СБ	43
11	Связка	ТМ2-200.01	43
11	Рама концевая. Спецификация	ТМ2-200.00	43
11	Рама приводного барабана. Спецификация	ТМ2-400.00	44
11	Рама средняя. Спецификация	ТМ2-300.00	44
12	Рама средняя. Сборочный чертеж	ТМ2-300.00 СБ	44
22	Рама приводного барабана Сборочный чертеж	ТМ2-400.00.СБ	45
12	Рама головная. Сборочный чертеж	ТМ2-500.00 СБ	46
11	Рама головная. Спецификация	ТМ2-500.00	46
11	Рама натяжки. Спецификация	ТМ2-100.00	46
12	Лоток направляющий Сборочный чертеж	ТМ2-600.00 СБ	47
11, 11	Лоток направляющий. Спецификация	ТМ2-600.00	47
12	Стенка боковая. Сборочный чертеж	ТМ2-610.00 СБ	48
11	Стенка боковая. Спецификация	ТМ2-610.00	48
11	Пластина	ТМ2-610.01	48
11	Завеса	ТМ2-600.01	49
11	Полоса	ТМ2-600.02	49
11	Стойка	ТМ2-600.03	49
11	Пластина	ТМ2-620.04	49
11	Стенка торцевая. Сборочный чертеж	ТМ2-620.00.СБ	50
11	Стенка торцевая. Спецификация	ТМ2-620.00	50
11	Стенка	ТМ2-620.01	50
11	Стенка	ТМ2-620.02	50

7834/23

Изм	Лист	№ докум.	Подп.	Дата
Разраб.		Гребнева		11.78
Пров		Ковалев		11.78
Гл. инж. отд.		Кабанов		12.78
Нач. отд.		Зарховская		2.07.79
ГИП		Соколов		02.79

ТМ0-000.00 СА. ТП 705-1-143

Технолого-механические чертежи

Содержание альбома

Лит	Лист	Листов
Р	1	3

Госкомсельхозтехника СССР ГИПРОПРОМСЕЛЬСТРОЙ г. Саратов

Формат	Наименование	Обозначение	№ стр.
12	Кожух. Сборочный чертеж	ТМ2-700.00 СБ	51
12	Секция I. Сборочный чертеж	ТМ2-700/1.00 СБ	51
11	Лист боковой	ТМ2-700/1.01	52
11	Ушко	ТМ2-700/1.05	52
11	Кожух. Спецификация	ТМ2-700.00	52
11	Секция I. Спецификация	ТМ2-700/1.00	52
12	Секция II. Сборочный чертеж	ТМ2-700/2.00 СБ	53
11	Секция II. Спецификация	ТМ2-700/2.00	53
11	Лист боковой	ТМ2-700/2.02	53
12	Воронка. Сборочный чертеж	ТМ2-800.00 СБ	54
11	Воронка. Спецификация	ТМ2-800.00	54
11	Стенка левая	ТМ2-800.07	54
11	Стенка правая	ТМ2-800.05	55
11	Стенка прямая	ТМ2-800.02	55
11	Стенка наклонная	ТМ2-800.01	55
11	Скоба	ТМ2-700/1.07	55
12	Рама привода. Сборочный чертеж	ТМ2-900.00 СБ	56
11	Рама привода. Спецификация	ТМ2-900.00	56
11	Связь	ТМ2-910.07	56
11	Уголок	ТМ2-900.01	57
11	Уголок	ТМ2-900.02	57
11	Уголок	ТМ2-900.03	57
11	Уголок	ТМ2-900.04	57
11	Полоса	ТМ2-800.04	58
11	Уголок	ТМ2-900.05	58
11	Уголок	ТМ2-900.06	58
11	Уголок	ТМ2-900.07	58
12	Установка тросового выключающего устройства Сборочный чертеж	ТМ2-1000.00 СБ	59
12	Установка тросового выключающего устройства. Спецификация	ТМ2-1000.00	59
11	Кронштейн	ТМ2-000.01/1	59
11	Болт фундаментный	ТМ2-000.08	60
12	Стойка I. Сборочный чертеж	ТМ2-1100.00 СБ	60
12	Стойка V. Сборочный чертеж	ТМ2-1500.00 СБ	60
	Стойка VI. Сборочный чертеж	ТМ2-1600.00 СБ	60
11	Стойка I. Спецификация	ТМ2-1100.00	60
11	Стойка V Спецификация	ТМ2-1500.00	60
	Стойка VI. Спецификация	ТМ2-1600.00	60
12	Стойка II. Сборочный чертеж	ТМ2-1200.00 СБ	61
12	Стойка III. Сборочный чертеж	ТМ2-1300.00 СБ	61
	Стойка IV. Сборочный чертеж	ТМ2-1400.00 СБ	61
11	Кронштейн	ТМ2-000.07	61
11	Стойка II. Спецификация	ТМ2-1200.00	61
	Стойка III. Спецификация	ТМ2-1300.00	61
	Стойка IV. Спецификация	ТМ2-1400.00	61
11	Болт специальный	ТМ2-000.09	62
	Подкос VII	ТМ2-000.10	62
11	Подкос VIII	ТМ2-000.11	62
11	Подкос I; V; VI	ТМ2-000.01 ТМ2-000.05 ТМ2-000.06	62
11	Подкос II; III; IV	ТМ2-000.02 ТМ2-000.03 ТМ2-000.04	62
12	Воронка. Сборочный чертеж	ТМ2-1700.00СБ	63
11	Воронка. Спецификация	ТМ2-1700.00	63
11	Боковина	ТМ2-1700.01	63
	——— " ———		
12	Шибер с электроприводом Ведомость покупных изделий	ТМ4-000.00 ВП	64
12	Шибер с электроприводом Ведомость спецификаций	ТМ4-000.00 ВС	64
12; 22	Шибер с электроприводом Сборочный чертеж	ТМ4-000.00.СБ	65 66

Формат	Наименование	Обозначение	№ стр.
11,11	Шибер с электроприводом. Спецификация	ТМ4. 000. 00	66
22	Течка. Сборочный чертеж	ТМ4. 100. 00 СБ	67
11	Течка. Спецификация	ТМ4. 100. 00	68
11	Ребро	ТМ4-100. 02	68
11	Стенка	ТМ4-100 06	68
11	Ребро	ТМ4-100. 03	68
12	Крышка. Сборочный чертеж	ТМ4-200. 00 СБ	69
11	Крышка. Спецификация	ТМ4-200. 00	69
11	Ручка	ТМ4-200. 03	69
12	Шибер. Сборочный чертеж	ТМ4-300. СБ	70
11	Шибер. Спецификация	ТМ4-300. 00	70
11	Боковина	ТМ4-300. 01	70
12	Сектор зубчатый. Сборочный чертеж	ТМ4-400. 00 СБ	71
11	Сектор зубчатый. Спецификация	ТМ4-400. 00	71
11	Ребро	ТМ4-400. 04	71
11	Ребро	ТМ4-400. 03	72
11	Сектор	ТМ4-400. 02	72
11	Венец	ТМ4-400. 01	72
11	Ступица	ТМ4-400. 05	72
12	Шестерня	ТМ4-000. 01	73
12	Вал	ТМ4-000. 05	73
11	Шайба	ТМ4-000.12	74
11	Прокладка	ТМ4-000. 02	74
11	Стакан	ТМ4-000. 08	74
11	Прокладка	ТМ4-000. 04	74
12	Корпус подшипника	ТМ4-000. 06	75
11	Втулка	ТМ4-000. 07	75
11	Муфта	ТМ4-000. 09	75
11	Шайба	ТМ4-000. 11	76
11	Прокладка	ТМ4-000. 03	76
11	Пружина	ТМ4-000. 10	76
	——— " ———		
12	Течка I. Сборочный чертеж	ТМ5-000. 00 СБ	77
11	Течка I. Спецификация	ТМ5-000. 00 СБ	77
11	Прокладка	ТМ5-000. 01	77
11	Секция I. Сборочный чертеж	ТМ5-100. 00 СБ	78
11	Секция II. Сборочный чертеж	ТМ5-200. 00. СБ	78
11	Секция I. Спецификация	ТМ5-100. 00	78
11	Секция II. Спецификация	ТМ5-200. 00	78
11	Стенка	ТМ5-200. 01	79
11	Уголок	ТМ5-200. 02	79
	——— " ———		
11	Вставка I. Сборочный чертеж	ТМ6-000. 00 СБ	79
11	Вставка I. Спецификация	ТМ6-000. 00	79
12	Вставка II Сборочный чертеж	ТМ7-000. 00 СБ	80
11	Вставка II. Спецификация	ТМ7-000. 00	80
11	Уголок	ТМ7-000. 01	80
	——— " ———		
12	Течка II. Сборочный чертеж	ТМ8-000. 00 СБ	81
11	Течка II. Спецификация	ТМ8-000. 00	81
11	Прокладка	ТМ8-000. 01	81
11	Лист боковой	ТМ8-300. 03	82
11	Уголок	ТМ8-300. 01	82
11	Секция III. Сборочный чертеж	ТМ8-300. 00 СБ	82
11	Секция III. Спецификация	ТМ8-300. 00	82
11	Лист наклонный	ТМ8-200. 01	83
12	Секция II. Сборочный чертеж	ТМ8-200. 00 СБ	83
11	Секция II. Спецификация	ТМ8-200. 00	83
11	Лист боковой	ТМ8-200. 03	84
12	Секция I. Сборочный чертеж	ТМ8-100. 00 СБ	84
11	Секция I. Спецификация	ТМ8-100. 00	84

Формат	Наименование	Обозначение	№ стр.
12	Бункер загрузочный. Ведомость спецификаций.	ТМ9-000.00 ВС	85
12	Бункер загрузочный. Ведомость покупных изделий	ТМ9-000.00. ВП	85
22	Бункер загрузочный. Сборочный чертёж.	ТМ9-000.00.СБ	86
11	Бункер загрузочный. Спецификация.	ТМ9-000.00	87
11	Уголок.	ТМ9-200.03	87
	Уголок.	ТМ9-200.04	87
11	Течка. Сборочный чертёж.	ТМ9-200.00.СБ	87
11	Течка. Спецификация.	ТМ9-200.00	87
12	Колесо в сборе. Сборочный чертёж.	ТМ9-300.00 СБ	88
11	Колесо в сборе. Спецификация.	ТМ9-300.00	88
11	Шайба.	ТМ9-300.03	88
22	Каркас. Сборочный чертёж.	ТМ9-100.00.СБ	89
11	Каркас. Спецификация.	ТМ9-100.00	90
11	Планка.	ТМ9-300.07	90
12	Колесо	ТМ9-300.05	90
11	Кольцо стопорное	ТМ9-300.01	91
11	Ребро	ТМ9-300.06	91
11	Ось	ТМ9-300.08	91
11	Ось	ТМ9-300.02	91
11	Косынка II	ТМ9-100.03	92
11	Косынка VI	ТМ9-100.14	92
11	Вилка	ТМ9-300.04	92
11	Косынка V	ТМ9-100.12	92
12	Бобышка	ТМ9-100.16	93
12	Подкос	ТМ9-100.11	93
11	Косынка III	ТМ9-100.06	94
11	Уголок	ТМ9-100.17	94
11	Уголок	ТМ9-100.18	94
11	Подкос	ТМ9-100.04	94
11	Косынка I	ТМ9-100.01	95
11	Косынка VII	ТМ9-100.15	95
11	Распорка	ТМ9-100.13	95
11	Косынка IV	ТМ9-100.07	95
12	Стенка	ТМ9-100.08	96
	Стенка	ТМ9-100.09	96
12	Швеллер	ТМ9-100.02	96
	Швеллер	ТМ9-100.05	96
	——— " ———		
12	Лючок (200 × 100) для чистки круглых воздуховодов. Сборочный. чертеж.	ОВ-15.000.00.СБ	97
11	Лючок (200 × 100) для чистки круглых воздуховодов. Спецификация.	ОВ-15.000.00	97
11	Рычаг.	ОВ-15.000.01	97
11	Ушко	ОВ-15.000.02	98
11	Ось	ОВ-15.000.06	98
11	Ушко	ОВ-15.000.05	98
11	Распорка	ОВ-15.000.04	98
	——— " ———		
11	Лючок для замера воздуха Сборочный чертёж	ОВ-16.000.00.СБ	99
11	Лючок для замера воздуха Спецификация.	ОВ 16.000.00	99
11	Шайба	ОВ-16.000.03	99
11	Пружина	ОВ-16.000.02	99
11	Прокладка	ОВ-16.000.04	100
11	Палец	ОВ-16.000.01	100
11	Ушко	ОВ-15.000.03	100

Формат	Наименование	Обозначение	№ стр.
	Часть 2		
3×12	Конвейер ленточный горизонтальный № 1 Ведомость покупных изделий	ТМ3-000.00. ВП	104 105
12	Конвейер ленточный горизонтальный № 1 Ведомость спецификаций.	ТМ3-000.00 ВС	105
22 22 12	Конвейер ленточный горизонтальный № 1 Сборочный чертеж.	ТМ3-000.00.СБ.	106 107 108
4×11	Конвейер ленточный горизонтальный № 1 Спецификация	ТМ3-000.00	108 109
11	Рама привода	ТМ3-700.00	109
11	Связь	ТМ3-700.07	109
12	Установка приводного барабана Сборочный чертеж	ТМ3-100.00.СБ	110
11 11	Установка приводного барабана. Спецификация.	ТМ3-100.00	110
22	Рама приводного барабана. Сборочный чертёж.	ТМ3-110.00.СБ.	111
11	Рама приводного барабана Спецификация	ТМ3-110.00	112
11	Рама головная Спецификация	ТМ3-200.00	112
12	Рама головная Сборочный чертёж	ТМ3-200.00 СБ	112
11	Кронштейн	ТМ3-000-01	113
11	Уголок.	ТМ3-200.02	113
11	Рама роликоопор концевая Спецификация.	ТМ3-300.00	113
11	Косынка	ТМ3-300.07	113
22	Рама роликоопор концевая Сборочный чертёж	ТМ3-300.00.СБ	114
11	Рама концевого барабана Спецификация.	ТМ3-400.00	115
11	Уголок	ТМ3-400.05	115
12	Рама концевого барабана Сборочный чертёж.	ТМ3-400.00.СБ	115
22	Натяжное устройство Сборочный чертеж.	ТМ3-500.00.СБ	116
11	Натяжное устройство Спецификация	ТМ3-500.00	117
11	Рама натяжного устройства Спецификация	ТМ3-510.00	117
12	Рама натяжного устройства Сборочный чертёж.	ТМ3-510.00.СБ	117
22	Установка тросового выключающего устройства. Сборочный чертёж.	ТМ3-800.00 СБ	118
11	Установка тросового выключающего устройства. Спецификация.	ТМ3-800.00	119
11	Ограждение муфты	ТМ3-900.01	119
12	Рама привода Сборочный чертёж.	ТМ3-700.00 СБ	119

1. Введение

Настоящие технические условия распространяются на изготовление и монтаж ленточных конвейеров, предназначенных для транспортирования сухих минеральных удобрений.

2. Техническая характеристика конвейеров

№ пп.	Наименование параметров.	ед. изм.	Наименование конвейеров.		
			АК. №1	АК №2	АК № 3
1	Длина конвейера	м	91, 900	42. 880	29, 075
2	Производительность конвейера.	т/час	219	188	188
3	Ширина ленты	мм	650	650	650
4	Скорость движения ленты	м/сек	1,63	1,63	1,63
5	Фракция материала	мм	0,8-4	0,8-4	0,8-4
6	Угол подъёма конвейера	град.	0°	18°	15°
7	Высота подъёма материала	м	—	13,35	7,53
8	Объёмная масса материала.	т/м³	1,0	1,0	1,0
9	Способ разгрузки материала.		Передвижная разгрузочная тележка	Через головной барабан.	
10	Система управления.		Дистанционно- автоматическая.		

7834/2

Изм	Лист	N докум.	Подп.	Дата	ТМО-000.00.ТУ ТП 705-1-143			
Разраб.		Голубева		11-79	Конвейеры ленточные №1, №2, №3 Технические условия	Лит.	Лист	Листов
Пров.		Ковалев		11-79		Р	1	8
Н.контр.		Кабанов		12.07.79		Госкомсельхозтехника СССР ГИПРОПРОМСЕЛЬСТРОЙ г. Саратов		
Нач. отд.		Заряковская		12.07.79				
ГИП		Гоголев		12.07.79				

Копировал: Ильичева Формат: 11

Типовой проект 705-1-143 Альбом II Часть 1

Инв. № подл. | Подп. и дата | Взам. инв. № | Инв. № дубл. | Подп. и дата

3. Технические требования

3.1. Введение:

3.1.1 Все детали, узлы и конвейеры в целом должны быть изготовлены в полном соответствии с чертежами, спецификациями и техническими условиями.

3.2. Требования к материалам.

3.2.1. Покупные изделия и метизы, применяемые для изготовления конвейеров, должны соответствовать установленным для них стандартам и техническим условиям.

3.2.2. Все материалы, применяемые для изготовления деталей конвейеров, по своему химическому составу и механическим свойствам должны соответствовать действующим гост'ам, указанным на чертежах.

3.2.3. Соответствие применяемых материалов гост'ам и ост'ам должно подтверждаться наличием сертификатов заводов-поставщиков, а при отсутствии таковых лабораторными основаниями завода изготовителя.

3.2.4. Прокатная сталь, независимо от наличия сертификатов, должна быть осмотрена ОТК завода с целью предупреждения попадания в производство проката с трещинами, волосовинами, шлаковыми включениями и другими дефектами.

В отдельных случаях могут быть допущены отступления при условии, если указанные пороки не снижают

7834/2

Изм	Лист	N докум.	Подп.	Дата	ТМО-000.00.ТУ ТП 705-1-143	Лист 2

Копировал: Ильичева Формат: 11

прочность конструкции.

3.2.5. Прокатная сталь, предназначенная для изготовления конвейеров, должна быть очищена от грязи, коррозии и отрихтована.

3.2.6. Кривизна проката после правки в горизонтальной и вертикальной плоскостях не должна превышать 2мм на 1пог. м.

Остальные допускаемые отклонения должны соответствовать техническим условиям на данный профиль.

3.2.7. Заготовки из листового проката могут иметь после правки местные волны, не превышающие по высоте 1мм.

3.2.8. После рибки и вальцовки детали не должны иметь трещин, складок, надрывов, вмятин и прочих дефектов

3.2.9. Горячая гибка листового и сортового проката, а также высадка, размалковка и смалковка углов должны оканчиваться при температуре не ниже начала темнокрасного каления стали (~700°)

3.2.10. Для малоответственных и легких деталей допускается ручная правка на плитах через гладилку

Примечание:

Изготовителю разрешается:

а) производить замену материалов другими с механическими свойствами не ниже заданных на чертежах;

б) производить замену профилей проката сварных металлоконструкции при сохранении прочности элементов конструкций.

3.3 Требования к сварке.

3.3.1 Все сварочные работы должны производиться в усло-

7834/2

Изм	Лист	N докум.	Подп.	Дата	ТМО-000.00ТУ ТП 705-1-143	Лист 3

Типовой проект 705-1-143 Альбом II Часть 1

Инв. № подл. | Подп. и дата | Взам. инв. № | Инв. № дубл. | Подп. и дата

виях позволяющих обеспечить качественное выполнение сварных соединений.

3.3.2. Сварку металлоконструкций конвейеров следует производить ручной сваркой по гост 5264-69 электродами типа Э42 по гост 9467-75.

3.3.3 Поверхность деталей, подготовленная под сварку, должна быть очищена от окалины, масла, ржавчины, краски и т.п.

3.3.4. Сборка под сварку должна производиться согласно технологическому процессу, обеспечивающему правильное взаимное положение деталей и получение линейных и угловых размеров готового узла по указанному на чертеже классу точности

3.3.5. Сварные швы должны быть равными и прочными без прожогов и непроваров. Сплошные швы не должны иметь перерывов, пористости и усадочных трещин

3.3.6 Сварные швы должны быть выполнены по Гост 5264-69 и соответствовать размерам, указанным в чертежах

3.3.7 Дефекты, обнаруженные в сварных швах (шлаковые включения, пористости, трещины и др.) должны вырубаться до здорового материала и швы провариваются вновь

3.3.8 Контроль качества сварных соединений проводимый при изготовлении элементов конвейеров техническим контролем, помимо принятой системы.

7834/2 6

Изм	Лист	N докум.	Подп.	Дата	ТМО-000.00.ТУ ТП 705-1-143	Лист 4

межоперационного контроля, должен осуществляться следующими методами:

а) внешним осмотром;

б) простукиванием швов молотком весом до 0.5 кг;

в) на основе проб и механических испытаний контрольных образцов, сваренных в условиях, полностью отвечающих условиям изготовления элементов металлоконструкций.

3.4. Требования к механической обработке

3.4.1. Качество поверхности деталей конвейеров подвергающихся механической обработке (шероховатость) должно соответствовать указанию чертежей и ГОСТ 2789-73.

3.4.3. Сверление отверстий (с резьбой или без резьбы) для соединения сопрягаемых элементов конструкций болтами или шпильками должно производиться по взаимноспаренным кондукторам.

3.4.4. Размеры, точность которых не оговорена на чертежах, должны быть выдержаны с отклонениями по ОСТ 1010 и ГОСТ 2689-54.

3.4.5. Резьбы, класс точности которых не оговорен на чертеже, должны выполняться по 3 му классу точности.

7834/2

3.5. Требования к сборке и отделке.

3.5.1. Все узлы конструкций конвейеров должны быть собраны и смонтированы в соответствии с чертежами.

3.5.2. Резьбовые соединения должны быть надежно затянуты до отказа нормальным слесарным инструментом.

3.5.3. Детали и части конвейеров на сборку должны поступать с клеймом ОТК или вместе с промежуточными документами.

3.5.4. Перед сборкой детали должны быть очищены от загрязнений и ржавчины. Посадочные места должны быть смазаны тонким слоем технического вазелина.

3.5.5. Сборка под сварку должна производиться на выверенных стеллажах или специальных приспособлениях, обеспечивающих правильное взаимоположение деталей с минимальным смещением, изгибом и короблением.

3.5.6. Ленты конвейеров должны быть склеены с последующей вулканизацией стыков.

3.5.7. Металлоконструкции конвейеров, пересыпные течки, воронки и др. покрываются (защищаются от коррозии) перхлорвиниловым грунтом ХСГ-26-2 слоя, эмалью ХСЭ-26-4 слоя.

Инв. № подл. | Подп. и дата | Взам. инв. № | Инв. № дубл. | Подп. и дата

7834/2

3.5.8. Поверхности конвейеров, подготовленные под окраску, должны быть чистыми без следов грязи, пыли и влаги.

3.6. Техник безопасности.

3.6.1. Перед пуском конвейеров необходимо проверить качество сборки всех неподвижных соединений.

3.6.2. При разомкнутой электрической схеме необходимо провернуть все вращающиеся части от руки, проверить наличие смазки в трущихся парах.

3.6.3 Перед пуском конвейеров все вращающиеся части (муфты, промежуточные валы, приводные и концевые барабаны, а также трос и грузы натяжного устройства) должны быть ограждены.

3.6.4. После осмотра конвейеров следует проверить исправность заземления, звуковой и световой сигнализации, тросовых выключателей и ознакомиться с расположением пусковой аппаратуры. Только после этого разрешается собирать электрическую схему конвейеров.

3.6.5. Перед пуском необходимо осмотреть конвейеры по всей трассе. На ленте не

7834/2

должно быть грязи и посторонних предметов. Из зоны работы конвейеров удаляются все посторонние люди.

3.6.6. Во время работы конвейеров запрещается производство ремонтных или других работ на них, а также переход через конвейеры или под ними.

3.6.7. В процессе эксплуатации конвейеры должны осматриваться в соответствии с утвержденным графиком обслуживания. Неисправности и неполадки, обнаруженные при осмотрах, должны немедленно устраняться. До устранения неисправностей дальнейшая эксплуатация конвейеров не допускается.

Инв. № подл. | Подп. и дата | Взам. инв. № | Инв. № дубл. | Подп. и дата

7834/2

Зона	Поз.	Обозначение	Наименование	Кол.	Примечание
			Документация		
		ТМ1-000.00.СБ	Сборочный чертёж		*) 22,22,22
		ТМ1-000.00 ВС	Ведомость спецификаций		
		ТМ1-000.00.ВП	Ведомость покупных		*) 12,12,12
			изделий		
			Сборочные единицы		
	3	ТМ1-200.00	Рама головная	1	
	4	ТМ1-300.00	Кожух	18	
	5	ТМ1-400.00	Установка датчика		
			контроля наличия		
			материала на ленте	1	
	6	ТМ1-500.00	Лоток направляющий	1	
	7	ТМ1-600.00	Рама натяжки	1	
	8	ТМ1-700.00	Рама концевая	1	
	9	ТМ1-800.00	Установка тросового		
			выключающего устройства	1	
	10	ТМ1-900.00	Станция приводная	1	
	11	ТМ1-1000.00	Кронштейн	2	
			Детали		
	14	ТМ1-000.01	Ребро	62	

Изм	Лист	№ докум.	Подп.	Дата
Разраб.		Гребнева		11.78
Проверил		Ковалев		11.78

ТМ1-000.00 7834/2 ТП 705-1-143

Конвейер ленточный наклонный №2.

Лит	Масса	Масштаб
Р		
Лист 1	Листов 3	

Госкомсельхозтехника СССР, ГИПРОПРОМСЕЛЬСТРОЙ г. Саратов

Копировал: Прошина Формат 11

Типовой проект 705-1-143 Альбом 1 часть

Инв. № подл. | Подп. и дата | Инв. № дубл. | Взам. инв. № | Подп. и дата

Формат	Зона	Поз.	Обозначение	Наименование	Кол	Примечание
		30		Гайка М22.5.09		
				ГОСТ 5915-70	32	
		31		Шайба 22.01.09		
				ГОСТ 11371-78	16	
		32		Болт М8×30.58.09		
				ГОСТ 7798-70	4	
		33		Гайка М8.5.09		
				ГОСТ 5915-70	4	
		34		Шайба 8.65Г.09		
				ГОСТ 6402.70	4	
				Прочие изделия		
		37	Е1-102-61	Роликоопора Ж-65	37	
		38	Е1-116-61	Ролик дефлекторный		
				В=650 Верхний	4	
		39	Е1-122-61	Натяжка 6540-60-50	1	
		40		Датчик скорости магнито-		
				индукционный ДМ-2	1	
		41	Е1-114-61	Роликоопора 65-I	18	
				Материалы		
		43		Лента ЛМ2-650-55-820-3-1		
				ГОСТ 20-76 п.м.	92	672 кг
		44		Сталь оцинков 1,0		
				ГОСТ 8075-56		
				950×36000	1	200 кг

Изм	Лист	№ докум.	Подп.	Дата

ТМ1-000.00 7834/2 ТП 705-1-143 Лист 3

Копировал: Прошина Формат 11

Зона	Поз.	Обозначение	Наименование	Кол	Примечание
	15	ТМ1-000.02	Полоса 8×90 ГОСТ 103-76 Ст 3 ГОСТ 535-79		
			L=170	62	
	16	ТМ1-000.03	Полоса 8×75 ГОСТ 103-76 Ст 3 ГОСТ 535-79		
			L=100	30	
	17	ТМ1-000.04	Полоса 9×40 ГОСТ 103-76 Ст 3 ГОСТ 535-79		
			L=100	30	
	18	ТМ1-000.05	Болт специальный	10	
	19	ТМ1-000.06	Болт фундаментный	6	
	20	ТМ1-000.07	Кронштейн	1	
			Стандартные изделия		
	21		Болт М12×45.58.09		
			ГОСТ 7798-70	94	
	22		Гайка М12.5.09		
			ГОСТ 5915-70	250	
	23		Шайба 12.01.09		
			ГОСТ 11371-78	248	
	24		Шайба 12.65Г.09		
			ГОСТ 6402-70	250	
	25		Болт М12×35.58.09		
			ГОСТ 7798-70	156	
	26		Болт М20×100.58.09		
			ГОСТ 7798-70	4	
	27		Гайка М20.5.09		
			ГОСТ 5915-70	4	
	28		Шайба 20.01.09		
			ГОСТ 11371-78	4	
	29		Шайба 20.65Г.09		
			ГОСТ 6402-70	4	

Изм	Лист	№ докум.	Подп.	Дата

ТМ1-000.00 7834/2 Лист 2

Типовой проект 705-1-143 Альбом II часть 1

Инв. № подл. | Подп. и дата | Инв. № дубл. | Взам. инв. № | Подп. и дата

ТМ1-510.03

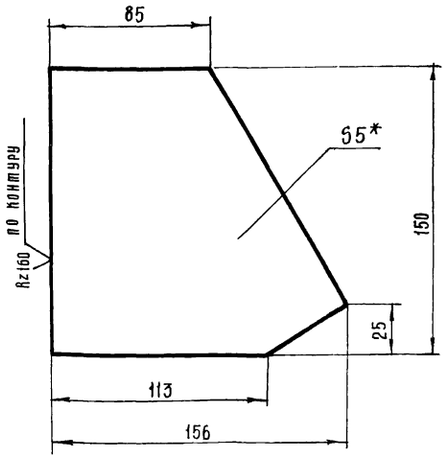

*. Размер для справок

7834/2 8

Изм	Лист	№ докум.	Подп.	Дата
Разраб.		Гребнева		11.78
Проверил		Ковалев		11.78
Гл. инж. отд.		Кабанов		11.78
Нач. отд.		Зарановская		07.79
ГИП		Гоголев		07.79
Н. контр.		Есина		7.79

ТМ1-510.03 ТП 705-1-143

Косынка.

Лит	Масса	Масштаб
Р	1,3	1:2
Лист 1	Листов 1	

Лист 5 ГОСТ 19903-74 Ст 3 ГОСТ 14637-69

Госкомсельхозтехника СССР, ГИПРОПРОМСЕЛЬСТРОЙ г. Саратов

№ строки	Наименование	Обозначение документа на поставку	Поставщик	Куда входит (Обозначение)	Количество: На изделие	В компл.	На регулир.	Всего	Примечание
1	Барабан 6550Г-80	Е1-118-61		ТМ1-900.00	1			1	
2	Барабан 6525-40	Е1-120-61		ТМ1-900.00	1			1	
3	Натяжка 6540-60-50	Е1-122-61		ТМ1-000.00	1			1	
4	Роликоопора Ж-65	Е1-102-61	Полевской	ТМ1-000.00	37			37	
5	Роликоопора 65-I	Е1-114-61	машиностроительный	ТМ1-000.00	18			18	
6	Ролик дефлекторный в-650, верхний	Е1-116-61		ТМ1-000.00	4			4	
7	Скребок - 650	Е1-204-66	завод	ТМ1-900.00	1			1	
8	Устройство выключающее		г. Свердловск						
9	канатное L=35,5м	Е1-201-68		ТМ1-800.00	1			1	
10	Останов храповой Х24-РМ500	Е1-208-69		ТМ1-900.00	1			1	
11	Муфта кулачково-дисковая								
12	1600-70-I I-80-I.2	ГОСТ 20720-75		ТМ1-900.00	1			1	
13	Электродвигатель								
14	4А160S4\У3	ГОСТ 19523-74		ТМ1-900.00	1			1	
15	Редуктор РМ500-IV-7Ц; L=23,34			ТМ1-900.00	1			1	
16	Муфта упругая втулочно-								
17	пальцевая 710-50-II.1-48-I.1	ГОСТ 21424-75		ТМ1-900.00	1			1	
18									
19	Датчик скорости магнито-		Днепропетровский						
20	индукционный ДМ-2		завод шахтной автоматики	ТМ1-000.00	1			1	
21	Указатель уровня С-607А			ТМ1-400.00	1			1	
22									
23									
24									
25	Лента ЛМ2-650-55-820-3-1	ГОСТ 20-76		ТМ1-000.00	92 п.м.			92 п.м	
26	Канат 2-Г-II-Н-160	ГОСТ 3062-69		ТМ1-800.00	36 п.м.			36 п.м	

7834/2

Изм	Лист	№ докум.	Подп.	Дата	ТМ1-000.00.ВП	ТП 705-1-143		
Разраб.		Гребнева		12-79	Конвейер ленточный наклонный №2. Ведомость покупных изделий	Лит	Лист	Листов
Проверил		Новалев		12-79		Р	1	3
Гл.инж.отд		Набанов		2.01.79		Госкомсельхозтехника СССР, ГИПРОПРОМСЕЛЬСТРОЙ г. Саратов		
Нач.отд.		Зараховская		01.79				
ГИП		Гоголев		01.79				

Копировал: Прошина Формат 12

№ строки	Наименование	Обозначение документа на поставку	Поставщик	Куда входит (Обозначение)	Количество: На изделие	В компл.	На регулир.	Всего	Примечание
27									
28									
29									
30									
31									
32									
33	Болт М8х16.58.09	ГОСТ 7798-70		ТМ1-940.00	7			7	
34	М8х30.58.09	—"—		ТМ1-000.00	4			4	
35	М10х30.58.09	—"—		ТМ1-800.00	4			4	
36	М12х35.58.09	—"—		ТМ1-400.00	4			4	
37				ТМ1-000.00	156			156	
38				ТМ1-900.00	30			30	
39	М12.х45.58.09	—"—		ТМ1-000.00	94			94	
40	М14х65.58.09	—"—		ТМ1-900.00	4			4	
41	М16х65.58.09	—"—		ТМ1-900.00	10			10	
42	М20х100.58.09	—"—		ТМ1-000.00	4			4	
43	М24х95.58.09	—"—		ТМ1-900.00	4			4	
44	М12х30.58.09	—"—		ТМ1-500.00	90			90	
45	Гайка М14.5.09	ГОСТ 5915-70		ТМ1-900.00	4			4	
46	М8.5.09	—"—		ТМ1-000.00	4			4	
47				ТМ1-940.00	7			7	
48	М10.5.09	—"—		ТМ1-800.00	4			4	
49	М12.5.09	—"—		ТМ1-500.00	90			90	
50				ТМ1-000.00	250			250	
51				ТМ1-900.00	30			30	
52	М16.5.09	—"—		ТМ1-900.00	10			10	
53	М20.5.09	—"—		ТМ1-000.00	4			4	
54	М22.5.09	—"—		ТМ1-000.00	32			32	
55	М24.5.09	—"—		ТМ1-900.00	4			4	

7834/2

Наименование	Обозначение документа на поставку	Поставщик	Куда входит (обозначение)	Количество: на изделие	в комплекты	на регулировку	Всего	Примечание
Шайба 8 01.09	ГОСТ 11371-78		ТМ1-940.00	7			7	
12 01.09	—— " ——		ТМ1-400.00	4			4	
			ТМ1-000.00	250			250	
			ТМ1-900.00	30			30	
16.01.09	—— " ——		ТМ1-900.00	10			10	
20.01.09	—— " ——		ТМ1-000.00	4			4	
22 01.09	—— " ——		ТМ1-000.00	16			16	
24 01.09	—— " ——		ТМ1-900.00	4			4	
Шайба пружинная								
8 65 Г. 09	ГОСТ 6402-70		ТМ1-000 00	4			4	
10 65 Г. 09	—— " ——		ТМ1-800.00	4			4	
12 65 Г. 09	—— " ——		ТМ1-000.00	248			248	
			ТМ1-900.00	18			18	
			ТМ1-500 00	90			90	
16 65 Г. 09	—— " ——		ТМ1-900.00	10			10	
20 65 Г. 09	—— " ——		ТМ1-000.00	4			4	
24 65 Г. 09	—— " ——		ТМ1-900.00	4			4	
14 65 Г. 09	—— " ——		ТМ1-900.00	4			4	
Шайба 14.01.09	ГОСТ 10906-78		ТМ1-900.00	4			4	
Шплинт 3х18	ГОСТ 397-79		ТМ1-300.00	2			36	
Заклёпка 6х18	ГОСТ 10299-68		ТМ1-500.00	16			16	

7834/2

Изм	Лист	№ докум.	Подп.	Дата	ТМ1-000.00 ВП	Лист 3

ТП 705-1-143

Копировал Матвеева [signature] Формат 12

Обозначение	Наименование	Куда входит: Обозначение	Кол.	Общее кол.	Примечание
ТМ1-000.00	Конвейер ленточный наклонный №2			1	
ТМ1-200.00	Рама головная	ТМ1-000.00	1	1	
ТМ1-300.00	Кожух	ТМ1-000.00	18	18	
ТМ1-400.00	Установка датчика контроля наличия материала на ленте	ТМ1-000.00	1	1	
ТМ1-500.00	Лоток направляющий	ТМ1-000.00	1	1	
ТМ1-510 00	Стенка боковая	ТМ1-500.00	2	2	
ТМ1-520.00	Стенка торцевая	ТМ1-500.00	1	1	
ТМ1-600.00	Рама натяжки	ТМ1-000.00	1	1	
ТМ1-700 00	Рама концевая	ТМ1-000.00	1	1	
ТМ1-800 00	Установка тросового выключающего устройства	ТМ1-000.00	1	1	
ТМ1-900.00	Станция приводная	ТМ1-000.00	1	1	
ТМ1-910 00	Рама привода	ТМ1-900.00	1	1	
ТМ1-920.00	Рама приводного барабана	ТМ1-900.00	1	1	
ТМ1-930.00	Воронка	ТМ1-900.00	1	1	
ТМ1-940.00	Кожух	ТМ1-900 00	1	1	
ТМ1-940/1.00	Секция I	ТМ1-940 00	1	1	
ТМ1-940/2.00	Секция II	ТМ1-940.00	1	1	
ТМ1-1000.00	Кронштейн	ТМ1-000.00	2	2	

7834/2 1С

Изм	Лист	№ докум.	Подп.	Дата	ТМ1-000.00.ВС	ТП 705-1-143		
Разраб.		Гребнева	[signature]	X-1979	Конвейер ленточный наклонный №2 Ведомость спецификаций	Лит. Р	Лист 1	Листов 1
Проверил		Ковалев	[signature]	VI-79		Госкомсельхозтехника СССР Гипропромсельстрой г. Саратов		
Гл инж отд		Кабанов	[signature]	2.07.79				
Нач отд		Зараковская	[signature]	2.07.79				
Гип		Гоголев	[signature]	1.2.79				

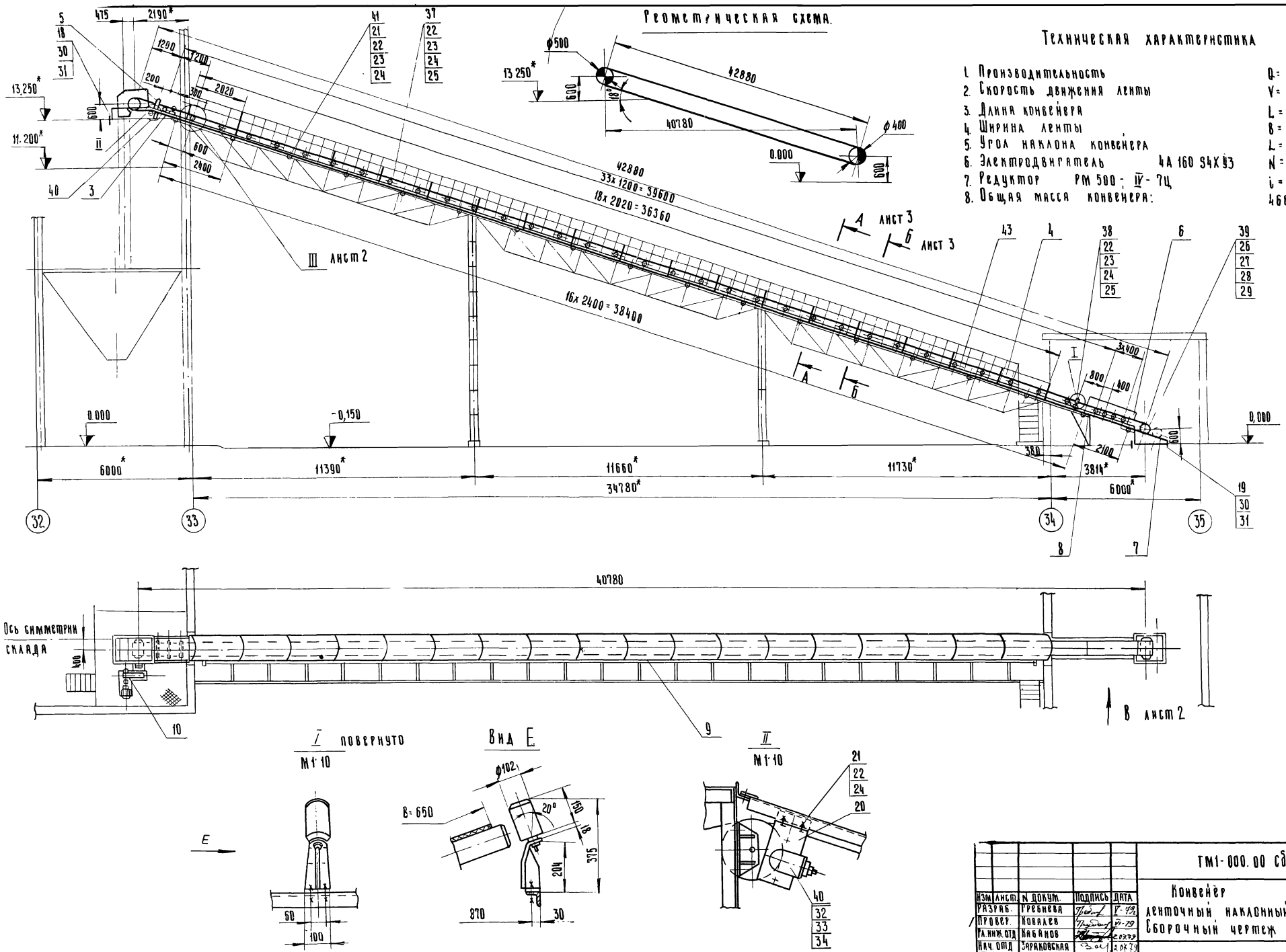
Геометрическая схема.
Техническая характеристика
1. Производительность Q = 188 т/час.
2. Скорость движения ленты V = 1,63 м/сек.
3. Длина конвейера L = 42,880 м
4. Ширина ленты B = 650 мм
5. Угол наклона конвейера L = 18°
6. Электродвигатель 4А 160 S4Х У3 N = 15 квт n = 1500 об/мин
7. Редуктор РМ 500 - IV - 7Ц i = 23,34
8. Общая масса конвейера: 4660 кг.
ТМ1-000.00 сб
42880
33x1200 = 39600
18x2020 = 36360
16x2400 = 38400
40780
Ось симметрии склада
I повернуто
М1:10
Вид Е
II
М1:10
В лист 2
Лист 3
Лист 3
Лист 2
7834/2
11
ТМ1-000.00 сб.
ТП 705-1-143
Конвейер ленточный наклонный №2 Сборочный чертеж
Лит Р
Масса 4660
Масштаб 1 100
Лист 1
Листов 3
Госкомсельхозтехника СССР
Гипропромсельстрой
г. Саратов
Изм. Лист. N докум. Подпись Дата
Разраб. Гребнева
Провер. Ковалев
Гл. инж. отд. Кабанов
Нач. отд. Зараковская
Гип. Гоголев
Н. контр. Есина

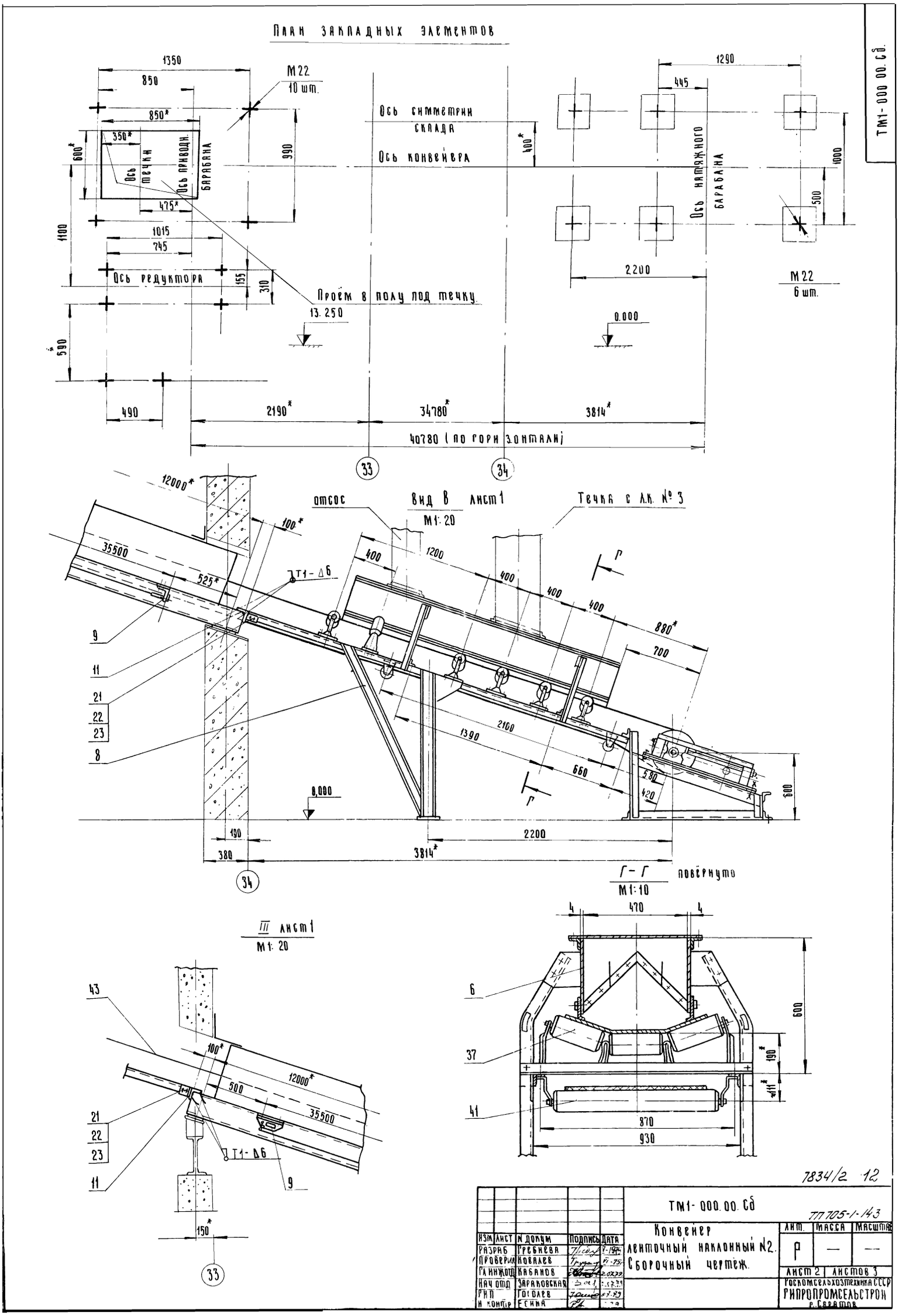

ТМ1-000.00.СБ
План закладных элементов
1350
850
850*
350*
600*
Ось течки
Ось приводн. барабана
475*
1015
745
1100
Ось редуктора
155
310
590
490
М22
10 шт.
990
Ось симметрии склада
Ось конвейера
400*
Проём в полу под течку
13.250
0.000
1290
445
Ось натяжного барабана
1000
500
2200
М22
6 шт.
2190*
34780*
3814*
40780 (по горизонтали)
33
34
12000*
100*
35500
525*
Т1-Δ6
9
11
21
22
23
8
отсос
Вид В лист 1
М1:20
Течка с л.к. № 3
400
1200
400
400
400
880*
700
Г
2100
1390
660
580
420
600
0,000
190
380
2200
3814*
34
Г-Г повёрнуто
М1:10
4
470
4
6
37
41
600
190*
111*
870
930
III лист 1
М1:20
43
100*
12000*
500
35500
21
22
23
11
Т1-Δ6
9
150*
33
7834/2 12
ТМ1-000.00.СБ
ТП705-1-143
Конвейер ленточный наклонный №2. Сборочный чертёж.
Лит. Р
Масса —
Масштаб —
Лист 2
Листов 3
Изм. Лист N докум. Подпись Дата
Разраб. Гребнева
Проверил Ковалев
Гл. инж. отд. Кабанов
Нач. отд. Зараковская
ГИП Гоголев
Н. контр. Есина
Роскомсельхозтехника СССР
Рипропромсельстрой
г. Саратов

А - А повернуто, лист 1.

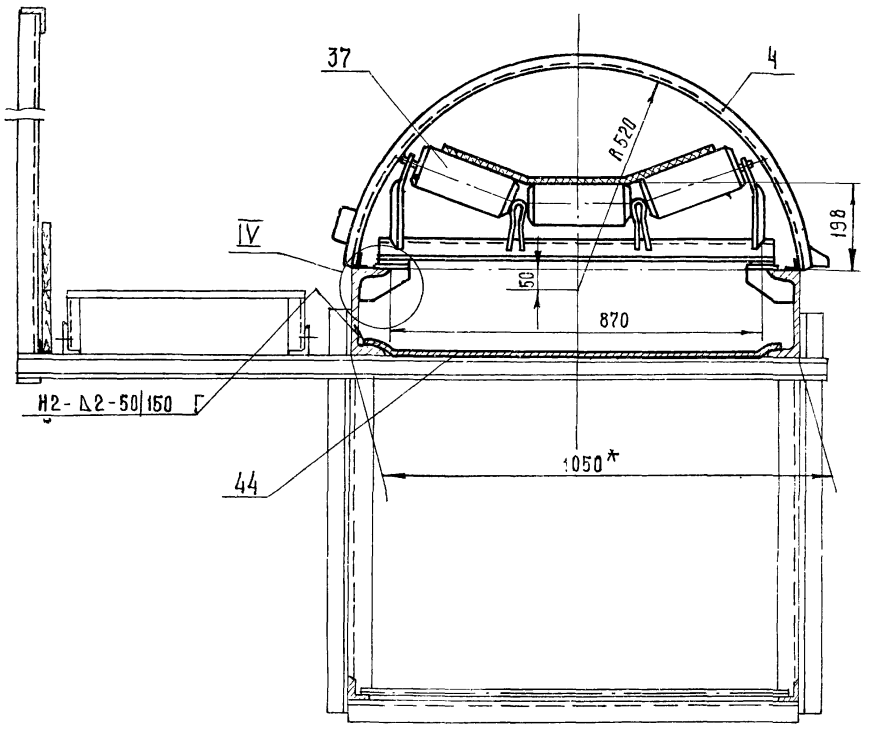

Б - Б повернуто, лист 1.

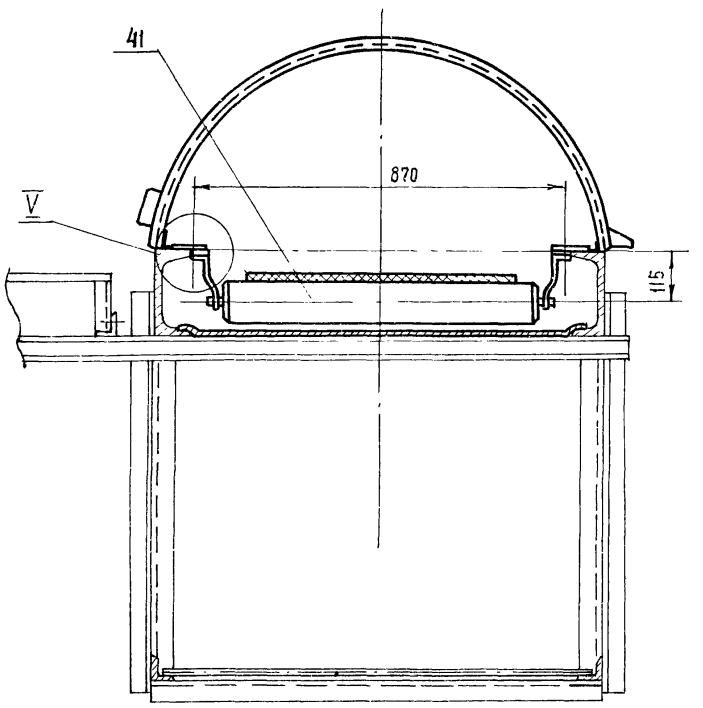

IV
М 1:5

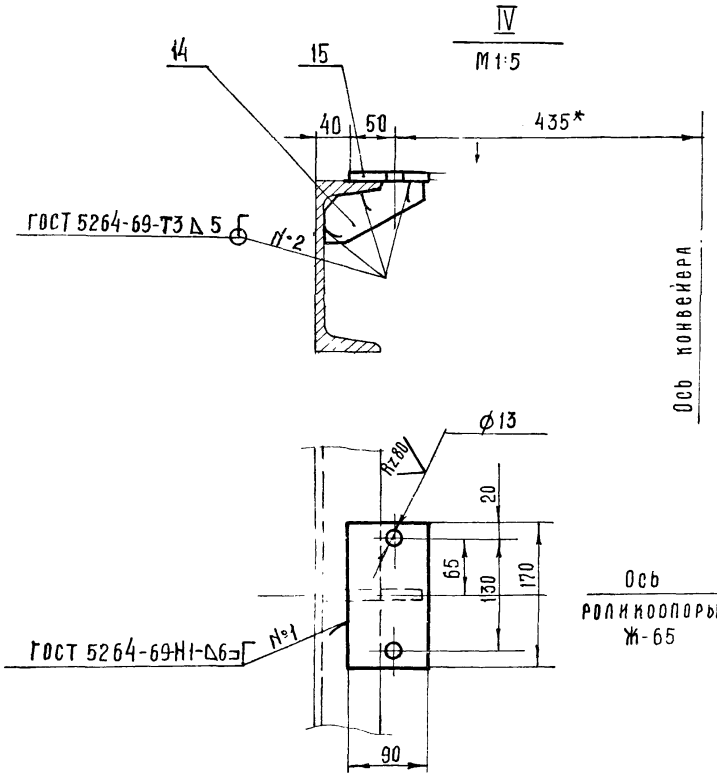

V
М 1:5

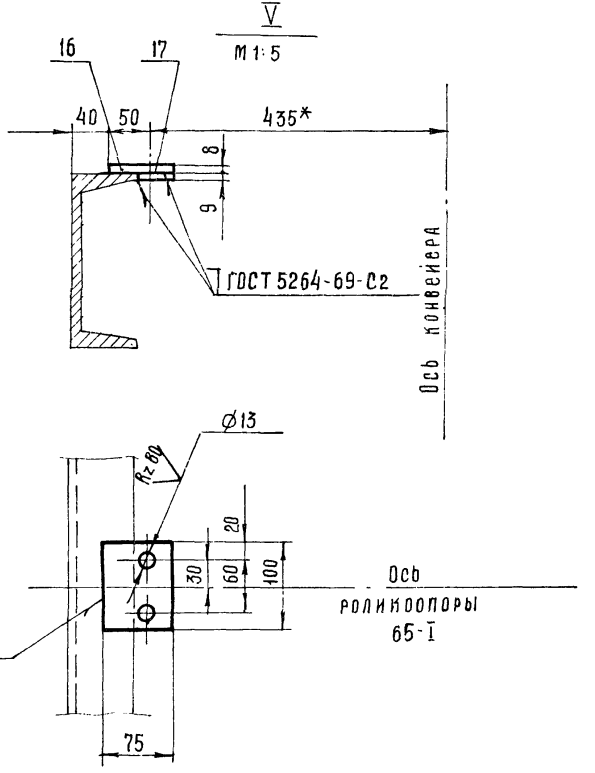

1 Ленту конвейера (поз.43) клеить с последующей вулканизацией.

2. Лоток направляющий (поз.6) крепить на раме (поз.8) по месту при монтаже

3* Размеры для справок.

7834/2 13

					ТМ1-000.00 Сб	ТП 105-1-143	
Изм	Лист	№ докум	Подп	Дата	Конвейер ленточный наклонный №2 Сборочный чертёж.	Лит	Масса	Масштаб
Разраб		Гребнева		11.79		Р	—	1:10
Пров.		Ковалев		11.79		Лист 3	Листов 3	
Гл.инж.отд		Кабанов		12.0339		Госкомсельхозтехника СССР, ГИПРОПРОМСЕЛЬСТРОЙ г. Саратов		
Нач.отд.		Зарайковская		12.79				
ГИП		Гоголев		01.79				
Н.контр.		Есина						

ТМ1-900.00.СБ

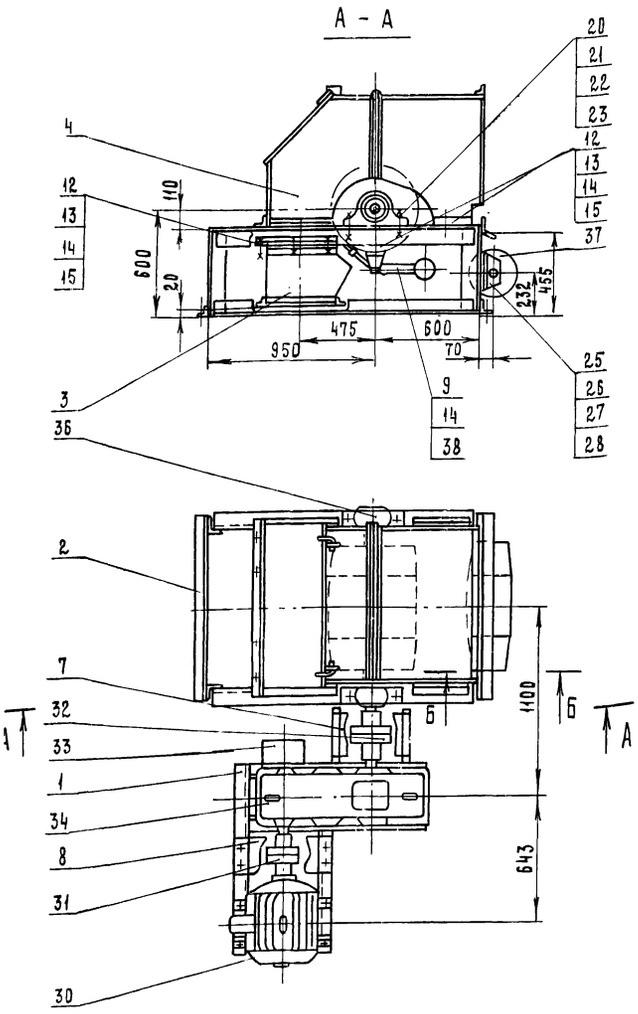

Для работы датчика скорости на торце обода барабана (поз. 37) выполнить пазы глубиной 8 мм (см. сечение Б-Б)

7834/2

ТМ1-900.00.СБ ТП 705-1-143

Изм	Лист	№ докум.	Подп.	Дата
Разраб.		Гребнева		11-1979
Проверил		Ковалев		11-79
Гл.инж.отд		Кабанов		12.07.79
Нач.отд.		Зараковская		12.07.79
ГИП		Гоголев		07.79
Н.контр		Есина		

Станция приводная. Сборочный чертеж.

Лит	Масса	Масштаб
Р	1290	1:20

Лист 1 Листов 1

Госкомсельхозтехника СССР ГИПРОПРОМСЕЛЬСТРОЙ г. Саратов

Копировал: Матвеева

Формат 12

Зона	Поз.	Обозначение	Наименование	Кол.	Примеч.
			Документация		
		ТМ1-900.00.СБ	Сборочный чертеж		
			Сборочные единицы		
	1	ТМ1-910.00	Рама привода	1	
	2	ТМ1-920.00	Рама приводного барабана	1	
	3	ТМ1-930.00	Воронка	1	
	4	ТМ1-940.00	Кожух	1	
			Детали		
	7	ТМ1-900.01	Ограждение муфты	1	
	8	ТМ1-900.02	Ограждение муфты	1	
	9	ТМ1-900.03	Кронштейн	2	
			Стандартные изделия		
	11		Шайба 14.65Г.09		
			ГОСТ 6402-70	4	
	12		Болт М12х35.58.09		
			ГОСТ 7798-70	30	
	13		Гайка М12.5.09 ГОСТ 5915-70	30	
	14		Шайба 12.01.09 ГОСТ 11371-78	30	
	15		Шайба 12 65Г 09		
			ГОСТ 6402-70	18	
	17		Болт М14х65.58.09		
			ГОСТ 7798-70	4	
	18		Шайба 14.01.09 ГОСТ 10906-78	4	
	19		Гайка М14.5.09 ГОСТ 5915-70	4	
	20		Болт М24х95.58		
			ГОСТ 7798-70	4	

7834/2

ТМ1-900.00 ТП 705-1-143

Изм.	Лист	№ докум.	Подпись	Дата
Разраб.		Гребнева		11-1979
Проверил		Ковалев		11-79

Станция приводная.

Лит.	Лист	Листов
Р	1	2

Госкомсельхозтехника СССР ГИПРОПРОМСЕЛЬСТРОЙ г. Саратов

Типовой проект 705-1-143 Альбом II Часть 1

Подп. и дата | Инв. № дубл. | Взам. инв. № | Подп. и дата | Инв. № подл.

Формат	Зона	Поз.	Обозначение	Наименование	Кол.	Примеч.
		21		Гайка М24.5.09 ГОСТ 5915-70	4	
		22		Шайба 24.01.09 ГОСТ 11371-78	4	
		23		Шайба 24.65Г.09		
				ГОСТ 6402-70	4	
		25		Болт М16х65.58.09		
				ГОСТ 7798-70	10	
		26		Гайка М16.5.09 ГОСТ 5915-70	10	
		27		Шайба 16.01.09 ГОСТ 11371-78	10	
		28		Шайба 16.65Г.09		
				ГОСТ 6402-70	10	
				Прочие изделия		
		30		Электродвигатель		
				4А160S4УЗ ГОСТ 19523-74	1	
		31		Муфта упругая втулочно-пальцевая		
				710-50-II.1-48-I.1-УЗ		
				ГОСТ 21424-75	1	
		32		Муфта кулачково-дисковая 1600-70-I.1-90-I.2		
				ГОСТ 20720-75	1	
		33		Останов храповой Х24-РМ500		
				Е1-208-69	1	
		34		Редуктор РМ500-IV-7Ц	1	
		36		Барабан 6550Г-80		
				Е1-118-61	1	
		37		Барабан отклоняющий 6525-40		
				Е1-120-61	1	
		38		Скребок-650		
				Е1-204-66	1	

14

7834/2

ТМ1-900.00 ТП 705-1-143

Изм.	Лист	№ докум.	Подпись	Дата

Лист 2

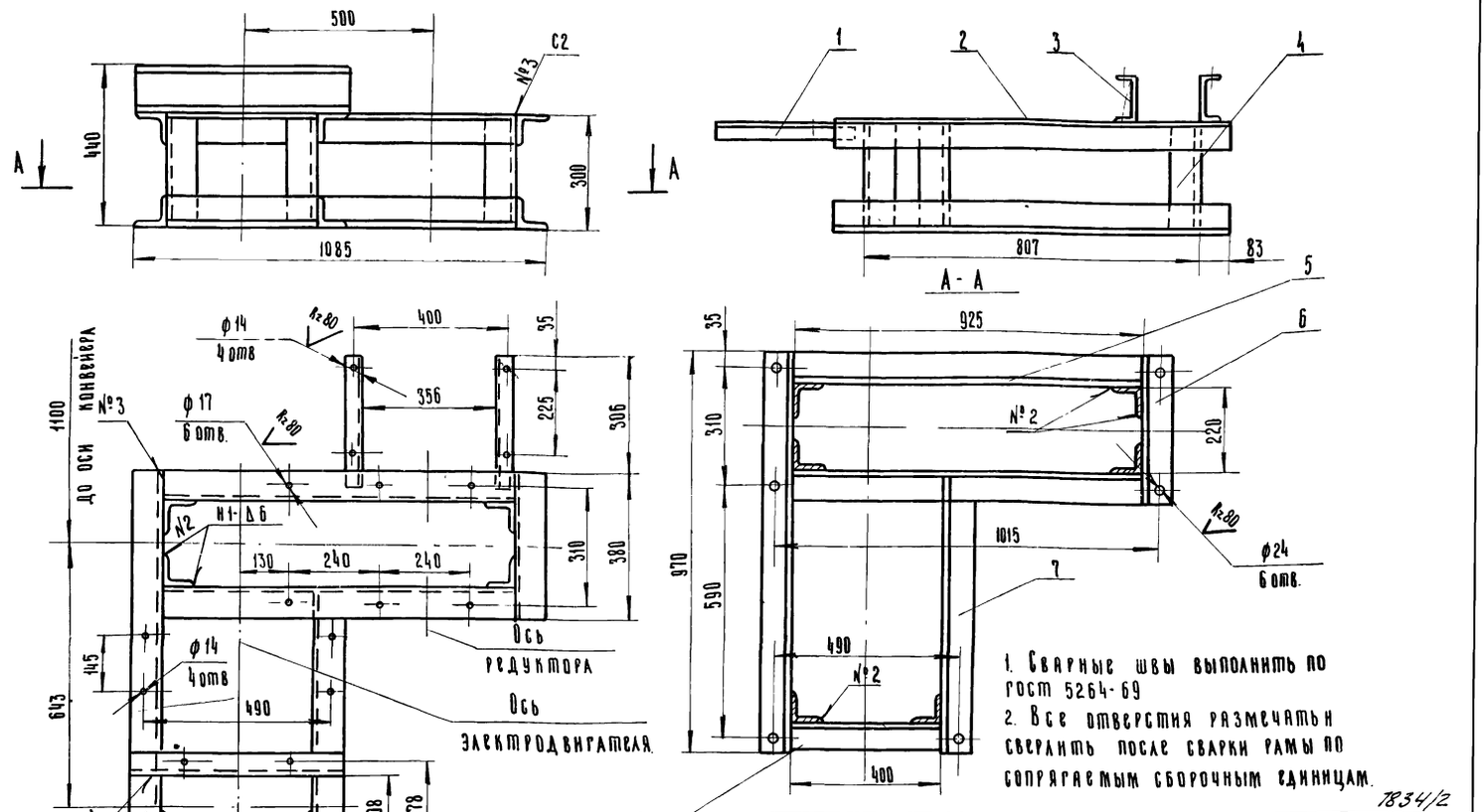

1. Сварные швы выполнить по ГОСТ 5264-69
2. Все отверстия размечать и сверлить после сварки рамы по сопрягаемым сборочным единицам.

* Размеры для справок

7834/2

					ТМ1-910.00.СБ	ТП 705-1-143	
Изм.	Лист	N докум.	Подп.	Дата	Рама привода. Сборочный чертёж	Лит.	Масса	Масштаб
Разраб.		Гребнева		11-73		Р	90	1:10
Пров.		Ковалев		VI-73		Лист 1	Листов 1
Гл. инж. отд.		Кабанов		2.03.73			
Нач. отд.		Зарковская		2.03.73			
Рнп		Гоголев		04.04			
Н. контр.		Есина		7.73			

Копировал: Ильичева. Формат: А2

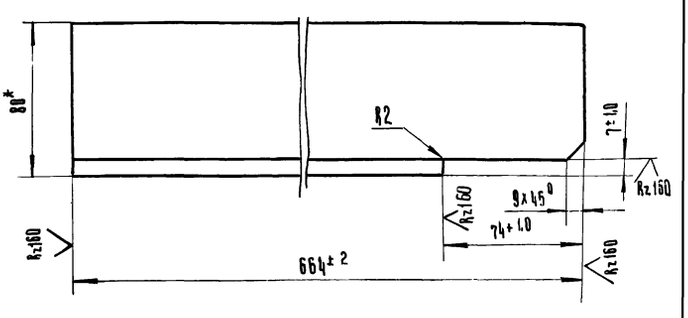

* Размер для справок.

7834/2

					ТМ1-910.07	ТП 705-1-143	
Изм.	Лист	N докум.	Подп.	Дата	Связь	Лит.	Масса	Масштаб
Разраб.		Гребнева		11-73		Р	5,4	1:2
Пров.		Ковалев		VI-73		Лист 1	Листов 1
Уголок					6-80х80х6 ГОСТ 8509-72 / Ст3 ГОСТ 535-72	Госкомсельхозтехники СССР ГИПРОПРОМСЕЛЬСТРОЙ г. Саратов	

Типовой проект 705-1-143 Альбом II Часть 1

Формат	Зона	Поз.	Обозначение	Наименование	Кол.	Примеч
				Документация		
А2			ТМ1-910.00.СБ	Сборочный чертёж		
				Детали		
Б4		1	ТМ1-910.01	Уголок 6-40х40х4 ГОСТ 8509-72 / Ст3 ГОСТ 535-79		
				L=350	2	1,7 кг.
Б4		2	ТМ1-910.02	Уголок 6-80х80х6 ГОСТ 8509-72 / Ст3 ГОСТ 535-79		
				L=1050	2	15,0 кг
Б4		3	ТМ1-910.03	Швеллер 14 ГОСТ 8240-72 / Ст3 ГОСТ 535-79		
				L=560	2	11,6 кг
Б4		4	ТМ1-910.04	Уголок 6-80х80х6 ГОСТ 8509-72 / Ст3 ГОСТ 535-79		
				L=290	6	13,0 кг
Б4		5	ТМ1-910.05	Уголок 6-80х80х6 ГОСТ 8509-72 / Ст3 ГОСТ 535-79		
				L=925	4	27,0 кг
Б4		6	ТМ1-910.06	Уголок 6-80х80х6 ГОСТ 8509-72 / Ст3 ГОСТ 535-79		
				L=380	2	5,6 кг
Б1		7	ТМ1-910.07	Связь	2	1- левая 1- правая
Б4		8	ТМ1-910.08	Уголок 6-80х80х6 ГОСТ 8509-72 / Ст3 ГОСТ 535-79		
				L=400	1	2,95 кг

Инв. N подл. | Подп. и дата | Взам. инв. N | Инв. N дубл. | Подп. и дата

15

					ТМ1-910.00	7834/2 ТП 705-1-143	
Изм.	Лист	N докум.	Подп.	Дата	Рама привода	Лит.	Лист	Листов
Разраб.		Гребнева		11-73		Р	1	1
Пров.		Ковалев		VI-73		Госкомсельхозтехники СССР ГИПРОПРОМСЕЛЬСТРОЙ г. Саратов	

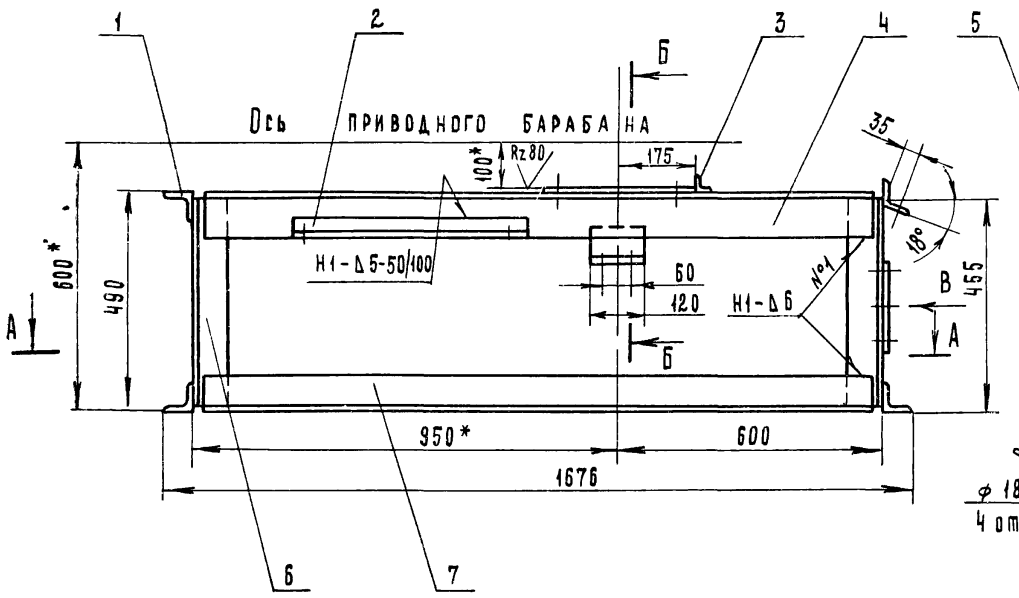

Вид В

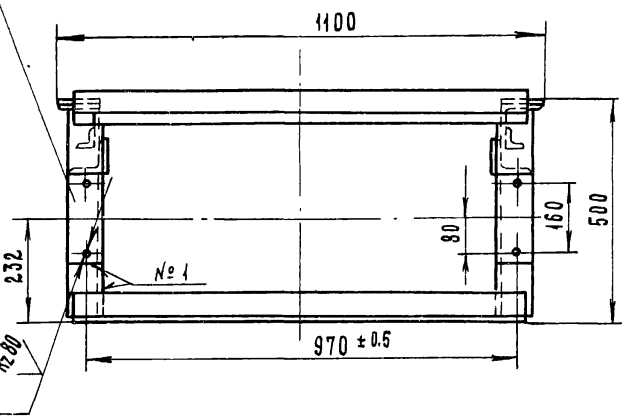

Б - Б
М1:2.5

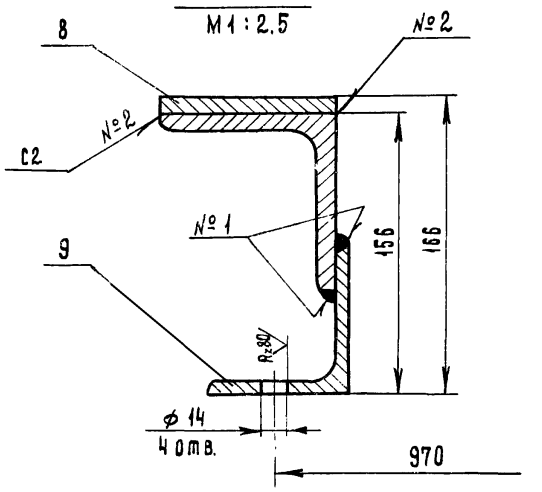

Г - Г
М1:2

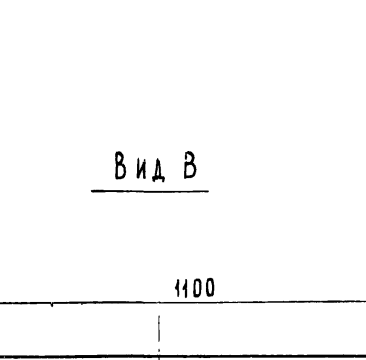

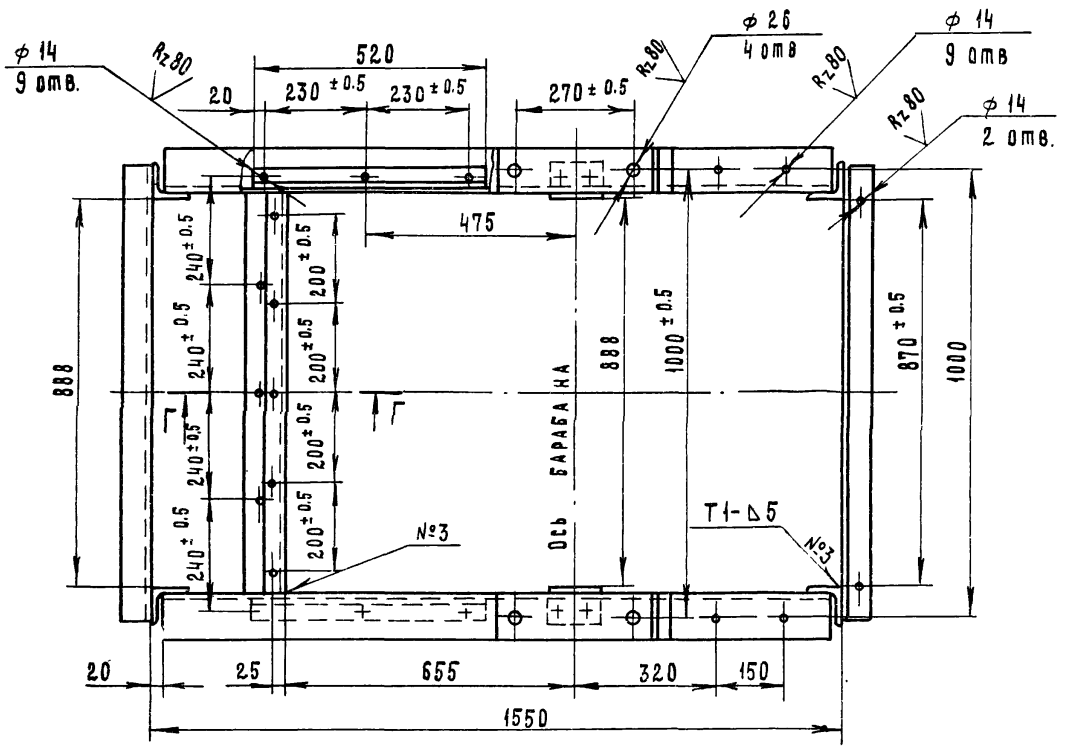

А - А

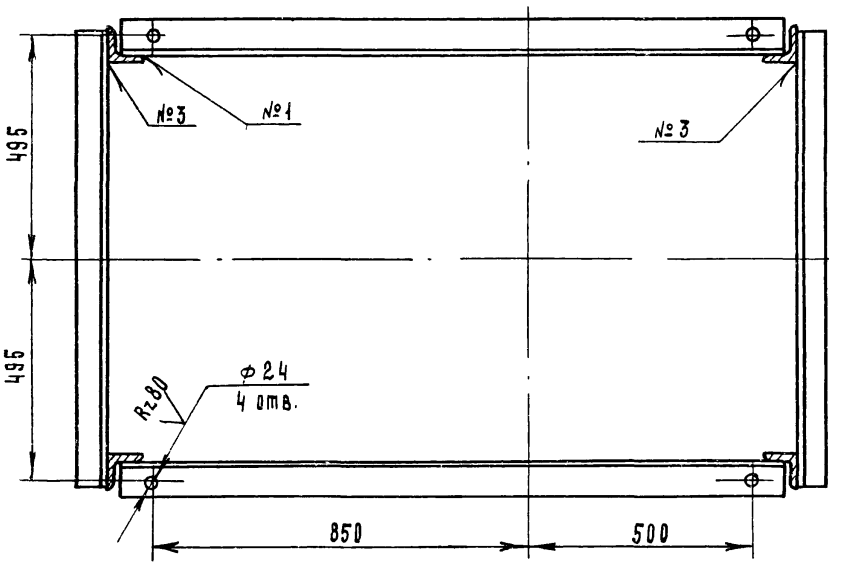

1. Сварные швы выполнить по ГОСТ 5264-69. Электроды типа Э-42 ГОСТ 9467-75.
2. Все отверстия размечать и сверлить после сварки рамы по сопрягаемым сборочным единицам.
3. *- Размеры для справок.

7834/2 16

Изм	Лист	№ документа	Подпись	Дата
Разраб.		Гребнева		IV-79г.
Проверил		Ковалев		IV-79г.
Н.инж.отд.		Кабанов		20.04.79
Нач.отд.		Зараковская		20.04.79
ГИП		Гоголев		
Н.контр.		Есина		7.79

ТМ1-920.00. СБ

ТП 705-1-143

Рама приводного барабана. Сборочный чертеж

Лит.	Масса	Масштаб
Р	125	1:10
Лист 1	Листов 1	

Госкомсельхозтехника СССР
ГИПРОПРОМСЕЛЬЭЛЕВТРОЙ
г. Саратов

ТМ1-900.02

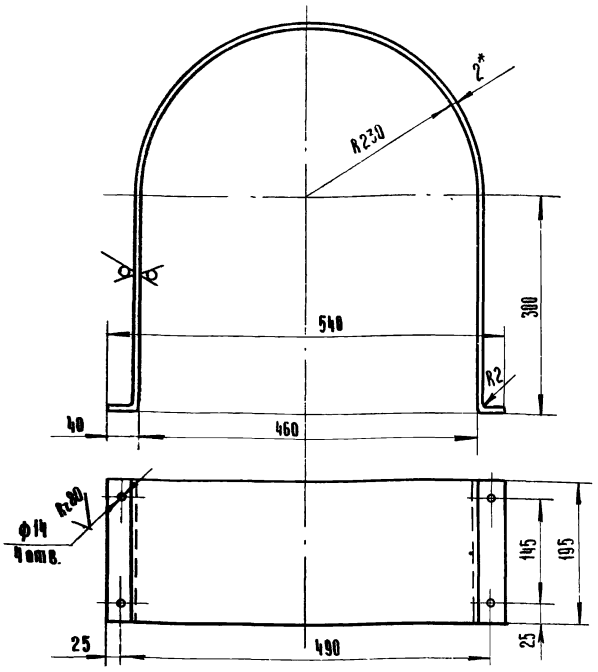

L развертки- 1406

*Размер для справок.

7834/2

				ТМ1-900.02	ТП 705-1-143	
Изм.	Лист	N докум.	Подп.	Дата		
Разраб.		Гребнева		IV-79	Ограждение муфты.	Лит. Р; Масса 4,5; Масштаб 1:5
Пров.		Ковалев		IV-79		Лист 1; Листов 1
Н. контр.		Ильичева			Лист 2 ГОСТ 19904-74 / Ст3 ГОСТ 16523-70	Госкомсельхозтехника СССР ГИПРОПРОМСЕЛЬСТРОЙ г. Саратов

Копировал: Ильичева Формат А1

ТМ1-900.01

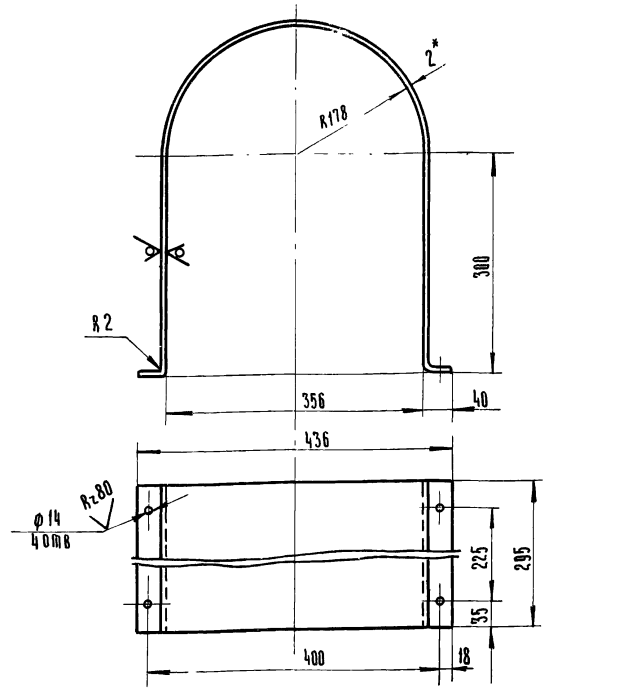

L развертки- 1243

*Размер для справок

7834/2

				ТМ1-900.01	ТП 705-1-143	
Изм.	Лист	N докум.	Подп.	Дата		
Разраб.		Гребнева		IV-79	Ограждение муфты.	Лит. Р; Масса 5,8; Масштаб 1:5
Пров.		Ковалев		IV-79		Лист 1; Листов 1
Н. контр.		Ильичева			Лист 2 ГОСТ 19904-74 / Ст3 ГОСТ 16523-70	Госкомсельхозтехника СССР ГИПРОПРОМСЕЛЬСТРОЙ г. Саратов

Копировал: Ильичева Формат А1

Типовой проект 705-1-143 Альбом II Часть 1

Инв. N подл. | Подп. и дата | Взам. инв. N | Инв. N дубл. | Подп. и дата

ТМ1-900.03

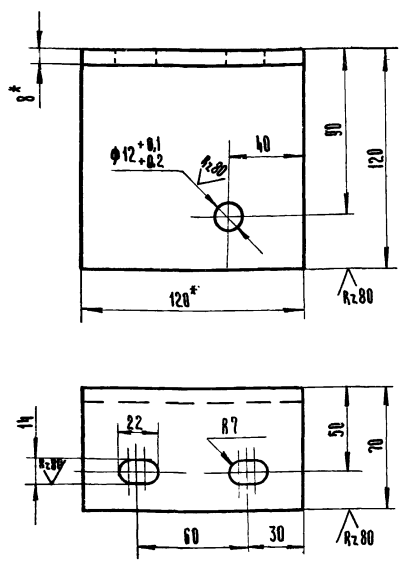

L развертки = 178

*- Размеры для справок

7834/2

				ТМ1-900.03	ТП 705-1-143	
Изм.	Лист	N докум.	Подп.	Дата		
Разраб.		Гребнева		IV-79	Кронштейн.	Лит. Р; Масса 1,25; Масштаб 1:2
Пров.		Ковалев		IV-79		Лист 1; Листов 1
Гл. спец.		Гребнев		10.79	Полоса 8х120 ГОСТ 103-76 / Ст3 ГОСТ 535-79	Госкомсельхозтехника СССР ГИПРОПРОМСЕЛЬСТРОЙ г. Саратов
Нач. отд.		Зарахевский		10.79		
Н. контр.		Ильичева		10.79		
Инж.		Ремина		7.79		

Типовой проект 705-1-143 Альбом II Часть 1

Инв. N подл. | Подп. и дата | Взам. инв. N | Инв. N дубл. | Подп. и дата

Формат	Зона	Поз.	Обозначение	Наименование	Кол.	Примеч.
				Документация		
А2			ТМ1-920.00.СБ	Сборочный чертеж		
				Детали		
А4		1	ТМ1-920.01	Уголок Б-63х63х5 ГОСТ 8509-72 / Ст3 ГОСТ 535-79		
				L = 1020	4	19,6 кг
А4		2	ТМ1-920.02	Уголок Б-50х50х5 ГОСТ 8509-72 / Ст3 ГОСТ 535-79		
				L = 520	2	3,9 кг
А4		3	ТМ1-920.03	Уголок Б-40х40х4 ГОСТ 8509-72 / Ст3 ГОСТ 535-79		
				L = 100	2	0,5 кг
А4		4	ТМ1-920.04	Уголок Б-100х100х10 ГОСТ 8509-72 / Ст3 ГОСТ 535-79		
				L = 1510	2	45,6 кг
А4		5	ТМ1-920.05	Полоса 5х75 ГОСТ 103-76 / Ст3 ГОСТ 535-79		
				L = 210	2	1,2 кг
А4		6	ТМ1-920.06	Уголок Б-80х80х6 ГОСТ 8509-72 / Ст3 ГОСТ 535-79		
				L = 480	4	14,5 кг
А4		7	ТМ1-920.07	Уголок Б-80х80х6 ГОСТ 8509-72 / Ст3 ГОСТ 535-79		
				L = 1510	2	22,2 кг
А4		8	ТМ1-920.08	Полоса 10х90 ГОСТ 103-76 / Ст3 ГОСТ 535-79		
				L = 350	2	5,0 кг
А4		9	ТМ1-920.09	Уголок Б-40х80х6 ГОСТ 8510-72 / Ст3 ГОСТ 535-79		
				L = 120	2	1,9 кг
А4		10	ТМ1-920.10	Уголок Б-25х50х5 ГОСТ 8510-72 / Ст3 ГОСТ 535-79		
				L = 900	1	4,3 кг.
А4		11	ТМ1-920.11	Уголок Б-80х80х6 ГОСТ 8509-72 / Ст3 ГОСТ 535-79		
				L = 900	1	6,6 кг.

17

7834/2

				ТМ1-920.00	ТП 705-1-143	
Изм.	Лист	N докум.	Подп.	Дата		
Разраб.		Гребнева		IV-79	Рама приводного барабана	Лит. Р; Лист 1; Листов 1
Провер.		Ковалев		IV-79		
						Госкомсельхозтехника СССР ГИПРОПРОМСЕЛЬСТРОЙ г. Саратов

ТМ1-930.00 Сб

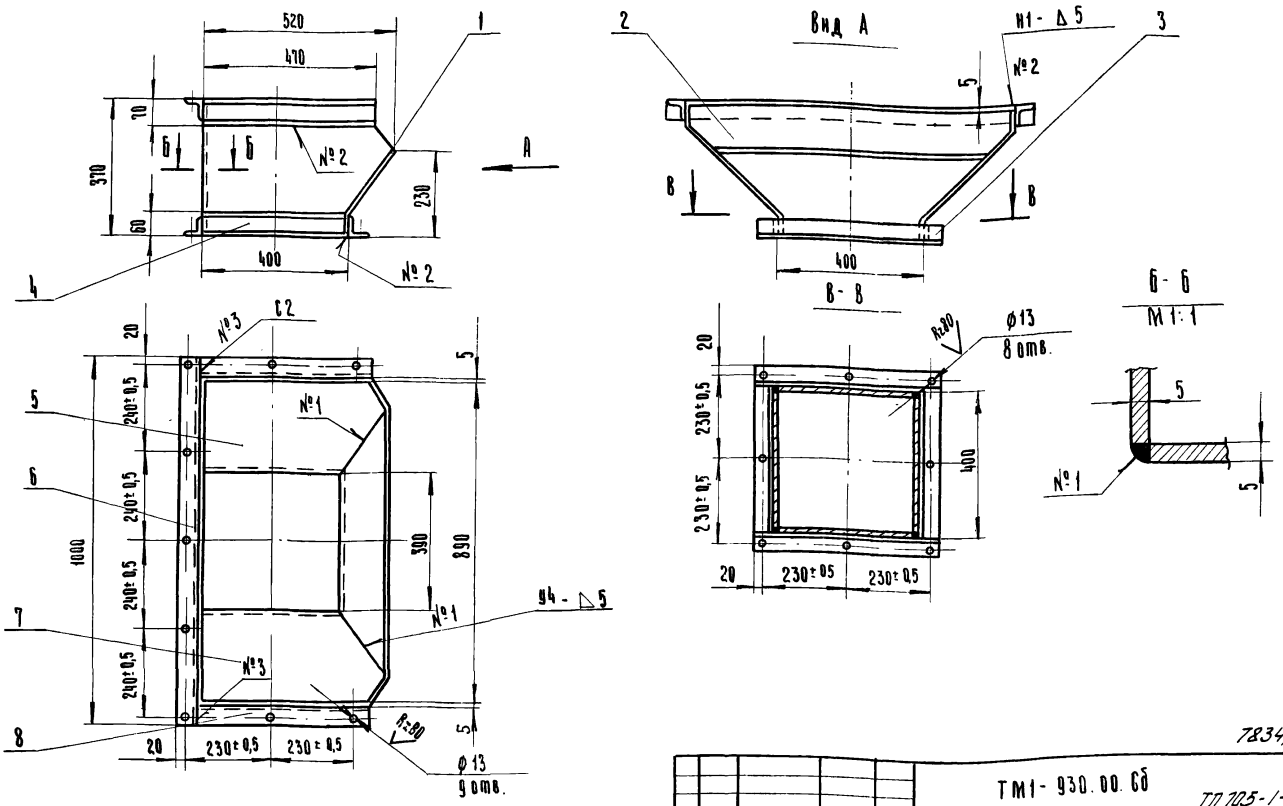

1. Сварные швы выполнить по гост 5264-69
Электроды типа Э42 гост 9467-75
2. Все отверстия размечать и сверлить после сварки воронки по сопрягаемым сборочным единицам.

7834/2

					ТМ1-930.00 Сб			
								ТП 705-1-143
Изм	Лист	N докум.	Подп.	Дата	Воронка. Сборочный чертёж.	Лит	Масса	Масштаб
Разраб		Гребнева		IV-79		Р	45	1:10
Пров.		Ковалев		VI-79				
Гл.инж.отд		Кабанов		2.07.79		Лист 1	Листов 1	
Нач.отд.		Зараковская		2.07.79		Роскомсельхозтехника СССР ГИПРОПРОМСЕЛЬСТРОЙ г. Саратов.		
Гип		Гоголев		02.79				
Н.контр.		Есина		7.79				

Копировал: Ильичева

Формат: 12

ТМ1-930.07

Rz160 ✓(✓)

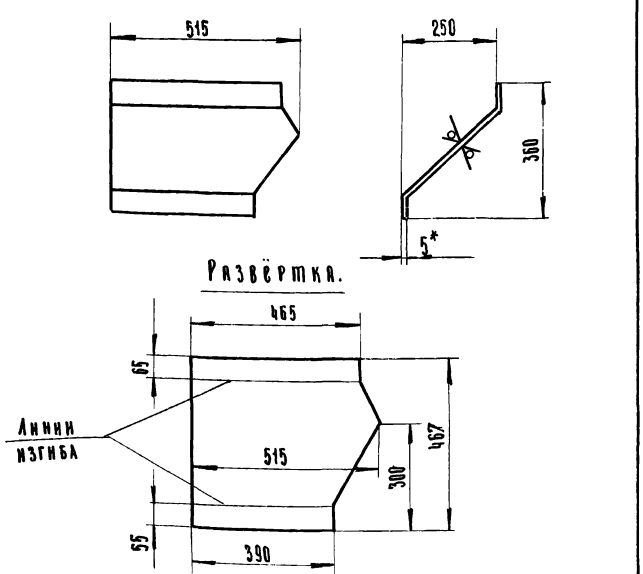

*— Размер для справок.

7834/2

				ТМ1-930.07				
								ТП 705-1-143
Изм	№ докум	Подп	Дата	Стенка левая.	Лит	Масса	Масштаб	
Разраб.	Гребнева		IV-79		Р	8,0	1:10	
Пров.	Ковалев		VI-79		Лист 1	Листов 1		
				Лист 5 гост 19903-74 ст. 3 гост 14637-69	Роскомсельхозтехника СССР ГИПРОПРОМСЕЛЬСТРОЙ г. Саратов			

Типовой проект 705-1-143 Альбом II Часть 1

Формат	Зона	Поз.	Обозначение	Наименование		Примеч.
				Документация		
12			ТМ1-930.00 Сб.	Сборочный чертёж		
				Детали.		
11		1	ТМ1-930.01	Стенка наклонная	1	
11		2	ТМ1-930.02	Стенка прямая	1	
64		3	ТМ1-930.03	Уголок Б-50х50х5 гост 8509-72 ст. 3 гост 535-79		
				L = 500	2	3,77 кг
64		4	ТМ1-930.04	Уголок Б-50х50х5 гост 8509-72 ст. 3 гост 535-79		
				L = 400	2	3,0 кг
11		5	ТМ1-930.05	Стенка правая	1	
64		6	ТМ1-930.06	Уголок Б-50х50х5 гост 8509-72 ст. 3 гост 535-79		
				L = 1000	1	3,77 кг.
11		7	ТМ1-930.07	Стенка левая	1	
64		8	ТМ1-930.08	Уголок Б-50х50х5 гост 8509-72 ст. 3 гост 535-79		
				L = 470	2	3,5 кг.

Подп. и дата | Инв. N дубл. | Взам. инв. N | Подп. и дата | Инв. N подл.

18

7834/2

				ТМ1-930.00				
								ТП 705-1-143
Изм	Лист	N докум	Подпись	Дата	Воронка.	Лит.	Лист	Листов
Разраб.		Гребнева		IV-79		Р	1	1
Пров.		Ковалев		VI-79		Роскомсельхозтехника СССР ГИПРОПРОМСЕЛЬСТРОЙ г. Саратов		

ТМ1-930.05

Rz160 (√)

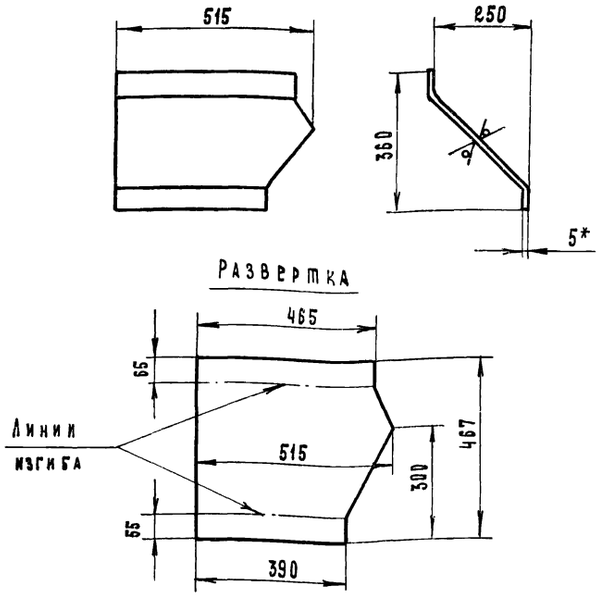

*- Размер для справок

7834/2

ИЗМ	ЛИСТ	N ДОКУМ.	ПОДП.	ДАТА	ТМ1-930.05	ТП 705-1-143		
РАЗРАБ.		ГРЕБНЕВА	[signature]	IV-79г	Стенка правая	Лит.	МАССА	МАСШТАБ
ПРОВЕРИЛ		КОВАЛЕВ	[signature]	VI-79г		Р	8.0	1:10
						Лист 1	Листов 1	
					Лист 5 ГОСТ 19903-74 / ст. 3 ГОСТ 14637-69	ГОСКОМСЕЛЬХОЗТЕХНИКА СССР ГИПРОПРОМСЕЛЬСТРОЙ г. Саратов		

КОПИРОВАЛ МАТВЕЕВА [signature] ФОРМАТ 11

Типовой проект 705-1-143 Альбом II Часть 1

ИНВ. № ПОДЛ. | ПОДП. И ДАТА | ВЗАМ. ИНВ. № | ИНВ. № ДУБЛ. | ПОДП. И ДАТА

ТМ1-930.02

(√)

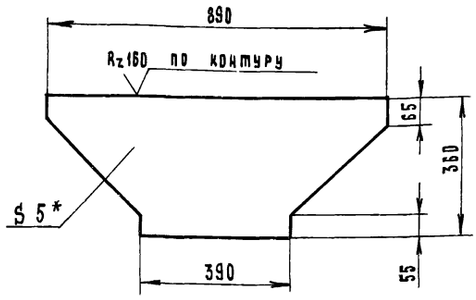

*- Размер для справок

7834/2

ИЗМ	ЛИСТ	N ДОКУМ.	ПОДПИСЬ	ДАТА	ТМ1-930.02	ТП 705-1-143		
РАЗРАБ.		ГРЕБНЕВА	[signature]	IV-79г	Стенка прямая.	Лит.	МАССА	МАСШТАБ
ПРОВЕРИЛ		КОВАЛЕВ	[signature]	VI-79г		Р	8.5	1:10
						Лист 1	Листов 1	
					Лист 5 ГОСТ 19903-74 / ст 3 ГОСТ 14637-69	ГОСКОМСЕЛЬХОЗТЕХНИКА СССР ГИПРОПРОМСЕЛЬСТРОЙ г. Саратов		

КОПИРОВАЛ МАТВЕЕВА [signature] ФОРМАТ 11

ТМ1-930.01

Rz160 (√)

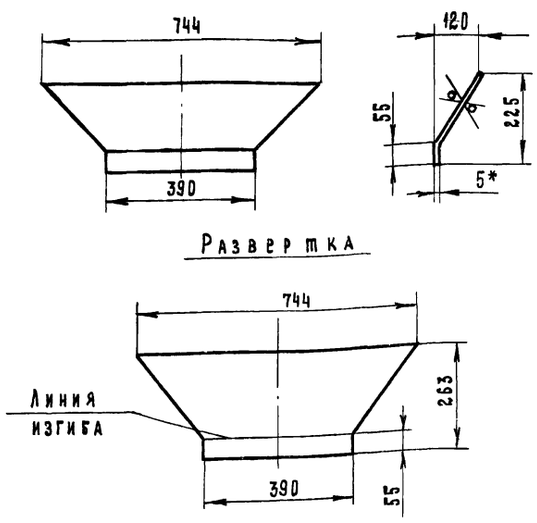

* Размер для справок

7834/2

ИЗМ	ЛИСТ	N ДОКУМ.	ПОДПИСЬ	ДАТА	ТМ1-930.01	ТП 705-1-143		
РАЗР. Б.		ГРЕБНЕВА	[signature]	IV-79г	Стенка наклонная.	Лит.	МАССА	МАСШТАБ
ПРОВЕРИЛ		КОВАЛЕВ	[signature]	VI-79г		Р	5.7	1:10
						Лист 1	Листов 1	
					Лист 5 ГОСТ 19903-74 / ст. 3 ГОСТ 14637-69	ГОСКОМСЕЛЬХОЗТЕХНИКА СССР ГИПРОПРОМСЕЛЬСТРОЙ г. Саратов		

Типовой проект 705-1-143 Альбом II Часть 1

ИНВ. № ПОДЛ. | ПОДП. И ДАТА | ВЗАМ. ИНВ. № | ИНВ. № ДУБЛ. | ПОДП. И ДАТА

ТМ1-000.01

Rz160 (√)

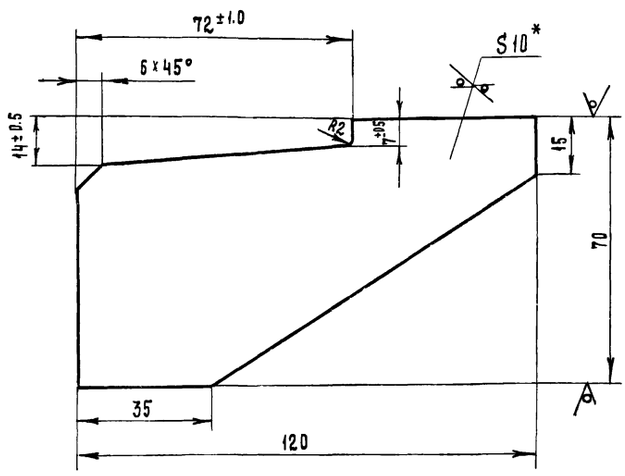

* Размер для справок

7834/2 19

ИЗМ	ЛИСТ	N ДОКУМ.	ПОДП.	ДАТА	ТМ1-000.01	ТП 705-1-143		
РАЗРАБ.		ГРЕБНЕВА	[signature]	IV-79г	Ребро.	Лит.	МАССА	МАСШТАБ
ПРОВЕРИЛ		КОВАЛЕВ	[signature]	VI-79		Р	0.4	1:1
ГЛ. ИНЖ. ОТД.		КАБАНОВ	[signature]	2.09.79		Лист 1	Листов 1	
НАЧ. ОТД.		ЗАРАКОВСКАЯ	[signature]	2.07.79	Полоса 10×70 ГОСТ 103-76 / ст 3 ГОСТ 535-79	ГОСКОМСЕЛЬХОЗТЕХНИКА СССР ГИПРОПРОМСЕЛЬСТРОЙ г. Саратов		
ГИП		ГОГОЛЕВ	[signature]	04-79				
Н. КОНТР.		ЕСИНА	[signature]	-79				

ТМ1-940.00.СБ

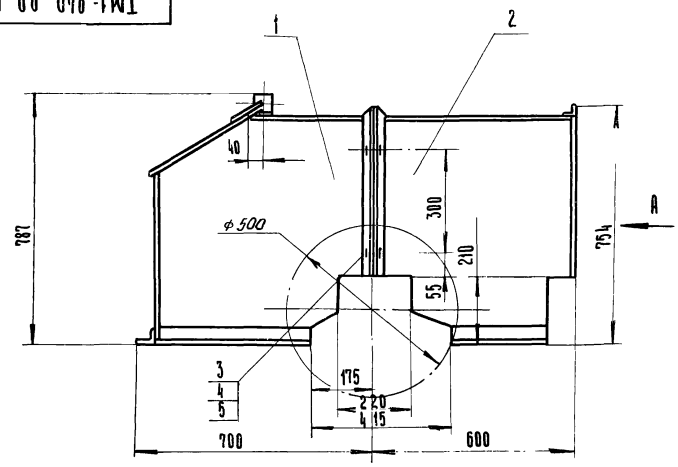

Вид А

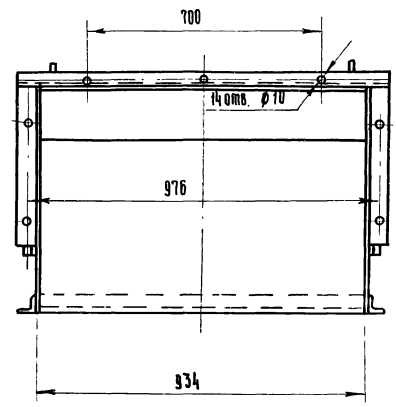

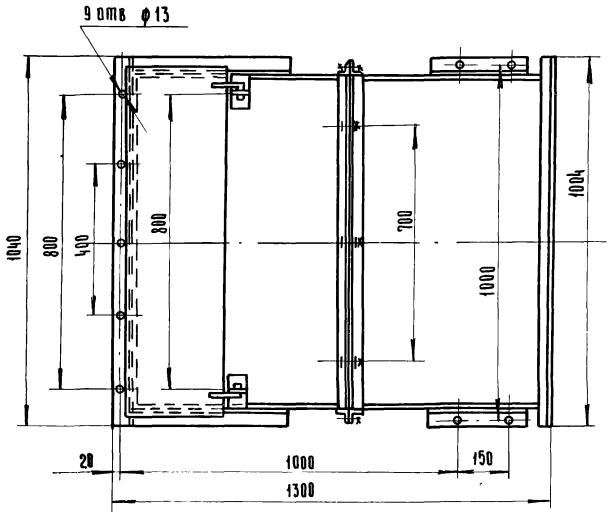

7834/2

					ТМ1-940.00.СБ.			ТП 705-1-143
Изм	Лист	N докум.	Подпись	Дата	Кожух. Сборочный чертеж	Лит	Масса	Масштаб
Разраб.		Гребнева		IV.79		Р	96	1:10
Проверил		Ковалев		VI.79		Лист 1	Листов 1	
						Госкомсельхозтехника СССР ГИПРОПРОМСЕЛЬСТРОЙ г. Саратов		

Копировал: Ильичева

Формат: 12

ТМ1-940.00.СБ

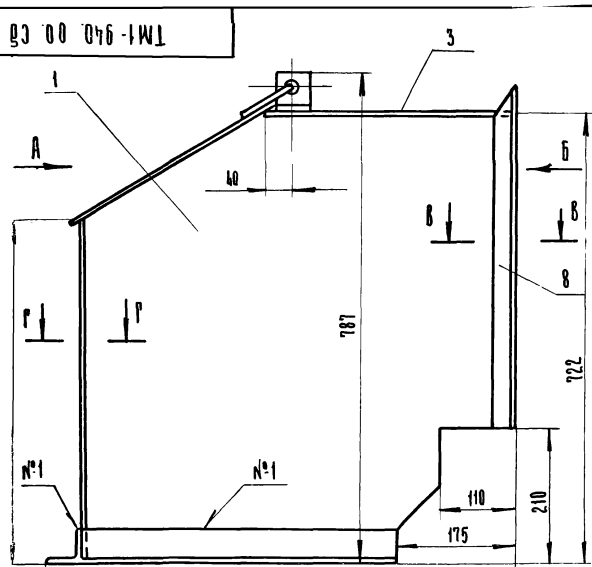

Вид А

Вид Б

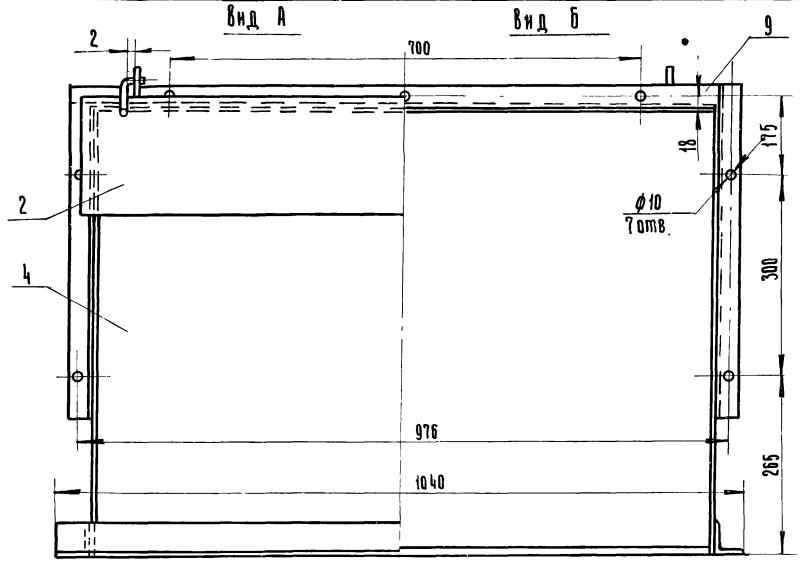

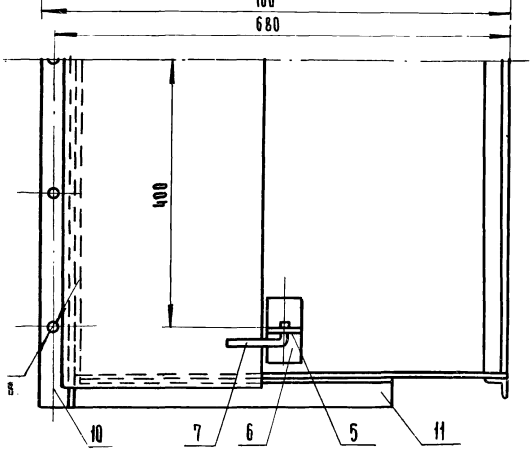

В-В
М1:1

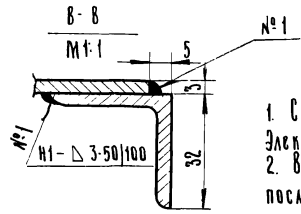

Г-Г
М1:1

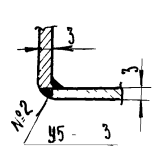

1. Сварные швы выполнить по ГОСТ 5264-69
Электроды типа Э42 ГОСТ 9467-75
2. Все отверстия размечать и сверлить после сварки.

20

7834/2

					ТМ1-940/1.00.СБ.			ТП 705-1-143
Изм	Лист	N докум.	Подпись	Дата	Секция I Сборочный чертёж.	Лит	Масса	Масштаб
Разраб.		Гребнева		IV.79		Р	58	1:5
Проверил		Ковалев		VI-79		Лист 1	Листов 1	
Гл. инж. отд.		Кабанов		2.07.79		Госкомсельхозтехника СССР ГИПРОПРОМСЕЛЬСТРОЙ г. Саратов		
Нач. отд.		Зараковская		2.07.79				
РИП		Гоголев		07.79				
Н. отд.		Есина						

ТМ1-940/1.01

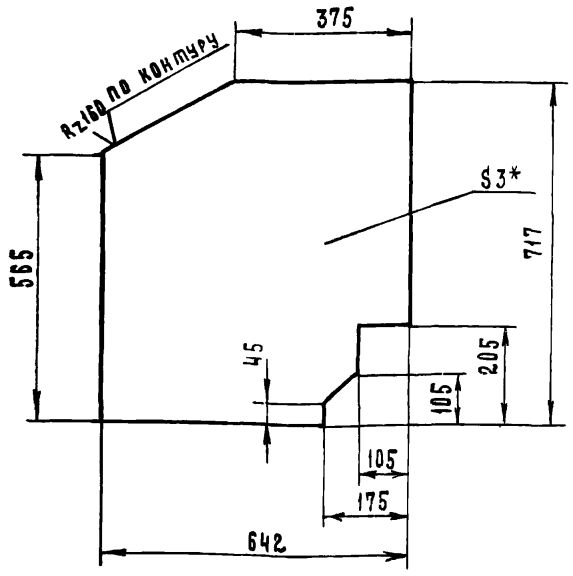

*- Размер для справок

7834/2

				ТМ1-940/1.01	ТП 705-1-143	
Изм.	Лист	№ докум.	Подпись	Дата		
Разраб.		Гребнева		IV.79	Лист боковой	Лит. Р; Масса 10; Масштаб 1:10
Провери		Ковалев		IV.79		Лист 1; Листов 1
Н. контр.					Лист 3 ГОСТ 19904-74 / ст.3 ГОСТ 16523-70	Госкомсельхозтехника СССР ГИПРОПРОМСЕЛЬСТРОЙ г. Саратов
Копировал		Матвеева				Формат 11

Типовой проект 705-1-143 Альбом II Часть 1

Подп. и дата | Взам. инв. № | Инв. № дубл. | Подп. и дата | Инв. № подл.

ТМ1-940/1.05

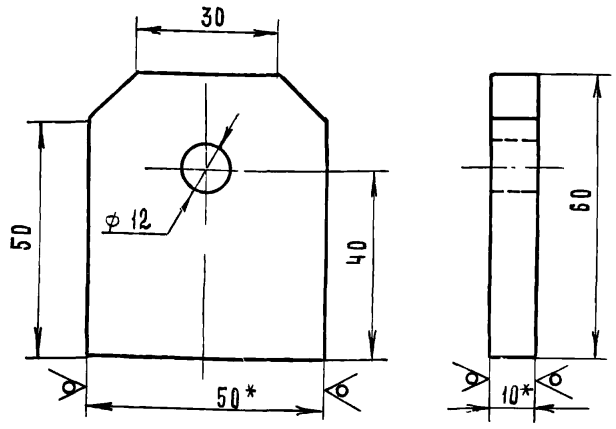

*- Размеры для справок

7834/2

				ТМ1-940/1.05	ТП 705-1-143	
Изм.	Лист	№ докум.	Подп.	Дата		
Разраб.		Гребнева		IV.79	Ушко	Лит. Р; Масса 0.2; Масштаб 1:1
Провери		Ковалев		IV.79		Лист 1; Листов 1
Гл. инж. отд.		Кабанов		07.79		
Нач. отд.		Зараковская		07.79	Полоса 10×50 ГОСТ 103-76 / ст.3 ГОСТ 535-79	Госкомсельхозтехника СССР ГИПРОПРОМСЕЛЬСТРОЙ г. Саратов
ГИП		Гоголев		07.79		
Н. контр.		Есина		7.79		
Копировал		Матвеева				Формат 11

Типовой проект 705-1-143 Альбом II Часть 1

Подп. и дата | Взам. инв. № | Инв. № дубл. | Подп. и дата | Инв. № подл.

ТМ1-940.00

Поз.	Обозначение	Наименование	Кол.	Примеч.
		Документация		
	ТМ1-940.00.СБ	Сборочный чертеж		
		Сборочные единицы		
1	ТМ1-940/1.00	Секция I	1	
2	ТМ1-940/2.00	Секция II	1	
		Стандартные изделия		
3		Болт М8×16.58.09		
		ГОСТ 7798-70	7	
4		Гайка М8.5.09		
		ГОСТ 5915-70	7	
5		Шайба 8.01.09		
		ГОСТ 11371-78	7	

				ТМ1-940.00	ТП 705-1-143	
Изм.	Лист	№ докум.	Подп.	Дата		
Разраб.		Гребнева		IV.79	Кожух	Лит. Р; Масса; Масштаб
Провери		Ковалев		IV.79		Лист 1; Листов 1
						Госкомсельхозтехника СССР ГИПРОПРОМСЕЛЬСТРОЙ г. Саратов
Копировал		Матвеева				Формат 11

Типовой проект 705-1-143 Альбом II Часть 1

Подп. и дата | Взам. инв. № | Инв. № дубл. | Подп. и дата | Инв. № подл.

ТМ1-940/1.00

Формат	Зона	Поз.	Обозначение	Наименование	Кол.	Примеч.
				Документация		
12			ТМ1-940/1.00.СБ	Сборочный чертеж		
				Детали		
11		1	ТМ1-940/1.01	Лист боковой	2	
Б4		2	ТМ1-940/1.02	Лист 3 ГОСТ 19904-74 / ст.3 ГОСТ 16523-70		
				350×975	1	8.0 кг
Б4		3	ТМ1-940/1.03	Лист 3 ГОСТ 19904-74 / ст.3 ГОСТ 16523-70		
				380×934	1	8.3 кг
Б4		4	ТМ1-940/1.04	Лист 3 ГОСТ 19904-74 / ст.3 ГОСТ 16523-70		
				565×934	1	12.3 кг
11		5	ТМ1-940/1.05	Ушко	2	
Б4		6	ТМ1-940/1.06	Полоса 5×50 ГОСТ 103-76 / ст.3 ГОСТ 535-79		
				L=100	2	0.4 кг
Б4		7	ТМ1-940/1.07	Круг 10 ГОСТ 2590-71 / ст.3 ГОСТ 535-58 L=125	2	0.14 кг
Б4		8	ТМ1-940/1.08	Уголок Б-32×32×3 ГОСТ 8509-72 / ст.3 ГОСТ 535-79		
				L=544	2	1.5 кг
Б4		9	ТМ1-940/1.09	Уголок Б-32×32×3 ГОСТ 8509-72 / ст.3 ГОСТ 535-79		
				L=940	1	1.3 кг
Б4		10	ТМ1-940/1.10	Уголок Б-50×50×5 ГОСТ 8509-72 / ст.3 ГОСТ 535-79		
				L=1040	1	1.5 кг
Б4		11	ТМ1-940/1.11	Уголок Б-50×50×5 ГОСТ 8509-72 / ст.3 ГОСТ 535-79		
				L=475	2	3.6 кг

				ТМ1-940/1.00	ТП 705-1-143	
Изм.	Лист	№ докум.	Подпись	Дата		
Разраб.		Гребнева		IV.79	Секция I	Лит. Р; Масса; Масштаб
Провери		Ковалев		IV.79		Лист 1; Листов 1
						Госкомсельхозтехника СССР ГИПРОПРОМСЕЛЬСТРОЙ г. Саратов

ТМ1-940/2.00

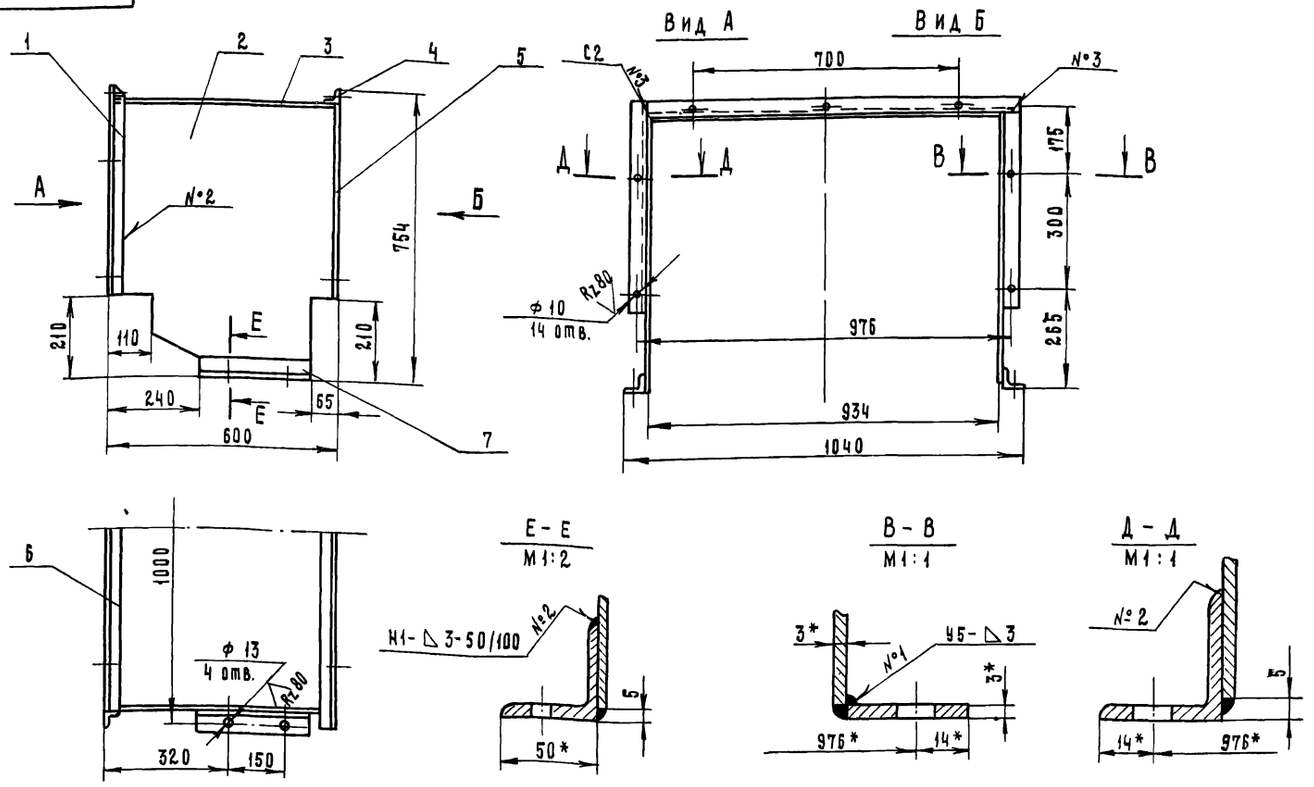

1. Сварные швы выполнить по ГОСТ 5264-69.
Электроды типа Э42 ГОСТ 9467-75.
2. Все отверстия сверлить после сварки.
3.* - Размеры для справок.

7834/2

Изм	Лист	№ докум.	Подпись	Дата
Разраб.		Гребнева		IV-79
Проверил		Ковалев		IV-79
Гл. инж. отд.		Кабанов		04.79
Нач. отд.		Зараковская		04.79
ГИП		Гоголев		04.79
Н. контр.		Есина		779

Копировал Матвеева

ТМ1-940/2.00.СБ

ТП 705-1-143

Секция II
Сборочный чертеж

Лит.	Масса	Масштаб
Р	38	1:10
Лист 1	Листов 1	

Госкомсельхозтехника СССР
ГИПРОПРОМСЕЛЬСТРОЙ
г. САРАТОВ

Формат А1

ТМ1-940/2.02

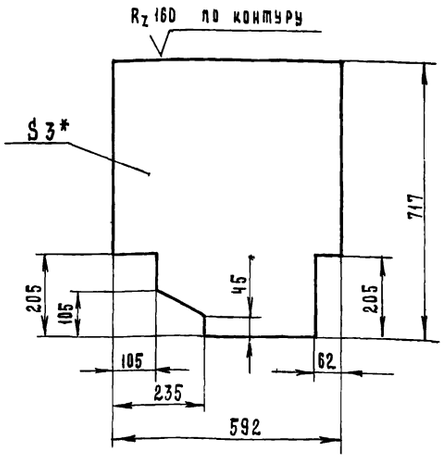

*- Размер для справок

7834/2

Изм	Лист	№ докумен.	Подпись	Дата
Разраб.		Гребнева		IV-79
Проверил		Ковалев		IV-79

ТМ1-940/2.02 ТП 705-1-143

Лист боковой

Лит	Масса	Масштаб
Р	9.4	1:10
Лист 1	Листов 1	

Лист 3 ГОСТ 19904-74 / ст 3 ГОСТ 16523-70

Госкомсельхозтехника СССР
ГИПРОПРОМСЕЛЬСТРОЙ
г. САРАТОВ

Типовой проект 705-1-143 Альбом II Часть 1

Формат	Зона	Поз.	Обозначение	Наименование	Кол	Примеч
				Документация		
А2			ТМ1-940/2.00 СБ	Сборочный чертеж		
				Детали		
Б4		1	ТМ1-940/2.01	Уголок Б-32х32х3 ГОСТ 8509-72 / ст.3 ГОСТ 535-79		
				L=544	2	1.5 кг
А1		2	ТМ1-940/2.02	Лист боковой	2	
Б4		3	ТМ1-940/2.03	Лист 3 ГОСТ 19904-74 / ст 3 ГОСТ 16523-70		
				592 х 936	1	12.5 кг
Б4		4	ТМ1-940/2.04	Уголок Б-32х32х3 ГОСТ 8509-72 / ст.3 ГОСТ 535-79		
				L=1004	1	1.4 кг
Б4		5	ТМ1-940/2.05	Лента 3х32 ГОСТ 8009-74 / ст 3 ГОСТ 535-79		
				L=512	2	0.75 кг
Б4		6	ТМ1-940/2.06	Уголок Б-32х32х3 ГОСТ 8509-72 / ст 3 ГОСТ 535-79		
				L=940	1	1.3 кг
Б4		7	ТМ1-940/2.07	Уголок Б-50х50х6 ГОСТ 8509-72 / ст 3 ГОСТ 535-79		
				L=295	2	2.1 кг

Подп. и дата | Инв. № дубл. | Взам. инв. № | Подп. и дата | Инв. № подл.

22

7834/2

Изм	Лист	№ докум.	Подпись	Дата
Разраб.		Гребнева		IV-79
Проверил		Ковалев		IV-79

ТМ1-940/2.00 ТП 705-1-143

Секция II

Лит	Лист	Листов
Р	1	1

Госкомсельхозтехника СССР
ГИПРОПРОМСЕЛЬСТРОЙ
г. САРАТОВ

ТМ1-600.00 СБ

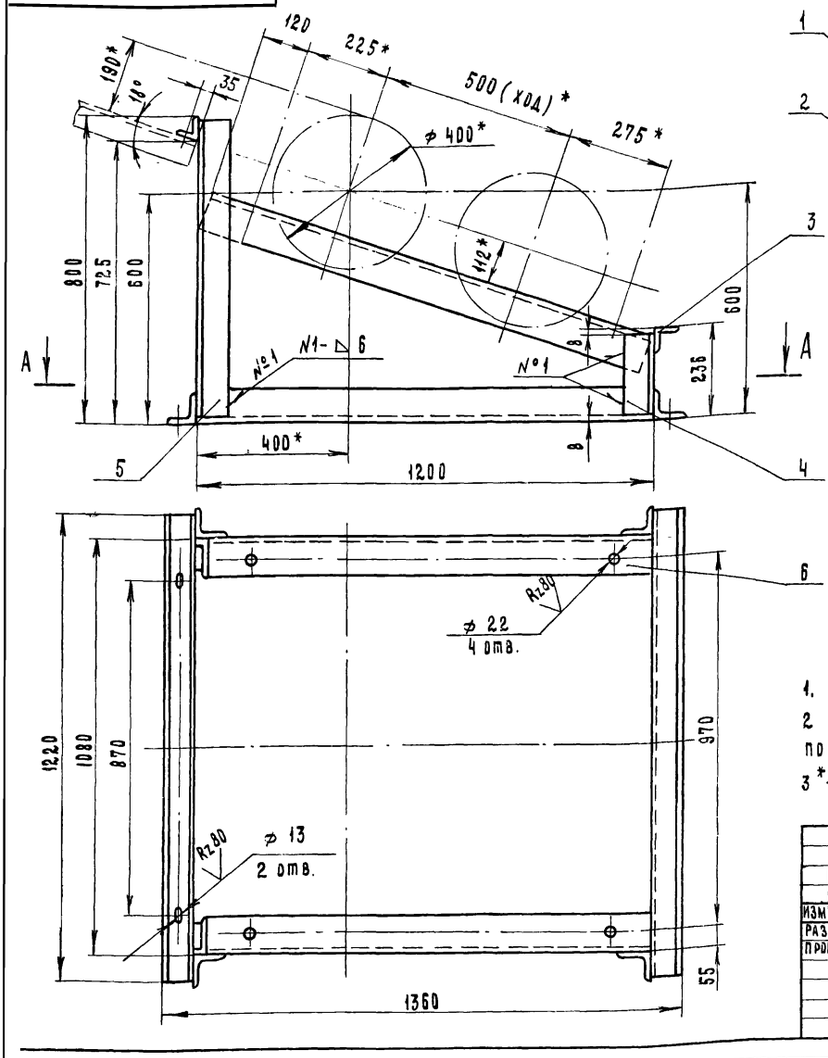

А - А

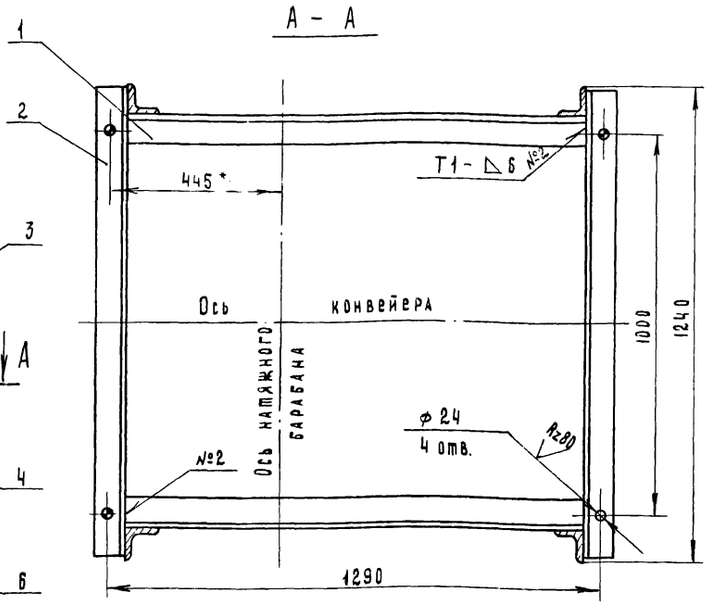

1. Сварные швы выполнить по ГОСТ 5264-69.
2. Все отверстия размечать и сверлить после сварки рамы.
3*- Размеры для справок.

7834/2

					ТМ1-600.00.СБ	ТП 705-1-143	
Изм.	Лист	N докум.	Подпись	Дата	Рама натяжки Сборочный чертеж.	Лит.	Масса	Масштаб
Разраб.		Гребнева		11-1979		Р	117	1:10
Проверил		Ковалев		11-79		Лист 1	Листов 1
						Госкомсельхозтехника СССР ГИПРОПРОМСЕЛЬСТРОЙ г. Саратов	

Копировал Матвеева

Формат А2

Формат	Зона	Поз.	Обозначение	Наименование	Кол.	Примеч.
				Документация		
А2			ТМ1-600.00.СБ	Сборочный чертеж		
				Детали		
				Уголок Б-80-80×8 ГОСТ 8509-72 / Ст3 ГОСТ 535-79		
Б4		1	ТМ1-600.01	L = 1200	2	23 кг
Б4		2	ТМ1-600.02	L = 1220	2	23,4 кг
				Уголок Б-63×63×6 ГОСТ 8509-72 / Ст3 ГОСТ 535-79		
Б4		3	ТМ1-600.03	L = 1220	2	14 кг
				Уголок Б-80×80×8 ГОСТ 8509-72 / Ст3 ГОСТ 535-79		
Б4		4	ТМ1-600.04	L = 220	2	4,2 кг
Б4		5	ТМ1-600.05	L = 785	2	15,4 кг
				Уголок Б-100×100×10 ГОСТ 8509-72 / Ст3 ГОСТ 535-79		
Б4		6	ТМ1-600.06	L = 1230	2	37 кг

7834/2

					ТМ1-600.00		
Изм.	Лист	№ докум.	Подпись	Дата	Рама натяжки.	Лит.	Лист	Листов
Разраб.		Гребнева		11-1979		Р	1	1
Проверил		Ковалев		11-79		Госкомсельхозтехника СССР ГИПРОПРОМСЕЛЬСТРОЙ г. Саратов	

Типовой проект 705-1-143 Альбом III Часть 1

ТМ1-000.05

Rz40

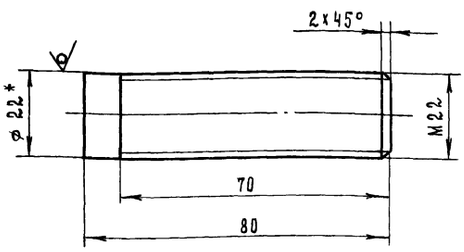

* Размер для справок

23
7834/2

					ТМ1-000.05	ТП 705-1-143	
Изм.	Лист	№ докум.	Подп.	Дата	Болт специальный	Лит.	Масса	Масштаб
Разраб.		Гребнева		11-1979		Р	0,23	1:1
Проверил		Ковалев		11-79		Лист 1	Листов 1
Гл. инж. отд.		Кабанов		2.02.79			
Нач. отд.		Зараковская		2.02.79			
ГИП		Гоголев		02.79	Круг 22 ГОСТ 2590-71 / 35 ГОСТ 1050-74	Госкомсельхозтехника СССР ГИПРОПРОМСЕЛЬСТРОЙ г. Саратов	
Н. контр.							

Инв. № подл. | Подп. и дата | Взам. инв. № | Инв. № дубл. | Подп. и дата

ТМ1-800.00 СБ

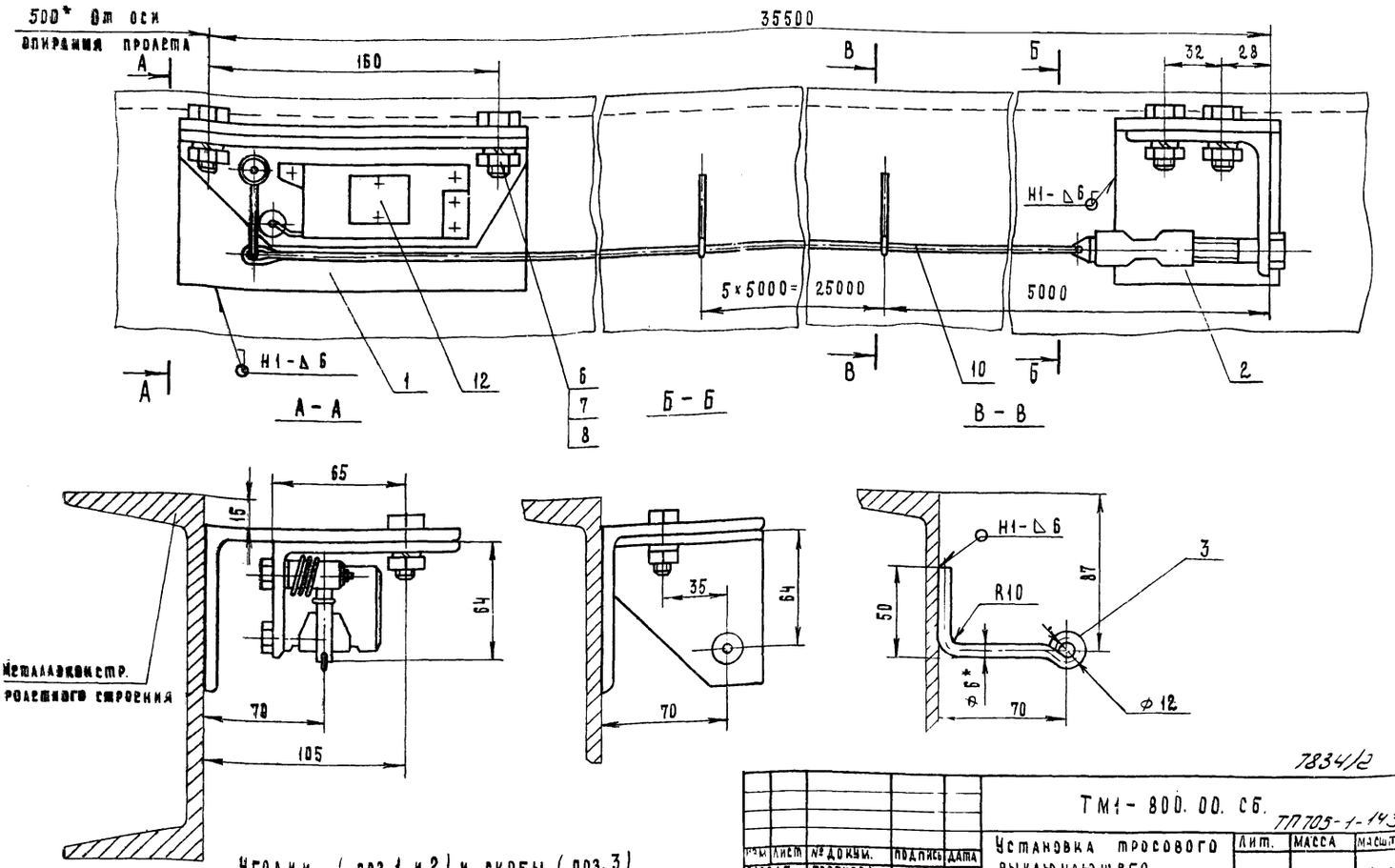

Уголки (поз.1 и 2) и скобы (поз.3) приварить к металлоконструкции пролетного строения по месту по ГОСТ 5264-69.

7834/2

					ТМ1-800.00. СБ. ТП705-1-143			
Изм.	Лист	№ докум.	Подпись	Дата	Установка тросового выключающего устройства. Сборочный чертёж	Лит.	Масса	Масштаб
Разраб.		Гребнева		IV-79		Р	7.0	1:2
Проверил		Ковалев		II-79		Лист 1	Листов 1	
Гл.инж.отд.		Кабанов		2.03.79		Госкомсельхозтехника СССР ГИПРОПРОМСЕЛЬСТРОЙ г. Саратов		
Нач.отд.		Зараковская		2.03.79				
ГИП		Гоголев		02.79				
Н.контр.		Есина		7.79				

Копировал Матвеева

Формат 12

ТМ1-000.07

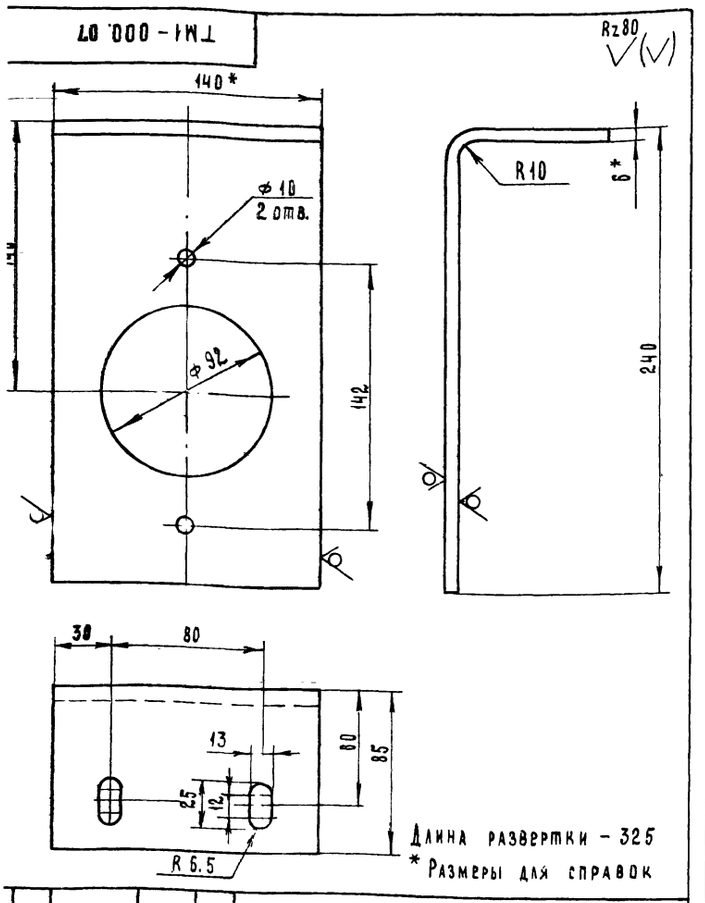

Длина развертки - 325

* Размеры для справок

					ТМ1-000.07			
Изм.	Лист	№ докум.	Подпись	Дата	Кронштейн	Лит.	Масса	Масштаб
Разраб.		Гребнева		IV-79		Р	2	1:2
Проверил		Ковалев		II-79		Лист 1	Листов 1	
					Полоса 6×140 ГОСТ 103-76 / ст 3 ГОСТ 535-79	Госкомсельхозтехника СССР ГИПРОПРОМСЕЛЬСТРОЙ г. Саратов		

7834/2

ТП705-1-143

Типовой проект 705-1-143 Альбом II Часть 1

Формат	Зона	Поз.	Обозначение	Наименование	Кол.	Примеч.
				Документация		
12			ТМ1-800.00. СБ	Сборочный чертеж		
				Детали		
64		1	ТМ1-800.01	Уголок 6-140×90×8 ГОСТ 8510-72 / ст.3 ГОСТ 535-79		
				L=190	1	27 кг
64		2	ТМ1-800.02	Уголок 6-90×90×6 ГОСТ 8509-72 / ст.3 ГОСТ 535-79		
				L=90	1	0.7 кг
11		3	ТМ1-800.03	Круг 6 ГОСТ 2590-71 / ст.3 ГОСТ 535-79		
				L=150	6	
				Стандартные изделия		
		6		Болт М10×30. 58.09		
				ГОСТ 7798-70	4	
		7		Гайка М10.5.09		
				ГОСТ 5915-70	4	
		8		Шайба 10 65Г. 09		
				ГОСТ 6402-70	4	
				Материалы		
		10		Канат 2-Г-II-Н-160		
				ГОСТ 3062-69	п.м. 36	
				Прочие изделия		
		12	Е1-201-68	Устройство выключающее		Сборник Т-64
				качатное L=35.5	1	Часть II Союзпромханизации

24

					ТМ1-800.00			
Изм.	Лист	№ докум.	Подпись	Дата	Установка тросового выключающего устройства	Лит.	Лист	Листов
Разраб.		Гребнева		IV-79		Р	1	1
Проверил		Ковалев		II-79		Госкомсельхозтехника СССР ГИПРОПРОМСЕЛЬСТРОЙ г. Саратов		

Подп. и дата | Инв. № дубл. | Взам. инв. № | Подп. и дата | Инв. № подл.

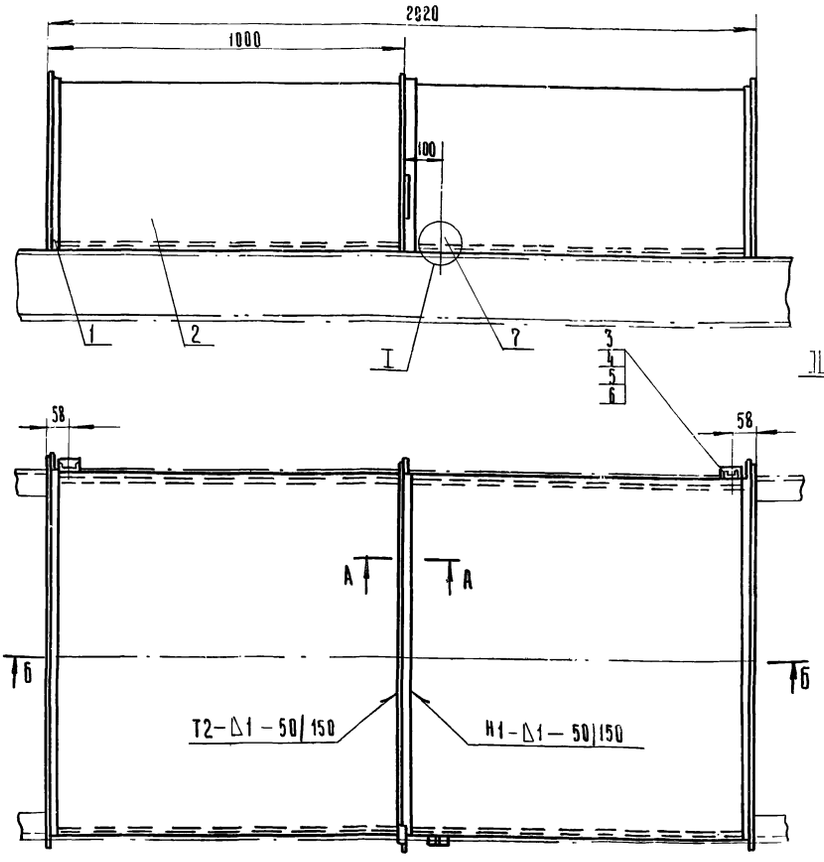

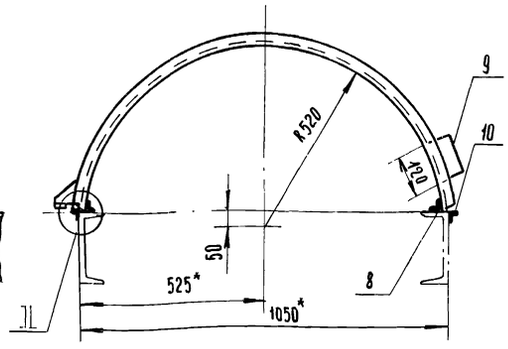

Сечение по стыкам панелей кожухов.

Б-Б
М1:2

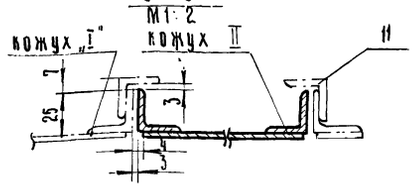

I
М1:2

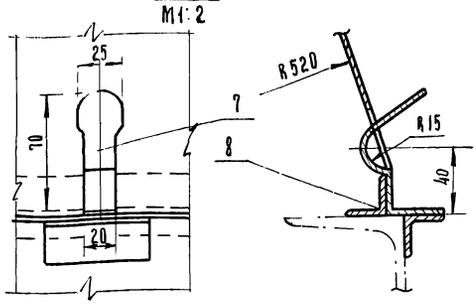

II при закрытом кожухе.
М1:2

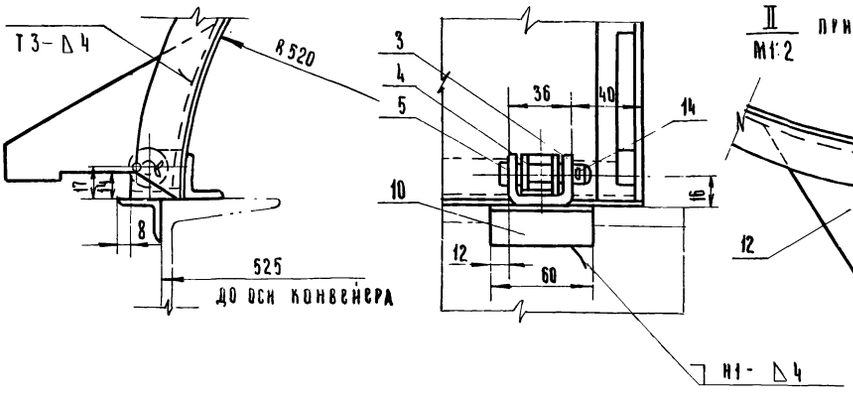

II при открытом кожухе.
М1:2

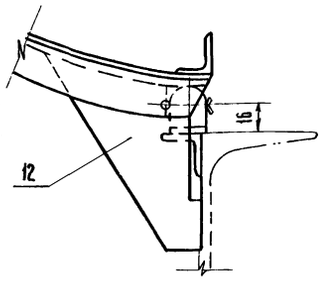

А-А
М1:2

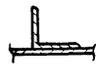

1. По данному чертежу изготавливать кожуха двух типов I и II. Из общего количества кожухов на изделие, изготовить половину кожухов типа I и половину – типа II.
Кожух типа I отличается от кожуха типа II только приваривaемым уголком (поз. 11).
2. Детали петли (поз 3 и 4), защелку (поз. 7) и уголок (поз. 10) приварить при уложенных кожухах.
3. Сварные швы выполнить по гост 5264-69
4.* Размеры для справок.

7834/2 25

Изм	Лист	N докум	Подп.	Дата	ТМ1-300.00.СБ			
Разраб.		Гребнева		2-79	ТП705-1-143			
Проверил		Ковалев		11-79	Кожух. Сборочный чертёж.	Лит.	Масса	Масштаб
Гл инж. отд		Кабанов		2.07.79		Р	38,5	1:10
Нач отд		Зараковская		2.07.79		Лист 1	Листов 1	
РИП		Гоголев		02.79		Госкомсельхозтехника СССР ГИПРОПРОМСЕЛЬСТРОЙ г. Саратов		
Н контр		Есина		-79				

ТМ1-300.07

Rz80 (√)

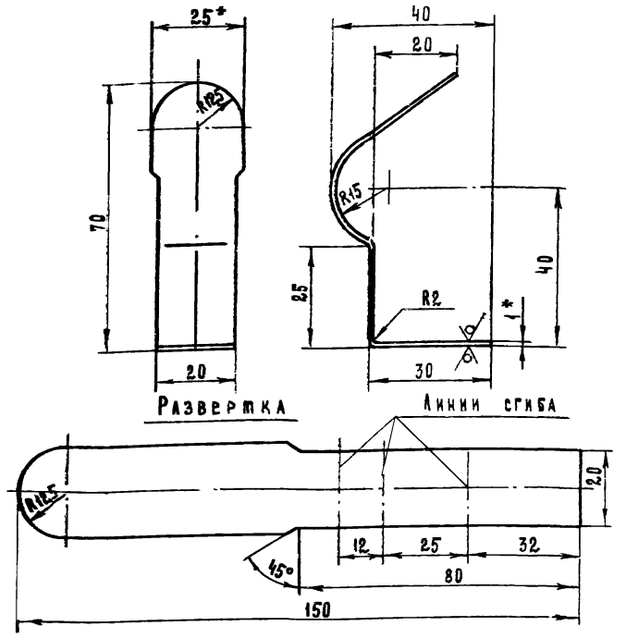

*- Размеры для справок.

7834/2

Изм.	Лист	№ документа	Подпись	Дата	ТМ1-300.07		ТП705-1-143
Разраб.		Гребнева		V-79г.	Защелка.	Лит. Р	Масса 0.025 / Масштаб 1:1
Проверил		Ковалев		VI-79г.		Лист 1	Листов 1
					Лист 1 ГОСТ 19904-74 / ст3 ГОСТ 16523-70	Госкомсельхозтехника СССР ГИПРОПРОМСЕЛЬСТРОЙ г. Саратов	

Копировал Матвеева Матв. Формат 11

Типовой проект 705-1-143 Альбом II Часть 1

Подп. и дата | Инв. № дубл. | Взам. инв. № | Подп. и дата | Инв. № подл.

ТМ1-300.05

Rz80 (√)

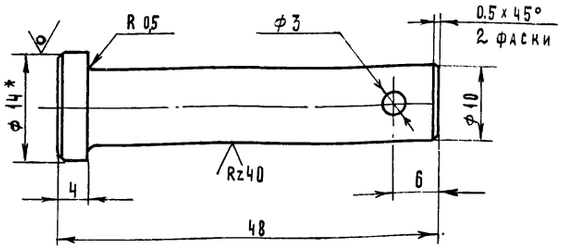

1. Неуказанные предельные отклонения размеров: отверстий - по А7; валов по В7; остальных - по СМ7.

2*- Размер для справок.

7834/2

Изм.	Лист	№ документа	Подпись	Дата	ТМ1-300.05		ТП705-1-143
Разраб.		Гребнева		V-79г.	Ось.	Лит. Р	Масса 0.03 / Масштаб 2:1
Проверил		Ковалев		VI-79г.		Лист 1	Листов 1
					Круг 14 ГОСТ 2590-71 / 45 ГОСТ 1050-74	Госкомсельхозтехника СССР ГИПРОПРОМСЕЛЬСТРОЙ г. Саратов	

Копировал Матвеева Матв. Формат 11

ТМ1-300.03

Rz80 (√)

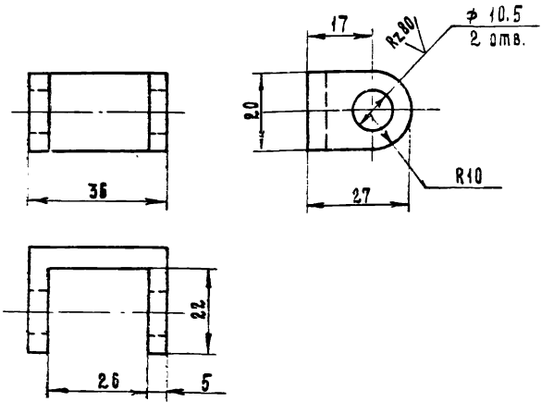

Неуказанные предельные отклонения размеров: отверстий - по А7; валов - по В7; остальных - по СМ7.

7834/2

Изм.	Лист	№ документа	Подпись	Дата	ТМ1-300.03		ТП705-1-143
Разраб.		Гребнева		V-79г.	Скоба	Лит. Р	Масса 0.06 / Масштаб 1:1
Пров.		Ковалев		VI-79г.		Лист 1	Листов 1
					Сталь 35 ГОСТ 1050-74	Госкомсельхозтехника СССР ГИПРОПРОМСЕЛЬСТРОЙ г. Саратов	

Альбом II Часть 1

Типовой проект 705-1-143

Подп. и дата | Инв. № дубл. | Взам. инв. № | Подп. и дата | Инв. № подл.

Формат	Зона	Поз.	Обозначение	Наименование	Кол.	Примеч.
				Документация		
22			ТМ1-300.00.ЕБ	Сборочный чертеж		
				Детали		
11		1	ТМ1-300.01	Уголок	3	
54		2	ТМ1-300.02	Лист 0,7 ГОСТ 19904-74 / ст3 ГОСТ 16523-70		
				2012 x 1490	1	16 кг
11		3	ТМ1-300.03	Скоба	2	
11		4	ТМ1-300.04	Скоба	2	
11		5	ТМ1-300.05	Ось	2	
11		7	ТМ1-300.07	Защелка	1	
54		8	ТМ1-300.08	Уголок 6-25x25x4 ГОСТ 8509-72 / ст.3 ГОСТ 535-79		
				L= 2012	2	5.9 кг
54		9	ТМ1-300.09	Круг 10 ГОСТ 2590-71 / ст3 ГОСТ 535-79, L=320	1	0.3 кг
54		10	ТМ1-300.10	Уголок 6-25x25x4 ГОСТ 8509-72 / ст.3 ГОСТ 535-79		
				L = 60	3	0.25 кг
11		11	ТМ1-300.11	Уголок	2	
11		12	ТМ1-300.12	Упор	3	
				Стандартные изделия		
		14		Шплинт 3x18 ГОСТ 397-79	2	

26

Изм.	Лист	№ докум.	Подпись	Дата	ТМ1-300.00		ТП705-1-143
Разраб.		Гребнева		V-79г.	Кожух	Лит. Р	Лист 1 / Листов 1
Пров.		Ковалев		VI-79г.		Госкомсельхозтехника СССР ГИПРОПРОМСЕЛЬСТРОЙ г. Саратов	

ТМ1-300.11

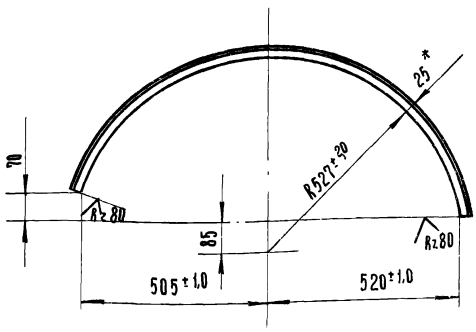

Длина развертки = 1480

*- Размер для справок.

7834/2

Изм	Лист	N докум.	Подп.	Дата
Разраб.		Гребнева		V-79
Пров		Ковалев		VI-79

ТМ1-300.11 ТП705-1-143

Уголок

Лит	Масса	Масштаб
Р	2,16	1:10

Лист 1 Листов 1

Уголок Б-25х25х4 ГОСТ 8509-72 / ст.3 ГОСТ 535-79

Госкомсельхозтехника СССР, ГИПРОПРОМСЕЛЬСТРОЙ г. Саратов.

Копировал: Ильичева Формат 11

Типовой проект 705-1-143 Альбом II Часть 1

Инв. N подл. | Подп. и дата | Взам. инв. N | Инв. N дубл. | Подп. и дата

ТМ1-300.01

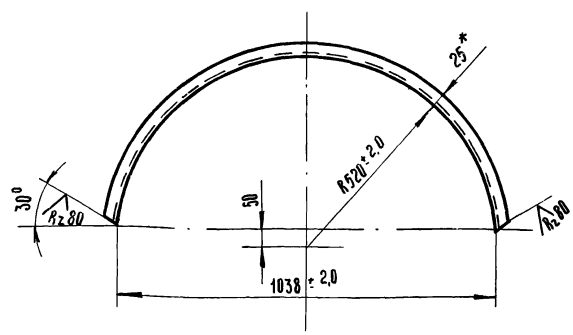

Длина развертки = 1550

*- Размер для справок.

7834/2

Изм	Лист	N докум.	Подп	Дата
Разраб.		Гребнева		V-79
Пров		Ковалев		VI-79

ТМ1-300.01 ТП705-1-143

Уголок.

Лит	Масса	Масштаб
Р	2,32	1:10

Лист 1 Листов 1

Уголок Б-25х25х4 ГОСТ 8509-72 / ст.3 ГОСТ 535-79

Госкомсельхозтехника СССР ГИПРОПРОМСЕЛЬСТРОЙ г. Саратов

Копировал: Ильичева Формат 11

ТМ1-300.04

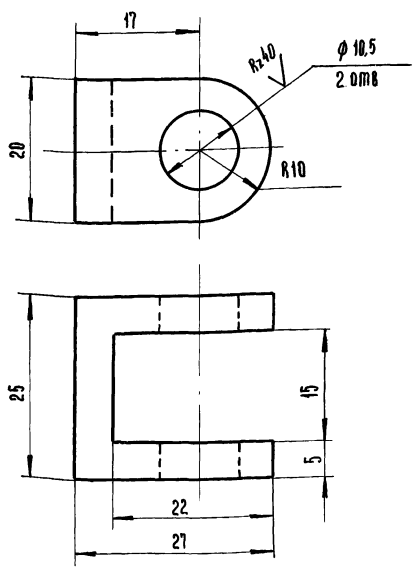

Неуказанные предельные отклонения размеров:
отверстий - по А7; валов - по В7;
остальных - по СМ7

7834/2

Изм	Лист	N докум.	Подп	Дата
Разраб		Гребнева		V-79
Пров.		Ковалев		VI-79

ТМ1-300.04 ТП705-1-143

Скоба.

Лит	Масса	Масштаб
Р	0,05	2:1

Лист 1 Листов 1

Сталь 35 ГОСТ 1050-74

Госкомсельхозтехника СССР, ГИПРОПРОМСЕЛЬСТРОЙ г. Саратов

Типовой проект 705-1-143 Альбом II Часть 1

Инв. N подл. | Подп. и дата | Взам. инв. N | Инв. N дубл. | Подп. и дата

ТМ1-300.12

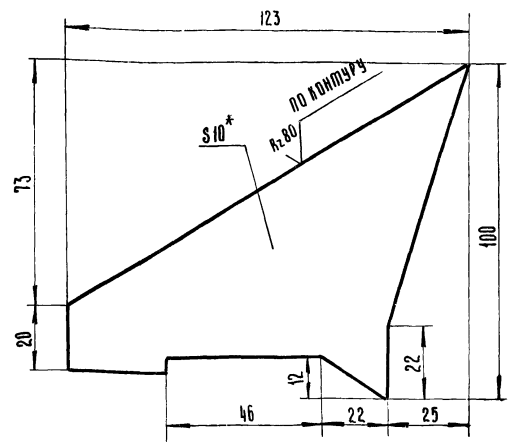

*- Размер для справок.

27

7834/2

Изм	Лист	N докум.	Подп	Дата
Разраб.		Гребнева		V-79
Пров.		Ковалев		VI-79
Гл инж. отд		Кабанов		2.07.79
Нач. отд		Зараковская		2.07.79
Гип		Гоголев		2.7.79
Н контр		Есина		7.79

ТМ1-300.12 ТП705-1-143

Упор

Лит	Масса	Масштаб
Р	0,9	1:1

Лист 1 Листов 1

Полоса 10х100 ГОСТ 103-76 / ст 3 ГОСТ 535-79

Госкомсельхозтехника СССР ГИПРОПРОМСЕЛЬСТРОЙ г. Саратов

ТМ1-400.00.СБ

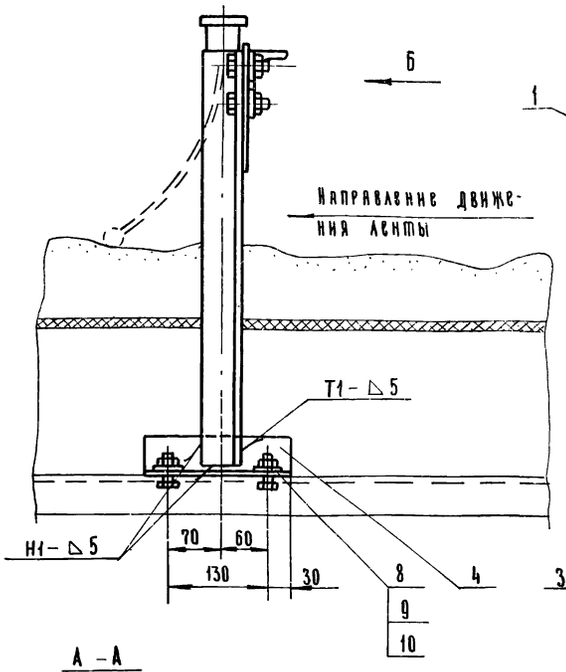

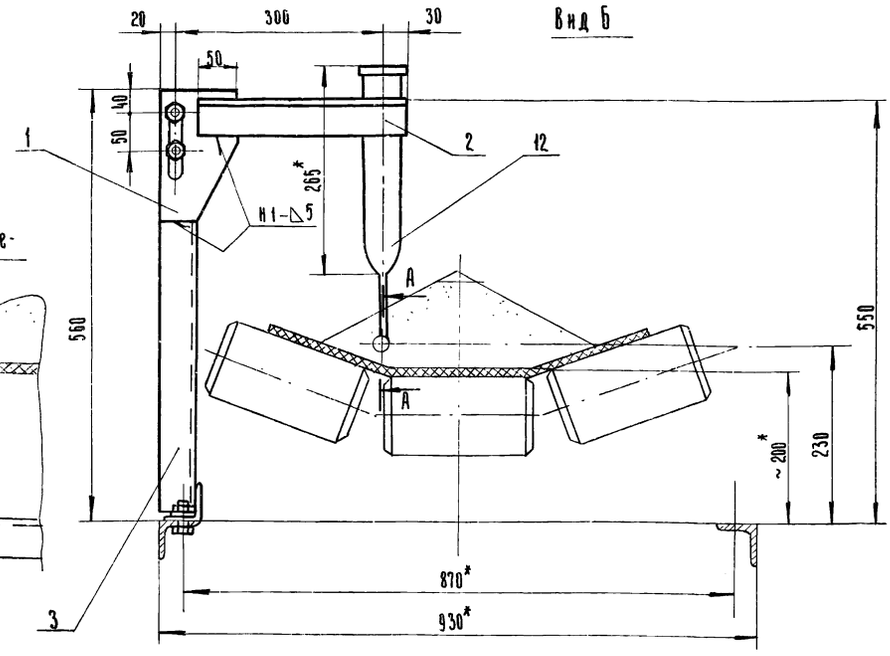

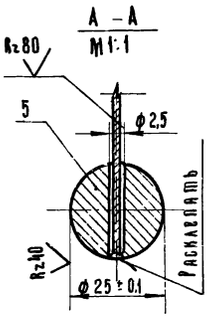

1. Сварные швы выполнить по гост 5264-69.
Электроды типа Э42 гост 9467-75
2* Размеры для справок.

Техническая характеристика указателя уровня С-607А.
1. Чувствительность по силе 35÷50 гр.
2. Чувствительность по ходу 120÷20 мм.

7834/2

Изм	Лист	N докум.	Подп.	Дата	ТМ1-400.00.СБ	ТП 705-1-143		
Разраб.		Гребнева		V-79	Установка датчика контроля наличия материала на ленте. Сборочный чертеж.	Лит	Масса	Масштаб
Пров		Ковалев		VI-79		Р	6.0	1:5
Гл инж отд		Кабанов		2.07.79		Лист 1	Листов 1	
Нач. отд.		Зараковская		2.07.79		Госкомсельхозтехника СССР Рипропромсельстрой г. Саратов		
РНП		Гороцев		07.79				
Н. контр.		Есина		7.79				

Копировал: Ильичева Формат: 12

ТМ1-400.01

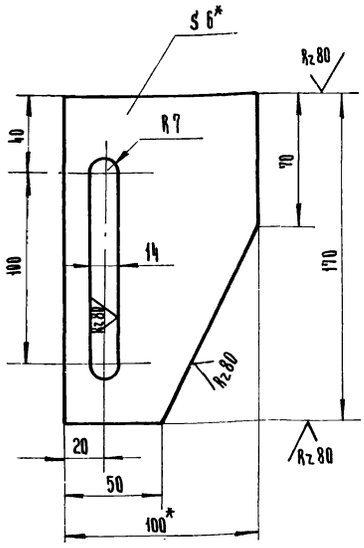

* Размеры для справок.

7834/2

Изм	Лист	N докум.	Подп.	Дата	ТМ1-400.01	ТП 705-1-143		
Разраб.		Гребнева		V-79	Косынка	Лит	Масса	Масштаб
Пров.		Ковалев		VI-79		Р	0,6	1:2
						Лист 1	Листов 1	
					Полоса 6х100 гост 103-76	Госкомсельхозтехника СССР Рипропромсельстрой		

Типовой проект 705-1-143 Альбом II Часть 1

Формат	Зона	Поз	Обозначение	Наименование	Кол.	Примеч
				Документация		
12			ТМ1-400.00.СБ	Сборочный чертеж.		
				Детали		
11		1	ТМ1-400.01	Косынка	1	
64		2	ТМ1-400.02	Уголок $\frac{Б\text{-}50х50х5\ гост\ 8509\text{-}72}{ст\ 3\ гост\ 535\text{-}79}$		
				L=300	1	1,0 кг
64		3	ТМ1-400.03	Уголок $\frac{Б\text{-}50х50х5\ гост\ 8509\text{-}72}{ст\ 3\ гост\ 535\text{-}79}$		
				L=540	1	2,0 кг
64		4	ТМ1-400.04	Уголок $\frac{Б\text{-}50х50х5\ гост\ 8509\text{-}72}{ст\ 3\ гост\ 535\text{-}79}$		
				L=190	1	0,7 кг.
11		5	ТМ1-400.05	Круг $\frac{25\ гост\ 2590\text{-}71}{45\ гост\ 1050\text{-}74}$		
				L=26	1	0,06 кг.
				Стандартные изделия		
		8		Болт М12х35.58.09		
				гост 7798-70	4	
		9		Гайка М12.5.09		
				гост 5915-70	4	
		10		Шайба 12.01.09		
				гост 11371-78	4	
				Прочие изделия		
		12		Указатель уровня С-607А	1	0,8 кг

28

7834/2

Изм	Лист	N докум	Подп.	Дата	ТМ1-400.00	ТП 705-1-143		
Разраб		Гребнева		V-79	Установка датчика контроля наличия материала на ленте	Лит	Лист	Листов
Пров		Ковалев		VI-79		Р	1	1
						Госкомсельхозтехника СССР Рипропромсельстрой		

Подп. и дата | Инв. N дубл. | Взам. инв. N | Подп. и дата | N подл.

ТМ1-1000 00 СБ

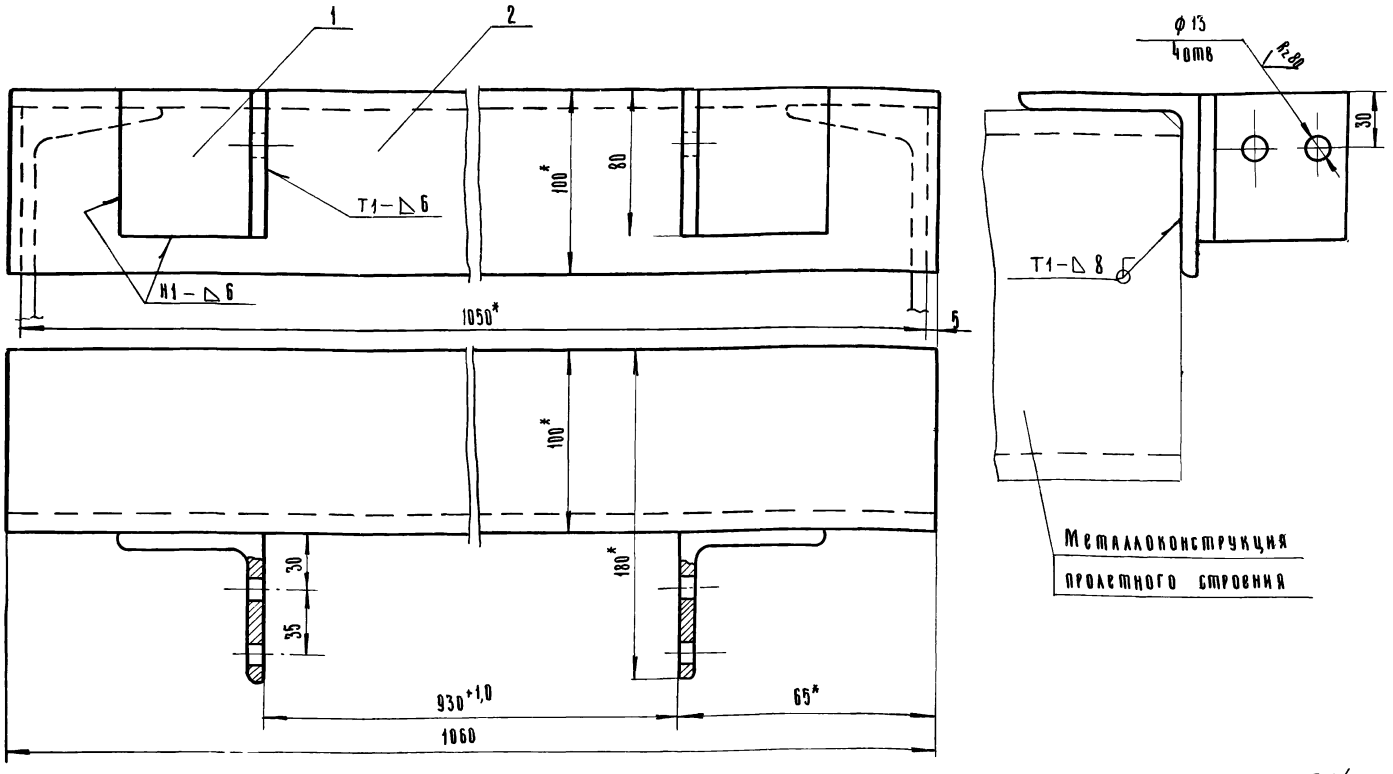

1. Кронштейн приварить к металлоконструкции пролетного строения сплошным нормальным швом при монтаже по ГОСТ 5264-69
Электроды типа Э42 ГОСТ 9467-75
2*- Размеры для справок

7834/2

Изм	Лист	N докум	Подпись	Дата
Разраб		Гребнева		8-79
Проверил		Ковалев		VI-79
Гл инж отд		Кабанов		2.02.79
Нач отд		Зараковская		2.07.79
Гип		Горолев		02.79
Н контр		Есина		7.79

ТМ1-1000 00 СБ

ТП 705-1-143

Кронштейн
Сборочный чертеж

Лит	Масса	Масштаб
Р	17,6	1:2

Лист 1 | Листов 1

Госкомсельхозтехника СССР
ГИПРОПРОМСЕЛЬСТРОЙ
г Саратов

Копировал. Ильичева

Формат. 12

ТМ1-000 06

Rz40

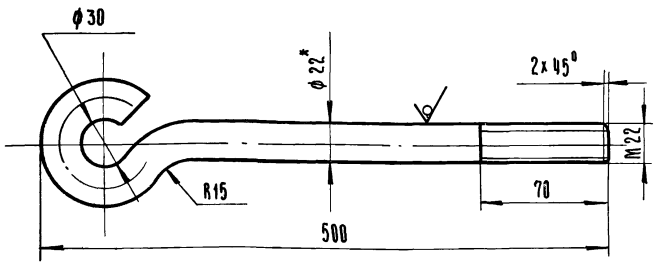

Длина развертки = 590

* Размер для справок

7834/2

Изм	Лист	N докум	Подп	Дата
Разраб		Гребнева		8-79
Проверил		Ковалев		VI-79

ТМ1-000 06

ТП 705-1-143

Болт
фундаментный

Лит	Масса	Масштаб
Р	1,7	1:2

Лист 1 | Листов 1

Круг 22 ГОСТ 2590-71
35 ГОСТ 1050-74

Госкомсельхозтехника СССР
ГИПРОПРОМСЕЛЬСТРОЙ
г Саратов

Типовой проект 705-1-143 Альбом II Часть 1

Формат	Зона	Поз	Обозначение	Наименование	Кол	Примеч
				Документация		
12			ТМ1-1000.00.СБ	Сборочный чертеж		
				Детали		
64		1	ТМ1-1000 01	Уголок $\frac{Б-80\times60\times6\ ГОСТ\ 8510-72}{СТ\ 3\ ГОСТ\ 535-79}$		
				L=80	2	1,6 кг
64		2	ТМ1-1000 02	Уголок $\frac{Б-100\times100\times10\ ГОСТ\ 8509-72}{СТ\ 3\ ГОСТ\ 535-79}$		
				L=1060	1	16 кг

Подп и дата | Инв N дубл | Взам инв N | Подп и дата | Инв N подл

29

7834/2

Изм	Лист	N докум	Подп	Дата
Разраб		Гребнева		8-79
Проверил		Ковалев		VI-79

ТМ1-1000 00

ТП 705-1-143

Кронштейн

Лит	Лист	Листов
Р	1	1

Госкомсельхозтехника СССР
ГИПРОПРОМСЕЛЬСТРОЙ
г Саратов

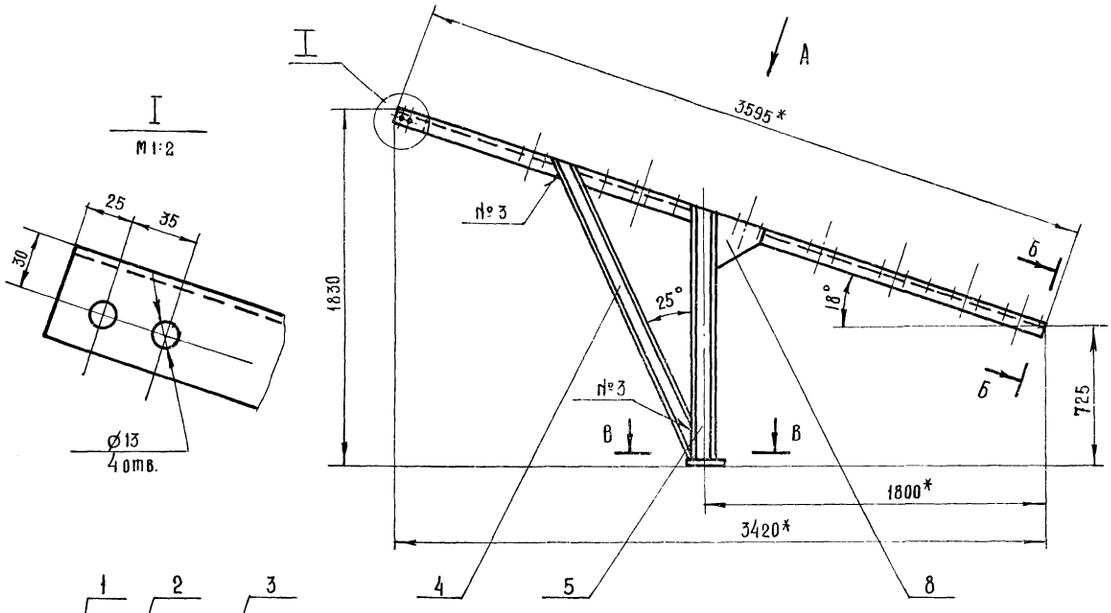

Вид А повернуто
М1:10

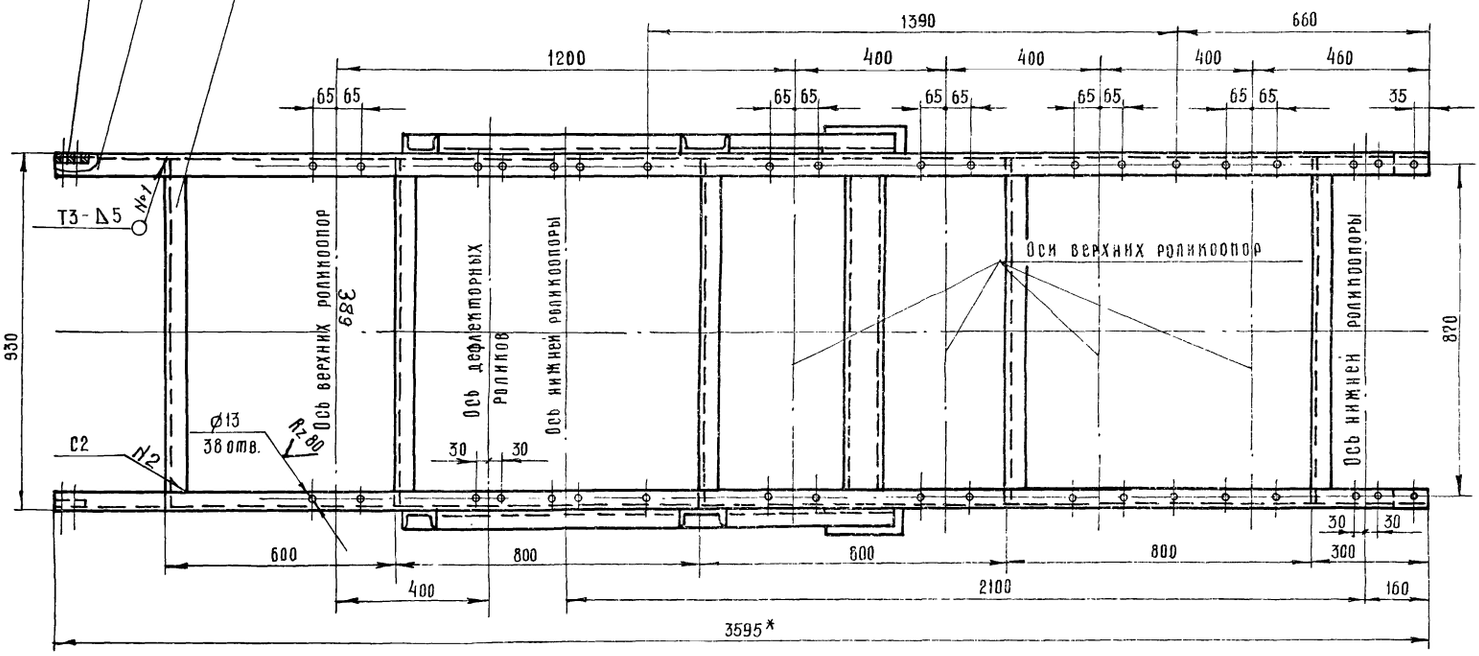

Б-Б повернуто
М1:2

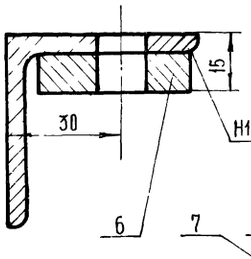

В-В
М1:5

Г-Г
М1:5

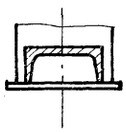

1*- Размеры для справок (уточнить при монтаже).

2. Сварные швы выполнить по ГОСТ 5264-69
Электроды типа Э42 ГОСТ 9467-75.

3. Отверстия размечать и сверлить после сварки.

7834/2 30

Изм.	Лист	№ докум.	Подпись	Дата
Разраб.		Гребнева		V-79
Провер.		Ковалев		IV-79
Гл.инж.отд		Кабанов		2.01.80
Нач.отд		Зарахновская		2.07.79
ГИП		Гоголев		03.79
Н.контр		Есина		7.79

ТМ1-700.00.Сб
ТП 705-1-1/73

Рама концевая. Сборочный чертёж

Лит	Масса	Масштаб
Р	135	1:20
Лист 1	Листов 1	

Госкомсельхозтехника СССР
ГИПРОПРОМСЕЛЬБЕТРЕМ
г. Саратов

ТМ1 - 700.05

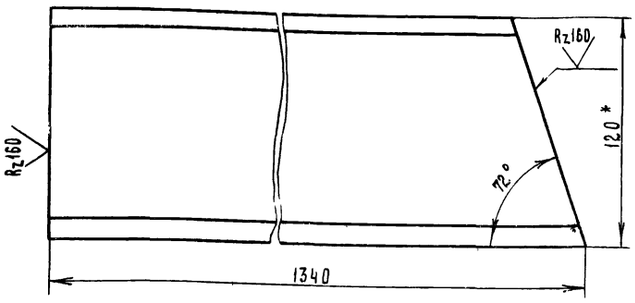

*- Размер для справок

7834/2

Изм.	Лист	№ документа	Подпись	Дата
Разраб.		Гребнева		7-79
Проверил		Ковалев		11-79

ТМ1 - 700.05 ТП 705-1-143

Стойка.

Лит.	Масса	Масштаб
Р	14,0	1:2
Лист 1	Листов 1	

Швеллер 12 ГОСТ 8240-72 / ст.3 ГОСТ 535-79

Госкомсельхозтехника СССР ГИПРОПРОМСЕЛЬСТРОЙ г. Саратов

Копировал Матвеева

Формат А1

Типовой проект 705-1-143 Альбом II Часть 1

Инв.№ подл. | Подп. и дата | Взам. инв.№ | Инв.№ дубл. | Подп. и дата

ТМ1 - 700.03

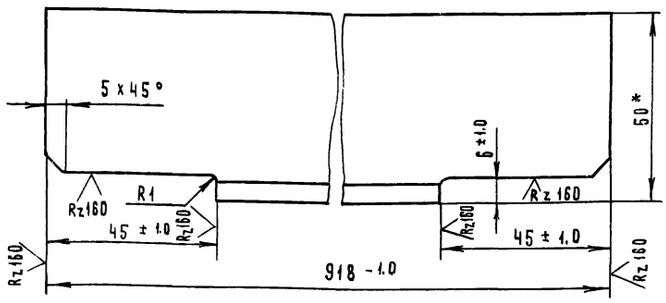

*- Размер для справок

7834/2

Изм.	Лист	№ документа	Подпись	Дата
Разраб.		Гребнева		7-79
Проверил		Ковалев		11-79

ТМ1 - 700.03 ТП 705-1-143

Связка.

Лит.	Масса	Масштаб
Р	3.5	1:1
Лист 1	Листов 1	

Уголок Б-50х50х5 ГОСТ 8509-72 / ст 3 ГОСТ 535-79

Госкомсельхозтехника СССР ГИПРОПРОМСЕЛЬСТРОЙ г. Саратов

Копировал Матвеева

Формат А1

ТМ1 - 700.04

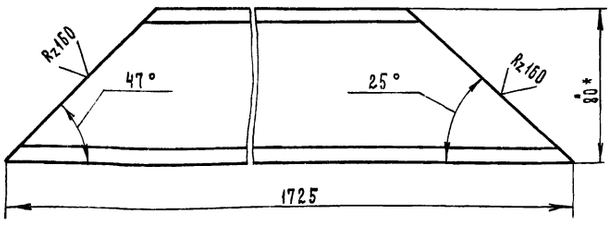

*- Размер для справок

7834/2

Изм.	Лист	№ докум.	Подпись	Дата
Разраб.		Гребнева		7-79
Проверил		Ковалев		11-79
Н.контр.		Кабанов		2.09.79
Зав.отд.		Зараковская		2.07.79
ГИП		Гоголев		02.79
Н.контр		Есина		7.79

ТМ1 - 700.04 ТП 705-1-143

Подкос.

Лит.	Масса	Масштаб
Р	12.0	1:2
Лист 1	Листов 1	

Швеллер 8 ГОСТ 8240-72 / ст. 3 ГОСТ 535-79

Госкомсельхозтехника СССР ГИПРОПРОМСЕЛЬСТРОЙ г. Саратов

Типовой проект 705-1-143 Альбом II Часть 1

Инв.№ подл. | Подп. и дата | Взам. инв.№ | Инв.№ дубл. | Подп. и дата

Формат	Зона	Поз.	Обозначение	Наименование	Кол.	Примеч.
				Документация		
22			ТМ1-700.00.СБ	Сборочный чертеж		
				Детали		
БЧ		1	ТМ1-700.01	Полоса 10х140 ГОСТ 103-76 / ст 3 ГОСТ 535-79		
				L = 150	2	0.93 кг
БЧ		2	ТМ1-700.02	Уголок Б-50х50х5 ГОСТ 8509-72 / ст.3 ГОСТ 535-79		
				L = 3595	2	27 кг
11		3	ТМ1-700.03	Связка	5	
11		4	ТМ1-700.04	Подкос	2	1-левый 1-правый
11		5	ТМ1-700.05	Стойка	2	1-левая 1-правая
БЧ		6	ТМ1-700.06	Полоса 10х140 ГОСТ 103-76 / ст 3 ГОСТ 535-79		
				L = 100	2	0.62 кг
БЧ		7	ТМ1-700.07	Полоса 10х80 ГОСТ 103-76 / ст. 3 ГОСТ 535-79		
				L = 150	2	1.9 кг
11		8	ТМ1-700.08	Косынка	2	
БЧ		9	ТМ1-700.09	Швеллер 10 ГОСТ 8240-72 / ст.3 ГОСТ 535-79		
				L = 930	1	8 кг

31

Изм.	Лист	№ документа	Подпись	Дата
Разраб.		Гребнева		7-79
Проверил		Ковалев		11-79

ТМ1 - 700.00 7834/2 ТП 705-1-143

Рама концевая.

Лит.	Лист	Листов
Р	1	1

Госкомсельхозтехника СССР ГИПРОПРОМСЕЛЬСТРОЙ г. Саратов

ТМ1-200.00.СБ

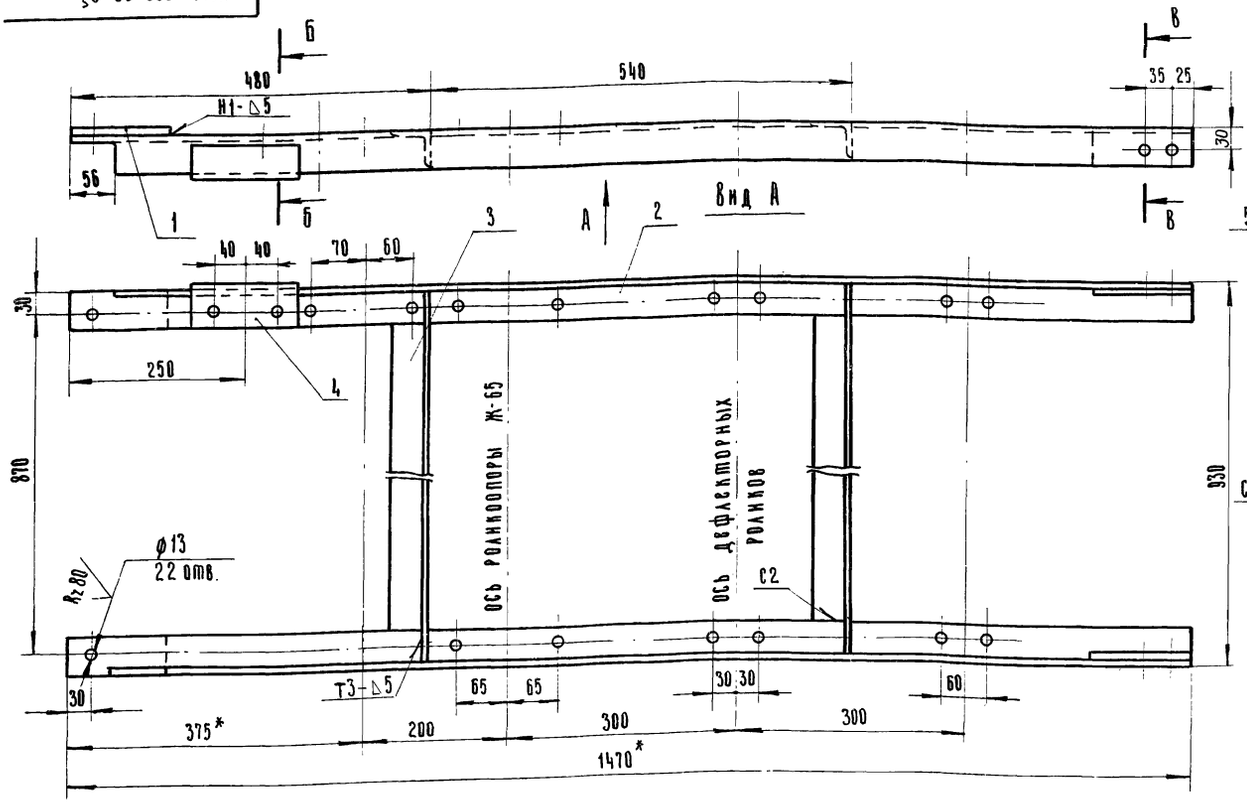

7834/2

1. Размеры отмеченные * уточнить при монтаже.
2. Сварные швы выполнить по ГОСТ 5264-69
Электроды типа Э42 ГОСТ 9467-75.
3. Отверстия размечать и сверлить после сварки рамы.

					ТМ1-200.00.СБ	ТП 705-1-143
Изм.	Лист	N докум.	Подп.	Дата	Рама головная. Сборочный чертеж.	Лит. / Масса / Масштаб: Р / 24 / 1:5
Разраб.		Гребнева		V-79		Лист 1 / Листов 1
Проверил		Ковалев		VI-79		Госкомсельхозтехники СССР ГИПРОПРОМСЕЛЬСТРОЙ г. Саратов
Т.контр.		Кабанов		2.07.79		
Нач. отд.		Зарковская		2.07.79		
Рук.		Городаев		02.79		
Н.контр.		Есина		7.79		

Копировал: Ильичёва Формат: 12

Зона	Поз.	Обозначение	Наименование	Кол.	Примеч.
			Документация		
		ТМ1-200.00.СБ	Сборочный чертеж		
			Детали		
	1	ТМ1-200.01	Полоса 10х50 ГОСТ 103-76 / Ст.3 ГОСТ 535-79		
			L = 130	2	2 кг
	2	ТМ1-200.02	Уголок Б-50х50х5 ГОСТ 8509-72 / Ст.3 ГОСТ 535-79		1- левый, 1- правый
			L = 1470	2	11 кг
	3	ТМ1-200.03	Связка	2	Повторное применение
	4	ТМ1-200.04	Уголок Б-40х63х6 ГОСТ 8509-72 / Ст.3 ГОСТ 535-79		
			L = 140	1	0,5 кг
	5	ТМ1-200.05	Полоса 10х40 ГОСТ 103-76 / Ст.3 ГОСТ 535-79		
			L = 130	2	1,8 кг

					ТМ1-200.00	7834/2 ТП 705-1-143
Изм.	Лист	N докум.	Подп.	Дата	Рама головная.	Лит. / Лист / Листов: Р / 1 / 1
Разраб.		Гребнева		V-79		Госкомсельхозтехники СССР ГИПРОПРОМСЕЛЬСТРОЙ г. Саратов
Проверил		Ковалев		V-79		

Типовой проект 705-1-143 Альбом II Часть 1

Инв. N подл. | Подп. и дата | Взам. инв. N | Инв. N дубл. | Подп. и дата

ТМ1-700.08

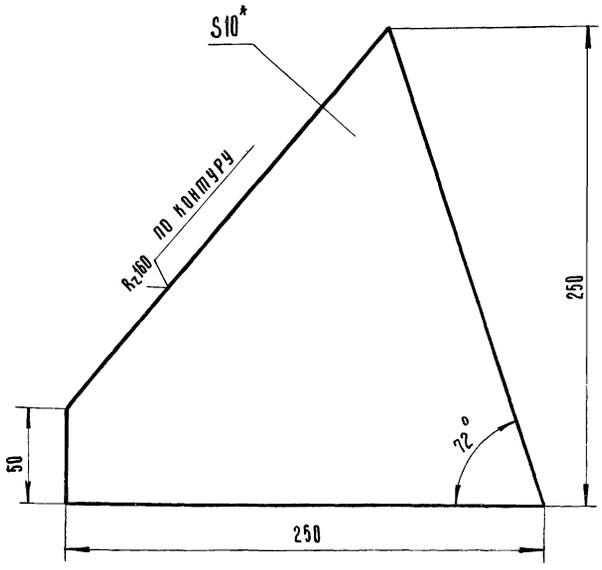

*- Размер для справок.

32
7834/2

					ТМ1-700.08	ТП 705-1-143
Изм.	Лист	N докум.	Подп.	Дата	Косынка.	Лит. / Масса / Масштаб: Р / 2,8 / 1:2
Разраб.		Гребнева		V-79		Лист 1 / Листов 1
Проверил		Ковалев		V-79		Госкомсельхозтехники СССР ГИПРОПРОМСЕЛЬСТРОЙ г. Саратов
					Лист: 10 ГОСТ 19903-74 / ст.3 ГОСТ 14637-69	

Зона	Поз	Обозначение	Наименование	Кол.	Примеч.
			Документация		
		ТМ1-500.00 СБ	Сборочный чертеж		
			Сборочные единицы		
	1	ТМ1-510.00	Стенка боковая	2	1-правая 2-левая
	2	ТМ1-520.00	Стенка торцевая	1	
			Детали		
	3	ТМ1-500.01	Полоса	2	
	4	ТМ1-500.02	Стойка	2	
	5	ТМ1-500.03	Стойка	2	
	6	ТМ1-500.04	Завеса	1	
	7	ТМ1-500.05	Полоса	16	
	8	ТМ1-500.06	Крышка 2 ГОСТ 19904-74 Лист ст3 ГОСТ 16523-70		
			580 х 2500	1	22 кг

Изм.	Лист	№документа	Подпись	Дата
Разраб.		Гребнева		11-79
Пров.		Ковалев		11-79

ТМ1-500.00 7834/2 ТП705-1-143

Лоток направляющий

Литера	Лист	Листов
Р	1	2

Госкомсельхозтехника СССР ГИПРОПРОМСЕЛЬСТРОЙ г. Саратов

Копировал Матвеева Формат 11

Типовой проект 705-1-143 Альбом II Часть 1

Форма	Зона	Поз.	Обозначение	Наименование	Кол	Примеч
				Полоса 4х50 ГОСТ 103-76 Ст3 ГОСТ 535-79		
Б4		9	ТМ1-500.07	ℓ = 470	1	0.87 кг
Б4		10	ТМ1-500.08	ℓ = 100	4	0.72 кг
Б4		11	ТМ1-500.09	Полоса 4х30 ГОСТ 103-76 Ст 3 ГОСТ 535-79 ℓ = 2500	2	4.6 кг
Б4		12	ТМ1-500.10	Уголок Б-50х50х5 ГОСТ 8509-72 Ст.3 ГОСТ 535-79 ℓ = 1030	2	7.4 кг
Б4		13	ТМ1-500.11	Прокладка Резина пластина 4МБ-А-М ГОСТ 7338-77 2500 х 50	2	0.8 кг
				Стандартные изделия		
		14		Болт М12х30.58.09 ГОСТ 7798-70	90	
		15		Гайка М12.5.09 ГОСТ 5915-70	90	
		16		Шайба 12 65Г.09 ГОСТ 6402-70	90	
		17		Заклепка 6х12 ГОСТ 10299-68	16	

Подп. и дата | Инв. № дубл. | Взам. инв. № | Подп. и дата | Инв. № подл.

Изм	Лист	№документа	Подпись	Дата

ТМ1-500.00 7834/2 ТП705-1-143 Лист 2

Копировал Матвеева Формат 11

ТМ1-500.00 СБ

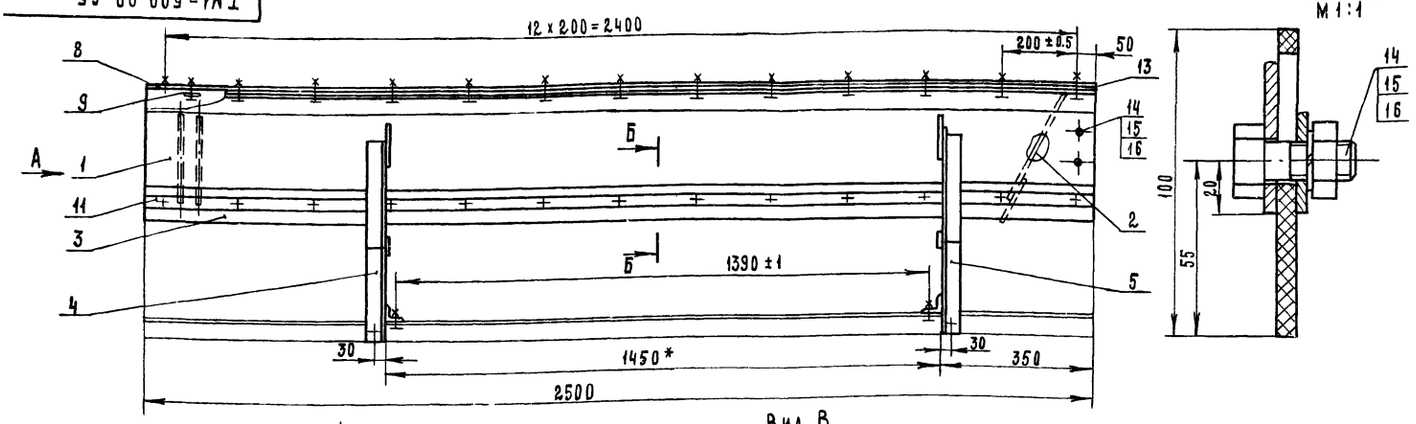

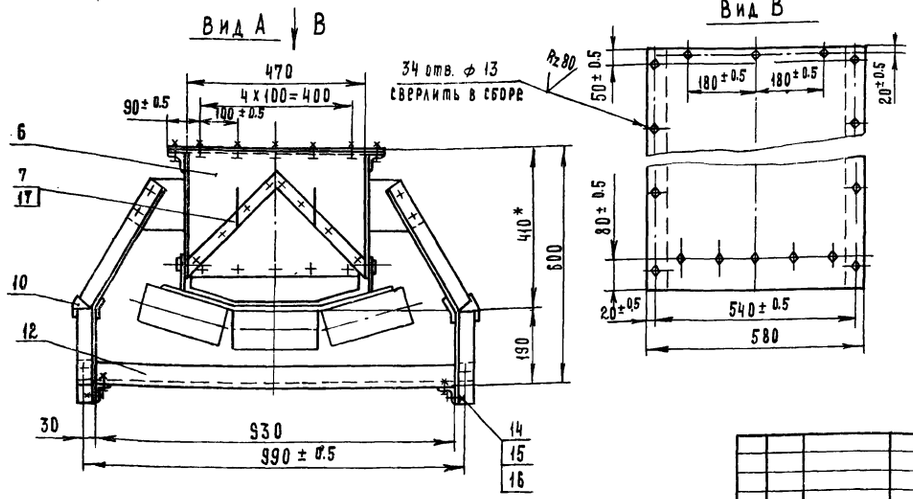

1.* Размер для справок.

2. Отверстия в крышке лотка под течку и вентиляционный отсос выполнить по месту при монтаже.

3. Отверстия в прокладках (поз. 13) и крышке (поз. 8) выполнить по месту при монтаже.

33

7834/2

Изм.	Лист	№документа	Подпись	Дата
Разраб.		Гребнева		11-79
Пров.		Ковалев		11-79
Гл. инж. отд		Кабанов		
Нач. отд.		Зараковская		29.11.79
ГИП		Гоголев		02.79
Н. контр		Есина		11-79

ТМ1-500.00 СБ ТП705-1-143

Лоток направляющий Сборочный чертеж

Литера	Масса	Масштаб
Р	134	1:10

Лист 1 Листов 1

Госкомсельхозтехника СССР ГИПРОПРОМСЕЛЬСТРОЙ г. Саратов

ТМ1-520.02

Rz80 √(√)

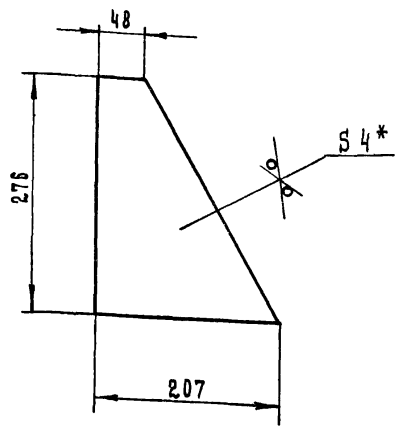

1. * Размер для справок.
2. Неуказанные предельные отклонения размеров: отверстий – по A_7, валов – по B_7

7834/2

Лист	№ документа	Подпись	Дата
Разраб.	Гребнева	[подпись]	V-1974
Проверил	Ковалев	[подпись]	VI-79

ТМ1-520.02 ТП705-1-143

Щека

Лит.	Масса	Масштаб
Р	1.3	1:5

Лист 1 Листов 1

Лист 4 ГОСТ 19903-74 / ст.3 ГОСТ 14637-69

Госкомсельхозтехника СССР ГИПРОПРОМСЕЛЬСТРОЙ г. Саратов

Копировал Матвеева [подпись] Формат 11

Типовой проект 705-1-143 Альбом II Часть 1

Формат	Зона	Поз	Обозначение	Наименование	Кол.	Примеч.
				Документация		
11			ТМ1-520 00 СБ	Сборочный чертеж		
				Детали		
11		1	ТМ1-520.01	Стенка	1	
11		2	ТМ1-520.02	Щека	2	
11		3	ТМ1-520.03	Полоса	1	
54		4	ТМ1-520.04	Полоса 4×30 ГОСТ 103-76 / ст.3 ГОСТ 535-79		
				ℓ = 454	1	0.43
				Стандартные изделия		
		5		Болт М12×30.58.09 ГОСТ 7798-70	5	
		6		Гайка М12.5.09 ГОСТ 5915-70	5	
		7		Шайба 12 65Г.09 ГОСТ 6402-70	5	

Подп. и дата | Инв. № дубл. | Взам. инв. № | Подп. и дата | Инв. № подл.

ТМ1-520.00 7834/2 ТП705-1-143

Изм	Лист	№ докум	Подпись	Дата
Разраб.		Гребнева	[подпись]	V-79
Проверил		Ковалев	[подпись]	VI-79

Стенка торцевая.

Лит.	Лист	Листов
Р	1	1

Госкомсельхозтехника СССР ГИПРОПРОМСЕЛЬСТРОЙ г. Саратов

Копировал Матвеева [подпись] Формат 11

ТМ1-520.01

Rz80 √(√)

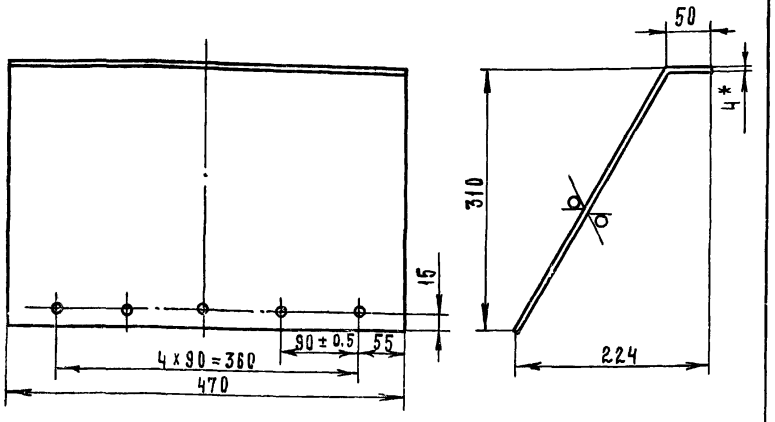

1.* Размер для справок
2. Неуказанные предельные отклонения размеров: отверстий – по A_7, валов – по B_7.

7834/2

Лист	№ документа	Подпись	Дата
Разраб.	Гребнева	[подпись]	V-79
Проверил	Ковалев	[подпись]	VI-79

ТМ1-520.01 ТП705-1-143

Стенка

Лит.	Масса	Масштаб
Р	5.9	1:5

Лист 1 Листов 1

Лист 4 ГОСТ 19903-74

Госкомсельхозтехника СССР ГИПРОПРОМСЕЛЬСТРОЙ

Типовой проект 705-1-143 Альбом II Часть 1

ТМ1-520.00 СБ

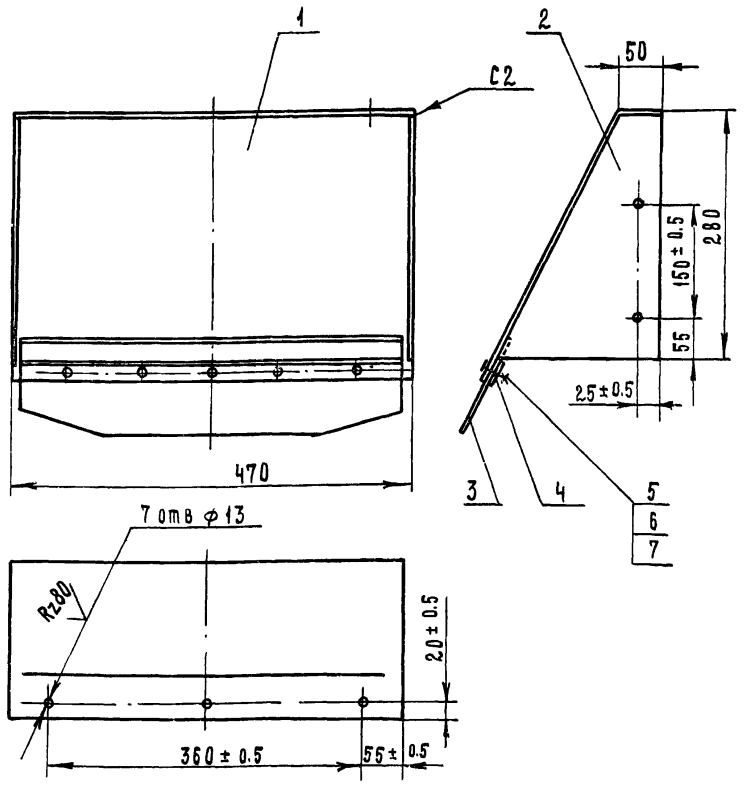

Сварные швы выполнить по ГОСТ 5264-69.

34

7834/2

Изм	Лист	№ документа	Подпись	Дата
Разраб.		Гребнева	[подпись]	V-79
Проверил		Ковалев	[подпись]	VI-79
Гл. инж. отд.		Кабанов	[подпись]	2.07.79
Нач. отд.		Зараковская	[подпись]	2.07.79
Гип		Гоголев	[подпись]	2.07.79

ТМ1-520.00 СБ ТП705-1-143

Стенка торцевая. Сборочный чертеж.

Лит	Масса	Масштаб
Р	9.2	1:5

Лист 1 Листов 1

Госкомсельхозтехника СССР ГИПРОПРОМСЕЛЬСТРОЙ

ТМ1-500.01

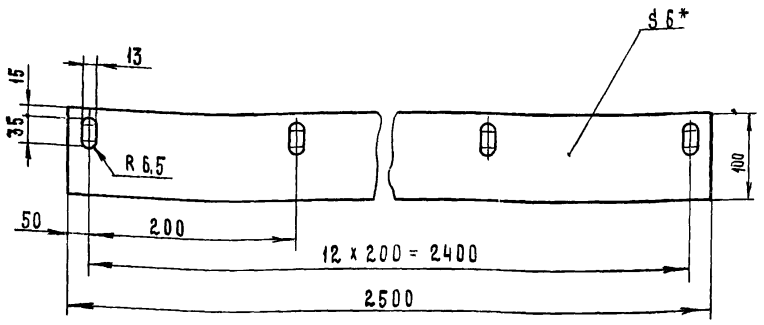

* Размер для справок

7834/2

Изм	Лист	№ документа	Подпись	Дата
Разраб.		Гребнева		7.79
Проверил		Ковалев		7.79

ТМ1-500.01 ТП 705-1-143

Полоса

Лит	Масса	Масштаб
Р	1,8	1:5
Лист 1	Листов 1	

Резина-пластина 6МБ-А-М ГОСТ 7338-77

Госкомсельхозтехника СССР ГИПРОПРОМСЕЛЬСТРОЙ г. Саратов

Копировал Матвеева Формат А1

Типовой проект 705-1-143 Альбом III Часть I

Формат	Зона	Поз	Обозначение	Наименование	Кол	Примеч.
				Документация		
12			ТМ1-510.00 СБ	Сборочный чертеж		
				Детали		
БЧ		1	ТМ1-510 01	Стенка		
				Лист 4 ГОСТ 19903-74 / Ст3 ГОСТ 14637-69		
				2500 х 300	1	23,5 кг
БЧ		2	ТМ1-510.02	Уголок		
				Б-50х50х5 ГОСТ 8509-72 / Ст3 ГОСТ 535-79		
				ℓ = 2500	1	9,2 кг
11		3	ТМ1-510 03	Косынка	2	

Подп. и дата | Инв. № дубл. | Взам. инв. № | Подп. и дата | Инв. № подл.

Изм	Лист	№ документа	Подпись	Дата
Разраб		Гребнева		7.79
Проверил		Ковалев		7.79

ТМ1-510.00 ТП 705-1-143 7834/2

Стенка боковая

Лит	Лист	Листов
Р	1	1

Госкомсельхозтехника СССР ГИПРОПРОМСЕЛЬСТРОЙ г. Саратов

Копировал Матвеева Формат А1

ТМ1-510.00 СБ

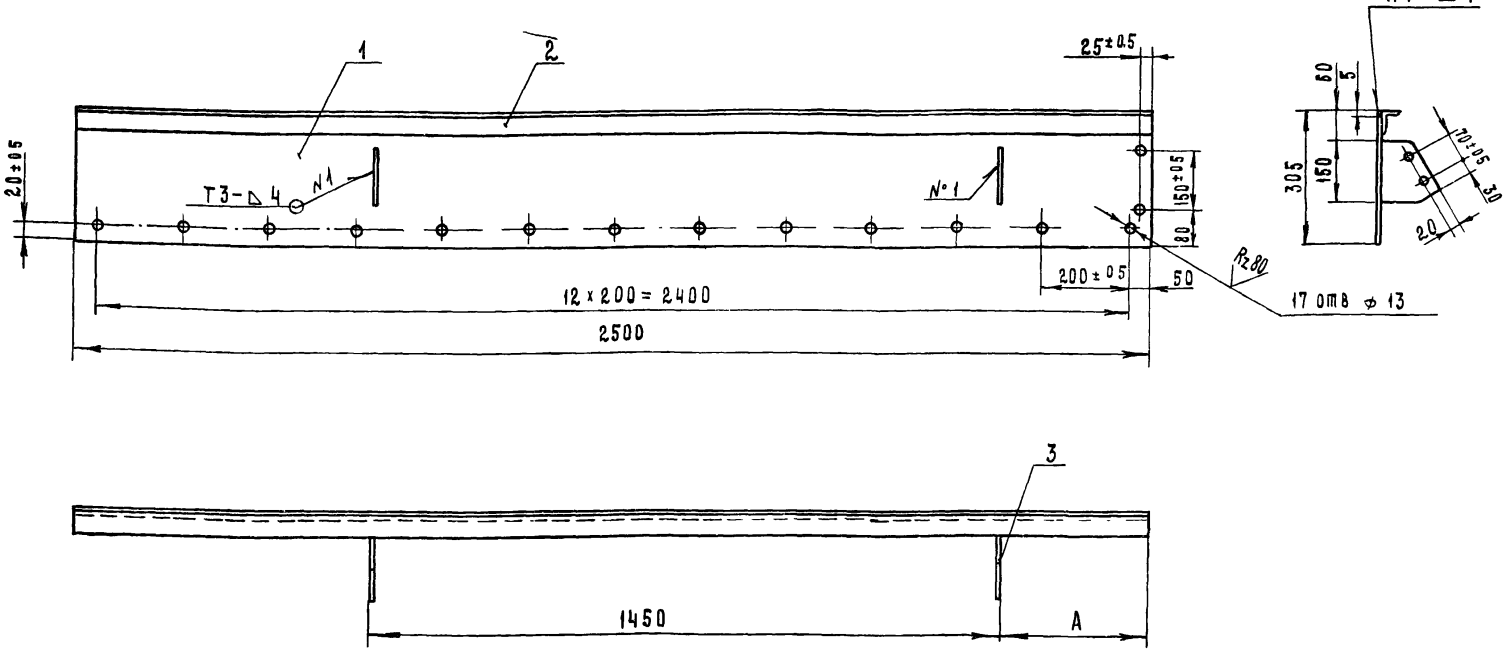

Исполнение	А мм
правое	350
левое	700

1. Сварные швы выполнить по ГОСТ 5264-69
Электроды типа Э 42 ГОСТ 9467-75
2. Отверстия выполнить после сварки и правки конструкции.

35

7834/2

Изм	Лист	№ документа	Подпись	Дата
Разраб		Гребнева		7.79
Проверил		Ковалев		7.79
Гл. инж. отд.		Кабанов		07.79
Нач. отд.		Зарайская		2.07.79
ГИП		Гоголев		02.79
Н. контр.		Ежина		

ТМ1-510 00 СБ ТП 705-1-143

Стенка боковая

Сборочный чертеж

Лит	Масса	Масштаб
Р	34	1:10
Лист 1	Листов 1	

Госкомсельхозтехника СССР ГИПРОПРОМСЕЛЬСТРОЙ г. Саратов

ТМ1-500.04

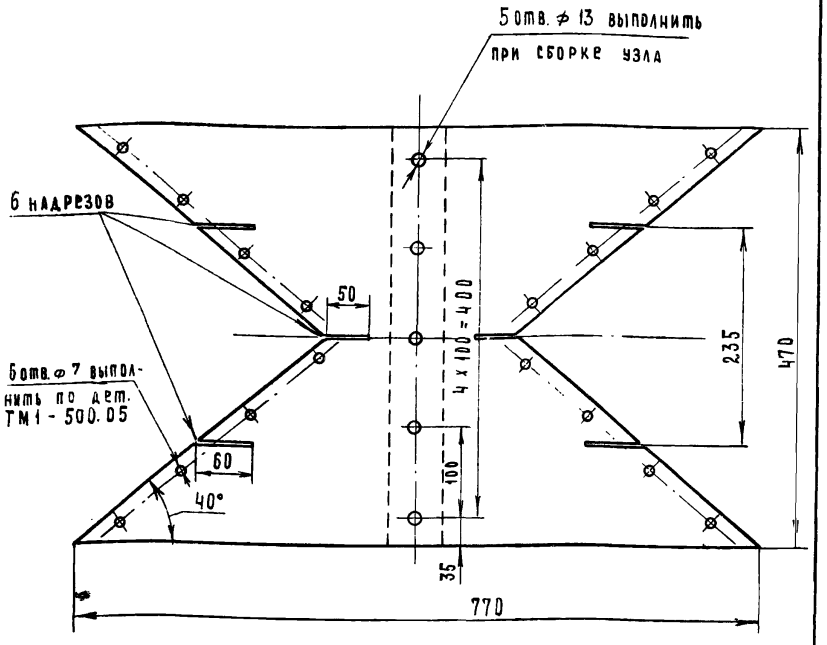

7834/2

				ТМ1-500.04	ТП 705-1-143	
Изм.	Лист	№ документа	Подпись	Дата		
Разраб.		Гребнева		V-1979	Завеса.	Лит. Р; Масса 0.3; Масштаб 1:5
Проверил		Ковалев		II-79		Лист 1; Листов 1
					Брезент	Госкомсельхозтехника СССР ГИПРОПРОМСЕЛЬСТРОЙ г. Саратов

Копировал Матвеева Формат 11

ТМ1-500.05

Типовой проект 705-1-143 Альбом II Часть I

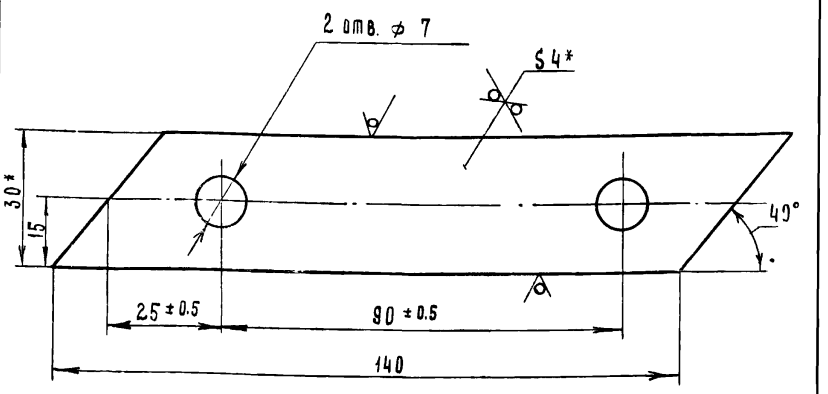

1. * Размер для справок.
2. Неуказанные предельные отклонения размеров: отверстий - по A_7; валов - по B_7;

Подп. и дата | Взам. инв. № | Инв. № дубл. | Подп. и дата | Инв. № подл.

7834/2

				ТМ1-500.05	ТП 705-1-143	
Изм.	Лист	№ документа	Подпись	Дата		
Разраб.		Гребнева		V-1979	Полоса.	Лит. Р; Масса 0.15; Масштаб 1:1
Проверил		Ковалев		II-79		Лист 1; Листов 1
					Полоса 4х30 ГОСТ 103-76 / Ст3 ГОСТ 535-79	Госкомсельхозтехника СССР ГИПРОПРОМСЕЛЬСТРОЙ г. Саратов

Копировал Матвеева Формат 11

ТМ1-520.03

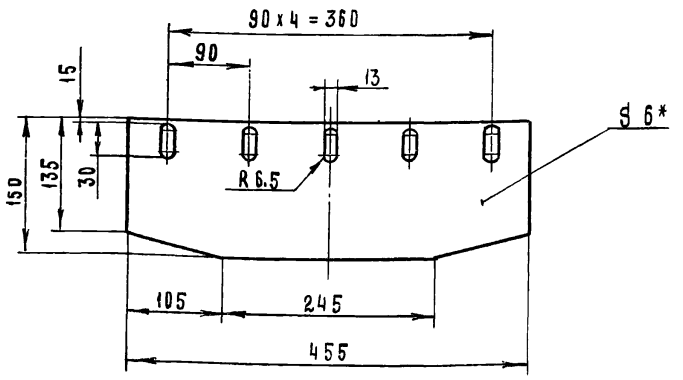

* Размер для справок

7834/2

				ТМ1-520.03	ТП 705-1-143	
Изм.	Лист	№ документа	Подпись	Дата		
Разраб.		Гребнева		V-1979	Полоса	Лит. Р; Масса 0.6; Масштаб 1:5
Проверил		Ковалев		VI-79		Лист 1; Листов 1
					Резина-пластина 6 МБ-А-М ГОСТ 7338-77	Госкомсельхозтехника СССР ГИПРОПРОМСЕЛЬСТРОЙ г. Саратов

Копировал Матвеева Формат 11

ТМ1-500.02
ТМ1-500.03

Типовой проект 705-1-143 Альбом II Часть I

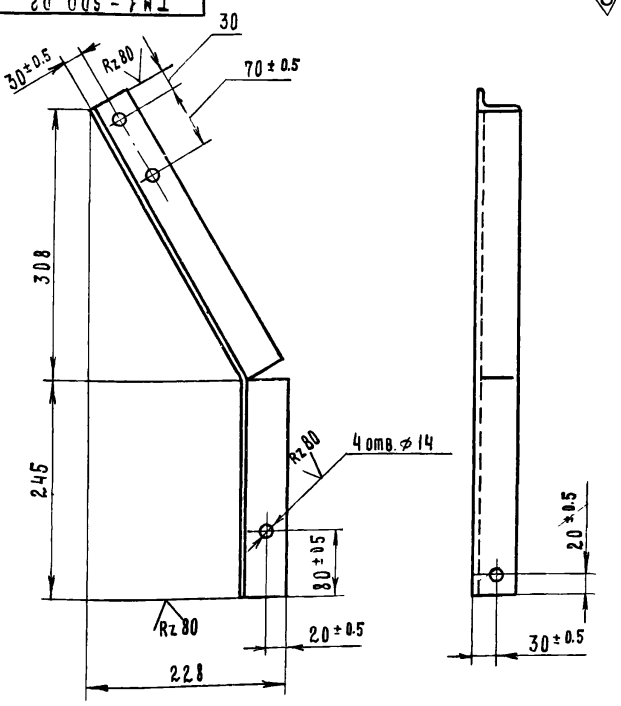

ТМ1-500.02 - изображено

ТМ1-500.03 - зеркальное изображение

Неуказанные предельные отклонения размеров: отверстий - по A_7; валов - по B_7; остальных - по CM_7.

36

7834/2

				ТМ1-500.02; ТМ1-500.03	ТП 705-1-143	
Изм.	Лист	№ документа	Подпись	Дата		
Разраб.		Гребнева		V-1979	Стойка.	Лит. Р; Масса 2,3; Масштаб 1:5
Проверил		Ковалев		VI-79		Лист 1; Листов 1
Гл. инж. отд.		Кабанов		2.01.79		
Нач. отд.		Зараковская		2.01.79		
ГИП		Гоголев		02.79	Уголок 5-50х50х5 ГОСТ 8509-72 / Ст3 ГОСТ 535-79	Госкомсельхозтехника СССР ГИПРОПРОМСЕЛЬСТРОЙ г. Саратов
Н. контр.		Ерина				

Подп. и дата | Взам. инв. № | Инв. № дубл. | Подп. и дата | Инв. № подл.

№ строки	Наименование	Обозначение документа на поставку	Поставщик	Куда входит (обозначение)	Количество: на изделие	в комплекте	на регулировку	всего	Примечание
1	Барабан 6550Г-80	Е1-118-61	Полевской машиностроительный завод г. Свердловск	ТМ2-000.00	1			1	
2	Барабан 6525-40	Е1-120-61		——— " ———	1			1	
3	Роликоопора Ж-65	Е1-102-61		——— " ———	25			25	
4	Роликоопора 65 I	Е1-114-61		——— " ———	12			12	
5	Ролик дефлекторный В=650 верхний	Е1-116-61		——— " ———	4			4	
6	Ролик дефлекторный В=650 нижний	Е1-117-61		——— " ———	4			4	
7	Устройство выключающее канатное	Е1-201-68		ТМ2-1000.00	1			1	
8	Скребок 650	Е1-204-65		ТМ2-000.00	1			1	
9	Натяжка 6540-60-50	Е1-122-61		——— " ———	1			1	
10	Останов храповой Х24-РМ 500			——— " ———	1			1	
11	Электродвигатель 4А160S4УЗ	ГОСТ 19523-74		——— " ———	1			1	
12	Редуктор РМ500-IV-7Ц			——— " ———	1			1	
13	Муфта кулачково-дисковая								
14	1600-70-I.1-80-I.2	ГОСТ 20720-75		——— " ———	1			1	
15	Муфта упругая втулочно-								
16	пальцевая 710-50-II 1-48-I.1	ГОСТ 21424-75		——— " ———	1			1	
17									
18									
19	Указатель уровня С-607-А			ТМ1-400.00	1			1	
20	Датчик скорости магнито-индукционный ДМ-2			ТМ2-000.00	1			1	
	Лента ЛМ2-650-56-820-3-1	ГОСТ 20-76		ТМ2-000.00	62 пм			62 пм.	
	Канат 2-Г-II-Н-160	ГОСТ 3062-69		ТМ2-1000.00	25,3 пм			25,3 пм	
24									
25									
26									
27									
28									
29									
30									

7834/2

Изм.	Лист	№ докум.	Подпись	Дата
Разраб.	Гребнева			VI-79
Проверил	Ковалев			VI-79
Гл. инж. отд.	Кабанов			2.07.79
Нач. отд.	Зарковская			2.07.79
ГИП	Гоголев			02.79

ТМ2-000.00.ВП ТП705-1-143

Конвейер ленточный наклонный Н3 Ведомость покупных изделий.

Лит	Лист	Листов
Р	1	3

Госкомсельхозтехника СССР ГИПРОПРОМСЕЛЬСТРОЙ г. Саратов

Копировал: Прошина Формат А2

№ строки	Наименование	Обозначение документа на поставку	Поставщик	Куда входит (обозначение)	Количество: на изделие	в комплекте	на регулировку	всего	Примечание
31									
32	Болт М8×30.58.09	ГОСТ 7798-70		ТМ2-000.00	4			4	
33	М8×16.58.09	——— " ———		ТМ2-700.00	7			7	
34	М10×30.58.09	——— " ———		ТМ2-1000.00	4			4	
35	М12×30.58.09	——— " ———		ТМ2-000.00	64				
36				ТМ2-620.00	5			69	
37	М12×35.58.09	——— " ———		ТМ2-000.00	245				
38				ТМ1-400.00	4			249	
39	М16×65.58.09	——— " ———		ТМ2-000.00	10			10	
40	М20×95.58.09	——— " ———		ТМ2-000.00	4			4	
41	М24×90.58.09	——— " ———		ТМ2-000.00	4			4	
42	М14×65.58.09	——— " ———		ТМ2-000.00	4			4	
43									
44									
45	Заклепка 6×13	ГОСТ 10299-68		ТМ2-600.00	16			16	
46									
47	Гайка М8.5.09	ГОСТ 5915-70		ТМ2-000.00	4			4	
48		——— " ———		ТМ2-700.00	7			7	
49	М10.5.09	——— " ———		ТМ2-1000.00	4			4	
50	М12.5.09	——— " ———		ТМ2-000.00	245				
51				ТМ1-400.00	4				
52				ТМ2-600.00	64			318	
53				ТМ2-620.00	5				
54	М16.5.09	——— " ———		ТМ2-000.00	54			54	
55	М18.5.09	——— " ———		——— " ———	12			12	
56	М20.5.09	——— " ———		——— " ———	4			4	
57	М22.5.09	——— " ———		——— " ———	16			16	
58	М24.5.09	——— " ———		——— " ———	4			4	
59	М14.5.09	——— " ———		——— " ———	4			4	
60									

37

7834/2

Пп строки	Наименование	Обозначение документа на поставку	Поставщик	Куда входит (обозначение)	Количество: На изделие	В комплекте	На регулировку	Всего	Примечание
1	Шайба 8.65Г.09	ГОСТ 6402-70		ТМ2-000.00	4			4	
2	10.65Г.09	—"—		ТМ2-1000.00	4			4	
3	12.65Г.09	—"—		ТМ2-000.00	178				
4				ТМ2-600.00	64			247	
5				ТМ2-620.00	5				
6	16.65Г.09	—"—		ТМ2-000.00	10			10	
7	20.65Г.09	—"—		ТМ2-000.00	4			4	
8	24.65Г.09	—"—		ТМ2-000.00	4			4	
9	14.65Г.09	—"—		ТМ2-000.00	4			4	
10									
11									
12	Шайба 8.01.09	ГОСТ 11371-78		ТМ2-000.00	4			4	
13				ТМ2-700.00	7			7	
14	12.01.09	—"—		ТМ2-000.00	245			245	
15				ТМ1-400.00	4				
16	16.01.09	—"—		ТМ2-000.00	32			32	
17	18.01.09	—"—		—"—	6			6	
18	20.01.09	—"—		—"—	4			4	
19	22.01.09	—"—		—"—	8			8	
20	24.01.09	—"—		—"—	4			4	
21	14.01.09	—"—		—"—	4			4	
22									
23									
24									
25									
26									
27									
28									
29									

7834/2

Изм	Лист	№ докум.	Подп.	Дата	ТМ2-000.00 Вп ТП 705-1-143	Лист 3

Копировал: Прошина Формат 12

Обозначение	Наименование	Куда входит: Обозначение	Кол.	Общее количество	Примечание
ТМ2-000.00	Конвейер ленточный наклонный №3				
ТМ2-100.00	Рама натяжки	ТМ2-600.00	1	1	
ТМ2-200.00	Рама концевая	—"—	1	1	
ТМ2-300.00	Рама средняя	—"—	10	10	
ТМ2-400.00	Рама приводного барабана	—"—	1	1	
ТМ2-500.00	Рама головная	—"—	1	1	
ТМ2-600.00	Лоток направляющий	—"—	1	1	
ТМ2-610.00	Стенка боковая	ТМ2-600.00	2	2	
ТМ2-620.00	Стенка торцовая	ТМ2-600.00	1	1	
ТМ2-700.00	Кожух	ТМ2-000.00	1	1	
ТМ2-700/1.00	Секция I	ТМ2-700.00	1	1	
ТМ2-700/2.00	Секция II	ТМ2-700.00	1	1	
ТМ2-800.00	Воронка	ТМ2-000.00	1	1	
ТМ2-900.00	Рама привода	—"—	1	1	
ТМ2-1000.00	Установка тросового выключающего устройства	—"—	1	1	
ТМ2-1100.00	Стойка I	—"—	1	1	
ТМ2-1200.00	Стойка II	—"—	1	1	
ТМ2-1300.00	Стойка III	—"—	1	1	
ТМ2-1400.00	Стойка IV	—"—	1	1	
ТМ2-1500.00	Стойка V	—"—	1	1	
ТМ2-1600.00	Стойка VI	—"—	1	1	
ТМ1-400.00	Установка датчика контроля наличия материала на ленте	ТМ1-800.00	1	1	Повторное применение
ТМ2-1700.00	Воронка	ТМ2-000.00	1	1	

7834/2 38

Изм	Лист	№ докум	Подпись	Дата	ТМ2-000.00 Вс ТП 705.V-143			
Разраб		Гребнева		12-79	Конвейер ленточный наклонный №3 Ведомость Спецификаций	Лист	Лист	Листов
Проверил		Ковалев		11-79		Р	1	1
Гл инж отд		Кабанов		2.07.79		Госкомсельхозтехника СССР ГИПРОПРОМСЕЛЬСТРОЙ Саратов		
Нач отд		Зараковская		2.07.79				
Нач		Голосев						

ТМ2-000 00 СБ

Геометрическая схема

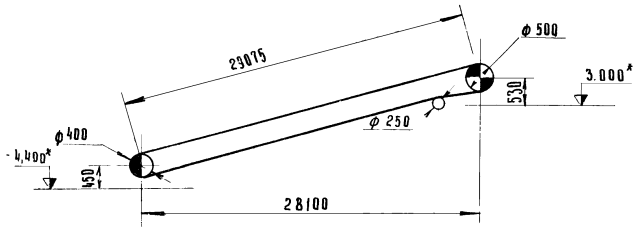

А - А

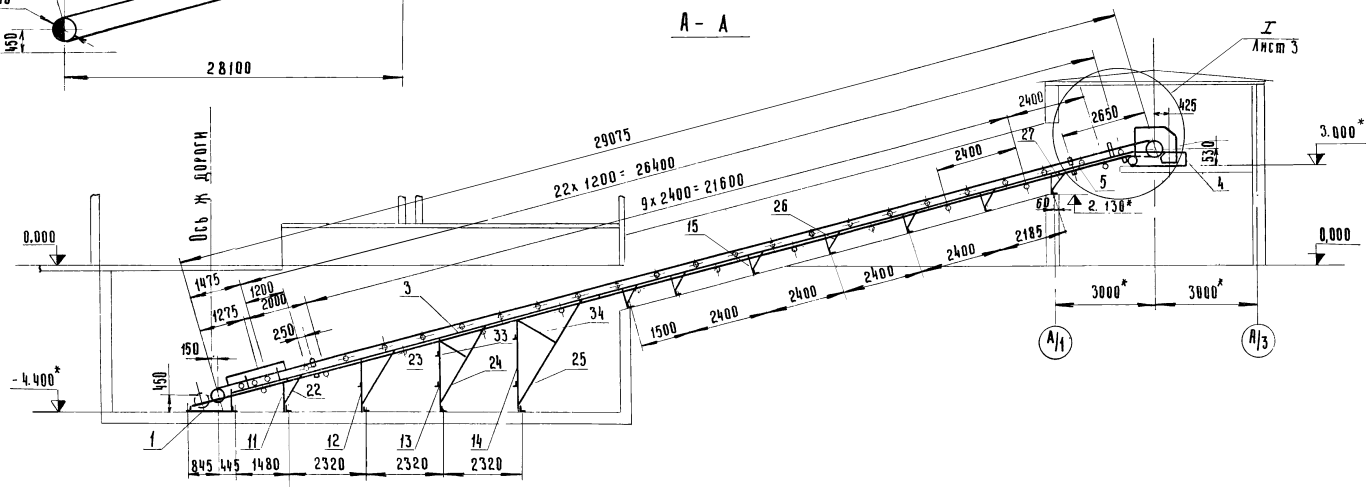

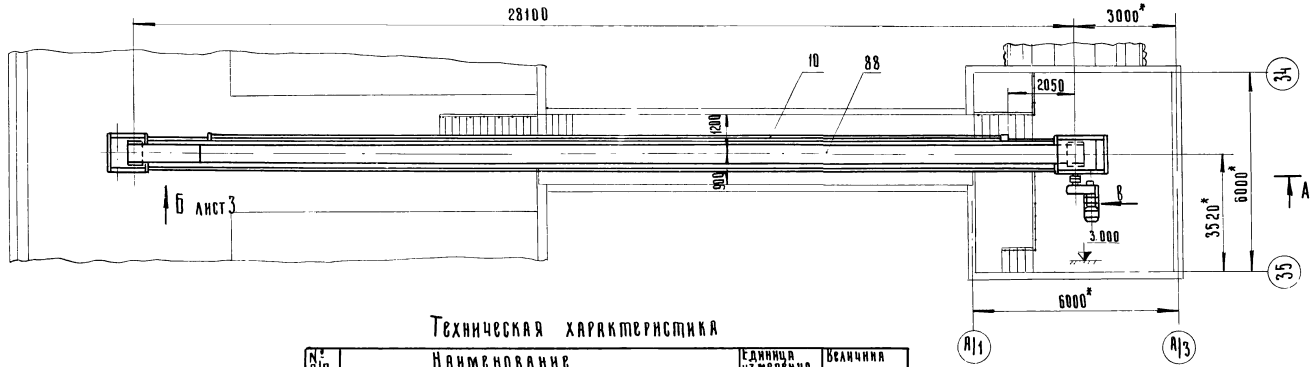

Вид В

М 1:20

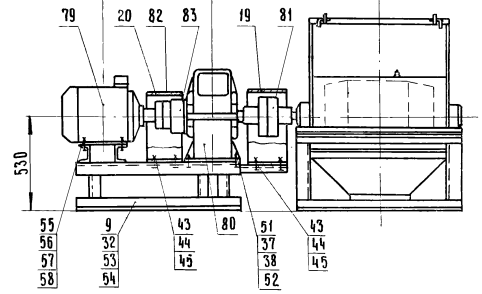

1. Ленту конвейера (поз. 88) клеить с последующей вулканизацией.
2. * – Размеры для справок.

Техническая характеристика

№ п/п	Наименование		Единица измерения	Величина
1	Производительность		т/час	198
2.	Длина конвейера		мм	29075
3.	Ширина ленты		мм	650
4.	Скорость движения ленты		м/сек.	1,63
5.	Угол наклона конвейера		градус	15
6.	Объёмный вес материала		т/м³	1,0
7.	Электродвигатель 4А160S4УЗ	Мощность	квт	15
		Частота вращения	об/мин.	1500
8	Редуктор РМ 500-Ц-8Ц			

39

7834/2

						ТМ2-000 00. СБ	ТП 705-1-143
Изм.	Лист	№ докум.	Подп.	Дата	Конвейер ленточный наклонный №3. Сборочный чертеж.	Лит	Масса	Масштаб
Разраб.		Гребнева		9.1979		Р	3980	1:10
Пров.		Ковалев		9.1979		Лист 1	Листов 3	
Гл. инж. отд.		Кабанов		9.1979		Госкомсельхозтехника СССР ГИПРОПРОМСЕЛЬСТРОЙ		
Нач. отд.		Зарайовская		9.1979				
ГИП		Рогалев		9.1979				
Н. контр.								

ТМ2-000.00.СБ

План закладных элементов

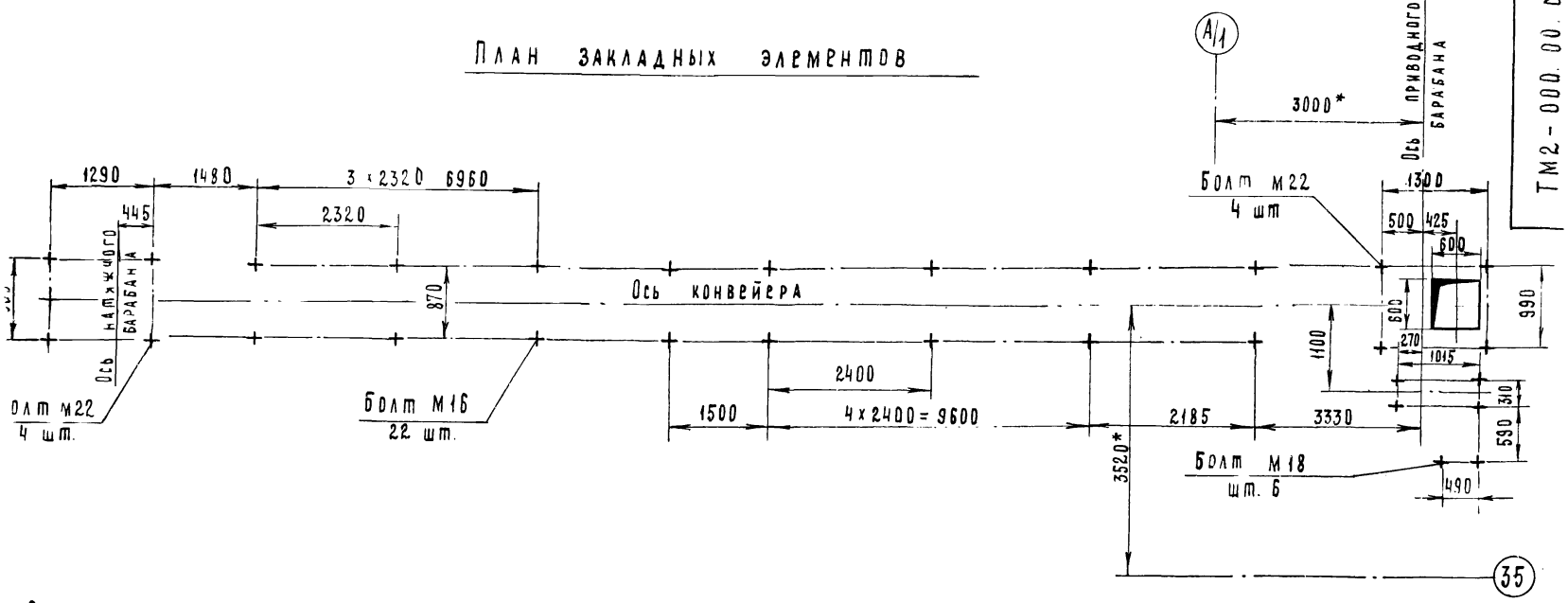

Рама приводного барабана 4420-м.01.02.00.СБ

Вид Б лист 1

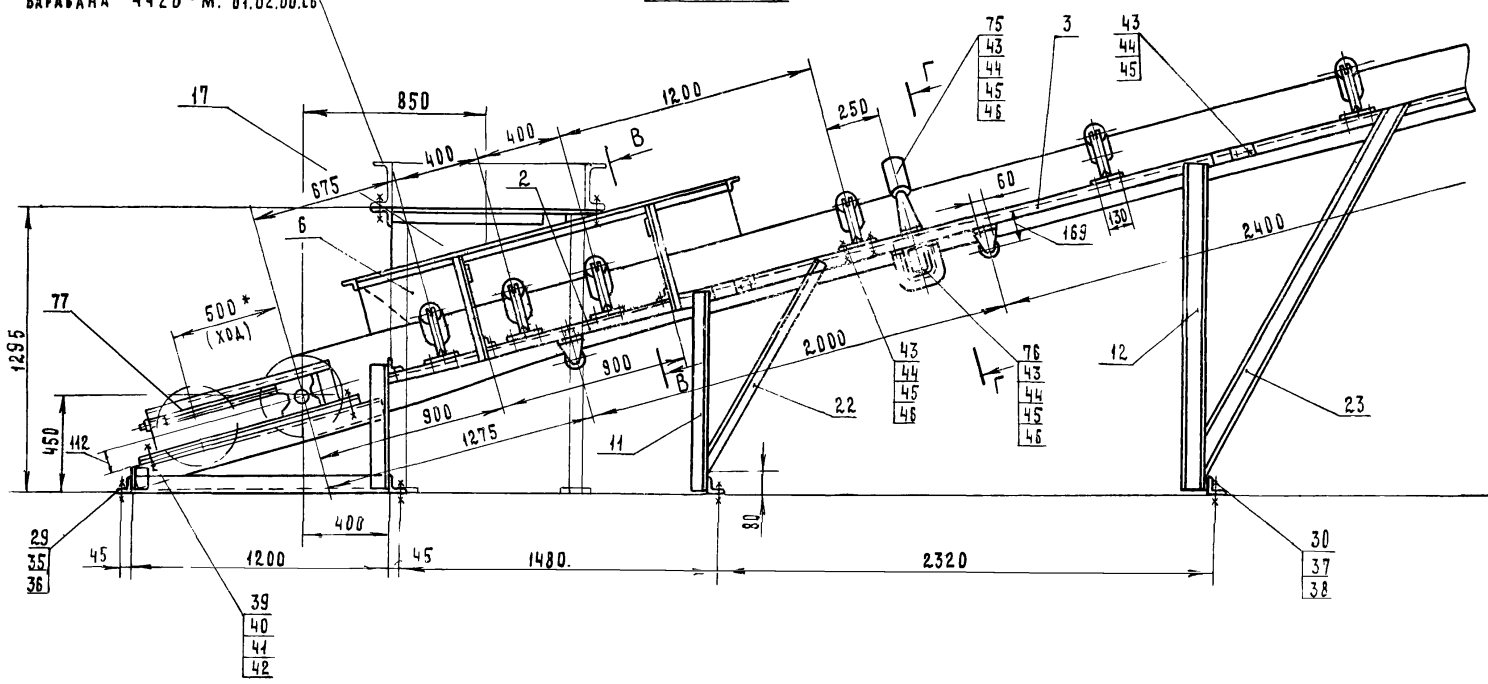

Г – Г повернуто

М 1:10

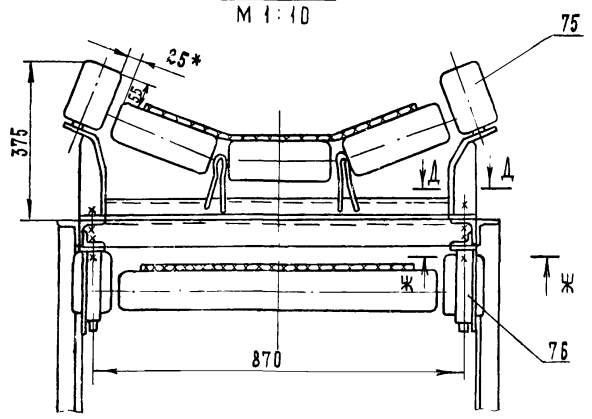

В – В повернуто

М 1:10

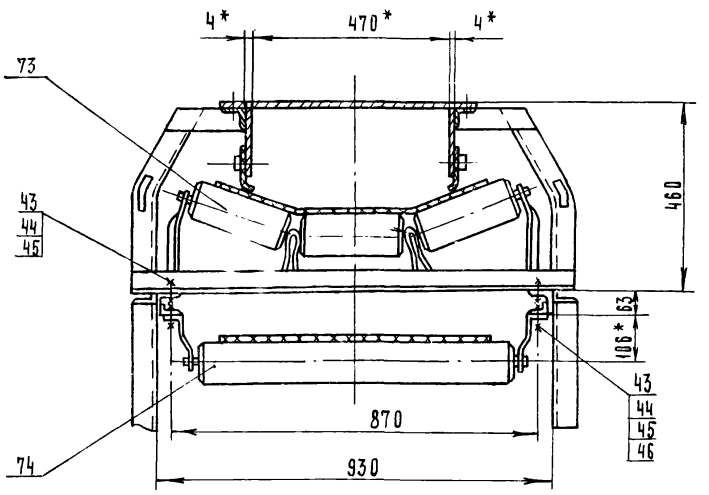

Д – Д

М 1:5

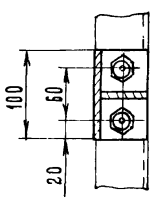

Ж – Ж

М 1:5

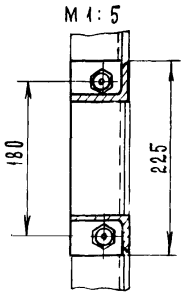

7834/2 40

					ТМ2-000.00.СБ ТП705-1-143	
Изм.	Лист	№ докум.	Подп.	Дата	Конвейер ленточный наклонный № 3. Сборочный чертеж	Лит. Р; Масса —; Масштаб 1:20
Разраб.		Гребнева		11-79		Лист 2 Листов 3
Проверил		Ковалев		11-79		Госкомсельхозтехники СССР. ГИПРОПРОМСЕЛЬСТРОЙ г. Саратов
Н.инж.отд		Кабанов		20.12.79		
Нач. отд		Зараковская		3.07.79		
ГИП		Гоголев		02.73		

ТМ2-000.00 Сб

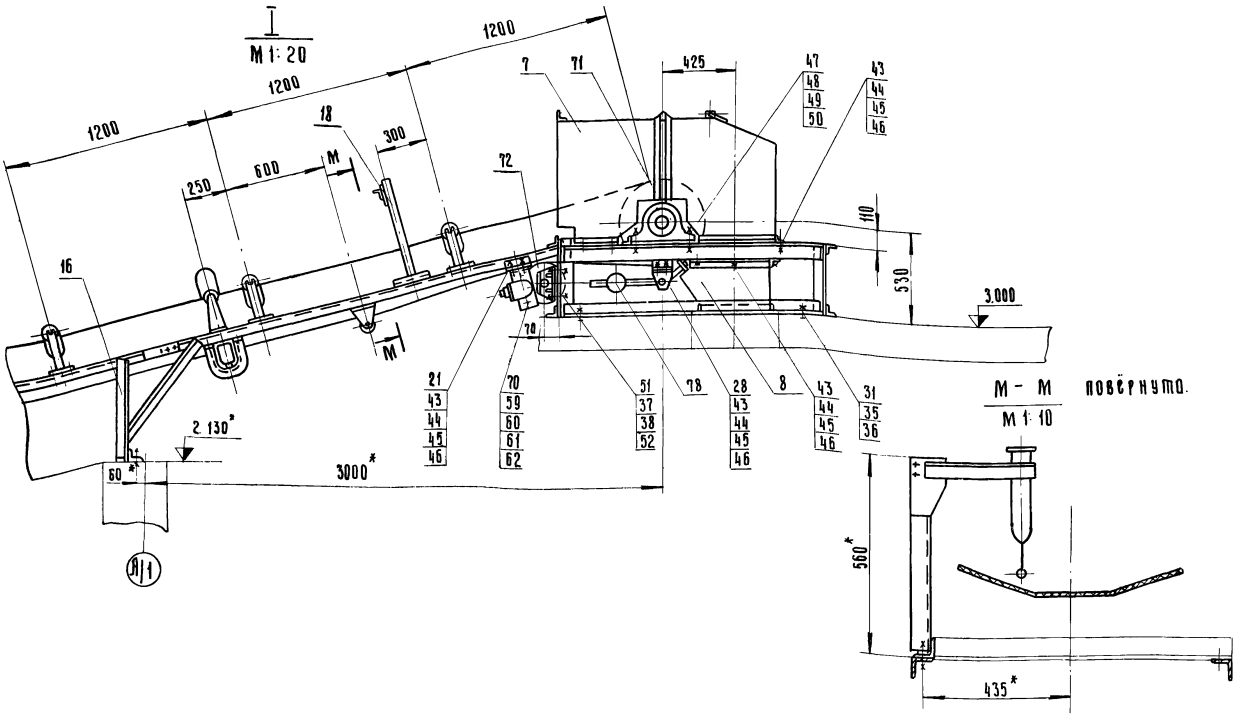

7834/2

Изм	Лист	N докум.	Подп.	Дата
Разраб		Гребнева		8-1979
Пров.		Ковалев		8-79
Гл. инж. отд		Кабанов		2.07.79
Нач. отд		Зараковская		2.07.79
ГИП		Гоголев		03.79
Н. контр.		Есина		7.79

ТМ2-000.00.Сб. ТП705-1-143

Конвейер ленточный наклонный N3. Сборочный чертёж.

Лит.	Масса	Масштаб
Р	—	1:20

Лист 3 Листов 3

Госкомсельхозтехника СССР ГИПРОПРОМСЕЛЬСТРОЙ г. Саратов

Копировал: Ильичева

Формат: 12

Формат	Зона	Позиция	Обозначение	Наименование	Кол	Примеч
				Документация		
*)			ТМ2-000.00.Сб	Сборочный чертеж		*) 22, 22, 12
*)			ТМ2-000.00 Вп	Ведомость покупных изделий		*) 12, 12, 12
12			ТМ2-000.00 Вс	Ведомость спецификаций.		
				Сборочные единицы		
12		1	ТМ2-100.00.Сб	Рама натяжки	1	
12		2	ТМ2-200.00.Сб	Рама концевая	1	
12		3	ТМ2-300.00.Сб	Рама средняя	10	
22		4	ТМ2-400.00.Сб	Рама приводного барабана	1	
12		5	ТМ2-500.00.Сб	Рама головная	1	
12		6	ТМ2-600.00.Сб	Лоток направляющий	1	
12		7	ТМ2-700.00.Сб	Кожух	1	
12		8	ТМ2-800.00.Сб.	Воронка	1	
12		9	ТМ2-900.00.Сб	Рама привода	1	
12		10	ТМ2-1000.00.Сб	Установка тросового выключающего устройства	1	
12		11	ТМ2-1100.00.Сб	Стойка I	1	
12		12	ТМ2-1200.00.Сб	Стойка II	1	
12		13	ТМ2-1300.00.Сб	Стойка III	1	
12		14	ТМ2-1400.00.Сб	Стойка IV	1	
12		15	ТМ2-1500.00.Сб	Стойка V	6	
12		16	ТМ2-1600.00.Сб	Стойка VI	1	
12		17	ТМ2-1700.00.Сб	Воронка	1	
12		18	ТМ1-400.00.Сб	Установка датчика контроля наличия материала на ленте	1	повторное применение
				Детали		
11		19	ТМ1-900.01	Ограждение муфты	1	повторное
11		20	ТМ1-900.02	Ограждение муфты	1	применение

ТМ2-000.00 7834/2 ТП705-1-143

Изм.	Лист	N докум	Подп	Дата
Разраб.		Гребнева		8-1979
Провер.		Ковалев		8-79

Конвейер ленточный наклонный N3.

Лит.	Лист	Листов
Р	1	4

Госкомсельхозтехника СССР ГИПРОПРОМСЕЛЬСТРОЙ г. Саратов

Типовой проект 705-1-143 Альбом II Часть 1

Формат	Зона	Позиция	Обозначение	Наименование	Кол	Примеч
11		21	ТМ2-000.01/1	Кронштейн	1	
11		22	ТМ2-000.01	Подкос I	2	
11		23	ТМ2-000.02	Подкос II	2	
11		24	ТМ2-000.03	Подкос III	2	
11		25	ТМ2-000.04	Подкос IV	2	
11		26	ТМ2-000.05	Подкос V	12	
11		27	ТМ2-000.06	Подкос VI	2	
11		28	ТМ2-000.07	Кронштейн	2	
11		29	ТМ1-000.06	Болт фундаментный	4	
11		30	ТМ2-000.08	Болт фундаментный	22	
11		31	ТМ1-000.05	Болт специальный	4	
11		32	ТМ2-000.09	Болт специальный	6	
11		33	ТМ2-000.10	Подкос VII	2	
11		34	ТМ2-000.11	Подкос VIII	2	
				Стандартные изделия		
		35		Гайка М22.5.09 ГОСТ 5915-70	16	
		36		Шайба 22.01.09 ГОСТ 11371-78	8	
		37		Гайка М16.5.09 ГОСТ 5915-70	54	
		38		Шайба 16.01.09 ГОСТ 11371-78	32	
		39		Болт М20×95.58.09 ГОСТ 7798-70*	4	
		40		Гайка М20.5.09 ГОСТ 5915-70	4	
		41		Шайба 20.01.09 ГОСТ 11371-78	4	
		42		Шайба 20.65Г.09 ГОСТ 6402-70	4	
		43		Болт М12×35.58.09 ГОСТ 7798-70*	245	
		44		Гайка М12.5.09 ГОСТ 5915-70	245	
		45		Шайба 12.01.09 ГОСТ 11371-78	245	
		46		Шайба 12.65Г.09 ГОСТ 6402-70	178	
		47		Болт М24×90.58.09 ГОСТ 7798-70	4	
		48		Гайка М24.5.09 ГОСТ 5915-70	4	
		49		Шайба 24.01.09 ГОСТ 11371-78	4	
		50		Шайба 24.65Г.09 ГОСТ 6402-70	4	

Подп. и дата | Инв. N дубл. | Взам. инв. N | Подп. и дата | Инв. N подл.

ТМ2-000.00 7834/2 ТП705-1-143

Изм	Лист	N докум	Подп	Дата

Лист 2

41

Позиция	Обозначение	Наименование	Кол.	Примеч.
51		Болт М16х65.58.09 гост 7798-70	10	
52		Шайба 16 65Г.09 гост 6402-70	10	
53		Гайка М18.5.09. гост 5915-70	12	
54		Шайба 18.01.09 гост 11371-78	6	
55		Болт М14х65.58.09 гост 7798-70	4	
56		Гайка М14.05.09 гост 5915-70	4	
57		Шайба 14.01.09 гост 11371-78	4	
58		Шайба 14.65Г.09 гост 6402-70	4	
59		Болт М8х30.58.09		
		гост 7798-70	4	
60		Гайка М8.5.09		
		гост 5915-70	4	
61		Шайба 8.65Г.09		
		гост 6402-70	4	
62		Шайба 8.01.09		
		гост 11371-78	4	
		Прочие изделия.		
70		Датчик скорости магнито-		
		индукционный ДМ-2	1	
71		Барабан 6550Г-80		
		Е1-118-61	1	

Инв. N подл. | Подп. и дата | Взам. инв. N | Инв. N дубл. | Подп. и дата

Изм. | Лист | N докум. | Подп. | Дата

ТМ2-000.00 7834/2 ТП705-1-143 Лист 3

Копировал: Ильичева Формат 11

Типовой проект 705-1-143 Альбом II Часть 1

Формат	Зона	Поз.	Обозначение	Наименование	Кол.	Примеч.
		72		Барабан 6525-40		
				Е1-120-61	1	
		73		Роликоопора Ж-65		
				Е1-102-61	25	
		74		Роликоопора 65-I		
				Е1-114-61	12	
		75		Ролик дефлекторный В-650, верхний		
				Е1-116-61	4	
		76		Ролик дефлекторный В=650, нижний		
				Е1-117-61	4	
		77		Натяжка 6540-60-50		
				Е1-122-61	1	
		78		Скребок-650		
				Е1-204-66	1	
		79		Электродвигатель 4А160S4Х43		
				гост 19523-74	1	
		80		Редуктор РМ500-II-8Ц	1	
		81		Муфта кулачково-дисковая		
				1600-70-I.1-80-I.2		
				гост 20720-75	1	
		82		Муфта упругая втулочно-пальцевая		
				710-50-II.1-48-I.1-93		
				гост 21424-75	1	
		83		Останов храповой		
				Х24-РМ500	1	
				Материалы.		
		88		Лента ЛМ2-650-5Б-820-3-1 гост 20-76	62пм	

Инв. N подл. | Подп. и дата | Взам. инв. N | Инв. N дубл. | Подп. и дата

Изм. | Лист | N докум. | Подп. | Дата

ТМ2-000.00 7834/2 ТП705-1-143 Лист 4

Копировал: Ильичева Формат 11

ТМ2-100.00 СБ

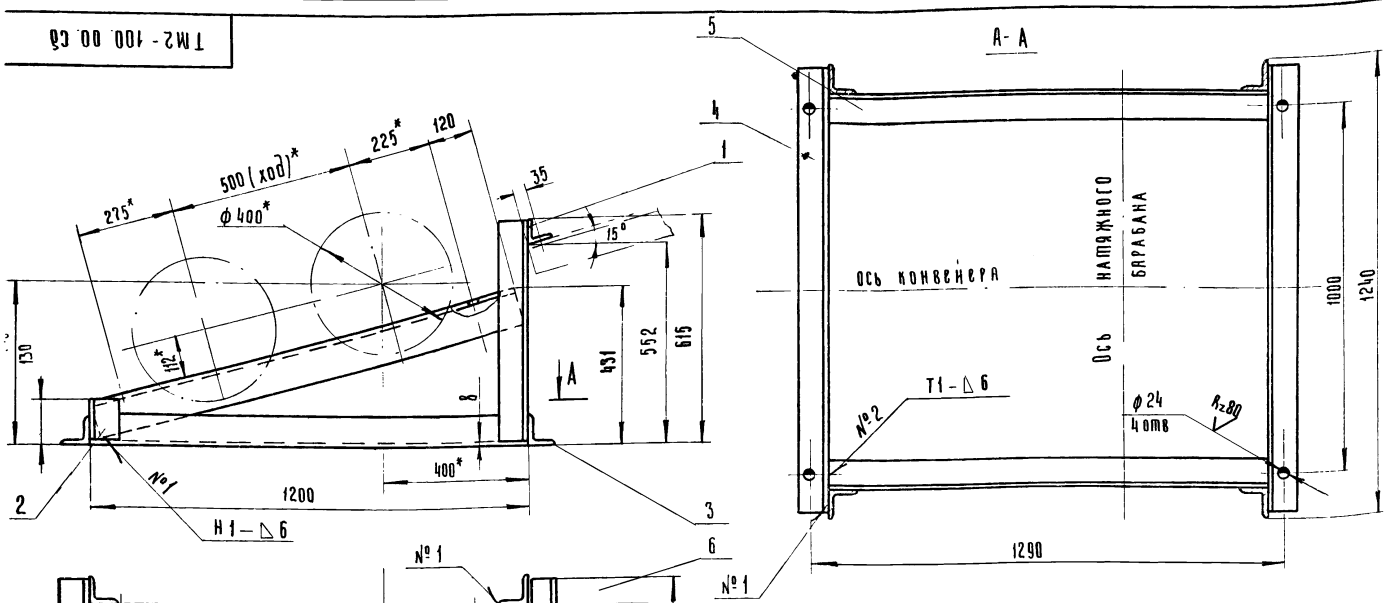

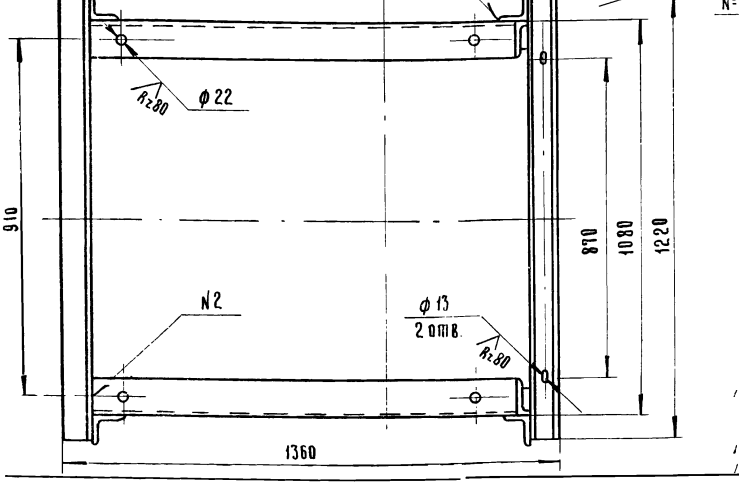

1.* Размеры для справок.
2. Сварные швы выполнить по гост 5264-69.
Электроды типа Э42 гост 9467-75
3. Отверстия выполнить после сварки.

42

7834/2

ТМ2-100.00 СБ ТП705-1-143

Изм.	Лист	N докум.	Подп.	Дата
Разраб.		Гребнева		IV-1979
Пров.		Ковалев		VI-79
Гл. инж. отд.		Кабанов		2.07.79
Нач. отд.		Зараковская		2.07.79
ГИП		Гоголев		02.79
Н. контр.		Егина		

Рама натяжки Сборочный чертёж.

Лит.	Масса	Масштаб
Р	105	1:10

Лист 1 | Листов 1

Госкомсельхозтехника СССР ГИПРОПРОМСЕЛЬСТРОЙ г. Саратов

Формат 11

ТМ2-200 01

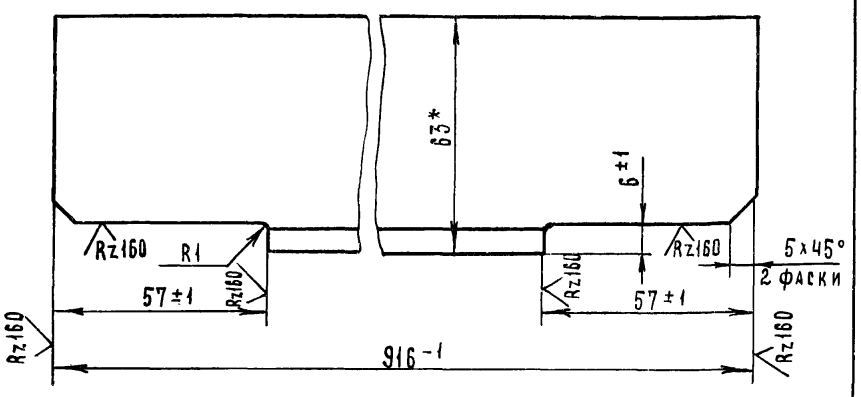

* Размер для справок

7834/2

Изм	Лист	№ докум.	Подп.	Дата
Разраб.		Гребнева		IV-1979
Проверил		Ковалев		IV-79

ТМ2-200.01 ТП705-1-143

Связка.

Лит.	Масса	Масштаб
Р	5,2	1:1

Лист 1 Листов 1

Уголок 5-63х63х6 ГОСТ 8509-72 / Ст3 ГОСТ 535-79

Госкомсельхозтехника СССР ГИПРОПРОМСЕЛЬСТРОЙ г. Саратов

Копировал Матвеева Формат 11

Типовой проект 705-1-143 Альбом II Часть 1

Формат	Зона	Поз	Обозначение	Наименование	Кол.	Примеч.
				Документация		
12			ТМ2-200.00 СБ	Сборочный чертеж		
				Детали		
11		1	ТМ2-200.01	Связка	2	
Б4		2	ТМ2-200.02	Уголок 5-63х40х5 ГОСТ 8510-72 / Ст3 ГОСТ 535-79		
				L = 110	2	0.8 кг
Б4		3	ТМ2-200.03	Уголок 5-63х63х5 ГОСТ 8509-72 / Ст3 ГОСТ 535-79		
				L = 1660	2	19 кг
Б4		4	ТМ2-200.04	Полоса 10х50 ГОСТ 103-76 / Ст3 ГОСТ 535-79		
				L = 120	2	0.94 кг
Б4		5	ТМ2-200.05	Полоса 10х80 ГОСТ 103-76 / Ст3 ГОСТ 535-79		
				L = 230	2	2,16 кг

Инв.№ подл. | Подп. и дата | Взам. инв.№ | Инв.№ дубл. | Подп. и дата

7834/2

ТМ2-200.00 ТП705-1-143

Изм	Лист	№ докум.	Подп.	Дата
Разраб.		Гребнева		IV-79г.
Проверил		Ковалев		IV-79

Рама концевая

Лит.	Лист	Листов
Р	1	1

Госкомсельхозтехника СССР ГИПРОПРОМСЕЛЬСТРОЙ г. Саратов

Копировал Матвеева Формат 11

ТМ2-200.00 СБ

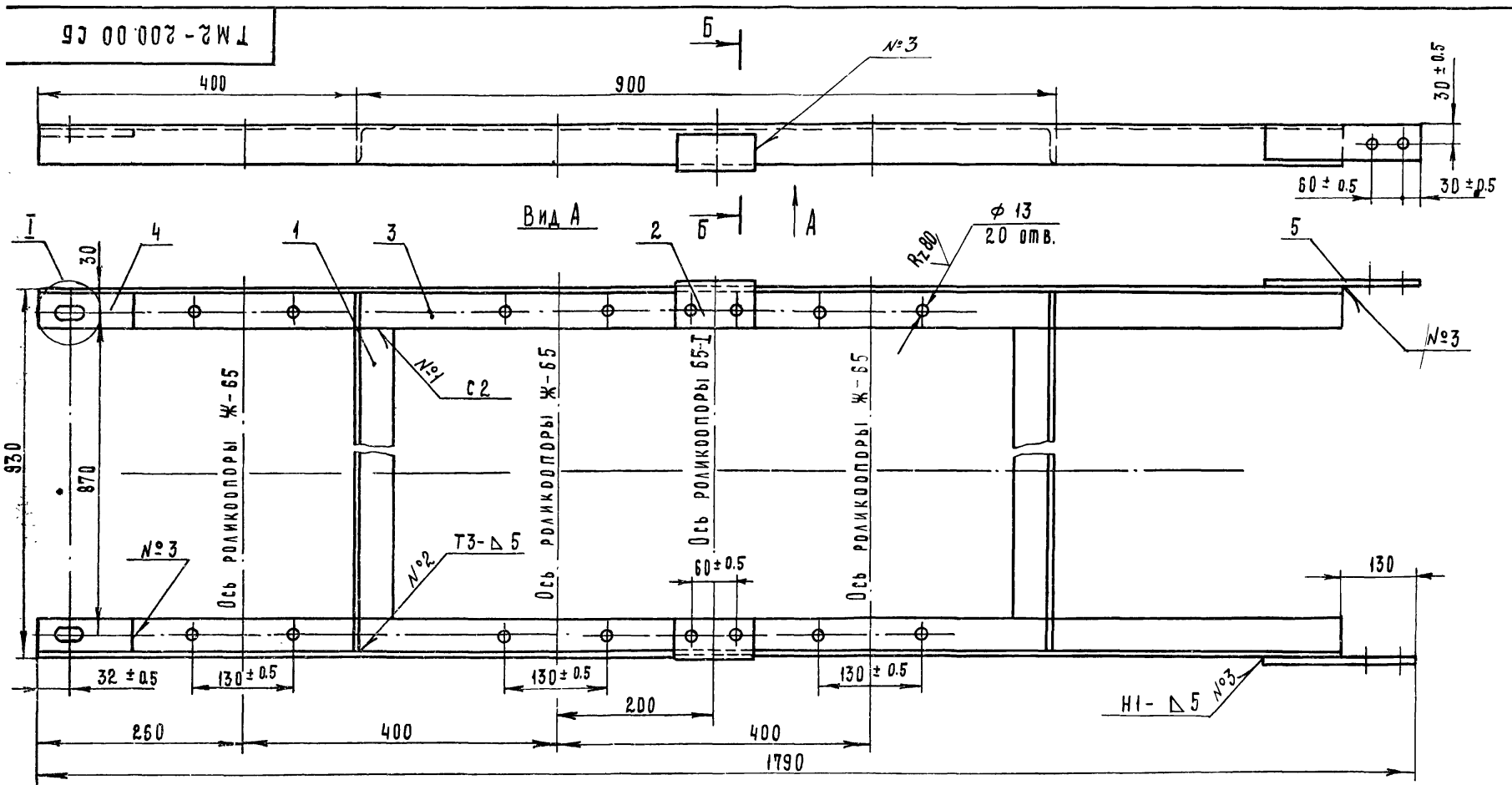

Б-Б
М1:2

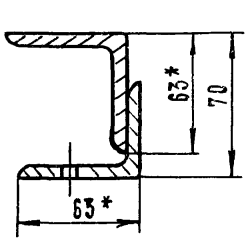

I
М1:2

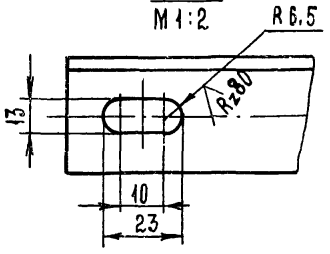

1. Сварные швы выполнить по ГОСТ 5264-69.
2. Отверстия выполнить после сварки.
3. * Размер для справок.

43

7834/2

ТМ2-200.00 СБ ТП705-1-143

Изм.	Лист	№ докум.	Подпись	Дата
Разраб.		Гребнева		IV-79г.
Проверил		Ковалев		IV-79г.
Гл.инж.отд		Кабанов		2.07.79
Нач.отд		Зараковская		2.07.79
ГИП		Гоголев		02.79
Н.контр.		Ерина		2.79

Рама концевая. Сборочный чертеж.

Лит.	Масса	Масштаб
Р	33	1:5

Лист 1 Листов 1

Госкомсельхозтехника СССР ГИПРОПРОМСЕЛЬСТРОЙ г. Саратов

Формат	Зона	Поз.	Обозначение	Наименование	Кол.	Примеч.
				Документация		
2			ТМ2-400.00 СБ	Сборочный чертеж		
				Детали		
4		1	ТМ2-400.01	Уголок $\frac{Б-40\times40\times4\ ГОСТ\ 8509-72}{Ст\ 3\ ГОСТ\ 535-79}$		
				$L=100$	2	0,48 кг
4		2	ТМ2-400.02	Уголок $\frac{Б-50\times50\times5\ ГОСТ\ 8509-72}{Ст\ 3\ ГОСТ\ 535-79}$		
				$L=520$	2	4 кг
4		3	ТМ2-400.03	Уголок $\frac{Б-63\times63\times5\ ГОСТ\ 8509-72}{Ст\ 3\ ГОСТ\ 535-79}$		
				$L=1020$	4	19,6 кг
4		4	ТМ2-400.04	Уголок $\frac{Б-75\times50\times5\ ГОСТ\ 8510-72}{Ст\ 3\ ГОСТ\ 535-79}$		
				$L=900$	1	4,3 кг
4		5	ТМ2-400.05	Уголок $\frac{Б-80\times80\times6\ ГОСТ\ 8509-72}{Ст\ 3\ ГОСТ\ 535-79}$		
				$L=120$	2	1,76 кг
4		6	ТМ2-400.06	$L=410$	2	6 кг
4		7	ТМ2-400.07	$L=450$	2	6,6 кг
4		8	ТМ2-400.08	$L=900$	1	6,6 кг
4		9	ТМ2-400.09	$L=1460$	2	21,5 кг
4		10	ТМ2-400.10	Уголок $\frac{Б-100\times100\times10\ ГОСТ\ 8509-72}{Ст\ 3\ ГОСТ\ 535-79}$		
				$L=1460$	2	44 кг
4		11	ТМ2-400.11	Полоса $\frac{5\times75\ ГОСТ\ 103-76}{Ст\ 3\ ГОСТ\ 535-79}$		
				$L=210$	2	1,2 кг
4		12	ТМ2-400.12	Полоса $\frac{10\times90\ ГОСТ\ 103-76}{Ст\ 3\ ГОСТ\ 535-79}$		
				$L=350$	2	5 кг

Изм.	Лист	№ докум.	Подп.	Дата
Разраб.		Гребнева		11-1979
Проверил		Ковалев		11-79

ТМ2-400.00 — 7834/2 ТП 705-1-143

РАМА ПРИВОДНОГО БАРАБАНА.

Лит	Лист	Листов
Р	1	1

Госкомсельхозтехника СССР ГИПРОПРОМСЕЛЬСТРОЙ г. Саратов

Копировал: Прошина Формат 11

Типовой проект 705-1-143 Альбом II часть 1

Формат	Зона	Поз	Обозначение	Наименование	Кол	Примеч.
				Документация		
12			ТМ2-300.00 СБ	Сборочный чертеж		
				Детали		
11		1	ТМ2-200.01	Связка	2	
БЧ		2	ТМ2-300.01	Уголок $\frac{Б-63\times40\times5\ ГОСТ\ 8510-72}{Ст\ 3\ ГОСТ\ 535-79}$		
				$L=110$	2	0,8 кг
БЧ		3	ТМ2-300.02	Уголок $\frac{Б-63\times63\times6\ ГОСТ\ 8509-72}{Ст\ 3\ ГОСТ\ 535-79}$		
				$L=2400$	2	27,4 кг
БЧ		4	ТМ2-300.03	Полоса $\frac{10\times60\ ГОСТ\ 103-76}{Ст\ 3\ ГОСТ\ 535-79}$		
				$L=230$	2	2,15 кг

Инв.№ подл. | Подп. и дата | Взам. инв.№ | Инв.№ дубл. | Подп. и дата

Изм.	Лист	№ докум.	Подпись	Дата
Разраб.		Гребнева		11-1979
Проверил		Ковалев		11-79

ТМ2-300.00 — 7834/2 ТП 705-1-143

РАМА СРЕДНЯЯ

Лит	Лист	Листов
Р	1	1

Госкомсельхозтехника СССР ГИПРОПРОМСЕЛЬСТРОЙ г. Саратов

Копировал: Прошина Формат 11

ТМ2-300.00 СБ

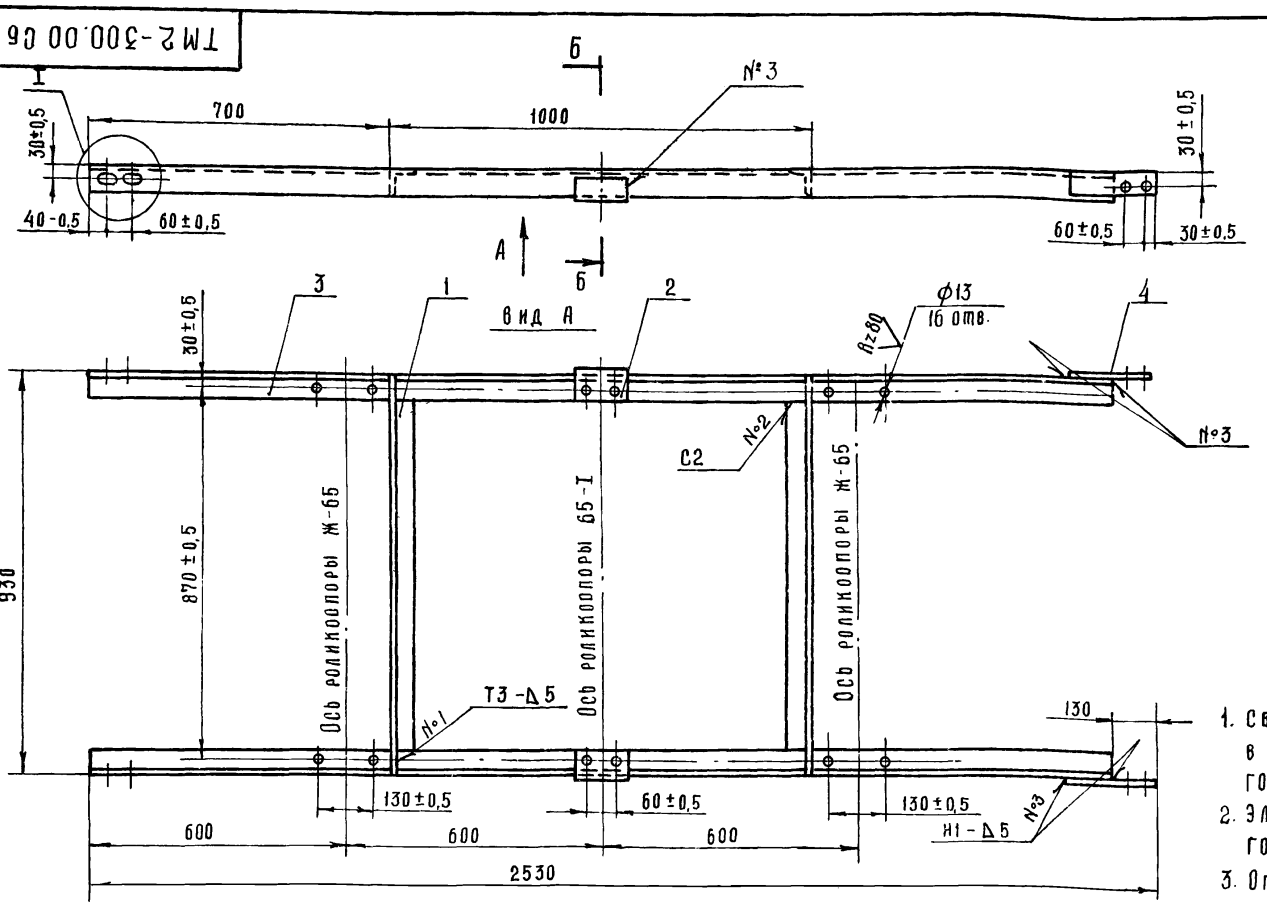

1. Сварные швы выполнить в соответствии с ГОСТ 5264-69.
2. Электроды типа Э42 ГОСТ 9467-75.
3. Отверстия выполнить после сварки.
4* Размер для справок.

Б-Б
М1:2

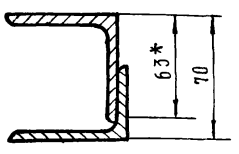

Т
М1:2

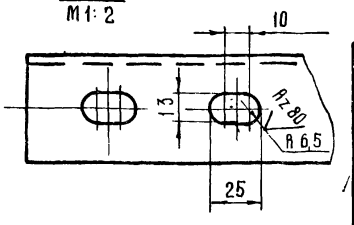

7834/2 44

Изм.	Лист	№ докум.	Подп.	Дата
Разраб.		Гребнева		11-1979
Гл.инж.отд		Кабанов		2.07.79
Нач.отд		Зарамовская		2.07.79
ГИП		Гоголев		02.79
Н.контр.		Сина		

ТМ2-300.00 СБ ТП 705-1-143

РАМА СРЕДНЯЯ. Сборочный чертеж.

Лит.	Масса	Масштаб
Р	40,5	1:10
Лист 1	Листов 1	

Госкомсельхозтехника СССР ТИПРОПРОМСЕЛЬСТРОЙ г. Саратов

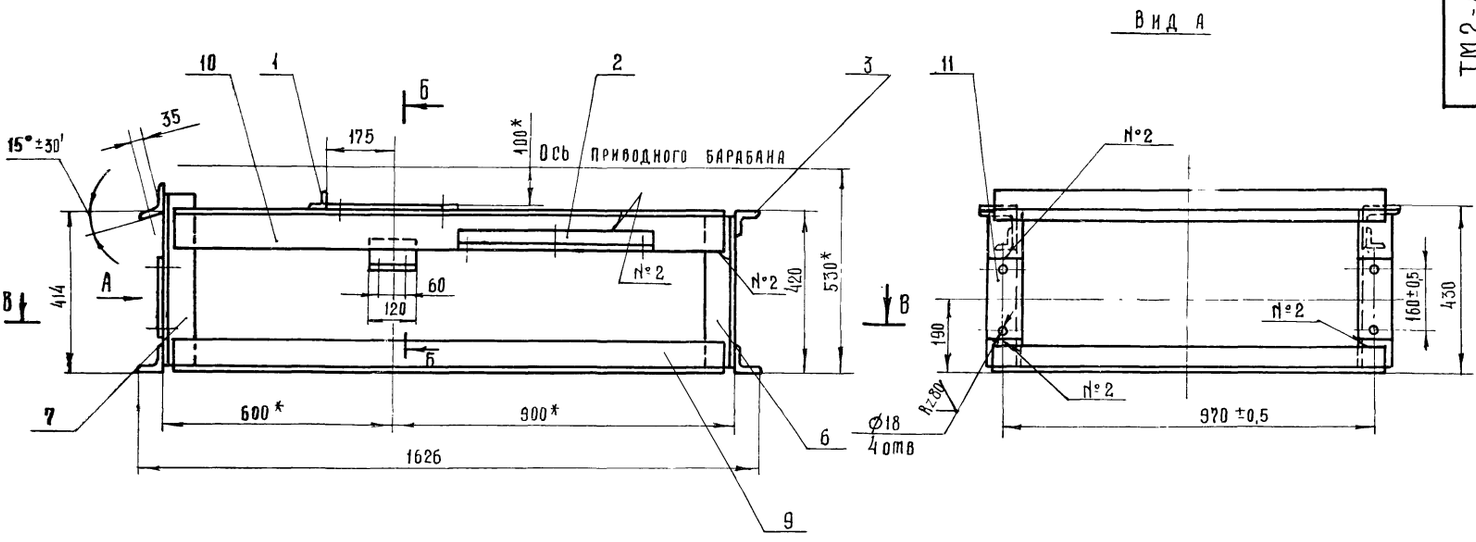

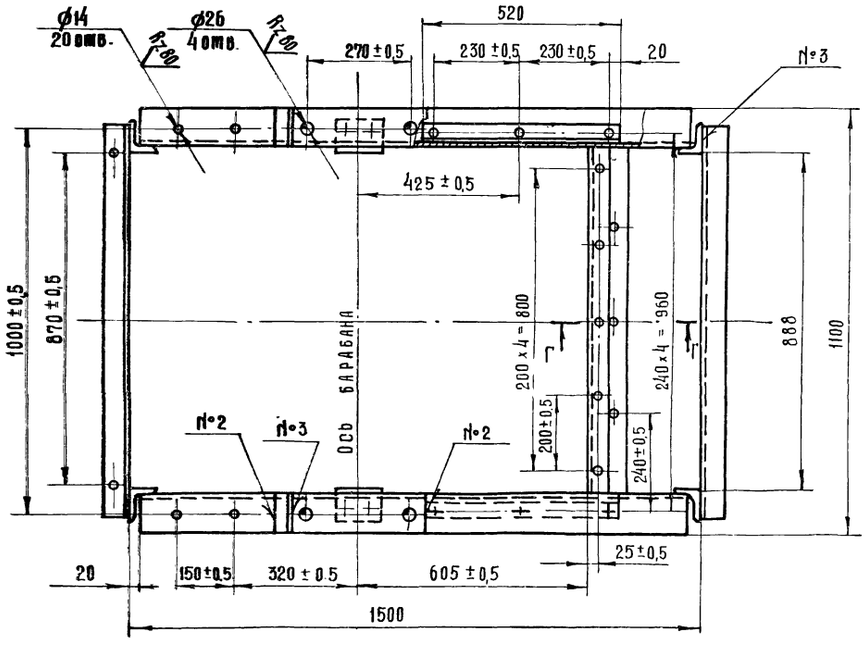

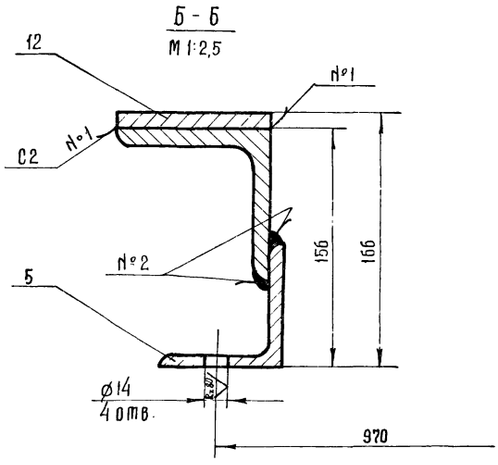

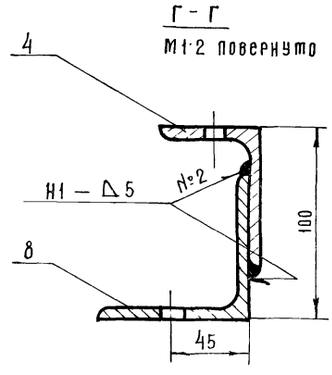

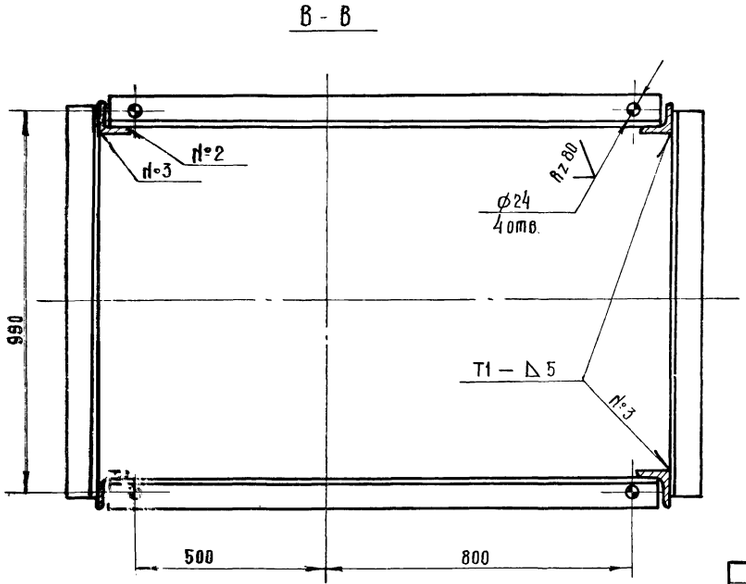

1. * Размеры для справок.
2. Сварные швы выполнить в соответствии с ГОСТ 5264-69.
3. Электроды типа 942 ГОСТ 9467-75
4. Все отверстия выполнить после сварки.

7834/2 45

					ТМ2-400.00.Сб ТП705-1-143			
Изм.	Лист	№ докум	Подп	Дата	Рама приводного барабана. Сборочный чертеж.	Лит	Масса	Масштаб
Разраб		Гребнева		V-79		Р	121,5	1:10
Пров		Ковалев		V-79		Лист 1	Листов 1	
Гл.инж.отд		Кабанов		2.07.79				
Нач.отд		Зараковская		2.07.79		Госкомсельхозтехника СССР ГИПРОПРОМСЕЛЬСТРОЙ г. Саратов		
ГИП		Гоголев		4.7.79				
Н.контр		Есина		7.79				

Типовой проект 705-1-143 Альбом II Часть 1

Формат	Зона	Поз.	Обозначение	Наименование	Кол.	Примеч.
				Документация		
12			ТМ2-100.00 СБ	Сборочный чертеж		
				Детали		
4		1	ТМ2-100.01	Уголок Б-63×63×6 ГОСТ 8509-72 / Ст3 ГОСТ 535-79		
				L = 1220	1	
				Уголок Б-80×80×8 ГОСТ 8509-72 / Ст3 ГОСТ 535-79		
БЧ		2	ТМ2-100.02	L = 122	2	
БЧ		3	ТМ2-100.03	L = 608	2	
БЧ		4	ТМ2-100.04	L = 1220	2	
БЧ		5	ТМ2-100.05	L = 1200	2	
				Уголок Б-100×100×10 ГОСТ 8509-72 / Ст3 ГОСТ 535-79		
БЧ		6	ТМ2-100.06	L = 1220	2	

Изм	Лист	№ докум.	Подп.	Дата
Разраб.		Гребнева		V-79г.
Пров.		Ковалев		II-79

ТМ2-100.00 7834/2 ТП 705-1-143

РАМА НАТЯЖНАЯ.

Лит.	Лист	Листов
Р	1	1

Госкомсельхозтехника СССР ГИПРОПРОМСЕЛЬСТРОЙ г. САРАТОВ

Копировал: Прошина Формат 11

Формат	Зона	Поз	Обозначение	Наименование	Кол.	Примеч.
				Документация		
12			ТМ2-500.00.СБ	Сборочный чертеж		
				Детали		
11		1	ТМ2-200.01	Связка	2	
БЧ		2	ТМ2-500.02	Уголок Б-63×40×5 ГОСТ 8510-72 / Ст3 ГОСТ 535-79		
				L = 230	2	
БЧ		3	ТМ2-500.03	Уголок Б-63×63×6 ГОСТ 8509-72 / Ст3 ГОСТ 535-79		
				L = 2390	2	
				Уголок Б-63×40×5 ГОСТ 8509-72 / Ст3 ГОСТ 535-79		
БЧ		4	ТМ2-500.04	L = 110	2	
БЧ		5	ТМ2-500.05	L = 140	1	
БЧ		6	ТМ2-500.06	Полоса 10×50 ГОСТ 103-76 / Ст3 ГОСТ 535-79		
				L = 120	2	

Подп. и дата | Взам. инв. № | Инв. № дубл. | Подп. и дата | Инв. № подл.

Изм	Лист	№ докум.	Подп.	Дата
Разраб.		Гребнева		V-79г.
Пров.		Ковалев		II-79

ТМ2-500.00 7834/2 ТП 705-1-143

РАМА ГОЛОВНАЯ.

Лит.	Лист	Листов
Р	1	1

Госкомсельхозтехника СССР ГИПРОПРОМСЕЛЬСТРОЙ г. САРАТОВ

Копировал: Прошина Формат 11

ТМ2-500.00.СБ

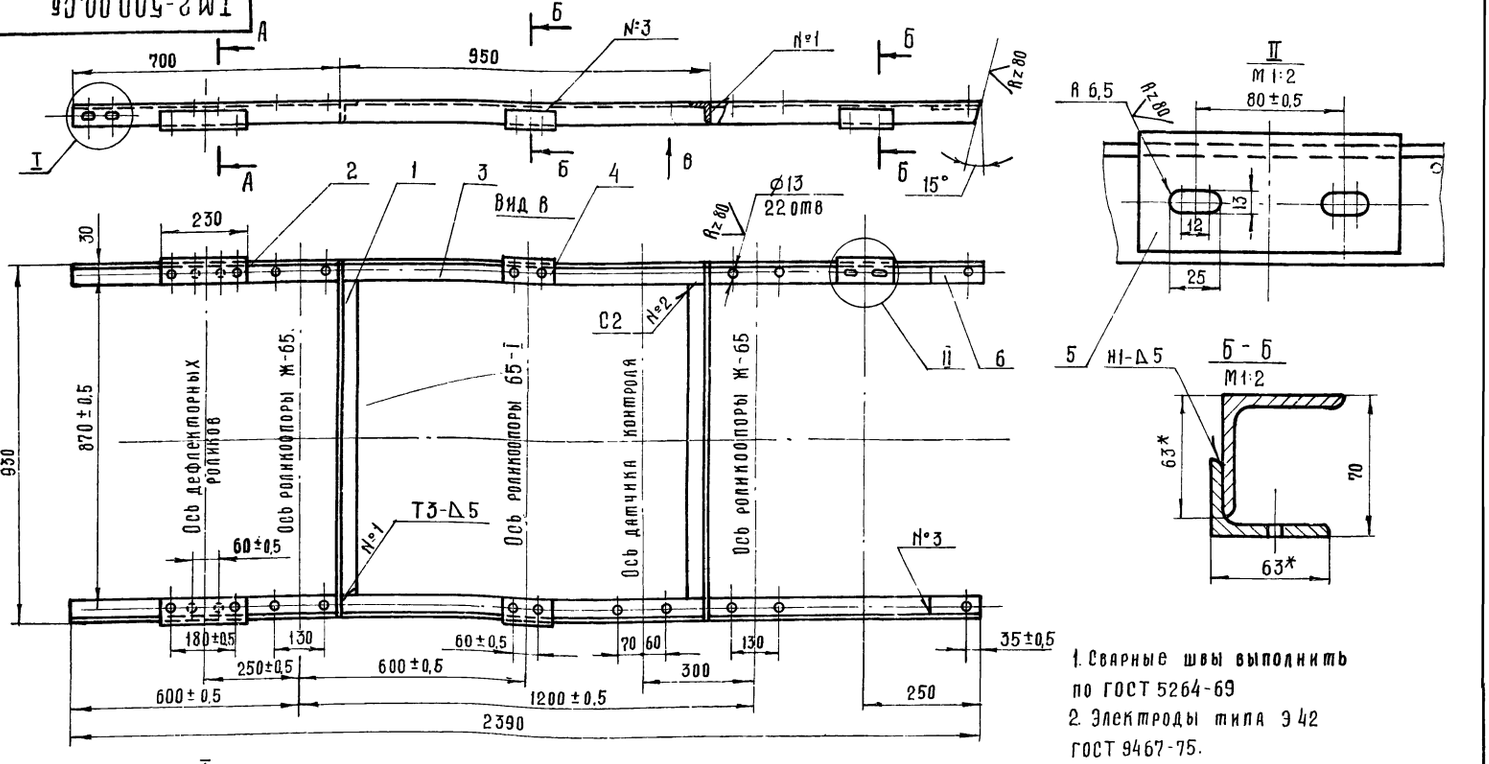

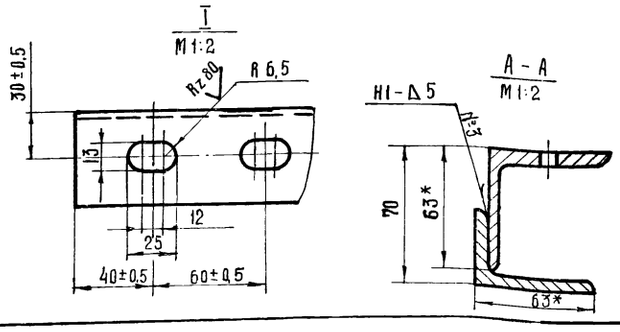

1. Сварные швы выполнить по ГОСТ 5264-69
2. Электроды типа Э 42 ГОСТ 9467-75.
3. Отверстия выполнить после сварки.
4* Размеры для справок.

46
7834/2

Изм	Лист	№ докум.	Подп.	Дата
Разраб.		Гребнева		V-79г.
Пров		Ковалев		II-79
Гл.инж.отд		Набанов		2.01.79
Нач.отд.		Зарловская		2.01.79
ГИП		Гоголев		03.79
Н.контр		Ссина		3.79

ТМ2-500.00.СБ ТП 705-1-143

РАМА ГОЛОВНАЯ. Сборочный чертеж.

Лит	Масса	Масштаб
Р	41	1:10
Лист 1	Листов 1	

Госкомсельхозтехника СССР ГИПРОПРОМСЕЛЬСТРОЙ г. САРАТОВ

Формат	Зона	Поз	Обозначение	Наименование	Кол	Примеч
				Документация		
12			ТМ2-600 00.Сб	Сборочный чертеж		
				Сборочные единицы		
11		1	ТМ2-610 00 Сб	Стенка боковая	2	1-левая 1-правая
11		2	ТМ2-620.00.Сб	Стенка торцевая	1	
				Детали		
11		3	ТМ2-600.01	Завеса	1	
11		4	ТМ2-600.02	Полоса	8	
11		5	ТМ2-600.03	Стойка	4	2-левых 2-правых
11		6	ТМ2-600.04	Полоса	2	
БЧ		7	ТМ2-600.05	Крышка Лист 2 ГОСТ 19904-74 / Ст 3 ГОСТ 16523-70 580×1800	1	16 кг
БЧ		8	ТМ2-600.06	Уголок Б·50×50×5 ГОСТ 8509-72 / Ст 3 ГОСТ 535-79 L = 1030	2	7,5 кг
БЧ		9	ТМ2-600.07	Полоса 4×60 ГОСТ 103-76 / Ст 3 ГОСТ 535-79 ℓ=100	4	0,72 кг
БЧ		10	ТМ2-600.08	ℓ=470	1	0,88 кг
БЧ		11	ТМ2-600.09	Полоса 4×30 ГОСТ 103-76 / Ст 3 ГОСТ 535-79 ℓ=1800	2	3,6 кг
БЧ		12	ТМ2-600.10	Прокладка Резина-пластина 4МБ-А-М ГОСТ 7338-77 1800×50	2	1,2 кг
				Стандартные изделия		
		13		Болт М12×30.58.09 ГОСТ 7798-70	64	
		14		Гайка М12.5.09 ГОСТ 5915-70	64	
		15		Шайба пруж. 12.65Г.09 ГОСТ 6402-70	64	
		16		Заклепка 6×13 ГОСТ 10299-68	16	

Альбом II часть 1
Типовой проект 725-1-143

Инв.№ подл. | Подп. и дата | Взам. инв.№ | Инв.№ дубл. | Подп. и дата

Изм	Лист	№ докум.	Подп.	Дата
Разраб		Гребнева		II-79
Пров		Ковалев		II-79

ТМ2-600.00 7834/2 ТП 705-1-143

Лоток направляющий

Лит	Лист	Листов
Р	1	2

Госкомсельхозтехника СССР ГИПРОПРОМСЕЛЬСТРОЙ САРАТОВ

Копировал: Прошина Формат 11

ТМ2-600.00 7834/2 ТП 705-1-143 Лист 2

Копировал: Прошина Формат 11

ТМ2-600.00.Сб

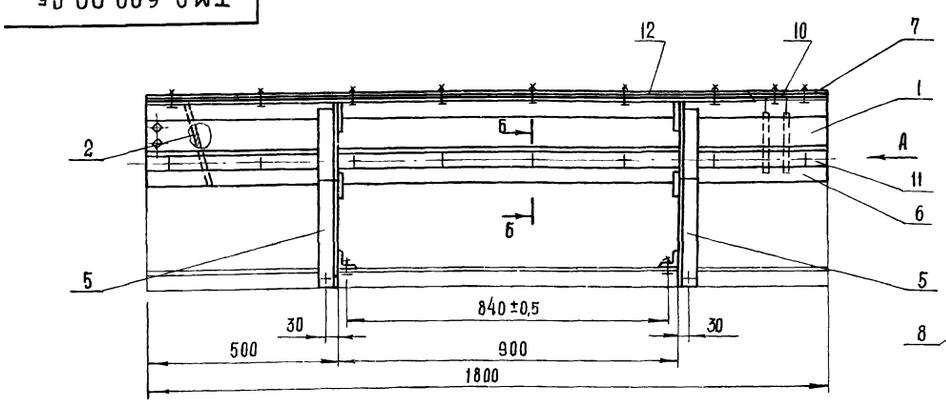

Вид А

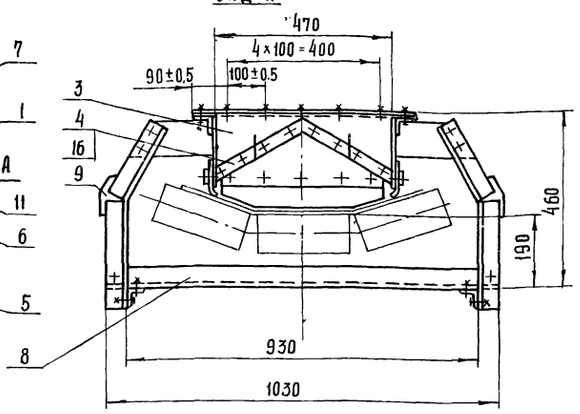

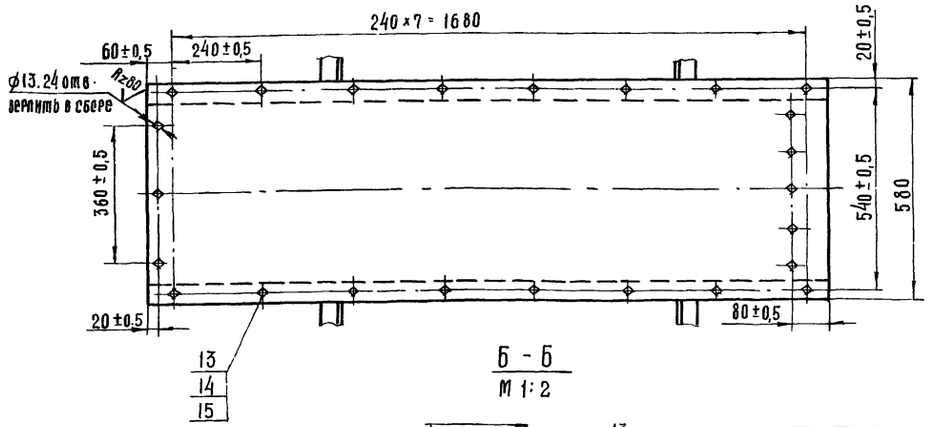

Б - Б
М 1:2

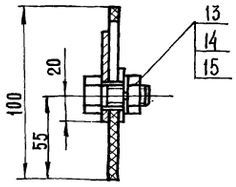

1. Для конвейера ТМ3.000.00.Сб стойки (поз.5) приварить по сборочному чертежу.
2. Отверстия в крышке лотка и прокладках под течку, вентиляционный отсос и болты выполнить по месту при монтаже.

47
7834/2

Изм	Лист	№ докум.	Подп.	Дата
Разраб.		Гребнева		II-79
Пров.		Ковалев		II-79
Гл.инж.отд		Кабанов		2.07.79
Нач.отд		Зарановская		2.07.79
ГИП		Гоголев		07.79
Н.контр.		Есина		7.79

ТМ2-600.00.Сб ТП 705-1-143

Лоток направляющий. Сборочный чертёж

Лит	Масса	Масштаб
Р	85	1:10
Лист 1	Листов 1	

Госкомсельхозтехника СССР ГИПРОПРОМСЕЛЬСТРОЙ г. Саратов

ТМ2-610.01

R=160 √(√)

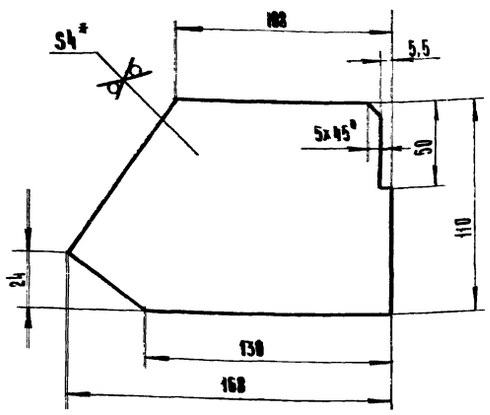

1.* Размер для справок.
2. Неуказанные предельные отклонения размеров: валов по В7, остальных - по СМ7.

7834/2

Изм	Лист	N докум	Подп.	Дата
Разраб.		Гребнева		12-79
Пров.		Ковалев		11-79

ТМ2-610.01 ТП705-1-143

Пластина.

Лит.	Масса	Масштаб
Р	0,53	1:2

Лист 1 | Листов 1

Лист 4 гост 19903-74 / Ст.3 гост 14637-69

Госкомсельхозтехника СССР ГИПРОПРОМСЕЛЬСТРОЙ г. Саратов

Копировал: Ильичева

Формат: 11

Типовой проект 705-1-143 Альбом II Часть 1

Формат	Зона	Позиция	Обозначение	Наименование	Кол.	Примеч
				Документация.		
12			ТМ2-610.00. СБ	Сборочный чертёж.		
				Детали		
11		1	ТМ2-610.01	Пластина	2	
6.4		2	ТМ2-610.02	Уголок 6-50x50x5 гост 8509-72 / ст.3 гост 535-79		
				L=1800	1	6,7 кг.
6.4		3	ТМ2-610.03	Лист 4 гост 19903-74 / ст.3 гост 14637-69		
				170x1800	1	10 кг.

Подп. и дата | Инв. N дубл. | Взам. инв. N | Подп. и дата | Инв. N подл.

Изм	Лист	N докум	Подп	Дата
Разраб.		Гребнева		12-79
Пров.		Ковалев		11-79

ТМ-610.00 7834/2 ТП705-1-143

Стенка боковая.

Лит	Лист	Масштаб
Р	1	1

Госкомсельхозтехника СССР ГИПРОПРОМСЕЛЬСТРОЙ г. Саратов

Копировал: Ильичева

Формат: 11

ТМ2-610.00 СБ

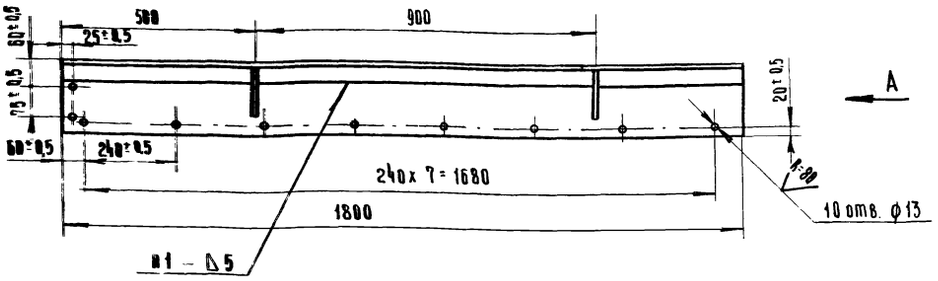

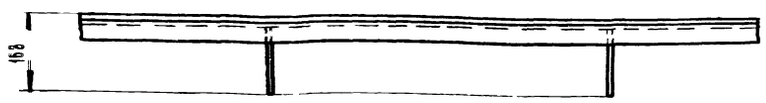

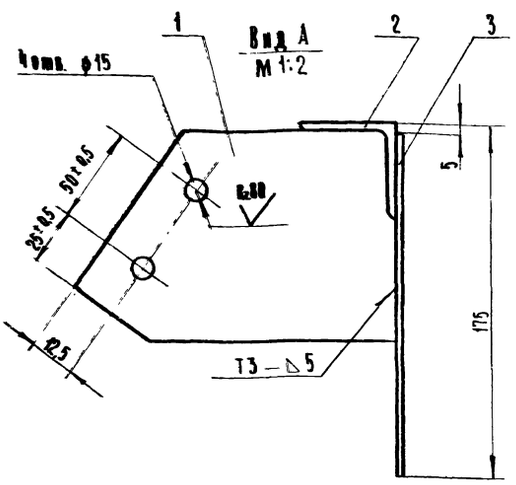

1. Сварные швы выполнить по гост 5264-69
2. Отверстия выполнить после сварки.
3. На изделие изготовить 2 стенки одну - левую; вторую - правую.

7834/2 48

Изм	Лист	N докум	Подп.	Дата
Разраб.		Гребнева		12-79
Пров.		Ковалев		11-79
Гл.инж.отд		Кабанов		2.02.79
Нач.отд		Зараковская		2.02.79
ГИП		Гоголев		07.79
Н.контр		Есина		

ТМ2-610.00. СБ ТП705-1-143

Стенка боковая. Сборочный чертёж.

Лит	Масса	Масштаб
Р	17,8	1:10

Лист 1 | Листов 1

Госкомсельхозтехника СССР ГИПРОПРОМСЕЛЬСТРОЙ г. Саратов

ТМ2-600.01

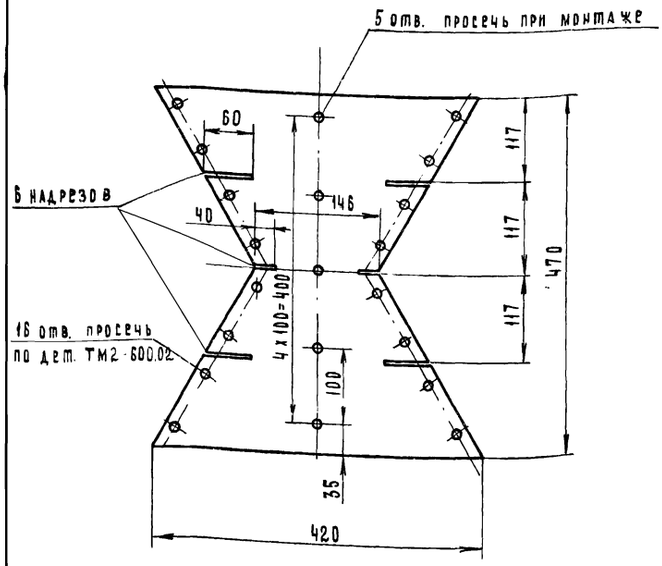

7834/2

					ТМ2-600.01	ТП 705-1-143		
Изм.	Лист	№ докум.	Подп.	Дата		Лит.	Масса	Масштаб
Разраб.		Гребнева		11.79	Завеса.	Р	0.2	1:5
Проверил		Ковалев		11.79		Лист 1	Листов 1	
					Брезент	Госкомсельхозтехники СССР ГИПРОПРОМСЕЛЬСТРОЙ г. Саратов		

Копировал Матвеева Формат 11

ТМ2-600.02

Rz 80

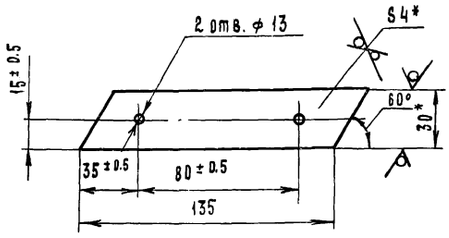

1. * Размеры для справок
2. Неуказанные предельные отклонения размеров: отверстий – по A_7 валов – по B_7

7834/2

					ТМ2-600.02	ТП 705-1-143		
Изм.	Лист	№ докум.	Подп.	Дата		Лит.	Масса	Масштаб
Разраб.		Гребнева		11.79	Полоса.	Р	0.14	1:2
Проверил		Ковалев		11.79		Лист 1	Листов 1	
					Полоса 4х30 ГОСТ 103-76 / Ст3 ГОСТ 535-79	Госкомсельхозтехники СССР ГИПРОПРОМСЕЛЬСТРОЙ г. Саратов		

Копировал Матвеева Формат 11

ТМ2-600.03

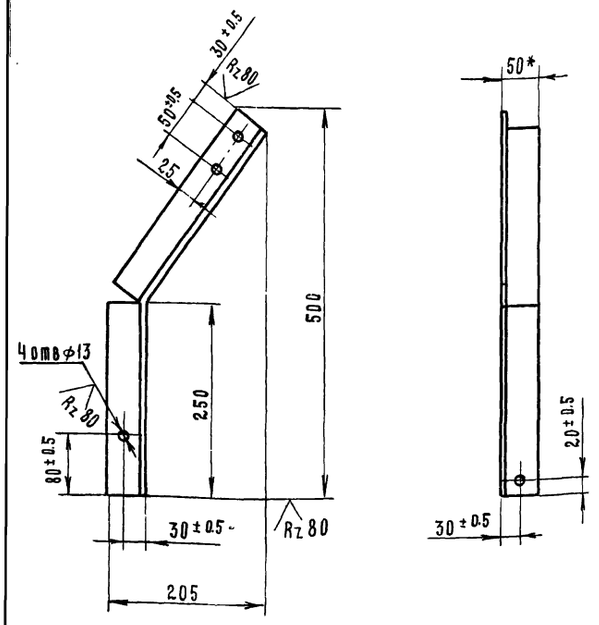

1. * Размер для справок
2. Неуказанные предельные отклонения $\pm \frac{1}{2}$ 8 класса.
3. Стойку выполнить в 2 исполнениях: 1 левую, 2 правую

7834/2

					ТМ2-600.03	ТП 705-1-143		
Зм.	Лист	N докум.	Подпись	Дата		Лит.	Масса	Масштаб
Азраб.		Гребнева		11.79	Стойка	Р	2	1:5
Роверил		Ковалев		11.79		Лист 1	Листов 1	
					Уголок I-50х50х5 ГОСТ 8509-72 / Ст 3 ГОСТ 535-79	Госкомсельхозтехники СССР ГИПРОПРОМСЕЛЬСТРОЙ		

ТМ2-620.04

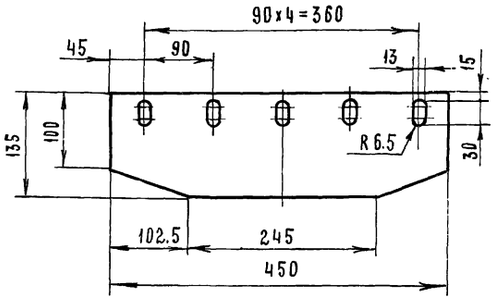

7834/2

					ТМ2-620.04	ТП 705-1-143		
Изм.	Лист	№ докум.	Подп.	Дата		Лит.	Масса	Масштаб
Разраб		Гребнева		11.79	Пластина.	Р	0.5	1:5
Проверил		Ковалев		11.79		Лист 1	Листов 1	
Гл. инж. отд		Кабанов		12.79	Резина-пластина БТ-А-Т	Госкомсельхозтехники СССР ГИПРОПРОМСЕЛЬСТРОЙ		
Нач. отд		Зараковская		12.79				
Гип		Гоголев		12.79				

ТМ2-620.01

Rz 80

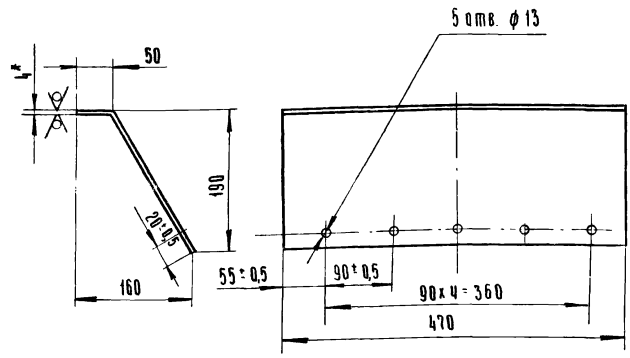

Развёртка

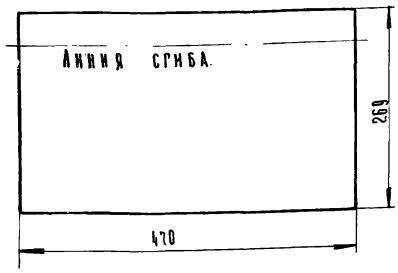

1.* Размер для справок
2. Неуказанные предельные отклонения размеров. ±½ допуска 8 класса.

7834/2

Изм.	Лист	N докум.	Подп.	Дата
Разраб.		Гребнева		12.79
Пров.		Ковалев		12.79

ТМ2-620.01 ТП705-1-143

Стенка.

Лит.	Масса	Масштаб
Р	4	1:5

Лист 1 Листов 1

Лист 4 ГОСТ 19903-74 / Ст3 ГОСТ 14637-69

Госкомсельхозтехника СССР ГИПРОПРОМСЕЛЬСТРОЙ г. Саратов

Копировал: Ильичева Формат: 11

Типовой проект 705-1-143 Альбом II Часть 1

Формат	Зона	Поз.	Обозначение	Наименование	Кол.	Примеч.
				Документация		
11			ТМ2-620.00.СБ	Сборочный чертеж		
				Детали		
11		1	ТМ2-620.01	Стенка	1	
11		2	ТМ2-620.02	Стенка	2	
Б.Ч		3	ТМ2-620.03	Полоса 4х30 ГОСТ 103-76 / Ст.3 ГОСТ 535-79		
				ℓ=450	1	0,42кг.
11		4	ТМ2-620.04	Пластина	1	
				Стандартные изделия		
		5		Болт М12х30.58.09 ГОСТ 7798-70	5	
		6		Гайка М12.5.09 ГОСТ 5915-70	5	
		7		Шайба 12.65Г.09 ГОСТ 6402-70	5	

Подп. и дата | Взам. инв. № | Инв. № дубл. | Подп. и дата | Инв. № подл.

7834/2 ТП705-1-143

ТМ2-620.00 Стенка торцевая.

Изм.	Лист	N докум.	Подп.	Дата
Разраб.		Гребнева		12.79
Пров.		Ковалев		12.79

Лит.	Масса	Масштаб
Р	1	1

Лист 1 Листов 1

Госкомсельхозтехника СССР ГИПРОПРОМСЕЛЬСТРОЙ г. Саратов.

Копировал: Ильичева Формат: 11

ТМ2-620.02

Rz 80

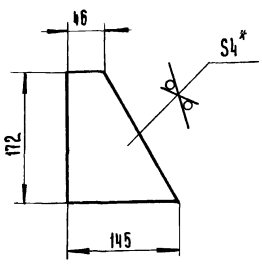

* Размер для справок.

7834/2

Изм.	Лист	N докум.	Подп.	Дата
Разраб.		Гребнева		12.79
Пров.		Ковалев		12.79

ТМ2-620.02 ТП705-1-143

Стенка

Лит.	Масса	Масштаб
Р	0,53	1:5

Лист 1 Листов 1

Лист 4 ГОСТ 19903-74 / Ст 3 ГОСТ 14637-69

Госкомсельхозтехника СССР ГИПРОПРОМСЕЛЬСТРОЙ г. Саратов

ТМ2-620.00.СБ

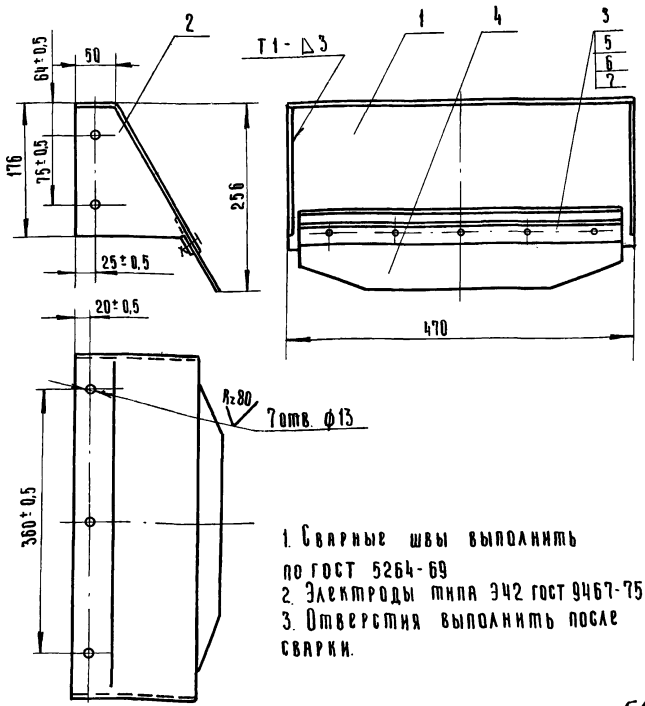

1. Сварные швы выполнить по ГОСТ 5264-69
2. Электроды типа Э42 ГОСТ 9467-75
3. Отверстия выполнить после сварки.

50

7834/2

Типовой проект 705-1-143 Альбом II Часть 1

Подп. и дата | Взам. инв. № | Инв. № дубл. | Подп. и дата | Инв. № подл.

Изм.	Лист	N докум.	Подп.	Дата
Разраб.		Гребнева		12.79
Пров.		Ковалев		12.79
Гл. инж. отд.		Кабанов		2.09.79
Нач. отд.		Зараковская		07.79
ГИП		Гоголев		07.79
Н. контр.		Есина		7.79

ТМ2-620.00.СБ ТП705-1-143

Стенка торцевая. Сборочный чертеж.

Литера	Масса	Масштаб
Р	6	1:5

Лист 1 Листов 1

Госкомсельхозтехника СССР ГИПРОПРОМСЕЛЬСТРОЙ г. Саратов

ТМ2-700.00 СБ

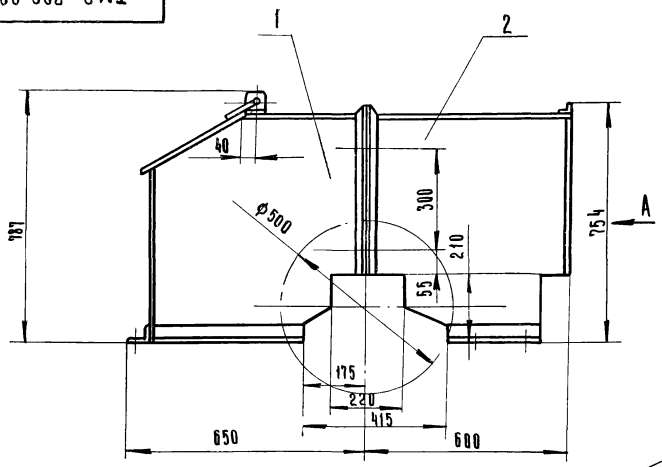

Вид А

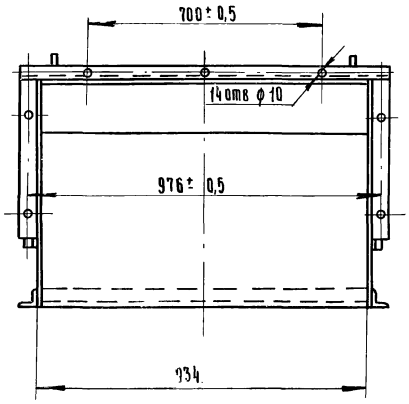

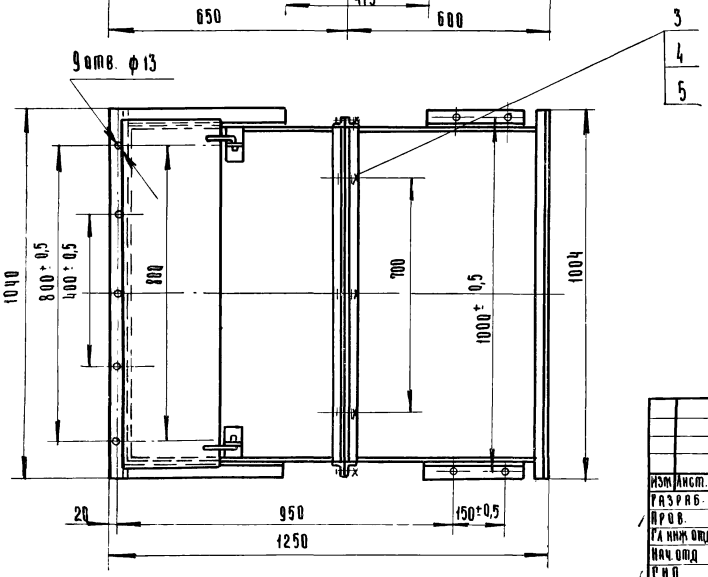

7834/2

				ТМ2-700.00.СБ ТП705-1-143		
Изм.	Лист.	N докум.	Подп.	Дата	Кожух Сборочный чертеж.	Лит. / Масса / Масштаб: Р / 93 / 1:10
Разраб.		Гребнева		11.79		Лист 1 / Листов 1
Пров.		Ковалев		11.79		Госкомсельхозтехника СССР ГИПРОПРОМСЕЛЬСТРОЙ г. Саратов
Гл.инж.отд.		Кабанов		11.79		
Нач.отд.		Зарановская		11.79		
Рук.гр.		Гоголев		11.79		
Н.контр.		Есина		7.79		

Копировал: Ильичева Формат: 12

ТМ2-700/1.00.СБ

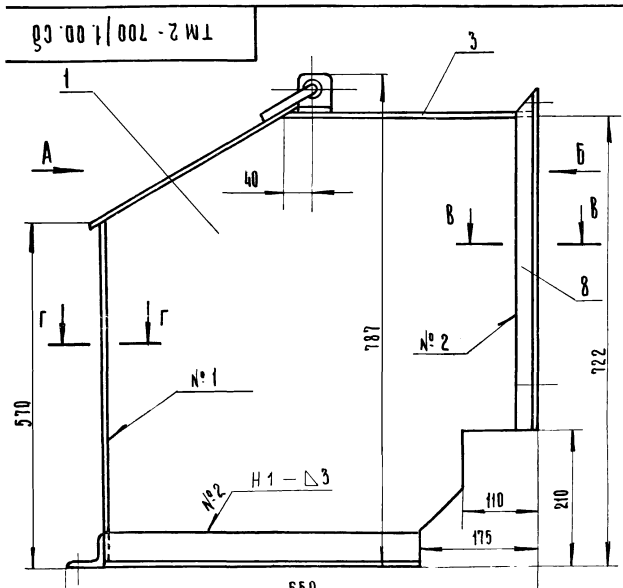

Вид А

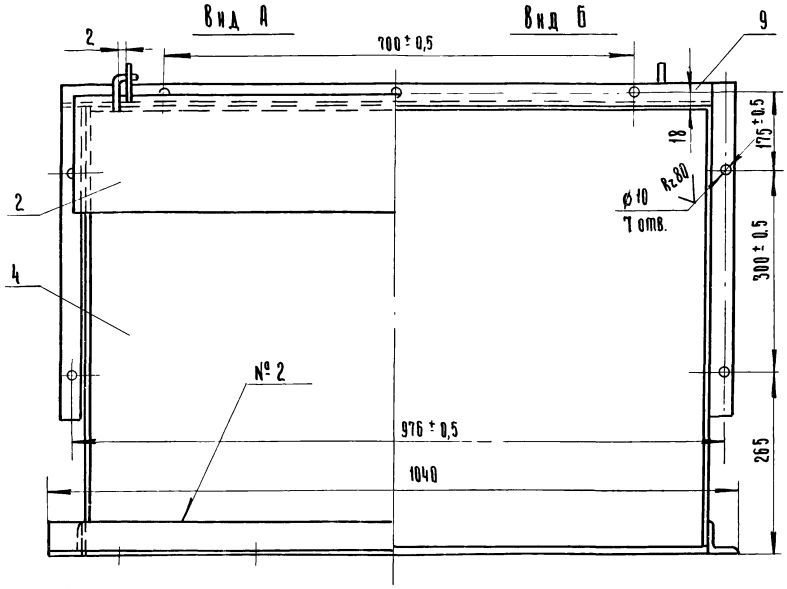

Вид Б

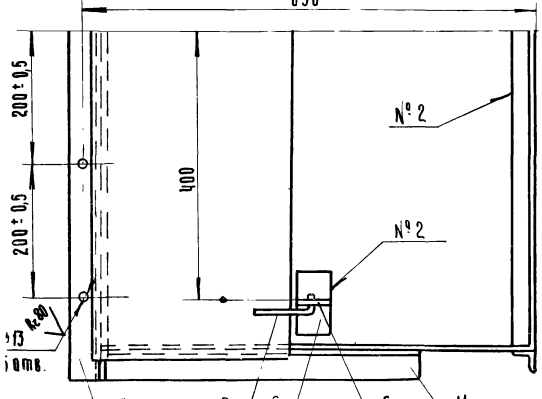

В – В
М1:1

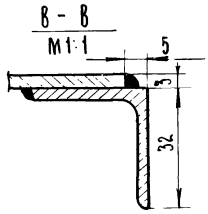

Г – Г
М1:1

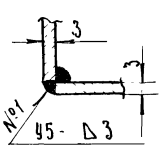

1. Сварные швы выполнить по ГОСТ 5264-69
Электроды типа Э42 ГОСТ 9467-75
2. Все отверстия размечать и сверлить после сварки.

51

7834/2

				ТМ2-700/1.00.СБ ТП705-1-143		
Изм.	Лист.	N докум.	Подп.	Дата	Секция I Сборочный чертеж.	Лит. / Масса / Масштаб: Р / 55 / 1:5
Разраб.		Гребнева				Лист 1 / Листов 1
Пров.		Ковалев		11.79		Госкомсельхозтехника СССР ГИПРОПРОМСЕЛЬСТРОЙ

ТМ2-700/1.01

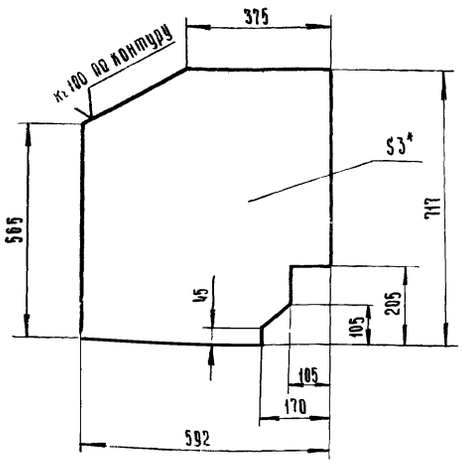

*- Размер для справок.

7834/2

Изм	Лист	N докум.	Подп.	Дата
Разраб.		Гребнева	[signature]	IV-79г
Пров.		Ковалев	[signature]	VI-79

ТМ2-700/1.01 ТП705-1-143

Лист боковой

Лит.	Масса	Масштаб
Р	95	1:10

Лист 1 Листов 1

Лист 3 гост 19904-74 / Ст.3 гост 16523-70

Госкомсельхозтехника СССР ГИПРОПРОМСЕЛЬСТРОЙ г. Саратов

Копировал: Ильичева Формат: 11

Формат	Зона	Поз.	Обозначение	Наименование	Кол.	Примеч.
				Документация		
12			ТМ2-700.00.СБ	Сборочный чертёж		
				Сборочные единицы		
12		1	ТМ2-700/1.00.СБ	Секция I		
12		2	ТМ2-700/2.00.СБ	Секция II		
				Стандартные изделия		
		3		Болт М8х16.58.09		
				гост 7798-70	7	0,09кг
		4		Гайка М8.5.09		
				гост 5915-70	7	0,04 кг
		5		Шайба 8.01.09		
				гост 11371-78	7	0,015кг.

7834/2

Изм	Лист	N докум.	Подп.	Дата
Разраб.		Гребнева	[signature]	IV-79г
Пров.		Ковалев	[signature]	VI-79г

ТМ2-700.00 ТП705-1-143

Кожух.

Лит.	Лист	Листов
Р	1	1

Госкомсельхозтехника СССР ГИПРОПРОМСЕЛЬСТРОЙ г. Саратов

Типовой проект 705-1-143 Альбом II Часть 1

Подп. и дата | Инв. N дубл. | Взам. инв. N | Подп. и дата | Инв. N подл.

ТМ2-700/1.05

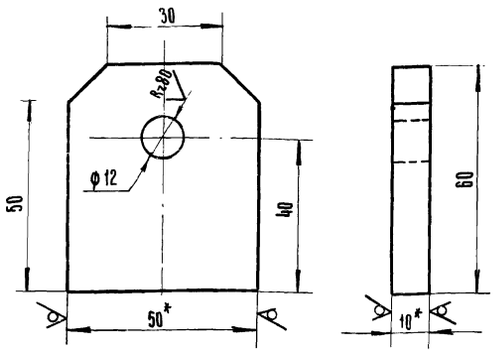

*- Размеры для справок.

7834/2

Изм	Лист	N докум.	Подп.	Дата
Разраб.		Гребнева	[signature]	IV-79г
Пров.		Ковалев	[signature]	VI-79
Гл. инж. отд.		Кабанов	[signature]	2.07.79
Нач. отд.		Зараковская	[signature]	2.07.79
РИП		Гоголев	[signature]	07.79
Н. контр.		Есина	[signature]	7.79

ТМ2-700/1.05 ТП705-1-143

Ушко.

Лит.	Масса	Масштаб
Р	0,2	1:1

Лист 1 Листов 1

Полоса 5х50 гост 103-76 / ст.3 гост 535-79

Госкомсельхозтехника СССР ГИПРОПРОМСЕЛЬСТРОЙ г. Саратов

Копировал: Ильичева Формат: 11

Типовой проект 705-1-143 Альбом II Часть 1

Формат	Зона	Поз.	Обозначение	Наименование	Кол.	Примеч.
				Документация		
12			ТМ2-700/1.00.СБ	Сборочный чертёж		
				Детали		
11		1	ТМ2-700/1.01	Лист боковой	2	
64		2	ТМ2-700/1.02	Лист 3 гост 19904-74 / ст.3 гост 16523-70		
				320х975	1	7,5кг.
64		3	ТМ2-700/1.03	Лист 3 гост 19904-74 / ст.3 гост 16523-70		
				380х934	1	8,3кг.
64		4	ТМ2-700/1.04	Лист 3 гост 19904-74 / ст.3 гост 16523-70		
				565х934	1	12,3кг
11		5	ТМ2-700/1.05	Ушко	2	
64		6	ТМ2-700/1.06	Полоса 5х50 гост 103-76 / ст.3 гост 535-79		
				L=100	2	0,4кг
11		7	ТМ2-700/1.07	Скоба	2	
64		8	ТМ2-700/1.08	Уголок 6-32х32х3 гост 8509-72 / ст.3 гост 535-79		
				L=544	2	1,5кг.
64		9	ТМ2-700/1.09	Уголок 6-32-32х3 гост 8509-72 / ст.3 гост 535-79		
				L=940	1	1,3кг.
		10	ТМ2-700/1.10	Уголок 6-50х50х5 гост 8509-72 / ст.3 гост 535-79		
				L=1040	1	1,5 кг.
64		11	ТМ2-700/1.11	Уголок 6-50х50х5 гост 8509-72 / ст.3 гост 535-79		
				L=425	2	3,2кг.

52

7834/2

Изм	Лист	N докум.	Подп.	Дата
Разраб.		Гребнева	[signature]	IV-79г
Пров.		Ковалев	[signature]	VI-79

ТМ2-700/1.00 ТП705-1-143

Секция I

Лит.	Лист	Листов
Р	1	1

Госкомсельхозтехника СССР ГИПРОПРОМСЕЛЬСТРОЙ г. Саратов

ТМ2-700/2.00 СБ

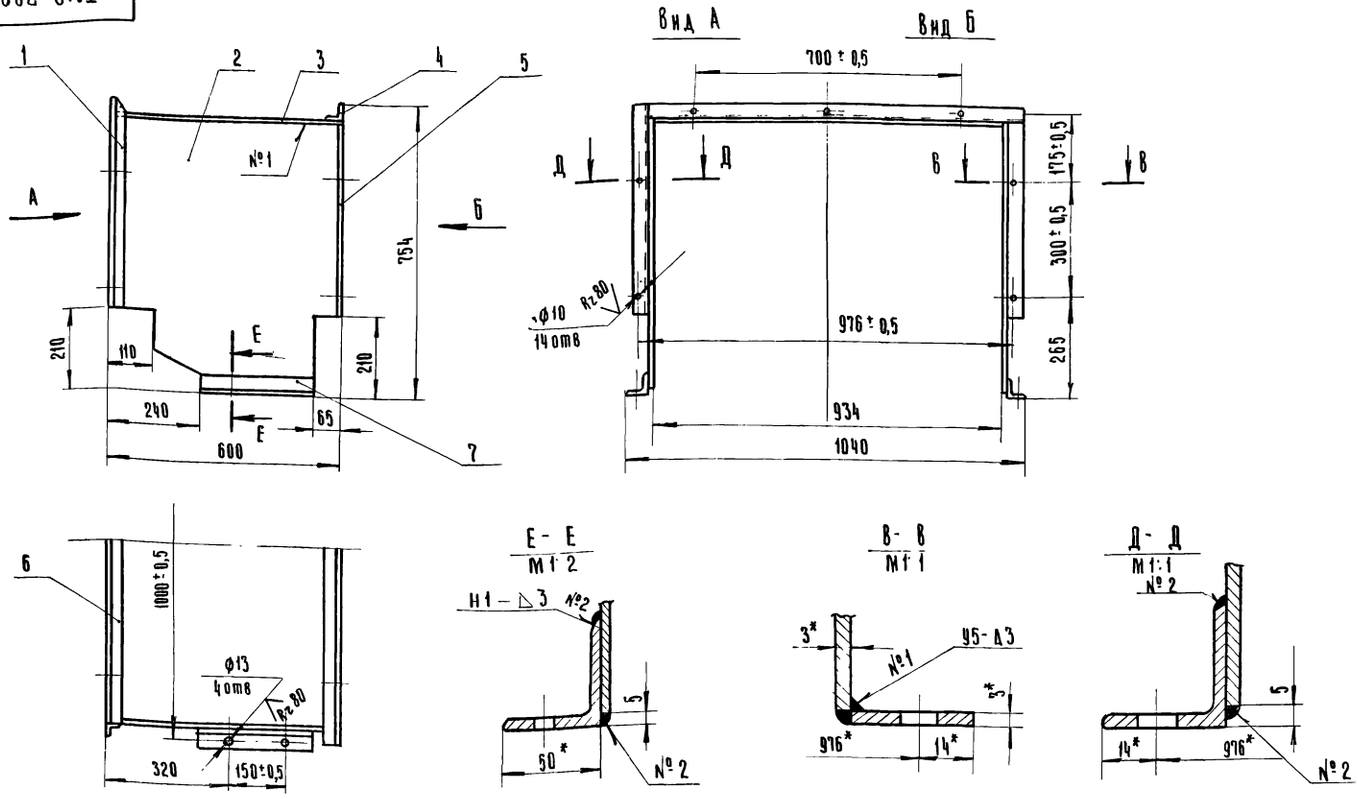

7834/2

1. Сварные швы выполнить по ГОСТ 5264-69
Электроды типа Э42 ГОСТ 9467-75.
2. Все отверстия сверлить после сварки.
3*- Размеры для справок.

					ТМ2-700/2.00.СБ. ТП 705-1-143		
Изм.	Лист	N докум.	Подп.	Дата	Секция II Сборочный чертеж	Лит	Масса	Масштаб
Разраб.		Гребнева		11.79		Р	38	1:10
Пров.		Ковалев		11.79		Лист 1	Листов 1
Гл.инж.отд		Кабанов		12.79		Госкомсельхозтехника СССР ГИПРОПРОМСЕЛЬСТРОЙ г. Саратов	
Нач.отд		Зарановская		12.79			
Рук.гр.		Гоголев		12.79			
Н.контр.		Есина		12.79			

Копировал: Ильичева Формат: 12

ТМ2-700/2.02

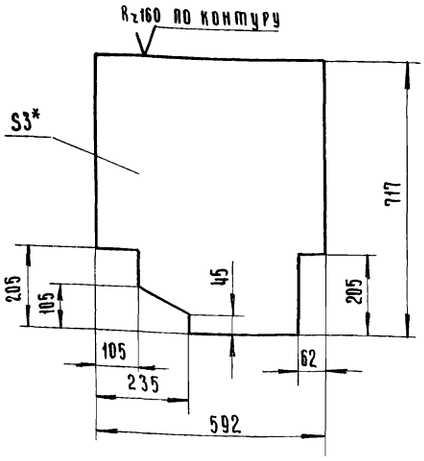

*- Размер для справок.

7834/2

					ТМ2-700/2.02 ТП 705-1-143		
Изм.	Лист	N докум.	Подп.	Дата	Лист боковой	Лит	Масса	Масштаб
Разраб.		Гребнева		11.79		Р	9,4	1:10
Пров.		Ковалев		12.79		Лист 1	Листов 1
					Лист 3 ГОСТ 19904-74 / Ст3 ГОСТ 16523-70	Госкомсельхозтехника СССР ГИПРОПРОМСЕЛЬСТРОЙ г. Саратов	

Типовой проект 705-1-143 Альбом III Часть 1

Формат	Зона	Поз.	Обозначение	Наименование	Кол.	Примеч.
				Документация		
12			ТМ2-700/2.00 СБ	Сборочный чертёж		
				Детали		
Б4		1	ТМ2-700/2.01	Уголок 6-32х32х3 ГОСТ 8509-72 / Ст3 ГОСТ 535-79		
				L=544	2	1,5 кг
11		2	ТМ2-700/2.02	Лист боковой	2	
Б4		3	ТМ2-700/2.03	Лист 3 ГОСТ 19904-74 / Ст3 ГОСТ 16523-70		
				592х936	1	12,5 кг
Б4		4	ТМ2-700/2.04	Уголок 6-32х32х3 ГОСТ 8509-72 / Ст3 ГОСТ 535-79		
				L=1004	1	1,4 кг
Б4		5	ТМ2-700/2.05	Лента 3х32 ГОСТ 6009-74 / Ст3 ГОСТ 535-79		
				L=512	2	0,75 кг
Б4		6	ТМ2-700/2.06	Уголок 6-32х32х3 ГОСТ 8509-72 / Ст3 ГОСТ 535-79		
				L=940	1	1,3 кг
Б4		7	ТМ2-700/2.07	Уголок 6-50х50х5 ГОСТ 8509-72 / Ст3 ГОСТ 535-79		
				L=295	2	2,1 кг

Инв.N подл. | Подп. и дата | Взам. инв.N | Инв.N дубл. | Подп. и дата

53

7834/2

					ТМ2-700/2.00 ТП 705-1-143		
Изм.	Лист	N докум.	Подп.	Дата	Секция II	Лит	Лист	Листов
Разраб.		Гребнева		11.79		Р	1	1
Провер.		Ковалев		12.79		Госкомсельхозтехника СССР ГИПРОПРОМСЕЛЬСТРОЙ г. Саратов	

ТМ2-800.00.СБ

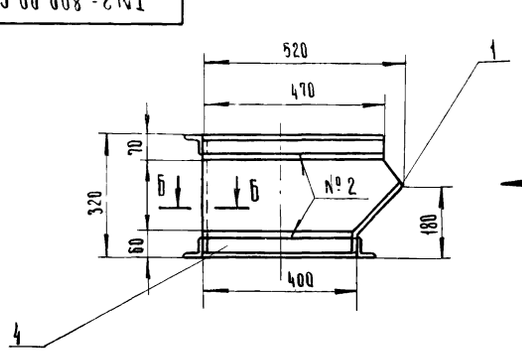

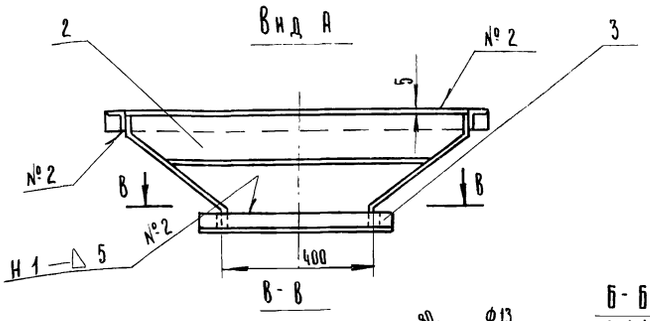

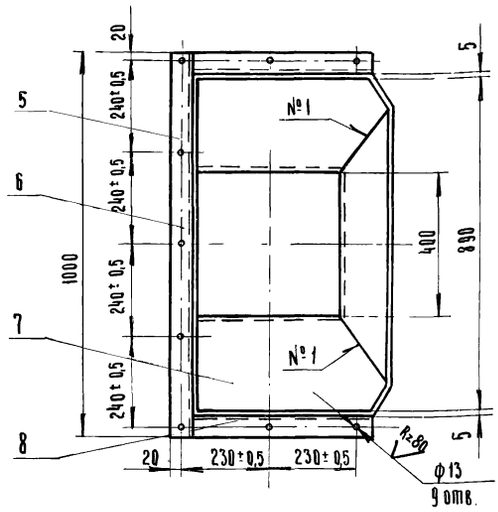

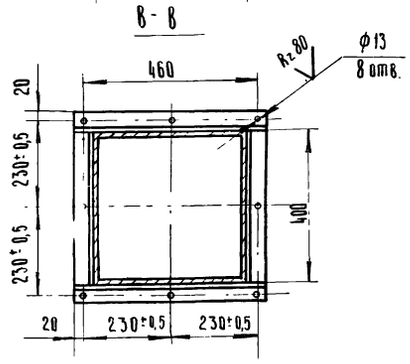

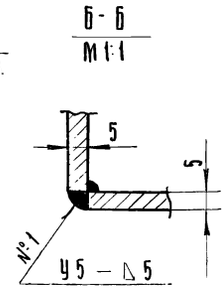

1. Сварные швы выполнить по ГОСТ 5264-69
Электроды типа Э-42 ГОСТ 9467-75
2. Отверстия размечать и сверлить после сварки.

7834/2

					ТМ2-800.00.СБ.			ТП705-1-143
Изм.	Лист.	N докум.	Подп.	Дата	Воронка. Сборочный чертёж.	Лит.	Масса	Масштаб
Разраб.		Гребнева		IV-1979		Р	42	1:10
Пров.		Ковалев		VI-79		Лист 1	Листов 1	
Гл. инж. отд.		Кабанов		2.07.79		Госкомсельхозтехника СССР ГИПРОПРОМСЕЛЬСТРОЙ г. Саратов		
Нач. отд.		Зараковская		2.07.79				
Гип.		Гоголев		0.7.79				
Н. контр.		Есина		7.7.9				

Копировал Ильичева Формат: 12

ТМ2-800.07

Rz160 √(√)

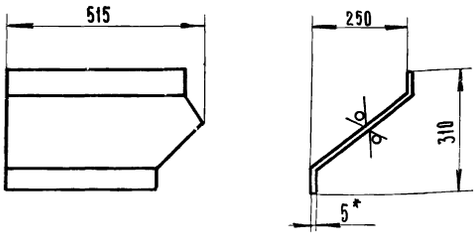

Развертка

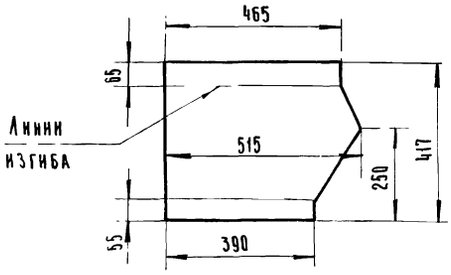

*- Размер для справок.

7834/2

					ТМ2-800.07			ТП705-1-143
Изм.	Лист.	N докум.	Подп.	Дата	Стенка левая.	Лит.	Масса	Масштаб
Разраб.		Гребнева		IV-1979		Р	7,2	1:10
Пров.		Ковалев		VI-79		Лист 1	Листов 1	
					Лист 5 ГОСТ 19903-74 Ст 3 ГОСТ 14637-69	Госкомсельхозтехника СССР ГИПРОПРОМСЕЛЬСТРОЙ г. Саратов		

Альбом II Часть 1

Типовой проект 705-1-143

Формат	Зона	Поз	Обозначение	Наименование	Кол.	Примеч.
				Документация		
12			ТМ2 800.00.СБ	Сборочный чертёж		
				Детали		
11		1	ТМ2-800.01	Стенка наклонная	1	
11		2	ТМ2-800.02	Стенка прямая	1	
64		3	ТМ2-800.03	Уголок 6-50х50х5 ГОСТ 8509-72 / Ст.3 ГОСТ 535-79		
				L=500	2	3,77 кг.
64		4	ТМ2-800.04	Уголок 6-50х50х5 ГОСТ 8509-72 / Ст.3 ГОСТ 535-79		
				L=400	2	3,0 кг
11		5	ТМ2-800.05	Стенка правая	1	
64		6	ТМ2-800.06	Уголок 6-50х50х5 ГОСТ 8509-72 / Ст.3 ГОСТ 535-79		
				L=1000	1	3,77 кг
11		7	ТМ2-800.07	Стенка левая	1	
64		8	ТМ2-800.08	Уголок 6-50х50х5 ГОСТ 8509-72 / Ст.3 ГОСТ 535-79		
				L=470	2	3.5 кг.

Подп. и дата | Инв. N дубл. | Взам. инв. N | Подп. и дата | Инв. N подл.

54

					ТМ2-800.00			7834/2 ТП705-1-143
Изм.	Лист	N докум.	Подп.	Дата	Воронка.	Лит.	Лист	Листов
Разраб.		Гребнева		IV-1979		Р	1	1
Пров.		Ковалев		VI-79		Госкомсельхозтехника СССР ГИПРОПРОМСЕЛЬСТРОЙ г. Саратов		

ТМ2-800.05

Rz 160

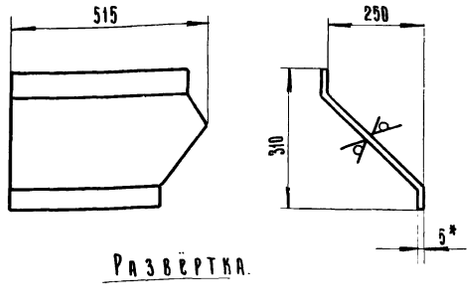

Развёртка.

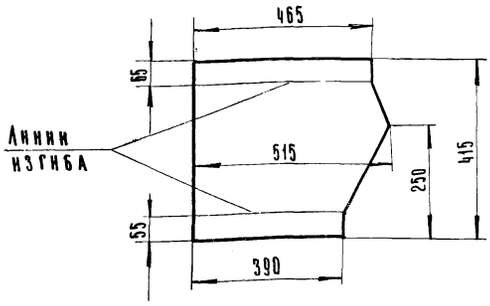

*- Размер для справок.

7834/2

		ТМ2-800.05			ТП 705-1-143	
Изм.	Лист	N докум.	Подп.	Дата		
Разраб.		Гребнева		11-79	Стенка правая.	Лит. Р; Масса 7,2; Масштаб 1:10
Пров.		Ковалев		11-79		Лист 1; Листов 1
					Лист 5 ГОСТ 19903-74 / Ст 3 ГОСТ 14637-69	Госкомсельхозтехника СССР, РИПРОПРОМСЕЛЬСТРОЙ, г. Саратов

Копировал: Ильичева Формат: А1

Типовой проект 705-1-143 Альбом II Часть 1

Подл. и дата | Инв. N дубл. | Взам. инв. N | Подл. и дата | Инв. N подл.

ТМ2-800.02

Rz 160

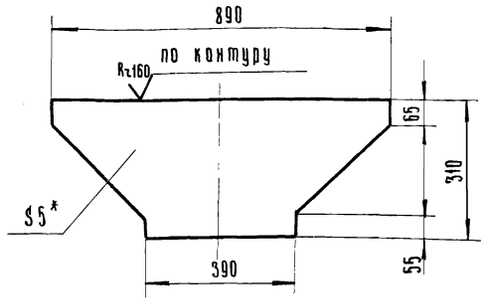

*- Размер для справок.

7834/2

		ТМ2-800.02			ТП 705-1-143	
Изм.	Лист	N докум.	Подп.	Дата		
Разраб.		Гребнева		11-79	Стенка прямая.	Лит. Р; Масса 8,0; Масштаб 1:10
Пров.		Ковалев		11-79		Лист 1; Листов 1
					Лист 5 ГОСТ 19903-74 / Ст 3 ГОСТ 14637-69	Госкомсельхозтехника СССР, РИПРОПРОМСЕЛЬСТРОЙ, г. Саратов

Копировал: Ильичева Формат: А1

ТМ2-800.01

Rz 160

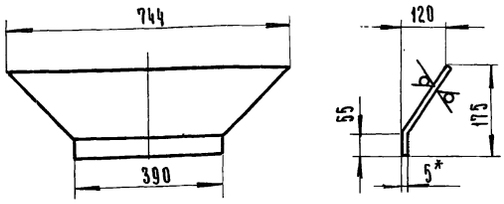

Развёртка.

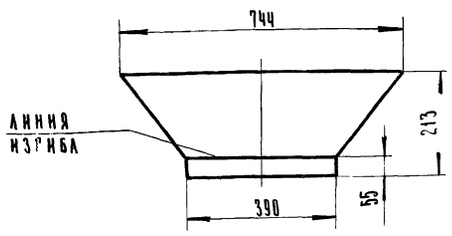

*- Размер для справок.

7834/2

		ТМ2-800 01			ТП 705-1-143	
Изм.	Лист	N докум.	Подп.	Дата		
Разраб.		Гребнева		11-79	Стенка наклонная.	Лит. Р; Масса 5,2; Масштаб 1:10
Пров.		Ковалев		11-79		Лист 1; Листов 1
					Лист 5 ГОСТ 19903-74 / Ст 3 ГОСТ 14637-69	Госкомсельхозтехника СССР, РИПРОПРОМСЕЛЬСТРОЙ, г. Саратов

Типовой проект 705-1-143 Альбом II Часть 1

Подл. и дата | Инв. N дубл. | Взам. инв. N | Подл. и дата | Инв. N подл.

ТМ2-700/1.07

Rz 160

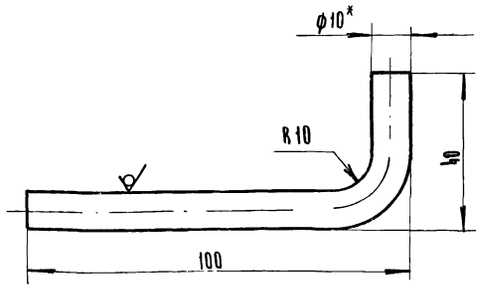

L разв. = 125 мм.

*- Размер для справок

55

7834/2

		ТМ2-700/1.07			ТП 705-1-143	
Изм.	Лист	N докум.	Подп.	Дата		
Разраб.		Гребнева		11-79	Скоба.	Лит. Р; Масса 0,07; Масштаб 1:1
Пров.		Ковалев		11-79		Лист 1; Листов 1
Гл.инж.отд.		Кабанов		20.11.79		
Нач.отд.		Заракойская		20.11.79	Круг 10 ГОСТ 2590-71 / Ст 3 ГОСТ 535-79	Госкомсельхозтехника СССР, РИПРОПРОМСЕЛЬСТРОЙ, г. Саратов
ГИП		Гоголев		04.12.79		
Н. контр.		Есина		7.12.79		

Инв. N подл. | Подп. и дата | Взам. инв. N | Инв. N дубл. | Подп. и дата

ТМ2-900 00 СБ

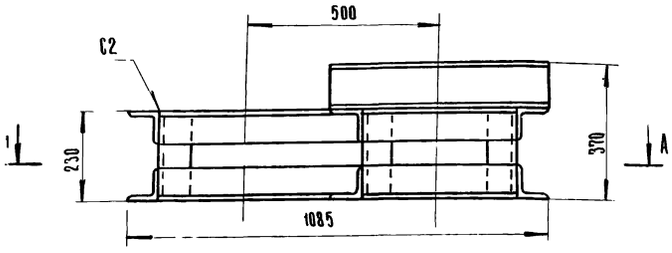

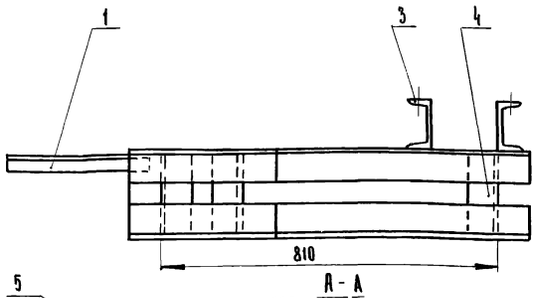

А-А

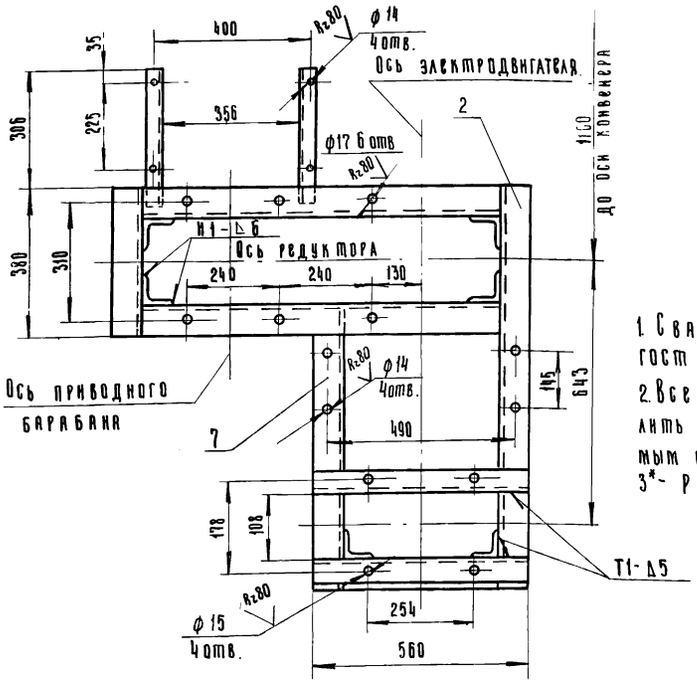

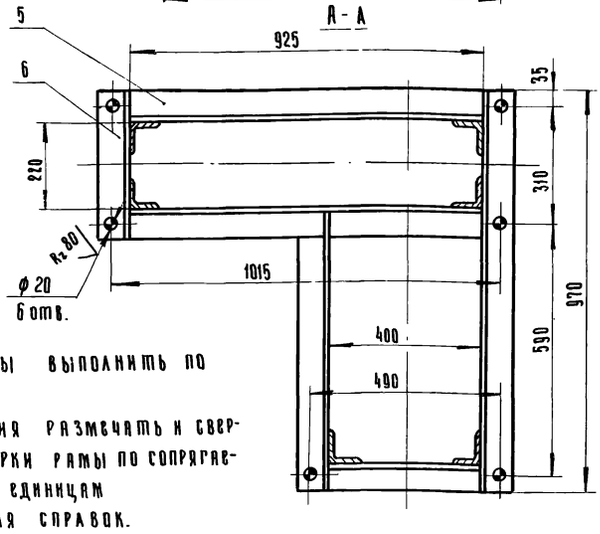

1. Сварные швы выполнить по гост 5264-69.
2. Все отверстия разметчать и сверлить после сварки рамы по сопрягаемым сборочным единицам
3*- Размеры для справок.

7834/2

Изм	Лист	N докум.	Подп.	Дата
Разраб.		Гребнева		11.1978
Пров.		Ковалев		11.79
Гл.инж.отд		Кабанов		12.07.79
Нач.отд		Зарайковская		12.07.79
Рид		Гоголев		08.79
Н.контр		Есина		7.79

ТМ2-900.00.СБ. ТП 705-1-143

Рама привода
Сборочный чертёж.

Лит.	Масса	Масштаб
Р	85	1:10
Лист 1	Листов 1	

Госкомсельхозтехники СССР
ГИПРОПРОМСЕЛЬСТРОЙ
г. Саратов

Копировал: Ильичева Формат: 12

ТМ2-910 07

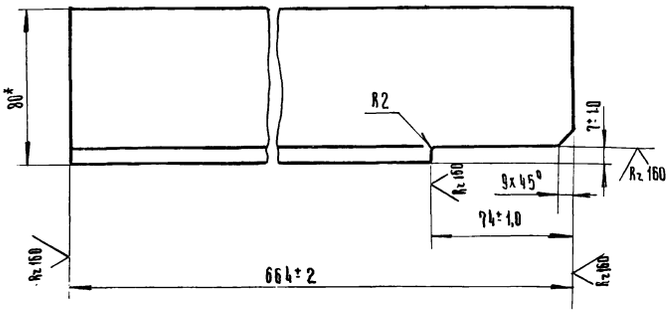

*- Размер для справок.

7834/2

Изм	Лист	N докум.	Подп.	Дата
Разраб.		Гребнева		11.1978
Пров.		Ковалев		11.79

ТМ2-910 07

Связь.

Лит	Масса	Масштаб
Р	4,9	1:2
Лист 1	Листов 1	

Уголок 6-80х80х6 гост 8509-72 / ст3 гост 535-79

Госкомсельхозтехники СССР
ГИПРОПРОМСЕЛЬСТРОЙ
г. Саратов

Типовой проект 705-1-143 Альбом II Часть 1

Формат	Зона	Поз	Обозначение	Наименование	Кол	Примеч
				Документация		
12			ТМ2-910.00.СБ	Сборочный чертеж		
				Детали.		
Б4		1	ТМ2-910.01	Уголок 6-40х40х4 гост 8509-72 / ст3 гост 535-79		
				L=350	2	
Б4		2	ТМ2-910.02	Уголок 6-80х80х6 гост 8509-72 / ст3 гост 535-79		
				L=970	2	
Б4		3	ТМ2-910.03	Швеллер 14 гост 8240-72 / ст3 гост 535-79		
				L=560	2	
Б4		4	ТМ2-910.04	Уголок 6-80х80х6 гост 8509-72 / ст3 гост 535-79		
				L=220	6	
Б4		5	ТМ2-910.05	Уголок 6-80х80х6 гост 8509-72 / ст3 гост 535-79		
				L=925	4	
Б4		6	ТМ2-910.06	Уголок 6-80х80х6 гост 8509-72 / ст3 гост 535-79		
				L=380	2	
11		7	ТМ2-910.07	Связь	2	1-левая 1-правая
Б4		8	ТМ2-910.08	Уголок 6-80х80х6 гост 8509-72 / ст3 гост 535-79		
				L=400	1	

Подп. и дата | Инв. N дубл. | Взам. инв. N | Подп. и дата | Инв. N подл.

56

7834/2

Изм	Лист	N докум.	Подп.	Дата
Разраб.		Гребнева		11.1978
Пров.		Ковалев		11.79

ТМ2-900 00. ТП 705-1-143

Рама привода

Лит	Лист	Листов
Р	1	1

Госкомсельхозтехники СССР
ГИПРОПРОМСЕЛЬСТРОЙ
г. Саратов

ТМ2-900.01

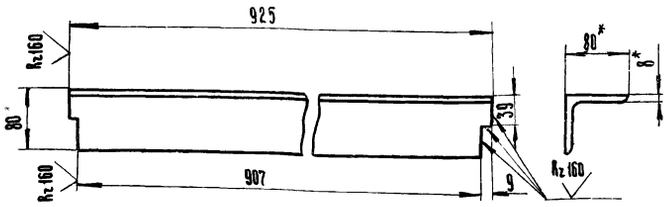

*Размеры для справок.

7834/2

Изм.	Лист	N докум.	Подп.	Дата
Разраб.		Гребнева		11-79
Проверил		Ковалев		11-79

ТМ2-900.01 ТП 705-1-143

Уголок.

Литер	Масса	Масштаб
Р	8,7	1:5
Лист 1	Листов 1	

Уголок Б-80х80х8 ГОСТ 8509-72 / Ст3 ГОСТ 535-79

Госкомсельхозтехника СССР ГИПРОПРОМСЕЛЬСТРОЙ г. Саратов

Копировал Ильичева Формат А1

ТМ2-900.02

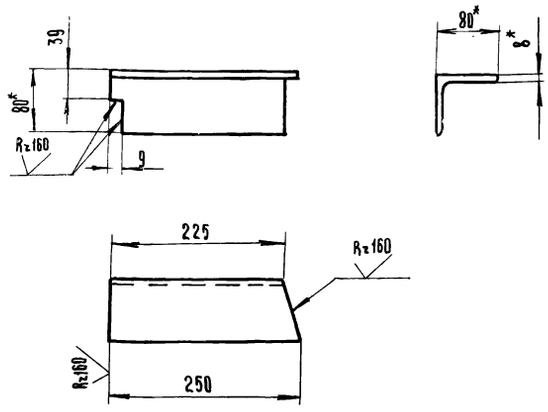

*Размеры для справок.

7834/2

Изм.	Лист	N докум.	Подпись	Дата
Разраб.		Гребнева		11-79
Проверил		Ковалев		11-79

ТМ2-900.02 ТП 705-1-143

Уголок.

Литер	Масса	Масштаб
Р	2,4	1:5
Лист 1	Листов 1	

Уголок Б-80х80х8 ГОСТ 8509-72 / Ст3 ГОСТ 535-79

Госкомсельхозтехника СССР ГИПРОПРОМСЕЛЬСТРОЙ г. Саратов

Копировал Ильичева Формат А1

ТМ2-900.04

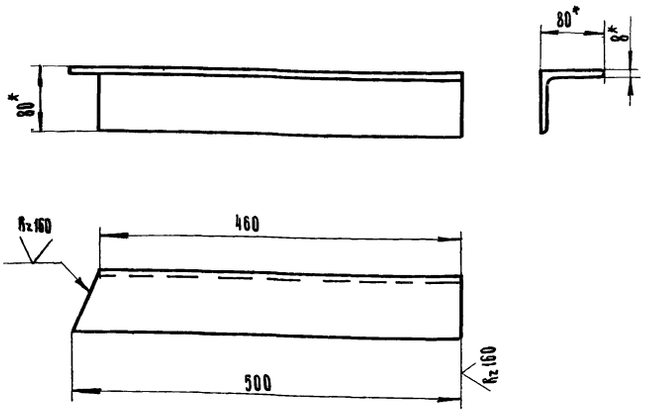

*Размеры для справок.

7834/2

Изм.	Лист	N докум.	Подпись	Дата
Разраб.		Гребнева		11-79
Проверил		Ковалев		11-79

ТМ2-900.04 ТП 705-1-143

Уголок.

Литер	Масса	Масштаб
Р	4,8	1:5
Лист 1	Листов 1	

Уголок Б-80х80х8 ГОСТ 8509-72 / Ст3 ГОСТ 535-79

Госкомсельхозтехника СССР ГИПРОПРОМСЕЛЬСТРОЙ г. Саратов

ТМ2-900.03

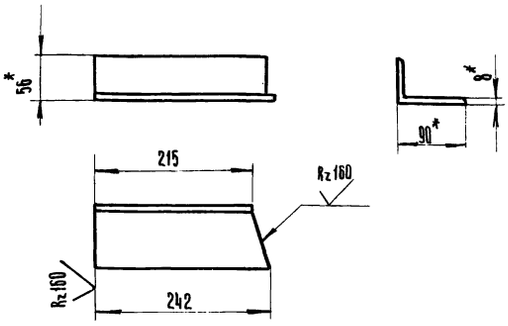

*Размеры для справок.

7834/2

Изм.	Лист	N докум.	Подпись	Дата
Разраб.		Гребнева		11-79
Проверил		Ковалев		11-79
Гл. инжотд		Жабанов		2.07.79
Нач. отд.		Зарандовская		2.07.79
ГИП		Роголев		12.07.79
Н. контр.		Есина		7.79

ТМ2-900.03 ТП 705-1-143

Уголок.

Литер	Масса	Масштаб
Р	2,2	1:5
Лист 1	Листов 1	

Уголок Б-90х56х8 ГОСТ 8510-72 / Ст3 ГОСТ 535-79

Госкомсельхозтехника СССР ГИПРОПРОМСЕЛЬСТРОЙ г. Саратов

ТМ2-600.04

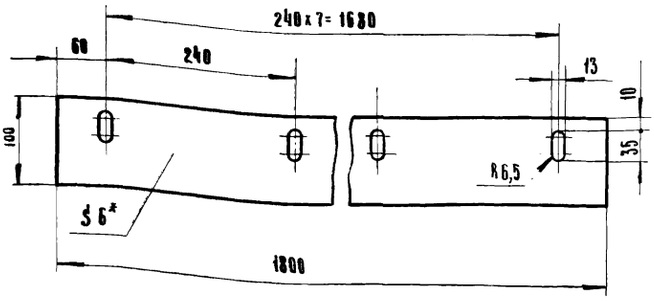

* Размер для справок.

7834/2

Изм	Лист	N докум.	Подп.	Дата	ТМ2-600.04	ТП 705-1-143	
Разраб.		Гребнева			Полоса	Литера: Р	Масса: 1,4	Масштаб: 1:5
Пров.		Ковалев				Лист 1	Листов 1
					Резина.- пластина БТ-А-Т гост 7338-77	Госкомсельхозтехника СССР, ГИПРОПРОМСЕЛЬСТРОЙ г. Саратов	

Копировал: Ильичева Формат: 11

Типовой проект 705-1-143 Альбом II Часть 1

Инв. N подл. | Подп. и дата | Взам. инв. N | Инв. N дубл. | Подп. и дата

ТМ2-900.05

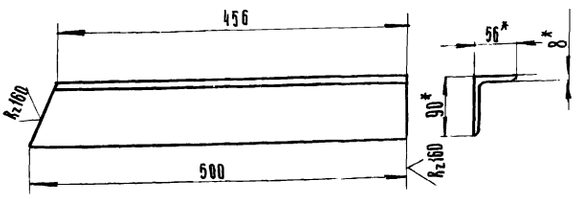

* Размеры для справок.

7834/2

Изм	Лист	N докум.	Подп.	Дата	ТМ2-900.05	ТП 705-1-143	
Разраб.		Гребнева			Уголок.	Литера: Р	Масса: 4,4	Масштаб: 1:5
Пров.		Ковалев				Лист 1	Листов 1
					Уголок Б-90x56x8 гост 8510-72 / ст.3 гост 535-79	Госкомсельхозтехника СССР, ГИПРОПРОМСЕЛЬСТРОЙ г. Саратов	

Копировал: Ильичева Формат: 11

ТМ2-900.06

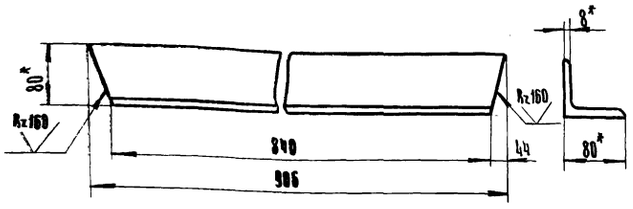

* Размеры для справок.

7834/2

Изм	Лист	N докум.	Подп.	Дата	ТМ2-900.06	ТП 705-1-143	
Разраб.		Гребнева			Уголок.	Литера: Р	Масса: 8.7	Масштаб: 1:5
Пров.		Ковалев				Лист 1	Листов 1
					Уголок Б-80x80x8 гост 8509-72 / ст.3 гост 535-79	Госкомсельхозтехника СССР, ГИПРОПРОМСЕЛЬСТРОЙ г. Саратов	

Копировал: Ильичева

Типовой проект 705-1-143 Альбом II Часть 1

Инв. N подл. | Подп. и дата | Взам. инв. N | Инв. N дубл. | Подп. и дата

ТМ2-900.07

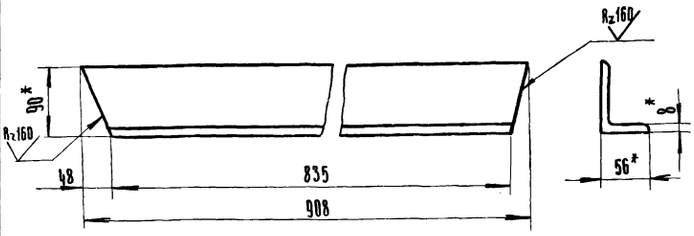

* Размеры для справок.

58

7834/2

Изм	Лист	N докум.	Подп.	Дата	ТМ2-900.07	ТП 705-1-143	
Разраб.		Гребнева			Уголок.	Литера: Р	Масса: 7.9	Масштаб: 1:5
Пров.		Ковалев				Лист 1	Листов 1
Рл. инж. отд.		Кабанов			Уголок Б-90x56x8 гост 8510-72 / ст 3 гост 535-79	Госкомсельхозтехника СССР, ГИПРОПРОМСЕЛЬСТРОЙ г. Саратов	
Нач. отд.		Зараковская					
Гип		Гоголев					
Н. контр.		Есина					

Формат 11

ТМ2-1000.00 СБ

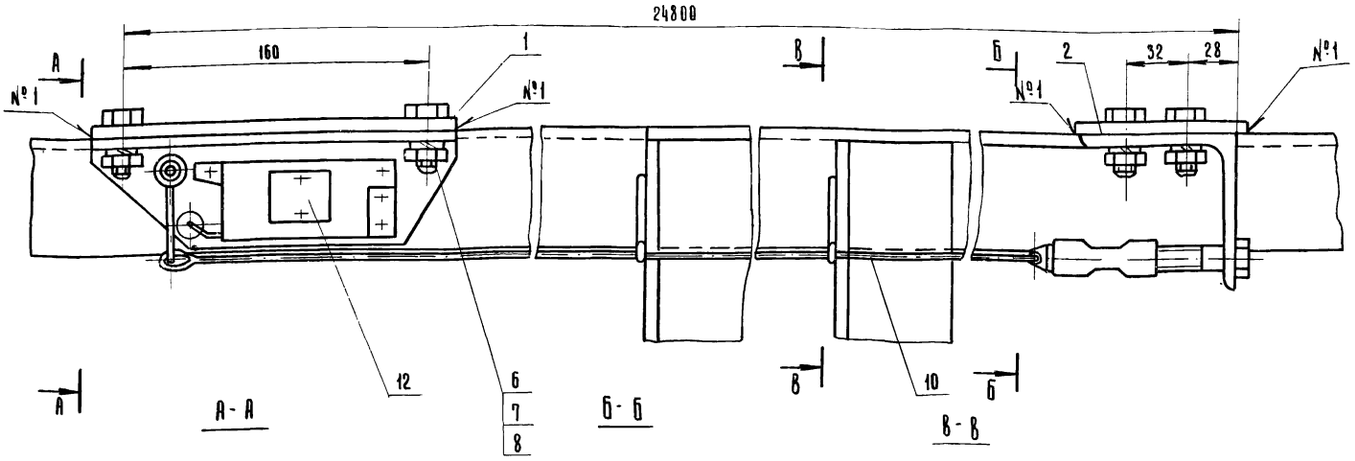

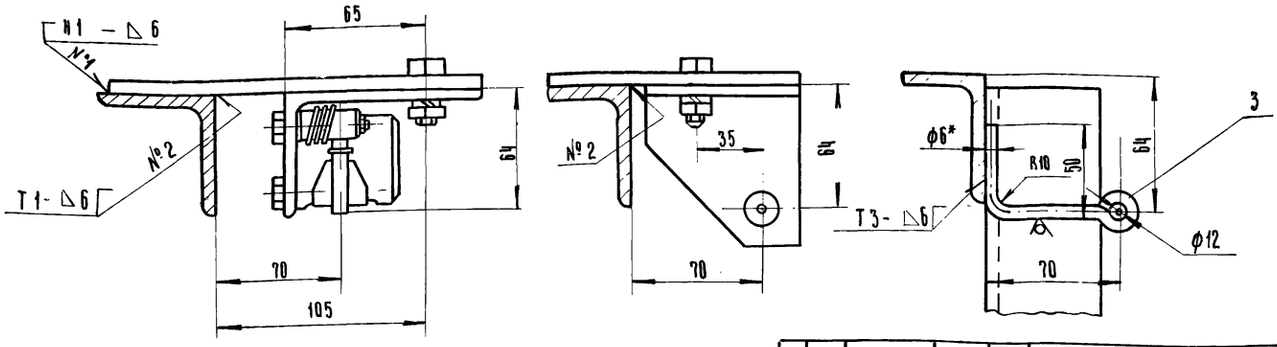

7834/2

Сварные швы выполнить в соответствии с ГОСТ 5264-69

					ТМ2-1000.00.СБ	ТП 705-1-143		
Изм.	Лист	N докум.	Подп.	Дата	Установка тросового выключающего устройства. Сборочный чертеж.	Литера	Масса	Масштаб
Разраб.		Гребнева		11-79		Р	8,4	1:2
Пров.		Ковалев		11-79		Лист 1	Листов 1	
Гл. инж. отд.		Кабанов		2.07.79				
Нач. отд.		Зарановская		2.07.79		Госкомсельхозтехника СССР ГИПРОПРОМСЕЛЬСТРОЙ г. Саратов		
ГИП		Гоголев		06.7.9				
Н. контр.		Есина		7.79				

Копировал: Ильичева

Формат:

ТМ2-000.01/1

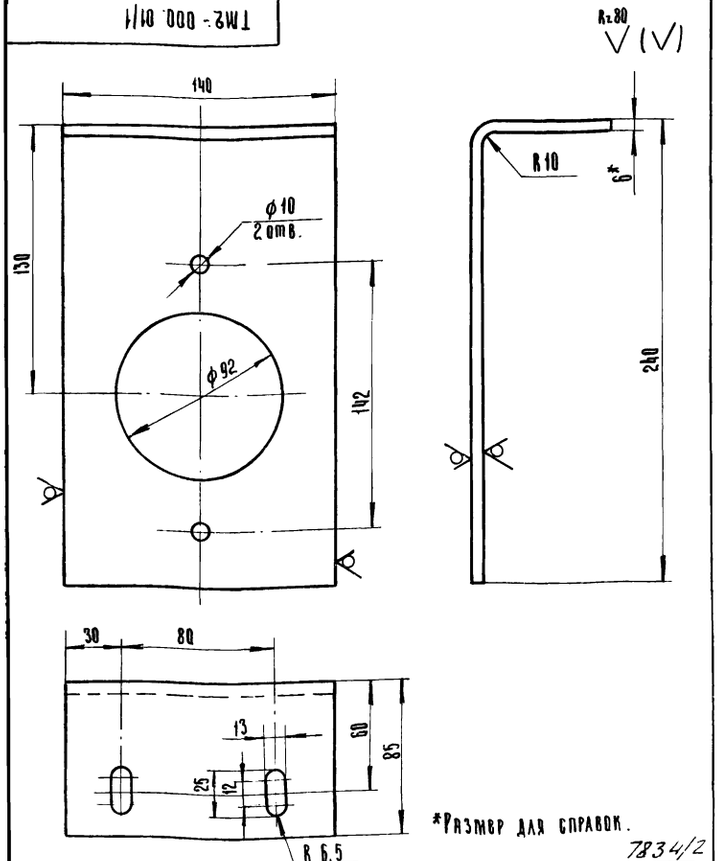

7834/2

					ТМ2-000.01/1	ТП 705-1-143		
Изм.	Лист	N докум.	Подп.	Дата	Кронштейн.	Литера	Масса	Масштаб
Разраб.		Гребнева		11-79		Р	2	1:2
Пров.		Ковалев		11-79		Лист 1	Листов 1	
					Полоса 6х140 ГОСТ 103-76 / ст 3 ГОСТ 535-79	Госкомсельхозтехника СССР ГИПРОПРОМСЕЛЬСТРОЙ г. Саратов		

Типовой проект 705-1-143 Альбом II Часть 1

Инв. № подл. | Подп. и дата | Взам. инв. № | Инв. № дубл. | Подп. и дата

Формат	Зона	Поз.	Обозначение	Наименование.	Кол.	Примеч.
				Документация		
12			ТМ2-1000.00.СБ	Сборочный чертеж		
				Детали		
64		1	ТМ2-1000.01	Полоса 10х190 ГОСТ 103-76 / ст.3 ГОСТ 535-79		
				L=195	1	2,9кг.
64		2	ТМ2-1000.02	Полоса 10х90 ГОСТ 103-76 / ст.3 ГОСТ 535-79		
				L=145	1	1,03 кг
11		3	ТМ2-1000.03	Круг В ГОСТ 2590-71 / ст.3 ГОСТ 535-79		
				L=150	10	
				Стандартные изделия.		
		6		Болт М10х30.58.09		
				ГОСТ 7798-70	4	
		7		Гайка М10.5.09		
				ГОСТ 5915-70	4	
		8		Шайба 10.65Г.09		
				ГОСТ 6402-70	4	
				Материалы		
		10		Канат 2-Г-Н-160		
				ГОСТ 3062-69	п.м 25,3	
				Прочие изделия.		
						59
		12	ЕГ-201-68	Устройство выключающее канатное L=24,8м	1	Сборник 1-64 Часть VI Союзпром механизация

7834/2

					ТМ2-1000.00	ТП 705-1-143		
Изм.	Лист	N докум.	Подп.	Дата	Установка тросового выключающего устройства.	Литера	Лист	Листов
Разраб.		Гребнева		11-79		Р	1	1
Пров.		Ковалев		11-79		Госкомсельхозтехника СССР ГИПРОПРОМСЕЛЬСТРОЙ г. Саратов		

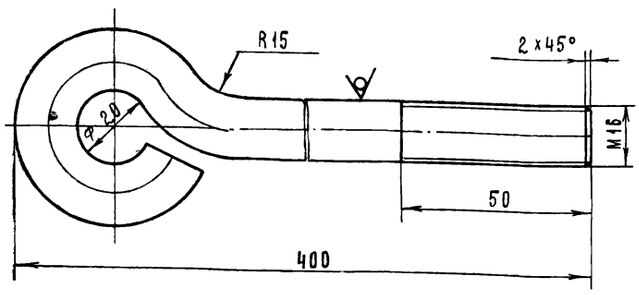

Длина развертки = 460 мм

7834/2

ТМ2 - 000. 08 ТП 705-1-143

Изм.	Лист	№ докум.	Подп.	Дата
Разраб.		Гребнева		V-79
Пров.		Ковалев		17-79

Болт фундаментный

Лит.	Масса	Масштаб
Р	0.75	1:1

Лист 1 Листов 1

Круг 16 ГОСТ 2590-71 / Ст3 ГОСТ 1050-74

Госкомсельхозтехника СССР ГИПРОПРОМСЕЛЬСТРОЙ г. Саратов

Копировал Матвеева Формат А1

Типовой проект 705-1-143 Альбом III

Подп. и дата | Взам. инв. № | Инв. № дубл. | Подп. и дата | Инв. № подл.

Поз.	Кол.	Обозначение	Наименование	Кол.	Масса
			Документация		
12		ТМ2-1100.00.СБ			
12		ТМ2-1500.00.СБ	Сборочный чертеж		
12		ТМ2-1600.00.СБ			
			Детали		
Б4	1	ТМ2-1100.01	Уголок Б-63х63х6 ГОСТ 8509-72 / Ст3 ГОСТ 535-79		
			L = (см. таблицу)	2	
Б4	2	ТМ2-1100.02	Уголок Б-50х50х5 ГОСТ 8509-72 / Ст3 ГОСТ 535-79		
			L = 1040	1	3.9 кг
Б4	3	ТМ2-1100.03	Уголок Б-63х63х6 ГОСТ 8509-72 / Ст3 ГОСТ 535-79		
			L = 1070	1	6.1 кг

ТМ2-1100.00 СБ
ТМ2-1500.00 СБ
ТМ2-1600.00 СБ

7834/2

ТП 705-1-143

Изм.	Лист	№ докум.	Подп.	Дата
Разраб.		Гребнева		V-79
Пров.		Ковалев		17-79

Стойки I; V; VI

Лит.	Лист	Листов
Р	1	1

Госкомсельхозтехника СССР ГИПРОПРОМСЕЛЬСТРОЙ г. Саратов

Копировал Матвеева Формат А1

ТМ2-1100.00.СБ
ТМ2-1500.00.СБ
ТМ2-1600.00.СБ

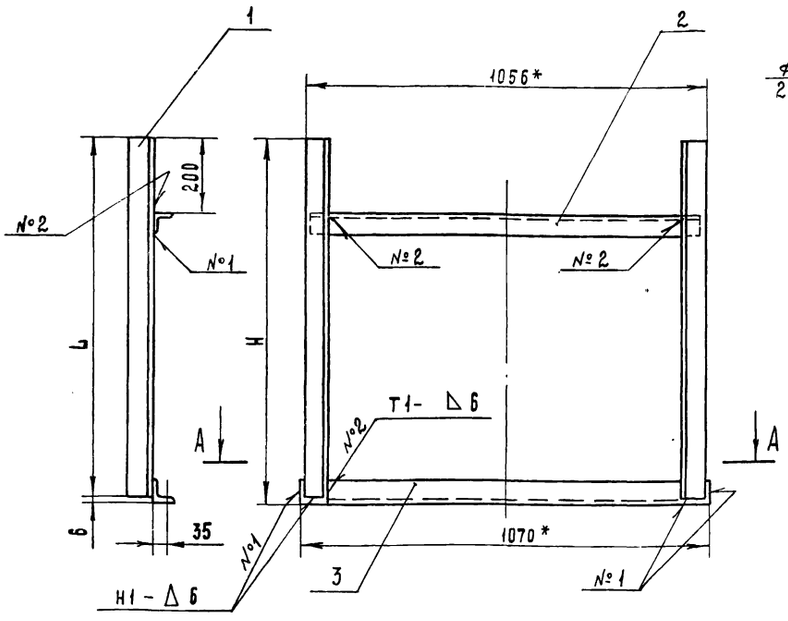

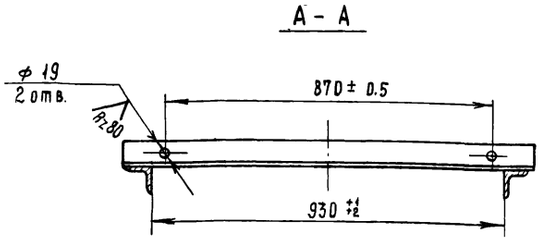

Обозначение	Наименование	H	L	Масса
ТМ2-1100.00.СБ.	Стойка I	945	939	21
ТМ2-1500.00.СБ	Стойка V	590	584	17
ТМ2-1600.00.СБ	Стойка VI	610	604	17.5

1. Сварные швы выполнить по ГОСТ 5264-69. Электроды типа 342 ГОСТ 9467-75.
2. * Размеры для справок.

60

7834/2

ТМ2-1100.00.СБ
ТМ2-1500.00.СБ

ТП 705-1-143

ТМ2-1600.00.СБ

Изм.	Лист	№ докум.	Подп.	Дата
Разраб.		Гребнева		V-79
Пров.		Ковалев		17-79
Гл. инж. отд.		Каганов		2.07.79
Нач. отд.		Зараковская		2.07.79
ГИП		Гоголев		02.79
Н. контр.		Есина		

Стойки I; V; VI

Сборочный чертеж

Лит.	Масса	Масштаб
Р	См. табл.	1:10

Лист 1 Листов 1

Госкомсельхозтехника СССР ГИПРОПРОМСЕЛЬСТРОЙ г. Саратов

ТМ2-1200.00 СБ
ТМ2-1300.00 СБ
ТМ2-1400.00 СБ

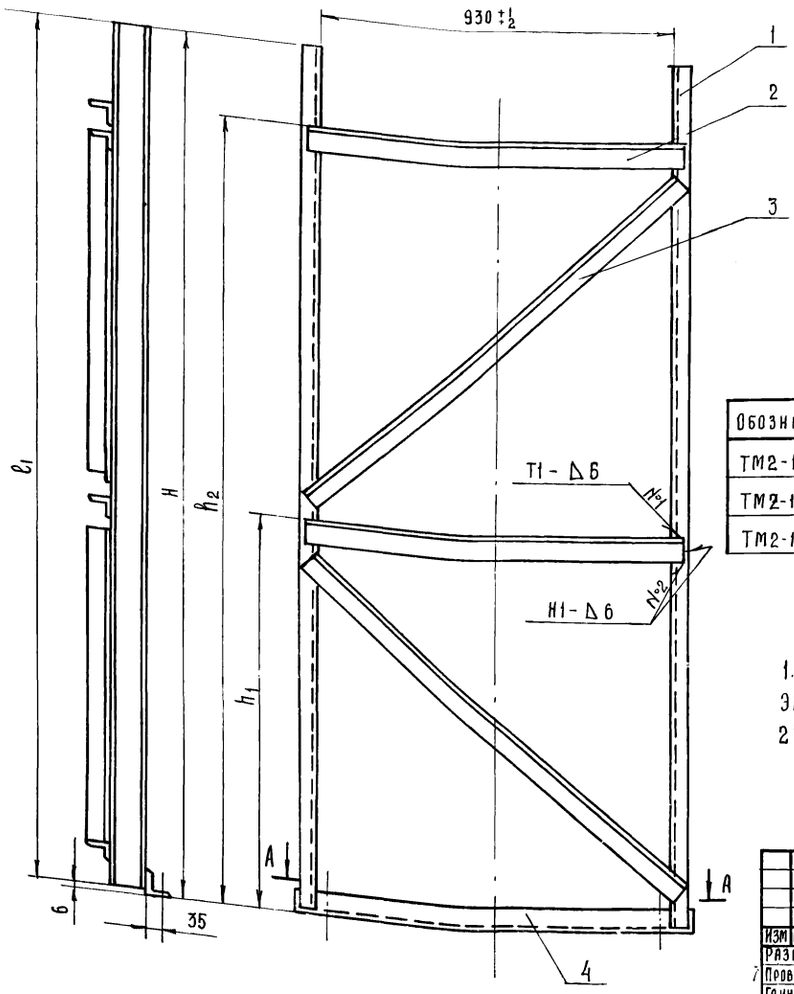

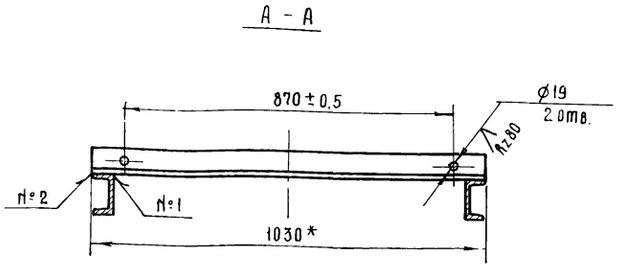

Обозначение	Наименование	H	l_1	h_1	h_2	Кол. дет. поз 2	Кол. дет. поз 3	Масса
ТМ2-1200 00 СБ	Стойка II	1610	1604	–	1400	1	1	46
ТМ2-1300.00.СБ	Стойка III	2270	2264	1110	2060	2	2	68
ТМ2-1400.00.СБ	Стойка IV	2930	2924	1390	2720	2	2	82

1. Сварные швы выполнить по ГОСТ 5264-69
Электроды типа Э42 ГОСТ 9467-75.
2*-Размер для справок.

7834/2

Изм	Лист	№ докум	Подп.	Дата
Разраб	Гребнева			11-1979
Проверил	Ковалев			11-79
Гл.инж.отд	Кабанов			2.07.79
Нач.отд.	Зарановская			2.07.79
ГИП	Гоголев			07.79
Н.контр	Есина			7.79

ТМ2-1200.00.СБ.
ТМ2-1300.00.СБ. ТМ2-1400.00.СБ
ТП 705-1-1Х3

Стойки II, III и IV.
Сборочный чертеж.

Лит	Масса	Масштаб
Р	см. табл	1:10
Лист 1	Листов 1	

Госкомсельхозтехника СССР
ГИПРОПРОМСЕЛЬСТРОЙ
г. САРАТОВ

Копировал: Прошина Формат 12

ТМ2-000.07

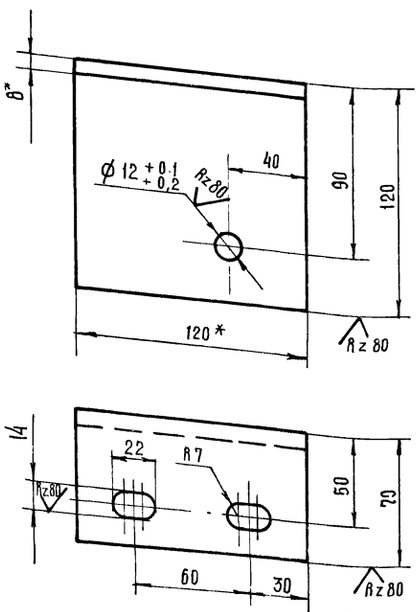

ℓ развертки = 178*

*Размеры для справок

7834/2

Изм	Лист	№ докум	Подп	Дата
Разраб	Гребнева			11-1979
Проверил	Ковалев			11-79

ТМ2-000 07

Кронштейн.

Лит	Масса	Масштаб
Р	1,25	1:2
Лист 1	Листов 1	

Полоса 8×120 ГОСТ 103-76 / Ст 3 ГОСТ 535-79

Госкомсельхозтехника СССР
ГИПРОПРОМСЕЛЬСТРОЙ
г. САРАТОВ

Типовой проект 705-1-143 Альбом II Часть 1

Формат	Зона	Поз.	Обозначение	Наименование	Кол.	Примеч.
				Документация		
12			ТМ2-1200.00.СБ			
12			ТМ2-1300.00.СБ	Сборочный чертёж		
12			ТМ2-1400.00.СБ			
				Детали		
БЧ		1	ТМ2-1200.01	Швеллер 10 ГОСТ 8240-72 / Ст 3 ГОСТ 535-79		
				L-(см таблицу)	2	
				Уголок Б 63×63×6 ГОСТ 8509-72 / Ст 3 ГОСТ 535-79		
БЧ		2	ТМ2-1200.02	L=1000	см. табл.	
БЧ		3	ТМ2-1200.03	L=1300	см. табл.	
БЧ		4	ТМ2-1200.04	L=1030	1	5,8 кг

Инв. № подл. | Подп. и дата | Взам. инв. № | Инв. № дубл. | Подп. и дата

61

7834/2

Изм	Лист	№ докум	Подп	Дата
Разраб	Гребнева			11-1979
Проверил	Ковалев			11-79

ТМ2-1200.00
ТМ2-1300.00
ТМ2-1400.00
ТП 705-1-1Х3

Стойки II, III и IV

Лит	Масса	Масштаб
Лист	Листов	

Госкомсельхозтехника СССР
ГИПРОПРОМСЕЛЬСТРОЙ
г. САРАТОВ

ТМ2-000.09

Rz40 (√)

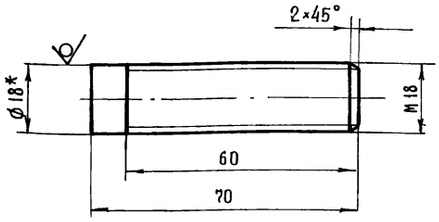

*- Размер для справок

7834/2

Изм	Лист	№ докум.	Подп.	Дата
Разраб.		Гребнева		IV-1979
Проверил		Ковалев		VI-79

ТМ2-000.09 ТП705-1-143

Болт специальный

Лит.	Масса	Масштаб
Р	0.14	1:1

Лист 1 Листов 1

Круг 18 ГОСТ 2590-71 / 36 ГОСТ 1050-74

Госкомсельхозтехника СССР ГИПРОПРОМСЕЛЬСТРОЙ г. Саратов

Копировал: Прошина Формат 11

Альбом II часть 1

Типовой проект 705-1-143

Подп. и дата | Инв. № дубл. | Взам. инв. № | Подп. и дата | Инв. № подл.

ТМ2-000.10
ТМ2-000.11

(√)

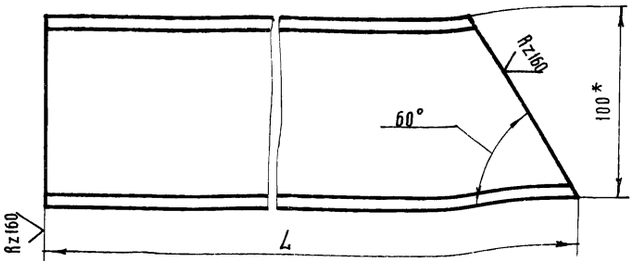

Обозначение	Наименование	L	Масса	Примеч.
ТМ2-000.10	Подкос VII	960	8,4	1-левый, 1-правый
ТМ2-000.11	Подкос VIII	1290	11,0	1-левый, 1-правый

*-Размер для справок

7834/2

Изм	Лист	№ докум.	Подп.	Дата
Разраб.		Гребнева		IV-1979
Проверил		Ковалев		VI-79

ТМ2-000.10 ТП705-1-143 ТМ2-000.11

Подкосы: VII; VIII

Лит	Масса	Масштаб
Р	По таблице	1:2

Лист 1 Листов 1

Швеллер 10 ГОСТ 8240-72 / Ст 3 ГОСТ 535-79

Госкомсельхозтехника СССР ГИПРОПРОМСЕЛЬСТРОЙ г. Саратов

Копировал Прошина Формат 11

ТМ2-000.02
ТМ2-000.03
ТМ2-000.04

(√)

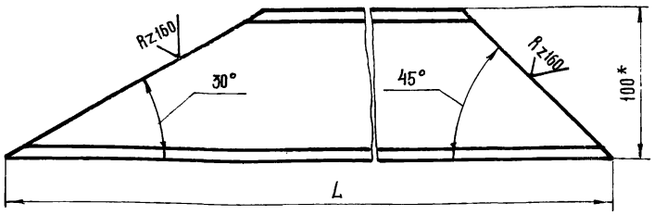

Обозначение	Наименование	L	Масса	Примеч.
ТМ2-000.02	Подкос II	2100	18,0	1-левый, 1-правый
ТМ2-000.03	Подкос III	3010	28,5	1-левый, 1-правый
ТМ2-000.04	Подкос IV	3900	33,0	1-левый, 1-правый

*- Размер для справок.

7834/2

Изм	Лист	№ докум.	Подп.	Дата
Разраб.		Гребнева		IV-1979
Проверил		Ковалев		VI-79

ТМ2-000.02 ТМ2-000.03 ТМ2-000.04 ТП705-1-143

Подкосы II, III, IV.

Лит.	Масса	Масштаб
Р	По таблице	1:2,5

Лист 1 Листов 1

Швеллер 10 ГОСТ 8240-72 / Ст 3 ГОСТ 535-79

Госкомсельхозтехника СССР ГИПРОПРОМСЕЛЬСТРОЙ г. Саратов

Альбом II часть 1

Типовой проект 705-1-143

Подп. и дата | Инв. № дубл. | Взам. инв. № | Подп. и дата | Инв. № подл.

ТМ2-000.01
ТМ2-000.05
ТМ2-000.06

(√)

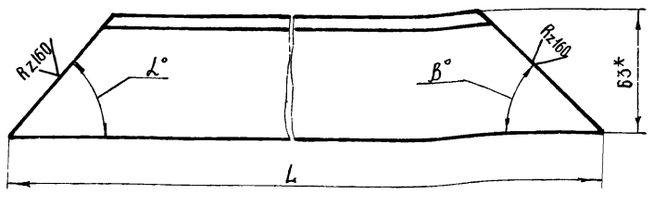

Обозначение	Наименование	L	α°	β°	Масса	Примеч.
ТМ2-000.01	Подкос I	1220	30°	45°	6,9	1-левый, 1-правый
ТМ2-000.05	Подкос V	677	40°	50°	3,8	6-левых, 6-правых
ТМ2-000.06	Подкос VI	915	40°	35°	5,2	1-левый, 1-правый

* Размер для справок.

7834/2 62

Изм	Лист	№ докум.	Подп.	Дата
Разраб.		Гребнева		IV-1979
Проверил		Ковалев		VI-79
Гл. инж. отд.		Кабанов		2.07.79
Нач. отд.		Зараковская		2.07.79
ГИП		Гоголев		06.79
Н. контр.		Есина		-79

ТМ2-000.01, ТМ2-000.05, ТМ2-000.06 ТП705-1-143

Подкосы I, V, VI.

Лит	Масса	Масштаб
Р	По таблице	1:2

Лист 1 Листов 1

Уголок Б-63×63×6 ГОСТ 8509-72 / Ст 3 ГОСТ 535-79

Госкомсельхозтехника СССР ГИПРОПРОМСЕЛЬСТРОЙ г. Саратов

ТМ2-1700.00.00

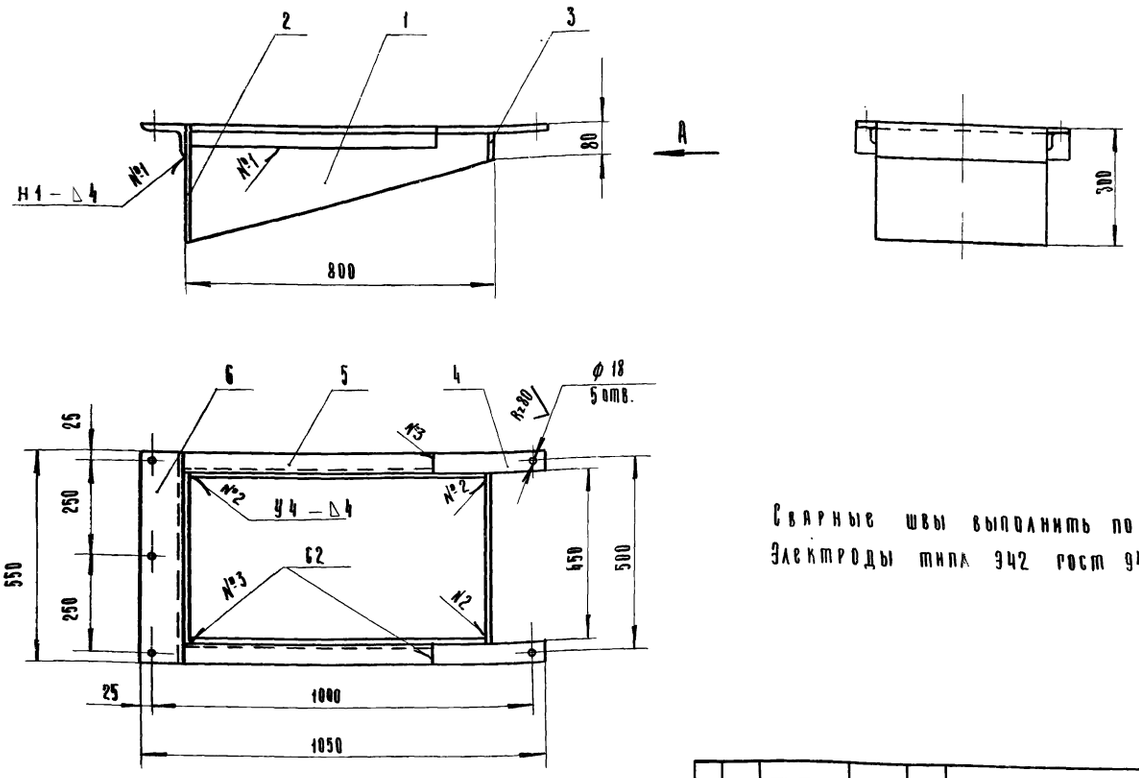

Сварные швы выполнить по гост 5264-69.
Электроды типа Э42 гост 9467-75.

7834/2

					ТМ2 – 1700.00.00 Сб. ТП 705-1-143			
Изм	Лист	N докум.	Подп.	Дата	Воронка. Сборочный чертеж.	Лит.	Масса	Масштаб
Разраб.		Трудаев	Трудаев	V-79		Р	25	1:10
Проверил		Ковалев	Трудаев	VI-79		Лист 1	Листов 1	
						Госкомсельхозтехника СССР ГИПРОПРОМСЕЛЬСТРОЙ г. Саратов		

Копировал: Ильичева Формат: 12

Зона	Поз.	Обозначение	Наименование	Кол.	Примеч.
			Документация		
		ТМ2-1700.00.00 Сб.	Сборочный чертёж.		
			Детали.		
	1	ТМ2-1700.01	Боковина	2	
			Материалы		
	2		Лист 4 гост 19903-74 / ст.3 гост 14637-69		
			442 x 300	1	4,0 кг.
	3		Полоса 4x80 гост 103-76 / ст.3 гост 535-79		
			L= 442	1	1,0 кг.
	4		Полоса 4x50 гост 103-76 / ст.3 гост 535-79		
			L= 290	2	0,45 кг.
	5		Уголок 6-50x50x4 гост 8509-72 / ст.3 гост 535-79		
			L= 650	2	1,95 кг.
	6		Уголок 6-110x70x7 гост 8510-72 / ст.3 гост 535-79		
			L= 550	1	5,1 кг.

					ТМ2-1700.00.		7834/2 ТП 705-1-143	
Изм	Лист	N докум.	Подп.	Дата	Воронка.	Лит.	Лист	Листов
Разраб.		Трудаев	Трудаев	V-79		Р	1	1
Проверил		Ковалев	Трудаев	VI-79		Госкомсельхозтехника СССР, ГИПРОПРОМСЕЛЬСТРОЙ г. Саратов		

Типовой проект 705-1-143 Альбом II 4 часть 1

Инв. N подл. | Подп. и дата | Взам. инв. N | Инв. N дубл. | Подп. и дата

ТМ2-1700.01

(1)

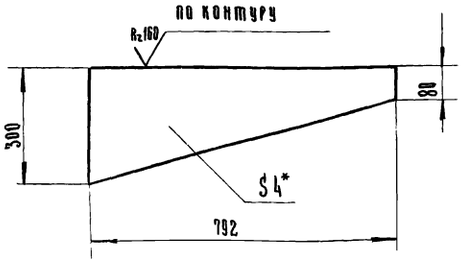

* Размер для справок.

7834/2 63

					ТМ2-1700.01.		ТП 705-1-143	
Изм	Лист	N докум.	Подп.	Дата	Боковина.	Лит.	Масса	Масштаб
Разраб.		Трудаев	Трудаев	V-79		Р	4,9	1:10
Проверил		Ковалев	Трудаев	VI-79		Лист 1	Листов 1	
Гл.инж.отд.		Кабанов	[illegible]	2.07.79	Лист 4 гост 19903-74 / ст.3 гост 14637-69	Госкомсельхозтехника СССР ГИПРОПРОМСЕЛЬСТРОЙ г. Саратов		
Нач отд.		Заракoвская	[illegible]	2.07.79				
РИП		Гоголев	[illegible]	[illegible]				
Н контр.		Есина	[illegible]	[illegible]				

№ строки	Обозначение	Наименование	Куда входит: Обозначение	Куда входит: Кол.	Общ. кол.	Примечание
1	ТМ4 - 000.00	Шибер с электроприводом		1	1	
2						
3	ТМ4 - 100 00	Течка	ТМ4 - 000.00	1	1	
4						
5	ТМ4 - 200 00	Крышка	ТМ4 - 000.00	1	2	
6						
7	ТМ4 - 300.00	Шибер	ТМ4 - 000.00	1	1	
8						
9	ТМ4 - 400.00	Сектор зубчатый	ТМ4 - 000.00	1	1	
10						
11						
12						
13						
14						
15						
16						
17						
18						
19						
20						
21						
22						
23						
24						
25						
26						
27						

7834/2

Изм	Лист	№ докум.	Подп.	Дата	ТМ4 - 000.00.Вс ТП 705-1-143			
	Разраб.	Гребнева		11-1979	Шибер с электроприводом. Ведомость спецификаций	Лит	Лист	Листов
	Проверил	Ковалев		11-79		Р	1	1
						Госкомсельхозтехника СССР ГИПРОПРОМСЕЛЬСТРОЙ г. Саратов		

Копировал: Прошина Формат 12

№ строки	Наименование	Обозначение документа на поставку	Поставщик	Куда входит (обозначение)	Количество: На изделие	Количество: В комплекты	Количество: На регулировку	Количество: Всего	Примечание
1	Механизм электрический								
2	исполнительный								
3	типа ИМТМ-4/25			ТМ4 - 000.00	1			1	
4									
5	Масленка В-16	ГОСТ 19853-74		ТМ4 - 000.00	2			2	
6									
7	Кольцо 30	ГОСТ 2833-77		ТМ4 - 000.00	1			1	
8	Кольцо 20	ГОСТ 2832-77		ТМ4 - 000.00	1			1	
9									
10	Шпонка 8×7×45	ГОСТ 8789-68		ТМ4 - 000.00	1			1	
11	Штифт конический 8×60	ГОСТ 3129-70		ТМ4 - 000.00	2			2	
12									
13	Болт М10×30.58.09	ГОСТ 7796-70		ТМ4 - 000.00	4			4	
14	Болт М12×35.58.09	ГОСТ 7796-70		ТМ4 - 000.00	37			37	
15	Винт М6×10.58.09	ГОСТ 1479-75		ТМ4 - 000.00	2			2	
16	Винт М8×25.58.09	ГОСТ 10338-63		ТМ4 - 000.00	24			24	
17									
18	Гайка М12.5.09	ГОСТ 5915-70		ТМ4 - 000.00	37			37	
19	Гайка М20.5.09	ГОСТ 5915-70		ТМ4 - 000.00	1			1	
20									
21	Шайба 10 65Г.09	ГОСТ 6402-70		ТМ4 - 000.00	4			4	
22	Шайба 12.65Г.09	ГОСТ 6402-70		ТМ4 - 000.00	37			37	
23	Шайба 20.65Г.09	ГОСТ 6402-70		ТМ4 - 000.00	1			1	
24	Шайба 20.01.09	ГОСТ 11371-78		ТМ4 - 000.00	1			1	
25									
26									

7834/2 64

Изм	Лист	№ докум	Подп.	Дата	ТМ4 - 000.00.Вп ТП 705-1-143			
	Разраб.	Гребнева		11-1979	Шибер с электроприводом. Ведомость покупных изделий.	Лит.	Лист	Листов
	Проверил	Ковалев		11-79		Р	1	1
	Гл. инж. отд	Кабанов		20.2.79		Госкомсельхозтехника СССР ТИПРОПРОМСЕЛЬСТРОЙ г. Саратов		
	Нач. отд	Зарановская		2.02.79				
	ГИП	Гоголев		02.79				

ТМ4-000 00 Сб

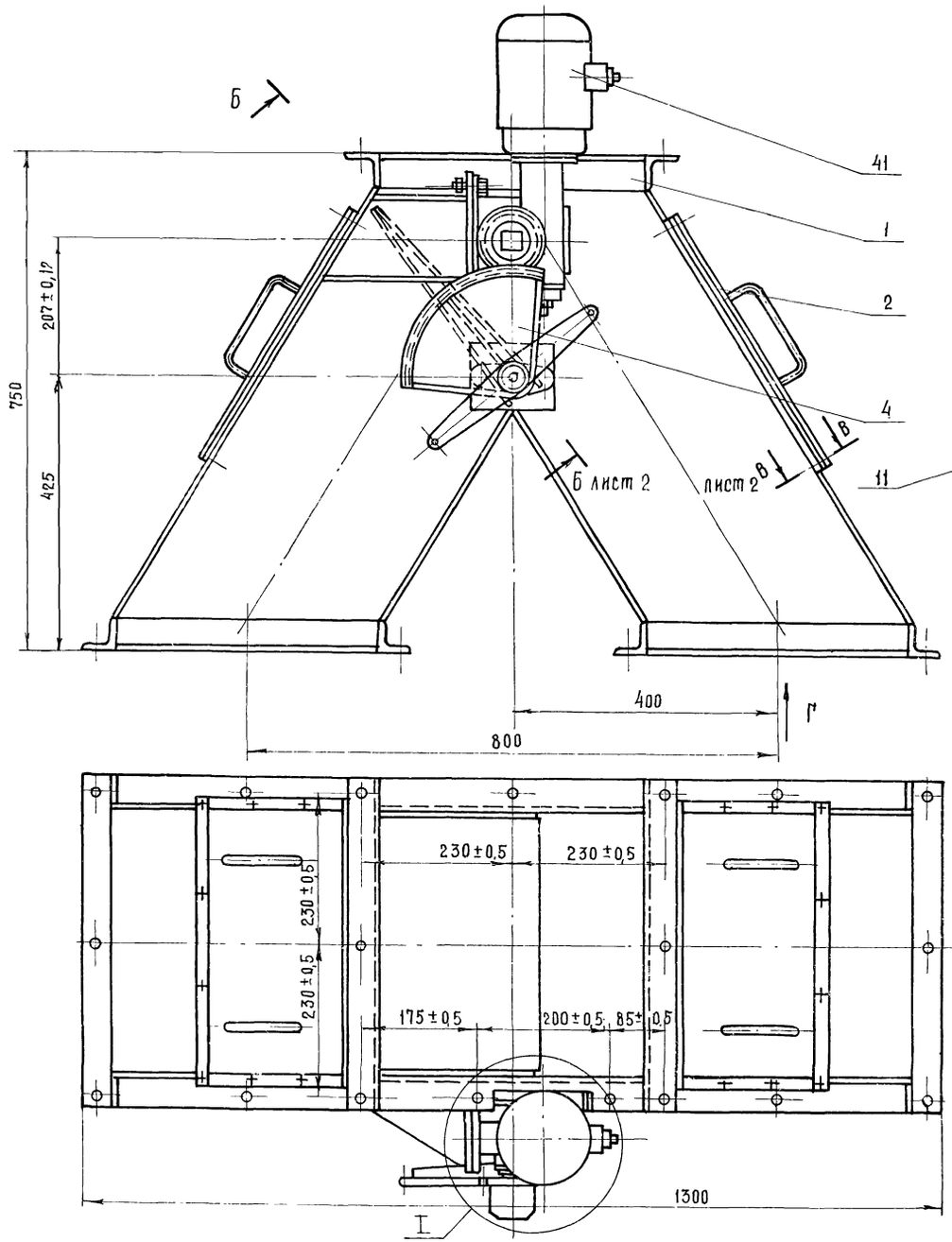

I
М 1:1

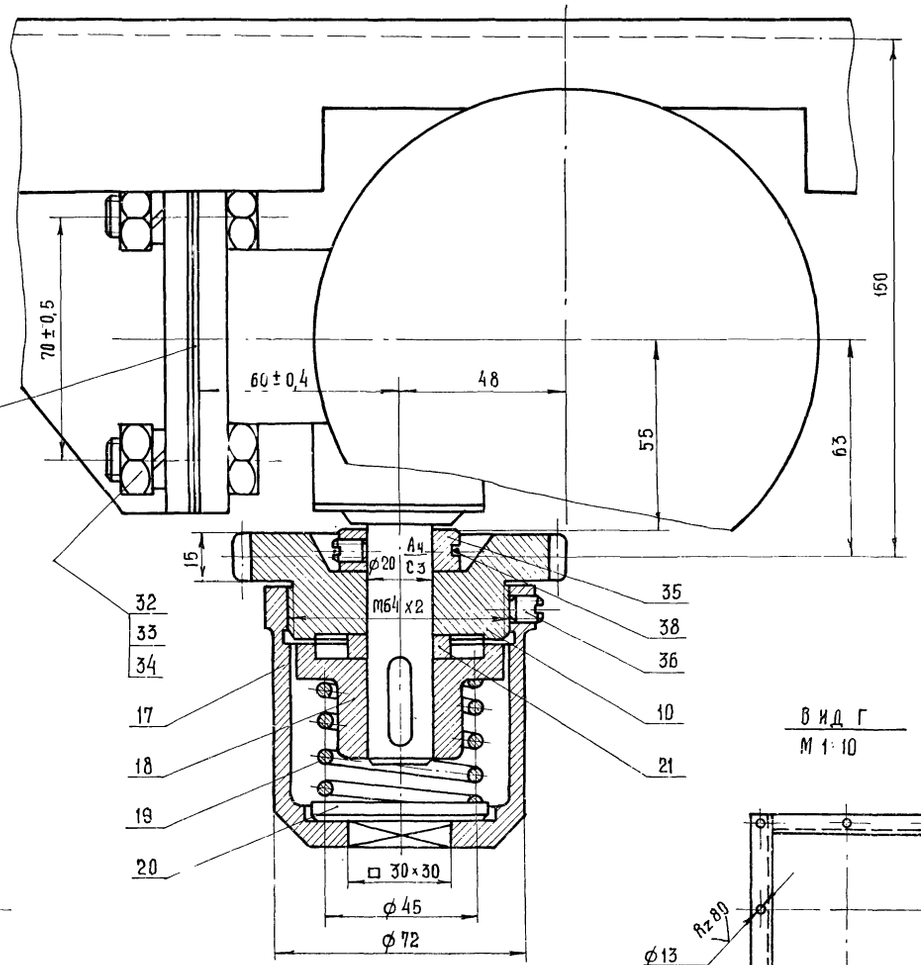

Вид Г
М 1:10

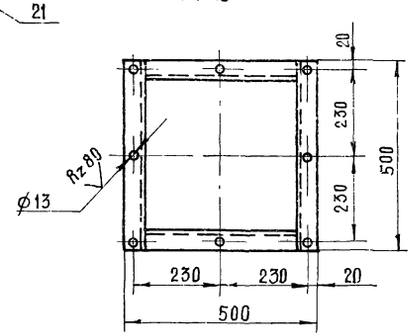

7834/2 65

					ТМ4-000.00.Сб ТП 105-1-143		
Изм.	Лист	№ докум.	Подп.	Дата	Шибер с электроприводом. Сборочный чертеж.	Лит	Масса	Масштаб
Разраб.		Гребнева		11.1979		Р	128	1:5
Проверил		Ковалев		11.79		Лист 1	Листов 2	
Гл.инж.отд		Кабанов		2.01.79		Госкомсельхозтехника СССР		
Нач.отд		Зараковская		2.01.79				
ГИП		Гоголев						

ТМ4-000.00.СБ

Б - Б повернуто
лист 1

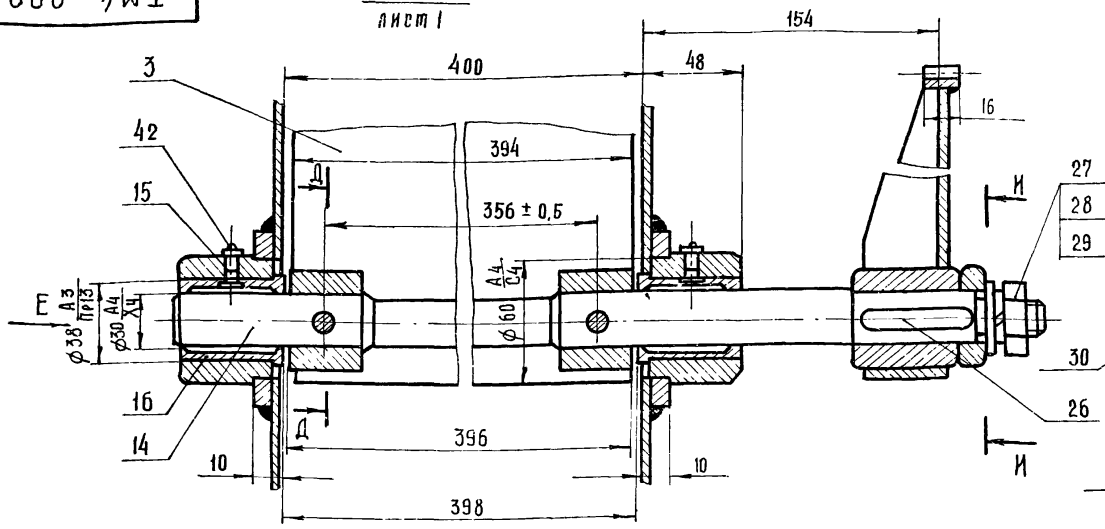

Д - Д
М 1:1

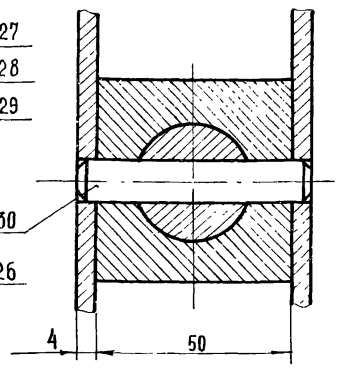

Вид Е

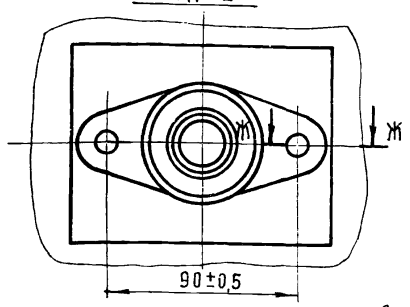

В - В повернуто лист 2
М 1:1

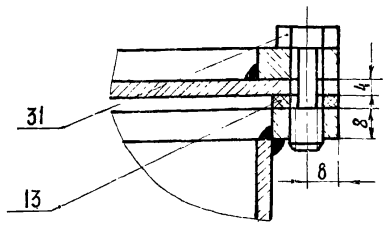

Ж - Ж
М 1:1

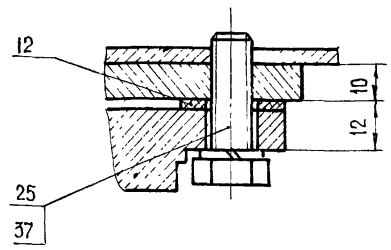

И - И

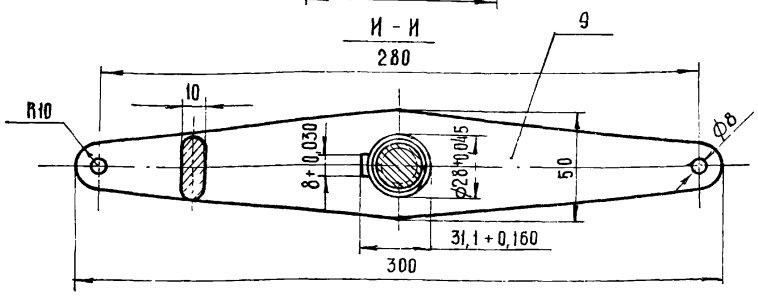

* - Размеры уточнить при монтаже

7834/2

					ТМ4-000 00.Сб ТП 705-1-143
Изм.	Лист	№ докум.	Подп.	Дата	Шибер с электроприводом. Сборочный чертеж.
Разраб.		Гребнева		11.79	
Проверил		Ковалев		11.79	
Гл.инж.отд.		Кабанов		12.01.79	
Нач.отд.		Зараковская		2.02.79	
ГИП		Гоголев		6.2.79	
Н.контр.		Есина		7.79	

Лит.	Масса	Масштаб
Р	–	1:2
Лист 2	Листов 2	

Госкомсельхозтехника СССР ГИПРОПРОМСЕЛЬСТРОЙ г. Саратов

Копировал: Прошина Формат 12

Типовой проект 705-1-143 Альбом II Часть I

Инв. № подл. | Подп. и дата | Взам. инв. № | Инв. № дубл. | Подп. и дата

Зона	Поз.	Обозначение	Наименование	Кол.	Примеч.
			Документация		
*)		ТМ4-000.00.СБ	Сборочный чертеж		*) 12, 22
2		ТМ4-000.00.ВС	Ведомость спецификаций		
12		ТМ4-000.00.ВП	Ведомость покупных изделий		
			Сборочные единицы		
2	1	ТМ4-100.00	Течка	1	
2	2	ТМ4-200.00	Крышка	2	
2	3	ТМ4-300.00	Шибер	1	
12	4	ТМ4-400.00	Сектор зубчатый	1	
			Детали		
54	9	ТМ4-000.13	Коромысло		
			Лист 10 ГОСТ 19903-74 Ст3 ГОСТ 14637-69	1	
1	10	ТМ4-000.01	Шестерня	1	
1	11	ТМ4-000.02	Прокладка	2	
2	12	ТМ4-000.03	Прокладка	4	
12	13	ТМ4-000.04	Прокладка	8	
11	14	ТМ4-000.05	Вал	1	
11	15	ТМ4-000.06	Корпус подшипника	2	
11	16	ТМ4-000.07	Втулка	2	
1	17	ТМ4-000.08	Стакан	1	
11	18	ТМ4-000.09	Муфта	1	
11	19	ТМ4-000.10	Пружина	1	
12	20	ТМ4-000.11	Шайба	1	
1	21	ТМ4-000.12	Шайба	1	

Изм.	Лист	№ докум.	Подп.	Дата
Разраб.		Гребнева		11.79
Проверил		Ковалев		11.79

ТМ4-000.00 7834/2 ТП 705-1-143

Шибер с электроприводом

Лит	Лист	Листов
Р	1	2

Госкомсельхозтехника СССР ГИПРОПРОМСЕЛЬСТРОЙ г. Саратов

Формат	Зона	Поз.	Обозначение	Наименование	Кол.	Примеч.
				Стандартные изделия		
		25		Болт М10×30.58.09 ГОСТ 7796-70	4	
		26		Шпонка 8×7×55 ГОСТ 8789-68	1	
		27		Гайка М20.5 ГОСТ 5915-70	1	
		28		Шайба 20 65Г.09 ГОСТ 6402-70	1	
		29		Шайба 20.01 ГОСТ 11371-78	1	
		30		Штифт конический 8×60 ГОСТ 3129-70	2	
		31		Винт М8×25.58.09 ГОСТ 10338-63	24	
		32		Болт М12×35.58.09 ГОСТ 7796-70	37	
		33		Гайка М12.5 ГОСТ 5915-70	37	
		34		Шайба 12 65Г.09 ГОСТ 6402-70	37	
		35		Кольцо 20 ГОСТ 2832-77	1	
		36		Винт М6×10.58.09 ГОСТ 1479-75	2	
		37		Шайба 10.65Г.09 ГОСТ 6402-70	4	
		38		Кольцо 30 ГОСТ 2833-77	1	
				Прочие изделия		
		41		Механизм электрический исполнительный типа ИМТМ-4/2,5	1	16 кг
		42		Масленка У-16 ГОСТ 19853-74	2	0,04 кг

66

Изм.	Лист	№ докум.	Подп.	Дата

ТМ4.000 00 7834/2 ТП 705-1-143 Лист 2

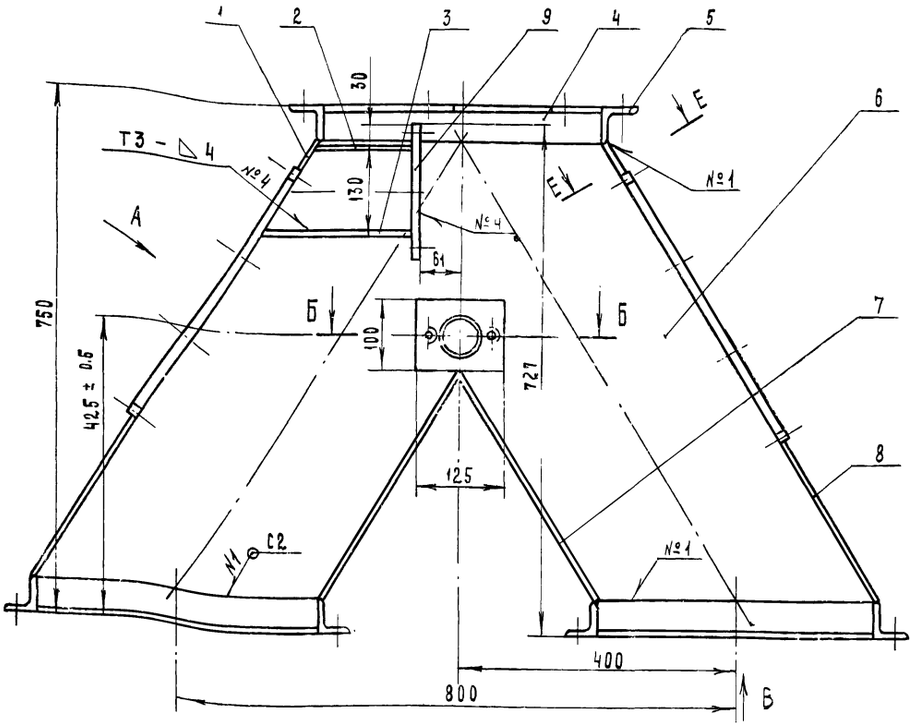

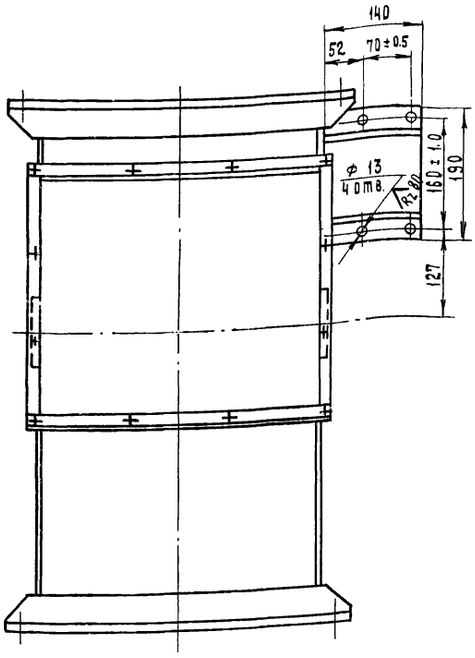

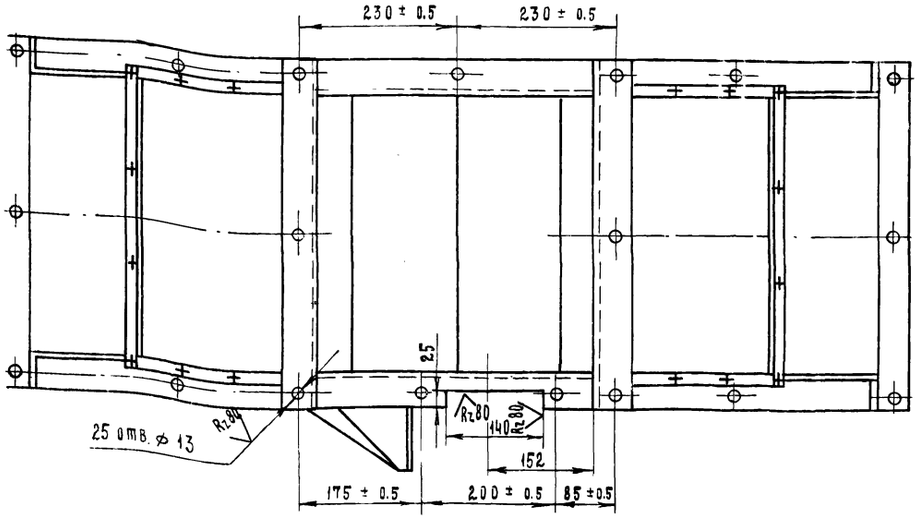

ВИД В
М1:10

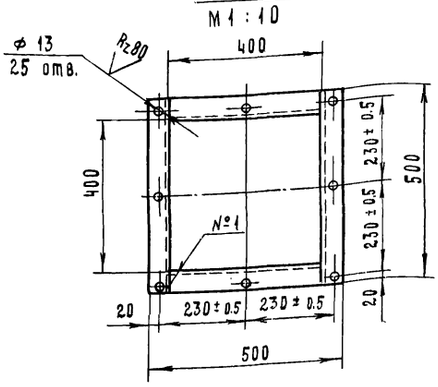

ВИД А повернуто

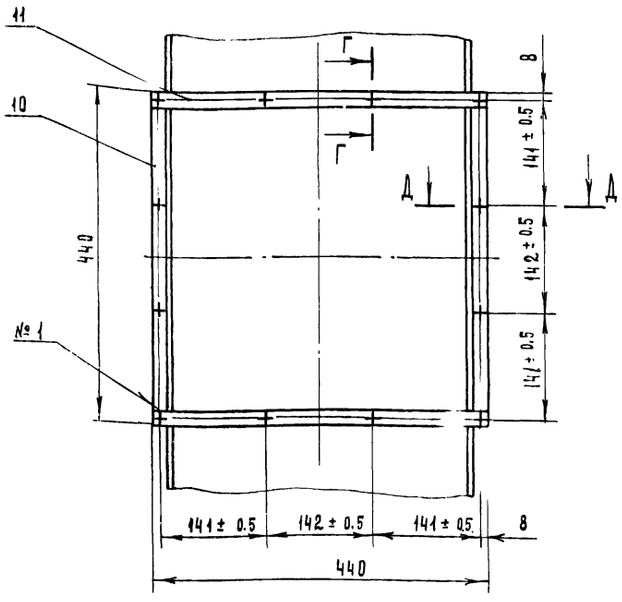

Б - Б
М1:1

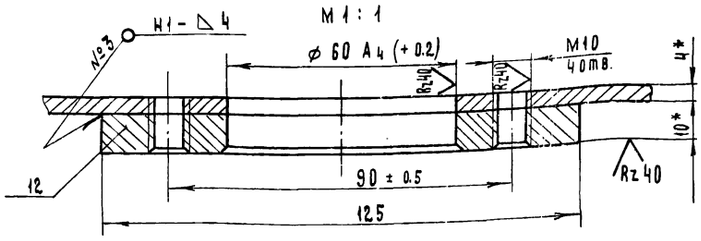

Г - Г
М1:1

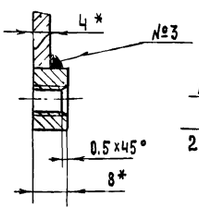

Д - Д
М1:1

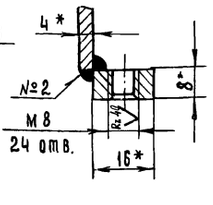

Е - Е повернуто
М1:1

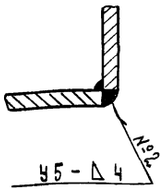

1. Сварные швы выполнить по ГОСТ 5264-69.
Электроды типа Э42 ГОСТ 9467-75
2. Все отверстия размечать и сверлить после сварки.
3.* - Размеры для справок.

7834/2 67

Изм.	Лист	№ докум.	Подп.	Дата	ТМ4-100.00.СБ ТП 705-1-173
Разраб.		Гребнева		2.07.79	Течка. Сборочный чертеж.
Проверил		Ковалев		2.07.79	Лит. Р; Масса 70; Масштаб 1:5
Гл. инж. отд.		Кабанов		2.07.79	Лист 1; Листов 1
Нач. отд.		Зараковская		2.07.79	Госкомсельхозтехника СССР ГИПРОПРОМСЕЛЬСТРОЙ г. Саратов
ГИП		Орлов		02.79	
Н. контр.		Есина		2.07.79	

ТМ4 - 100. 03

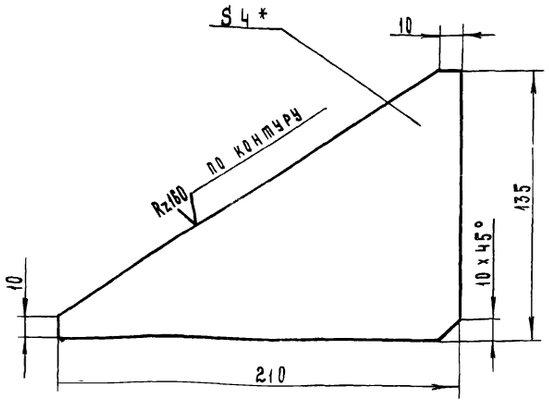

* - Размер для справок.

7834/2

Изм.	Лист	№ докум.	Подп.	Дата
Разраб.		Гребнева		11-79
Проверил		Ковалев		11-79

ТМ4 - 100. 03 ТП 705-1-143

Ребро.

Лит.	Масса	Масштаб
Р	0.47	1:2

Лист 1 Листов 1

Полоса 4 x 140 ГОСТ 103-76 / ст.3 ГОСТ 535-79

Госкомсельхозтехника СССР ГИПРОПРОМСЕЛЬСТРОЙ г. Саратов

Копировал Матвеева

Формат 11

ТМ4 - 100. 02

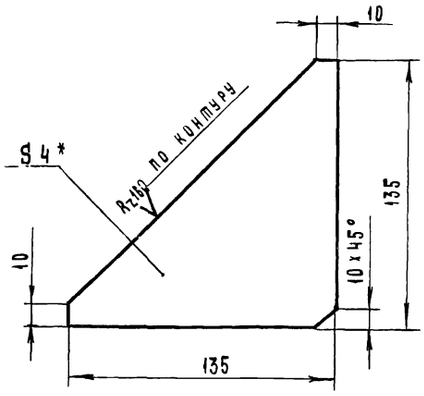

* - Размер для справок.

7834/2

Изм.	Лист	№ докум.	Подп.	Дата
Разраб.		Гребнева		11-79
Проверил		Ковалев		11-79

ТМ4 - 100. 02 ТП 705-1-143

Ребро.

Лит.	Масса	Масштаб
Р	0.32	1:2

Лист 1 Листов 1

Полоса 4 x 140 ГОСТ 103-76 / ст.3 ГОСТ 535-58

Госкомсельхозтехника СССР ГИПРОПРОМСЕЛЬСТРОЙ г. Саратов

Копировал Матвеева

Формат 11

Типовой проект 705-1-143 Альбом III Часть 1

Инв. № подл. | Подп. и дата | Взам. инв. № | Инв. № дубл. | Подп. и дата

ТМ4 - 100. 06

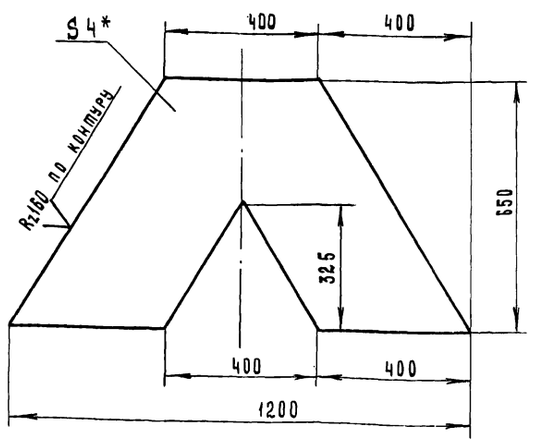

* - Размер для справок.

7834/2

Изм.	Лист	№ докум.	Подп.	Дата
Разраб.		Гребнева		11-79
Проверил		Ковалев		11-79
Гл. инж. отд.		Кабанов		20.11.79
Нач. отд.		Зараковская		20.11.79
ГИП		Гоголев		21.11.79
Н. контр.		Есина		

ТМ4 - 100. 06 ТП 705-1-143

Стенка.

Лит.	Масса	Масштаб
Р	14.4	1:10

Лист 1 Листов 1

Лист 4 ГОСТ 19903-74 / ст.3 ГОСТ 14637-69

Госкомсельхозтехника СССР ГИПРОПРОМСЕЛЬСТРОЙ г. Саратов

Типовой проект 705-1-143 Альбом III Часть 1

Формат	Зона	Поз.	Обозначение	Наименование	Кол.	Примеч
				Документация		
А2			ТМ4-100.00.СБ	Сборочный чертеж		
				Детали		
Б4		1	ТМ4-100.01	Полоса 4х50 ГОСТ 103-76 / ст 3 ГОСТ 535-79		
				L = 400	2	
А1		2	ТМ4-100.02	Ребро	1	
А1		3	ТМ4-100.03	Ребро	1	
Б4		4	ТМ4-100.04	Уголок Б-50х50х5 ГОСТ 8509-72 / ст 3 ГОСТ 535-79		
				L = 400	6	
Б4		5	ТМ4-100.05	Уголок Б-50х50х5 ГОСТ 8509-72 / ст 3 ГОСТ 535-79		
				L = 500	6	
А1		6	ТМ4-100.06	Стенка	2	
Б4		7	ТМ4-100.07	Лист 4 ГОСТ 19903-74 / ст 3 ГОСТ 14637-69		
				380 x 400	2	
Б4		8	ТМ4-100.08	Лист 4 ГОСТ 19903-74 / ст 3 ГОСТ 14637-69		
				272 x 400	2	
Б4		9	ТМ4-100.09	Полоса 10х140 ГОСТ 103-76 / ст 3 ГОСТ 535-79		
				L = 190	1	
Б4		10	ТМ4-100.10	Полоса 8х16 ГОСТ 103-76 / ст 3 ГОСТ 535-79		
				L = 408	4	
Б4		11	ТМ4-100.11	Полоса 8х16 ГОСТ 103-76 / ст.3 ГОСТ 535-79		
				L = 440	4	
Б4		12	ТМ4-100.12	Полоса 12х100 ГОСТ 103-76 / ст.3 ГОСТ 535-79		
				L = 125	2	

68

7834/2

Изм.	Лист	№ докум.	Подп.	Дата
Разраб.		Гребнева		11-79
Проверил		Ковалев		11-79

ТМ4 - 100. 00 ТП 705-1-143

Течка

Лит.	Лист	Листов
Р	1	1

Госкомсельхозтехника СССР ГИПРОПРОМСЕЛЬСТРОЙ г. Саратов

Инв. № подл. | Подп. и дата | Взам. инв. № | Инв. № дубл. | Подп. и дата

ТМ4 - 200.03

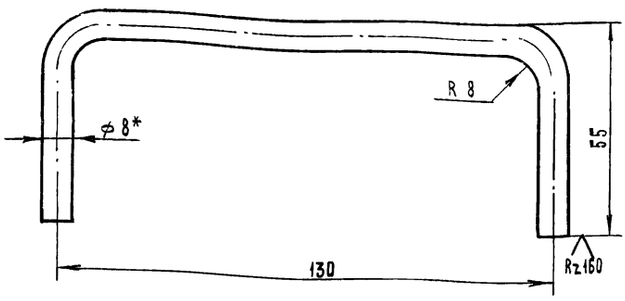

L разв. = 225

*- Размер для справок.

7834/2

ТМ4-200.03 ТП 705-1-143

Лист	№ докум.	Подп.	Дата
Разраб.	Гребнева		9-1979
Провер.	Ковалев		11-79

Ручка.

Лит	Масса	Масштаб
Р	0.09	1:1

Лист 1 Листов 1

Круг 8 ГОСТ 2590-71 / ст.3 ГОСТ 535-79

Госкомсельхозтехника СССР ГИПРОПРОМСЕЛЬСТРОЙ г. Саратов

Копировал Матвеева Формат 11

Типовой проект 705-1-143 Альбом III Части

Формат	Зона	Поз.	Обозначение	Наименование	Кол.	Примеч.
				Документация		
12			ТМ4-200.00.СБ	Сборочный чертеж		
				Детали		
Б4		1	ТМ4-200.01	Полоса 8х20 ГОСТ 103-76 / ст.3 ГОСТ 535-79		
				L = 400	2	1 кг
Б4		2	ТМ4-200.02	Лист 4 ГОСТ 19903-74 / ст.3 ГОСТ 14637-69		
				440 х 440	1	6 кг
11		3	ТМ4-200.03	Ручка		
Б4		4	ТМ4-200.04	Полоса 8х20 ГОСТ 103-76 / ст.3 ГОСТ 535-79		
				L = 440	2	1.2 кг

Подп. и дата | Взам. инв. № | Инв. № дубл. | Подп. и дата | Инв. № подл.

ТМ4-200.00 7834/2 ТП 705-1-143

Изм.	Лист	№ докум.	Подп.	Дата
Разраб.		Гребнева		9-1979
Провер.		Ковалев		11-79

Крышка.

Лит.	Лист	Листов
Р	1	1

Госкомсельхозтехника СССР ГИПРОПРОМСЕЛЬСТРОЙ г. Саратов

Копировал Матвеева Формат 11

ТМ4-200.00.СБ

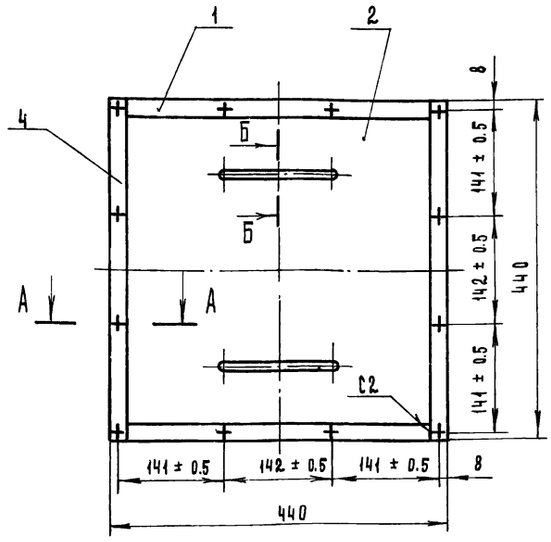

Б - Б
М1:1

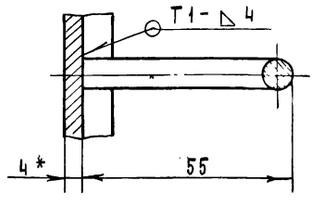

А - А
М1:1

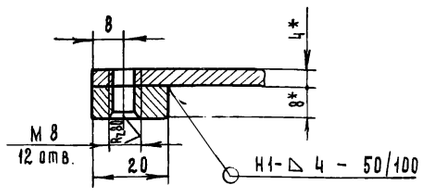

1. Сварные швы выполнить по ГОСТ 5264-69. Электроды типа Э42 ГОСТ 9467-75.
2. Отверстия м 8 - размечать и сверлить
   - сварки крышки
   - Размеры для справок.

7834/2 69

ТМ4-200.00 СБ ТП 705-1-143

Изм.	Лист	№ докум.	Подп.	Дата
Разраб.		Гребнева		9-1979
Провер.		Ковалев		11-79
Гл.инж.отд.		Кабанов		2.1979
Нач.отд.		Зараковская		2.1979
ГИП		Гоголев		03.79
Н.контр.		Есина		7.79

Крышка. Сборочный чертеж.

Лит	Масса	Масштаб
Р	8.2	1:5

Лист 1 Листов 1

Госкомсельхозтехника СССР ГИПРОПРОМСЕЛЬСТРОЙ г. Саратов

ТМ4-300.00.СБ

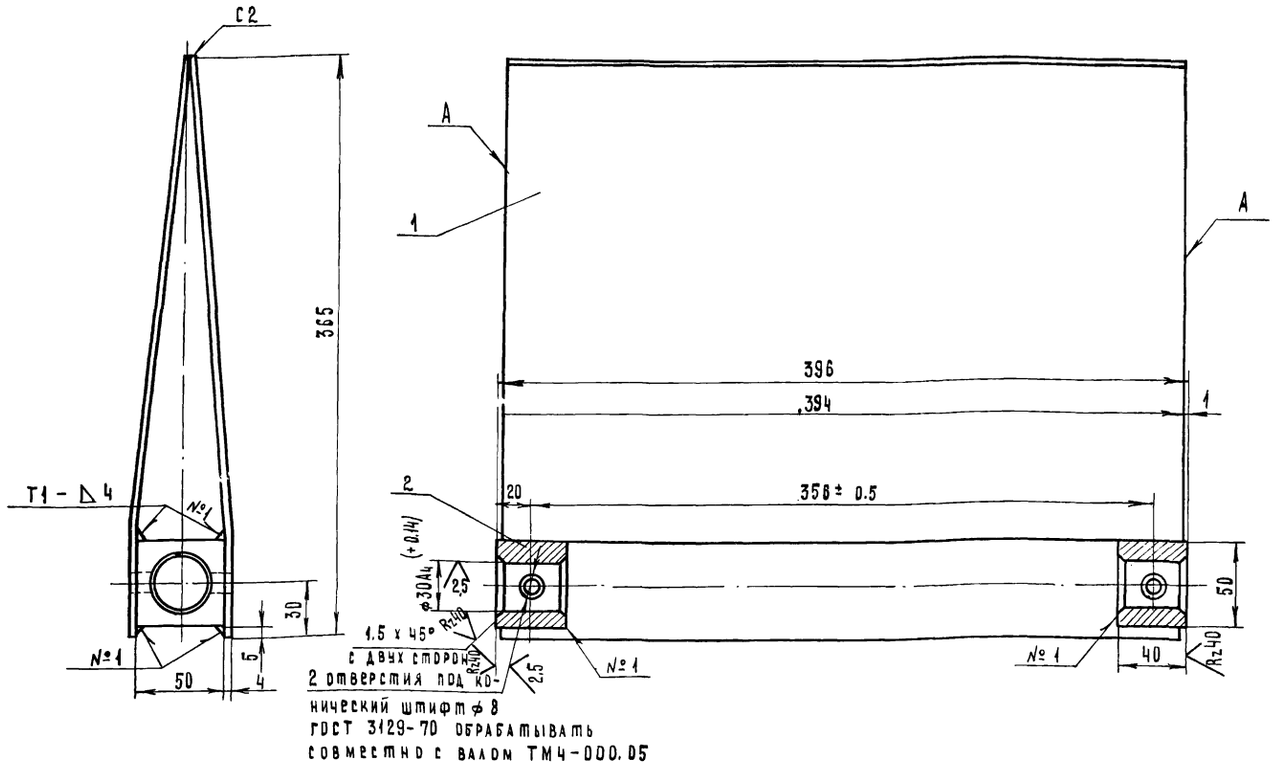

2 отверстия под конический штифт ф8 ГОСТ 3129-70 обрабатывать совместно с валом ТМ4-000.05

7834/2

1. Сварные швы выполнить по ГОСТ 5264-69.
2. Все отверстия размечать и обрабатывать после сварки и правки конструкции.
3. Неперпендикулярность оси отверстий ф30А4 к кромкам „А" боковин (поз.1) не более 1мм на всей длине.

					ТМ4-300.00.СБ ТП 705-1-143		
Изм.	Лист	№ докум.	Подп.	Дата	Шибер. Сборочный чертеж	Лит.	Масса	Масштаб
Разраб.		Гребнева		12.78		Р	10,2	1:2
Пров.		Ковалев		11.79		Лист 1	Листов 1
Гл. инж. отд.		Кабанов		20.12.79		Госкомсельхозтехника СССР ГИПРОПРОМСЕЛЬСТРОЙ г. Саратов	
Нач. отд.		Зараковская		20.12.79			
ГИП		Гоголев		02.80			
Н. контр.		Есина		7.79			
Копировал		Матвеева				Формат А2	

ТМ4-300.01

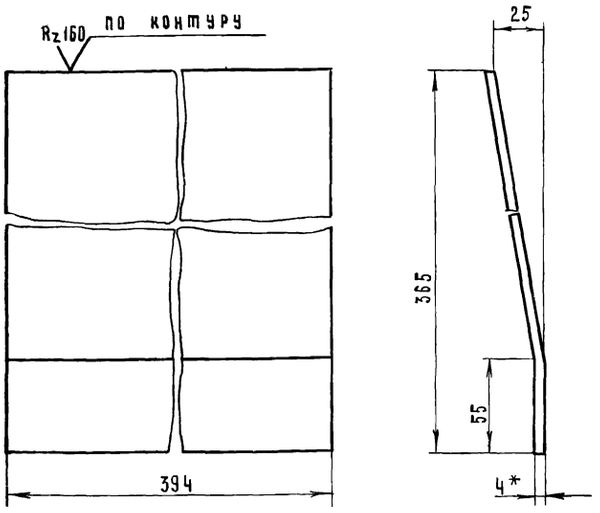

*- Размер для справок

7834/2

					ТМ4-300.01 ТП 705-1-143		
Изм.	Лист	№ докум.	Подп.	Дата	Боковина	Лит.	Масса	Масштаб
Разраб.		Гребнева		12.78		Р	4.5	1:2
Пров.		Ковалев		11.79		Лист 1	Листов 1
					Лист 4 ГОСТ 19903-74 / ст3 ГОСТ 14637-69	Госкомсельхозтехника СССР ГИПРОПРОМСЕЛЬСТРОЙ г. Саратов	

Типовой проект 705-1-143 Альбом II Часть 1

Формат	Зона	Поз.	Обозначение	Наименование	Кол.	Примеч.
				Документация		
12			ТМ4-300.00.СБ	Сборочный чертеж		
				Детали		
11		1	ТМ4-300.01	Боковина	2	
Б4		2	ТМ4-300.02	Квадрат Б0 ГОСТ 2591-71 / ст3 ГОСТ 535-79		
				L = 42	2	1,2 кг

70

					ТМ4-300.00	7834/2 ТП 705-1-143	
Изм.	Лист	№ докум.	Подп.	Дата	Шибер	Лит	Лист	Листов
Разраб.		Гребнева		12.78		Р	1	1
Пров.		Ковалев		11.79		Госкомсельхозтехника СССР ГИПРОПРОМСЕЛЬСТРОЙ г. Саратов		

Инв. № подл. | Подп. и дата | Взам. инв. № | Инв. № дубл. | Подп. и дата

Зона	Поз	Обозначение	Наименование	Кол.	Примеч.
			Документация		
		ТМ4-400.00.СБ	Сборочный чертеж		
			Детали		
	1	ТМ4-400.01	Венец	1	
	2	ТМ4-400.02	Сектор	1	
	3	ТМ4-400.03	Ребро	1	
	4	ТМ4-400.04	Ребро	1	
	5	ТМ4-400.05	Ступица	1	

Типовой проект 705-1-143 Альбом III Часть 1

Инв.№ подл. | Подп. и дата | Взам. инв.№ | Инв.№ дубл. | Подп. и дата | Инв.№ подл.

Изм.	Лист	№ докум.	Подп.	Дата
	Разраб.	Гребнева		V-1979
	Проверил	Ковалев		V-79

ТМ4-400.00 — 7834/2 ТП 705-1-143

Сектор зубчатый.

Лит.	Лист	Листов
Р	1	1

Госкомсельхозтехника СССР ГИПРОПРОМСЕЛЬСТРОЙ г. Саратов

Копировал Матвеева — Формат 11

ТМ4-400.04

$R_z 80$ $\sqrt{(\vee)}$

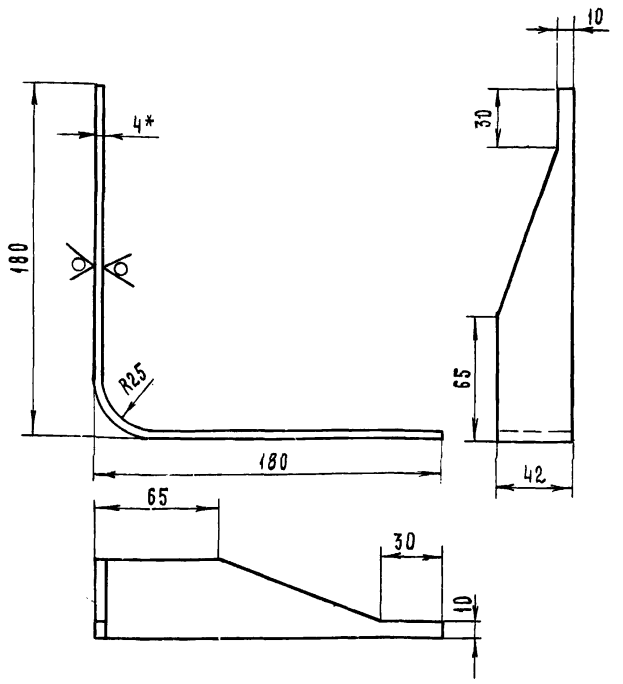

Длина развертки: 348 мм

* Размер для справок

ТМ4-400.04 — 7834/2 ТП 705-1-143

Ребро.

Лит.	Масса	Масштаб
Р	0.31	1:2

Лист 1	Листов 1

Полоса 4х50 ГОСТ 103-76 / ст3. ГОСТ 535-58

Госкомсельхозтехника СССР ГИПРОПРОМСЕЛЬСТРОЙ г. Саратов

Копировал Матвеева — Формат 11

ТМ4-400.00 СБ

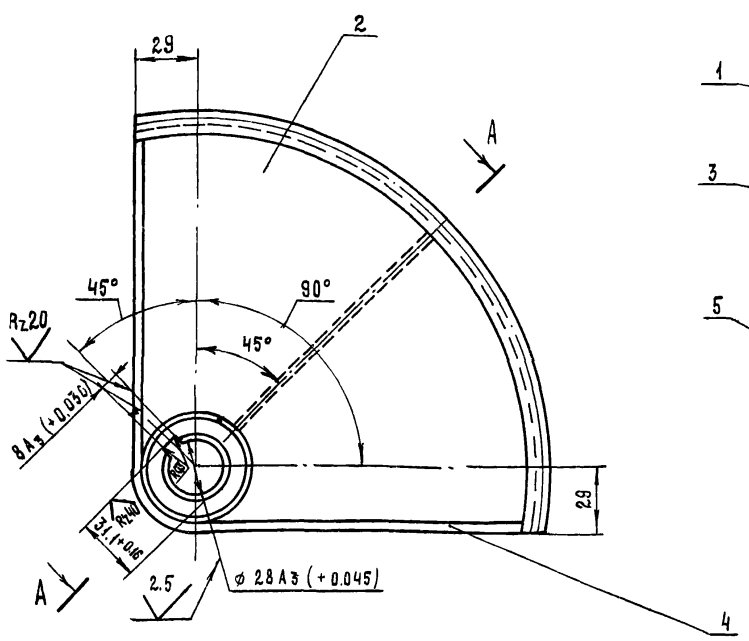

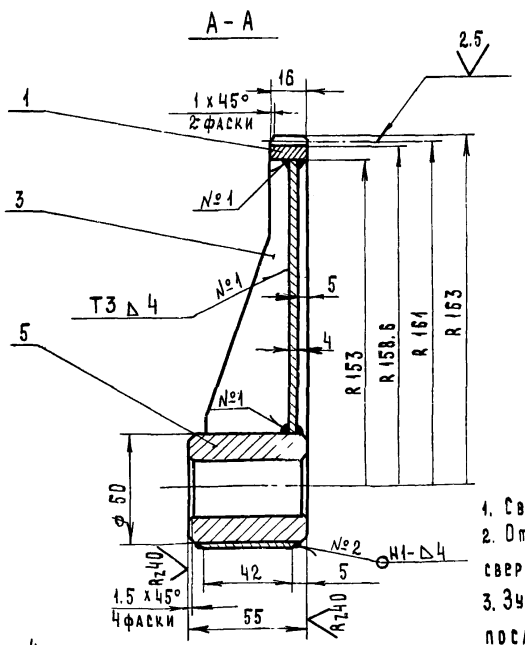

Модуль нормальный		m	2
Число зубьев (на ф)		z	151
Исходный контур			ГОСТ 13755-68
Коэффициент смещения исходного контура		ξ	0
Степень точности по ГОСТ 1643-72			8-Х
Длина общей нормали		L	110.6-0.2
Допуск на колебание длины общей нормали		δ_{DL}	0.09
Допуск на радиальное биение зубчатого венца		E_D	0.11
Допуск на разность окружных шагов		δ_t	0.025
Предельное отклонение основного шага		Δt_D	± 0.025
Пятно контакта	по высоте	%	≥ 40
	по длине	%	50

1. Сварные швы по ГОСТ 5264-69.
2. Отверстие ϕ 28A3 и шпоночный паз сверлить и обрабатывать после сварки.
3. Зубья нарезать и обрабатывать после сварки.
4. Термообработка: зубья сектора цементировать и закалить до твердости HRC 58 ÷ 62.

7834/2 71

ТМ4-400.00 СБ — ТП 705-1-143

Сектор зубчатый. Сборочный чертеж.

Лит.	Масса	Масштаб
Р	1.75	1:2

Лист 1	Листов 1

Изм.	Лист	№ докум.	Подп.	Дата
	Разраб.	Гребнева		V-1979
	Проверил	Ковалев		V-79
	Гл.инж.отд.	Кабанов		20.07.79
	Нач.отд.	Зараковская		20.07.79
	ГИП	Гоголев		02.79

Госкомсельхозтехника СССР ГИПРОПРОМСЕЛЬСТРОЙ г. Саратов

ТМ4-400.03

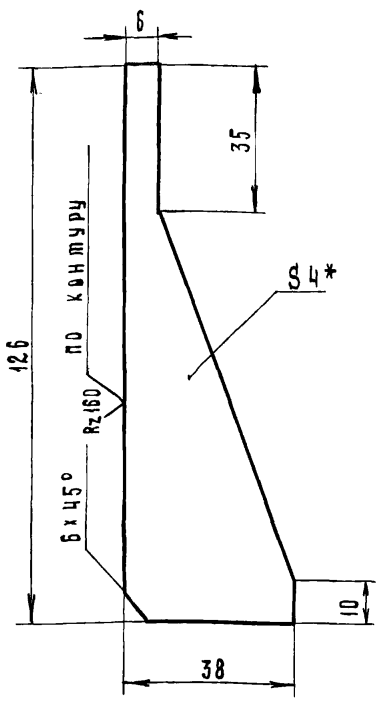

* - Размер для справок

7834/2

Изм.	Лист	№ докум.	Подп.	Дата	ТМ4-400.03 ТП705-1-143		
Разраб.		Гребнева		IV-1979	Ребро.	Лит. Р	Масса 0.1	Масштаб 1:1
Проверил		Ковалев		VI-79		Лист 1	Листов 1
					Полоса 4x40 ГОСТ 103-76 / ст 3 ГОСТ 535-79	Госкомсельхозтехника СССР ГИПРОПРОМСЕЛЬСТРОЙ г. Саратов	

Копировал Матвеева

Формат 11

Типовой проект 705-1-143 Альбом II Часть 1

Инв. № подл. | Подп. и дата | Взам. инв. № | Инв. № дубл. | Подп. и дата

ТМ4-400.02

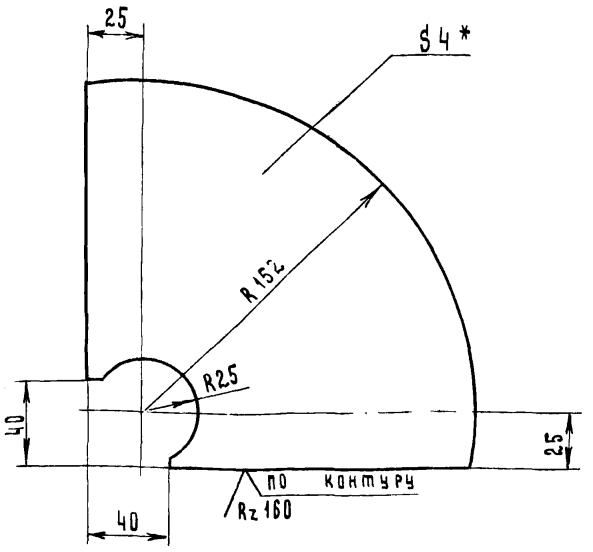

* - Размер для справок.

7834/2

Изм.	Лист	№ докум.	Подп.	Дата	ТМ4-400.02 ТП705-1-143		
Разраб.		Гребнева		IV-1979	Сектор.	Лит. Р	Масса 0.7	Масштаб 1:2
Проверил		Ковалев		VI-79		Лист 1	Листов 1
					Полоса 4x200 ГОСТ 103-76 / ст 3 ГОСТ 535-79	Госкомсельхозтехника СССР ГИПРОПРОМСЕЛЬСТРОЙ г. Саратов	

Копировал Матвеева

Формат 11

ТМ4-400.01

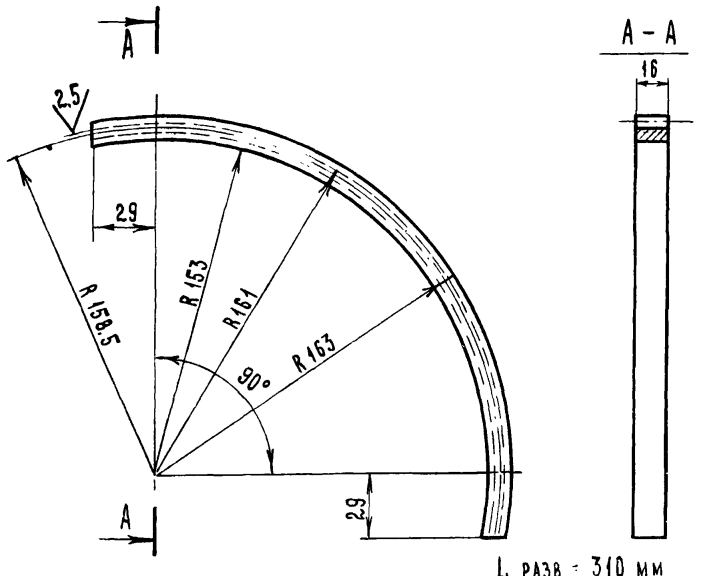

L разв = 310 мм

Зубья нарезать и обработать после сварки и правки по чертежу ТМ4-400.00 сб.

7834/2

Изм.	Лист	№ докум.	Подп.	Дата	ТМ4-400.01 ТП705-1-143		
Разраб.		Гребнева		IV-1979	Венец.	Лит. Р	Масса 0.08	Масштаб 1:2
Проверил		Ковалев		VI-79		Лист 1	Листов 1
					Сталь 20 х ГОСТ 4543-71	Госкомсельхозтехника СССР ГИПРОПРОМСЕЛЬСТРОЙ г. Саратов	

Типовой проект 705-1-143 Альбом II Часть 1

Инв. № подл. | Подп. и дата | Взам. инв. № | Инв. № дубл. | Подп. и дата

ТМ4-400.05

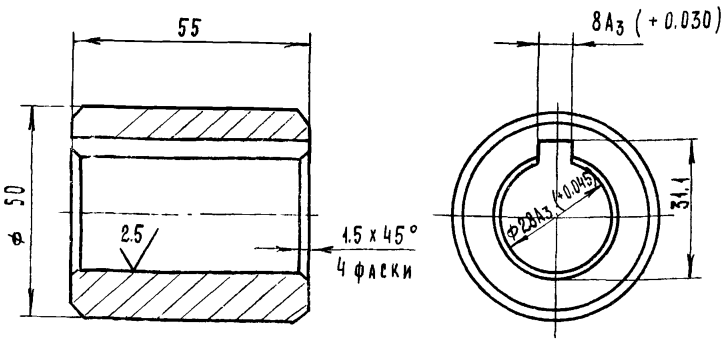

Отверстие ф 28A3 и шпоночный паз обработать после сварки по чертежу ТМ4-400.00 сб.

7834/2 72

Изм.	Лист	№ докум.	Подп.	Дата	ТМ4-400.05 ТП705-1-143		
Разраб.		Гребнева		IV-1979	Ступица.	Лит. Р	Масса 0.56	Масштаб 1:1
Проверил		Ковалев		VI-79		Лист 1	Листов 1
Гл. инж. отд.		Кабанов		20.7.79	Круг 56 ГОСТ 2590-71 / ст 3 ГОСТ 535-79	Госкомсельхозтехника СССР ГИПРОПРОМСЕЛЬСТРОЙ г. Саратов	
Нач. отд.		Зараковская		20.7.79			
ГИП		Гоголев		20.7.79			
Н. кон.		Есина					

ТМ4 - 000.01

Модуль нормальный		m	2
Число зубьев		z	46
Исходный контур		—	ГОСТ 13755-68
Коэффициент смещения исходного контура			0
Степень точности по ГОСТ 1643-72			8-х
Длина общей нормали		L	33,76 -0,14
Допуск на колебание длины общей нормали		F_{dL}	0.07
Допуск на радиальное биение зубчатого венца		F_d	0.08
Предельное отклонение основного шага		f_{pb}	± 0.025
Допуск на разность окружных шагов		f_c	0.025
Пятно контакта	по высоте	%	40
	по ширине	%	50

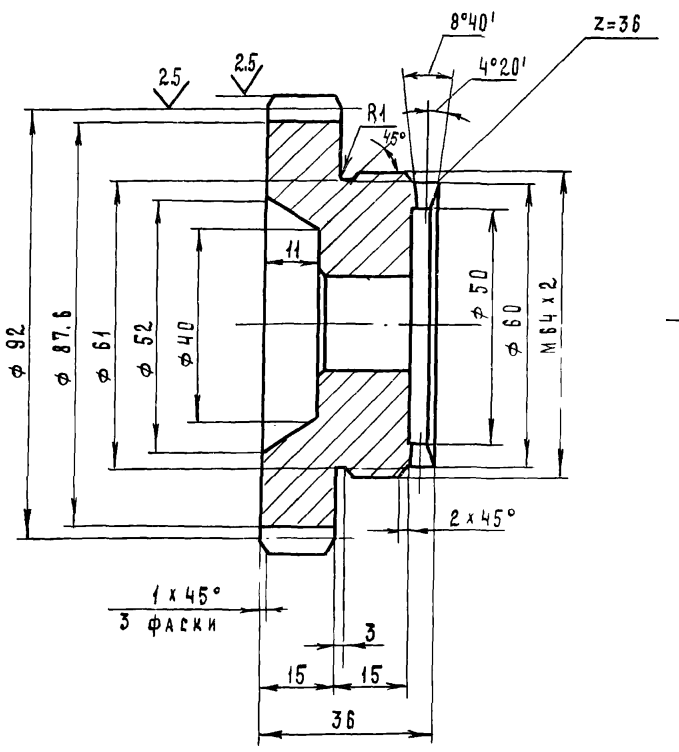

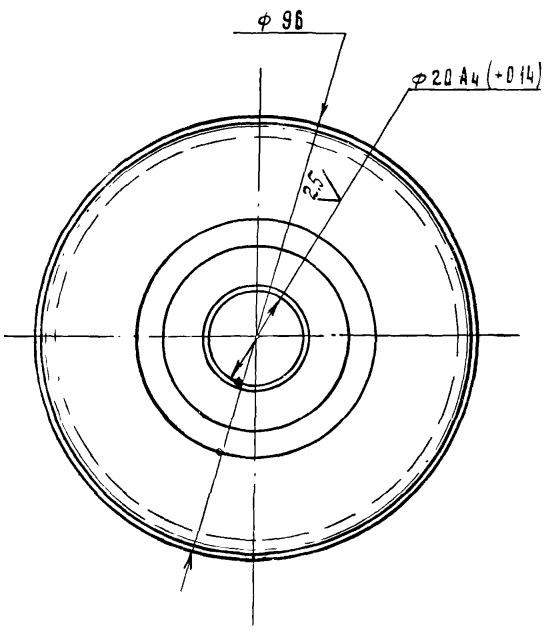

1. Неуказанные предельные отклонения размеров: отверстий по А7, валов - по В7, остальных - по СМ7.
2. Зубья шестерни и кулачки закалить до твердости HRC 38 ÷ 48.

Развертка по ф 50

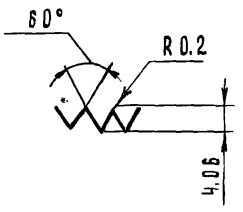

7834/2

Изм.	Лист	№ докум.	Подп.	Дата	ТМ4 - 000.01 ТП 705-1-143			
Разраб.		Гребнева		X-1975	Шестерня	Лит.	Масса	Масштаб
Проверил		Ковалев		VI-79		Р	0.95	1:1
						Лист 1	Листов 1	
					Сталь 45 ГОСТ 1050-74	Госкомсельхозтехники СССР ГИПРОПРОМСЕЛЬСТРОЙ г. Саратов		

Копировал Матвеева

Формат 12

ТМ4 - 000.05

Rz40

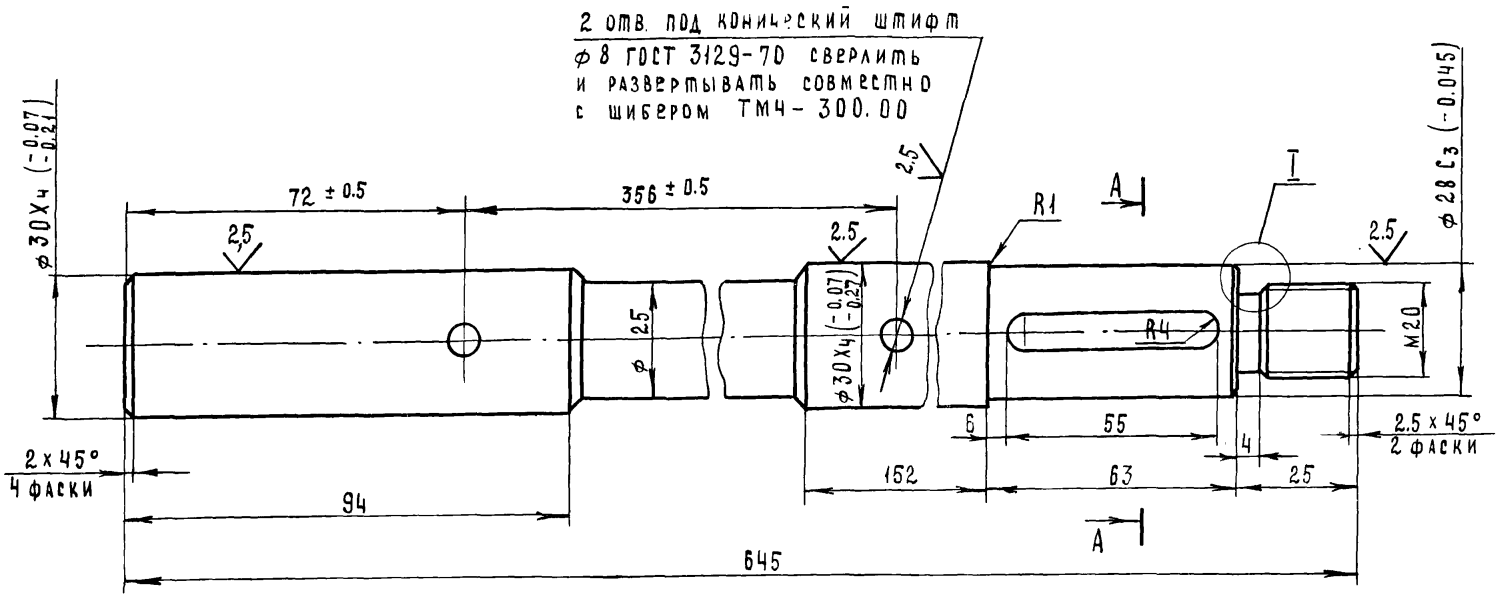

А А

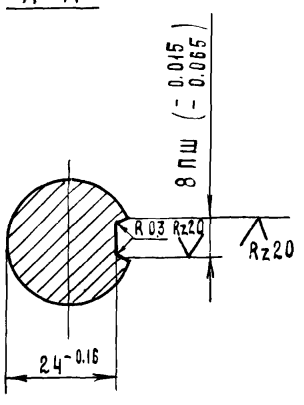

I
М5:1

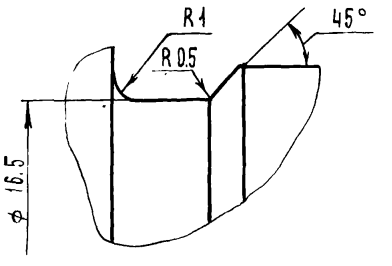

Неуказанные предельные отклонения размеров: отверстий по А7, валов - по В7, остальных - по СМ7.

7834/2 Т3

Изм.	Лист	№ докум.	Подп.	Дата	ТМ4 - 000.05 ТП 705-1-143			
Разраб.		Гребнева		X-1975	Вал.	Лит.	Масса	Масштаб
Провериил		Ковалев		VI-79		Р	6.2	1:1
Гл.инж.отд.		Кабанов		2.07.79		Лист 1	Листов 1	
Нач.отд.		Зараковская		2.07.79	Сталь 45 ГОСТ 1050-74	Госкомсельхозтехники СССР ГИПРОПРОМСЕЛЬСТРОЙ г. Саратов		
ГИП		Гоголев		02.79				
Н.контр		Есина						

ТМ4-000.12

Rz40

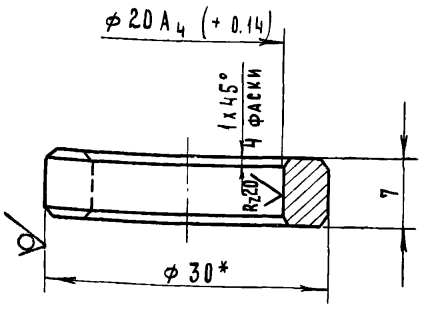

*- Размер для справок

7834/2

ТМ4-000.12 ТП705-1-143				
ИЗМ	Лист	№ докум.	Подп.	Дата
Разраб.	Гребнева			IV-1979
Проверил	Ковалев			VI-79
Шайба		Лит.	Масса	Масштаб
		Р	0.02	2:1
		Лист 1	Листов 1	
Круг	30 ГОСТ 2590-71 / ст 3 ГОСТ 535-79	Госкомсельхозтехника СССР Гипропромсельстрой г. Саратов		
Копировал	Матвеева	Формат 11		

Типовой проект 705-1-143 Альбом II Часть 1

Взам. инв. № | Инв. № дубл. | Подп. и дата | Инв. № подл. | Подп. и дата

ТМ4-000.02

Rz80

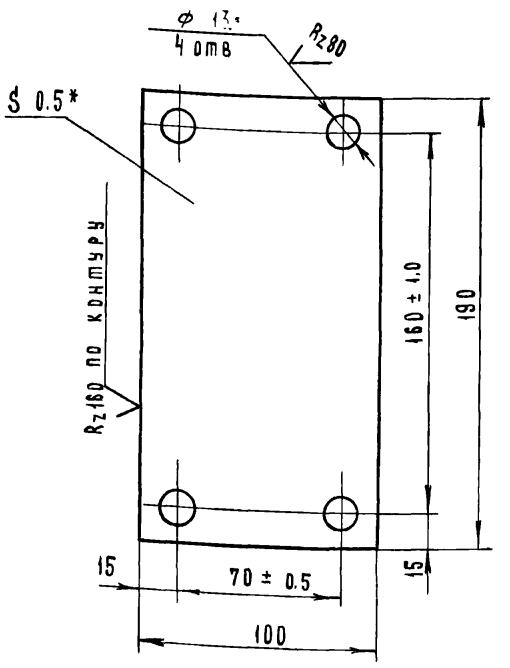

*- Размер для справок

7834/2

ТМ4-000.02 ТП705-1-143				
ИЗМ	Лист	№ докум.	Подп.	Дата
Разраб.	Гребнева			IV-1979
Проверил	Ковалев			VI-79
Прокладка		Лит.	Масса	Масштаб
		Р	0.01	1:2
		Лист 1	Листов 1	
Лист	0.5 ГОСТ 19904-74 / ст 3 ГОСТ 16523-70	Госкомсельхозтехника СССР Гипропромсельстрой г. Саратов		
Копировал	Матвеева	Формат 11		

ТМ4-000.08

Rz40

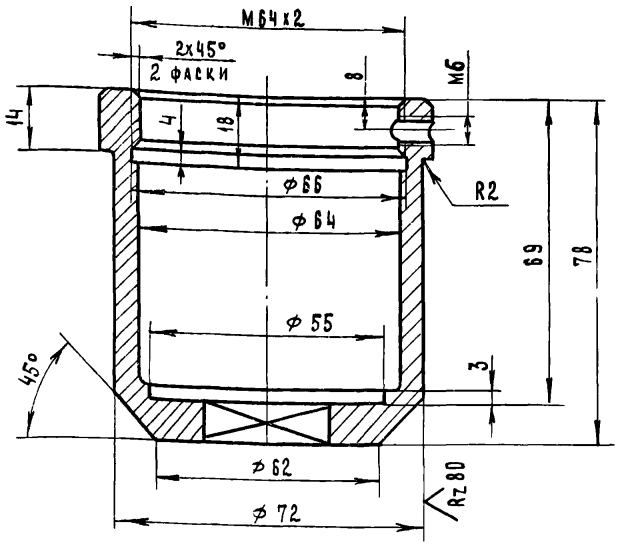

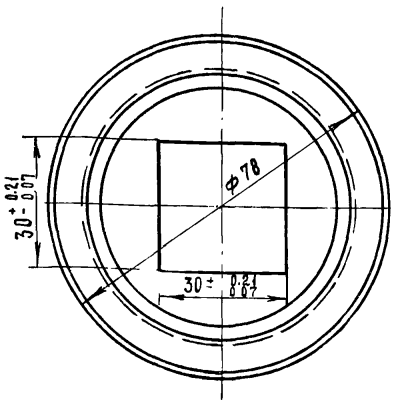

7834/2

ТМ4-000.08 ТП705-1-143				
ИЗМ	Лист	№ докум.	Подп.	Дата
Разраб.	Гребнева			IV-1979
Проверил	Ковалев			VI-79
Стакан		Лит.	Масса	Масштаб
		Р	0.53	1:1
		Лист 1	Листов 1	
Круг	80 ГОСТ 2590-71 / 35 ГОСТ 1050-74	Госкомсельхозтехника СССР Гипропромсельстрой г. Саратов		

Типовой проект 705-1-143 Альбом II Часть 1

Взам. инв. № | Инв. № дубл. | Подп. и дата | Инв. № подл. | Подп. и дата

ТМ4-000.04

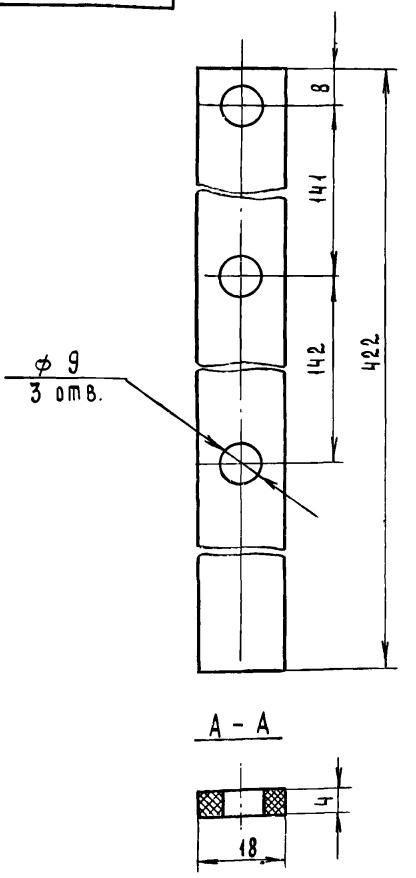

7834/2 74

ТМ4-000.04 ТП705-1-143				
ИЗМ	Лист	№ докум.	Подп.	Дата
Разраб.	Гребнева			IV-1979
Проверил	Ковалев			VI-79
Гл.инж.отд.	Кабанов			2.07.79
Нач.отд.	Зараковская			2.07.79
Гип	Гоголев			02.79
Н.контр.	Есина			1.79
Прокладка		Лит.	Масса	Масштаб
		Р	0.02	1:1
		Лист 1	Листов 1	
Резина-пластина 4МБ-А-М ГОСТ 7338-77		Госкомсельхозтехника СССР Гипропромсельстрой г. Саратов		

ТМ4-000.06

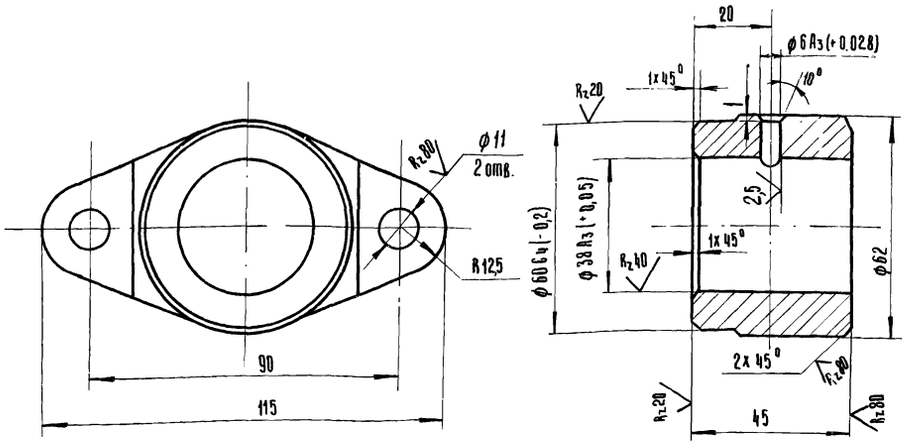

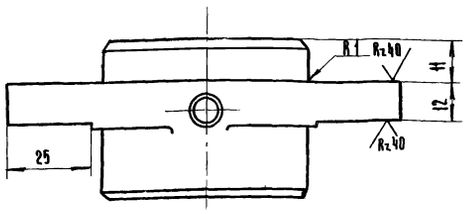

1. Неуказанные литейные радиусы 3÷5
2. Формовочные уклоны по гост 3212-57
3. Отклонения размеров отливки по гост 1855-55 Класс точности II.
4. Острые кромки притупить.
5. Овальность и конусность отверстия ф38А3 не более 0,5 допуска на диаметр

7834/2

					ТМ4-000.06		ТП705-1-143	
Изм	Лист	N докум.	Подп.	Дата	Корпус подшипника.	Лит.	Масса	Масштаб
Разраб		Гребнева		V-1979		Р	0,86	1:1
Пров		Ковалев		VI-79		Лист 1	Листов 1	
					СЧ 15-32 гост 1412-70	Госкомсельхозтехника СССР ГИПРОПРОМСЕЛЬСТРОЙ г. Саратов		

Копировал: Ильичева Формат 12

ТМ4-000.08

Rz40

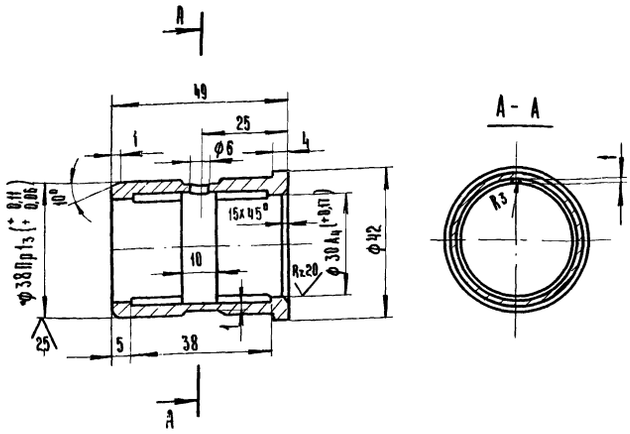

1. Неперпендикулярность оси втулки к ее торцам не более 0,04:100
2. Отклонение соосности отверстий ф30А4 от ф38Пр1з не более 0,03мм.
3. Овальность и конусность ф38Пр1з не более 0,5 допуска на диаметр.
4. Острые кромки притупить.

7834/2

					ТМ4-000.07		ТП705-1-143	
Изм	Лист	N докум.	Подпись	Дата	Втулка.	Лит	Масса	Масштаб
Разраб.		Гребнева		V-1979		Р	0,16	1:1
Проверил		Ковалев		VI-79		Лист 1	Листов 1	
						Госкомсельхозтехника СССР		

Типовой проект 705-1-143 Альбом II Часть 1

Подп. и дата | Инв. N дубл. | Взам. инв. N | Подп. и дата

ТМ4-000.09

Rz40

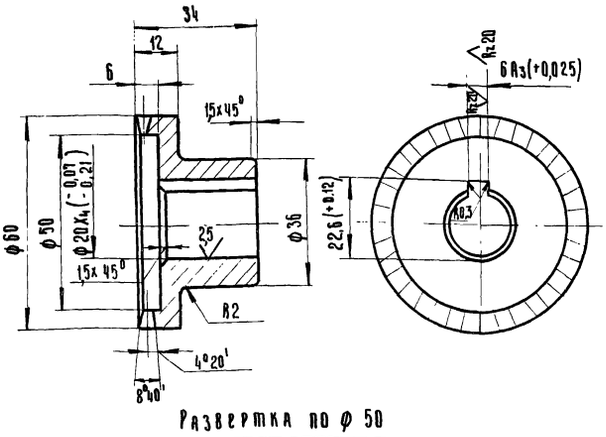

Развертка по ф 50

Число кулачков (зубьев) z=36

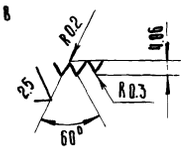

Кулачки муфты закалить до твердости RC 38÷48

7834/2 75

					ТМ4-000.09		ТП705-1-143	
Изм	Лист	N докум.	Подп.	Дата	Муфта.	Лит.	Масса	Масштаб
Разраб.		Гребнева		V-1979		Р	0,25	1:1
Проверил		Ковалев		VI-79		Лист 1	Листов 1	
Гл. инж. отд.		Кабанов		2.07.79				
Нач. отд.		Зараковская		2.07.79	65 гост 2590-71	Госкомсельхозтехника СССР		

ТМ4-000.11

Rz 40

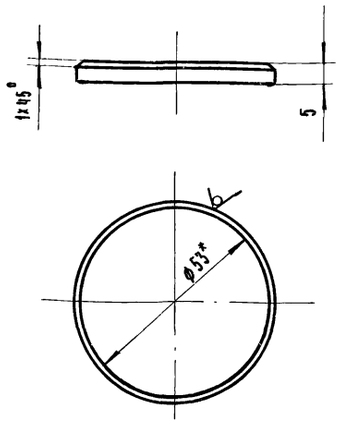

* Размер для справок.

7834/2

				ТМ4-000.11	ТП 705-1-143	
Изм.	Лист	N докум.	Подп.	Дата		
Разраб.		Гребнева		IV-1979	Шайба	Лит. Р; Масса 0,08; Масштаб 1:1
Проверил		Ковалев		VI-79		Лист 1 Листов 1
					Круг 53 ГОСТ 2590-71 / ст.3 ГОСТ 535-79	Госкомсельхозтехника СССР ГИПРОПРОМСЕЛЬСТРОЙ г. Саратов

Копировал: Ильичева Формат А1

ТМ4-000.03

Rz 40

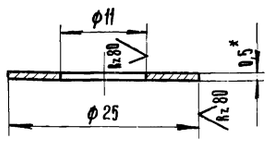

* Размеры для справок.

7834/2

				ТМ4-000.03	ТП 705-1-143	
Изм.	Лист	N докум.	Подп.	Дата		
Разраб.		Гребнева		IV-1979	Прокладка	Лит. Р; Масса 0,001; Масштаб 2:1
Пров.		Ковалев		VI-79		Лист 1 Листов 1
					Лист 0,5 ГОСТ 19904-74 / ст.3 ГОСТ 16523-70	Госкомсельхозтехника СССР ГИПРОПРОМСЕЛЬСТРОЙ г. Саратов

Типовой проект 705-1-143 Альбом II Часть 1

Инв. № подл. | Подп. и дата | Взам. инв. № | Инв. № дубл. | Подп. и дата

ТМ4-000.10

Rz 40

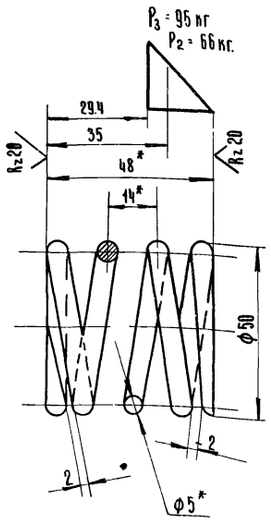

Число рабочих витков	n	3
Число витков полное	n1	4,5
Направление навивки пружины	—	Правое
Диаметр по гильзе	Дг	50
Диаметр по стержню	Дс	38
Длина развернутой пружины	L	622

* Размеры для справок.

76

7834/2

				ТМ4-000.10	ТП 705-1-143	
Изм.	Лист	N докум.	Подп.	Дата		
Разраб.		Гребнева		IV-1979	Пружина.	Лит. Р; Масса 0,13; Масштаб 1:1
Проверил		Ковалев		VI-79		Лист 1 Листов 1
Гл. инж. отд		Кабанов		2.02.79	Проволока I-5 ГОСТ 9389-75	Госкомсельхозтехника СССР ГИПРОПРОМСЕЛЬСТРОЙ г. Саратов
Нач. отд		Зараковская		2.02.79		
ГИП		Гогодаев		02.79		
Н. контр.		Гонина				

Инв. № подл. | Подп. и дата | Взам. инв. № | Инв. № дубл. | Подп. и дата

ТМ5-000.01

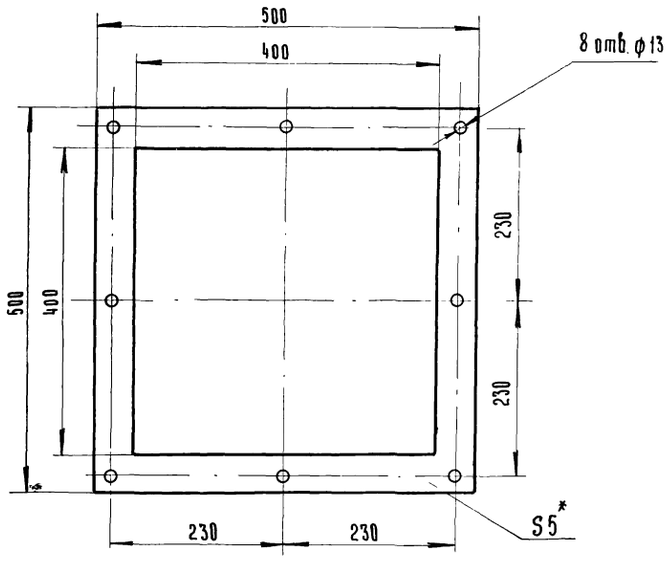

*Размер для справок.

7834/2

				ТМ5-000.01	ТП 705-1-143	
Изм.	Лист	N докум.	Подп.	Дата		
Разраб.		Гребнева		11-79	Прокладка.	Лит. Р; Масса 0,3; Масштаб 1:5
Пров.		Ковалев		11-79		Лист 1; Листов 1
					Резина-рулонная 5мб-А-М ГОСТ 7338-77	Госкомсельхозтехника СССР ГИПРОПРОМСЕЛЬСТРОЙ г. Саратов

Копировал: Ильичева Формат: 11

Типовой проект 705-1-143 Альбом II Часть 1

Формат	Зона	Поз	Обозначение	Наименование	Кол	Примеч
				Документация		
12			ТМ5-000.00 СБ	Сборочный чертеж		
				Сборочные единицы.		
11		1	ТМ5-100.00	Секция I	1	
11		2	ТМ5-200.00	Секция II	1	
				Детали.		
11		3	ТМ3-000.01	Прокладка	1	
				Стандартные изделия		
		4		Болт М12х35.58.09 ГОСТ 7798-70	24	
		5		Гайка М12.5.09 ГОСТ 5915-70	24	
		6		Шайба 12 65Г.09 ГОСТ 6402-70	24	

Подп. и дата | Взам. инв. N | Инв. N дубл. | Подп. и дата | Инв. N подл.

					ТМ5-000.00	7834/2 ТП 705-1-143
Изм.	Лист	N докум.	Подп.	Дата		
Разраб.		Гребнева		11-79	Течка I.	Лит. Р; Лист 1; Листов 1
Пров.		Ковалев		11-79		Госкомсельхозтехника СССР ГИПРОПРОМСЕЛЬСТРОЙ г. Саратов

Копировал: Ильичева Формат: 11

ТМ5-000.00.СБ

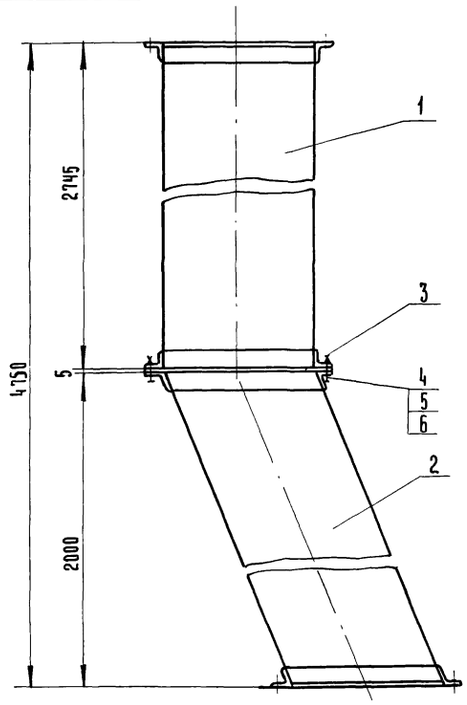

Вид А

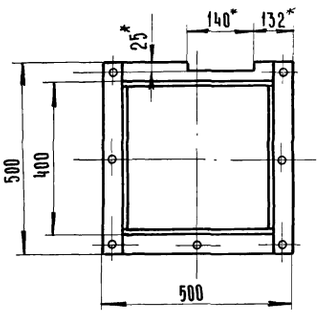

*Размеры для справок.

7834/2 77

					ТМ5-000.00.СБ	ТП 705-1-143
Изм.	Лист	N докум.	Подп.	Дата		
Разраб.		Гребнева		11-79	Течка I. Сборочный чертеж	Лит. Р; Масса 208; Масштаб 1:10
Проверил		Ковалев		11-79		Лист 1; Листов 1
Рук. отд.		Кабанов		2.02.79		
Нач. отд.		Зарковская		2.02.79		Госкомсельхозтехника СССР ГИПРОПРОМСЕЛЬСТРОЙ г. Саратов
ГИП		Гоголев		02.79		
Н. контр.		Есина				

Формат	Зона	Поз.	Обозначение	Наименование	Кол.	Примеч.
				Документация		
			ТМ5-100.00.СБ	Сборочный чертёж		
				Материалы.		
		1		Лист 3 ГОСТ 19904-74 ст.3 ГОСТ 16523-70 394х2725	4	100кг.
				Уголок Б-50х50х5 ГОСТ 8509-72 ст.3 ГОСТ 535-79		
		2		L=500	4	7,54кг
		3		L=400	4	6кг

Изм.	Лист	N докум.	Подп.	Дата
Разраб.		Гребнева		07.79
Пров.		Ковалев		07.79

ТМ5-100.00 7834/2 ТП 705-1-143

Секция I

Лит.	Лист	Листов
Р	1	1

Госкомсельхозтехники СССР
ГИПРОПРОМСЕЛЬСТРОЙ
г. Саратов

Копировал: Ильичева Формат: 11

Типовой проект 705-1-143 Альбом II Часть 1

Формат	Зона	Поз.	Обозначение	Наименование	Кол.	Примеч.
				Документация		
11			ТМ5-200.00.СБ	Сборочный чертёж.		
				Детали		
11		1	ТМ5-200.01	Стенка	2	
11		2	ТМ5-200.02	Уголок	4	
				Материалы.		
		3		Лист 3 ГОСТ 19904-74 ст.3 ГОСТ 16523-70 394х2133	2	39,4кг.
		4		Уголок Б-50х50х5 ГОСТ 8509-72 ст.3 ГОСТ 535-79 L=500	4	согнуть по месту 7,54кг.

Инв. № подл. | Подп. и дата | Взам. инв. № | Инв. № дубл. | Подп. и дата

Изм.	Лист	N докум.	Подп.	Дата
Разраб.		Гребнева		07.79
Пров.		Ковалев		07.79

ТМ5-200.00 7834/2 ТП 705-1-143

Секция II

Лит.	Лист	Листов
Р	1	1

Госкомсельхозтехники СССР
ГИПРОПРОМСЕЛЬСТРОЙ
г. Саратов

Копировал: Ильичева Формат: 11

ТМ5-100.00.СБ

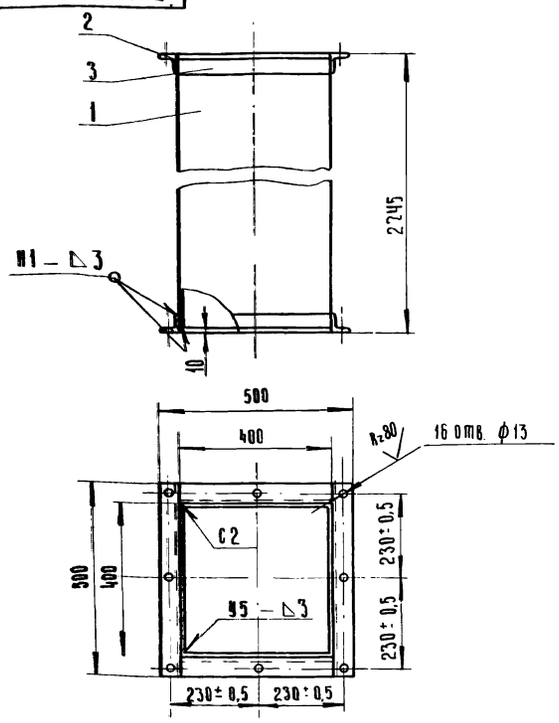

1. Сварные швы выполнить по ГОСТ 5264-69
Электроды типа Э-42 ГОСТ 9467-75
2. Отверстия выполнить после сварки.

7834/2 ТП 705-1-143

ТМ5-100.00 СБ

Изм.	Лист	N докум.	Подп.	Дата
Разраб.		Гребнева		07.79
Пров.		Ковалев		07.79

Секция I
Сборочный чертёж.

Лит.	Масса	Масштаб
Р	113,6	1:10

Лист 1	Листов 1

Госкомсельхозтехники СССР
ГИПРОПРОМСЕЛЬСТРОЙ
г. Саратов

ТМ5-200.00 СБ

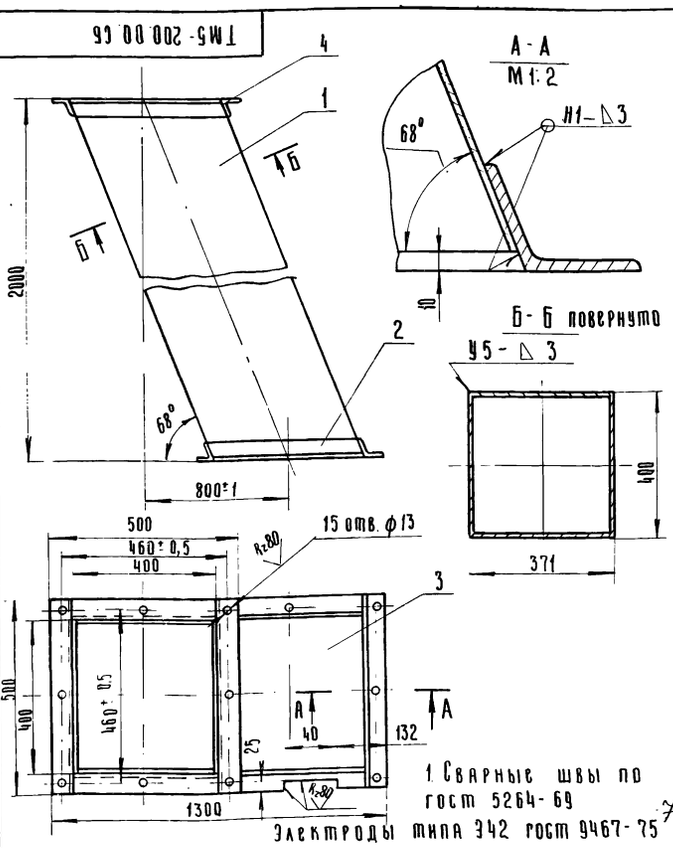

1. Сварные швы по ГОСТ 5264-69
Электроды типа Э42 ГОСТ 9467-75
2. Отверстия выполнить после сварки

78

7834/2 ТП 705-1-143

ТМ5-200.00 СБ

Изм.	Лист	N докум.	Подп.	Дата
Разраб.		Гребнева		07.79
Пров.		Ковалев		07.79
Гл. инж. отд.		Кабанов		2.08.79
Нач. отд.		Зарановская		2.08.79
ГИП		Гоголев		07.79

Секция II
Сборочный чертеж

Лит.	Масса	Масштаб
Р	93	1:10

Лист 1	Листов 1

Госкомсельхозтехники СССР
ГИПРОПРОМСЕЛЬСТРОЙ
г. Саратов

Инв. № подл. | Подп. и дата | Взам. инв. № | Инв. № дубл. | Подп. и дата

ТМ5-200.01

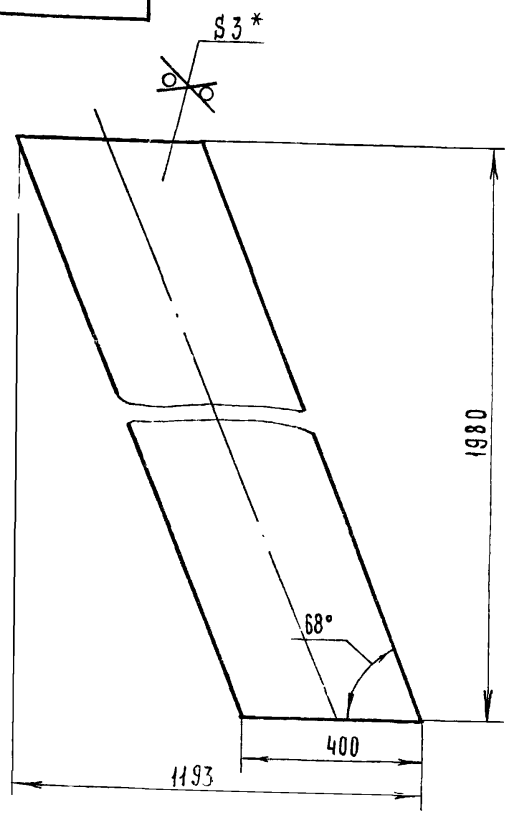

* Размер для справок

7834/2

Изм.	Лист	№ докум.	Подп.	Дата	ТМ5-200.01 ТП705-1-143
Разраб.		Гребнева		V-79	Стенка
Проверил		Ковалев		V-79	Лит. Р; Масса 20; Масштаб 1:10
					Лист 1 Листов 1
Лист 3 ГОСТ 19904-74 / ст3 ГОСТ 16523-					госкомсельхозтехника СССР ГИПРОПРОМСЕЛЬСТРОЙ г. Саратов

Копировал Матвеева

ТМ5-200.02

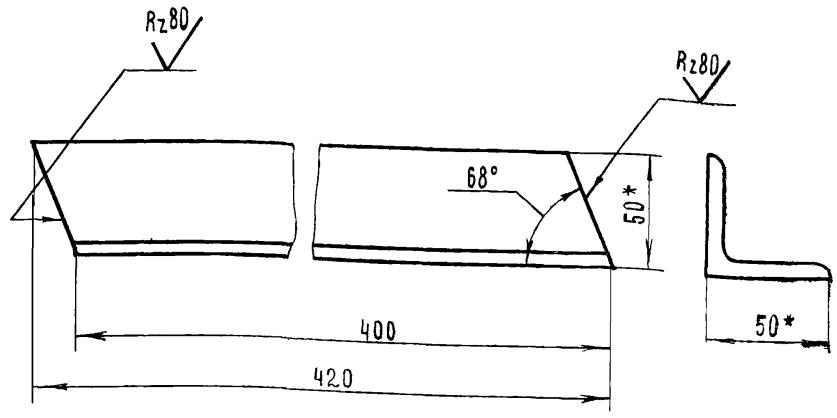

*- Размер для справок

7834/2

Изм.	Лист	№ докум.	Подпись	Дата	ТМ5-200.02 ТП705-1-143
Разраб.		Гребнева		V-79	Уголок
Проверил		Ковалев		V-79	Лит. Р; Масса 1.55; Масштаб 1:2
					Лист 1 Листов 1
Уголок		Б-50х50х5 ГОСТ 8509-72 / ст3 ГОСТ 535-79			госкомсельхозтехника СССР ГИПРОПРОМСЕЛЬСТРОЙ г. Саратов

Копировал Матвеева

Формат 11

ТМ6-000.00 СБ

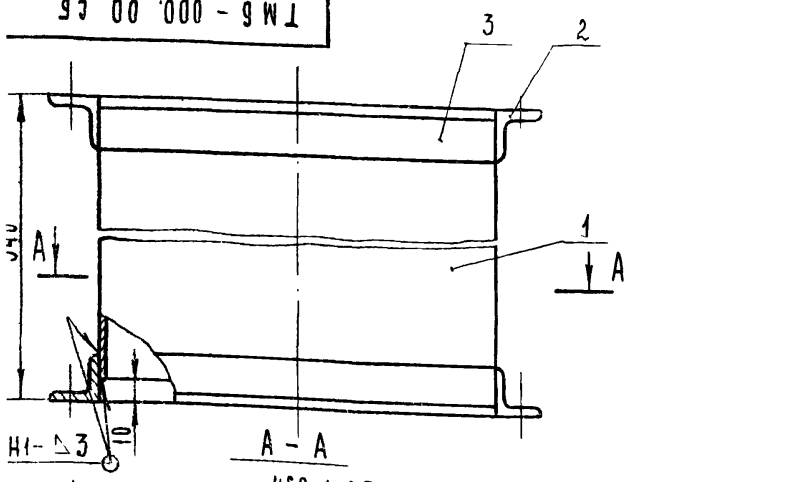

1. Сварные швы по ГОСТ 5264-69. Электроды типа Э-42 ГОСТ 9467-75.
2. Отверстия выполнить после сварки.

7834/2

Изм.	Лист	№ докум.	Подпись	Дата	ТМ6-000.00 СБ ТП705-1-143
Разраб.		Гребнева		V-79	Вставка I Сборочный чертеж
Проверил		Ковалев		V-79	Лит. Р; Масса 25; Масштаб 1:5
Нач.отд		Кабанов		2.03.79	Лист 1 Листов 1
Н.контр.		Зараковская		2.03.79	госкомсельхозтехника СССР ГИПРОПРОМСЕЛЬСТРОЙ г. Саратов
Гип		Гоголев			

Типовой проект 705-1-143 Альбом III Часть 1

Инв. № подл. | Подп. и дата | Взам. инв. № | Инв. № дубл. | Подп. и дата

Поз.	Обозначение	Наименование	Кол.	Примеч
		Документация		
11	ТМ6-000.00 СБ	Сборочный чертеж		
		Материалы		
1		Лист 3 ГОСТ 19904-74 / ст3 ГОСТ 16523-70		
		394 х 320	4	12.5 кг
		Уголок Б-50х50х4 ГОСТ 8509-72 / ст3 ГОСТ 535-79		
2		L = 500	4	6.1 кг
3		L = 400	4	4.8 кг

79

7834/2

Изм.	Лист	№ докум.	Подпись	Дата	ТМ6-000.00 ТП705-1-143
Разраб.		Гребнева		V-79	Вставка I
Проверил		Ковалев		V-79	Лит. Р; Лист 1; Листов 1
					госкомсельхозтехника СССР ГИПРОПРОМСЕЛЬСТРОЙ г. Саратов

ТМ7 - 000.СБ

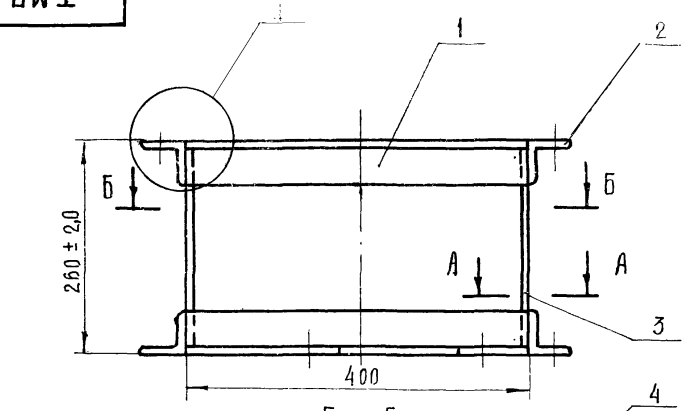

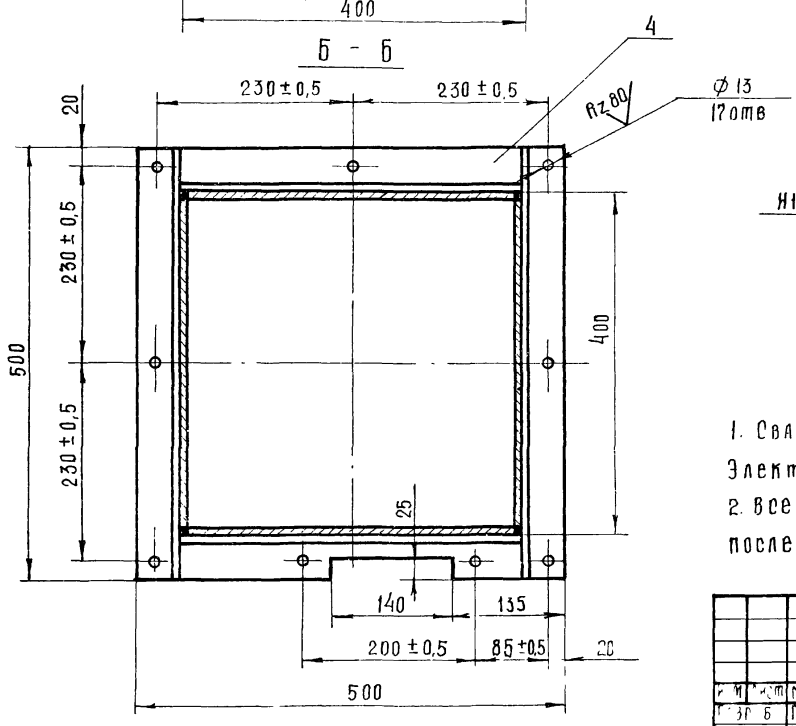

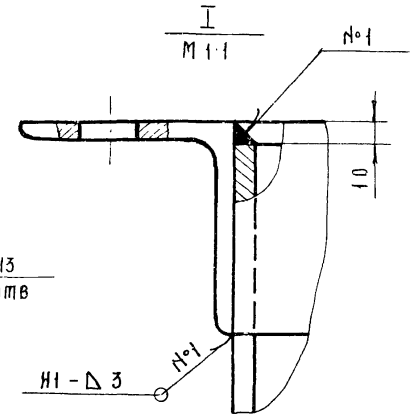

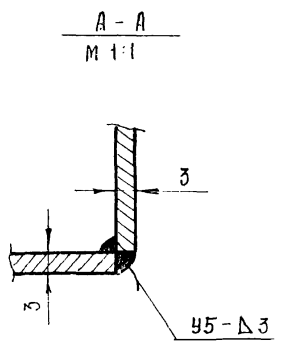

1. Сварные швы выполнить по ГОСТ 5264 - 69.
Электроды типа Э42 ГОСТ 9467-75
2. Все отверстия размечать и сверлить после сварки

7834/2

					ТМ7 - 000.00 СБ ТП 705-1-143	
Изм.	Лист	№ докум.	Подп.	Дата		
Разраб.		Гребнева		11-79	Вставка II. Сборочный чертеж	Лит: Р; Масса: 20; Масштаб: 1:5
Т. контр.		Ковалев		11-79		Лист 1; Листов 1
Гл. инж. отд.		Кабанов		2.07.79		
Нач. отд.		Зарамовская		2.7.79		Госкомсельхозтехника СССР ГИПРОПРОМСЕЛЬСТРОЙ г. Саратов
Н. контр.		Есина		7.79		

Копировал: Прошина Формат 12

ТМ7 - 000.01

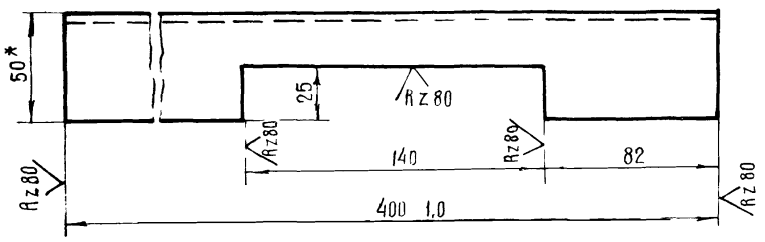

* - размер для справок

7834/2

					ТМ7 - 000.01	
Изм.	Лист	№ докум.	Подп.	Дата		
Разраб.		Гребнева		11-79	Уголок	Лит: Р; Масса: 1,2; Масштаб: 1:2
Провер.		Ковалев		11-79		Лист 1; Листов 1
					Уголок Б-50х50х5 ГОСТ 8509-72 / Ст 3 ГОСТ 535-79	Госкомсельхозтехника СССР ГИПРОПРОМСЕЛЬСТРОЙ г. Саратов

Альбом III части!
Типовой проект 705-1-143
Инв. № дубл. | Взам. инв. № | Подп. и дата | Инв. № подл. | Подп. и дата

Формат	Зона	Поз.	Обозначение	Наименование	Кол	Примеч
				Документация		
12			ТМ7 - 000.00 СБ	Сборочный чертёж		
				Детали		
11		1	ТМ7 - 000.01	Уголок	1	
Б4		2	ТМ7 - 000.02	Уголок Б-50х50х4 ГОСТ 8509-72 / Ст 3 ГОСТ 535-79		
				L = 500	4	6,1 кг
Б4		3	ТМ7 - 000.03	Лист 3 ГОСТ 19904-74 / Ст 3 ГОСТ 16523-70		
				240 х 394	4	8,2 кг
Б4		4	ТМ7 - 000.04	Уголок Б-50х50х4 ГОСТ 8509-72 / Ст 3 ГОСТ 535-79		
				L = 400	3	3,6 кг

80

					ТМ7 - 000.00	7834/2 ТП 705-1-143
Изм.	Лист	№ докум.	Подп.	Дата		
Разраб.		Гребнева		11-79	Вставка II	Лит: Р; Лист 1; Листов 1
Провер.		Ковалев		11-79		Госкомсельхозтехника СССР ГИПРОПРОМСЕЛЬСТРОЙ г. Саратов

Копировал
Формат А4

ТМ8-000.00 СБ

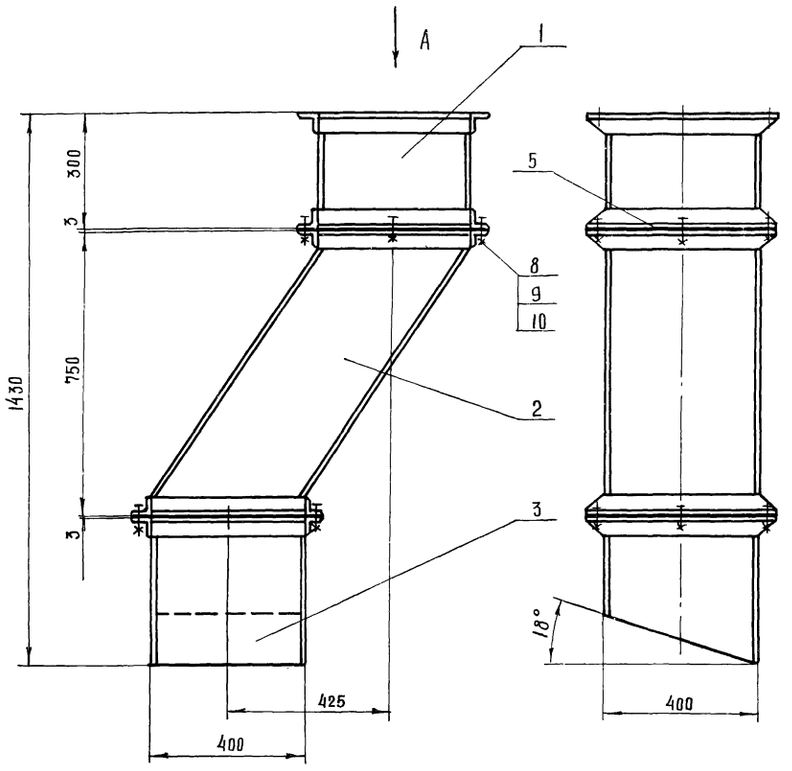

Вид А
М 1:5

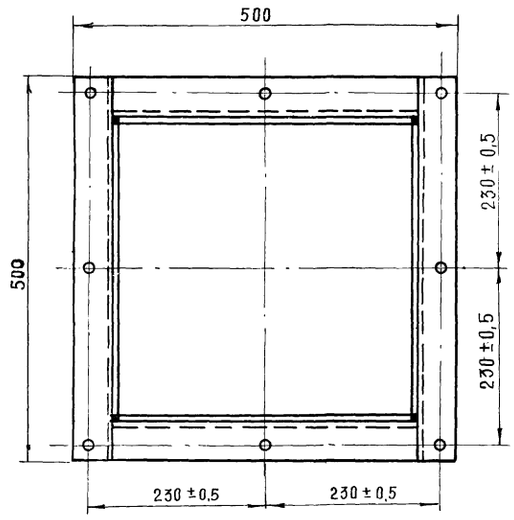

7834/2

					ТМ8-000.00 СБ ТП 705-1-143		
Изм.	Лист	№ докум.	Подп.	Дата	Течка II. Сборочный чертеж.	Лит	Масса	Масштаб
Разраб.		Гребнева		11-79		Р	73	1:10
Пров.		Ковалев		11-79		Лист 1	Листов 1
Гл.инж.отд.		Мабанов		20.11.79			
Нач.отд.		Зарановская		20.11.79		Госкомсельхозтехника СССР ГИПРОПРОМСЕЛЬСТРОЙ г. САРАТОВ	
ГИП		Гоголев		11.79			
Н.контр.		Есина		11.79			

Копировал: Прошина Формат 12

ТМ8-000.01

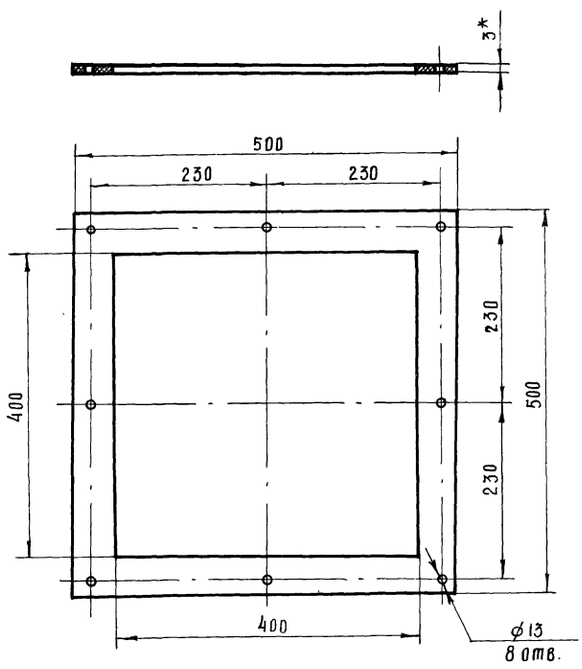

* – Размер для справок.

7834/2

					ТМ8-000.01 ТП 705-1-143		
Изм.	Лист	№ докум.	Подп.	Дата	Прокладка.	Лит	Масса	Масштаб
Разраб.		Гребнева		11-79		Р	0,3	1:5
Пров.		Ковалев		11-79		Лист 1	Листов 1
					Резина рулонная 3МБ-А-М ГОСТ 7338-77	Госкомсельхозтехника СССР ГИПРОПРОМСЕЛЬСТРОЙ г. САРАТОВ	

Типовой проект 705-1-143 Альбом III Часть 1

Формат	Зона	Поз.	Обозначение	Наименование	Кол.	Примеч.
				Документация		
12			ТМ8-000.00.СБ	Сборочный чертеж		
				Сборочные единицы		
12		1	ТМ8-100.00	Секция I	1	
12		2	ТМ8-200.00	Секция II	1	
11		3	ТМ8-300.00	Секция III	1	
				Детали		
11		5	ТМ8-000.01	Прокладка	3	
				Стандартные изделия		
		8		Болт М12×35.58.09 ГОСТ 7798-70	24	
		9		Гайка М12.5.09 ГОСТ 5915-70	24	
		10		Шайба 12.65Г.09 ГОСТ 6402-70	24	

Инв.№ подл. | Подп. и дата | Взам.инв.№ | Инв.№ дубл. | Подп. и дата

81

7834/2

					ТМ8-000.00 ТП 705-1-143		
Изм.	Лист	№ докум.	Подп.	Дата	Течка II.	Лит	Лист	Листов
Разраб.		Гребнева		11-79		Р	1	1
Пров.		Ковалев		11-79		Госкомсельхозтехника СССР ГИПРОПРОМСЕЛЬСТРОЙ г. САРАТОВ		

Копировал Прошина Формат 11

ТМ8-300.03

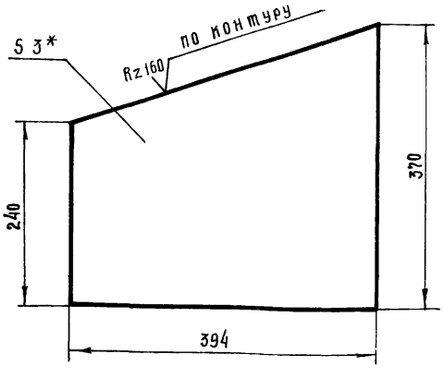

*- Размер для справок

7834/2

Изм	Лист	№ докум.	Подп.	Дата
Разраб.		Гребнева		11-79
Пров.		Ковалёв		11-79

ТМ8-300.03 ТП 705-1-143

Лист боковой.

Лит.	Масса	Масштаб
Р	2.8	1:5

Лист 1 Листов 1

Лист 3 ГОСТ 19904-74 / Ст 3 ГОСТ 16523-70

Госкомсельхозтехника СССР ГИПРОПРОМСЕЛЬСТРОЙ г. САРАТОВ

Копировал: Прошина Формат А4

ТМ8-300.01

Типовой проект 705-1-143 Альбом II Часть 1

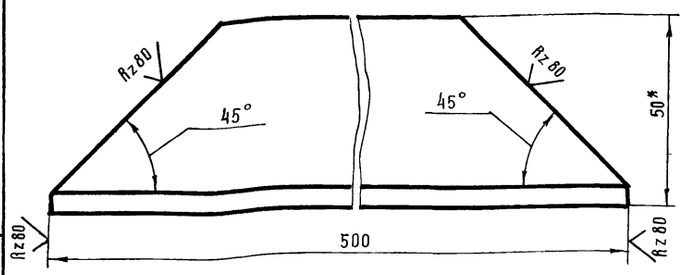

*-Размер для справок

7834/2

Изм	Лист	№ докум.	Подп.	Дата
Разраб.		Гребнева		11-79
Пров.		Ковалёв		11-79

ТМ8-300.01 ТП 705-1-143

Уголок.

Лит	Масса	Масштаб
Р	1,2	1:1

Лист 1 Листов 1

Уголок Б-50×50×4 ГОСТ 8509-72 / Ст 3 ГОСТ 535-79

Госкомсельхозтехника СССР ГИПРОПРОМСЕЛЬСТРОЙ г. САРАТОВ

Копировал: Прошина Формат А4

Зона	Поз.	Обозначение	Наименование	Кол	Примеч.
			Документация		
		ТМ8-300.00.СБ	Сборочный чертёж		
			Детали		
	1	ТМ8-300.01	Уголок	2	
	2	ТМ8-300.02	Лист 3 ГОСТ 19904-74 / Ст 3 ГОСТ 16523-70		
			394×240	1	2,2 кг
	3	ТМ8-300.03	Лист боковой	2	
	4	ТМ8-300.04	Уголок Б-50×50×4 ГОСТ 8509-72 / Ст 3 ГОСТ 535-79		
			L=400	2	24 кг
	5	ТМ8-300.05	Лист 3 ГОСТ 19904-74 / Ст 3 ГОСТ 16523-70		
			394×370	1	34 кг

Изм	Лист	№ докум	Подп	Дата
Разраб		Гребнева		11-79
Пров.		Ковалёв		11-79

ТМ8-300.00 7834/2 ТП 705-1-143

Секция III.

Лит.	Лист	Листов
Р	1	1

Госкомсельхозтехника СССР ГИПРОПРОМСЕЛЬСТРОЙ г. САРАТОВ

ТМ8-300.00.СБ

Типовой проект 705-1-143 Альбом II Часть 1

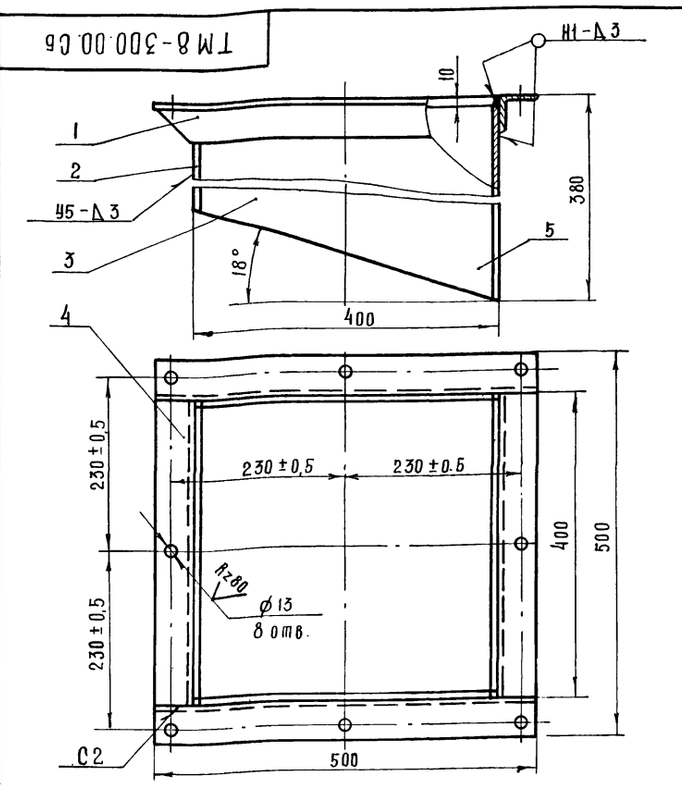

Сварные швы выполнить по ГОСТ 5264-69 электродами типа Э42 ГОСТ 9467-75

7834/2 82

Изм	Лист	№ докум.	Подп	Дата
Разраб.		Гребнева		11-79
Пров.		Коваленв		11-79
Гл. инж. отд		Кабанов		2.12.79
Нач. отд		Зарамовская		2.12.79
ГИП		Гоголев		02.79
Н. контр.		Есина		7.79

ТМ8-300.00.СБ ТП 705-1-143

Секция III. Сборочный чертеж.

Лит	Масса	Масштаб
Р	16	1:5

Лист 1 Листов 1

Госкомсельхозтехника СССР ГИПРОПРОМСЕЛЬСТРОЙ г. САРАТОВ

Инв. № подл. | Подп. и дата | Инв. № дубл. | Взам. инв. № | Подп. и дата | Инв. № подл. | Подп. и дата

ТМ8-200.01

Rz160 (V)

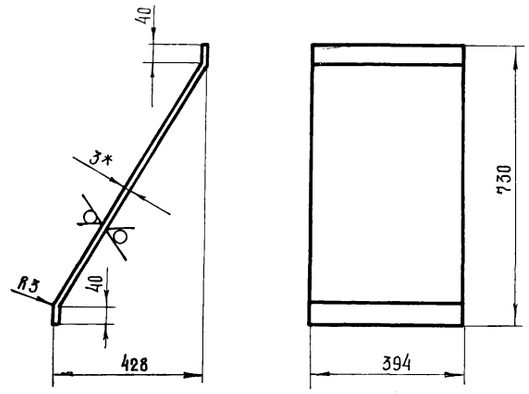

1 Развернутая длина - 860 мм

2* - Размер для справок

7834/2

				ТМ8-200.01 ТП 705-1-143			
Изм	Лист	№ докум.	Подп.	Дата			
Разраб		Гребнева			Лист наклонный.	Лит	Масса	Масштаб
Пров.		Ковалёв				Р	8.0	1:10
						Лист 1	Листов 1
					Лист 3 ГОСТ 19904-74 / Ст.3 ГОСТ 16523-70	Госкомсельхозтехника СССР ГИПРОПРОМСЕЛЬСТРОЙ г. САРАТОВ	

Копировал: Прошина Формат А1

Альбом III Часть 1 Типовой проект 705-1-143

Формат	Зона	Поз.	Обозначение	Наименование	Кол.	Примеч.
				Документация		
А2			ТМ8-200.00.СБ	Сборочный чертеж		
				Детали		
А1		1	ТМ8-200.01	Лист наклонный	2	
БЧ		2	ТМ8-200.02	Уголок Б-50х50х4 ГОСТ 8509-72 / Ст3 ГОСТ 535-79		
				L=400	4	4,8 кг
А1			ТМ8-200.03	Лист боковой	2	
А1		4	ТМ8-300.01	Уголок	4	

Инв. № подл. | Подп. и дата | Инв. № дубл. | Подп. и дата | Взам. инв. №

					ТМ8-200.00	7834/2 ТП 705-1-143	
Изм	Лист	№ докум.	Подп.	Дата			
Разраб.		Гребнева			Секция II.	Лит.	Лист	Листов
Пров.		Ковалев				Р	1	1
						Госкомсельхозтехника СССР ГИПРОПРОМСЕЛЬСТРОЙ г. САРАТОВ	

Копировал: Прошина Формат А1

ТМ8-200.00.СБ

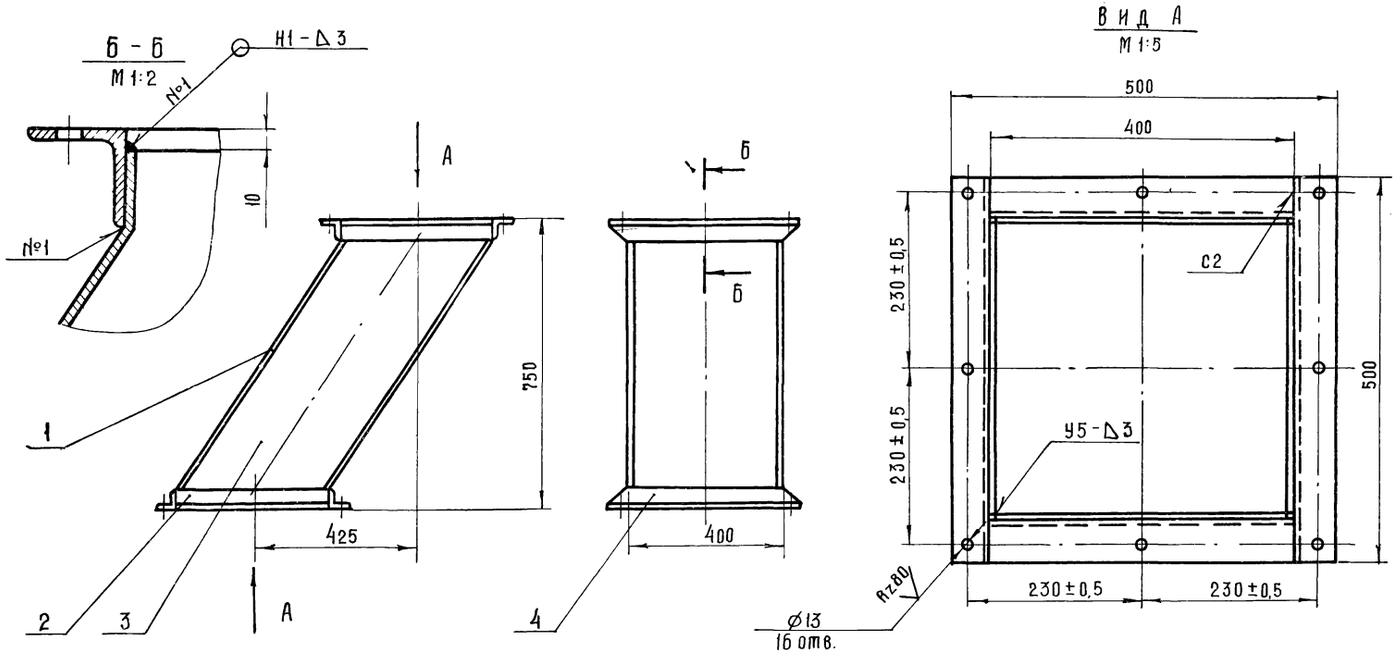

7834/2 83

1. Сварные швы выполнить по ГОСТ 5264-69.
Электроды типа Э42 ГОСТ 9467-75.
2. Отверстия сверлить после сварки и правки.

					ТМ8-200.00 СБ ТП 705-1-143		
Изм	Лист	№ докум.	Подп.	Дата			
Разраб		Гребнева		11.79	Секция II Сборочный чертёж.	Лит.	Масса	Масштаб
Пров.		Ковалев		11.79		Р	35	1:10
Гл. инж. отд		Кабанов		12.79		Лист 1	Листов 1	
Нач. отд		Зараковская		12.79		Госкомсельхозтехника СССР ГИПРОПРОМСЕЛЬСТРОЙ г. САРАТОВ	
ГИП		Гоголев		12.79			
Н. контр		Ерина					

ТМ8 - 200.03

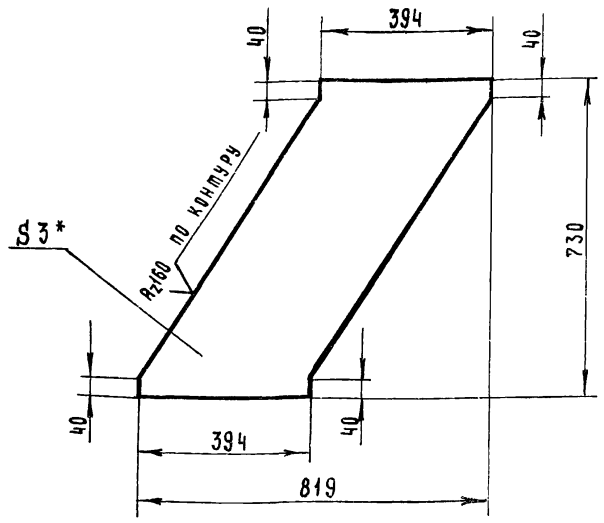

* - Размер для справок

7834/2

Изм.	Лист	№ докум.	Подп.	Дата
Разраб.		Гребнева		V-79
Пров.		Ковалев		VI-79

ТМ8 - 200.03 ТП 705-1-143

Лист боковой

Лит.	Масса	Масшт.
Р	5.0	1:10

Лист 1 Листов 1

Лист 3 ГОСТ 19904 - 74 / ст. 3 ГОСТ 16523-70

Госкомсельхозтехника СССР ГИПРОПРОМСЕЛЬСТРОЙ г. Саратов

Копировал Матвеева Формат 11

Типовой проект 705-1-143 Альбом II Часть 1

Формат	Зона	Поз.	Обозначение	Наименование	Кол.	Примеч.
				Документация		
12			ТМ8 - 100.00. СБ	Сборочный чертеж		
				Детали		
11		1	ТМ8 - 300.01	Уголок	4	
54		2	ТМ8 - 100.01	Уголок 6-50×50×4 ГОСТ 8509-72 / ст. 3 ГОСТ 535-79		
				L = 400	4	4.8 кг
54		3	ТМ8 - 100.02	Лист 3 ГОСТ 19904 - 74 / ст. 3 ГОСТ 16523-70		
				394 × 280	4	10.3 кг

Инв. № подл. | Подп. и дата | Взам. инв. № | Инв. № дубл. | Подп. и дата

Изм.	Лист	№ докум.	Подпись	Дата
Разраб.		Гребнева		V-79
Пров.		Ковалев		VI-79

ТМ8 - 100.00 7834/2 ТП 705-1-143

Секция I

Лит.	Лист	Листов
Р	1	1

Госкомсельхозтехника СССР ГИПРОПРОМСЕЛЬСТРОЙ г. Саратов

Копировал Матвеева Формат 11

ТМ8 - 100.00 СБ

Вид А

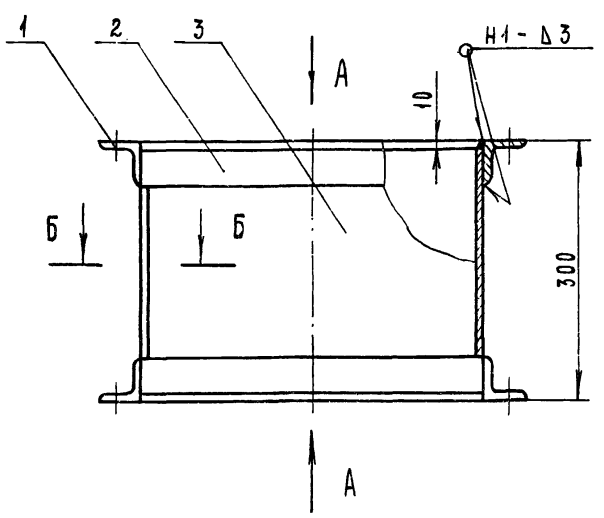

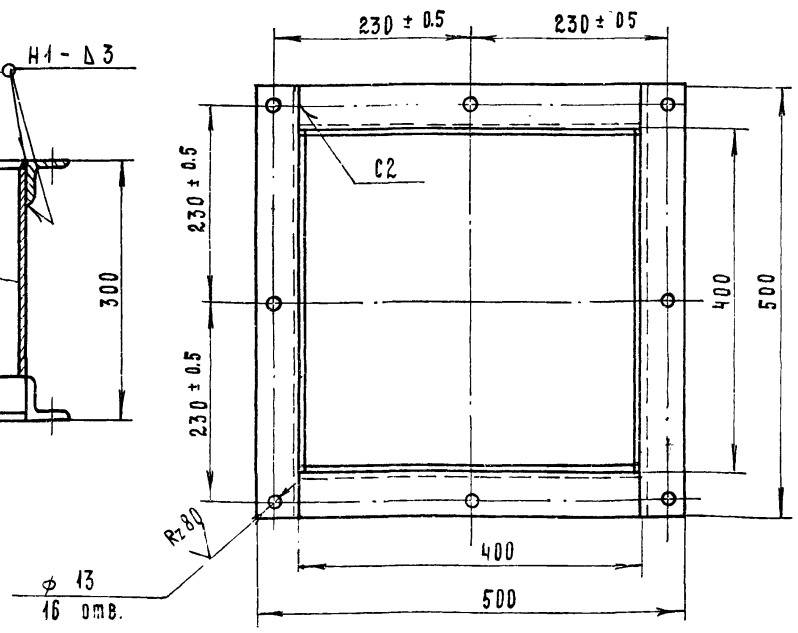

Б - Б
М 1:1

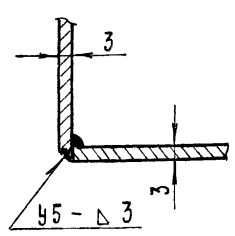

1. Сварные швы выполнить в соответствии с ГОСТ 5264-69. Электроды типа Э-42 ГОСТ 9467-75.
2. Отверстия сверлить после сварки и правки.

7834/2 84

Изм.	Лист	№ докум.	Подп.	Дата
Разраб.		Гребнева		
Пров.		Козалев		
Гл. инж. отд.		Кабанов		
Нач. отд.		Зараковская		
Гип.		Гоголев		
Н. контр.		[illegible]		

ТМ8 - 100.00 СБ ТП 705-1-143

Секция I Сборочный чертеж

Лит.	Масса	Масштаб
Р	20	1:5

Лист 1 Листов 1

Госкомсельхозтехника СССР ГИПРОПРОМСЕЛЬСТРОЙ г. Саратов

Обозначение	Наименование	Куда входит		Общее кол.	Примечание
		Обозначение	Кол.		
ТМ9 - 000.00	Бункер загрузочный				
ТМ9 - 150.00	Каркас	ТМ9 - 000.00	1	1	
ТМ9 - 200.00	Течка	ТМ9 - 000.00	1	1	
ТМ9 - 300.00	Колесо в сборе	ТМ9 - 000.00	1	4	

7834/2

Изм	Лист	№ докум.	Подп.	Дата
Разраб.		Трудаев		12-1979
Пров.		Ковалев		12-79

ТМ9- 000.00.ВС ТП 705-1-143

Бункер загрузочный. Ведомость спецификации.

Лит	Лист	Листов
Р	1	1

Госкомсельхозтехника СССР ГИПРОПРОМСЕЛЬСТРОЙ Саратов

Копировал: Прошина Формат 12

Наименование	Обозначение документа на поставку	Поставщик	Куда входит (Обозначение)	Количество				Примечание
				На изделие	В комплекты	На регулиров	Всего	
Масленка Ī-8	ГОСТ-13853-74		ТМ9 300.00	2			8	
Болт М8 х 14.58.09	ГОСТ-7796-70		ТМ9 - 300.00	2			8	
Болт М10х20.58.09	ГОСТ-7798-70		ТМ9-000.00	8			8	
Гайка М10.5.09	ГОСТ 5915 70		ТМ9 - 000.00	8			8	
Шайба 8.65.Г 09	ГОСТ 6402-70		ТМ9 - 300.00	2			8	
Шайба 10.65Г.09	ГОСТ 6402-70		ТМ9 - 000.00	8			8	

7834/2 . 85

Изм	Лист	№ докум	Подп.	Дата
Разраб.		Трудаев		12-1979
Пров.		Ковалев		12-79
Гл.инж.отд		Кабанов		20.12.79
Нач.отд		Зараковская		20.12.79
Гип		Гогодаев		20.12.79

ТМ9-000.00.ВП. ТП 705-1-143

Бункер загрузочный. Ведомость покупных изделий

Лит	Лист	Листов
Р	1	1

Госкомсельхозтехника СССР ГИПРОПРОМСЕЛЬСТРОЙ г. Саратов

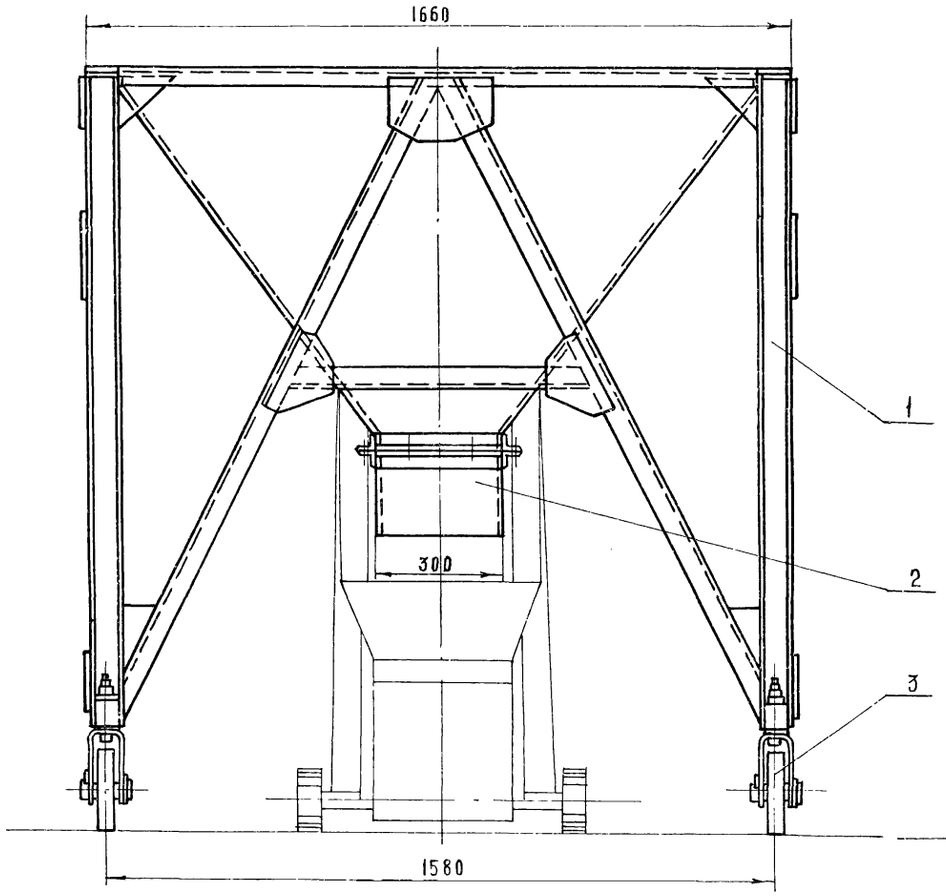

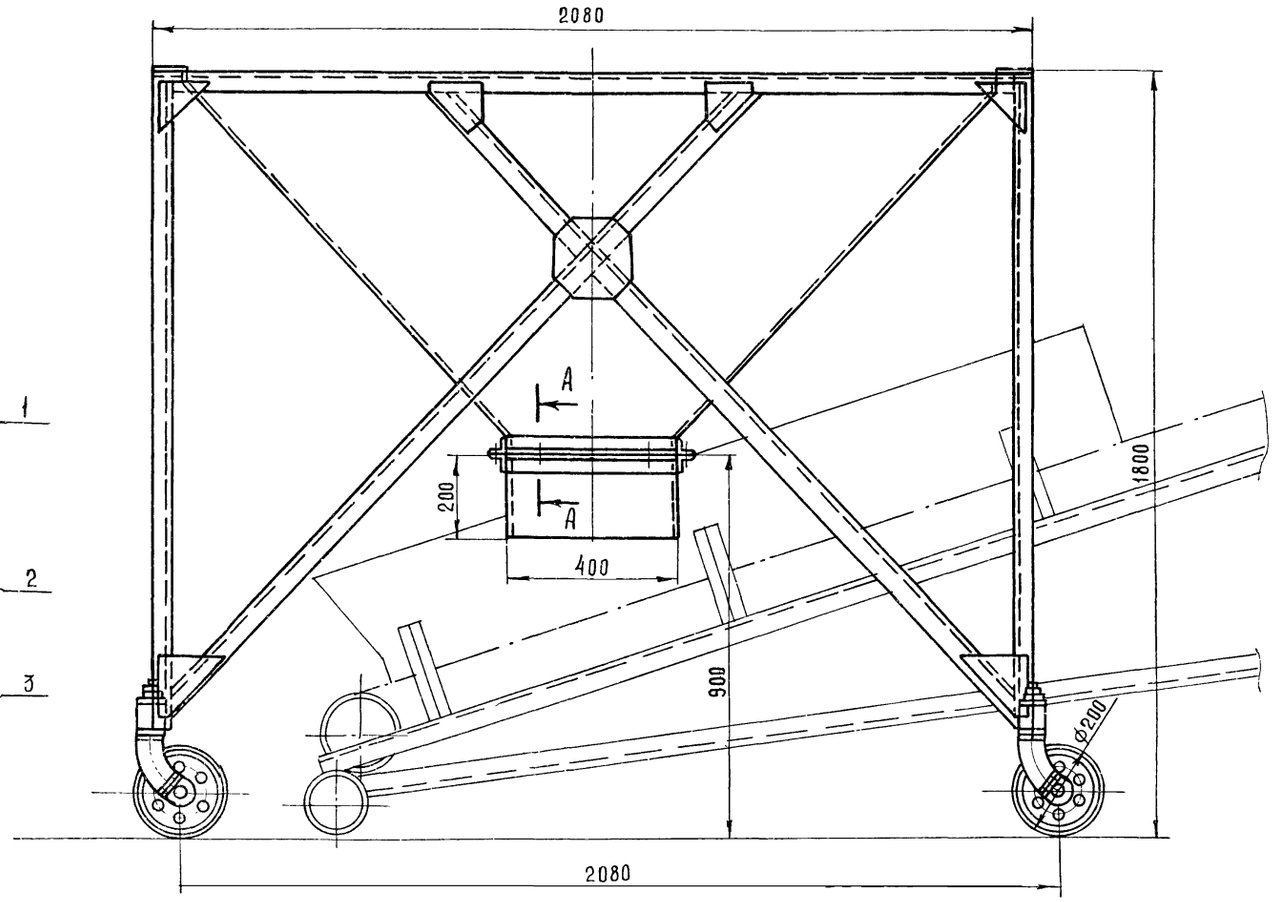

А - А
М1:1

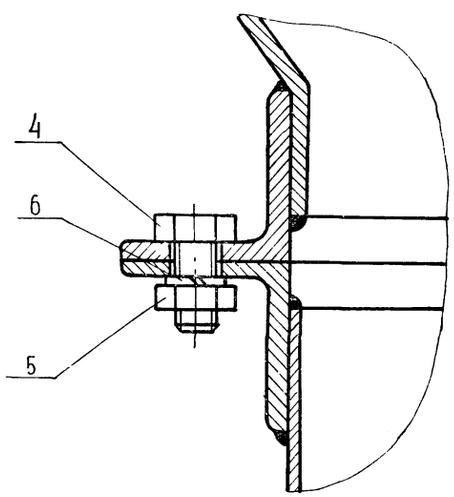

Все открытые поверхности покрыть:
а) перхлорвиниловым грунтом ХСГ-26 в 2 слоя,
б) эмалью ХСЭ-26 по ГОСТ 7313-75 в 4 слоя.

7834/2 86

					ТМ9-000.00.Сб ТП705-1-143	
Изм.	Лист	№ докум.	Подпись	Дата	Бункер загрузочный. Сборочный чертёж	Литера: Р; Масса: 262; Масштаб: 1:10
Разраб.		Трудаев		11.1979		Лист 1; Листов 1
Проверил		Кузалев		11.79		Госкомсельхозтехника СССР ГИПРОПРОМСЕЛЬСТРОЙ
Гл. инж. отд.		Кабанов		12.07.79		
Нач. отд.		Зараковская		12.07.79		
Гип		Гоголев		07.79		

Формат	Зона	Поз	Обозначение	Наименование	Кол	Примеч.
				Документация		
2			ТМ9-000.00 ВС	Ведомость спецификаций		
2			ТМ9-000.00 ВП	Ведомость покупных изделий		
2			ТМ9-000.00 Сб	Сборочный чертеж		
				Сборочные единицы		
2		1	ТМ9-100.00	Каркас	1	
1		2	ТМ9-200.00	Течка	1	
2		3	ТМ9 300.00	Колесо в сборе	4	
				Стандартные изделия		
		4		Болт М10×20.58.09		
				ГОСТ 7798-70	8	
		5		Гайка М10.5.09		
				ГОСТ 5915-70	8	
		6		Шайба 10 65Г.09		
				ГОСТ 6402-70	8	

Изм	Лист	№ докум	Подп.	Дата
Разраб.		Трудаев		IV-79
Пров.		Ковалев		VI-79

ТМ9-000.00 7834/2 ТП 705-1-143

Бункер загрузочный.

Лит.	Лист	Листов
Р	1	1

Госкомсельхозтехника СССР ГИПРОПРОМСЕЛЬСТРОЙ г. Саратов

Копировал: Прошина Формат 11

Альбом II Часть 1

Типовой проект 705-1-143

Формат	Зона	Поз	Обозначение	Наименование	Кол.	Примеч
				Документация		
11			ТМ9-200.00 Сб	Сборочный чертеж		
				Детали		
5Ч		1	ТМ9-200.01	Лист 2 ГОСТ 19904-74 / Ст 3 ГОСТ 16523-70		
				180×400	2	2.2 кг
5Ч		2	ТМ9-200.02	Лист 2 ГОСТ 19904-74 / Ст 3 ГОСТ 16523-70		
				180×295	2	1.6 кг
11		3	ТМ9-200.03	Уголок	2	
11		4	ТМ9-200.04	Уголок	2	

Изм	Лист	№ докум.	Подп.	Дата
Разраб.		Трудаев		IV-79
Пров.		Ковалев		VI-79

ТМ9-200.00 7834/2 ТП 705-1-143

Течка.

Лит	Лист	Листов
Р	1	1

Госкомсельхозтехника СССР ГИПРОПРОМСЕЛЬСТРОЙ г. Саратов

Копировал: Прошина. Формат 11

Инв. № подл. | Подп. и дата | Взам. инв. № | Инв. № дубл. | Подп. и дата

По таблице

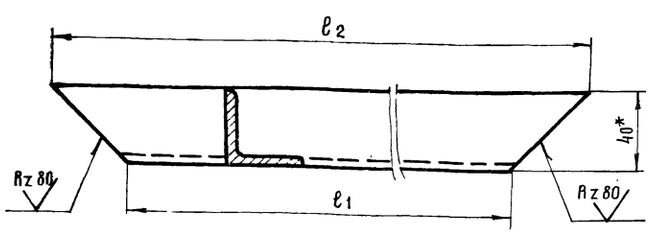

№ п/п	Обозначение	ℓ_1	ℓ_2	Масса	Примеч.
1	ТМ9-200.03	400	480	1.0	
2	ТМ9-200.04	300	380	0.8	

* - размер для справок.

Изм	Лист	№ докум.	Подп.	Дата
Разраб.		Трудаев		IV-79
Пров.		Ковалев		VI-79

По таблице 7834/2 ТП 705-1-143

Уголок.

Лит.	Масса	Масштаб
Р	по таблице	1:2

Лист 1 Листов 1

Уголок Б-40×40×4 ГОСТ 8509-72

Госкомсельхозтехника СССР ГИПРОПРОМСЕЛЬСТРОЙ

Альбом II Часть 1

Типовой проект 705-1-143

ТМ9-200.00 Сб

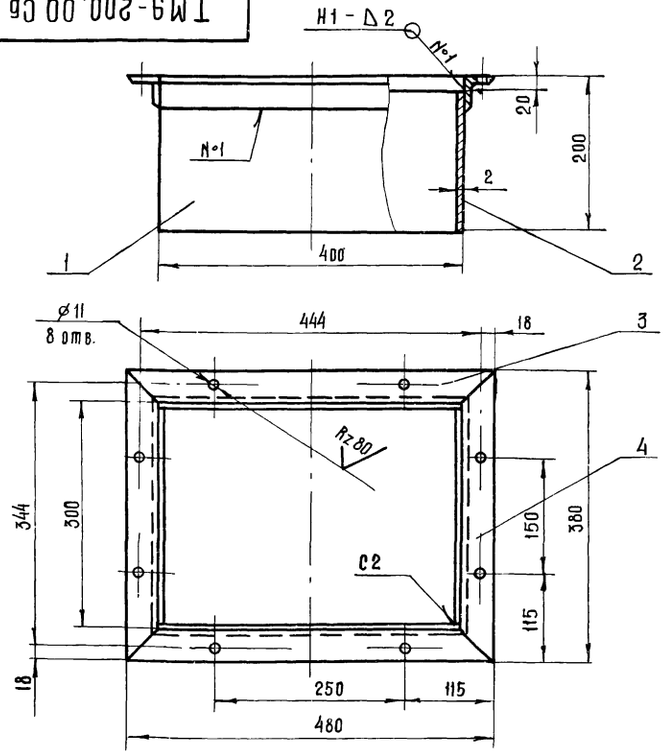

Сварные швы выполнить по ГОСТ 5264-69

87

Изм	Лист	№ докум	Подп	Дата
Разраб		Трудаев		IV-79
Пров		Ковалев		VI-79
Гл инж отд		Кабанов		2.07.79
Нач отд.		Зараковская		2.07.79
ГИП		Гоголев		

ТМ9-200.00 Сб 7834/2 ТП 705-1-143

Течка. Сборочный чертеж.

Лит.	Масса	Масштаб
Р	7,5	1:5

Лист 1 Листов 1

Госкомсельхозтехника СССР ГИПРОПРОМСЕЛЬСТРОЙ

Инв. № подл. | Подп. и дата | Взам. инв. № | Инв. № дубл. | Подп. и дата

Формат	Зона	Поз.	Обозначение	Наименование	Кол	Примеч.
				Документация		
12			ТМ9-300.00 СБ	Сборочный чертеж		
				Детали		
11		1	ТМ9-300.01	Кольцо стопорное	1	
11		2	ТМ9-300.02	Ось	1	
11		3	ТМ9-300.03	Шайба	2	
11		4	ТМ9-300.04	Вилка	1	
12		5	ТМ9-300.05	Колесо	1	
11		6	ТМ9-300.06	Ребро	1	
11		7	ТМ9-300.07	Планка	1	
11		8	ТМ9-300.08	Ось	1	
				Стандартные изделия		
		11		Болт М8×14.58.09		
				ГОСТ 7796-70	2	
		12		Шайба 8.65Г.09		
				ГОСТ 6402-70	2	
				Прочие изделия		
		15		Масленка I-В		
				ГОСТ 19853-74	2	

Изм.	Лист	№ докум.	Подпись	Дата
Разраб.		Трудаев		V-79
Проверил		Ковалев		VI-79

ТМ9-300.00 7834/2 ТП 705-1-143

Колесо в сборе

Лит	Лист	Листов
Р	1	1

Госкомсельхозтехника СССР ГИПРОПРОМСЕЛЬСТРОЙ г. Саратов

Копировал Прошина Формат II

ТМ9-300.03

Альбом II Часть 1 Типовой проект 705-1-143

Инв. № подл. | Подпись и дата | Взам. инв. № | Инв. № дубл. | Подпись и дата

Rz 20 (V)

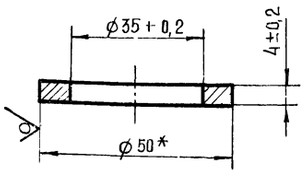

*- Размер для справок.

Изм.	Лист	№ докум.	Подпись	Дата
Разраб.		Трудаев		V-79
Проверил		Ковалев		VI-79

ТМ9-300.03 7834/2 Т.П. 705-1-143

Шайба

Лит	Масса	Масштаб
Р	0,03	1:1

Лист 1 Листов 1

Круг 50 ГОСТ 2590-71 / Ст 20 ГОСТ 1050-74

Госкомсельхозтехника СССР ГИПРОПРОМСЕЛЬСТРОЙ г. Саратов

Копировал Прошина Формат II

ТМ9-300.00 СБ

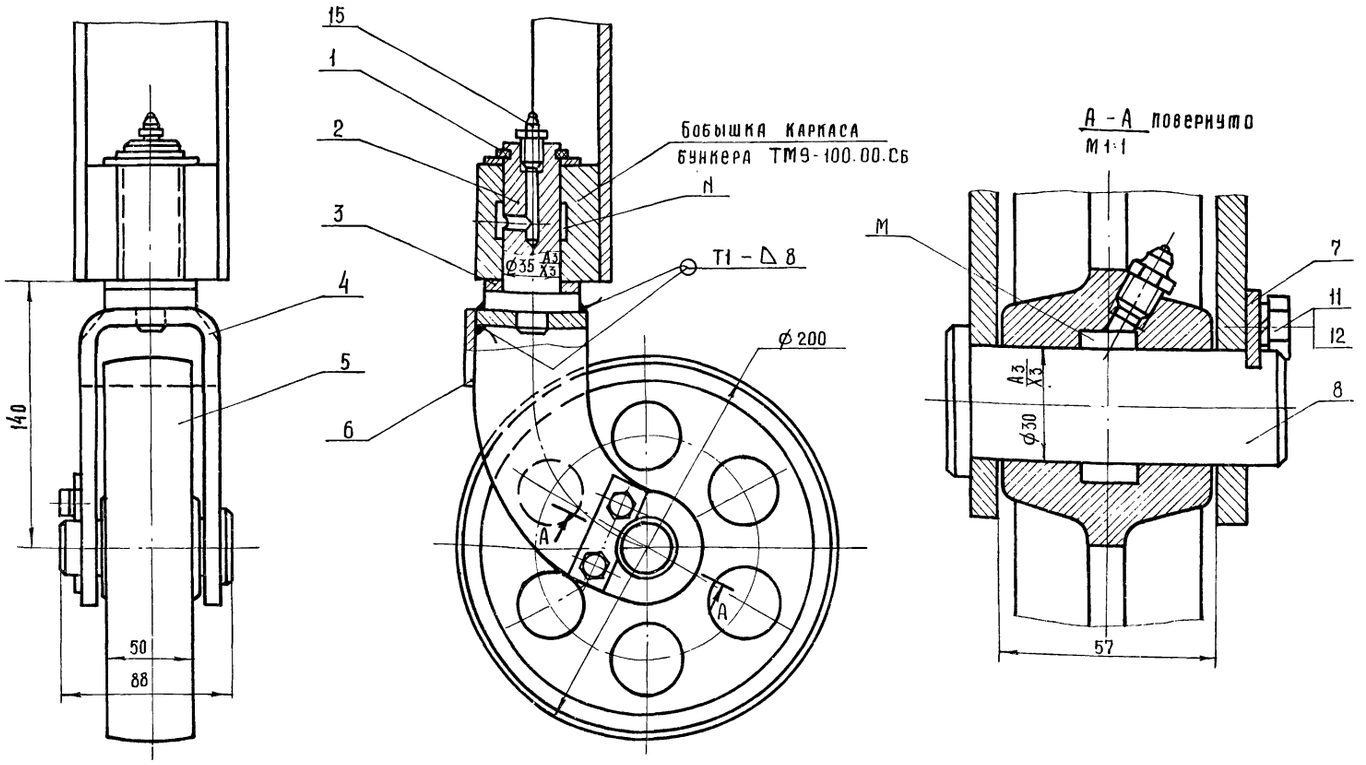

1 Сварные швы выполнить в соответствии с ГОСТ 5264-69.

2 Объемы „М" и „N" заполнить солидолом УСс-2 ГОСТ 4366-76 при сборке.

88

7834/2

Изм.	Лист	№ докум.	Подпись	Дата
Разраб.		Трудаев		V-79
Проверил		Ковалев		VI-79
Гл. инж. отд.		Кабанов		20.11.79
Нач. отд.		Зараковская		20.11.79
ГИП		Гоголев		04.12.79
Н. контр.		Есина		7.12.79

ТМ9-300.00 СБ Т.П. 705-1-143

Колесо в сборе. Сборочный чертёж.

Лит	Масса	Масштаб
Р	7,6	1:5

Лист 1 Листов 1

Госкомсельхозтехника СССР ГИПРОПРОМСЕЛЬСТРОЙ г. Саратов

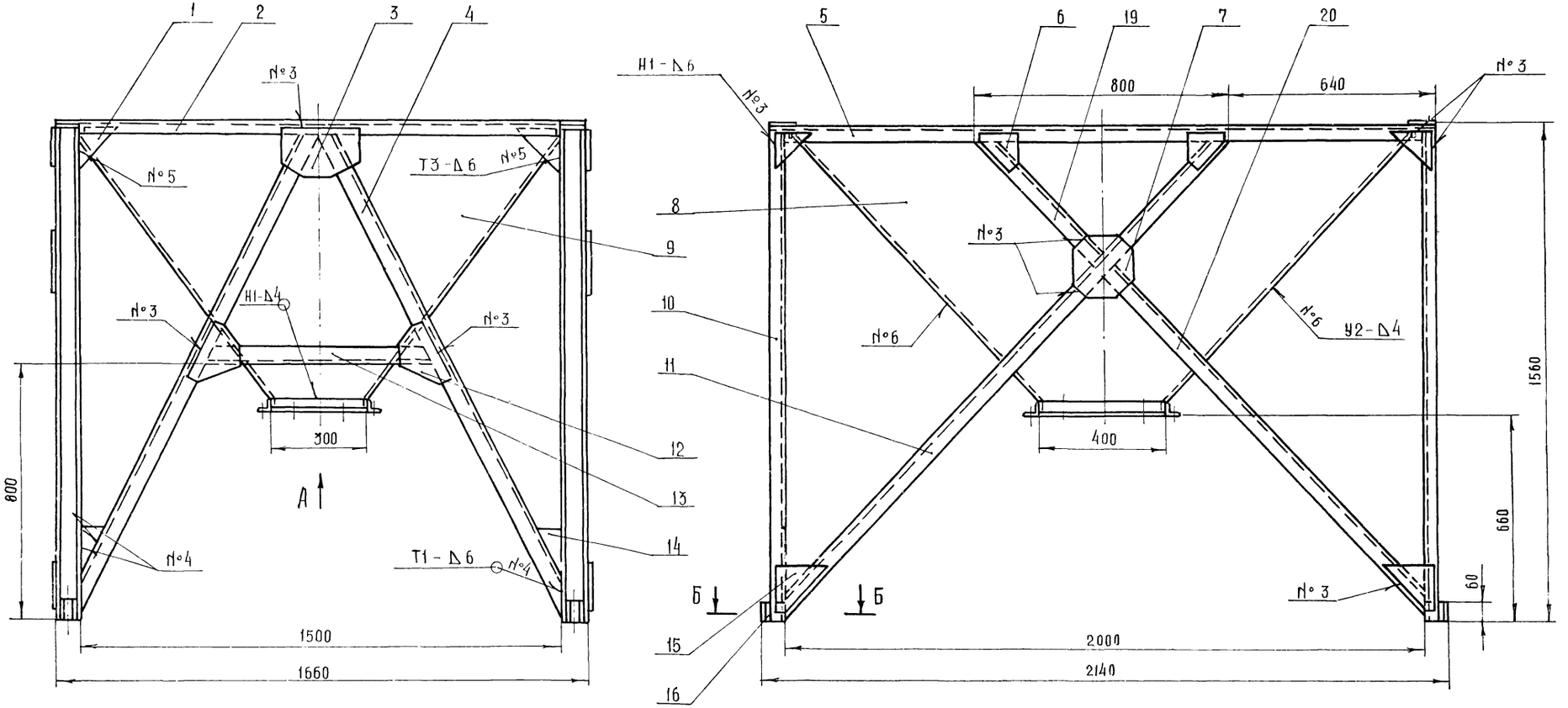

Вид А

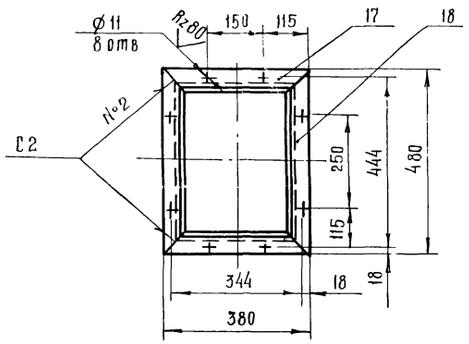

Б - Б
М 1:2

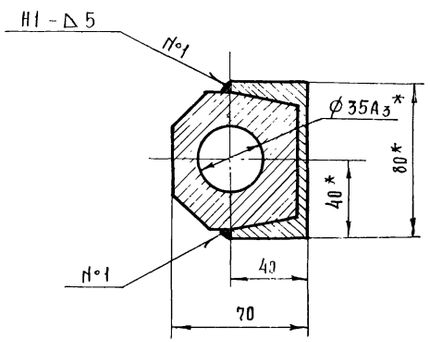

1. Сварные швы выполнить в соответствии с ГОСТ 5264-69 электродами типа 942 ГОСТ 9467-75
2.*-Размеры для справок.

7834/2 89

ТМ9-100.00 СБ ТП 705-1-143

Изм	Лист	№ докум.	Подпись	Дата
Разраб.		Гребнева		12.1978
Провврил		Ковалев		12.78
Гл.инж.отд		Кабанов		12.78
Нач.отд		Зараковская		12.78
ГИП		Гоголев		02.79
Н.контр		Есина		1.79

Каркас.
Сборочный чертеж.

Литера	Масса	Масштаб
Р	224	1:10
Лист 1	Листов 1	

Госкомсельхозтехника СССР
ГИПРОПРОМСЕЛЬСТРОЙ
г. Саратов

Зона	Поз.	Обозначение	Наименование	Кол.	Примеч.
			Документация		
		ТМ9-100.00 СБ	Сборочный чертеж		
			Детали		
	1	ТМ9-100.01	Косынка I	8	
	2	ТМ9-100.02	Швеллер	2	
	3	ТМ9-100.03	Косынка II	2	
	4	ТМ9-100.04	Подкос	4	
	5	ТМ9-100.05	Швеллер	2	
	6	ТМ9-100.06	Косынка III	4	
	7	ТМ9-100.07	Косынка IV	2	
	8	ТМ9-100.08	Стенка	2	
	9	ТМ9-100.09	Стенка	2	
	10	ТМ9-100.10	Швеллер 8 ГОСТ 8240-72 / Ст3 ГОСТ 535-79		
			L=1550	4	44,4 кг
	11	ТМ9-100.11	Подкос	2	
	12	ТМ9-100.12	Косынка V	4	
	13	ТМ9-100.13	Распорка	2	
	14	ТМ9-100.14	Косынка VI	4	
	15	ТМ9-100.15	Косынка VII	4	
	16	ТМ9-100.16	Бобышка	4	
	17	ТМ9-200.04	Уголок	2	Повторное
	18	ТМ9-200.03	Уголок	2	применение
	19	ТМ9-100.17	Уголок	2	
	20	ТМ9-100.18	Уголок	2	

Типовой проект 725-1-143 Альбом II Часть I

ТМ9-300.07

Rz40 (V)

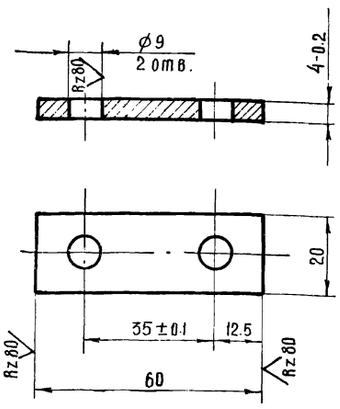

Неуказанные предельные отклонения размеров: отверстий - по A7; остальных - по CM7.

Инв. № подл. | Подпись и дата | Взам. инв. № | Инв. № дубл. | Подпись и дата

Изм.	Лист	№ докум.	Подпись	Дата
Разраб.		Трудаев		IV-79
Проверил		Ковалев		IV-79

ТМ9-100.00 — 7834/2 ТП 705-1-143

Каркас

Лит.	Лист	Листов
Р	1	1

Госкомсельхозтехника СССР ГИПРОПРОМСЕЛЬСТРОЙ г. Саратов

Копировал: Прошина — Формат 11

Изм.	Лист	№ докум.	Подпись	Дата
Разраб.		Трудаев		IV-79
Проверил		Ковалев		IV-79

ТМ9-300.07 — 7834/2 ТП 705-1-143

Планка

Лит.	Масса	Масштаб
Р	0,035	1:1

Лист 1 — Листов 1

Полоса 5×22 ГОСТ 103-76 / Ст3 ГОСТ 535-79

Госкомсельхозтехника СССР ГИПРОПРОМСЕЛЬСТРОЙ г. Саратов

Копировал: Прошина — Формат 11

ТМ9-300.05

A-A

A

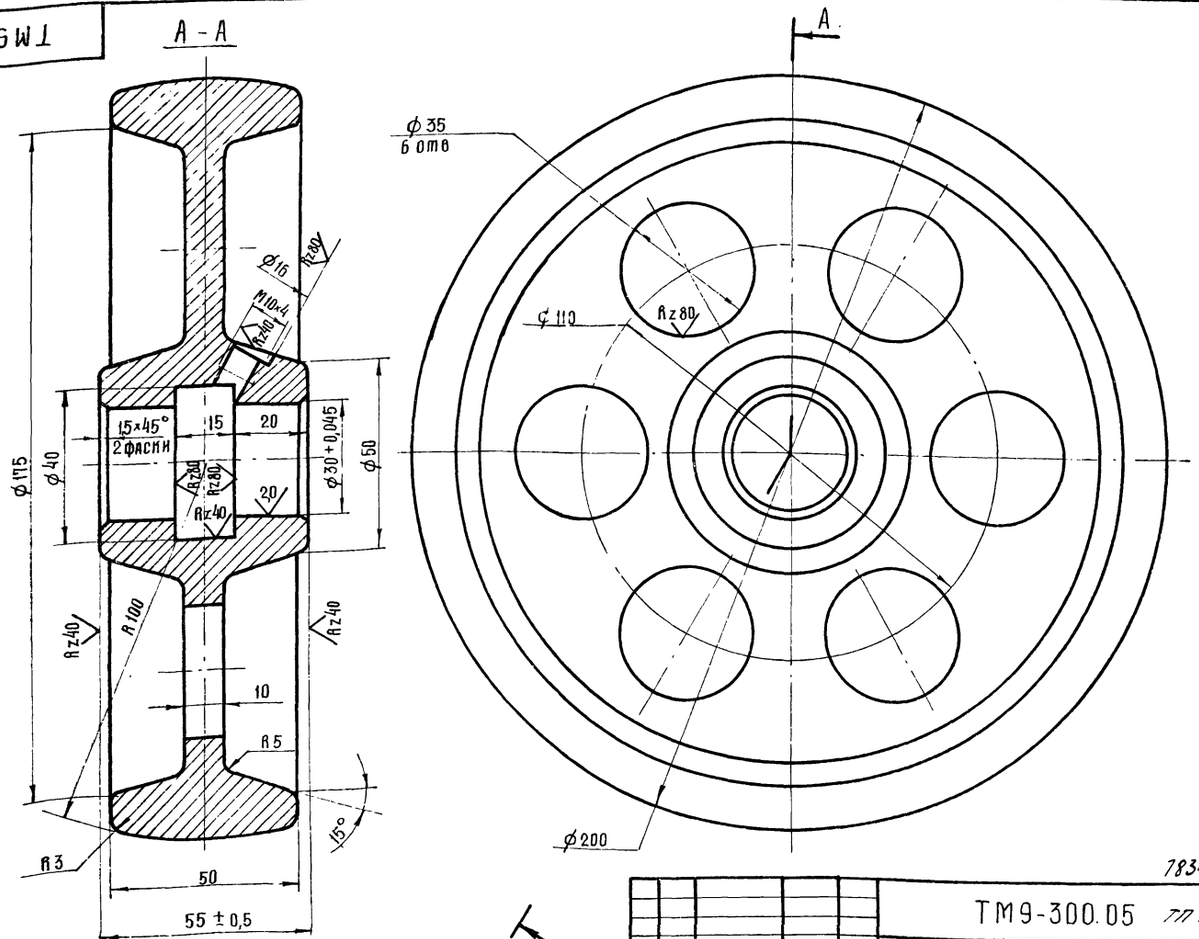

Неуказанные предельные отклонения размеров: отверстий - по A7; валов - по B7; остальных - по CM7.

(V)

7834/2 90

Изм.	Лист	№ докум.	Подпись	Дата
Разраб.		Трудаев		IV-79
Проверил		Ковалев		IV-79
Гл. инж. отд.		Кабанов		2.07.79
Нач. отд.		Зарахновская		2.07.79
ГИП		Гоголев		02.79
Н. контр.				

ТМ9-300.05 — ТП 705-1-143

Колесо

Лит.	Масса	Масштаб
Р	5,0	1:1

Лист 1 — Листов 1

СЧ 18-36 ГОСТ 1412-70

Госкомсельхозтехника СССР ГИПРОПРОМСЕЛЬСТРОЙ г. Саратов

ТМ9.300.01

Rz20 (√)

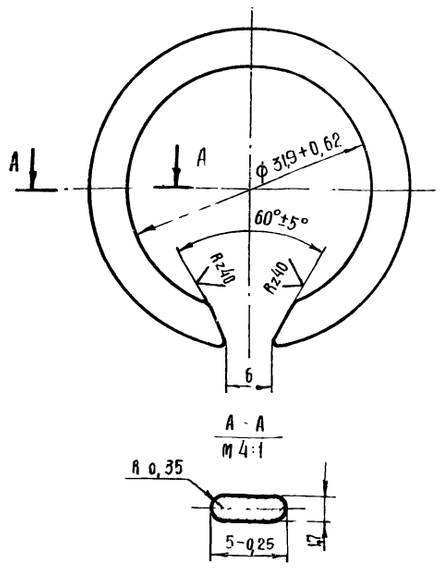

Неуказанные предельные отклонения размеров - по В7

7834/2

Изм	Лист	№ докум	Подпись	Дата	ТМ9-300.01 ТП705-1-143		
Разраб	Трудаев			II-79	Кольцо стопорное	Литера	Масса	Масштаб
Проверил	Ковалев			II-79		Р	0,007	2:1
						Лист 1	Листов 1
					Сталь 65Г ГОСТ 1050-74	Госкомсельхозтехника СССР ГИПРОПРОМСЕЛЬСТРОЙ г Саратов	

Копировал: Прошина Формат 11

Типовой проект 705-1-143 Альбом II Часть 1

Инв. № подл. | Подпись и дата | Взам. инв. № | Инв. № дубл. | Подпись и дата

ТМ9.300.06

(√)

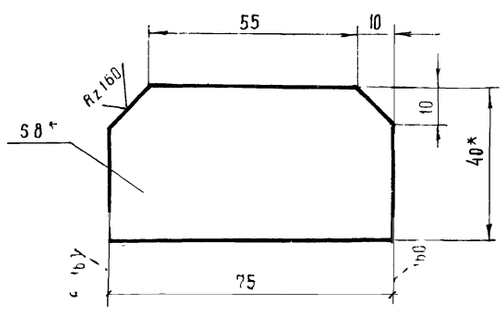

* - размеры для справок

7834/2

Изм	Лист	№ докум	Подпись	Дата	ТМ9-300.06 ТП705-1-143		
Разраб	Трудаев			II-79	Ребро	Литера	Масса	Масштаб
Проверил	Ковалев			II-79		Р	0,1	1:1
						Лист 1	Листов 1
					Полоса 8×40 ГОСТ 103.76 / Ст3 ГОСТ 535-79	Госкомсельхозтехника СССР ГИПРОПРОМСЕЛЬСТРОЙ г Саратов	

Копировал Прошина Формат 11

ТМ9.300.08

Rz20 (√)

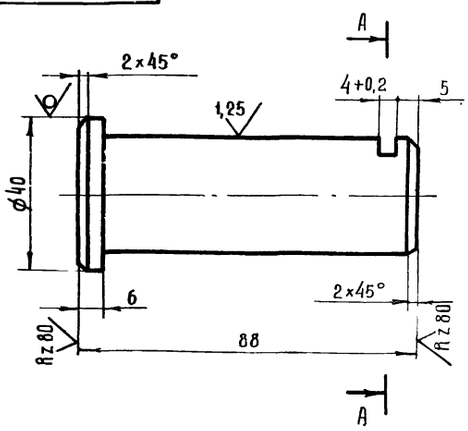

A - A

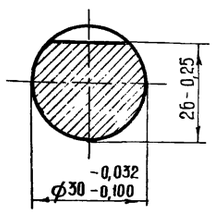

Неуказанные предельные отклонения размеров - по В7

7834/2

Изм	Лист	№ докум.	Подпись	Дата	ТМ9-300.08 ТП705-1-143		
Разраб	Трудаев			II-79	Ось.	Литера	Масса	Масштаб
Проверил	Ковалев			II-79		Р	0,5	1:1
						Лист 1	Листов 1
					Круг 40 ГОСТ 2590-71 / 45 ГОСТ 1050-74	Госкомсельхозтехника СССР ГИПРОПРОМСЕЛЬСТРОЙ г Саратов	

Типовой проект 705-1-143 Альбом II Часть 1

Инв. № подл. | Подпись и дата | Взам. инв. № | Инв. № дубл. | Подпись и дата

ТМ9.300.02

Rz20 (√)

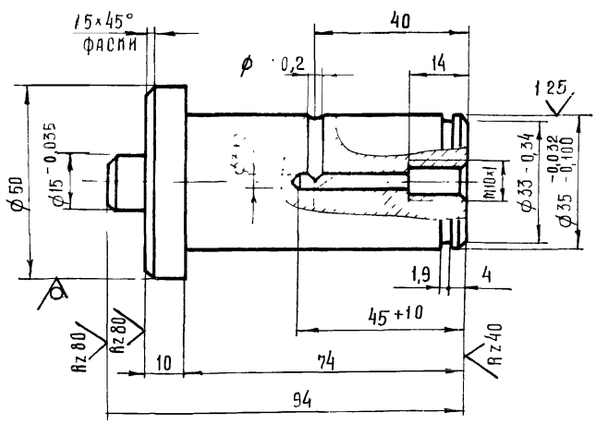

Неуказанные предельные отклонения размеров - по В7

7834/2 91

Изм	Лист	№ докум.	Подпись	Дата	ТМ9-300.02 ТП-705-1-143		
Разраб	Трудаев			II-79	Ось.	Литера	Масса	Масштаб
Проверил	Ковалев			II-79		Р	0,7	1:1
Гл инж отд	Кабанов			2.02.79		Лист 1	Листов 1
Нач отд	Зарамовская			2.03.79	Круг 50 ГОСТ 2590-71 / Ст3 ГОСТ 535-79	Госкомсельхозтехника СССР ГИПРОПРОМСЕЛЬСТРОЙ г Саратов	
	Гоголев			07.79			
	Гейна			7.79			

ТМ9 - 100.03

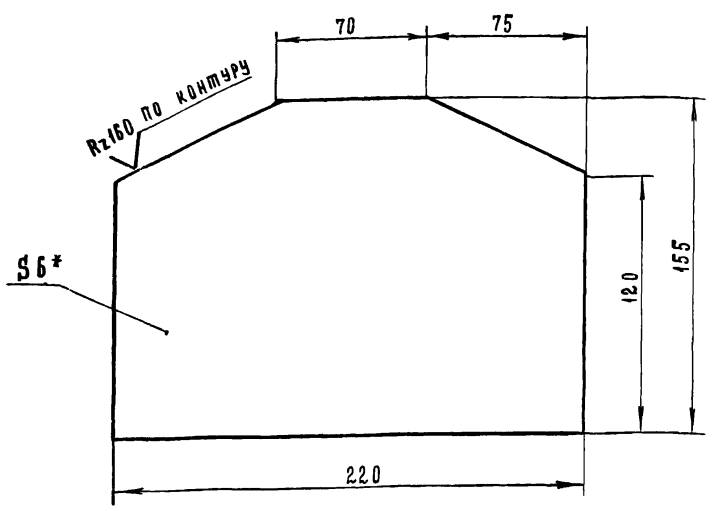

* - Размер для справок

7834/2

				ТМ9-100.03 ТП 705-1-143		
Изм.	Лист	№ докум.	Подпись	Дата		
Разраб.		Трудаев		V-79	Косынка II	Лит. Р; Масса 1,5; Масштаб 1:2
Проверил		Ковалев		V-79		Лист 1; Листов 1
Лист 6 ГОСТ 19903-74 / ст.3 ГОСТ 14637-69						Госкомсельхозтехники СССР ГИПРОПРОМСЕЛЬСТРОЙ г. Саратов

Копировал Матвеева Формат 11

Типовой проект 705-1-143 Альбом II Часть I

Взам. инв. № | Инв. № дубл. | Подп. и дата | Инв. № подл. | Подп. и дата

ТМ9 - 100.14

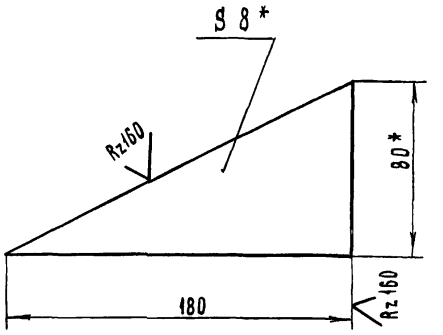

* - Размеры для справок

7834/2

				ТМ9-100.14 ТП 705-1-143		
Изм.	Лист	№ докум.	Подпись	Дата		
Разраб.		Трудаев		V-79	Косынка VI	Лит. Р; Масса 0.4; Масштаб 1:2
Проверил		Ковалев		V-79		Лист 1; Листов 1
Полоса 8х80 ГОСТ 103-76 / ст.3 ГОСТ 535-79						Госкомсельхозтехники СССР ГИПРОПРОМСЕЛЬСТРОЙ г. Саратов

Копировал Матвеева Формат 11

ТМ9 - 100.04

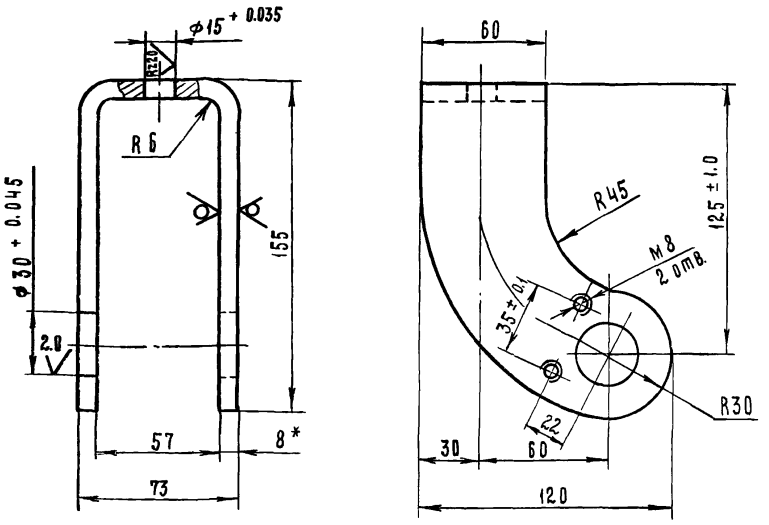

* - Размер для справок

7834/2

				ТМ9-300.04 ТП 705-1-143		
Изм.	Лист	№ докум.	Подпись	Дата		
Разраб.		Трудаев		V-79	Вилка	Лит. Р; Масса 1.3; Масштаб 1:2
Проверил		Ковалев		V-79		Лист 1; Листов 1
Лист 8 ГОСТ 19903-74 / ст.3 ГОСТ 14637-69						Госкомсельхозтехники СССР ГИПРОПРОМСЕЛЬСТРОЙ г. Саратов

Копировал Матвеева Формат 11

Типовой проект 705-1-143 Альбом II Часть I

Взам. инв. № | Инв. № дубл. | Подп. и дата | Инв. № подл. | Подп. и дата

ТМ9 - 100.12

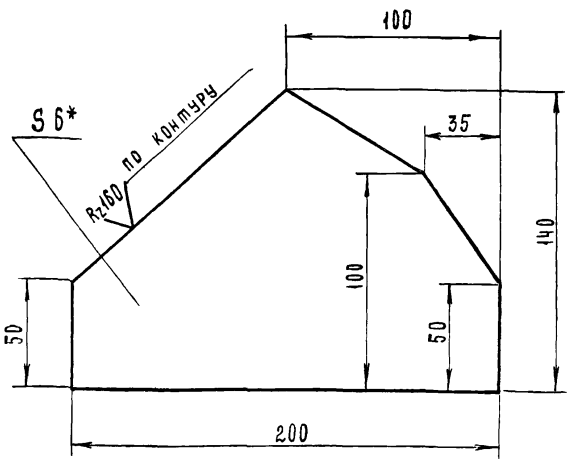

* - Размер для справок

7834/2 92

				Т.М9-100.12 ТП 705-1-143		
Изм.	Лист	№ докум.	Подпись	Дата		
Разраб.		Трудаев		V-79	Косынка V	Лит. Р; Масса 1.0; Масштаб 1:2
Проверил		Ковалев		V-79		Лист 1; Листов 1
Гл. инж. отд		Кабанов		2.07.79		
Нач. отд		Зараковская		2.07.79		
ГИП		Гоголев		2.07.79		
Н. контр.		Ерина		2.07.79	Лист 8 ГОСТ 19903-74 / ст.3 ГОСТ 14637-69	Госкомсельхозтехники СССР ГИПРОПРОМСЕЛЬСТРОЙ г. Саратов

ТМ9-100.16

Rz 80 (✓)

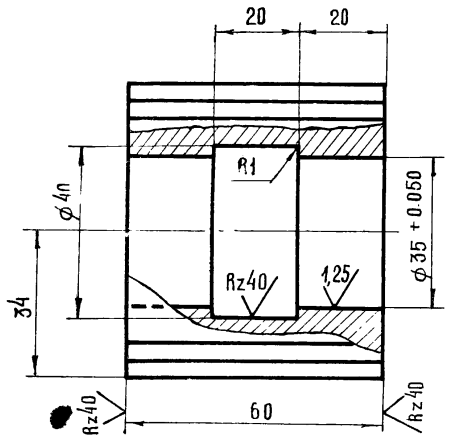

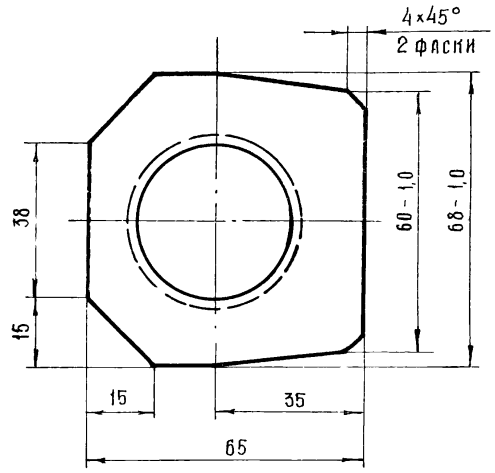

Неуказанные предельные отклонения размеров отверстий - по А7; валов - по В7, остальных - по СМ7

7834/2

					ТМ9-100.16 ТП 705-1-143	
Изм	Лист	№ докум.	Подп.	Дата		
Разраб.		Трудаев		11.1979	Бобышка	Лит. Р; Масса 1,2; Масштаб 1:1
Пров.		Ковалев		11.79		Лист 1; Листов 1
					Квадрат 70 ГОСТ 2591-71 / Ст3 ГОСТ 535-79	Госкомсельхозтехника СССР ГИПРОПРОМСЕЛЬСТРОЙ г. Саратов

Копировал: Прошина Формат А1

ТМ9-100.11

✓ (✓)

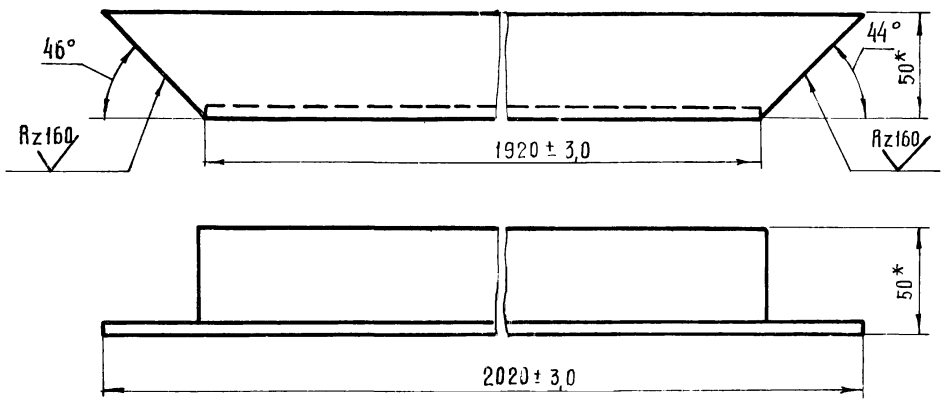

1. На изделие изготовить два подкоса: один - левый, один - правый.
2* Размеры для справок.

7834/2 93

					ТМ9-100.11 ТП 705-1-143	
Изм	Лист	№ докум.	Подп.	Дата		
Разраб.		Трудаев		11.1979	Подкос	Лит. Р; Масса 7,4; Масштаб 1:2
Пров.		Ковалев		11.79		Лист 1; Листов 1
Гл. инж. отд.		Кабанов		2.07.79		
Нач. отд.		Зараковская		2.07.79	Уголок Б-50×50×5 ГОСТ 8509-72 / Ст 3 ГОСТ 535-79	Госкомсельхозтехника СССР ГИПРОПРОМСЕЛЬСТРОЙ г. Саратов
ГИП		Гоголев		07.79		
Контр.		Есина		7.79		

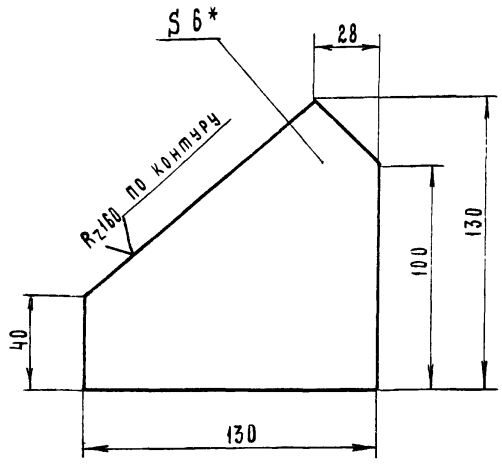

* - Размер для справок

7834/2

				ТМ9 - 100.06 ТП705-1-143		
Изм.	Лист	№ докум.	Подп.	Дата		
Разраб.		Трудаев		IX-1979	Косынка III.	Лит. Р; Масса 0.54; Масштаб 1:2
Проверил		Ковалев		VI-79		Лист 1; Листов 1
Лист 6 ГОСТ 19903-74 / ст3 ГОСТ 14637-69						Госкомсельхозтехника СССР ГИПРОПРОМСЕЛЬСТРОЙ г. Саратов

Копировал Матвеева

Формат А4

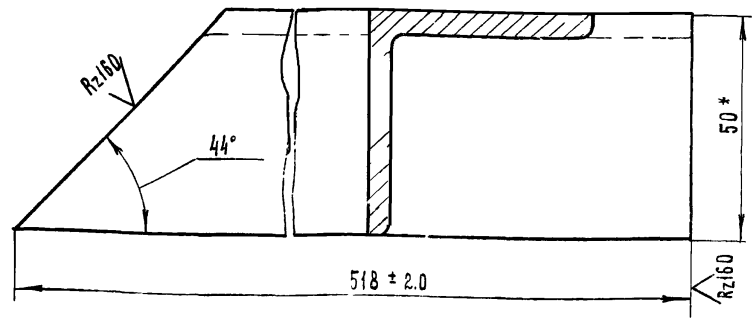

1. На изделие изготовить два уголка:
один - левый, второй - правый.
2. * - Размер для справок.

7834/2

				ТМ9 - 100.17 ТП705-1-143		
Изм.	Лист	№ докум.	Подпись	Дата		
Разраб.		Трудаев		IX-1979	Уголок	Лит. Р; Масса 1.9; Масштаб 1:1
Проверил		Ковалев		VI-79		Лист 1; Листов 1
Уголок 5-50х50х5 ГОСТ 8509-72 / ст.3 ГОСТ 535-79						Госкомсельхозтехника СССР ГИПРОПРОМСЕЛЬСТРОЙ г. Саратов

Копировал Матвеева

Формат А4

Типовой проект 705-1-143 Альбом II Часть 1

Инв.№ подл. | Подп. и дата | Взам. инв.№ | Инв.№ дубл. | Подп. и дата

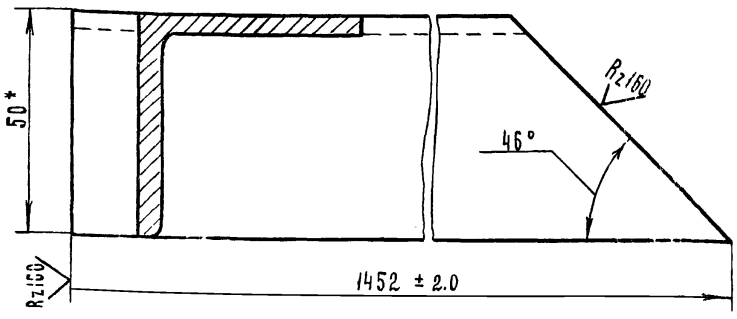

1. На изделие изготовить два уголка:
один - левый, второй - правый.
2. * - Размер для справок.

7834/2

				ТМ9 - 100.18 ТП705-1-143		
Изм.	Лист	№ докум.	Подпись	Дата		
Разраб.		Трудаев		IX-1979	Уголок	Лит. Р; Масса 5.6; Масштаб 1:1
Проверил		Ковалев		VI-79		Лист 1; Листов 1
Уголок 5-50х50х5 ГОСТ 8509-72 / ст.3 ГОСТ 535-79						Госкомсельхозтехника СССР ГИПРОПРОМСЕЛЬСТРОЙ г. Саратов

Копировал Матвеева

Формат А4

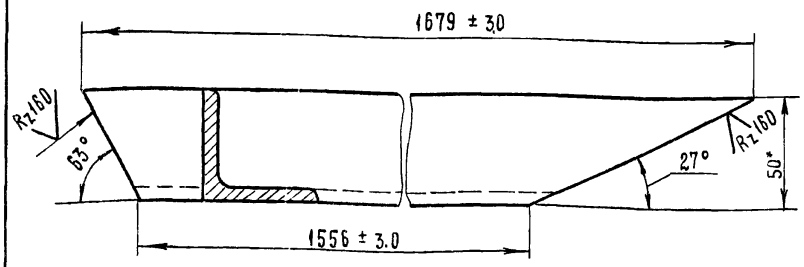

1. На изделие изготовить четыре подкоса:
два - левых и два - правых.
2. * - Размер для справок.

7834/2 94

				ТМ9 - 100.04 ТП705-1-143		
Изм.	Лист	№ докум.	Подпись	Дата		
Разраб.		Трудаев		I-1979	Подкос	Лит. Р; Масса 60; Масштаб 1:2
Проверил		Ковалев		VI-79		Лист 1; Листов 1
Гл.инж.отд.		Кабанов		I.1979		
Нач.отд.		Зараковская		I.1979		
ГИП		Гоголев		VI.79	Уголок 5-50х50х5 ГОСТ 8509-72 / ст.3 ГОСТ 535-79	Госкомсельхозтехника СССР ГИПРОПРОМСЕЛЬСТРОЙ г. Саратов
Н. контр.		Есина		I.79		

Инв.№ подл. | Подп. и дата | Взам. инв.№ | Инв.№ дубл. | Подп. и дата

Типовой проект 705-1-143 Альбом II Часть 1

ТМ9 - 100.01

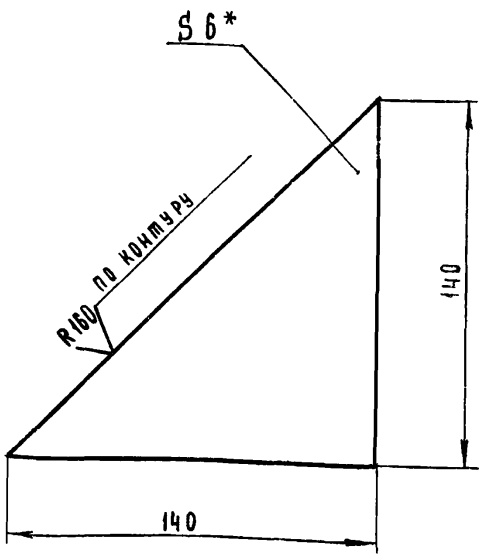

*- Размер для справок

7834/2

				ТМ9 - 100.01 ТП 705-1-143		
Изм.	Лист	№ докум.	Подпись	Дата		
Разраб.		Трудаев		V-79	Косынка I	Лит. Р; Масса 1:2; Масштаб 0.46
Проверил		Ковалев		VI-79		Лист 1; Листов 1
					Лист 6 ГОСТ 19903-74 ст. 3 ГОСТ 14637-69	Госкомсельхозтехника СССР ГИПРОПРОМСЕЛЬСТРОЙ г. Саратов

Копировал Матвеева

Формат 11

ТМ9 - 100.15

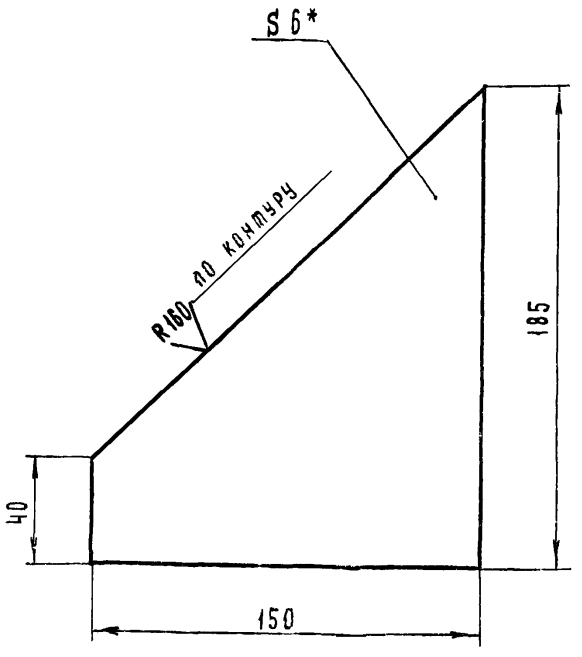

*- Размер для справок

7834/2

				ТМ9 - 100.15 ТП 705-1-143		
Изм.	Лист	№ докум.	Подпись	Дата		
Разраб.		Трудаев		V-79	Косынка VII	Лит. Р; Масса 0.8; Масштаб 1:2
Проверил		Ковалев		VI-79		Лист 1; Листов 1
					Лист 6 ГОСТ 19903-74 ст. 3 ГОСТ 14637-69	Госкомсельхозтехника СССР ГИПРОПРОМСЕЛЬСТРОЙ г. Саратов

Копировал Матвеева

Формат 11

Типовой проект 705-1-143 Альбом II Часть 1

Взам. инв. № | Инв. № дубл. | Подп. и дата | Инв. № подл. | Подп. и дата

ТМ9 - 100.13

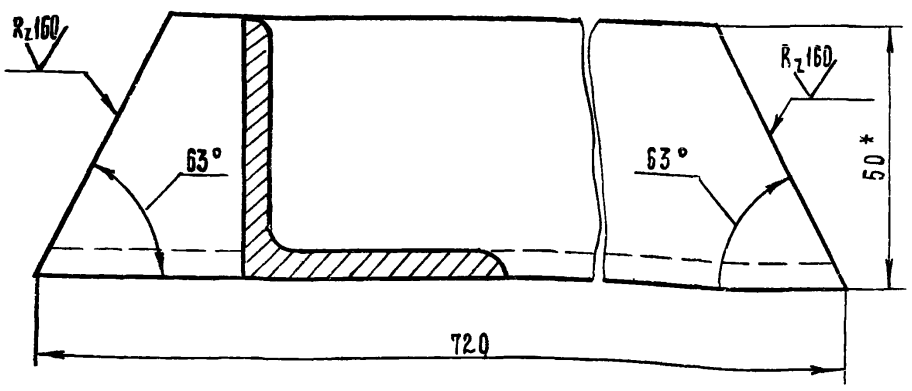

*- Размер для справок

7834/2

				ТМ9 - 100.13 ТП 705-1-143		
Изм.	Лист	№ докум.	Подпись	Дата		
Разраб.		Трудаев		V-79	Распорка	Лит. Р; Масса 2.7; Масштаб 1:1
Проверил		Ковалев		VI-79		Лист 1; Листов 1
					Б-50×50×5 ГОСТ 8509-72	Госкомсельхозтехника СССР ГИПРОПРОМСЕЛЬСТРОЙ

ТМ9 - 100.07

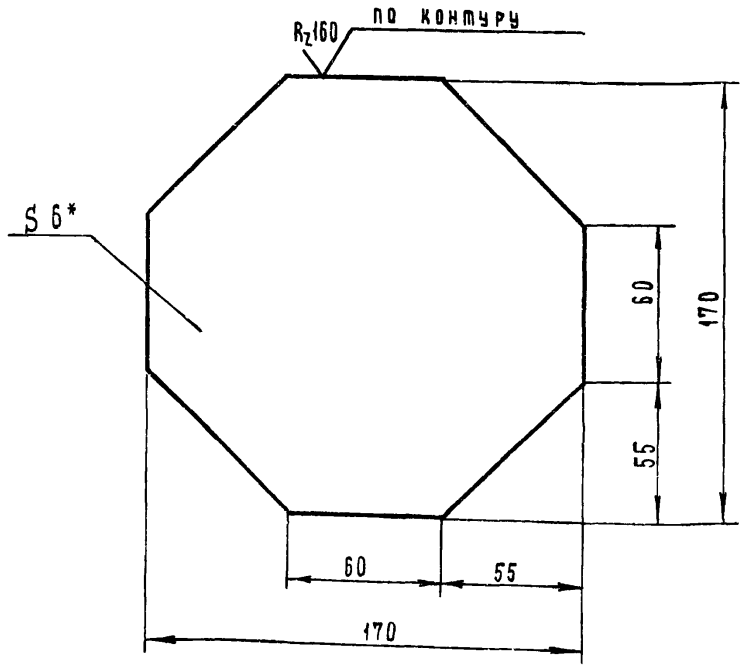

*- Размер для справок

7834/2 95

				ТМ9 - 100.07 ТП 705-1-143		
Изм.	Лист	№ докум.	Подпись	Дата		
Разраб.		Трудаев		V-79	Косынка IV	Лит. Р; Масса 1.4; Масштаб 1:2
Проверил		Ковалев		VI-79		Лист 1; Листов 1
Гл. инж. отд		Кабанов		2.03.79		
Нач. отд		Зарховская		2.03.79	Лист 6 ГОСТ 19903-74	Госкомсельхозтехника СССР ГИПРОПРОМСЕЛЬСТРОЙ

ТМ9-100.08
ТМ9-100.09

Rz160 ▽(▽)

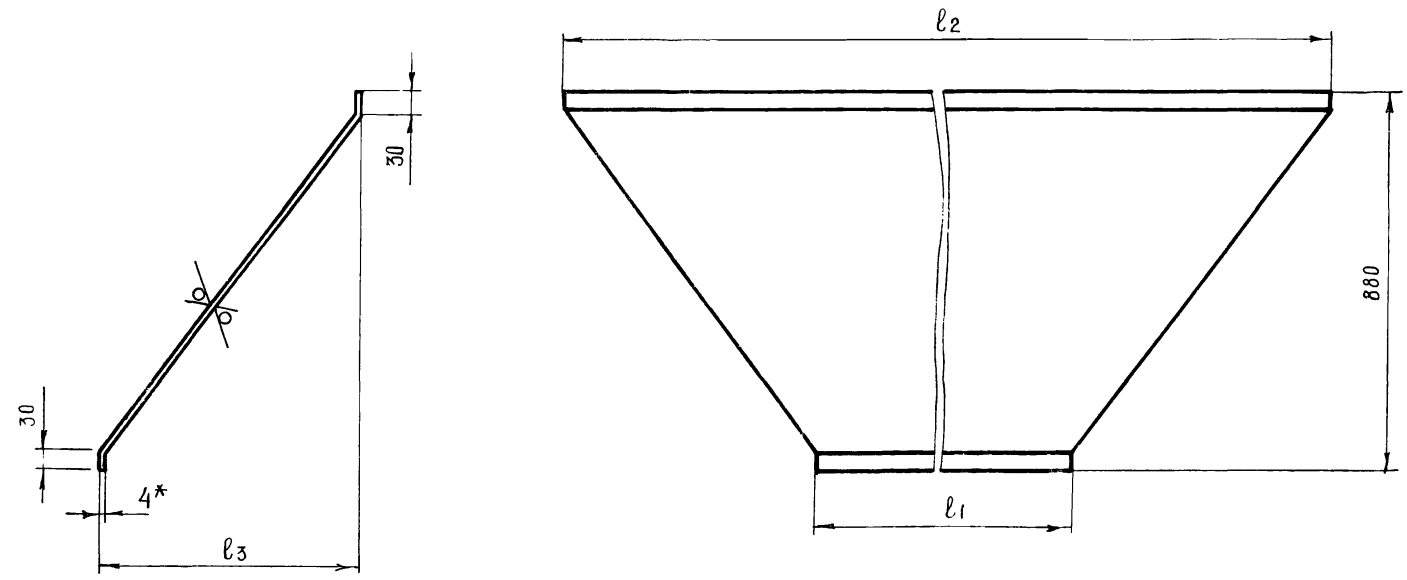

*-Размер для справок.

№ п/п	Обозначение	l_1	l_2	l_3	Масса
1	ТМ9-100.08	390	1910	760	40,0
2	ТМ9-100.09	300	1500	604	31.0

7834/2

Изм	Лист	№ докум	Подп.	Дата
Разраб.		Трудаев		11-1979
Пров.		Ковалев		11.79

ТМ9-100.08
ТМ9-100.09 ТП 705 1-143

Стенка.

Лит	Масса	Масштаб
Р	По таблице	1:10

Лист 1 Листов 1

Лист 4 ГОСТ 19903-74 / Ст3 ГОСТ 14637-69

Госкомсельхозтехника СССР ГИПРОПРОМСЕЛЬСТРОЙ г. Саратов

Копировал: Прошина Формат 12

ТМ9-100.02
ТМ9-100.05

▽(▽)

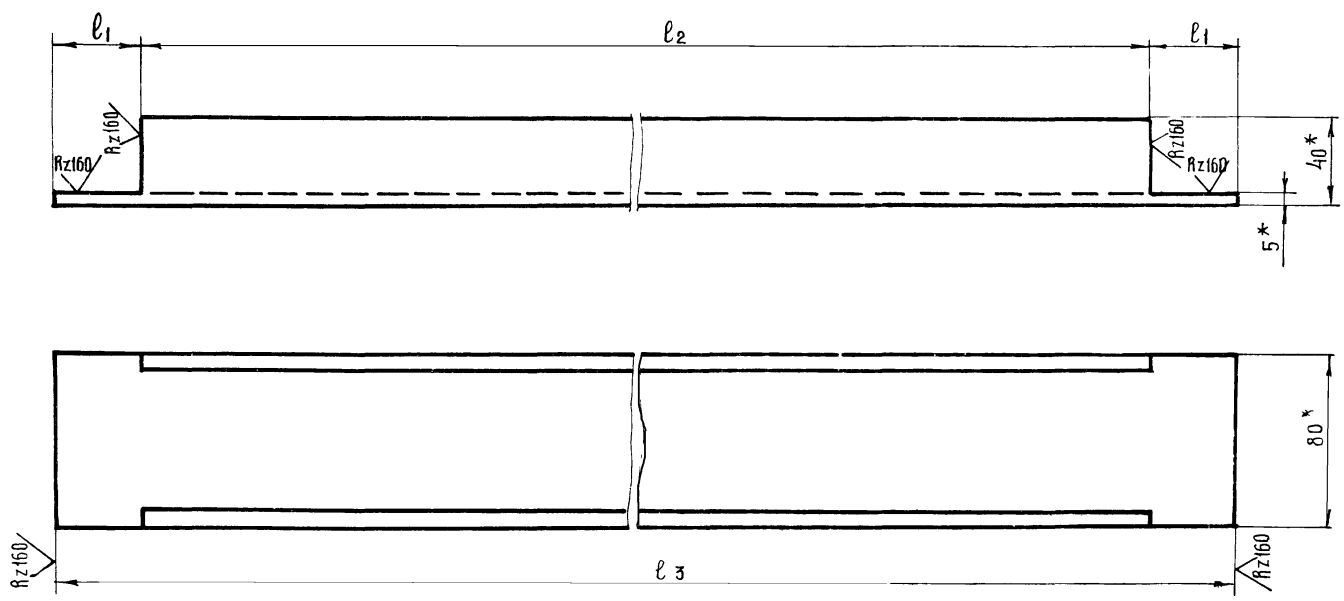

*-Размеры для справок

№ п/п	Обозначение	l_1	l_2	l_3	Масса
1	ТМ9-100.02	80	1500	1660	11,0
2	ТМ9-100.05	40	2000	2080	14,0

7834/2 96

Изм	Лист	№ докум	Подп	Дата
Разраб.		Трудаев		11-1979
Пров.		Ковалев		11.79
Гл.инж.отд		Хабанов		4.03.79
Нач.отд.		Заиконная		2.03.79
ГИП		Гоголев		02.79
Инстр		Есина		---

ТМ9-100.02
ТМ9-100.05 ТП 705-1-143

Швеллер.

Лит.	Масса	Масштаб
Р	По таблице	1:10

Лист 1 Листов 1

Швеллер 8 ГОСТ 8240-72 / Ст3 ГОСТ 535-79

Госкомсельхозтехника СССР ГИПРОПРОМСЕЛЬСТРОЙ г. Саратов

08-15.000.01

Кг.80

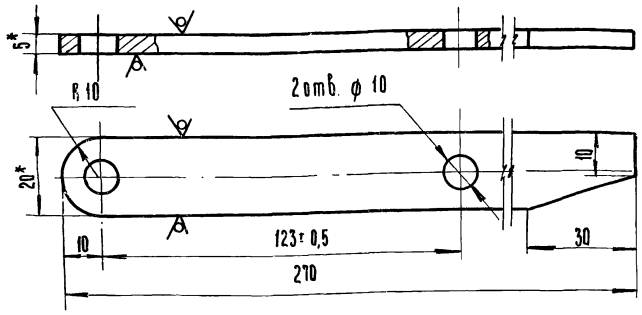

1* Размер для справок
2 Неуказанные предельные отклонения размеров отверстий - по A_2, валов - по B_2.

7834/2

Изм.	Лист	N докум.	Подп.	Дата	08-15.000.01 ТП 705-1-143		
Разраб.		Гребнева			Рычаг.	Лит.	Масса	Масштаб
Пров.		Ковалев				Р	0,215	1:1
						Лист 1	Листов 1
					Полоса 5х20 ГОСТ 103-76 / ст.3 ГОСТ 535-79	Госкомсельхозтехника СССР ГИПРОПРОМСЕЛЬСТРОЙ г. Саратов	

Копировал: Ильичева Формат: А1

Типовой проект 705-1-143 Альбом II Часть 1

Формат	Зона	Поз.	Обозначение	Наименование	Кол.	Примеч.
				Документация		
А1			08-15.000.00.СБ	Сборочный чертеж		
				Детали		
А1		1	08-15.000.01	Рычаг	2	
А1		2	08-15.000.02	Ушко	1	
А1		3	08-15.000.03	Ушко	1	
А1		4	08-15.000.04	Распорка	1	
А1		5	08-15.000.05	Ушко	2	
А1		6	08-15.000.06	Ось	3	
				Стандартные изделия		
		7		Болт откидной		
				М10х55.1 ГОСТ 3033-79	1	
		8		Барашек М10-Т		
				ГОСТ 3032-76	1	
		9		Шайба 10.01.05.09		
				ГОСТ 11371-78	1	
		10		Заклепка 5х12-011		
				ГОСТ 10299-68	6	
				Материалы		
				Лист 2 ГОСТ 19904-74 / ст.3 ГОСТ 16523-70		
		11		220х125	1	
		12		200х100	1	
		13		Резина ЗМБ-М 220х125 ГОСТ 7338-77	1	

Инв. № подл. | Подп. и дата | Взам. инв. № | Инв. № дубл. | Подп. и дата

7834/2

Изм.	Лист	N докум.	Подпись	Дата	08-15.000.00 ТП 705-1-143		
Разраб.		Гребнева			Лючок (200х100) для чистки круглых воздуховодов.	Лит.	Масса	Масштаб
Пров.		Ковалев				Р	1	1
						Лист 1	Листов 1
						Госкомсельхозтехника СССР ГИПРОПРОМСЕЛЬСТРОЙ г. Саратов	

Копировал: Ильичева Формат: А1

08-15.000.00 СБ

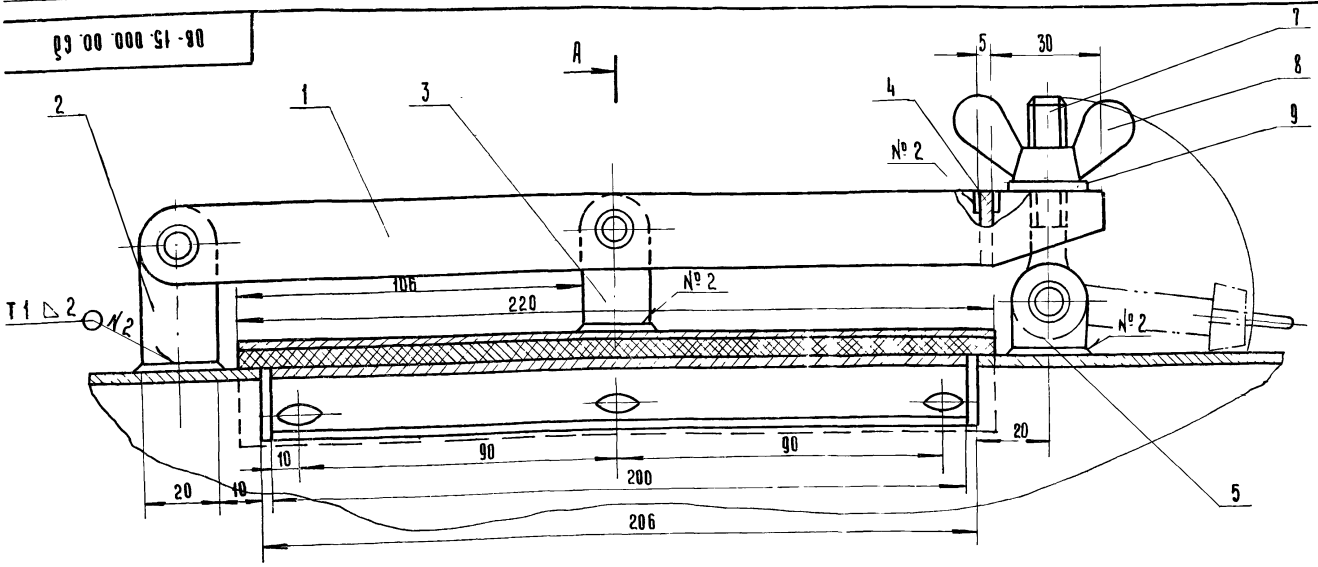

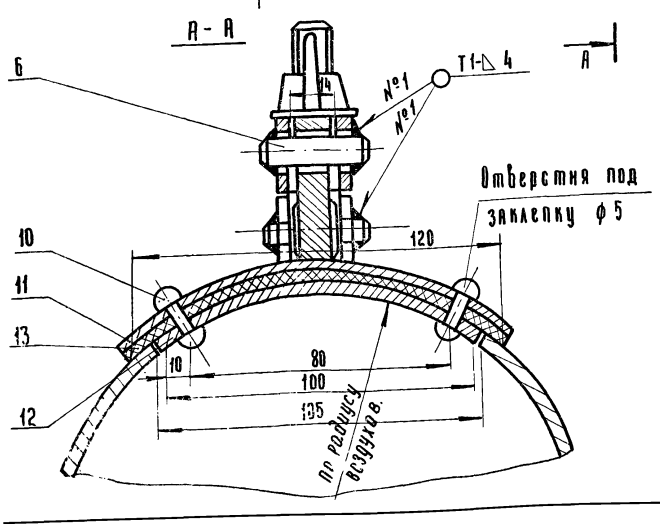

Сварные швы по ГОСТ 5264-69

7834/2 97

Изм.	Лист	N докум.	Подп.	Дата	08-15.000.00 СБ ТП 705-1-143		
Разраб.		Гребнева			Лючок (200х100) для чистки круглых воздуховодов Сборочный чертеж.	Лит.	Масса	Масштаб
Пров.		Ковалев				Р	1,6	1:1
Гл. инж. отд.		Кабанов				Лист 1	Листов 1
Нач. отд.		Зарховская				Госкомсельхозтехника СССР ГИПРОПРОМСЕЛЬСТРОЙ г. Саратов	
ГИП		Гогаев					
Н. контр.		Есина					

Rz 80 ✓(✓)

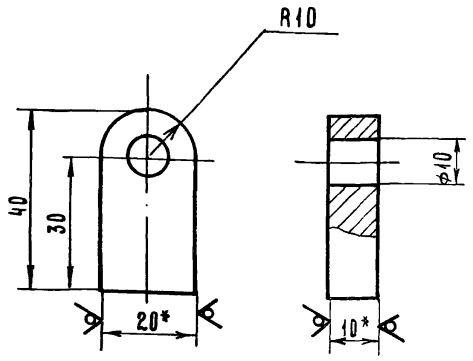

1. * Размеры для справок.
2. Неуказанные предельные отклонения размеров: отверстий - по A_7, валов - по B_7

7834/2

ОВ-15.000.02 ТП 705-1-143

Изм.	Лист	№ докум.	Подпись	Дата
	Разраб.	Гребнева		V-79
	Пров.	Ковалев		V-79

Ушко

Лит.	Масса	Масштаб
Р	0.07	1:1

Лист 1 Листов 1

Полоса 10×20 ГОСТ 103-76 / ст.3 ГОСТ 535-79

Госкомсельхозтехника СССР ГИПРОПРОМСЕЛЬСТРОЙ г. Саратов

Копировал Матвеева

Формат 11

Rz 80 ✓(✓)

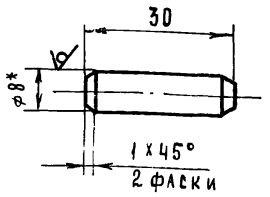

1.* Размер для справок
2. Неуказанные предельные отклонения размеров - по B_7

7834/2

ОВ-15.000.06 ТП 705-1-143

Изм.	Лист	№ докум.	Подпись	Дата
	Разраб.	Гребнева		V-79
	Пров.	Ковалев		V-79

Ось

Лит.	Масса	Масштаб
Р	0.013	1:1

Лист 1 Листов 1

Круг 8 ГОСТ 2590-71 / ст.3 ГОСТ 535-79

Госкомсельхозтехника СССР ГИПРОПРОМСЕЛЬСТРОЙ г. Саратов

Копировал Матвеева

Формат 11

Rz 80 ✓(✓)

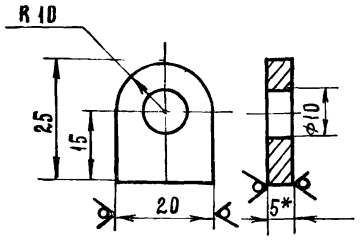

1.*Размер для справок.
2. Неуказанные предельные отклонения размеров отверстий - по A_7, валов по B_7.

7834/2

ОВ-15.000.05 ТП 705-1-143

Изм.	Лист	№ докум.	Подп.	Дата
	Разраб.	Гребнева		V-79
	Пров.	Ковалев		V-79

Ушко

Лит.	Масса	Масштаб
Р	0.02	1:1

Лист 1 Листов 1

Полоса 5×20 ГОСТ 103-76 / ст 3 ГОСТ 535-79

Госкомсельхозтехника СССР ГИПРОПРОМСЕЛЬСТРОЙ г. Саратов

✓(✓)

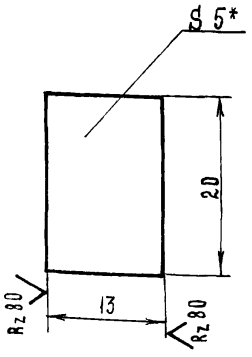

1.*Размер для справок.
2. Неуказанные предельные отклонения размеров - по B_7

98

7834/2

ОВ-15.000.04 ТП 705-1-143

Изм.	Лист	№ докум.	Подп.	Дата
	Разраб.	Гребнева		V-79
	Пров.	Ковалев		VI-79
	Гл. инж. отд.	Кабанов		2.08.79
	Нач. отд.	Зараковская		2.08.79
	ГИП	Гоголев		02.79
	Н. контр.	Есина		7.79

Распорка

Лит.	Масса	Масштаб
Р	0.01	2:1

Лист 1 Листов 1

Полоса 5×20 ГОСТ 103-76 / ст. 3 ГОСТ 535-79

Госкомсельхозтехника СССР ГИПРОПРОМСЕЛЬСТРОЙ г. Саратов

Часть I

Инв. № подл. | Подпись и дата | Взам. инв. № | Инв. № дубл. | Подпись и дата

ОВ-16.000.03

Rz 80
V(V)

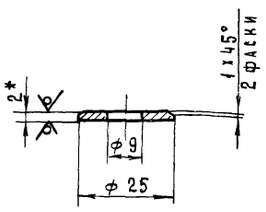

1 * Размер для справок
2 Неуказанные предельные отклонения размеров отверстий по A_7; валов - по B_7.

7834/2

Изм.	Лист	№ докум.	Подпись	Дата	ОВ-16.000.03 ТП705-1-143			
Разраб.		Гребнева		11-79	Шайба	Лит.	Масса	Масштаб
Пров.		Ковалев		11-79		Р	0.005	1:1
						Лист 1	Листов 1	
					Лист 2 ГОСТ 19904-74 ст. 3 ГОСТ 16523-70	Госкомсельхозтехника СССР ГИПРОПРОМСЕЛЬСТРОЙ г. Саратов		

Копировал: Матвеева Формат 11

ОВ-16.000.02

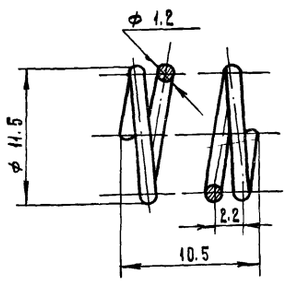

Число рабочих витков	n	4
Число витков полное	n_1	5
Длина развернутой проволоки	L	178

7834/2

Изм.	Лист	№ докум.	Подпись	Дата	ОВ-16.000.02 ТП705-1-143			
Разраб.		Гребнева		11-79	Пружина	Лит.	Масса	Масштаб
Пров.		Ковалев		11-79		Р	0.002	2:1
						Лист 1	Листов 1	
					Проволока I-12	Госкомсельхозтехника СССР ГИПРОПРОМСЕЛЬСТРОЙ г. Саратов		

Альбом II Часть 1 Типовой проект 705-1-143

Формат	Зона	Поз.	Обозначение	Наименование	Кол.	Примеч.
				Документация		
11			ОВ-16.000.00 СБ	Сборочный чертеж		
				Детали		
11		1	ОВ-16.000.01	Палец	1	
11		2	ОВ-16.000.02	Пружина	1	
11		3	ОВ-16.000.03	Шайба	1	
11		4	ОВ-16.000.04	Прокладка	1	
				Стандартные изделия		
		5		Штифт цилиндрич. 3Г×20 ГОСТ 3128-70	1	

Взам. инв. № | Инв. № дубл. | Подпись и дата | Инв. № подл.

Изм.	Лист	№ докум.	Подпись	Дата	ОВ-16.000.00	7834/2 ТП705-1-143		
Разраб.		Гребнева		11-79	Лючок для замера воздуха	Лит.	Лист	Листов
Пров.		Ковалев		11-79		Р	1	1
						Госкомсельхозтехника СССР ГИПРОПРОМСЕЛЬСТРОЙ г. Саратов		

Копировал: Матвеева Формат 11

ОВ-16.000.00 СБ

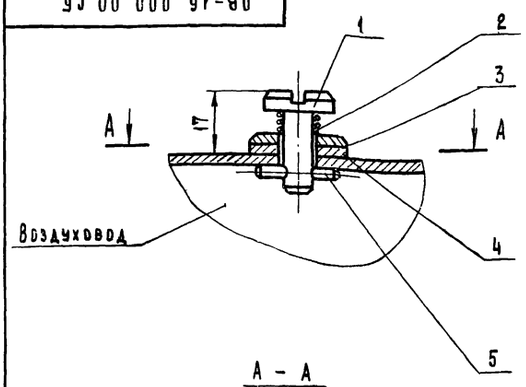

А - А

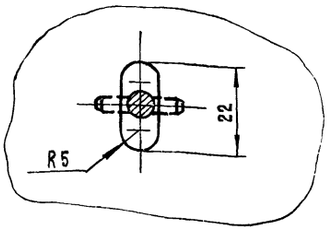

Альбом II Часть 1 Типовой проект 705-1-143

99
7834/2

Изм.	Лист	№ докум.	Подпись	Дата	ОВ-16.000.00 СБ ТП705-1-143			
Разраб.		Гребнева		11-79	Лючок для замера воздуха Сборочный чертеж	Лит.	Масса	Масштаб
Пров.		Ковалев		11-79		Р	0.025	1:1
Гл. инж. отд.		Кабанов		2.07.79		Лист 1	Листов 1	
Нач. отд.		Зараковская		2.07.79		Госкомсельхозтехника СССР ГИПРОПРОМСЕЛЬСТРОЙ г. Саратов		
Гип		Трогалев		02.79				
Н. контр.		Есина		11-79				

Взам. инв. № | Инв. № дубл. | Подпись и дата | Инв. № подл.

ОВ-16.000.04

Типовой проект 705-1-143 Альбом II Часть 1

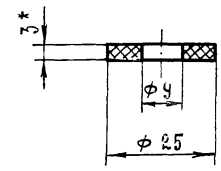

* Размер для справок

7834/2

Изм.	Лист	№ докум.	Подпись	Дата
Разраб.		Гребнева		V-79
Пров.		Ковалев		VI-79

ОВ-16.000.04 ТП 705-1-143

Прокладка

Лит.	Масса	Масштаб
Р	0.001	1:1

Лист 1 Листов 1

Резина ЗМБ-М ГОСТ 7338-77

Госкомсельхозтехника СССР ГИПРОПРОМСЕЛЬСТРОЙ г. Саратов

Копировал: Матвеева

Формат: 11

Инв. № подл. | Подпись и дата | Взам. инв. № | Инв. № дубл. | Подпись и дата

ОВ-16.000.01

Rz 80

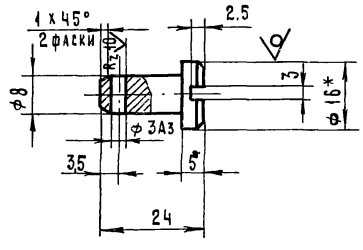

1. *Размер для справок.
2. Неуказанные предельные отклонения размеров – по В7

7834/2

Изм.	Лист	№ докум.	Подпись	Дата
Разраб.		Гребнева		V-79
				VI-79

ОВ-16.000.01 ТП 705-1-143

Палец

Лит.	Масса	Масштаб
Р	0.015	1:1

Лист 1 Листов 1

Круг 16 ГОСТ 2590-71 / ст.3 ГОСТ 535-79

Госкомсельхозтехника СССР ГИПРОПРОМСЕЛЬСТРОЙ г. Саратов

gost.e-ecolog.ru

Типовой проект 705-1-143 Альбом II Часть 1

ОВ-15.000.03

Rz 80

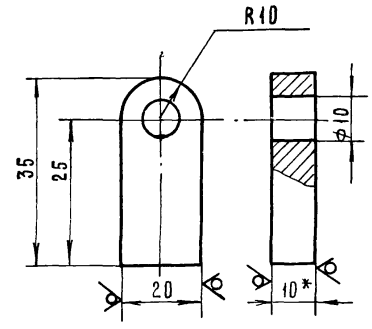

1. *Размер для справок.
2. Неуказанные предельные отклонения размеров отверстий – по А7; валов – по В7.

100

7834/2

Изм.	Лист	№ докум.	Подпись	Дата
Разраб.		Гребнева		V-79
Пров.		Ковалев		VI-79
Гл. инж. отд.		Кабанов		2.07.79
Нач. отд.		Зараковская		2.07.79
ГИП		Гоголев		6.X.79
Н. контр.		Есина		

ОВ-15.000.03 ТП 705-1-143

Ушко

Лит.	Масса	Масштаб
Р	0.06	1:1

Лист 1 Листов 1

Полоса 10x20 ГОСТ 103-76 / ст 3 ГОСТ 535-79

Госкомсельхозтехника СССР ГИПРОПРОМСЕЛЬСТРОЙ г. Саратов