ТИПОВОЙ ПРОЕКТ

705-1-142

ПРИРЕЛЬСОВЫЙ СКЛАД НЕЗАТАРЕННЫХ МИНЕРАЛЬНЫХ УДОБРЕНИЙ ЕМКОСТЬЮ 5000 ТОНН С ПРИМЕНЕНИЕМ ДЕРЕВЯННЫХ КЛЕЕНЫХ КОНСТРУКЦИЙ

АЛЬБОМ IV

Электротехнические чертежи.
Чертежи по связи и сигнализации.
Чертежи задания заводу - изготовителю.

gost.e-ecolog.ru

ЦЕНТРАЛЬНЫЙ ИНСТИТУТ ТИПОВОГО ПРОЕКТИРОВАНИЯ
ГОССТРОЯ СССР
КИЕВСКИЙ ФИЛИАЛ
г.Киев-57, ул.Эжена Потье. № 12

514
Заказ № 3860 инв. № 7833/4 тираж 170
Сдано в печать 10/7 1981г. цена 2-28

ТИПОВОЙ ПРОЕКТ

705-1-142

ПРИРЕЛЬСОВЫЙ СКЛАД НЕЗАТАРЕННЫХ МИНЕРАЛЬНЫХ УДОБРЕНИЙ ЕМКОСТЬЮ 5000 ТОНН С ПРИМЕНЕНИЕМ ДЕРЕВЯННЫХ КЛЕЕНЫХ КОНСТРУКЦИЙ

АЛЬБОМ IV

СОСТАВ ПРОЕКТА:

Альбом I – Пояснительная записка. Технологические чертежи.
Альбом II – Технолого-механические чертежи.
Альбом III – Архитектурно-строительные чертежи. Чертежи по вентиляции.
Альбом IV – Электротехнические чертежи. Чертежи по связи и сигнализации. Чертежи задания заводу-изготовителю.
Альбом V – Сметы.
Альбом VI – Заказные спецификации.

ПРИМЕНЕННЫЕ ТИПОВЫЕ ПРОЕКТЫ:

Типовой проект № 705-1-33 „Приемное устройство для выгрузки сухих незатаренных минеральных удобрений с фронтом на один железнодорожный вагон.
(Распространяет ЦИТП, 125378, ГСП, Москва А-445, ул. Смольная, 22).

РАЗРАБОТАН:
проектным институтом „Гипропромсельстрой"
Главный инженер института /Хахалин/
Главный инженер проекта /Гоголев/

УТВЕРЖДЕН И ВВЕДЕН В ДЕЙСТВИЕ:
Госкомсельхозтехника СССР
Протокол № 82 от 28.09 1979г.

КФЦИТП инв№ 7833/4

Формат	Лист	Наименование	Стр
1	2	3	4
22г	СА	Содержание альбома	2
		Электротехнические устройства	
22г	ЭЛ1... ЭЛ-4	Общие данные	3,4,5,6
22г	ЭЛ-5 ЭЛ-6	Принципиальная однолинейная схема	7,8
22г	ЭЛ-7	Схемы: электрическая принципиальная,	
		функциональная, блокировочных зависимос-	
		тей	9
22г	ЭЛ-8	Схемы: электрическая принципиальная, сигна-	
		лизации	10
22г	ЭЛ-9	Шибер 4(6). Аспирация 15. Вентиляторы 16, 17	
		(18... 23). Вибратор 7(8). Схема электрическая	
		принципиальная	11
22г	ЭЛ-10	ЩСУ. Панели 1,2,3. Пульт управления ПУ	
		Схема подключений	12
22г	ЭЛ-11	Вентиляторы 16... 23 Шибер 6 Вибраторы 7,8	
		Аспирация 15. Шибер 4. Конвейеры 1,2,3	
		Схемы подключения	13
22г	ЭЛ-12	Схема расположения. Компоновочная схема	
		склада	14
22г	ЭЛ-13	Помещение склада. Схема расположения	
		План на отм. 11.200	15
22г	ЭЛ-14 ЭЛ-15	Кабельный журнал	16,17
		Электроосвещение	
22г	ЭЛ-16	План на отм. 0.000 Комплектные узлы	18
22г	ЭЛ-17	Планы на отм. 0.000; 6.400; 11.200; 13.250.	
		Таблица пунктов и щитков. Разрез I-I.	19
		Силовое электрооборудование	
22г	ЭЛ-18	План магистралей заземления. Схема молниезащиты	20

1	2	3	4
		Устройства связи	
22г	СУ-1	Общие данные.	
		План на отм. 0.000	21
		Заданные заводу-изготовителю	
11	ЭЛ 00 00	Перечень чертежей.	22
12в	ЭЛ-01-00СБ	Щит управления крупноблочный в шкафах	
		ЩСУ. Общий вид	23
11	ЭЛ-01 00-1	Щит управления крупноблочный в шкафах	
		ЩСУ Технические данные электрооборудования	23
11	ЭЛ-01 00-2	Щит управления крупноблочный в шкафах ЩСУ	
		Перечень надписей	23
12в	ЭЛ-01-03СБ	Щит управления крупноблочный в шкафах	
		ЩСУ. Панель 3. Блок релейный Общий вид	22
11	ЭЛ-01 03-1	Щит управления крупноблочный в шкафах ЩСУ	
		Панель 3 Блок релейный. Технические	
		данные электрооборудования	22
22г	ЭЛ-01-00СХ1	Щит управления крупноблочный в шкафах	
		ЩСУ Панель 1 Схема соединений	24
22г	ЭЛ-01 00СХ2	Щит управления крупноблочный в шкафах	
		ЩСУ Панель 2 Схема соединений	25
22г	ЭЛ-01 -03СХ	Щит управления крупноблочный в шкафах ЩСУ	
		Панель 3 Схема соединений	26
12в	ЭЛ-02-00СБ	Пульт управления ПУ Общий вид	27
11	ЭЛ-02-00-1	Пульт управления ПУ. Технические данные	
		электрооборудования	27
11	ЭЛ-02-00-2	Пульт управления ПУ. Перечень надписей	27
22г	ЭЛ-02-00СХ	Пульт управления ПУ. Схема соединений	28

7833/4 2

				ТП-705-1-142 - СА		
Изм.	Лист	N докум.	Подпись	Дата	Прирельсовый склад незатаренных минеральных удобрений емкостью 5000тонн с применением деревянных клееных конструкций.	
Гл. инж. пр.		Хахалин		29.10.19		
ГИП		Гоголев		29.10.19		
Нач. отд.		Елистратова		29.10.19		
Гл. инж. отд.		Пайкин		29.10.19		
Рук. гр.		Романенко		16.11.19		
Рук. гр.		Родионова		15.11.19		
Рук. гр.		Карчевская		14.11.19		
Н. контр.		Есина		14.11.19		
					Лит. ТР	Лист	Листов 1
				Содержание альбома	Госкомсельхозтехника ГИПРОПРОМСЕЛЬЭ г. Саратов	

Ведомость чертежей основного комплекта ЭЛ

Формат	Лист	Наименование	Примечание
1	2	3	4
22	ЭЛ-1... ЭЛ-4	Общие данные	
22	ЭЛ-5 ЭЛ-6	Принципиальная однолинейная схема	
22	ЭЛ-7	Схемы: электрическая принципиальная, функциональная, блокировочных зависимостей.	
22	ЭЛ-8	Схемы: электрическая принципиальная, сигнализации.	
22	ЭЛ-9	Шибер 4(6). Аспирация 15 Вентиляторы 16, 17. (18... 23) Вибратор 7(8) Схема электрическая принципиальная.	
22	ЭЛ-10	ЩСУ Панели 1, 2, 3. Пульт управления ПУ. Схема подключений	
22	ЭЛ 11	Вентиляторы 16... 23. Шибер 6 Вибраторы 7, 8. Аспирация 15. Шибер 4. Конвейеры 1, 2, 3. Схемы подключения	
22	ЭЛ-12	Схема расположения. Компоновочная схема склада	
22	ЭЛ-13	Помещение склада. Схема расположения. План на отм. 11.200	
22	ЭЛ-14 ЭЛ-15	Кабельный журнал.	
		Электроосвещение	
22	ЭЛ-16	План на отм 0.000 Комплектные узлы	
22	ЭЛ-17	Планы на отм 0.000, 6.400, 11.200, 13.250 Таблица пунктов и щитков. Разрез I-I.	
		Силовое электрооборудование	
22	ЭЛ-18	План магистралей заземления. Схема молниезащиты.	
		Задание заводу-изготовителю	
11	ЭЛ-00 ВО	Перечень чертежей	
12в	ЭЛ-01-00СБ	Щит управления крупноблочный в шкафах ЩСУ Общий вид	
11	ЭЛ-01-00-1	Щит управления крупноблочный в шкафах ЩСУ. Техническое данные электрооборудования.	
11	ЭЛ-01-00-2	ЩСУ. Перечень надписей.	
22	ЭЛ-01-00СХ	ЩСУ. Схема соединений.	
22	ЭЛ-01-00СХ1	ЩСУ. Панель 1. Схема соединений.	
22	ЭЛ-01-00СХ2	ЩСУ. Панель 2. Схема соединений.	
22	ЭЛ-01-03СХ	ЩСУ. Панель 3. Схема соединений.	
12в	ЭЛ-02-00СБ	Пульт управления ПУ. Общий вид.	
11	ЭЛ-02-00-1	Пульт управления ПУ. Техническое данные электрооборудования.	
11	ЭЛ-02-00-2	Пульт управления ПУ. Перечень надписей.	
22	ЭЛ-02-00СХ	Пульт управления ПУ. Схема соединений.	

Ведомость основных комплектов

Обозн	Наименование	Примечание
ГТ	Генеральный план и транспорт	
АР	Архитектурно-строительные решения	
КЖ	Конструкции железобетонные	
КМ	Конструкции металлические	
КД	Конструкции деревянные	
ОВ	Вентиляция	
Т	Технологические решения	
ТМ	Технолого-механические решения	
ЭЛ	Электротехнические решения	
СУ	Устройства связи и сигнализации	

Ведомость применённых и ссылочных документов

Обозн	Наименование	Примечание
4.407-163.ВЗ.ЯЧ.10	Прокладка кабелей и проводов на сварных лотках.	
4.407-143.ТП.20А	Установка одиночных светильников с лампами накаливания.	
4.407-127.ПТ.5А	Установка осветительных щитков.	
4.407-155.ТП.88А	Прокладка кабелей на конструкциях.	
08.05 ОС 73	Нормализованные конструкции станций и пультов управления.	
4.407-7.ИЛ.325	Установочные рабочие чертежи одиночных электроаппаратов	
	Заземление электроустановок.	

Типовой проект разработан в соответствии с действующими нормами и правилами и предусматривает мероприятия, обеспечивающие взрывную, взрывопожарную и пожарную безопасность при эксплуатации здания."

Главный инженер проекта: Гололев

7833/4 3

				ТП-705-1-142-ЭЛ			
Изм.	Лист	№ докум.	Подпись	Дата	Прирельсовый склад незатаренных минеральных удобрений емкостью 5000 тонн с применением деревянных клееных конструкций		
Гл. инженер		Халилин		29.10.79			
ГИП		Гололев		29.10.			
Нач. отд.		Елистратова		29.10.79			
Гл. инж. отд.		Панкин		29.10.79			
Гл. спец.		Никитин		24.10.79			
Рук. гр.		Родионова		15.X.79			
Н. контр.		Есина		26.10.79	Общие данные. (начало)		

Лит.	Лист	Листов
ТР	1	31

Госкомсельхозтехника СССР ГИПРОПРОМСЕЛЬСТРОЙ г. Саратов

Основные показатели по электротехническим чертежам.

Наименование	Ед. изм.	Кол.	Примечание
1. Установленная мощность:			
1.1 Силовых токоприёмников	квт	62.4	
1.2 осветительных токоприёмников	квт.	15.1	
2 Расчётная нагрузка :			
2.1 Силовых токоприёмников,	квт	48	
2.2 осветительных токоприёмников	квт	15.1	

Общие указания

Электроснабжение

Электроснабжение склада предусматривается от существующих сетей 380/220в базы минеральных удобрений по 3 категории

Компенсация реактивной мощности решается в целом по базе минеральных удобрений при привязке проекта.

При привязке проекта необходимо в соответствии с ПУЭ произвести проверку на перегорание плавкой вставки при однофазном коротком замыкании.

2 Силовое электрооборудование

Исполнение электрооборудования принято в соответствии с условиями его работы и окружающей среды.

Электроприёмниками являются: приводы механизмов конвейеров, разгрузочной тележки, вибраторов и сантехнического оборудования.

В качестве пусковой аппаратуры приняты блоки управления БУ, а аппаратуры управления - реле, кнопки и универсальные переключатели.

Проектом предусматривается автоматическое, дистанционное и местное управление механизмами, входящими в поточно-транспортную систему (ПТС).

Управление остальными механизмами производится дистанционно и по месту. Дистанционное управление осуществляется с пульта ПУ.

3. Электроосвещение.

Питание рабочего освещения осуществляется от установленного в приемном устройстве в помещении оператора щита „ЩСУ", панель №1,6А; аварийного - от щита „ЩСУ", панель №1,5А.

Напряжение питающей сети - 380/220в, ламп рабочего и аварийного освещения 220в, ремонтного - 36в.

Освещённость помещений соответствует требованиям СНиП-А.9-71 „Искусственное освещение. Нормы проектирования".

Тип осветительных приборов и род проводки выбраны в зависимости от условий среды и назначения помещения. В помещении склада в качестве источников света приняты в основном лампы накаливания со светильниками пылезащищенного исполнения „УПД-1000", и ПР-200".

Светильники „УПД-1000 устанавливаются на поворотных кронштейнах. На галерее светильники „ППР" устанавливаются на металлических стойках.

Электроосветительная сеть выполняется кабелем АВВГ на скобах по строительным конструкциям и на кабельных конструкциях по галерее.

Прокладку кабеля АВВГ на кабельных конструкциях см ЭА-12,9м3.

Питание рядов ламп предусматривается трёхфазными группами с подключением ламп в группе к разным фазам сети в следующем порядке А,В,С; С,В,А и т.д.

Проходы кабелей через перекрытия выполняются в стальных трубах.

Управление освещением осуществляется в основном с группового осветительного щитка.

Высота установки от пола:

а) осветительного щитка и ящика с понизительным трансформатором до верхней кромки кожуха - 1,8м;

б) выключателей - 1,5м;

в) штепсельных розеток 0,8м.

Все нетоковедущие металлические части осветительной установки, нормально не находящиеся, но могущие оказаться под напряжением, подлежат занулению для зануления используется рабочий нулевой провод сети.

Освещаемая площадь 1768кв.м; установленная мощность 15,1 квт количество светильников 65 шт.

4. Зануление.

В качестве сети зануления используются металлические конструкции конвейеров, подкрановый путь разгрузочной тележки, кабельные лотки и блоки, нулевая жила кабеля и специально проложенные стальные полосы

Проводники зануления, металлические части электроустановок и электродвигателей не должны соприкасаться с минеральными удобрениями

Металлические части электрооборудования должны иметь антикоррозионные покрытия в соответствии с „Временной инструкцией по проектированию защиты строительных конструкций складов минеральных удобрений от коррозии" НИИЖБ, 1967г

Узлы прокладки и соединения зануляющих проводников, присоединения к оборудованию, а также обходов и проходов через строительные элементы здания выполняются по серии 4-407-31, „Заземление электроустановок".

При привязке проекта контур зануления склада соединить с нейтралью питающего трансформатора при помощи нулевого провода и алюминиевой оболочки питающего кабеля.

5 Молниезащита

Согласно „Инструкции по проектированию и устройству молниезащиты зданий и сооружений".

Здание склада относится к III категории по молниезащите и подлежит защите в районах с грозовой деятельностью 80 и более грозовых часов в год.

Защита от прямых ударов молнии осуществляется стержневыми молниеотводами, установленными на здании склада. Молниеотводы соединяются сваркой с заземлителем защиты от прямых ударов молнии в районах с грозовой деятельностью менее 80 часов в год никаких молниезащитных мероприятий не предусматривается. При привязке проекта раздел молниезащиты подлежит корректировке.

6. Канализация электроэнергии

Прокладка кабелей в помещении склада и по эстакадам выполняется в лотках. В местах переходов через стены и выходах из лотков к токоприемникам кабели прокладываются в металлических трубах и металлорукавах.

7833/4 4

				ТП 705-1-142 ЭЛ	
Изм.	Лист	№ докум.	Подпись	Дата	Прирельсовый склад незатаренных минеральных удобрений емкостью 5000 тонн с применением деревянных клееных конструкций
Гл.инж.инта		Хахалин		27.12.68	
ГИП		Гоголев		27.12.68	
Гл.инж.отд.		Пайкин		28.12.68	
Гл.спец.		Курицын		10.12.68	Лит ТР; Лист 2; Листов
Рук.гр.		Родионова		10.12.68	
Рук.гр.		Карчевская		10.12.68	
Рук.гр.		Романенко		10.12.68	Общие данные (продолжение)
Н.контр.		Есина		10.12.68	Госкомсельхозтехника СССР ГИПРОПРОМСЕЛЬСТРОЙ г. Саратов

Уточненная ведомость изделий и материалов комплектуемых заказчиком

Н п.п.	Наименование и техническая характеристика изделия, материала	Тип, марка	Ед. изм.	Потребность по проекту
1	2	3	4	5
	Силовое электрооборудование			
	1 Аппаратура по месту			
1.1	Разъем штепсельный	ЯРП11-303-549	шт	25
1.2	Пускатель магнитный ~380В; н.э.-3,2А	ПМЕ-032	"	4
1.3	То же ~380В, н.э-4А	ПМЕ-132	"	2
1.4	Сигнализатор наличия руды	СНР-1063М	"	4
1.5	Кнопка управления	КУ91-В3Г	"	2
1.6	То же	КУ92-В3Г	"	4
1.7	Звонок громкого боя ~220В	М3-1	"	4
1.8	Рубильник Jн=250А	Р16-35320-3291	"	1
	2 Аппаратура в шкафах			
	Аппаратура в щите ЩСУ			
2.1	Блок управления	БУ8015-43Б3	шт	1
2.2	То же	БУ8014-23Б3	"	1
2.3	—"—	БУ8006-13БО	"	1
2.4	—"—	БУ5144-13Д3Б	"	2
2.5	—"—	БУ5447-03Г3Ж	"	1
2.6	—"—	БУ5147-03Д3Е	"	2
2.7	Реле скорости ~220В	РС-67	"	3
2.8	Пускатель магнитный 220В	ПМЕ-111	"	5
2.9	Вольтметр	Э-377	"	4
	Аппаратура на пульте управления ПУ			
2.10	Универсальный переключатель	УП5311-С23	шт	1
2.11	То же	УП5311-И25	"	1
2.12	—"—	УП5312-С71	"	3
2.13	Кнопка управления исп 2	КЕ-011	"	10
2.14	То же исп 3	КЕ-011	"	7
2.15	Лампа сигнальная, линза зеленая	СС-3	"	9
2.16	То же, линза красная	СС-3	"	4
	3. Щиты и пульты			
3.1	Щит двухстороннего обслуживания щитовой 2400×800×600	ЩЭДЩ-2086	шт	3
3.2	Пульт управления	ПУЭ052710	шт	1
	4 Кабельные изделия			
	Кабель, ГОСТ 16442-70* сечением:			
4.1	4×70	АВВГ	км	0.01
4.2	4×35	АВВГ	"	0.008
4.3	3×10+1×6	АВВГ	"	0.112
4.4	3×6+1×4	АВВГ	"	0.415
4.5	3×4+1×2.5	АВВГ	"	0.267
	Кабель, ГОСТ 1508-71* сечением			
4.6	4×2.5	АКВВГ	км	0.089
4.7	10×2.5	АКВВГ	"	0.765
4.8	14×2.5	АКВВГ	"	0.167
4.9	19×2.5	АКВВГ	"	0.018
4.10	27×2.5	АКВВГ	"	0.02
4.11	37×2.5	АКВВГ	"	0.019
4.12	Кабель, ГОСТ 13497-77Е сечением 3×1.5+1×10	КРПТ	"	0.012
4.13	Провод ГОСТ 6323-71*, 1×2.5	АПВ	"	1.917
	Электроосвещение			
	1. Аппараты низкого напряжения			
1.1	Ящик с понижающим трансформатором 220/12В, ОСО-0.25С тремя автоматами АБ-25 с тепловыми расцепителями на 15А	ЯТ-0.25	шт	1
	2. Пункты и щитки			
2.1	Групповой осветительный щиток на 10 выключателей, из которых 5 выключателей А3161 на 15А, 5 выключателей А3163 на 15А.	СУ9443-16	шт	1
	3. Оборудование светотехническое			
3.1	Арматура подвесная, пыленепроницаемая, без отражателя, до 200Вт	ППР-200	шт	48
3.2	Арматура подвесная, частично пыленепроницаемая, до 100 Вт	УПД-1000	шт	10
3.3	Арматура переносная, ручная до 60Вт	РВО	шт	1
3.4	Арматура подвесная открытая, до 200Вт	СПО-200-191	шт	6
3.5	Лампа накаливания 220В, с цоколем Е27/27, 75Вт	БК-220-75	шт	13
3.6	То же, 100Вт	БК-220-100-1	шт	21
3.7	То же, 200Вт	Б-220-200-1	шт	23
3.8	Лампа накаливания 220В, с цоколем Е40/55×47, 750Вт	Г-220-750-1	шт	11
3.9	Лампа накаливания для ремонтного освещения, 36В, 60Вт	МО-36-60	шт	2
	4. Кабельные изделия			
	Кабель силовой			
4.1	3×2.5-0.66 ГОСТ 16442-70*	АВВГ	км	0.021
4.2	4×2.5-0.66 ГОСТ 16442-70*	АВВГ	км	0.200
4.3	2×4-0.66 ГОСТ 16442-70*	—"—	км	0.390
4.4	3×4-0.66 ГОСТ 16442-70*	"	км	0.020
4.5	4×4-0.66 ГОСТ 16442-70*	"	км	0.280
4.6	2×6-0.66 ГОСТ 16442-70*	"	км	0.140
4.7	3×6-0.66 ГОСТ 16442-70*	—"—	км	0.010
4.8	4×16-0.66 ГОСТ 16442-70*	—"—	км	0.030
4.9	2×4-0.66 ГОСТ 16442-70*	АВВБ	км	0.030
4.10	Провод установочный 2.5-660 ГОСТ 6323-71*	АПВ	км	0.074

7833/4 5

ТП 705-1-142 - ЭЛ

Изм	Лист	№ докум	Подпись	Дата
Гл. инж. пр-та		Хахалин		22.10.79
Гип		Гоголев		24.10.79
Нач. отд.		Елистратова		26.8.79
Гл. инж. отд.		Пайкин		28.8.79
Гл. спец.		Никитин		24.10.79
Рук. гр.		Родионова		15.X.79
Рук. гр.		Карчевская		15.X.79
Н. контр.		Есина		10.X.79

Прирельсовый склад незатаренных минеральных удобрений емкостью 5000 тонн с применением деревянных клееных конструкций

Лит	Лист	Листов
Тр	3	

Общие данные (продолжение)

Госкомсельхозтехника СССР Гипропромсельстрой г. Саратов

Уточненная ведомость изделий и материалов, комплектуемых подрядчиком

№ п. п.	Наименование и техническая характеристика изделия, материала	Тип марка	Ед. изм.	Потребность по проекту
1	2	3	4	5
	Силовое электрооборудование			
	1. Электромонтажные изделия заводов Главэлектромонтажа			
1.1	Лоток кабельный	К 422	шт	170
1.2	Полка кабельная	К 1161	»	172
1.3	Прижим	К 425	»	172
1.4	Стойка кабельная	К 1151	»	86
1.5	Ящик протяжной	У 997	»	5
1.6	Коробка клеммная	У 614	»	8
1.7	То же	У 615	»	2
1.8	Ящик протяжной	У 999	»	5
	2. Трубы неметаллические			
2.1	Труба винипластовая по нормали машиностроения МН 1427-61, среднего типа условное давление 6 кгс/см², условным проходом	6-25	км/т	0,512/0,45
	Электроосвещение			
	Электромонтажные изделия заводов ГЭМ			
1.1.	Кронштейн для крепления светильников	К 290	шт.	16
1.2.	Кронштейн для установки светильников с лампами накаливания	У 114	шт.	21
1.3	Коробка пластмассовая для открытой установки, пылезащищённая	КОР 73	шт.	10
1.4	Коробка пластмассовая, для открытой установки, пылезащищенная	КОР 74	шт.	5
1.5	Коробка пластмассовая, пыленепроницаемая	У 409	шт.	21
1.6	Коробка соединительная	937	шт.	24
1.7	Стойка для установки светильника	К 985	шт.	24
1.8	Держатель трубный	К 939	шт.	24
1.9	Серьга для струн	К 1016	шт.	6
1.10	Держатель светильника	У 25 м	шт.	15
1.11	Крюк для подвеса светильника	У 625	шт.	6
1.12.	Основание	К 1155	шт.	120
1.13	Полка	К 1160	шт.	120
	2. Электроустановочные изделия			
2.1	Выключатель, 250 В, 6А однополюсный, исполнение брызгонепроницаемое	индекс 02650	шт.	9
2.2.	Розетка штепсельная, 250 В, 10А, двухполюсная с третьим заземляющим контактом, исполнение пыленепроницаемое.	У-102	шт.	8
	3. Прокат черных металлов			
3.1	Сталь	Ст. 2	тн	0,1
12	ЦМ 50		кг	49,0
13	ЦМ 70		кг	70,5
21	Круг, ГОСТ 2590-71, диаметром 8		кг	36,0
22	16		кг	8.0

Ведомость изделий мастерских электромонтажных заготовок (МЭЗ)

Обозначение чертежа	Наименование	Кол.	Примечание
1	2	3	4
	Изготовить и скомплектовать:		
4407-229-003	Настенную установку пускателя	6	
А 60.28	Стержневой молниеотвод	3	

Ведомость изделий и материалов для изготовления изделий МЭЗ

№ п/п	Наименование и техническая характеристика изделия, материала	Тип, марка	Ед. изм.	Потребность по проекту
1	2	3	4	5
	Силовое электрооборудование			
	1 Трубы металлические			
	Труба водогазопроводная			
	обыкновенная, ГОСТ 3262-75,			
	длиной не менее 6м, с муфтой,			
	условным проходом:			
1.1	ЦМ 32		кг	31

Ведомость изделий и материалов для монтажной зоны

№ п.п.	Наименование и технические данные	Ед. изм.	Кол.	Примечание
	Электроосвещение			
	Изготовить и скомплектовать узел У1:	компл.	21	
1	Арматура пыленепроницаемая ППР-200	шт..	21	
2	Кабель силовой АВВГ-3×2,5-0,66, ГОСТ 16442-70*	км	0.021	
3	Кронштейн У114	шт.	21	
4	Коробка ответвительная У409	шт.	21	
	Изготовить и скомплектовать узел У2:	компл	18	
5	Арматура пыленепроницаемая ППР-200	шт.	18	
6	Провод установочный АПВ-2,5-660, ГОСТ 6323-71*	км	0.054	
7	Стойка К 985	шт.	18	
8	Коробка ответвительная К937	шт.	18	
9	Держатель трубный К939	шт.	18	
	Изготовить и скомплектовать узел У3	компл.	6	
10	Арматура подвесная СПО-200-191	шт.	6	
11	Провод установочный АПВ-2,5-660, ГОСТ 6323-71*	км	0.020	
12	Стойка К 985	шт.	6	
13	Коробка ответвительная К937	шт.	6	
14	Держатель трубный К939	шт.	6	
15	Держатель светильника У25М	шт.	6	
	Изготовить и скомплектовать узел У4:	компл	6	
16	Арматура пыленепроницаемая ППР-200	шт.	6	
17	Серьга для струн К 1016	шт.	6	
18	Держатель светильника У25М	шт.	6	
	Изготовить и скомплектовать узел У5:	компл	3	
19	Арматура пыленепроницаемая ППР-200	шт.	3	
20	Держатель светильника У25М	шт.	3	

7833/4 6

ТП 705-1-142 - ЭЛ

Прирельсовый склад незатаренных минеральных удобрений емкостью 5000 тонн с применением деревянных клеёных конструкций

Изм.	Лист	№ докум.	Подпись	Дата
Гл. инженер		Хахалин		22.10.79
ГИП		Гоголев		22.10
Нач. отд.		Елистратова		29.10.79
Гл. инженер		Пайкин		29.10.79
Рук. гр.		Романенко		15.X.79
Рук. гр.		Родионова		X.79
Рук. гр.		Карчевская		00.10.79

Лит.	Лист	Листов
ТР	4	

Общие данные

Госкомсельхозтехника СССР ГИПРОПРОМСЕЛЬСТРОЙ

Марка, сечение и длина кабеля определяются при привязке проекта

ЯР
РТБ-35320-3291

АВВГ 4×70 НЩ-1

См. ЭЛ-6

Данные питающей сети		1А	2А	3А	4А	5А	6А	7А	8А	9А	БУ5447-03ГЗЖ	
Аппарат ввода	Тип, номинальный ток, А расцепитель, А	А3134 К-150	АП50-3МТ К40	АП50-3МТ К40	АП50-3МТ К40	АП50 3МТ К4	АП50 3МТ К25	АП50-3МТ К20	АП50 -3МТ К2	АП50-3МТ К6,4	К4 Т2	К4 Т2
Сборные шины	Напряжение, сечение, Расчетный ток, А Установленная мощность, кВт	БУ 8015-4363					БУ8014-2363					
Станция управления	Тип, Расцепитель автомата, К комбинированный уставка, А Нагревательный элемент теплового реле Т-тепловой, уставка, А											
Марка, сечение проводника	Маркировка											
Условное графическое изображение												
№ по плану						—	1ЩО	13	9	10	11	4	6
Тип						—	СУ9443-16	—					
Номинальная мощность, кВт		775				0775	14.3	28	22	22	2.2	0.6	0.6
Ток, А Iн / Iп		140				3.86 / —	21.7 / —	6.1 / 45.5	4.9 / 32.2	4.9 / 32.2	4.9 / 32.2	1.7 / 10.9	1.7 / 10.3
Наименование механизма по плану		Ввод ~ 380В	Резерв	Резерв	Резерв	Аварийное освещение	Питание щита рабочего освещения	Площадка с транспортером для обслуживания машины МВС-4	Конвейеры ленточные передвижные ТК-11А'		Конвейер подкатной КЛП-80	Шнек	
								Пункты подключения для выгрузки на автотранспорт		Питание цепей управления ПТС и сигнализации	Пункты подключения для выгрузки на железную дорогу		

АВВГ 2×4
АВВГ 4×16
АВВГ 3×6+1×4 Н-1
АВВГ 3×4+1×2.5
ЯШ1 ЯРП11-303 5491Х
ЯШ6
АКВВГ 10×25 К3-8
АВВГ 3×6+1×4 Н-7
АВВГ 3×4+1×25
ЯШ7 ЯРП11-303-5491Х
ЯШ8
АКВВГ 14×25 К4-1
АКВВГ 14×25 К6-1
4ЯК У614
6ЯК У615
Н4-2 КРПТ 3×1.5+4×1
Н6-2

7833/4 7

ТП 705-1-142 ЭЛ

Изм	Лист	№ докум	Подпись	Дата
ГИП		Гоголев		23.10.79
Нач отд		Елистратова		29.10.79
Гл инж отд		Панкин		29.10.79
Гл спец		Никитин		24.10.79
Рук гр		Родионова		15.X.79
Ст инж		Янкина		10.X.79
Рук гр		Романенко		23.X.79
Н контр		Елина		26.X.79

Прирельсовый склад незатаренных минеральных удобрений емкостью 5000 тонн с применением деревянных клееных конструкций

Лит	Лист	Листов
Тр	5	

Принципиальная однолинейная схема (начало)

Госкомсельхозтехника СССР ГИПРОПРОМСЕЛЬСТРОЙ г. Саратов

Данные питающей сети	
Аппараты ввода	Тип, Номинальный ток, А, Расцепитель
Сборные шины	Напряжение сечение Расчётный ток, А Установленная мощность, кВт
Станция управления	Тип, Расцепитель автомата К-комбинированный уставка, А Нагревательный элемент теплового реле, Т-тепловой уставка А
Марка сечение проводника	Маркировка
Электроприемник	Условное графическое изображение

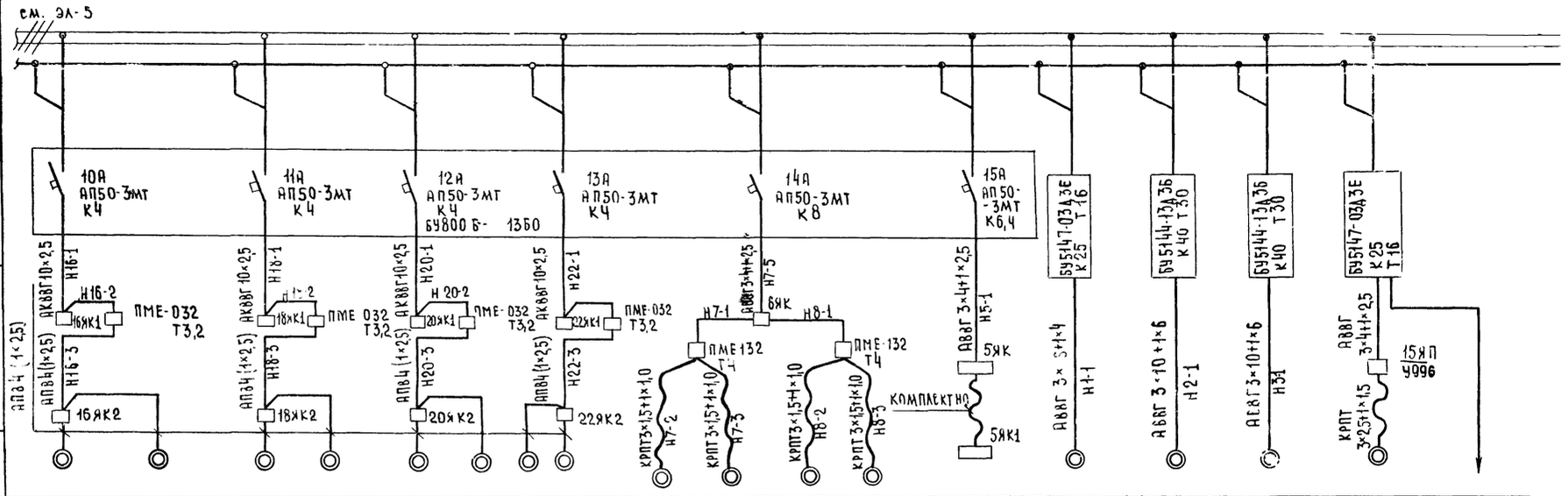

№ по плану	16, 17	18, 19	20, 21	22, 23	7-1 7-2	8-1 8-2	5	1	2	3	15	—
тип	4А100SА 4×У3							4А1325АХУ3	4 А160 S4ХУ3		4А1325АХУ3	—
Номинальная мощность, кВт	0,37×2	0,37×2	0,37×2	0,37×2	0,6 × 2	0,6× 2	1,5	7,5	15	15	7,5	—
ток, А Jн / Jп	2,8 / 10,5	2,8 / 10,5	2,8 / 10,5	2,8 / 10,5	3,4 / 23,8	3,4 / 23,8	3,9 / 27,7	14,8 / 103,6	29,5 / 206	29,5 / 206	14.8 / 103.6	
Наименование механизма по плану	Вытяжные вентиляторы				Вибраторы		Тележка	Конвейер горизонтальный N1	Конвейер наклонный N2	Конвейер наклонный N3	Аспирация	Резерв

7833/4 8

Изм	Лист	№ докум.	Подпись	Дата
Гип		Гоголев		29.10.
Нач. отд		Елистратова		29.10.79
Гл. инж. отд		Пайкин		29.10.79
Гл. спец.		Никитин		29.10.79
Рук. гр.		Родионова		15.X.79
Ст. инж.		Янкина		10.X.79
Рук. гр.		Романенко		16.X.79
Н. контр.		Есина		

ТП 705-1-142 ЭЛ

Прирельсовый склад незатаренных минеральных удобрений емкостью 5000 тонн с применением деревянных клееных конструкций

Лит.	Лист	Листов
ТР	6	

Принципиальная однолинейная схема (окончание).

Госкомсельхозтехника СССР ГИПРОПРОМСЕЛЬСТРОЙ

Схема блокировочных зависимостей

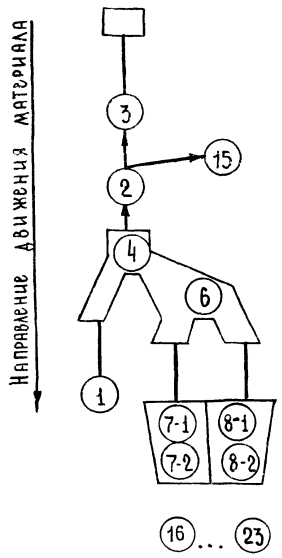

Приемное устройство Т.П.705-1-94
Конвейер ленточный 3
Аспирация 15
Конвейер ленточный 2
Шиберы 4,6
Конвейер ленточный 1
Вибраторы 7-1,7-2,8-1,8-2
Вентиляторы вытяжные 16...23

1ИУ, 2ИУ, 3ИУ Избиратель управления

УП5312-С71

N секции	N контакта	Ручное	Отключ.	Автомат. привязка
I	1-2	X		
II	3-4			X
III	5-6			X
IV	7-8			X

Схема электрическая принципиальная

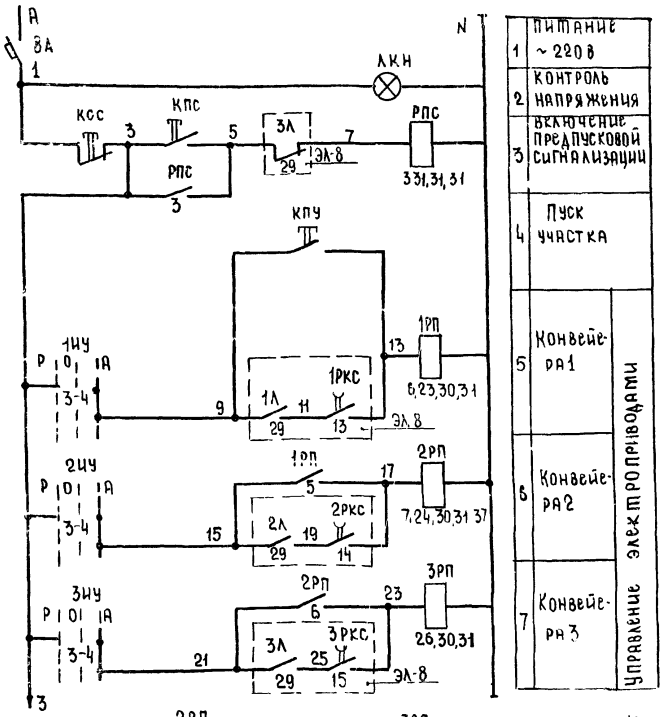

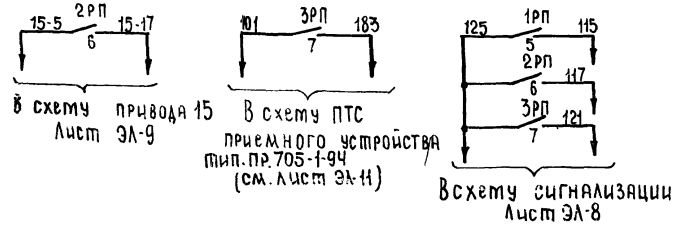

Поз. обознач.	Наименование	Тип	Технические данные	Кол	Примечание
	Щсу				
8А	Выключатель автома-	АП50-3мт	Iрасц = 2А.		
	тический				
РПС, РПУ	Реле промежу-	ПМЕ-111	~220В, 5з.+2р	5	
1РП...3РП	точное				
	ПУ				
КПС, КПУ	Кнопка управления	КЕ-011-У3	исп 2	2	
КСС	То же	КЕ-011-У3	исп 3	1	
1ИУ... 3ИУ	Переключатель	УП5312-		3	
	универсальный	-С71			
ЛКН	Лампа сигнальная	СС-3	линза зеленая	1	

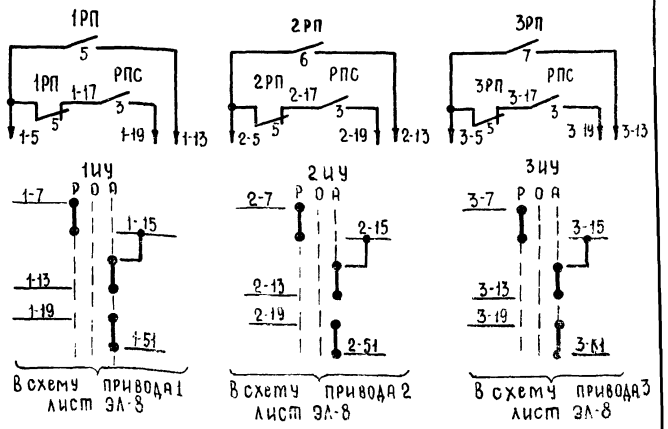

В схему привода 1 лист ЭЛ-8

В схему привода 2 лист ЭЛ-8

В схему привода 3 лист ЭЛ-8

Схема функциональная

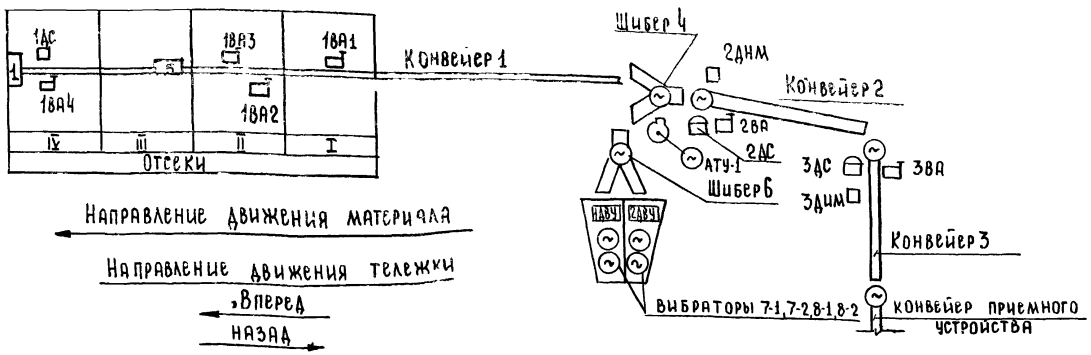

7833/4 9

				ТП 705-1-142 -ЭЛ
Изм.	Лист	№ докум.	Подпись	Дата
ГИП		Гоголев		24.10.79
Нач. отд.		Елистратова		24.10.79
Гл. инж. отд.		Пайкин		29.10.79
Гл. спец.		Никитин		29.10.79
Рук. гр.		Родионова		5.1.79
Т. контр.		Есина		

Прирельсовый склад незатаренных минеральных удобрений емкостью 5000 тонн с применением деревянных клееных конструкций

Лит.	Лист	Листов
ТР	7	

Схемы: электрическая принципиальная, функциональная блокировочных зависимостей.

Госкомсельхозтехника СССР ГИПРИПРОМСЕЛЬСТРОЙ г. Саратов

Схема электрическая принципиальная

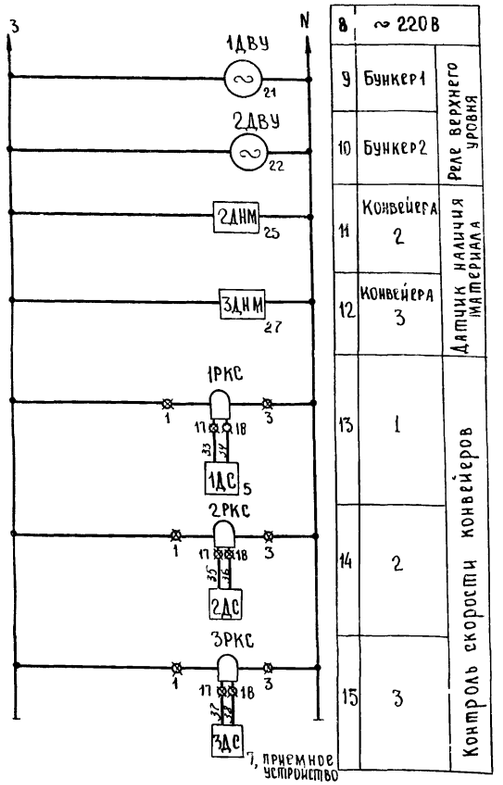

Схема сигнализации

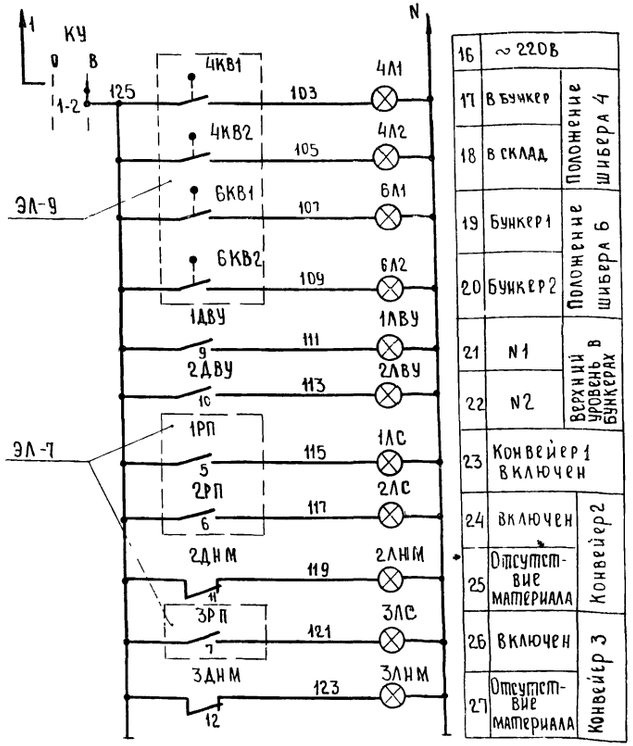

Поз. обознач.	Наименование	Тип	Технические данные	Кол.	Примечание
	По месту				
1ДВУ 2ДВУ	Сигнализатор				
2ДНМ 3ДНМ	наличия руды	СНР-1063М		4	
1ДС...3ДС	Датчик реле скорости	ДМ-2		3	учтено черт. Т
1КнП, 1КнС	Кнопка управления	КУ92-83Г		3	
/3В1, 13В2	Звонок громкого боя	МЗ-1	~220В	4	
/ВА1, 1ВА2...1ВА6	Выключатель конечный	—		6	учтено черт Т
	ЩСУ				
/А, /Л /ПР	Блок управления	БУ5144-13Д3Б	Jрасц-40А, Jнэ-30А	3	
1РКС...3РКС	Реле скорости	РС-67	~220В	3	
	ПУ				
КУ	Переключатель				
	универсальный	УП5311-И25		1	
4,6Л1, 4,6Л2 1ЛС...3ЛС	Лампа сигнальная	СС-3	линза зеленая	7	
1ЛВУ, 2ЛВУ 2,3ЛНМ	То же	СС-3	линза красная	4	

Конвейер 1, (2,3)

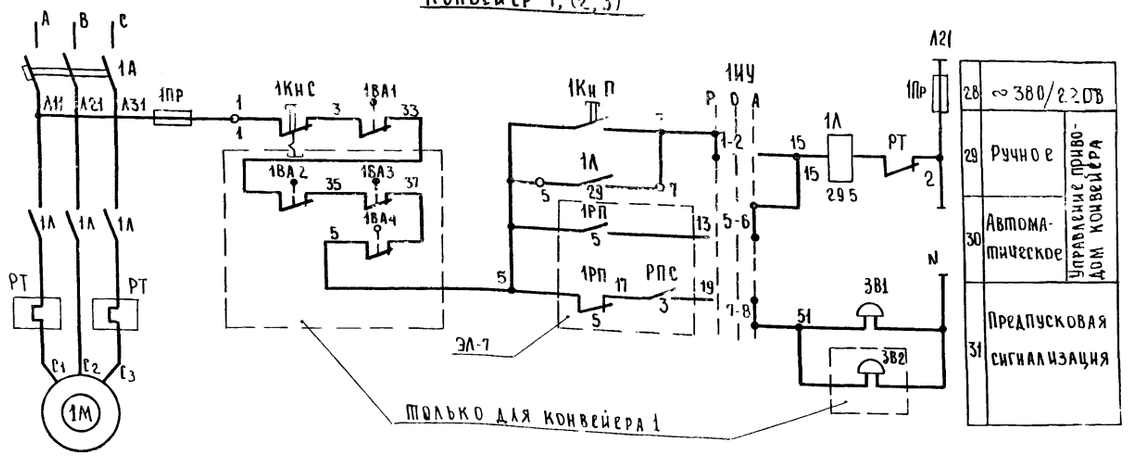

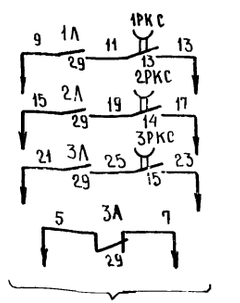

В схему лист ЭЛ-7

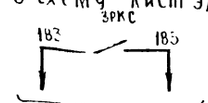

В схему ПТС приемного устройства тип. пр.705-1-94 (см. лист ЭЛ-11)

КУ
Ключ управления

УП5311-И25			
N секции	N контакта	Отключено	Включено
I	1-2		X
II	3-4		X

Назначение датчиков и конечных выключателей

Обозн.	Назначение
2,3ДНМ	Контроль наличия материала на ленте конвейера
1,2 ДВУ	Контроль верхнего уровня материала в бункерах
1...3ДС	Контроль скорости конвейера
/ВА1, 1ВА2...1ВА6	Выключатель аварийного останова конвейеров

В место знака / ставить номер привода 1,2 или 3

7833/4 10

Изм	Лист	№ докум	Подпись	Дата
ГИП		[illegible]		
Нач отд		Е. Стратова		
Гл инж отд		Панкин		
Гл спец		Никитин		
Рук гр		Родионова		10.9.79

ТП 705-1-142 - ЭЛ

Лит.	Лист	Лист
ТР	8	

Схемы электрическая принципиальная, сигнализации

Госкомсельхозтехника СССР ГИПРОПРОМСЕЛЬСТРОЙ г. Саратов

Шибер 4(6)

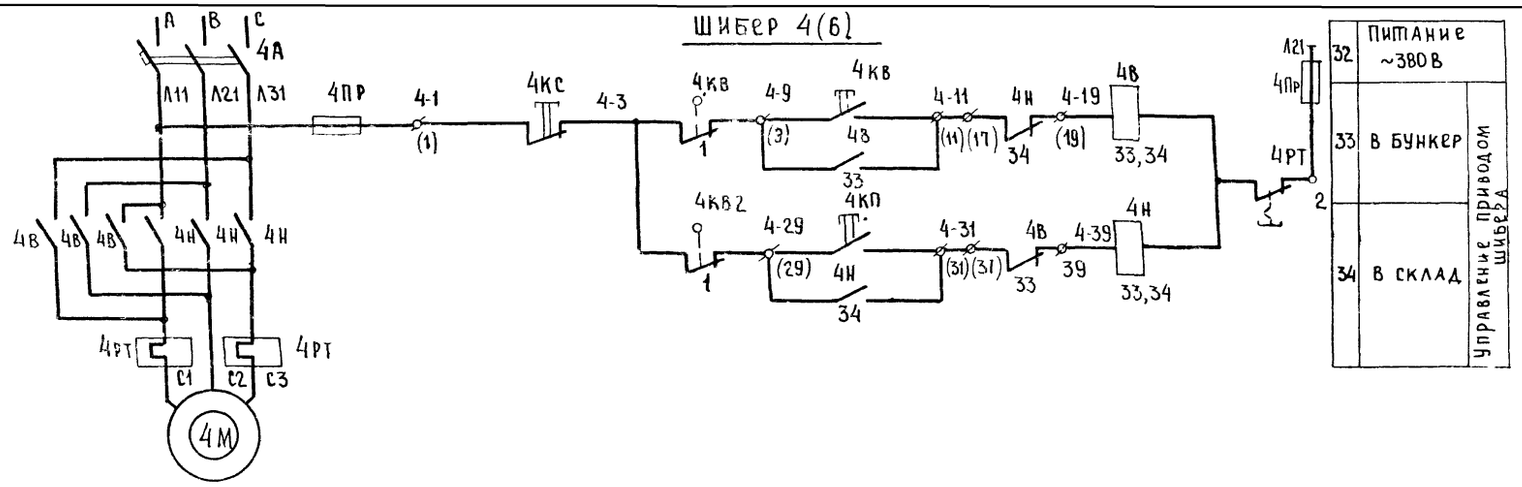

32	Питание ~380В	
33	В БУНКЕР	Управление приводом шибера
34	В СКЛАД	

Аспирация 15

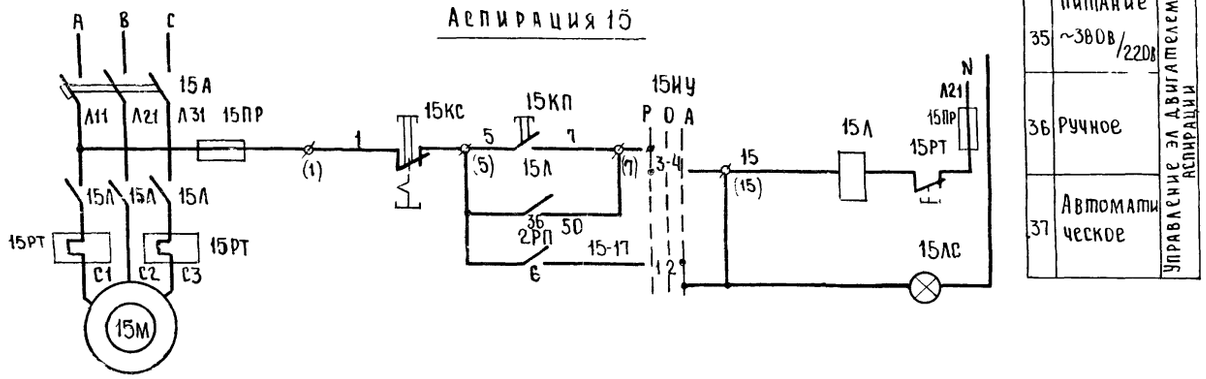

35	Питание ~380В/220В	
36	Ручное	Управление эл.двигателем аспирации
37	Автоматическое	

Вентиляторы 16, 17, (18...23)

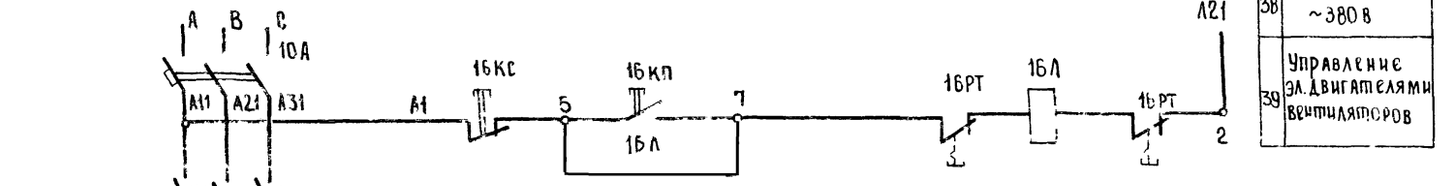

38	Питание ~380В	
39	Управление эл.двигателями вентиляторов	

Вибратор 7(8)

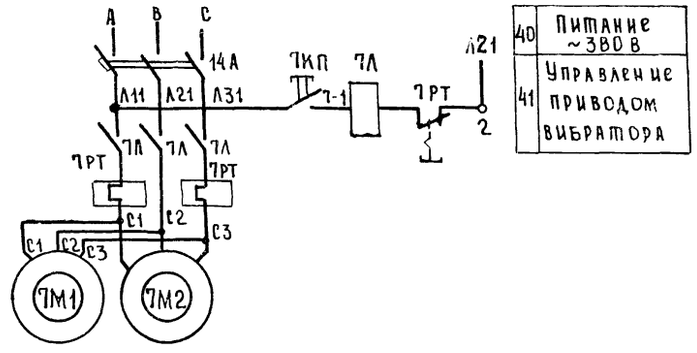

40	Питание ~380В	
41	Управление приводом вибратора	

Позиционное обозначение	Наименование	Тип	Технические данные	Кол.	Примечание
	По месту				
4КВ1, 4КВ2	Выключатель конечный	ВК-211		2	учтено чертежом Т
2ОЛ, 22Л 16Л, 18Л	Пускатель магнитный	ПМЕ-032	~380В, Iн.э.=3,2А	4	
7Л, 8Л	То же	ПМЕ-132	~380В, Iн.э.=4А	2	
15КП, КС	Кнопка управления	КУ92-83Г		1	
7,8КП	То же	КУ91-83Г		2	
	Щит ЩСУ				
4В,Н,А 6В,Н,А	Блок управления	БУ5447-03Г3Н	Iраст.=4А; Iн.э.=2А	1	
15Л, А	Блок управления	БУ5147-03Д3Е	Iраст.=2,5А; Iн.э.=16А	1	
10А, 11А	Выключатель	АП50-3МТ			
12А, 13А	автоматический	АП50-3МТ	Iраст.=4А	4	
14А	То же	АП50-3МТ	Iраст.=8А	1	
	Пульт ПУ				
15ИУ	Переключатель универсальный	УП5311-С23		1	
4КС, 6КС, 15КС	Кнопка				
18КС, 20КС, 22КС	управления	КЕ-011-У3	исп.3	6	
4КВ, 4КП 10КП, 20КП	То же				
22КП, 18КП 6КВ, 6КП		КЕ-011-У3	исп.2	8	
15ЛС	Лампа сигнальная	СС-3	линза зеленая	1	

4КВ1, 4КВ2, 6КВ1, 6КВ2
Выключатель конечный

ВК-211

Обозначение цепи	Рычаг нажат	Рычаг свободен	Назначение цепи
1	X		Отключение эл.привода шибера
2		/	Сигнализация положения шибера

15ИУ
Избиратель управления

УП 5311-С23

№ секции	№ контакта	Ручное	Отключ.	Автоматическое
I	1-2			X
II	3-4	\		

7833/4 11

					ТП-705-1-142 -ЭЛ			
Изм.	Лист	№ докум.	Подпись	Дата	Прирельсовый склад незатаренных минеральных удобрений емкостью 5000 тонн с применением деревянных клееных конструкций			
ГИП		Гоголев		29.10.79		Лит.	Лист	Листов
Нач. отд.		Елистратова		29.10.79		ТР	9	
Гл. инж. отд.		Пайкин		29.10.79				
Гл. спец.		Никитин		29.10.79				
Рук. гр.		Родионова		15.X.79				
Н. контр.		Есина			Шибер 4(6); аспирация 15; вентиляторы 16, (18, 20, 22), вибратор 7(8). Схема электрическая принципиальная	Госкомсельхозтехника СССР ГИПРОПРОМСЕЛЬСТРОЙ г. Саратов		

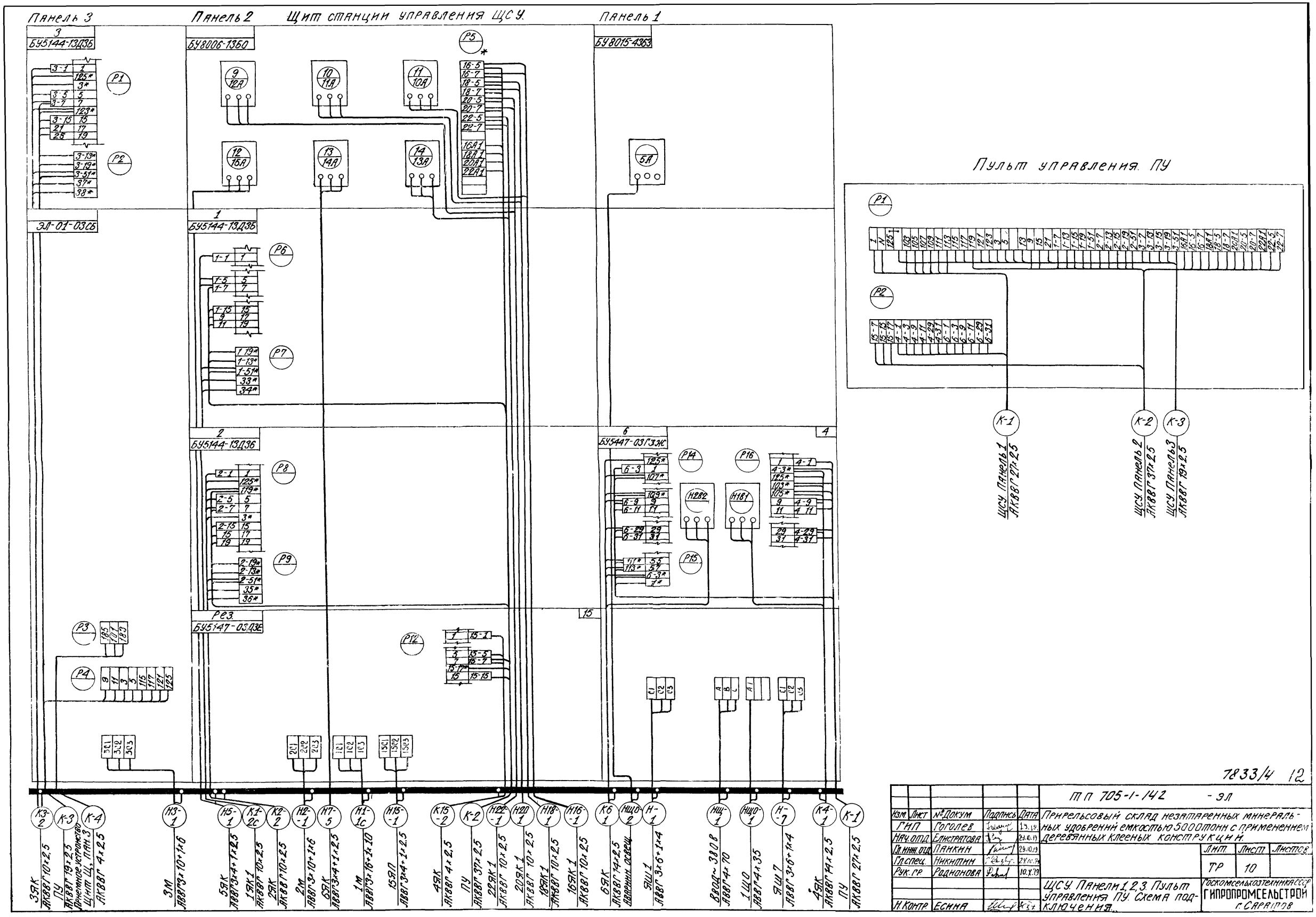

7833/4 12

Изм.	Лист	№ Докум	Подпись	Дата
ГИП		Гоголев		19.10.19
Нач. отд.		Елистратова		29.10.19
Гл. инж. отд.		Панкин		29.10.19
Гл. спец.		Никитин		24.10.19
Рук. гр.		Родионова		10.X.19
Н. контр.		Есина		

ТП 705-1-142 - ЭЛ

Прирельсовый склад незатаренных минеральных удобрений емкостью 5000 тонн с применением деревянных клееных конструкций.

Лит.	Лист	Листов
ТР	10	

ЩСУ. Панели 1, 2, 3. Пульт управления ПУ. Схема подключения.

Госкомсельхозтехника СССР ГИПРОПРОМСЕЛЬСТРОЙ г. Саратов

Вентиляторы 16, 17 (18, 19, 20, 21, 22, 23)

Шибер 6 Вибраторы 7, 8

Шибер 4 Аспирация 15

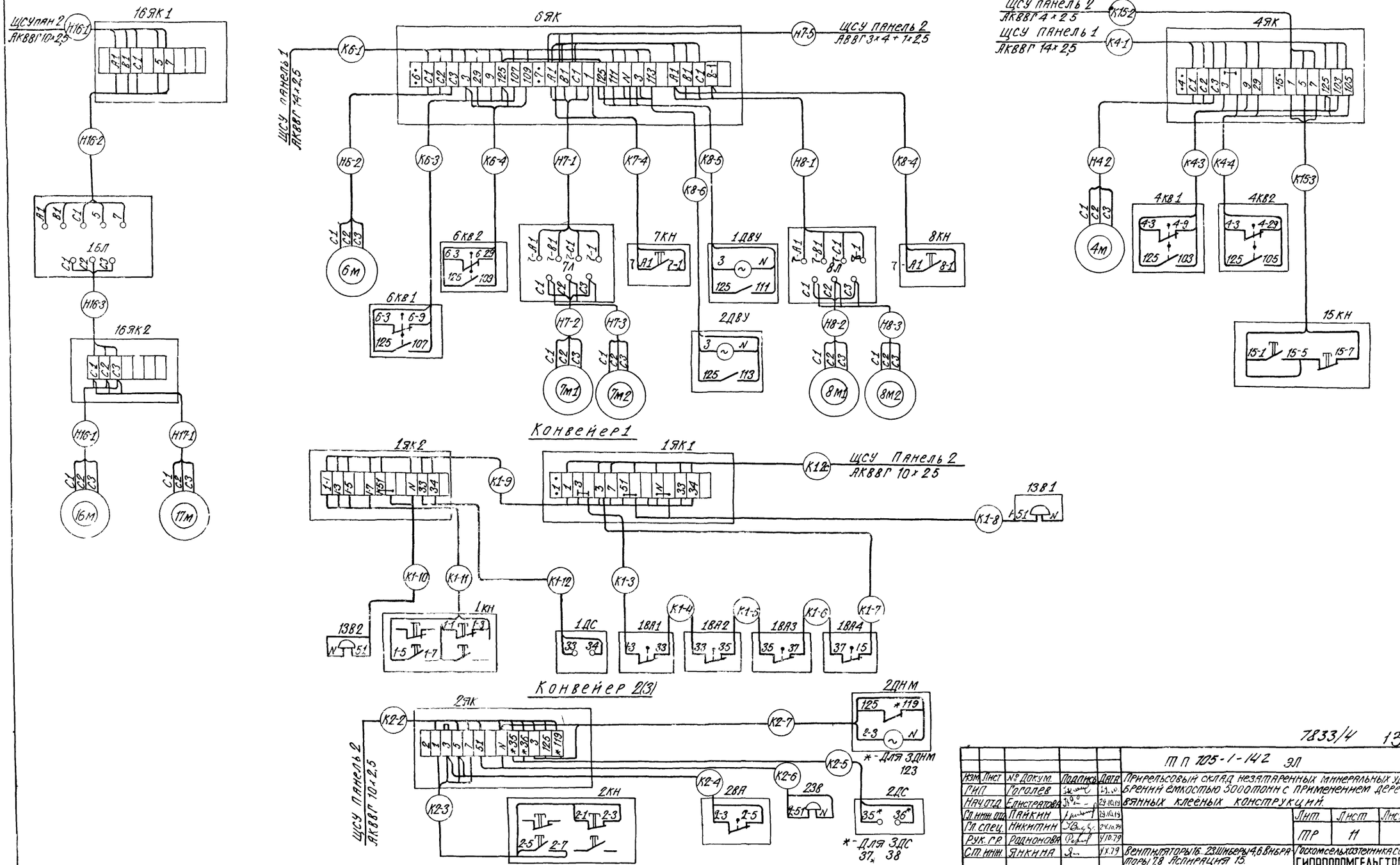

7833/4 13

				ТП 705-1-142 ЭЛ	
Изм.	Лист	№ докум.	Подпись	Дата	Прирельсовый склад незатаренных минеральных удобрений емкостью 3000 тонн с применением деревянных клеёных конструкций.
ГИП		Горолев		29.10.79	
Нач. отд.		Елистратова		29.10.79	
Гл. инж. отд.		Панкин		29.10.79	
Гл. спец.		Никитин		24.10.79	Лит. / Лист / Листов: ТР / 11 /
Рук. гр.		Родионова		4.10.79	
Ст. инж.		Янкина		4.X.79	Вентиляторы 16, 23 Шиберы 4, 6 Вибраторы 7, 8 Аспирация 15 Конвейеры 1, 2, 3 Схемы подключения
Н. контр.		Есина			Госкомсельхозтехники СССР ГИПРОПРОМСЕЛЬСТРОЙ г. САРАТОВ

Схема расположения
М 1:100

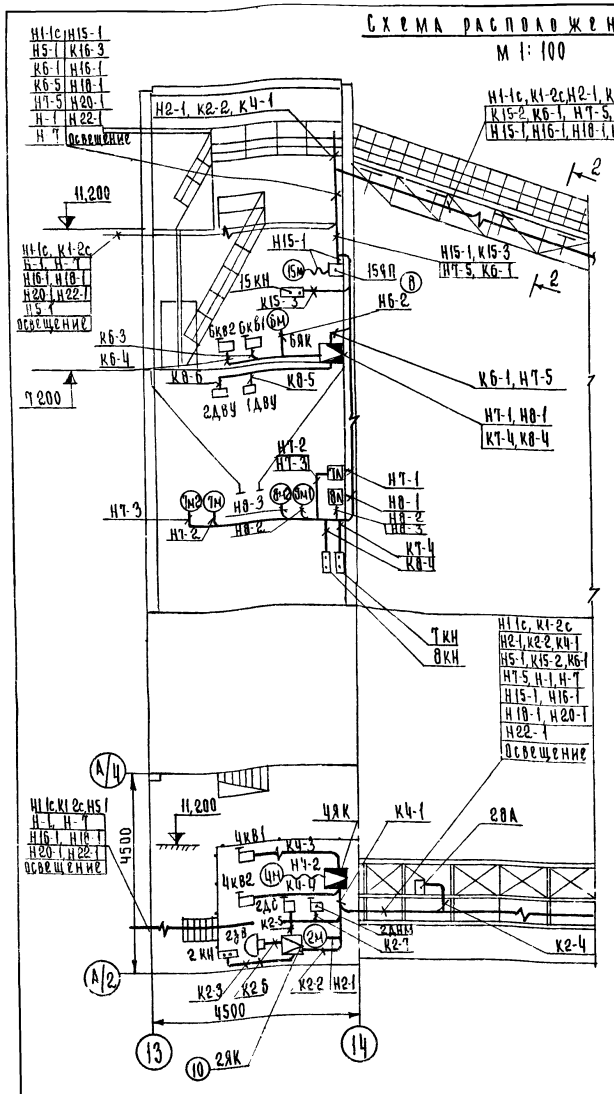

2-2

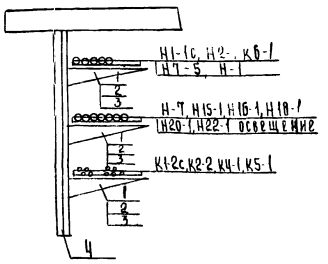

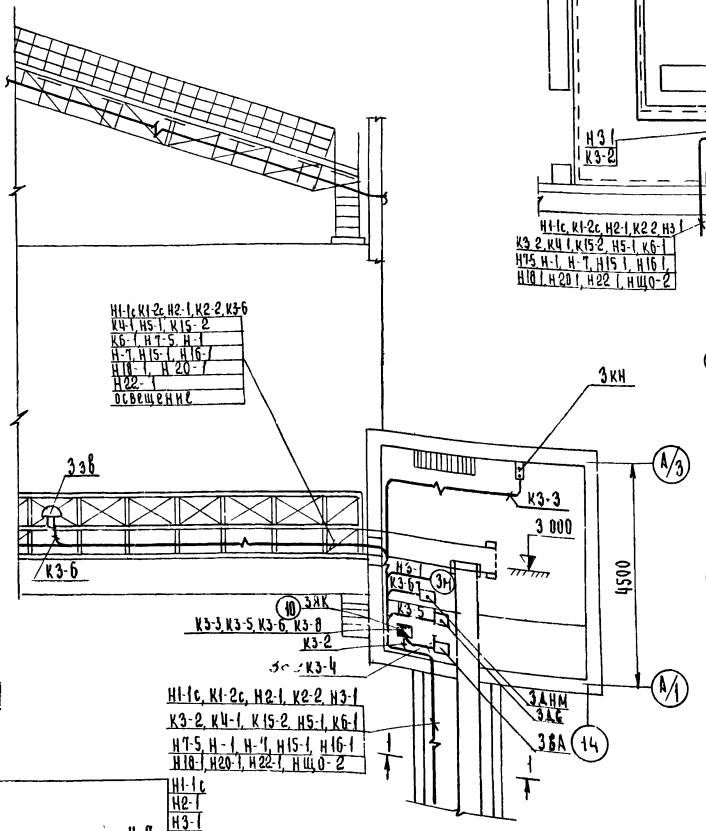

Выкопировка из плана приемного устройства тип.пр. 705-1-94

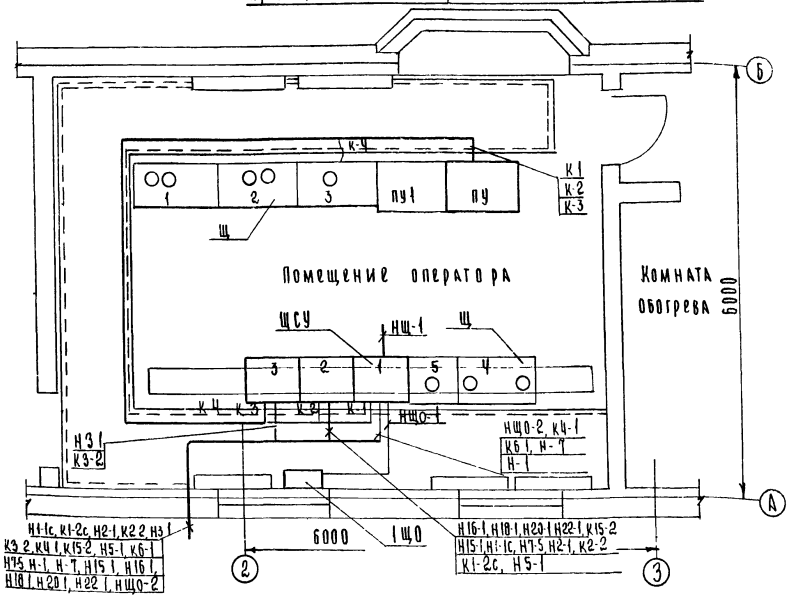

Компоновочная схема

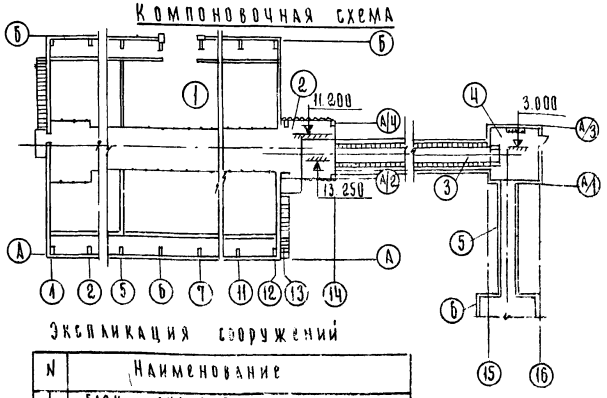

Экспликация сооружений

N	Наименование
1	Блок складов
2	Бункер
3	Транспортерная эстакада
4	Перегрузочная станция
5	Галерея
6	Приемное устройство тип.пр. 705-1-94

Компоновочный план

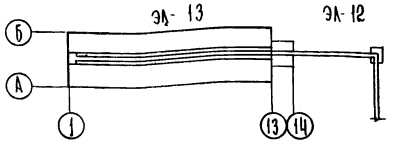

1-1

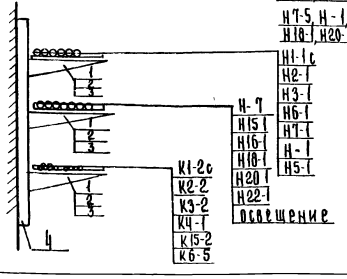

7833/4 14

					ТП 705-1-142 - ЭЛ
Изм	Лист	№ докум	Подпись	Дата	Прирельсовый склад незатаренных минеральных удобрений емкостью 5000 тонн с применением деревянных клееных конструкции
Гл. инж. ин-та		Хахалин		2.9.79	
ГИП		Гоголев		23.10	
Нач. отд.		Елистратова		29.10.79	Лит. Тр / Лист 12 / Листов
Гл. инж. отд.		Паикин		29.10.79	
Гл. спец.		Никитин		28.8.79	
Рук. гр.		Родионова		10.9.79	Схема расположения Компоновочная схема склада
Ст. инж.		Янкина		10.9.79	Госкомсельхозтехника СССР Гипропромсельстрой г. Саратов
Н контр		Есина			

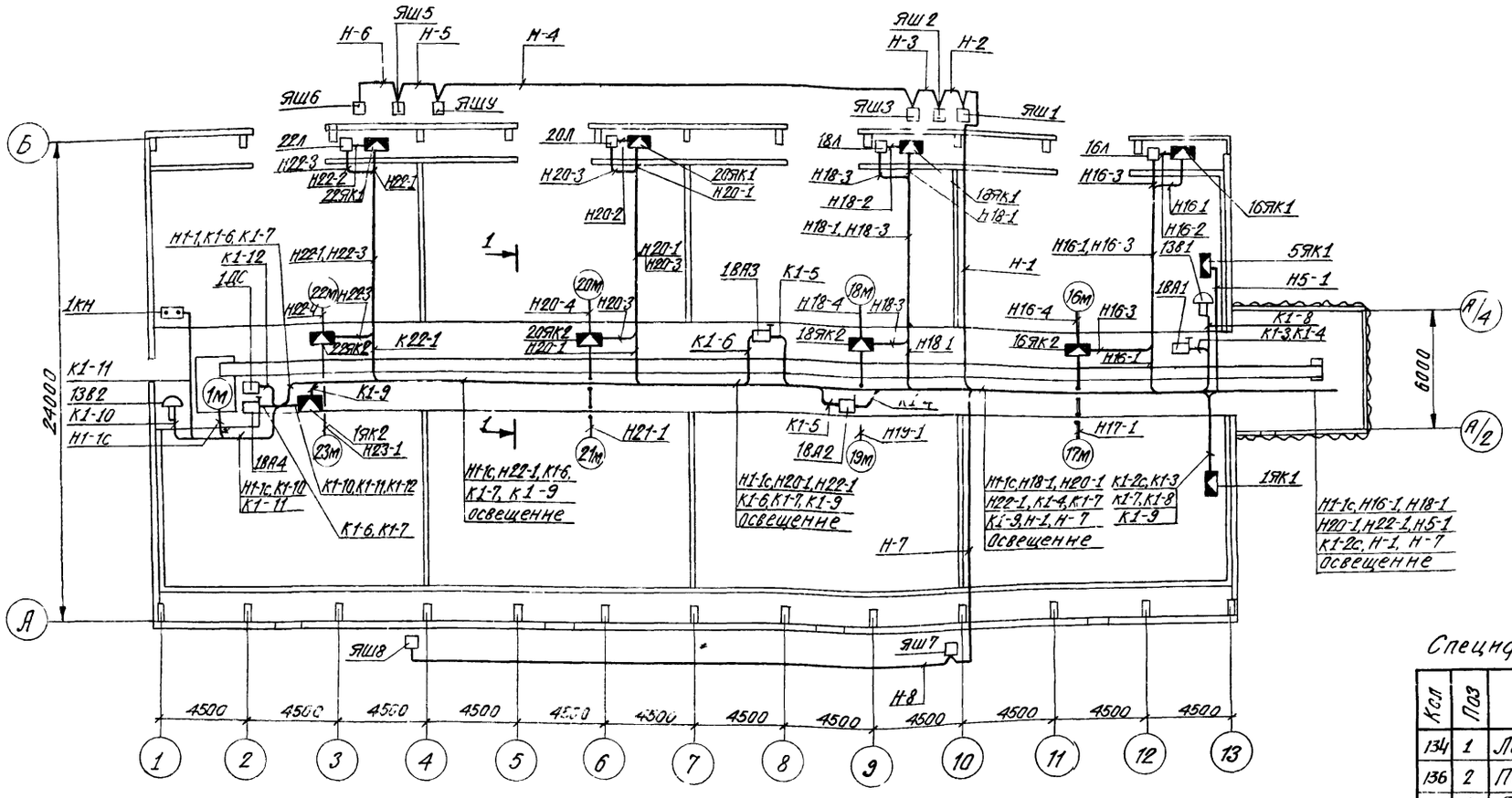

1 - 1

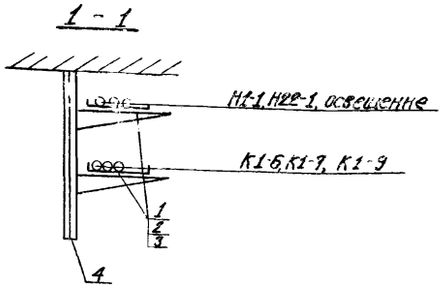

Спецификация монтажных изделий и материалов

Кол	Поз	Наименование	Обозначение, сортамент	Технические данные, размеры	Общая масса	Примечание
134	1	Лоток кабельный	К422			
136	2	Полка кабельная	К1161			
136	3	Прижим	К425			
68	4	Стойка кабельная	К1151			
	5	Металлоконструкции сварные	—			
5	6	Ящик протяжной	У997			
5	7	Ящик протяжной	У999			
2	8	Ящик протяжной	У1003			
8	9	Коробка клеммная	У614			
2	10	Коробка клеммная	У615			
8	11	Разъём штепсельный	5РПТК303-54У1Х			

7833/4 15

ТП 705-1-142 -ЭЛ

Изм.	Лист	№ докум.	Подпись	Дата
Гл. инж. пр.		Хахалин		19.12
ГИП		Гололев		19.12
Нач. отд.		Емистратова		19.12
Гл. инж. отд.		Пайкин		19.12
Гл. спец.		Никитин		24.5
Рук. гр.		Родионова		15.2.19
Н. контр.		Есина		

Прирельсовый склад незатаренных минеральных удобрений емкостью 30000 тонн с применением деревянных клееных конструкций

Лит.	Лист	Листов
ТР	13	

Схема расположения

Госкомсельхозтехника СССР ГИПРОПРОМСЕЛЬСТРОЙ г. САРАТОВ

КАБЕЛЬНЫЙ ЖУРНАЛ

Маркировка кабеля	Трасса: Начало	Трасса: Конец	Кабель по проекту: Марка напряжение	Кабель по проекту: Кол, число жил и сечение	Кабель по проекту: Длина, м +8%	Кабель проложен: Марка, напряжение	Кабель проложен: Кол, число жил и сечение	Кабель проложен: Длина, м
1	2	3	4	5	6	7	8	9
Щит станций управления ЩСУ								
НЩ-1	ЯР	Щсу панель 1	АВВГ	4х70	10			
НЩО-1	Щсу панель 1	1ЩО	АВВГ	4х35	8			
НЩО-2	Щсу панель 1	Аварийное освещение	АВВГ	4х4	—			
К-1	Щсу панель 1	ПУ	АКВВГ	27х2,5	20			
К-2	Щсу панель 2	ПУ	АКВВГ	37х2,5	19			
К-3	Щсу панель 3	ПУ	АКВВГ	19х2,5	18			
Пункты подключения разгрузчика МВС и передвижных конвейеров								
Н-1	Щсу панель 1	Яш1	АВВГ	3х6+1х4	135			
Н-2	Яш1	Яш2	АВВГ	3х4+1х2,5	0,5			
Н-3	Яш2	Яш3	АВВГ	3х4+1х2,5	0,5			
Н-4	Яш3	Яш4	АВВГ	3х4+1х2,5	25			
Н-5	Яш4	Яш5	АВВГ	3х4+1х2,5	0,5			
Н-6	Яш5	Яш6	АВВГ	3х4+1х2,5	0,5			
Н-7	Щсу панель 1	Яш7	АВВГ	3х6+1х4	135			
Н-8	Яш7	Яш8	АВВГ	3х4+1х2,5	25			
Конвейеры 1, 2, 3								
Н1-1с	Щсу панель 2	1м	АВВГ	3х16+1х10	145			
К1-2с	Щсу панель 2	1ЯК1	АКВВГ	10х2,5	85			
К1-3	1ЯК1	1ВА1	АПВ	2(1х2,5)	12			
К1-4	1ВА1	1ВА2	АПВ	2(1х2,5)	40			
К1-5	1ВА2	1ВА3	АПВ	2(1х2,5)	10			
К1-6	1ВА3	1ВА4	АПВ	2(1х2,5)	35			
К1-7	1ВА4	1ЯК1	АПВ	2(1х2,5)	120			
К1-8	1ЯК1	1ЗВ1	АПВ	3(1х2,5)	30			
К1-9	1ЯК1	1ЯК2	АПВ	9(1х2,5)	540			
К1-10	1ЯК2	1ЗВ2	АПВ	3(1х2,5)	32			
К1-11	1ЯК2	1КН	АПВ	5(1х2,5)	65			
К1-12	1ЯК2	1ДС	АПВ	3(1х2,5)	18			
Н2-1	Щсу панель 2	2м	АВВГ	3х10+1х6	77			
К2-2	Щсу панель 2	2ЯК	АКВВГ	10х2,5	77			
К2-3	2ЯК	2КН	АПВ	5(1х2,5)	12			
К2-4	2ЯК	2ВА	АПВ	3(1х2,5)	18			
К2-5	2ЯК	2ДС	АПВ	3(1х2,5)	8			
К2-6	2ЯК	2ЗВ	АПВ	3(1х2,5)	8			
К2-7	2ЯК	2ДНМ	АПВ	5(1х2,5)	24			
Н3-1	Щсу панель 3	3м	АВВГ	3х10+1х6	35			
К3-2	Щсу панель 3	3ЯК	АКВВГ	10х2,5	35			
К3-3	3ЯК	3КН	АПВ	5(1х2,5)	60			
К3-4	3ЯК	3ВА	АПВ	3(1х2,5)	13			
К3-5	3ЯК	3ДС	АПВ	3(1х2,5)	15			
К3-6	3ЯК	3ЗВ	АПВ	3(1х2,5)	8			
К3-7	3ЯК	3ДНМ	АПВ	5(1х2,5)	25			
Шибер 4 Аспирация 15								
К4-1	Щсу панель 1	4ЯК	АКВВГ	14х2,5	77			
Н4-2	4ЯК	4м	КРПТ	3х1,5+1х1	5			
К4-3	4ЯК	4КВ1	АПВ	5(1х2,5)	36			
К4-4	4ЯК	4КВ2	АПВ	5(1х2,5)	36			
Н15-1	Щсу панель 2	15м	КРПТ АПВ	3х1,5+1х1 4(1х25)	2 360			
К15-2	Щсу панель 2	4ЯК	АКВВГ	4х2,5	77			
К15-3	4ЯК	15КН	АПВ	4(1х2,5)	22			
Тележка 5								
Н5-1	Щсу панель 2	5К	АВВГ	3х4+1х2,5	85			
Приемное устройство								
К-4	Щсу, панель 3	Щ, панель 3	АКВВГ	4х2,5	12			

7833/4 16

ТП 705-1-142 - ЭЛ

Изм.	Лист	N докум.	Подпись / Дата
ГИП		Гоголев	
Нач. отд.		Елистратова	29.10.79
Гл. инж. отд.		Паикин	29.10.79
Гл. спец.		Никитин	29.х.79
Рук. гр.		Родионова	4.х.79
Н. контр.		Есина	

Приирельсовый склад незагрязненных минеральных удобрений емкостью 5000 тонн с применением деревянных клееных конструкций

Лит	Лист	Листов
ТР	14	

Кабельный журнал (начало)

Госкомсельхозтехника СССР ГИПРОПРОМСЕЛЬСТРОЙ г. Саратов

Маркировка кабеля	Трасса: Начало	Трасса: Конец	Кабель по проекту: Марка, напряжение	Кабель по проекту: Кол., число жил и сечение	Кабель по проекту: Длина +8%, м	Кабель проложен: Марка, напряжение	Кабель проложен: Кол., число жил, сечение	Кабель проложен: Длина м
Шиберы 6 Вибраторы 7,8								
КБ-1	ЩСУ панель 1	6ЯК	АКВВГ	14×2,5	90			
НБ-2	6ЯК	6М	КРПТ	3×1,5+1×1	5			
КБ-3	6ЯК	6КВ1	АПВ	3(1×2,5)	15			
КБ-4	6ЯК	6КВ2	АПВ	3(1×2,5)	15			
НТ-1	6ЯК	7Л	АВВГ	3×4+1×2,5	5			
НТ-2	7Л	7М1	АВВГ	3×4+1×2,5	10			
НТ-3	7Л	7М2	АВВГ	3×4+1×2,5	10			
КТ-4	6ЯК	7КН	АПВ	3(1×2,5)	25			
НТ-5	ЩСУ панель 2	6ЯК	АВВГ	3×4+1×2,5	90			
Н8-1	6ЯК	8Л	АВВГ	3×4+1×2,5	5			
Н8-2	8Л	8М1	АВВГ	3×4+1×2,5	5			
Н8-3	8Л	8М2	АВВГ	3×4+1×2,5	5			
К8-4	6ЯК	8КН	АПВ	3(1×2,5)	25			
К8-5	6ЯК	1ДВУ	АПВ	5(1×2,5)	25			
К8-6	6ЯК	2ДВУ	АПВ	5(1×2,5)	25			
Вентиляторы 16,17, (18, 19, 20, 21, 22, 23)								
Н16-1	ЩСУ панель 2	16ЯК1	АКВВГ	10×2,5	120			
Н16-2	16ЯК1	16Л	АКВВГ	10×2,5	0,5			
Н16-3	16Л	16ЯК2	АПВ	4(1×2,5)	116			
Н16-4	16ЯК2	16М	АПВ	4(1×2,5)	17			
Н17-1	16ЯК2	17М	АПВ	4(1×2,5)	17			
Н18-1	ЩСУ панель 2	18ЯК1	АКВВГ	10×2,5	155			
Н18-2	18ЯК1	18Л	АКВВГ	10×2,5	0,5			
Н18-3	18Л	18ЯК2	АПВ	4(1×2,5)	116			
Н18-4	18ЯК2	18М	АПВ	4(1×2,5)	17			
Н19-1	18ЯК2	19М	АПВ	4(1×2,5)	17			
Н20-1	ЩСУ панель 2	20ЯК1	АКВВГ	10×2,5	155			
Н20-2	20ЯК1	20Л	АКВВГ	10×2,5	0,5			
Н20-3	20Л	20ЯК2	АПВ	4(1×2,5)	116			
Н20-4	20ЯК2	20М	АПВ	4(1×2,5)	17			
Н21-1	20ЯК2	21М	АПВ	4(1×2,5)	17			
Н22-1	ЩСУ панель 2	22ЯК1	АКВВГ	10×2,5	155			
Н22-2	22ЯК1	22Л	АКВВГ	10×2,5	0,5			
Н22-3	22Л	22ЯК2	АПВ	4(1×2,5)	116			
Н22-4	22ЯК2	22М	АПВ	4(1×2,5)	17			
Н23-1	22ЯК2	23М	АПВ	4(1×2,5)	17			

Сводка кабелей и проводов, учтенных кабельным журналом

Число жил, сечение	Марка, напряжение: АВВГ	АКВВГ	КРПТ	АПВ
4×70	10			
4×35	8			
3×16 + 1×10	145			
3×10 + 1×6	112			
3×6 + 1×4	270			
3×4 + 1×2,5	267			
37×2,5		19		
27×2,5		20		
19×2,5		18		
14×2,5		167		
10×2,5		765		
4×2,5		89		
3×1,5 + 1×1			12	
2,5				1917

7833/4 17

Изм.	Лист	№ докум.	Подпись	Дата	ТП-705-1-142 -ЭЛ
ГИП		Гоголев		23.10.19	Прирельсовый склад незатаренных минеральных удобрений емкостью 5000 тонн с применением деревянных клееных конструкций
Нач. отд.		Елистратова		29.10.19	
Гл. инж. отд.		Лайкин		29.10.19	
Гл. спец.		Никитин		29.10.19	
Рук. гр.		Родионова		15.X.19	
Н. контр.		Есина		29.10.19	Кабельный журнал (окончание)

Лит.	Лист	Листов
ТР	15	

Госкомсельхозтехника СССР ГИПРОПРОМСЕЛЬСТРОЙ г. Саратов

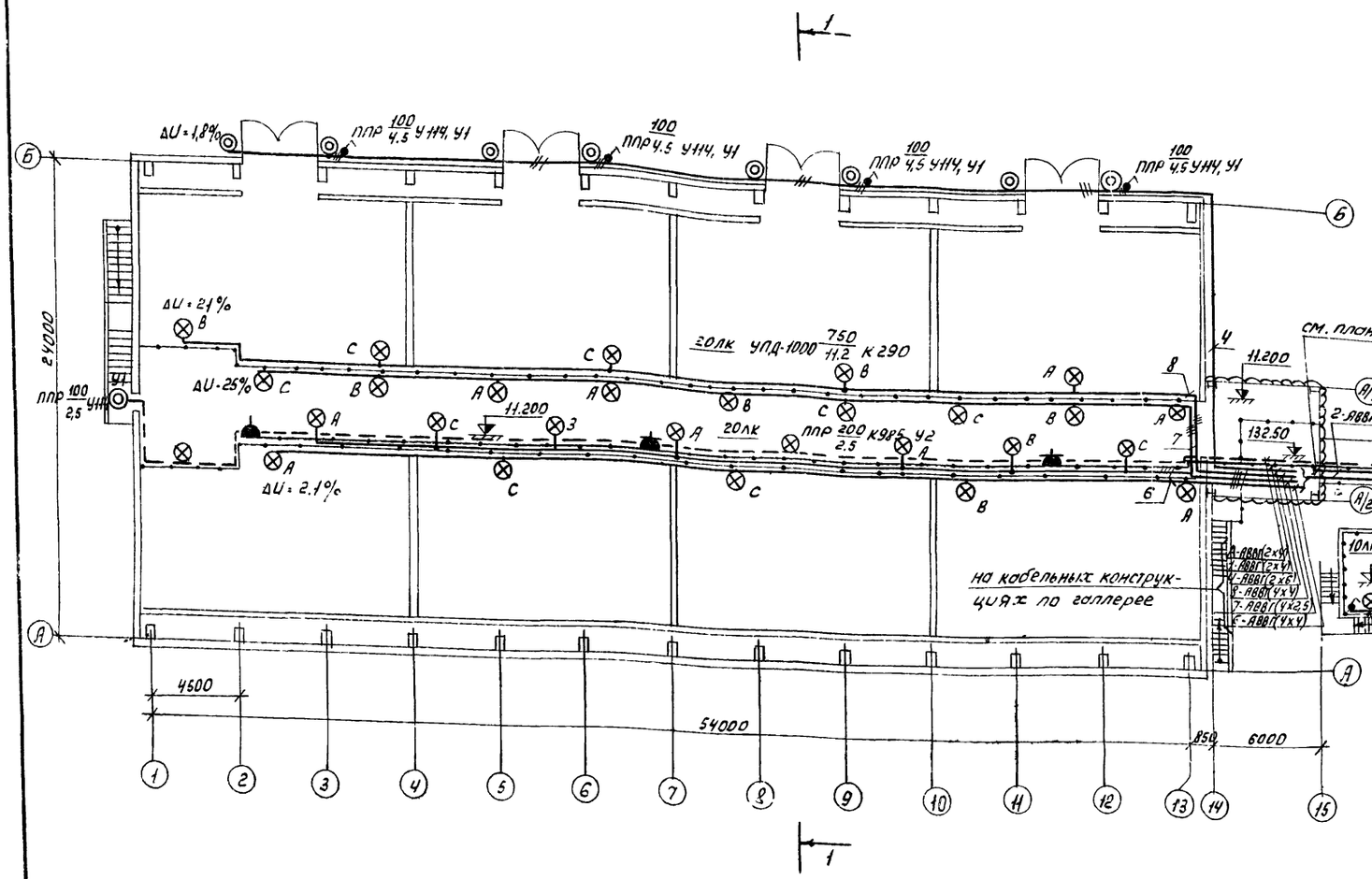

Фрагмент плана 1

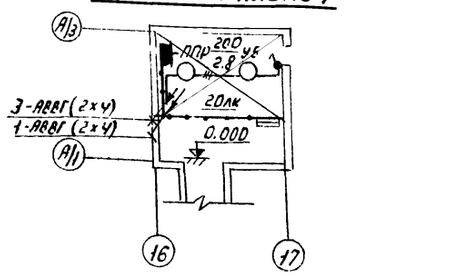

Комплектные узлы

Кол.	Поз.	Наименование	Обозначение сортамент	Техническое данные, размеры	Примечание
21	У1	Кронштейн со светильником	4.407-233-001	исполнение	4.407-233
			4.407-233-019 4.407-233-024	3	
18	У2	Комплект светильника со стойкой	А92.54 А92.46, А92.39	исполнение2	4.407-149
6	У3	Комплект светильника со стойкой	А92.54 А92.47, А92.39	исполнение2	4.407-149
		Установка светильника под пото-	А 92.33;		4.407-149
6	У4	лочным перекрытием из сборного	А 92.49;		
		железобетона	А 92.45		
3	У5	Установка светильника	А. 92.29		4.407-149
		под перекрытием	А.92.53		

18

7833/4

					ТП-705-1-142 ЭЛ
Изм.	Лист	№ Докум.	Подпись	Дата	Прирельсовый склад незаторенных минеральных удобрений емкостью 5000тонн с применением деревянных клееных конструкций
Гл.инж.п-та		Захапин		10.10.79	
ГИП		Гоголев		13.10.79	
Нач. отд.		Елистратова		29.10.79	
Гл.инж.отд.		Пойкин		29.10.79	Лит ТР; Лист 16; Листов
Рук. гр.		Корчевская		29.11.79	
					Электроосвещение. План на отм. 0.000. Комплектные узлы.
Н. контр.		Есина		10.12.79	Госкомсельхозтехника СССР ГИПРОПРОМСЕЛЬСТРОЙ г. Саратов

Разрез 1-1

М 1:100

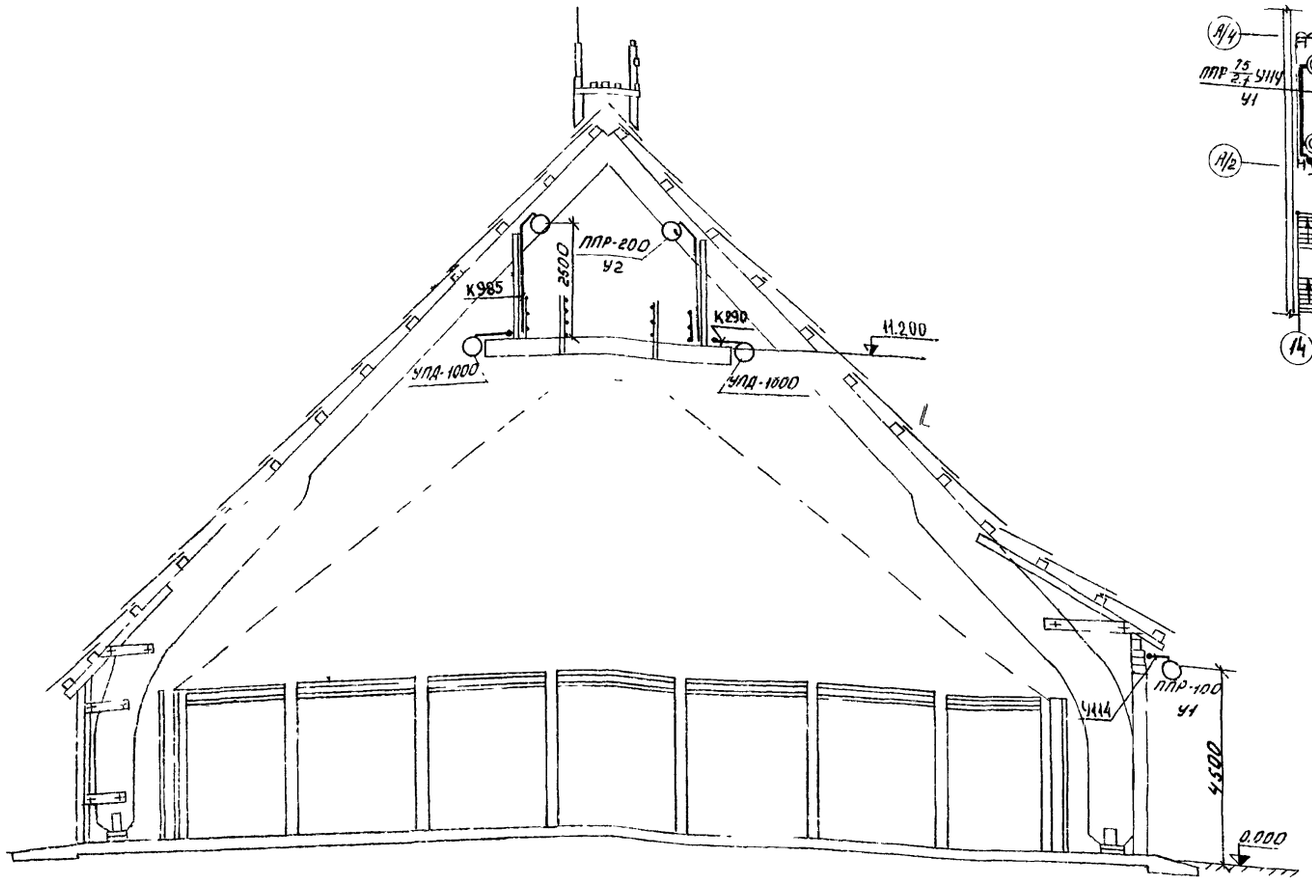

План на отм. 11.200. 13.250

М 1:200

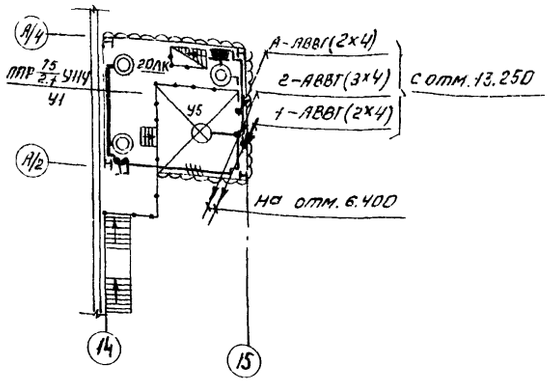

План на отм 13.250

М 1 200

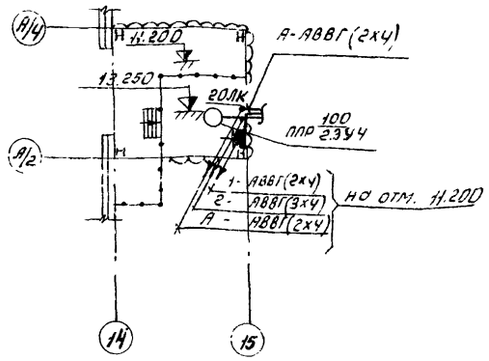

План на отм. 0.000

М 1:200

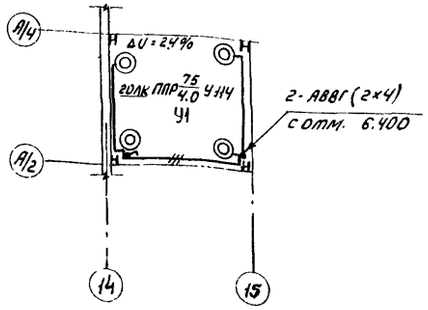

План на отм. 6.400

М1:200

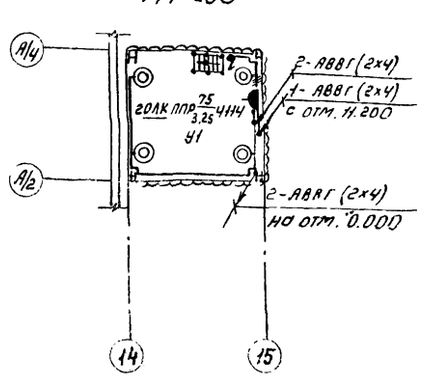

Таблица пунктов и щитков

Пункт или щиток			№№ автоматов				Расцепитель автомата, А	
			Занятые		Резервные			
№	Тип	Установленная мощность кВт.	Однополюсные	Трехполюсные	Однополюсные	Трехполюсные	вводного	линейного
1ЩО	СУ9443-16	14.3	1,2,3,4	6,7,8	5	—	—	1.5

7833/4 19

					ТП-705-1-142 ЭЛ		
Изм.	Лист	№ докум.	Подпись	Дата	Прирельсовый склад незаторенных минеральных удобрений емкостью 5000 тонн с применением деревянных клееных конструкций		
Гл. инж. п-та		Хохолин					
ГИП		Гоголев		4.10			
Нач. отд.		Елистратов		23.10.74		Лит	Лист	Листов
Гл. инж. отд.		Лайкин		23.10.74		ТР	17	
Рук. груп.		Корчевская		4.10.74				
Н. контр		Есина		30.10.74	Электроосвещение. Разрез 1-1. Планы на отм. 0.000; 6.400; 11.200; 13.250. Таблица пунктов и щитков	Госкомсельхозтехника СССР ГИПРОПРОМСЕЛЬСТРОЙ г. Саратов	

План магистралей заземления и молниезащиты

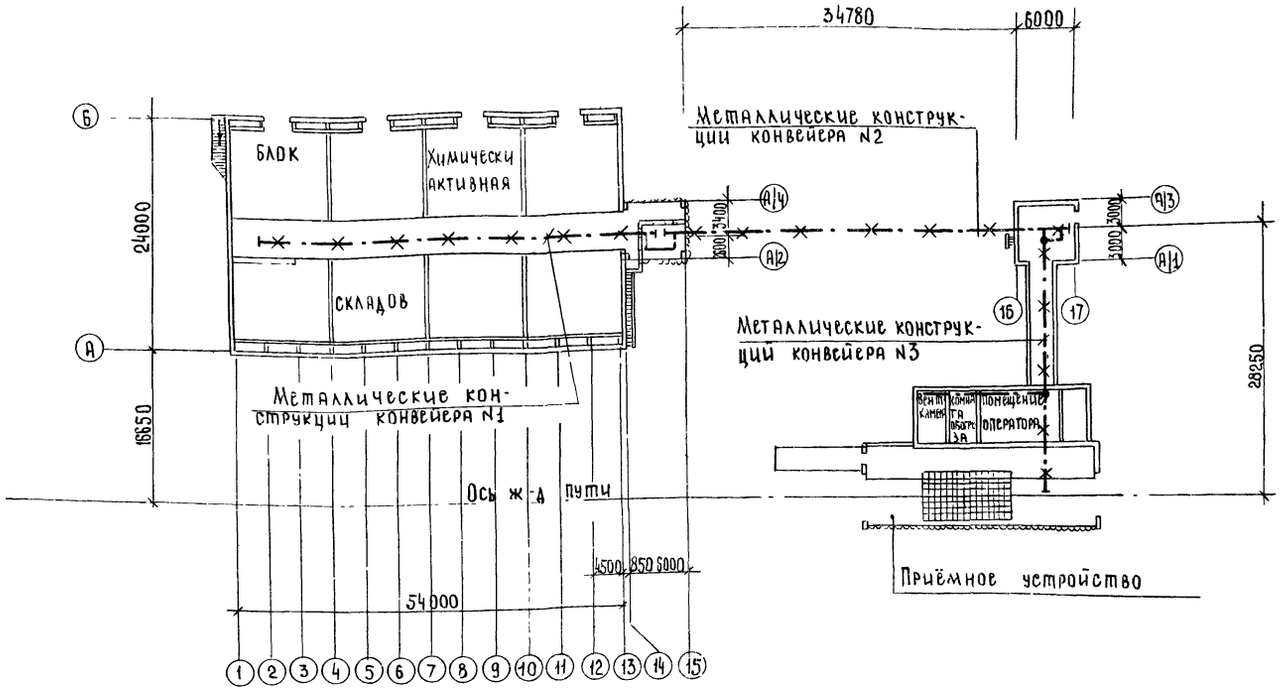

Прокладка заземлителя молниезащиты



Схема молниезащиты

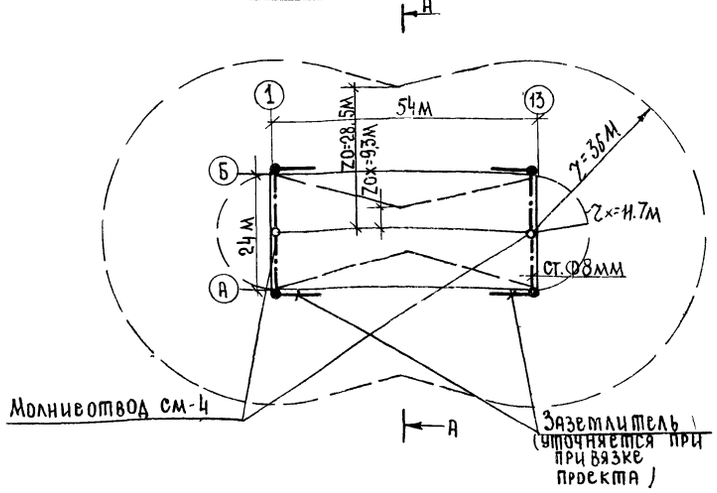

А-А

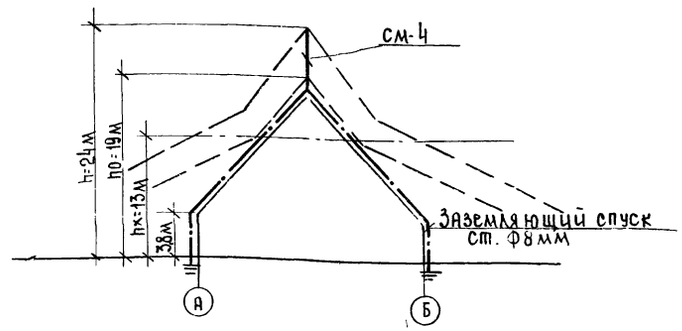

7833/4 20

ТП-705-1-142 - ЭЛ

Изм.	Лист	№ докум.	Подпись	Дата
Гл. инженер		Хахалин		12.10.79
Гип		Гоголев		30.10.79
Нач. отд		Елистратова		29.10.79
Гл. инж. отд		Пайкин		29.10.79
Рук. гр.		Романенко		29.10.79
Н. контр.		Есина		30.10.79

Прирельсовый склад незатаренных минеральных удобрений емкостью 5000 тонн с применением деревянных клееных конструкций

Лит.	Лист	Листов
ТР	18	

Силовое электрооборудование
План магистралей заземления
Схема молниезащиты

Госкомсельхозтехника СССР
ГИПРОПРОМСЕЛЬСТРОЙ
г. Саратов

Ведомость основных комплектов

Обозначение	Наименование	Примечание
ГТ	Генеральный план и транспорт	
АР	Архитектурно-строительные решения	
КЖ	Конструкции железобетонные	
КМ	Конструкции металлические	
КД	Конструкции деревянные	
ОВ	Вентиляция	
Т	Технологические решения	
ТМ	Технолого-механические решения	
ЭЛ	Электротехнические решения	
СУ	Устройства связи и сигнализации	

План на отм. 0.000

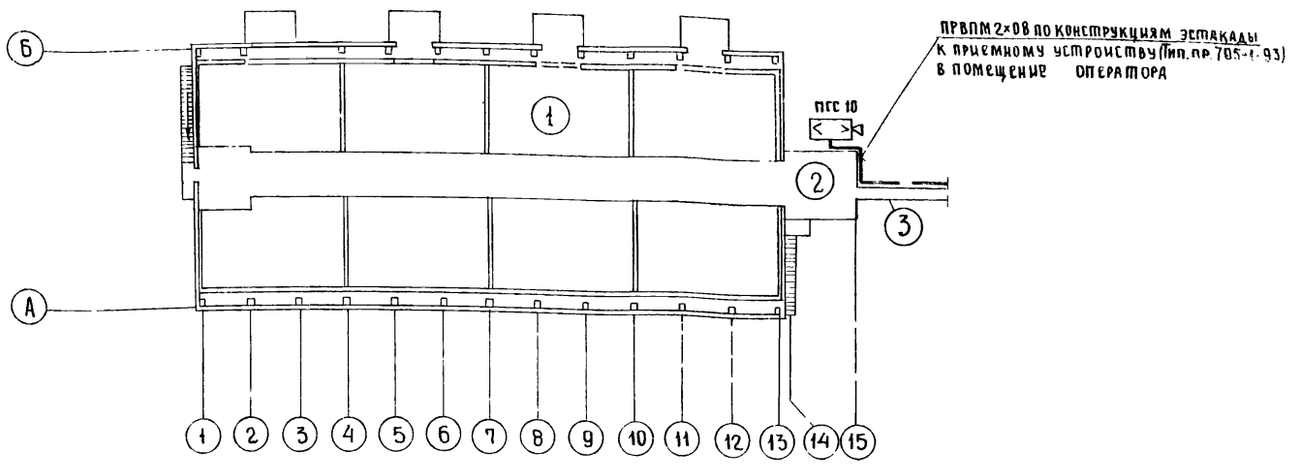

ПГС-10 — Прибор громкоговорящей связи

Условные обозначения, не вошедшие в ЕСКД

Общие указания

В данном разделе предусмотрена производственная громкоговорящая связь.

Для организации производственной громкоговорящей связи в помещении оператора (приёмное устройство) и на наружной стене склада устанавливаются аппараты производственной громкоговорящей связи типа ПГС-0,2 и ПГС-10. Аппараты включаются в одну двухпроводную линию проводом ПРВПМ 2×0,8 и работают по системе „говорю-слушаю". Приборы ПГС-0,2 и ПГС-10 заземляются на внутренний контур заземления здания. Питание приборов осуществляется от сети переменного тока напряжением 220 В.

Сводная спецификация устройств связи и сигнализации

NN п/п	Наименование и технические данные	Ед. изм.	Кол.	Примечание
1	Производственная громкоговорящая			
–	связь			
1.1	Прибор громкоговорящей связи ПГС-10	шт.	1	
1.2	то же ПГС-0,2	"	1	Устанавливается в приемном устройстве
1.3	Провод марки ПРВПМ 2×0,8 ТУ 16.505.755-75	км	0,150	
	Провод марки АПВ 1×4 380 ГОСТ 6323-71*	"	0,010	

Экспликация помещений

№ п/п	Наименование помещений	Категория производства по взрыво и пожарной опасности
1	Блок складов	Д
2	Бункер выдачи удобрений	
	на автотранспорт	То же
3	Транспортерная эстакада	
	подачи минеральных удобрений	
	в склад	"

Типовой проект разработан в соответствии с действующими нормами и правилами и предусматривает мероприятия, обеспечивающие взрывную, взрывопожарную и пожарную безопасность при эксплуатации здания.

/Главный инженер проекта /Гоголев/

7833/4 21

Изм.	Лист	№ докум.	Подпись	Дата
Гл. инж. пр.		Хахалин		24.19
ГИП		Гоголев		30.10.79
Нач. отд.		Елистратова		29.10.79
Гл. инж. отд.		Паикин		29.10.79
Гл. спец.		Курицын		28.10.79
Рук. гр.		Гордиенко		24.10.79
Инженер		Арестова		24.10.79
Н. контр.		Есина		24.10.79

ТП 705-1-142 СУ

Прирельсовый склад незатаренных минеральных удобрений емкостью 5000 тонн с применением деревянных клееных конструкций

Блок складов

Лит.	Лист	Листов
ТР		1

Общие данные. План на отм. 0.000

Госкомсельхозтехника СССР
ГИПРОПРОМСЕЛЬСТРОЙ
г. Саратов

Формат	Наименование	Марка листа	№ стр.
	Задание заводу-изготовителю		
11	Перечень чертежей	ЭЛ-00-00	22
	Щит управления крупноблочный в шкафах ЩСУ		
2В	Общий вид	ЭЛ-01-00СБ	23
1	Технические данные электрооборудования	ЭЛ-01-00-1	23
11	Перечень надписей	ЭЛ-01-00-2	23
12В	Панель 3. Блок релейный. Общий вид	ЭЛ-01-03СБ	22
11	Панель 3. Блок релейный Технические	ЭЛ-01-03-1	22
	данные электрооборудования		
22г	Панель 1. Схема соединений	ЭЛ-01-00СХ1	24
22в	Панель 2. Схема соединений	ЭЛ-01-00СХ2	25
22г	Панель 3. Схема соединений	ЭЛ-01-03СХ3	26
	Пульт управления ПУ		
12В	Общий вид	ЭЛ-02-00СБ	27
11	Технические данные электрооборудования	ЭА-02-00-1	27
11	Перечень надписей.	ЭЛ-02-00-2	27
22г	Схема соединений.	ЭЛ-02-00СХ	28

7833/4

Лист	№ докум.	Подпись	Дата
Раб.	Янкина		4.10.79
Верил	Родионова		10.10.79
Контр.	Есина		30.10.79

ТП-705-1-142 - ЭЛ-00-00

Задание заводу-изготовителю

Перечень чертежей

Лит.	Лист	Листов
ТР		1

Госкомсельхозтехника СССР ГИПРОПРОМСЕЛЬСТРОЙ г. САРАТОВ

Копировал В. Евст - Евстегнеева Формат 11

Типовой проект 705-1-142 Альбом IV

Подпись и дата | Взамен инв № | Инв. № дубл | Подпись и дата | Инв. № подл.

Поз.	Панель	Обозначение по схеме	Наименование	Кол.	Тип	Номин данные цепей: главной VB	главной JA	упр. VB	Данные по заказу и дополнительные технические данные	Примечание
1		РПС, РПУ 1РП...3РП	Реле промежуточное	5	ПМЕ-111			~220	5э+2р	
2		1РКС... 3РКС	Реле скорости	3	РС-67			~220		

7833/4

Изм.	Лист	№ докум.	Подпись	Дата
Разраб.		Янкина		4.10.79
Проверил		Родионова		10.10.79
Н. контр.		Есина		30.10.79

ТП-705-1-142 - ЭЛ-01-03-1

Задание заводу-изготовителю. Щит управления крупноблочный в шкафах ЩСУ. Панель 3. Блок релейный. Технические данные электрооборудования

Лит.	Лист	Листов
ТР		1

Госкомсельхозтехника СССР ГИПРОПРОМСЕЛЬСТРОЙ г. САРАТОВ

Копировал В. Евст - Евстегнеева формат 11

Подпись и дата | Взамен инв № | Инв. № дубл | Подпись и дата

Типовой проект 705-1-142 Альбом IV

ЭЛ-01-03СБ

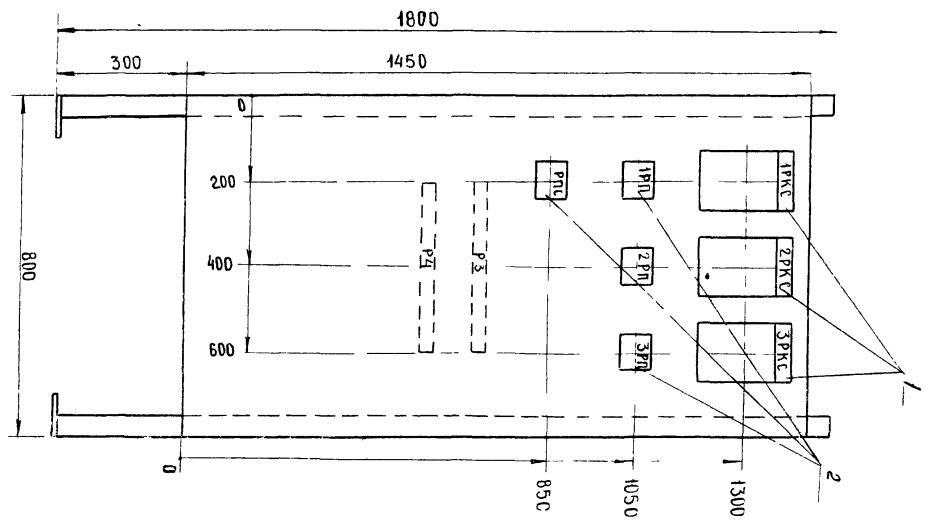

Изм.	Лист	№ докум.	Подпись	Дата
Разраб.		Янкина		4.10.79
Провери		Родионова		10.10.79
Гл. спец.		Никитин		10.10.79

ТП-705-1-142 - ЭЛ-01-03СБ

Задание заводу-изготовителю. Щит управления крупноблочный в шкафах ЩСУ. Панель 3. Блок релейный

Лит.	Масса	Масштаб
ТР	—	1:10

7833/4 22

ЭЛ-01-03СБ

Типовой проект 705-1-142 Альбом

Дверь шкафа панели

Вид спереди

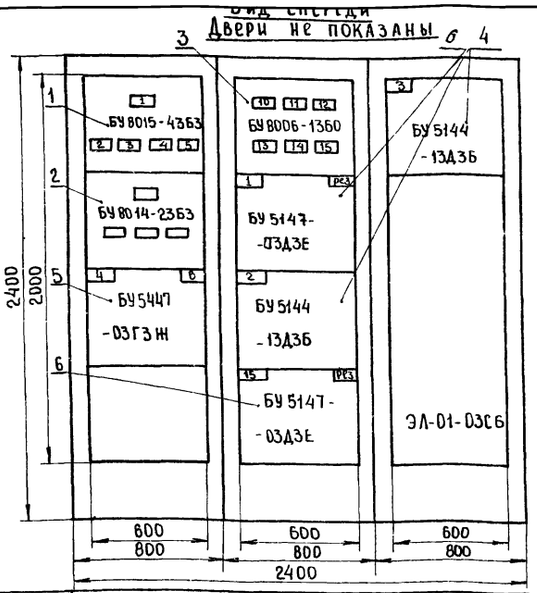

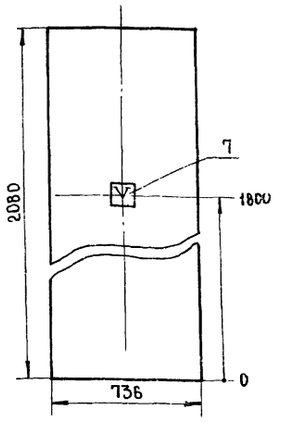

Номер секции		1		
Надписи на передней и задней дверях шкафов (номера панелей)		1	2	3
Надписи на передней и задней дверях шкафов (номера и наименования механизмов)	1я строка	ВВОД ~380В АВАРИЙНОЕ ОСВЕЩЕНИЕ	16...23-вентиляторы 1,6-вибраторы 5-тележка	3-конвейер
	2я строка	6-рабочее освещение 7-МВС 8-цепи ПТС 9,10 конвейеры ленточные	1-конвейер	
	3я строка	4,6 шибер	2-конвейер	
	4я строка		15-аспирация резерв	
Схемы соединений				
Принципиальные схемы приводов				

Вид сверху

М 1:50

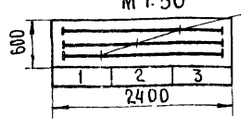

1. Щит двухстороннего обслуживания.
2. Технические данные электрооборудования-ЭЛ-01-00-1.
3. Перечень надписей -ЭЛ-01-00-2.

7833/4 23

				ЭЛ-01-00СБ		
				ТП 705-1-142		
Изм.	Лист	№ докум.	Подпись	Дата	Задание заводу-изготовителю Щит управления крупноблочный в шкафах ЩСУ. Общий вид.	Лит. / Масса / Масштаб: ТР
Разраб.		Янкина		10.X.79		Лист / Листов
Проверил		Родионова		10.X.79		
Гл.спец.		Никитин		24.10.79		
Гл.инж.отд.		Лайкин		29.10.79		Госкомсельхозтехник. ГИПРОПРОМСЕЛЬСТРОЙ г. Саратов
Нач.отд.		Елистратова		29.10.79		
ГИП		Гоголев		29.10.		
Н.контр.		Ершов		30.10.79		

Типовой проект 705-1-142 Альбом IV

Поз.	Пане-ль	Обозн. по схеме	Наименование	Кол.	Тип	Номинальные данные цепей, А: главной U, В	I, А	упр. U, В	Данные по заводу дополнительные технические данные	Примечание
1	1		Блок управления	1	БУ8015-4363	~380			Расцепители комбинированные 1А-150А, 2А-40А, 5А-4А	
2	1		Блок управления	1	БУ8014-2363	~380			Расцепители комбинированные 6А-25А, 7А-20А, 8А-2А, 9А-6,4А	
3	2		Блок управления	1	БУ8006-1360	~380			Расцепители комбинированные 10А...13А-4А, 14А-8А, 15А-6,4А	
4	2, 3		Блок управления	2	БУ5144-13Д36	~380	29,5	~380	Расцепитель комбинированный А-40А, нагревательный элемент 30А	привод 2, 3
5	1		Блок управления	1	БУ5447-03Г3Ж	~380	1,7		Расцепители комбинированные А-1, А-2-4А, нагревательный элемент-2А	привод 4, 6
6	2		Блок управления	2	БУ5447-03Д3Е	~380	14,8	~380	Расцепители комбинированные А1, А2-25А, нагревательный элемент 16А	привод 1, 15 рез., рез
7	1		Вольтметр	1	Э377				ШКАЛА 0...500В	для измерения линейного напряжения

Изм.	Лист	№ докум.	Подпись	Дата	Задание заводу-изготовителю	Лит.	Лист	Листов
Разраб.		Янкина		10.X.79	Щит управления крупноблочный в шкафах ЩСУ	ТР		1
Проверил		Родионова		10.X.79	Технические данные электрооборудования	Госкомсельхозтехник СССР ГИПРОПРОМСЕЛЬСТРОЙ г. Саратов		
Н.контр.		Есина		12.X.79				

Копировал Ф.Ком. Евстигнеева Формат 11

7833/4

Типовой проект 705-1-142 Альбом IV

Поз.	Пане-ль	Обозн. по схеме	Место надписи	Текст надписи
1	1	1А	Табличка	Ввод ~380В
2	2	2А	"	Резерв
3	3	3А	"	Резерв
4	4	4А	"	Резерв
5	5	5А	"	Аварийное освещение
6	6	6А	"	Рабочее освещение
7	7	7А	"	МВС-4
8	8	8А	"	Цепи ПТС
9	9	9А	"	Конвейеры ТК-11А, КАП-80
10	10	10А	"	Вентиляторы №№ 16,17
11	11	11А	"	Вентиляторы №№ 18,19
12	12	12А	"	Вентиляторы №№ 20,21
13	13	13А	"	Вентиляторы №№ 22,23
14	14	14А	"	Вибраторы
15	15	15А	"	Тележка

Изм.	Лист	№ докум.	Подпись	Дата	Задание заводу-изготовителю	Лит.	Лист	Листов
Разраб.		Янкина		10.X.79	Щит управления крупноблочный в шкафах ЩСУ. Перечень надписей.	ТР		1
Проверил		Родионова		10.X.79		Госкомсельхозтехник ГИПРОПРОМСЕЛЬСТРОЙ г. Саратов		
Н.контр.		Есина		12.X.79				

Копировал Ф.Ком. Евстигнеева Формат 11

7833/4

Инв. № подл. | Подпись и дата | Взам. инв. № | Инв. № дубл. | Подпись и дата | Инв. № подл.

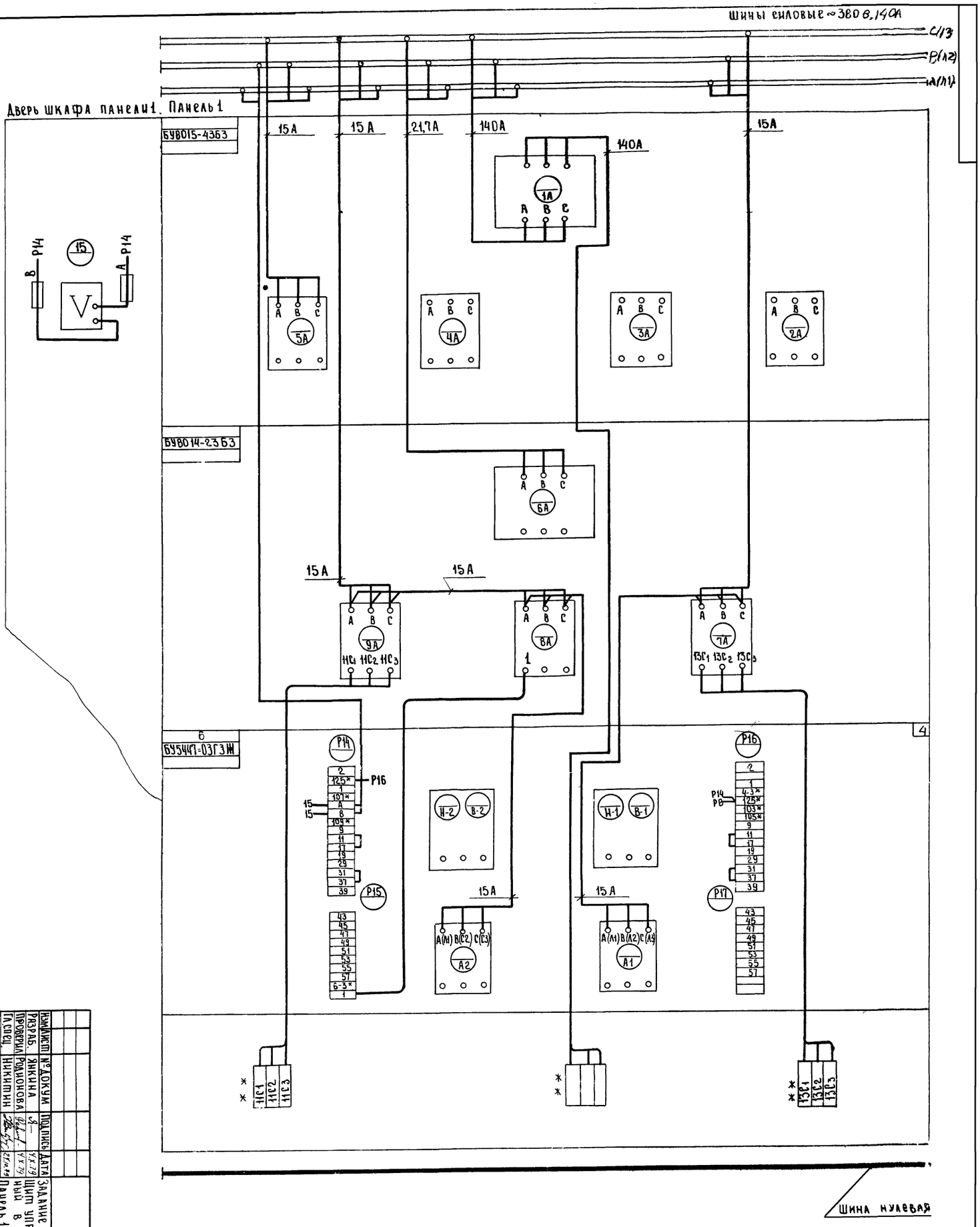

Изм.	Лист	№ докум.	Подпись	Дата	Задание заводу-изготовителю щит управления крупноблочный в шкафах ЩСУ. Панель 1. Схема соединений
Разраб.		Янкина		4.X.79	
Проверил		Родионова		4.X.79	
Гл. спец.		Никитин		27.10.79	
Гл. инж. отд.		Пайкин		29.10.79	
Нач. отд.		Елистратова		29.10.79	
Гипп		Гоголев			

ЭЛ-01-00СХ1

ТП 705-1-142

Лит.	М.:ССА	Масштаб
ТР	—	—

Лист | Листов 1

Госкомсельхозтехника СССР
Гипрономсельстрой

1833/4

24

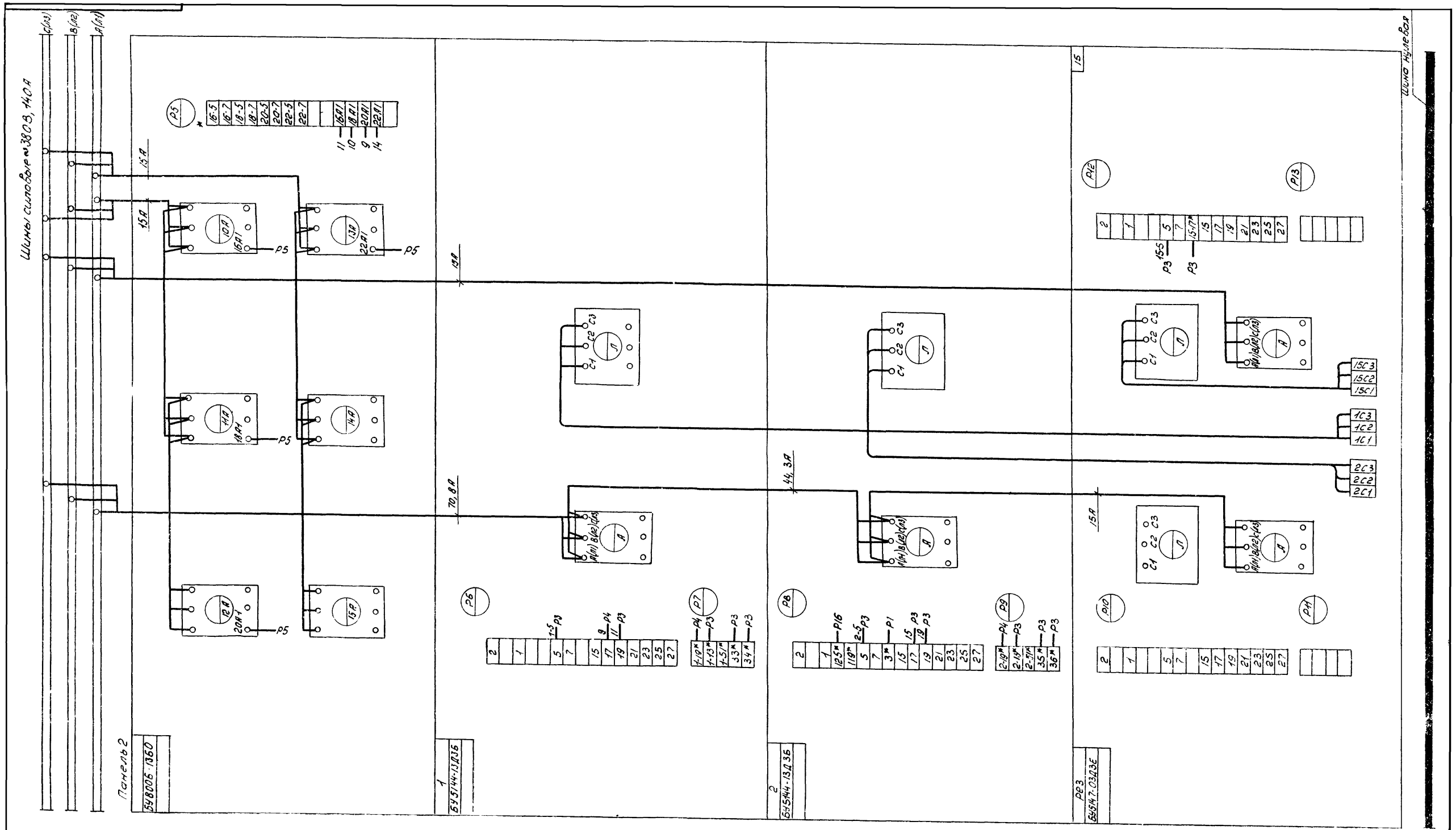

7833/4 25

					ЭЛ-01-00СХ2 ТП705-1-142		
Изм	Лист	№ докум.	Подпись	Дата	Задание заводу-изготовителю Щит управления крупноблочный в шкафах ЩСУ. Панель 2. Схема соединений	Лит	Масса	Масштаб
Разраб		Янкина		10.X.79		ТР	—	—
Проверил		Родионова		14.X.79				
Гл.спец		Никитин		24.10.79		Лист	Листов 1	
Гл.инж.отд.		Пайкин		29.10.79				
Нач.отд.		Елистратова		29.10.79		Госкомсельхозтехника СССР		

Шины силовые ~380В

7 (L3)

8 (L2)

9 (L1)

Панель 3

3

БУ5144-13 А3 Б

Р1

2
1
125*
3*
5
7
123*
15
17
19
21
23
25
27

Р8
Р4
3-5 Р3
25 Р3
21 Р3
5 Р4
7 Р4

Р2

3-13* Р3
3-19* Р4
3-5* Р4
37* Р3
38* Р3

30А

С1 С2 С3

А

А(L1) В(L2) С(L3)

А

Л11 Л21 Л31

1 ЗРКС

Р3 38 — 3 Р3
Р3 37 — 2
Р3 183 — N 2
Ч 183 — 4
Р3 185
27 Ч
29 Р3

2 2РКС

Р3 36 — 3 1
Р3 35 — 3
N 1
3
21 5
23 Р3

3 1РКС

Р3 34 — 3 2
Р3 33 — N 2
15 6
17 Р3

4 3РП

Р3 101
N 1
5
121 Р4
3-5 Р3
1 183 Р3
23 1
5
125 5 Р4
3-17 7
3-17 Р3

5 2РП

Р4 117
21 Р3
N Ч
6
15-5 Р3
2-5 Р3
27 Ч
2-17 7
2-13 Р3
15-17 Р3
2 17 6
6 Ч 125

6 1РП

Р3 15
N 5
8
115 Р4
1-5 Р3
5 17
1-17 7
1-13 Р3
4 3 Р4
5 125

7 РПС

3-17 Ч
N 6
Р3 5
2-17
Р4 3
1-17 6
1-19 Р4
Р4 5
2-19 Р4
3-19 Р4
Р4 7

Р3

Р1 Р2 Р8 Р9 Р6 Р7 Р1 Р2 Р12 Р12 Р8 Р9 Р4 Р6 Р7 Р8
1 2 3 4 5 6
3 N 185 25 37 38 19 35 36 17 33 34 101 183 3-5 3-13 15-17 15-5 2-5 2-13 21 1-5 1-13 15

Р4

Р1 Р1 Р7 Р9 Р2
7
6 5 4 4
13 3 5 7 1.19 2.19 3.19 115 117 121 125

Шина нулевая

26

7833/4

					ЭЛ-01-03СХ ТП 705-1-142			
ИВМ	Лист	№докум	Подпись	Дата	Задание заводу-изготовителю Щит управления крупноблочный 8 шкафов ЩСУ. Панель 3 Схема соединений.	Лит.	Масса	Масштаб
Разраб.		Янкина		10.X.79			—	—
Проверил		Родионова		14.X.79				
Гл. спец.		Никитин		24.10.79		Лист	Листов	
Нач. отд.		Лоскин		29.10.79				
Нач. отд.		Благоратова		29.10.79				
ГИП		Орлова		29.10.79				
Н. контр.		Есина		29.X.79				

Поз.	Панель	Обозн. по схеме	Наименование	Кол	Тип	Номин. данные цепей: Главной V,В	Номин. данные цепей: Главной Упр. J,A	Номин. данные цепей: Главной Упр. V,В	Данные по заказу и дополнительные технические данные	Примеч.
1		КУ	Универсальный переключатель	1	УП5311-С23				Рукоятка револьверная, надпись Н41	
2		15ИУ		1	УП5312-С71				То же, надпись Н24	
3		1ИУ		1	УП5313-С553				То же, надпись Н24	
4		2ИУ		1	УП5313-С553				То же, надпись Н24	
5		3ИУ		1	УП5313-С553				То же, надпись Н24	
6		4Л1, 6Л1, 4Л2, 6Л2, 1ЛС, 3ЛС, ЛКН, 15ЛС	Лампа сигнальная	9	СС-3			~220	Линза зеленая	
7		1ЛВУ, 2ЛВУ, 2,3ЛНМ		4	СС-3			~220	Линза красная	
8		КПС, КПУ, 16КП, 18КП, 20КП, 22КП	Кнопка управления	6	КЕ-011				ИСП 2	
9		КСС, 16КС, 18КС, 20КС, 22КС, 4,6 КС		7	КЕ-011				ИСП 3	
10		4КВ, 4КП, 6КВ, 6КП		4	КЕ-011				ИСП 3	

7833/4

ЭЛ-02-00-1 ТП 705-1-142

Изм	Лист	№ докум.	Подпись	Дата
Разраб.		Князева		15.X.79
Проверил		Родионова		15.X.79
Н. контр.		Есина		30.8.79

Задание заводу-изготовителю Пульт управления ПУ Технические данные электрооборудования

Лист Тр | Листов 1

Госкомсельхозтехника СССР ГИПРОПРОМСЕЛЬСТРОЙ г. Саратов

Копировал: Савина Формат 11

Подпись и дата | Взам. инв. № | Инв. № дубл. | Подпись и дата

Типовой проект 705-1-142 Альбом IV

Панель	Надпись	Обозн. по схеме	Место надписи	Текст надписи	Примечание
1		3ЛНМ	Табличка	Материала нет	
2		3ЛС	"	Конвейер 3	
3		2ЛНМ	"	Материала нет	
4		2ЛС	"	Конвейер 2	
5			"	4 - шибер	
6		4КВ, 4Л1	"	В бункер	
7		4КП, 4Л2	"	В склад	
8		1ЛС	"	Конвейер 1	
9			"	6 - шибер	
10		6КВ, 6Л1	"	В бункер 1	
11		6КП, 6Л2	"	В бункер 2	
12		1ЛВУ	"	Бункер 1, верхний уровень	
13		2ЛВУ	"	Бункер 2, верхний уровень	
14		КПС, КСС	"	Предпусковая сигнализация	
15		КПУ, КСУ	"	Управление участком	
16		КУ	"	Сигнализация	
17		1ИУ	"	1 - избиратель управления	
18		2ИУ	"	2 - избиратель управления	
19		3ИУ	"	3 - избиратель управления	
20		15ИУ	"	15 - избиратель управления	
21		16КП, КС	"	16,17 - вентиляторы	
22		18КП, КС	"	18,19 - вентиляторы	
23		20КП, КС	"	20,21 - вентиляторы	
24		22КП, КС	"	22,23 - вентиляторы	
25		ЛКН	"	Контроль напряжения	
26		15ЛС	"	15 - аспирация	

7833/4

ЭЛ-02-00-2 ТП 705-1-142

Изм	Лист	№ докум.	Подпись	Дата
Разраб.		Князева		10.X.79
Проверил		Родионова		10.X.79
Н. контр.		Есина		30.8.79

Задание заводу-изготовителю Пульт управления ПУ Перечень надписей

Лит Тр | Лист | Листов 1

Госкомсельхозтехника СССР ГИПРОПРОМСЕЛЬСТРОЙ г. Саратов

Копировал: Савина Формат 11

Подпись и дата | Взам. инв. № | Инв. № дубл. | Подпись и дата

Типовой проект 705-1-142 Альбом IV

ЭЛ-02-00СБ

Крышка пульта

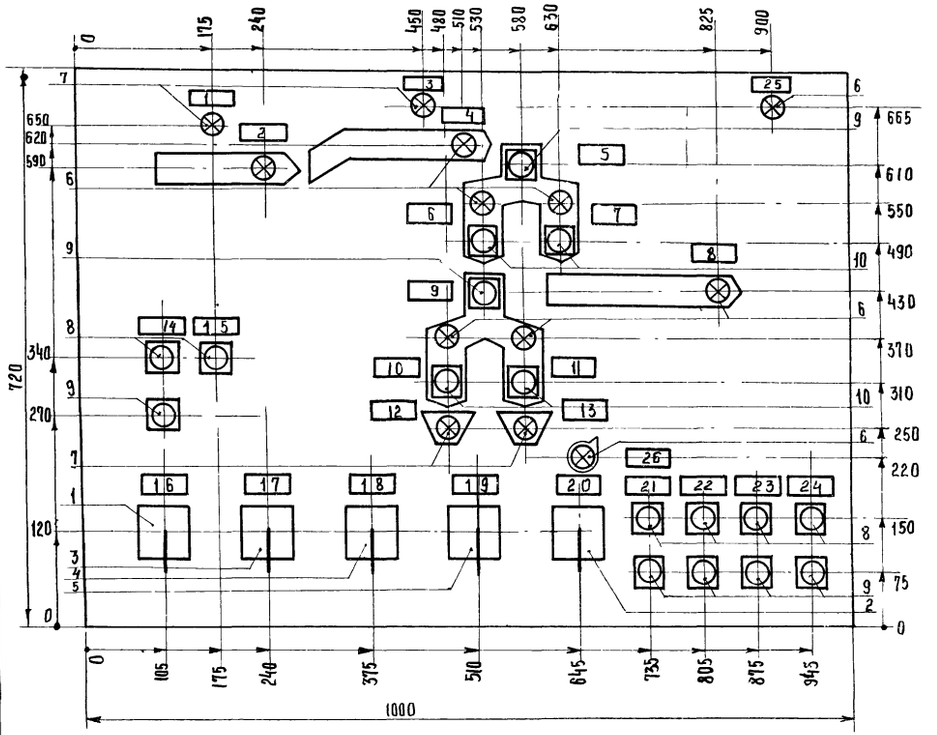

Вид сбоку

М 1:20

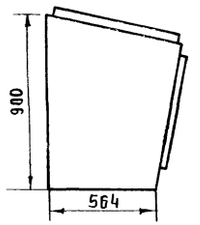

1. Пульт типа ПУЭ052710
2. Технические данные электрооборудования ЭЛ-02-00-
3. Перечень надписей - ЭЛ-02-00-2
4. Схема соединений - ЭЛ-02-00СХ

7833/4 27

ЭЛ-02-00СБ ТП 705-1-142

Изм	Лист	№ докум.	Подпись	Дата
Разраб.		Князева		10.X.79
Проверил		Родионова		10.X.79
Гл. спец.		Никитин		24.10.79
Гл. инж. отд.		Пайкин		29.10.79
Н. ин. отд.		Галстратова		29.10.79

Задание заводу-изготовителю Пульт управления ПУ Общий вид

Лит Тр | Масса | Масшт. 1:5

Лист | Листов

Госкомсельхозтехника СССР

Крышка пульта поднята

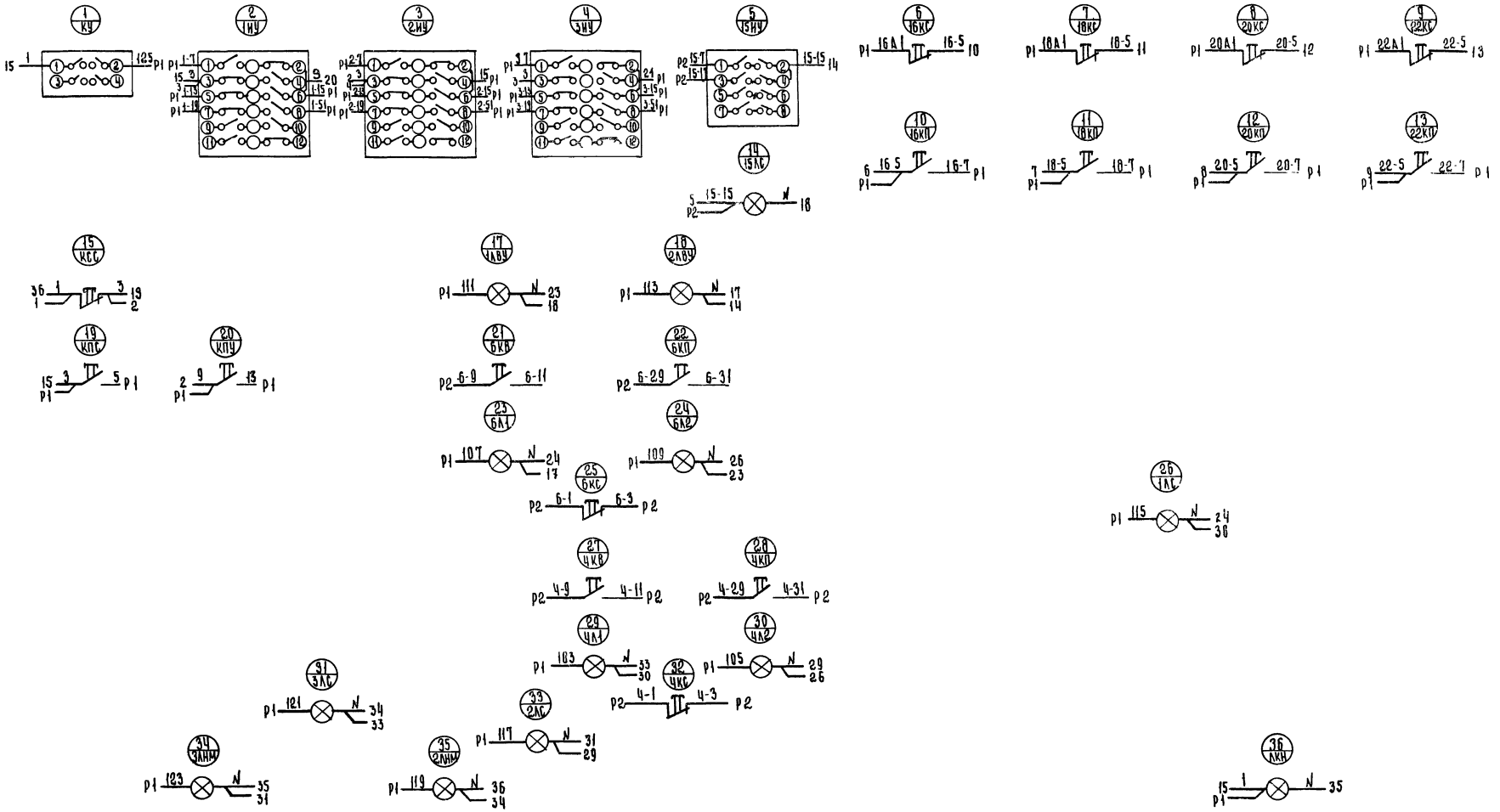

Вид спереди

Дверь не показана.

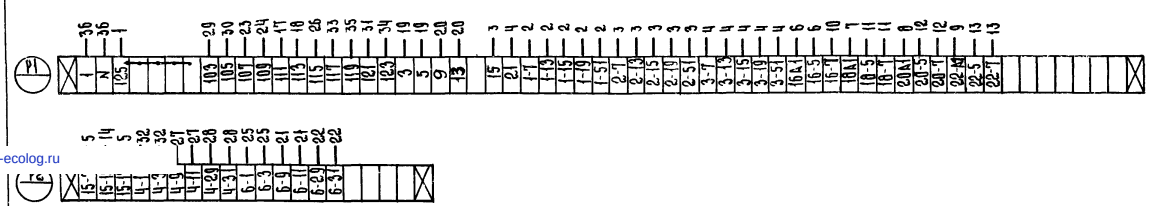

gost.e-ecolog.ru

28

7833/4

				ТП 705-1-142	ЭЛ-02-00 СХ
Изм.	Лист	№ докум.	Подпись	Дата	
Разраб.		Князева		1.X.79	Задание заводу-изготовителю. Пульт управления ПУ. Схема соединений.
Проверил		Родионова		10.X.79	
Гл. спец.		Никитин		19.10.79	
Н. инж. отд.		Пайкин		29.10.79	
Нач. отд.		Елистратова		29.10.79	
ГИП		Гоголев В		29.10.	

Лит	Масса	Масштаб
ТР	—	—
Лист	Листов 1	

Госкомсельхозтехника СССР