ТИПОВОЙ ПРОЕКТ

705-1-142

ПРИРЕЛЬСОВЫЙ СКЛАД НЕЗАТАРЕННЫХ МИНЕРАЛЬНЫХ УДОБРЕНИЙ ЕМКОСТЬЮ 5000 ТОНН С ПРИМЕНЕНИЕМ ДЕРЕВЯННЫХ КЛЕЕНЫХ КОНСТРУКЦИЙ

АЛЬБОМ III

Архитектурно - строительные чертежи.
Чертежи по вентиляции.

gost.e-ecolog.ru

7833/3 Ц 5-24

КФЦИТП инв№ 7833/3

ЦЕНТРАЛЬНЫЙ ИНСТИТУТ ТИПОВОГО ПРОЕКТИРОВАНИЯ
ГОССТРОЯ СССР
КИЕВСКИЙ ФИЛИАЛ
г.Киев-57 ул.Эжена Потье, № 12
513
Заказ № 3859 инв. № 7833/3 тираж 170
Сдано в печать 10/7 1981г. цена 5-24

ТИПОВОЙ ПРОЕКТ

705-1-142

ПРИРЕЛЬСОВЫЙ СКЛАД НЕЗАТАРЕННЫХ МИНЕРАЛЬНЫХ УДОБРЕНИЙ ЕМКОСТЬЮ 5000 ТОНН С ПРИМЕНЕНИЕМ ДЕРЕВЯННЫХ КЛЕЕНЫХ КОНСТРУКЦИЙ

АЛЬБОМ III

СОСТАВ ПРОЕКТА:

Альбом I – Пояснительная записка. Технологические чертежи.
Альбом II – Технолого-механические чертежи.
Альбом III – Архитектурно-строительные чертежи. Чертежи по вентиляции.
Альбом IV – Электротехнические чертежи. Чертежи по связи и сигнализации. Чертежи задания заводу-изготовителю.
Альбом V – Сметы.
Альбом VI – Заказные спецификации.

Примененные типовые проекты:

Типовой проект № 705-1-93 „Приемное устройство для выгрузки сухих незатаренных минеральных удобрений с фронтом на один железнодорожный вагон"
(Распространяет ЦИТП, 125878, ГСП, Москва А-445, ул. Смольная, 22).

Разработан:
проектным институтом „Гипропромсельстрой"
Главный инженер института Хахалин
Главный инженер проекта Гоголев

Утвержден и введен в действие:
Госкомсельхозтехника СССР
Протокол № 82 от 28.09 1979 г.

КФЦИТП инв № 7833/3

Формат	Лист	Наименование	Стр.
1	2	3	4
22г	СА-1	Содержание альбома.	2
		Архитектурно-строительные решения	
22г	АР-1÷3	Общие данные	3÷5
22г	АР-4	Компоновочная схема склада.	6
		Блок складов	
22г	АР-5	План на отм. 0.000. Разрез 1-1.	7
22г	АР-6	Фасады 1-15, 15-1, А-Б, Б-А.	8
22г	АР-7	Разрез 2-2. Узлы 1÷6.	9
22г	АР-8	Узлы 7÷11. Планы кровли и полов.	10
		Перегрузочная станция	
22г	АР-9	Фасады. План. Разрез. Планы полов, перемычек, кровли. План колодцев под анкерные болты.	11
		Галерея	
22г	АР-10	Фасады. План. Разрезы. Планы полов, перемычек, кровли. План колодцев под анкерные болты.	12
		Конструкции железобетонные	
22г	КЖ-1÷2	Общие данные.	13-14
22г	КЖ-3	Маркировочная схема фундаментов в осях 1-13.	15
22г	КЖ-4	Маркировочная схема фундаментов в осях 13-17. Маркировочные схемы плит покрытия.	16
22г	КЖ-5	Фундаменты фм1÷фм3.	17
22г	КЖ-6	Фундаменты фм4÷фм8.	18
22г	КЖ-7	Фундамент фм9.	19
22г	КЖ-8	Маркировочная схема подпорно-разделительных стенок.	20
22г	КЖ-9	Маркировочная схема стоек подпорно-разделительных стенок.	21
22г	КЖ-10	Узлы 1÷6.	22
22г	КЖ-11	Закладные изделия МН1÷МН7.	23
		Конструкции металлические	
22г	КМ1÷7	Общие данные.	24÷30
22г	КМ-8	Отгрузочный бункер с транспортерной эстакадой под конвейер №2.	31
22г	КМ-9	Маркировочные схемы элементов площадок, кровли, связей, фахверка.	32
22г	КМ-10	Маркировочные схемы бункеров и бункерных балок, элементов площадки на отм. 3.000, подвески монорельса.	33
22г	КМ-11	Пролетное строение ПС12.	34
22г	КМ-12	Опоры 01, 02.	35
22г	КМ-13	Узлы 1÷7.	36
22г	КМ-14	Узлы 8÷18.	37
22г	КМ-15	Узлы 19÷23.	38
22г	КМ16	Маркировочные схемы лестниц ЛМ1-ЛМ6 Решетка ОР1.	39
		Конструкции деревянные	
22г	КД-1÷2	Общие данные.	40÷41
22г	КД-3	Маркировочная схема каркаса. Разрез 1-1.	42
22г	КД-4	Разрезы 2-2 и 3-3. Сечение а-а. Узлы каркаса 1÷5.	43
22г	КД-5	Узлы каркаса 6÷14.	44
22г	КД-6	Узлы каркаса 15÷20.	45
22г	КД-7	Маркировочные схемы прогонов и стоек	46
22г	КД-8	Маркировочные схемы прогонов и стоек торцовых фахверков. Разрез 1-1. Узлы 1÷4.	47
22г	КД-9	Узлы прогонов и стоек 5÷13.	48
22г	КД-10	Узлы прогонов и стоек 14÷22.	49
22г	КД-11	Узлы прогонов и стоек 23÷31.	50
22г	КД-12	Узлы прогонов и стоек 32÷35.	51
22г	КД-13	Маркировочная схема транспортерной галереи на отм. 11.200. Разрез 1-1. Узлы 1÷5.	52
22г	КД-14	Узлы 6÷13 к маркировочной схеме транспортерной галереи на отм. 11.200.	53
22г	КД-15	Заготовительные деревянные клееные изделия для маркировочной схемы каркаса.	54
22г	КД-16	Заготовительные деревянные клееные изделия для маркировочных схем прогонов и стоек	55
22г	КД-17	Заготовительные деревянные клееные изделия для маркировочной схемы транспортерной галереи на отм 11.200.	56
22г	КД-18÷20	Заготовительные стальные изделия для маркировочной схемы каркаса.	57÷59
22г	КД-21÷22	Заготовительные стальные изделия для маркировочных схем прогонов и стоек.	60÷61
22г	КД-23÷24	Заготовительные стальные изделия для маркировочной схемы транспортерной галереи на отм. 11.200.	62÷63
		Решения по вентиляции	
22г	ОВ-1	Общие данные (начало)	64
22г	ОВ-2	Общие данные (окончание)	65
22г	ОВ-3	План разрез 1-1 Сводная спецификация систем вентиляции	66
22г	ОВ-4	План на отм. 6.400. Разрезы 2-2, 3-3 Схему АТУ-1 Выхлопной патрубок вентилятора Местные отсосы от оборудования	67

7833/3 2

ТП 705-1-142 СА

Изм.	Лист	№ докум.	Подпись	Дата
Гл. инж. ин.		Хахалин	[signature]	15.10
ГИП		Гоголев	[signature]	15.10.
Нач. отд.		Кипков	[signature]	10.10
Гл. констр.		Морозова	[signature]	9.10.79
Рук. гр.		Аникин	[signature]	17.9.79

Прирельсовый склад незатаренных минеральных удобрений емкостью 5000 тонн с применением деревянных клееных конструкций

Лит	Лист	Листов
ТР		1

Содержание альбома

Госкомсельхозтехника ГССР Гипрорсу

Ведомость основных комплектов

Обозначение	Наименование	Примечание
ГТ	Генеральный план и транспорт	
АР	Архитектурно-строительные решения	
КЖ	Конструкции железобетонные	
КМ	Конструкции металлические	
КД	Конструкции деревянные	
ОВ	Вентиляция	
Т	Технологические решения	
ТМ	Технолого-механические решения	
ЭЛ	Электротехнические решения	
СУ	Устройства связи и сигнализации	

Ведомость чертежей основного комплекта АР

Формат	Лист	Наименование	Примечание
22Г	АР-1	Общие данные (начало).	
22Г	АР-2	Общие данные (продолжение).	
22Г	АР-3	Общие данные (окончание).	
22Г	АР-4	Компоновочная схема склада.	
		Блок складов	
22Г	АР 5	План на отм. 0,000. Разрез 1-1.	
22Г	АР 6	Фасады 1-15, 15-1, А-Б, Б-А.	
22Г	АР-7	Разрез 2-2. Узлы 1÷6.	
22Г	АР-8	Узлы 7÷11. Планы кровли и полов.	
		Перегрузочная станция	
22Г	АР-9	Фасады. План. Разрез. Планы полов, перемычек, кровли. План колодцев под анкерные болты.	
		Галерея.	
22Г	АР-10	Фасад. План. Разрезы. Планы полов, перемычек, кровли. План колодцев под анкерные болты.	

Типовой проект разработан в соответствии с действующими нормами и правилами и предусматривает мероприятия, обеспечивающие взрывную, взрывопожарную и пожарную безопасность при эксплуатации здания.

Главный инженер проекта /Гоголев/.

Ведомость применённых и ссылочных документов

Обозначение	Наименование	Примечание
Гост 14624-69	Двери деревянные для зданий промышленных предприятий.	
Гост 12506-67	Окна деревянные для зданий промышленных предприятий.	
Шифр 41-74, вып.1,2.	Ворота распашные 3,6×3; 3,6×3,6; 3,6×4,2; 4,9×5,4 с ручными приборами открывания.	
1.472-2	Шкафы типа М3-40 металлические, закрытые, двойные, шириной 40см для хранения одежды в гардеробных промышленных предприятий.	
1.472-3	То же, типа М3-33, тройные, шириной 33см.	
1.139-1, вып.1	Перемычки железобетонные сборные для жилых и общественных зданий.	
2.430-3, вып.1,2	Типовые архитектурно-строительные детали зданий с кирпичными стенами. ТДА.	
2.430-2, вып.1	Типовые архитектурно-строительные детали одноэтажных промышленных неотапливаемых зданий со стенами из асбестоцементных волнистых листов.	
2.436-9	Архитектурно-строительные детали окон с применением деревянных оконных блоков по ГОСТ 12506-67.	
2.460-1, вып.1,3	Типовые архитектурно-строительные детали одноэтажных промышленных неотапливаемых зданий с покрытиями из асбестоцементных волнистых листов. ТДА.	
Т.П.705-1-93, Альбом II	Приемное устройство для выгрузки сухих незатаренных минеральных удобрений с фронтом на один железнодорожный вагон. Архитектурно-строительные и санитарно-технические чертежи.	

Ведомость гардеробного оборудования

Группы производственных процессов	Количество обслуживаемых: списочный состав	Количество обслуживаемых: наиболее многочисленная смена	Крючки на вешалках	Гардеробные шкафы: одинарные 33×50 см	Гардеробные шкафы: одинарные 40×50 см	Душевые сетки	Умывальники	Санузлы	Ножные ванны
для мужчин									
Iб	1	1	—	1) 1	—	0,07	0.10	один	0,02
IIа, IIIб	5	5	—	2) 5	3) 5	1,00	0,50	унитаз	0,10
								один умывальник вшкозе	
Итого	6	6	—	6	5	2	1		1

1) Одинарные шкафы для уличной, домашней и специальной одежды,

2) Одинарные шкафы для уличной и домашней одежды;

3) одинарные шкафы с искусственной вентиляцией и сушкой специальной одежды.

Кроме оборудования, указанного в ведомости, должны быть дополнительно предусмотрены:

а) Помещение для обогревания рабочих склада площадью-12м²

б) Помещение для обезвреживания специальной одежды площадью -9м²;

в) Помещение для обеспыливания специальной одежды площадью 9м²;

г) Помещение респираторной площадью не менее- 9м².

Основные строительные показатели

№ п/п	Наименование	Площадь застройки м²	Общая площадь м²	Строительный объем м³
1	Блок складов	1329.20	1535.90	14192.00
2	Бункер выдачи удобрений в автотранспорт	41.00	—	—
3	Транспортерная эстакада подачи минеральных удобрений вскład	62.00	—	—
4	Перегрузочная станция	44.00	60.00	264.00
5	Галерея	33.30	28.00	78.00

7833/3 3

				ТП 705-1-142 АР			
Изм. Лист	№ докум.	Подпись	Дата	Прирельсовый склад незатаренных минеральных удобрений вмкостью 5000 тонн с применением деревянных клееных конструкций			
Гл. инж. пр.	Хахалин		15.10				
ГИП	Гоголев		15.10				
Нач. отд.	Катков		14.10		Лит	Лист	Листов
Гл. конст.	Морозова		8.10.79				
Рук. гр.	Аникин		31.8.79		ТР	1	10
				Общие данные (начало).	Госкомсельхозтехника СССР ГИПРОПРОМСЕЛЬСТРОЙ г. Саратов		

Сводная спецификация к чертежам архитектурно-строительных решений

Марка	Обозначение	Наименование	Кол.	Примечание
		Изделия деревянные		
		Основные деревянные		См. чер-
		конструкции		тежи КД
		Ворота, дверные и		См ведомости
		оконные блоки		на данном листе
	ГОСТ 8242-75	Наличник Н2	118	пм
	ГОСТ 8486-66. Древесина кат. II	Доска 25×130	0.43	м³
	То же	То же 40×150	2.35	м³
	"	Брусок 50×30	0.10	м³
	"	То же 60×60	1.00	м³
	"	" 50×160	0.90	м³
	"	" 65×100	0.70	м³
	"	" 65×160	0.50	м³
	"	Брус 120×120	0.65	м³
	"	То же 120×130	0.23	м³
	"			
		Изделия бетонные		См. черт.
		и железобетонные		КЖ
		Изделия металлические		См. черт.
		Основные конструкции		КМ
[14	ГОСТ 8240-72	Швеллеры	0.04	т
I 24	ГОСТ 19425-74	Балки двутавровые	0.32	т
		стальные специальные		
L75×5	ГОСТ 8509-72	Сталь угловая равнополочная	0.01	т
-δ=0.7	ГОСТ 19904-74	Сталь листовая холодно-	0.60	т
		катаная		
-δ=6	ГОСТ 82-70*	Сталь прокатная широко-	0.07	т
		полосная универсальная		
-δ=8	То же	То же	0.03	т
-δ=10	"	"	0.02	т
Гр. 79×8	ГОСТ 8732-78	Труба	0.02	т
М22×190.58.09	ГОСТ 7798-70*	Болт с гайкой и шайбой	0.01	т
М22×280.58.09	То же	То же с двумя шайбами	0.09	т
		Асбестоцементные изделия		
УВ-75-К	ГОСТ 16233-77	Лист длиной 1750	1410	
УВ-75-К	То же	То же 2000	190	
УВ 75-К	"	" 2500	112	

Марка	Обозначение	Наименование	Кол.	Примечание
ГУ-1	ГОСТ 16233-77	Гребенка длиной 1125	411	
ГУ-2	То же	То же 1125	129	
РУ-1	"	Угловая деталь длиной 1750	90	
РУ-2	"	То же 2000	10	
РУ-3	"	" 2500	20	
КУ-1	"	Коньковая деталь ℓ=1125	7	
КУ-2	"	То же ℓ=1125	7	
ПУ	"	Переходная деталь ℓ=1125	3	
ЛУ-1	"	Лотковая деталь ℓ=1750	54	
ЛУ-2	"	То же ℓ=2000	8	
	"			

Ведомость проемов ворот и дверей

Проемы			Элементы заполнения проема		
Тип по проекту	Размер в кладке в×h мм	Кол. мест	Марка	Обозначение	Кол
1	3600×4200	4	В3.6×4.2 1)	Шифр 41-74, вып 1,2	1
2	960×2100	3	Д56-П" 2)	ГОСТ 14624-69	1
3	960×2000	1	Д56-П" 3)	То же	1
4	1000×1500	4	Д56-П" 4)	ГОСТ 14624-69	1

1) Филенки ворот из бумажно-слоистого пластика по ГОСТ 9590-76 толщиной 6 мм
2) Дверной блок изготовлять по типу Д56-П с размерами -890×2090мм
3) Дверной блок изготовлять по типу Д56-П с размерами -890×2000мм
4) Дверной блок изготовить по типу блока Д56-П с размерами 990×1490мм.

Спецификация заполнения оконных проемов

Марка	Обозначение	Наименование	Кол.	Примечание
ОК1	ГОСТ 12506-67	Оконный блок Н5-12	24	
ОК2	То же	То же Н3-94	1	
ОК3	"	" Н1-94	7	

Ведомость блоков металлических шкафов для хранения одежды

Марка	Обозначение	Наименование	Кол.	Примечание
М3-33	Серия 1.472-3	Блок шкафов	2	блока
М3-40	Серия 1.472-2	То же	3	блока

Ведомость перемычек

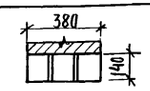

Перемычки			Элементы перемычки		
Тип по проекту	Схема сечения	Кол мест	Марка	Обозначение	Кол.
ПР1	380, 140	1	Б15	Серия 1.139-1, вып.1	3
ПР2	380, 140	1	Б18	То же	3
ПР3	380, 140, 220	4	Б18	"	8
			БУ19		4
ПР4	380, 65	1	Б13	"	3
ПР5	380, 1), 140	1	[14; ℓ=1600		2
			-150×8; ℓ=380; через ≈500		6
ПР6	380, 140, 290	1	БУ27	Серия 1.139-1; вып.1	1
			Б24		1
ПР7	250, 220	2	БУ19	То же	4

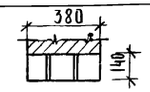

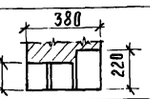

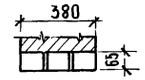

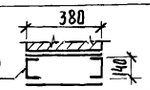

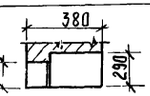

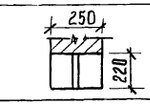

1) Оштукатурить цем раствором марки 50 по металлической сетке, предварительно приварив монорельс.

7833/3 4

Изм	Лист	№ докум.	Подпись	Дата
Гл. инж. ин-та		Хахалин		15.10
ГИП		Гоголев		15.10.79
Нач. отд.		Котков		10.10
Гл. констр.		Морозова		8.10.79
Рук. гр.		Аникин		31.8.79
Ст. инж.		Толмачева		29.8.79

ТП 705-1-142 АР

Прирельсовый склад незатаренных минеральных удобрений ёмкостью 5000 тонн с применением деревянных клееных конструкций

Лит.	Лист	Листов
ТР	2	

Общие данные (продолжение)

Госкомсельхозтехника СССР ГИПРОПРОМЕР...

Общие указания.

1. Общая часть.

Рабочие чертежи архитектурно-строительной части проекта разработаны для следующих условий строительства:

1.1. Рельеф местности- спокойный.

1.2. Территория без подработки горными выработками.

1.3. Сейстичность района не выше 6 баллов.

1.4. Грунты в основании непучинистые, непросадочные со следующими нормативными характеристиками: $\varphi^н = 28°$; $\gamma_0 = 1.8$ тс/м^3; $E = 150$ кгс/см^2; $C^н = 0.02$ кгс/см^2.

1.5. Расчетная зимняя температура наружного воздуха района строительства - 20°, -30° (основное решение), - 40°с

1.6. Скоростной напор ветра принят для III географического района и равен - 45 кгс/м^2.

1.7. Вес снегового покрова принят для III района и равен-100кгс/м^2.

1.8. Категория производства по пожарной опасности - „Д".

1.9. Степень огнестойкости здания блока складов - V.

1.0. Складской комплекс снабжается электроэнергией.

2. Состав складского комплекса

2.1 Приемное устройство - по типовому проекту 705-1-93.

2.2 Закрытый неотапливаемый блок складов для хранения минеральных удобрений с размерами в плане 24×54м, при шаге рам- 45м. Отметка пола внутренней верхней транспортерной галереи Н 200 Блок складов разделен на 4 отсека для посортного хранения минеральных удобрении с максимальной высотой отсыпки-8,1м.

2.3. Бункер выдачи удобрений в автотранспорт.

2.4. Транспортерная эстакада подачи минеральных удобрений в здание блока складов.

2.5. Перегрузочная станция.

2.6. Галерея.

3. Административно-бытовые помещения.

3.1. Помещения бытового обслуживания и административно-конторская часть входят в состав „прирельсовых баз системы „Госкомсельхозтехника СССР. Бытовые помещения запроектированы на основании СНиП II-92-76. „Вспомогательные здания и помещения промышленных предприятий. Нормы проектирования". Расчет бытовых помещения и их оборудования произведен в соответствии со штатной ведомостью производственных, вспомогательных рабочих и технического персонала. Штаты и принятое санитарно-техническое оборудование приведены в ведомости гардеробного оборудования на листе АР-1.

4. Конструктивная часть.

4.1. Блок складов.

4.1.1. Фундаменты под деревянные клееные полурамы-столбчатые из монолитного железобетона.

4.1.2. Каркас- деревометаллический (основные конструкции-деревянные клееные полурамы шириной сечения-140мм). Кровля и стены- волнистые асбестоцементные листы унифицированного профиля по деревоклееным прогонам. Разделительно-подпорные стенки внутри здания склада- деревометаллические по ленточным фундаментам из монолитного железобетона. Высота стенок- 3.6м.

4.2. Бункер выдачи удобрений в автотранспорт.

4.2.1. Фундаменты под опоры- столбчатые из монолитного железобетона Каркас - металлический. Перекрытия площадок - металлические. Покрытие и стены - волнистые асбестоцементные листы унифицированного профиля по стальным прогонам.

4.3. Перегрузочная станция, галерея.

4.3.1. Фундаменты ленточные бетонные. Стены кирпичные. Покрытие - сборные железобетонные плиты с водоизолирующим ковром. Площадка перегрузочной станции - металлическая.

5. Отделочные работы.

5.1. Цокольная часть зданий и фундаменты выше отметки - 0.200 штукатурятся цементно-песчаным раствором состава 1:2 толщиной - 2см. Внутренние поверхности стен, потолки перегрузочной станции и галереи белятся известковым раствором Окна, двери, ворота окрашиваются масляной краской за 2 раза.

6. Защита строительных конструкций от коррозии, огня и гниения.

6.1. Защита строительных конструкций от коррозии запроектирована на основании СНиП II-28-73 „Защита строительных конструкций от коррозии;" дополнения к СНиП II-28-73 и „Временной инструкции" по проектированию защиты строительных конструкций складов минеральных удобрений от коррозии" (НИИ бетона и железобетона Госстроя СССР, Москва- 1967 г).

6.2. Указания по выбору материалов железобетонных конструкций и защитным мероприятиям приведены в составе общих данных основного комплекта КЖ.

6.3. Все металлические конструкции, соединительные и закладные элементы защищаются от коррозии металлизационно- лакокрасочным покрытием.

Все узкие зазоры между элементами стальных конструкций (зазоры между спаренными уголками и т.д.) в горизонтальных, вертикальных и наклонных элементах должны быть заделаны цементно-песчаным раствором состава 1:2 жесткой консистенции с водоцементным отношением в пределах 0,2-0,3. Указания по выбору материалов антикоррозионной защиты металлических конструкций приведены в составе общих данных основного комплекта КМ.

6.4. Все деревянные конструкции и изделия защищаются от огня и гниения ингибированным покрытием из смеси антипиренов диаммония фосфата с сульфатом аммония и антисептика фтористого натрия для защиты клееных деревянных элементов от атмосферных воздействий и агрессии эксплуатационной среды должны применяться лакокрасочные покрытия на основе перхлорвиниловых эмалей - ХВ-785 по гост 7313-75.

6.5. Стеновые и кровельные волнистые асбестоцементные листы покрываются с внутренней стороны битумно-перхлорвиниловым составом с последующей окраской химически стойкими лаками с добавкой алюминиевой пудры.

7. Указания по привязке проекта.

При привязке проекта необходимо:

7.1. Установить климатический район и геологические условия пункта строительства.

7.2. Откорректировать, согласно геологическим данным, фундаменты.

7.3. В соответствии с климатическими условиями и возможностями подрядной строительной организации откорректировать систему антикоррозионной защиты строительных конструкций согласно „Временных рекомендаций по антикоррозионной защите мастичными, лакокрасочными и металлизационно-лакокрасочными покрытиями строительных конструкций складов минеральных удобрений „Сельхозтехники" (ВНИПИ агрохим, Рязань- 1977г).

7.4. В районах с повышенным количеством атмосферных осадков при привязке проекта вместо транспортерной эстакады применять закрытую транспортерную галерею согласно т.п. „Закрытые транспортерные галереи для складов минеральных удобрений емкостью 5,10,15,20 тыс. тонн".

7.5 При выполнении работ в зимнее время руководствоваться положениями раздела 7 СНиП II-В.2-71*, „Каменные и армокаменные конструкции. Нормы проектирования". и раздела 5 СНиП III-15-76, „Бетонные и железобетонные конструкции монолитные. Правила производства и приемки работ". У мест расположения пожарных гидрантов установить световые указатели согласно п.1.9 ГОСТ 12.4.009-75

7833/3 5

				ТП 705-1-142	АР
Изм.	Лист	N докум.	Подпись	Дата	Прирельсовый склад незатаренных минеральных удобрений емкостью 5000 тонн с применением деревянных клееных конструкций
Гл.инж.инст.		Хахалин		15.10.79	
ГИП		Гоголев		15.10.79	
Нач.отд.		Хатков		10.10	Лит. ТР; Лист 3; Листов
Гл.констр.		Хорозова		9.10.79	
Зам.рук.гр.		Никин		9.10.79	
					Общие данные (окончание)
					Госкомсельхозтехника СССР Гипроаппромсельстрой

Компоновочная схема склада

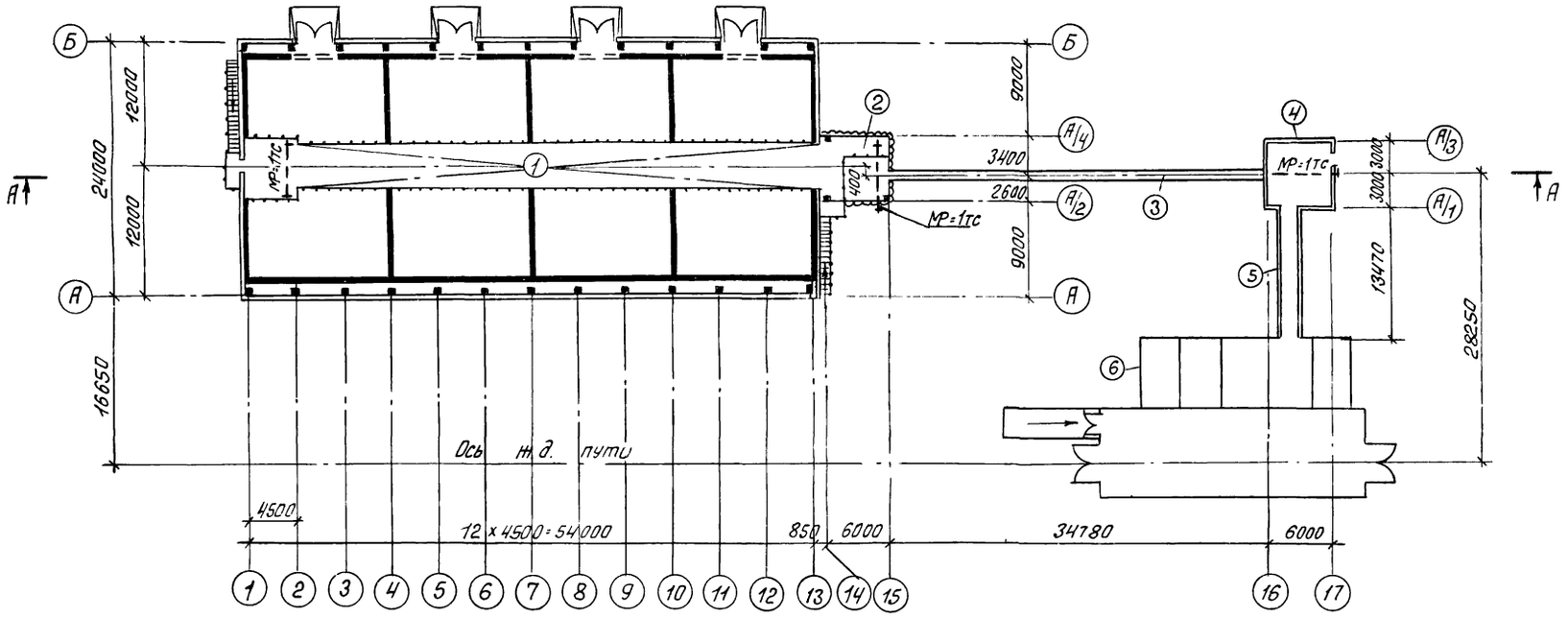

Разрез А-А

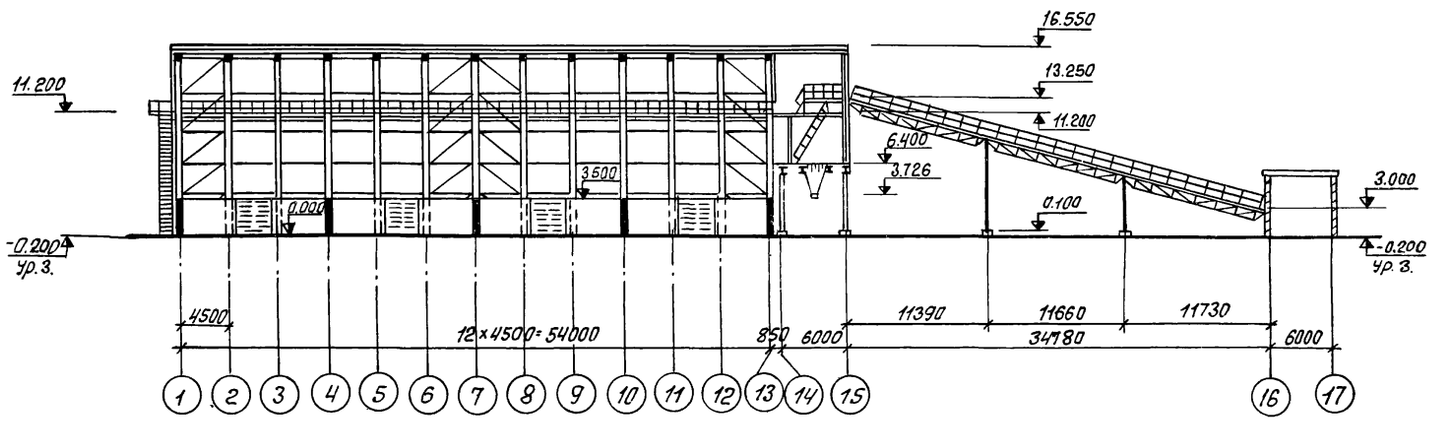

Экспликация помещений

№	Наименование	Категория производства по взрыво-и пож опасности
1	Блок складов	Д
2	Бункер выдачи удобрений	
	на автотранспорт	Д
3	Транспортерная эстакада по-	
	дачи минеральных удобрений	
	в склад	Д
4	Перегрузочная станция	Д
5	Галерея	Д
6	Приемное устройство на	
	один вагон т п 705-1-93	Д

7833/3 6

Изм.	Лист	N докум.	Подпись	Дата
ГИП		Гоголев		15.10.
Нач. отд.		Катков		10.10
Гл. констр.		Морозова		8.10.79
Рук. груп.		Яникин		31.8.79
Ст. инж.		Толмачева		30.9.79
Ч-конт.		Гусина		3.10.79

ТП 705-1-142 АР

Прирельсовый склад незатаренных минеральных удобрений емкостью 5000 тонн с применением деревянных клееных конструкций

Лит.	Лист	Листов
тр	4	

Компоновочная схема склада.

Госкомсельхозтехника СССР
ГИПРОПРОМСЕЛЬСТРОЙ
г. Саратов

План на отм. 0.000

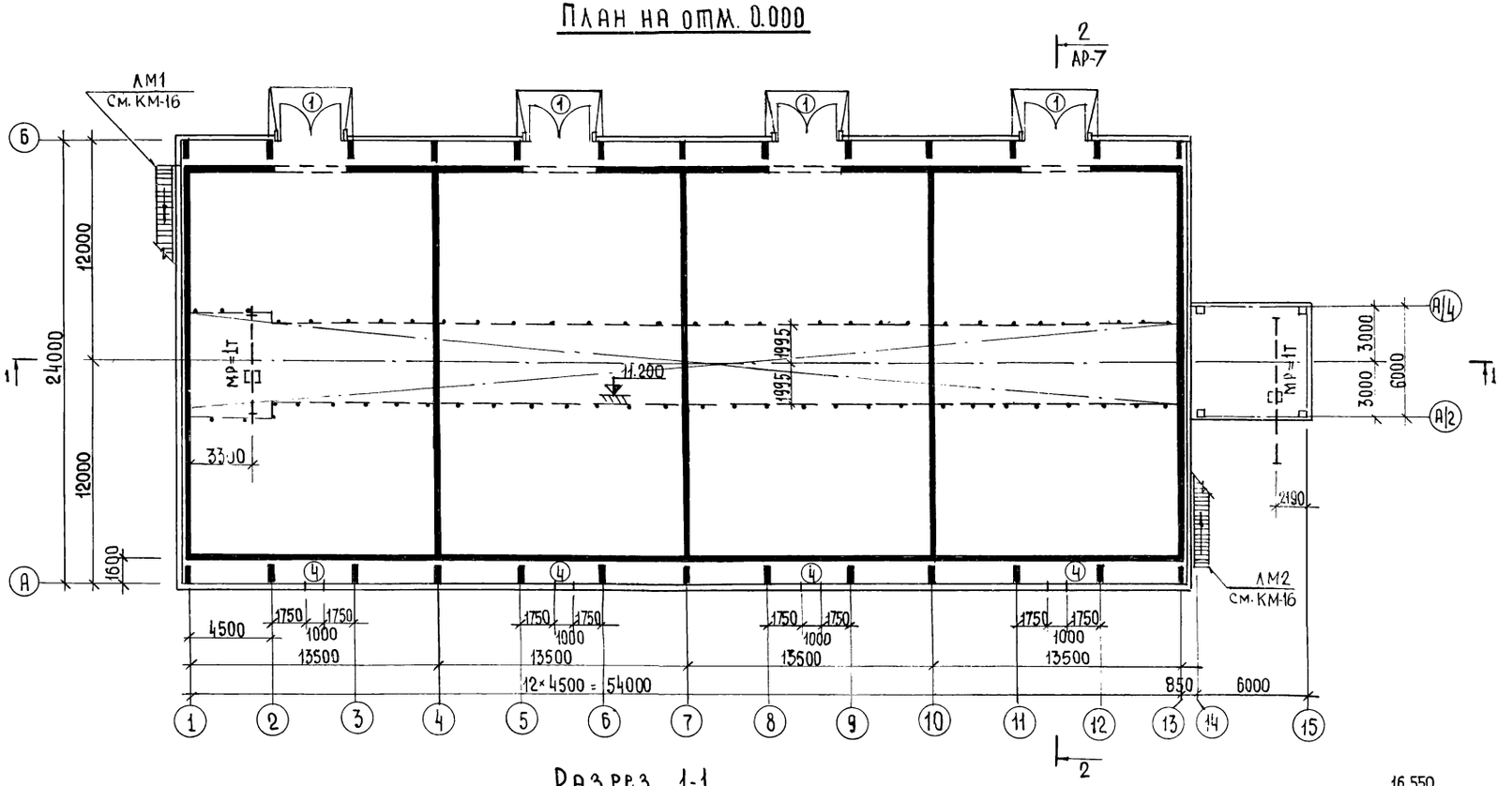

Разрез 1-1

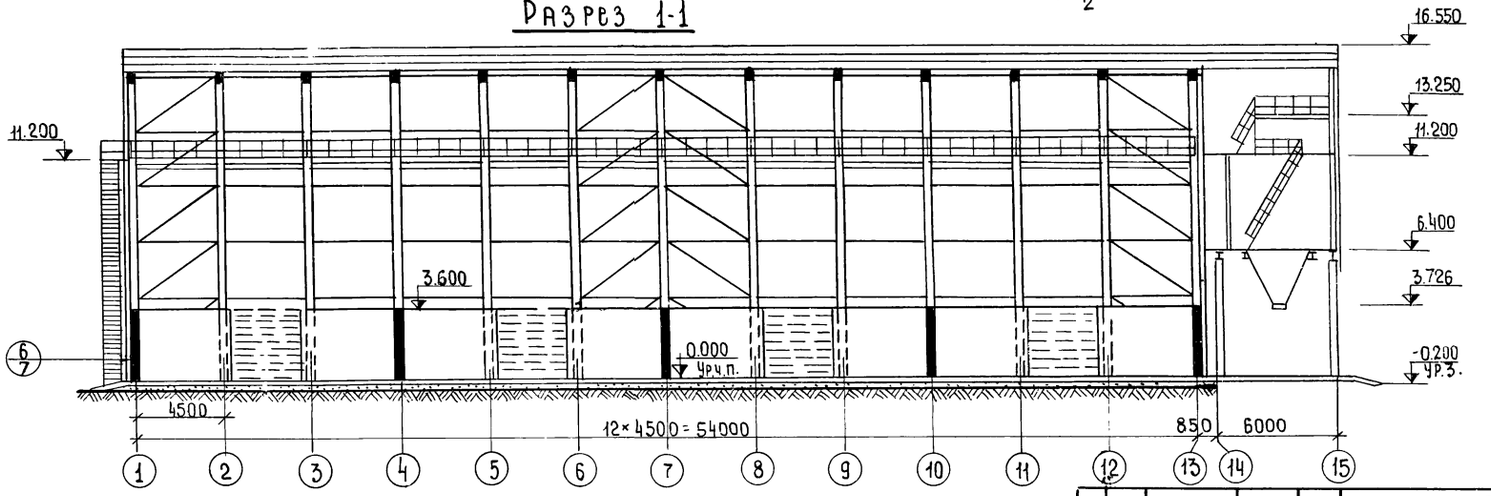

7833/3 4

				ТП 705-1-142 КД	
Изм.	Лист	№ Докум.	Подпись	Дата	Прирельсовый склад незатаренных минеральных удобрений емкостью 5000 тонн с применением деревянных клееных конструкций
Гип		Гоголев		15.4.79	
Нач. отд.		Катков		10.10	
Гл. констр.		Морозова		8.10.78	Блок складов
Рук. гр.		Аникин		31.3.79	
Ст. техн.		Толмачева		30.3.79	План на отм. 0.000. Разрез 1-1.
Н. контр.		Есина			

Лит.	Лист	Листов
ТР	5	

Госкомсельхозтехника СССР ГИПРОПРОМСЕЛЬСТРОЙ г. Саратов

Фасад 1-15

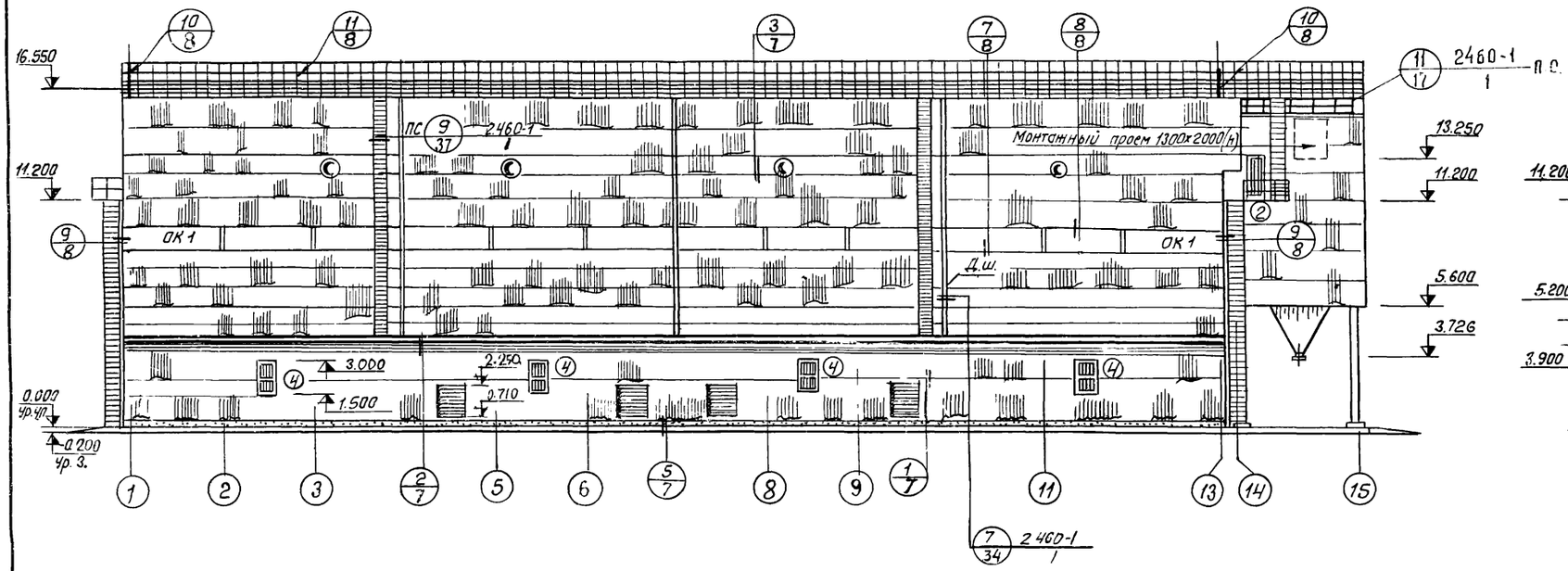

Фасад А-б

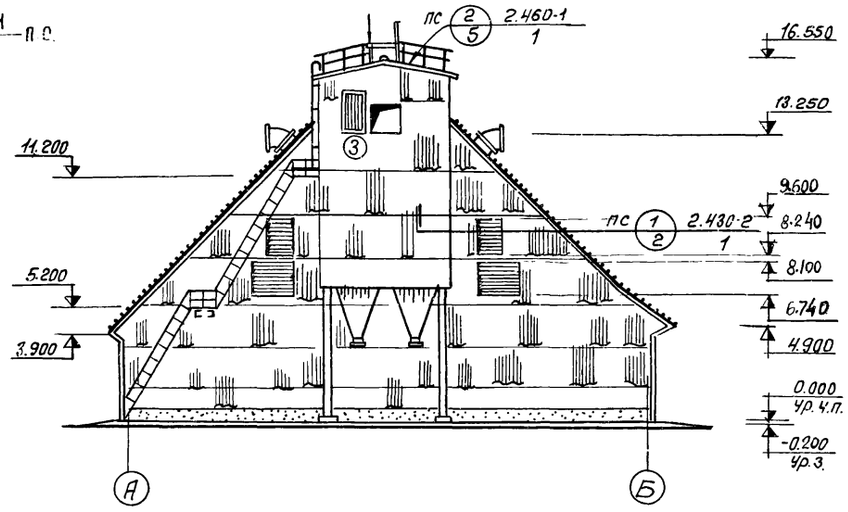

Фасад 15-1

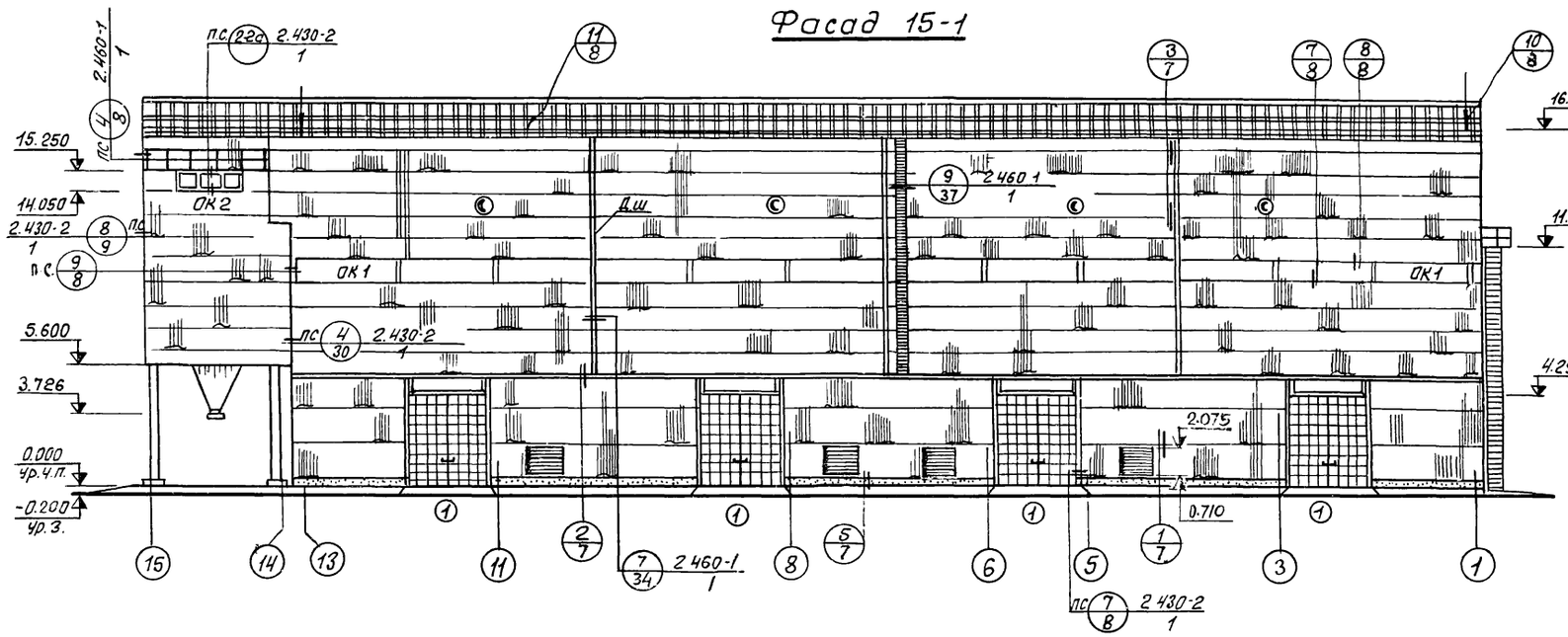

Фасад Б-А

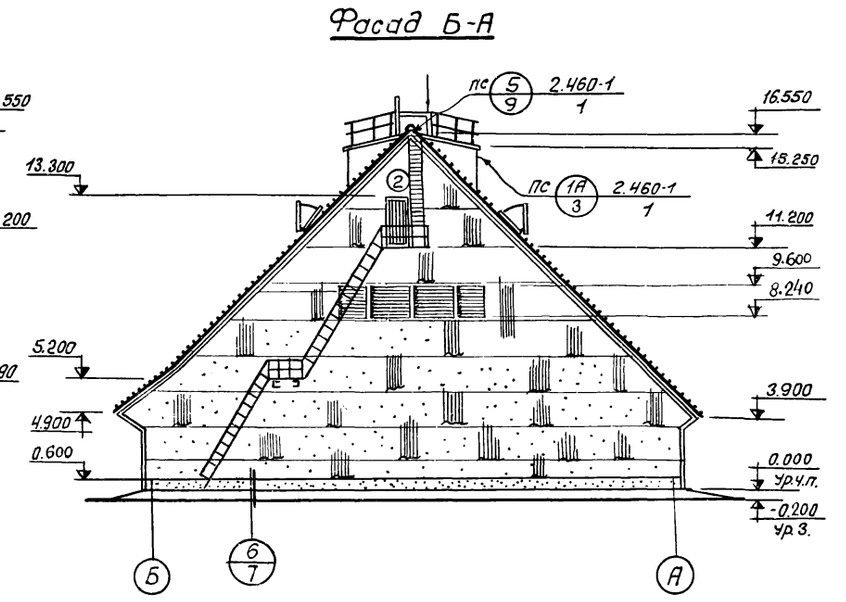

7833/3 8

					ТП 705-1-142 АР		
Изм.	Лист	№докум.	Подпись	Дата	Прирельсовый склад незатаренных минеральных удобрений емкостью 5000 тонн с применением деревянных клееных конструкций		
ГИП		Гоголев		15.10.			
Нач.отд		Катков		10.10			
Гл.констр.		Морозова		8.10.79	БЛОК СКЛАДОВ	Лит.	Лист	Листов
Рук.гр.		Аникин		31.8.79		тр	6	
Ст.инж.		Трамачева		30.8.79				
					Фасады 1-15, 15-1, А-Б, Б-А.	Госкомсельхозтехника СССР ГИПРОПРОМСЕЛЬСТРОЙ г. Саратов	
Н.контр.		Елина		31.8.79			

Разрез 2-2

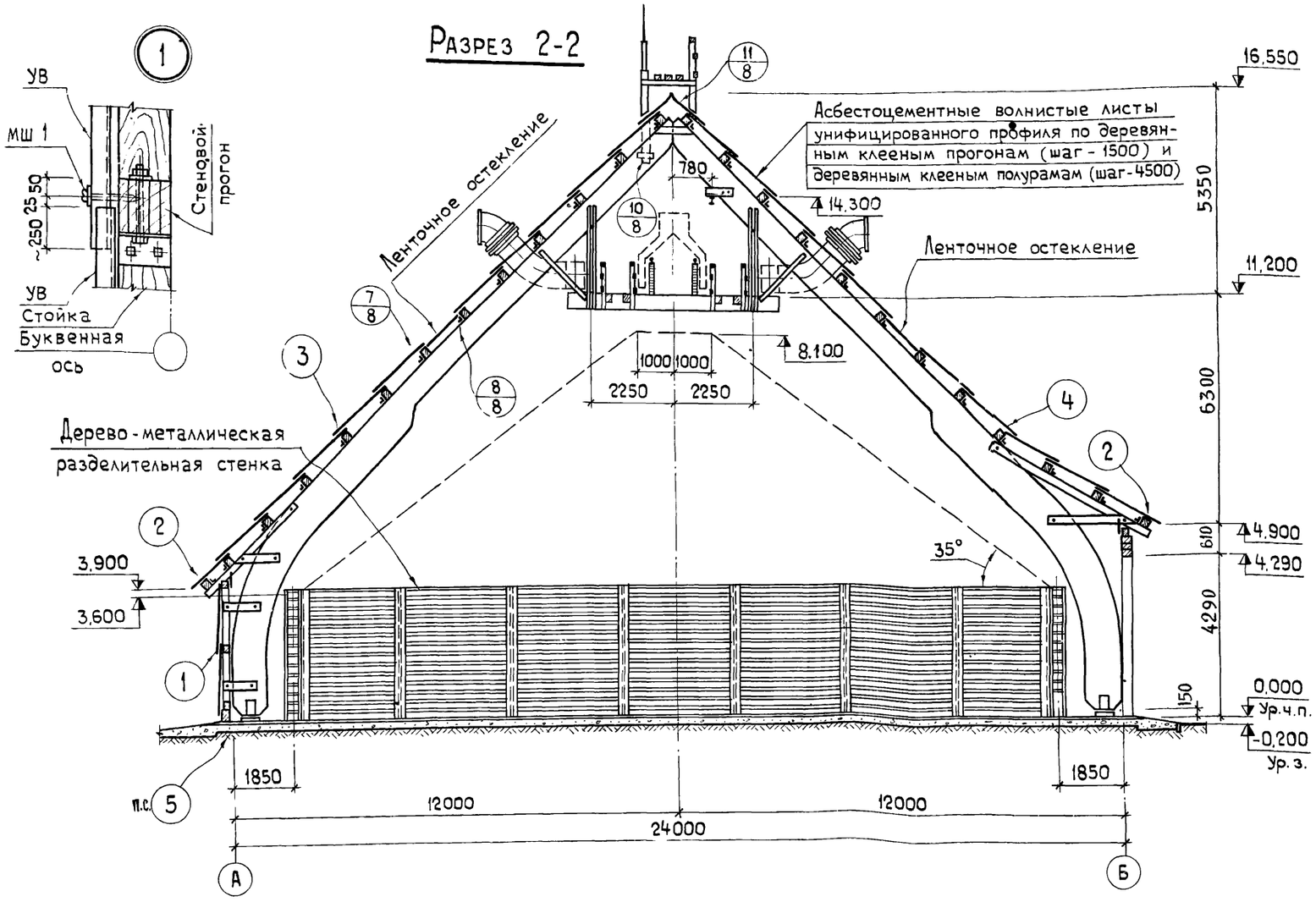

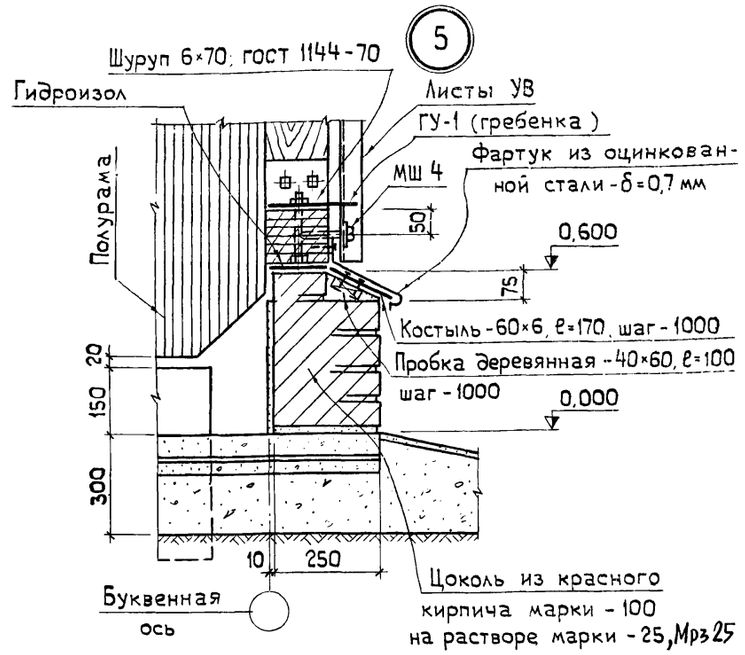

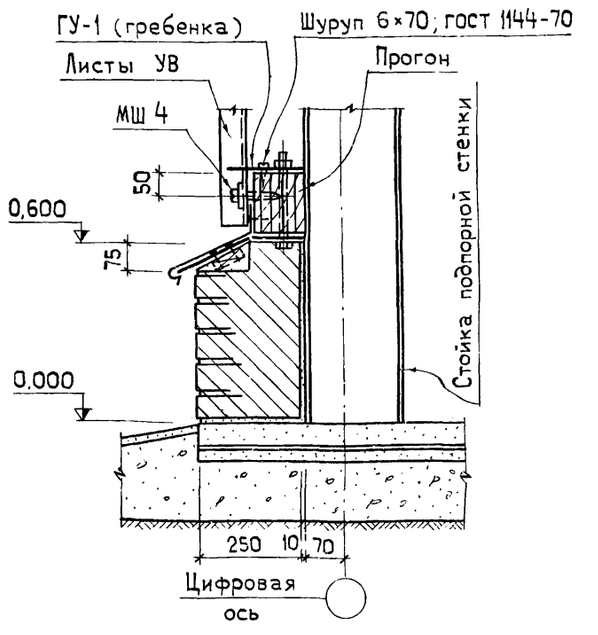

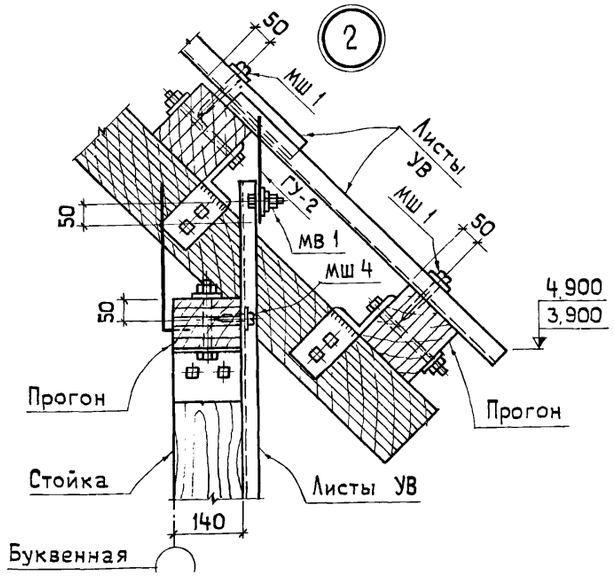

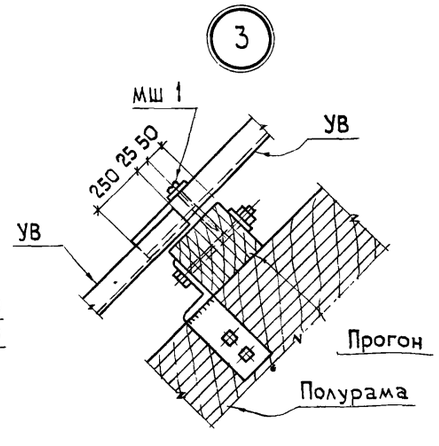

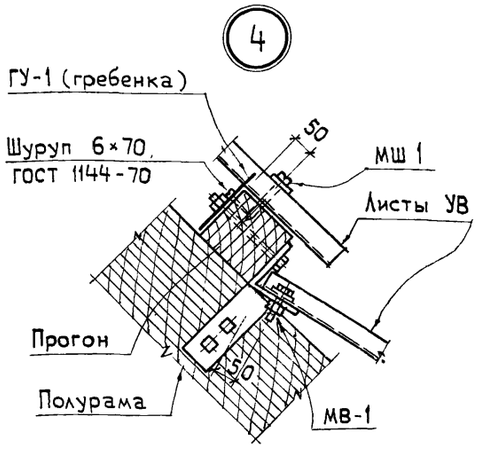

7833/3 9

					ТП 705-1-142 АР			
Изм.	Лист	№ докум.	Подпись	Дата	Прирельсовый склад незатаренных минеральных удобрений емкостью 5000 тонн с применением деревянных клееных конструкций			
Гл. инж. ин.		Хахалин		15.1.79				
ГИП		Голев		15.1.79				
Нач. отд.		Ктков		10.10	Блок складов	Лит	Лист	Листов
Гл. констр.		озова		9.10.79		ТР	7	
Рук. гр.		Анчкин		7.9.79				
Ст. инж.		Толмачева		7.9.79	Разрез 2-2 Узлы 1-6	Госкомсельхозтехника СССР Гипрос...		

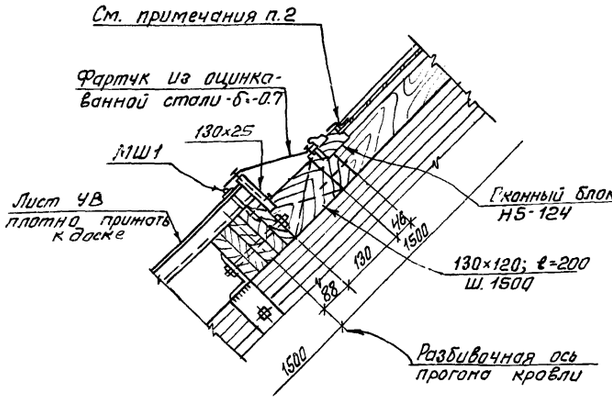

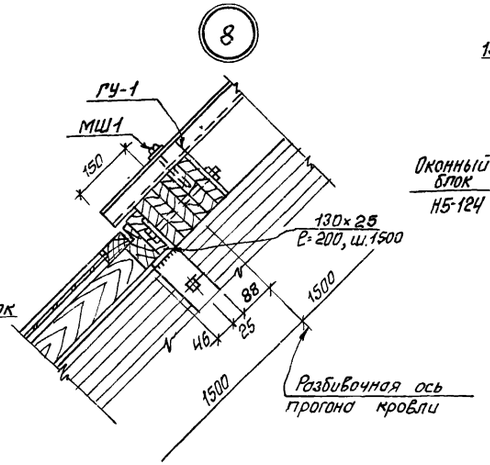

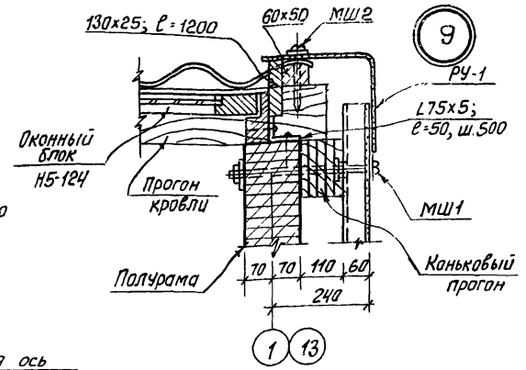

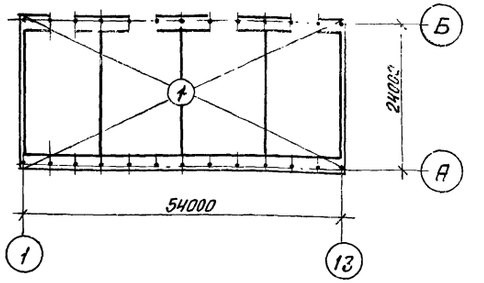

Экспликация полов

Тип по проекту	Конструкция пола	Материал слоя	Тип слоя	Толщ. слоя мм	Дополнительные указания
1		Кислотостойкий асфальтобетон. 2 слоя гидроизола ГН-1 ГОСТ 7415-74* на битумной мастике. Стяжка из цементно-песчаного раствора состава 1:3. Бетон марки 300 Уплотненный со щебнем Грунт основания.	П-16 Г-1а	50 20 230	Состав мастики см. п. 1.13 СНиП III-В.14-72

Типы слаев назначены по СНиП II-В.8-71.

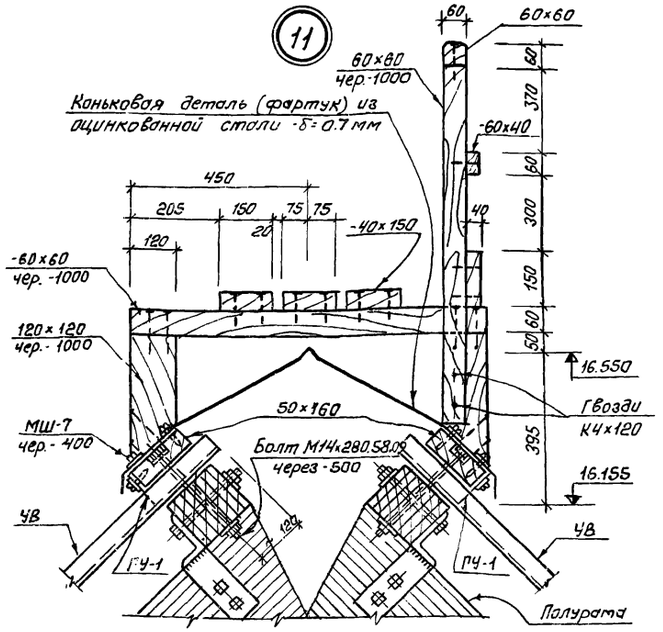

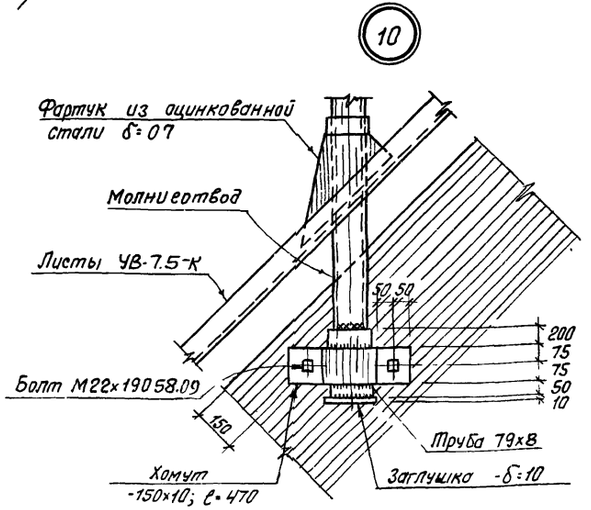

Фрагменты-схемы раскладки кровельных и стеновых асбестоцементных волнистых листов марки УВ

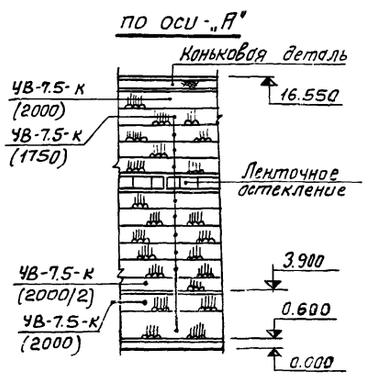

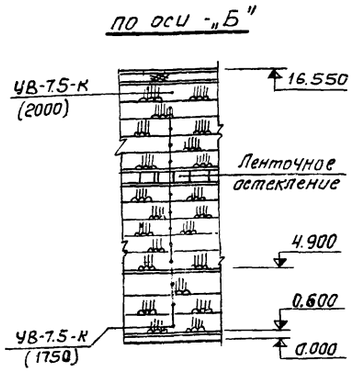

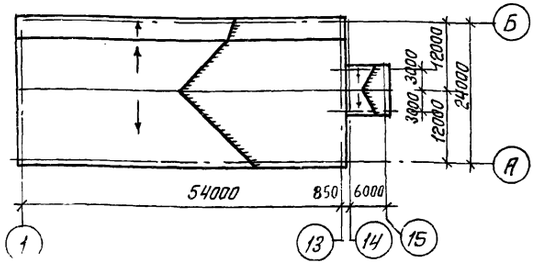

1. Оконные блоки Н5-124 заполняются армированным листовым стеклом по ГОСТ 7481-78.
2. Края остекления блоков Н5-124 вдоль нижней части ската оклеить алюминиевой фольгой по ГОСТ 618-73 на мастике.
3. Все вертикальные стыки между оконными блоками и створками закрываются наличниками №2 по ГОСТ 8242-75.

7833/3 10

					ТП 705-1-142 АР		
Изм.	Лист	№докум.	Подпись	Дата	Прирельсовый склад незатаренных минеральных удобрений емкостью 5000 тонн с применением деревянных клееных конструкций		
ГИП		Гогалев		15.10.			
Нач.отд.		Катков		10.10			
Гл.конст.		Морозова		8.10			
Рук.гр.		Аникин		31.8.71	Блок складов	Лит.	Лист	Листов
Ст.ин.		Талмачева		24.8.71		ТР	8	
					Узлы 7÷11. Планы кровли полов.	Госкомсельхозтехника СССР ГИПРОПРОМСЕЛЬСТРОЙ г. Саратов	

План на отм. 0.000

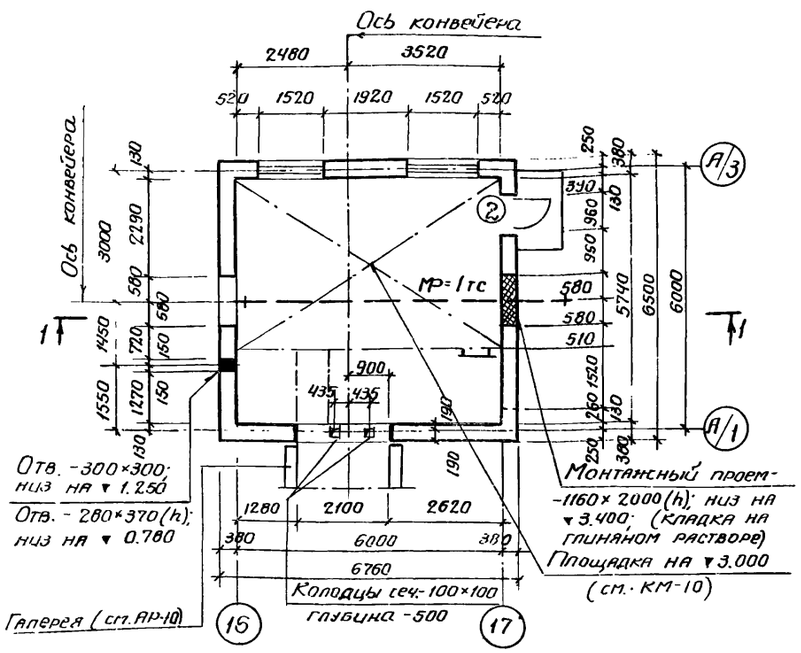

Фасад 16-17

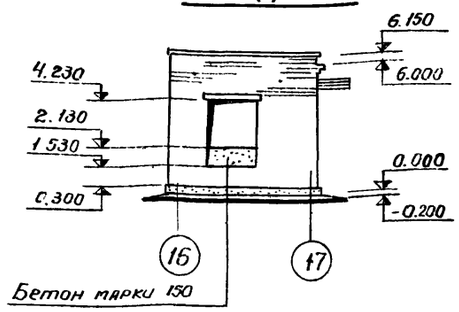

Фасад А/1-А/3

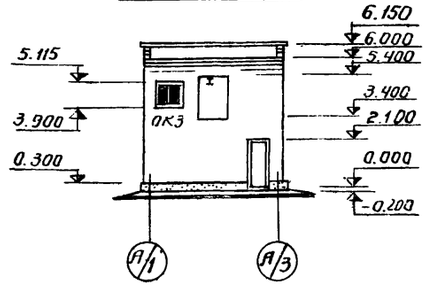

Фасад 17-16

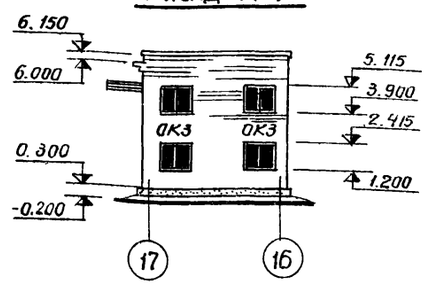

Фасад А/3-А/1

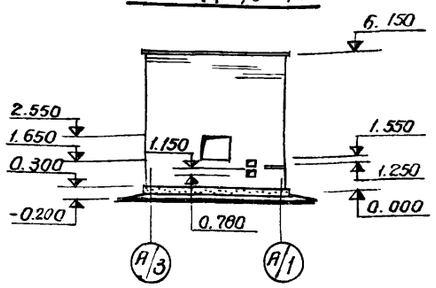

План кровли

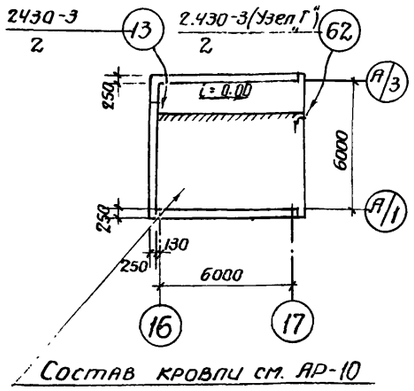

План перемычек

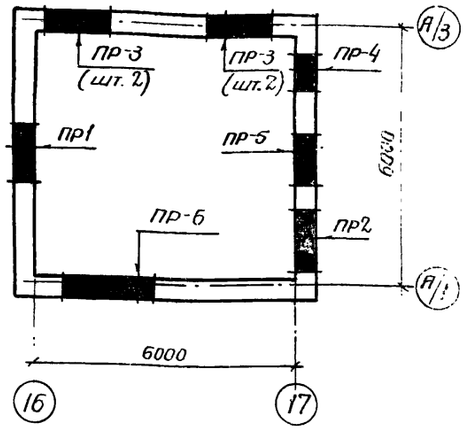

Разрез 1-1

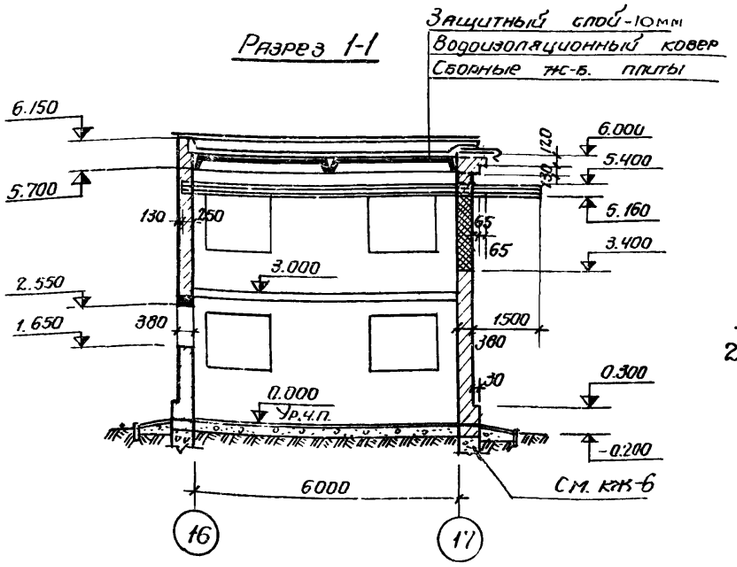

План колодцев под анкерные болты

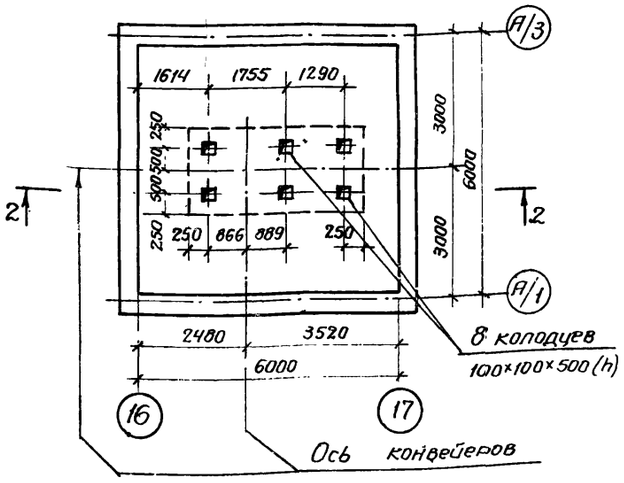

План полов

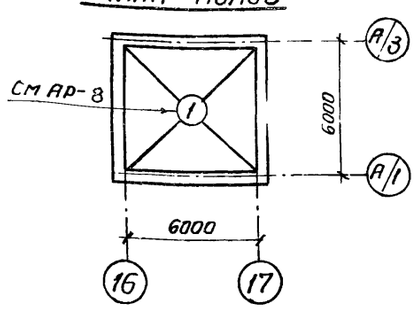

Разрез 2-2

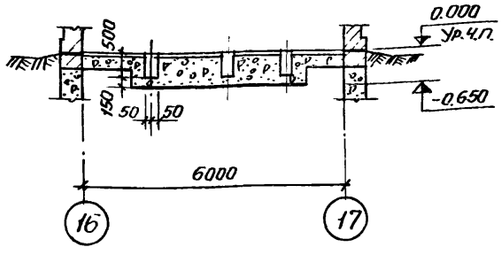

1. Фундаменты под стены - ленточные из монолитного бетона марки-150.

2. Стены - глиняный обыкновенный кирпич пластического прессования по ГОСТ 530-71 марки-100 на растворе марки-25, МРЗ 25.

3. Швы кирпичной кладки с внутренней стороны - в „подрезку", с фасадной - расшивка швов. При кладке, в откосы дверных и оконных проемов, заложить деревянные антисептированные пробки, обернутые толем (по 2 штуки на откос). Откосы проемов оштукатурить сложным раствором.

Техническая спецификация металла

Класс стали	Марка стали по ГОСТ 380-71*	Группа профилей	Профиль	Масса, кг.	Примечание
С38/23 По ГОСТ 380-71*	В ст.3 пс 6	Двутавры, ГОСТ 19425-74	I 24м	320.00	Монорельс
		Швеллеры, ГОСТ 8240-72	[14	40.00	Перемычка
	В ст3 кп 2	Сталь универсальная ГОСТ 82-70	-S=8	23.00	

7833/3 11

Изм.	Лист	№ докум.	Подпись	Дата
Гл.инж.ин.		Хахалин		15.9.79
ГИП		Гоголев		15.10.
Нач.отд.		Катков		10.10
Гл.конс.		Морозова		8.10.79
Рук.гр.		Аникин		31.8.79
Ст.инж.		Толмачева		29.8.79

ТП 705-1-142 АР

Прирельсовый склад незатаренных минеральных удобрений емкостью 5000 тонн с применением деревянных клееных конструкций

Перегрузочная станция

Лит	Лист	Лист
ТР	9	

Фасады. План. Разрез. Планы полов, перемычек, кр. План

Госкомсельхозтехника

Фасад

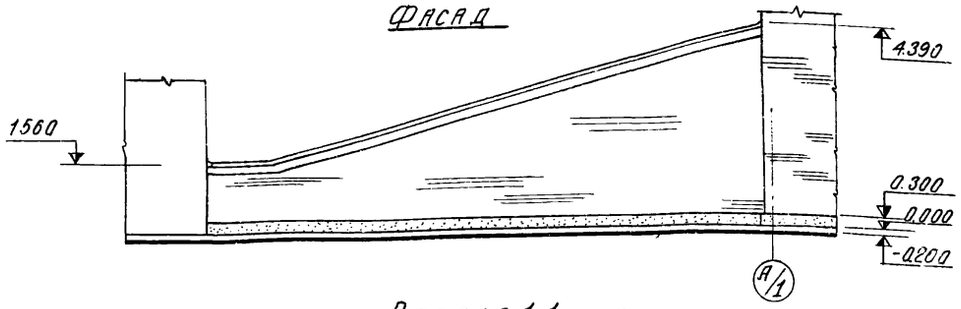

Разрез 1-1

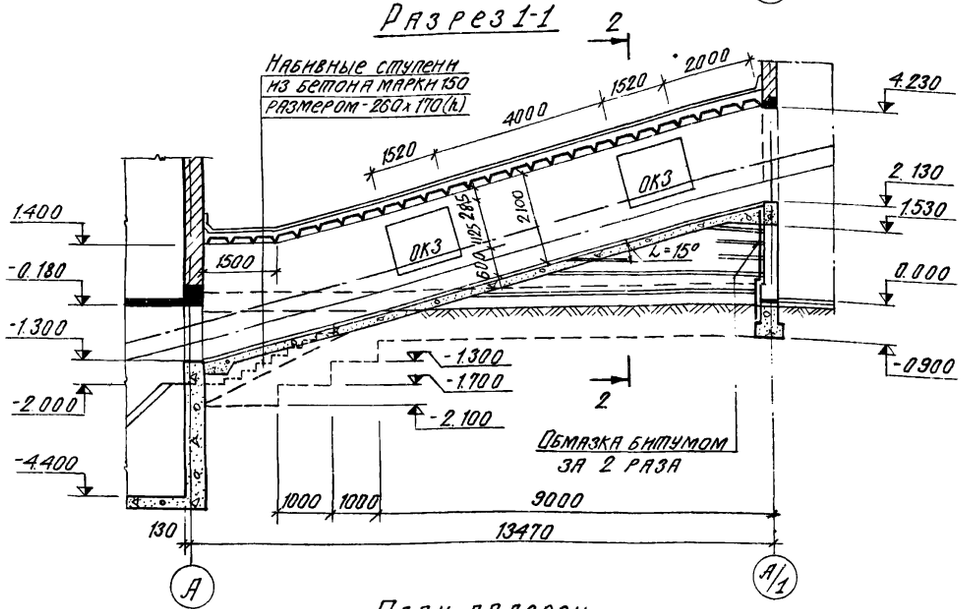

План галереи

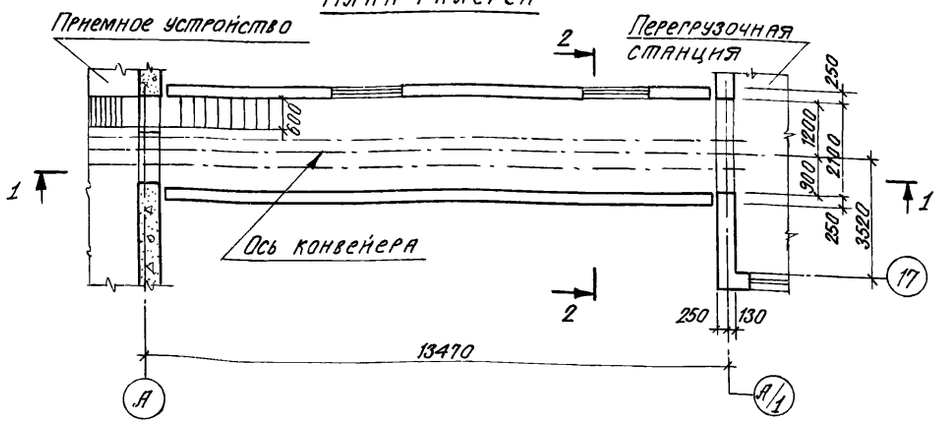

План полов

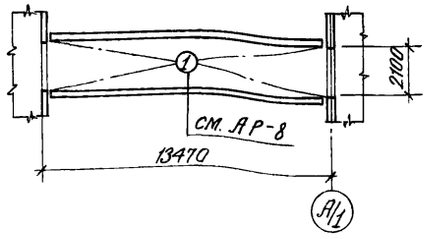

План перемычек

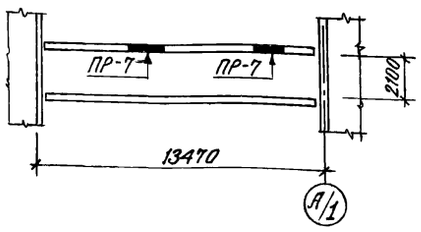

Разрез 2-2

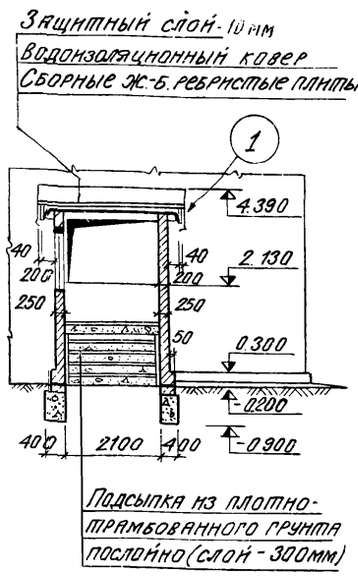

План колодцев под анкерные болты

(проекция)

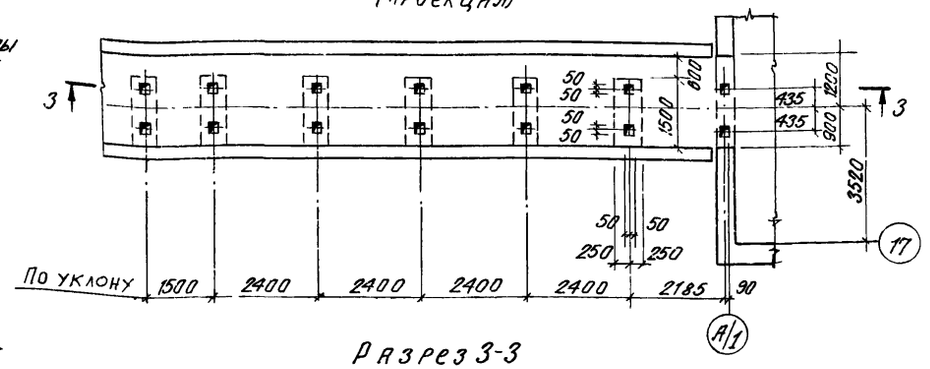

Разрез 3-3

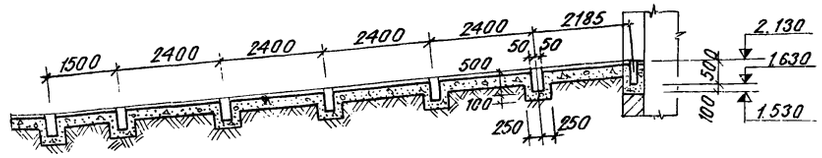

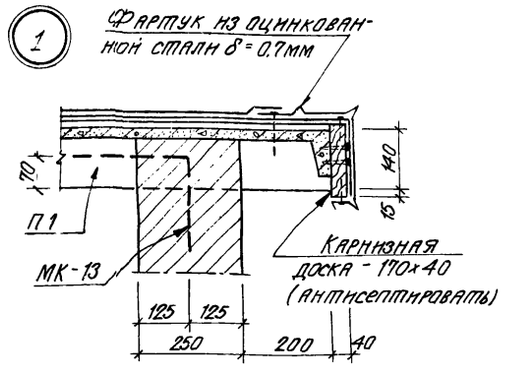

План кровли

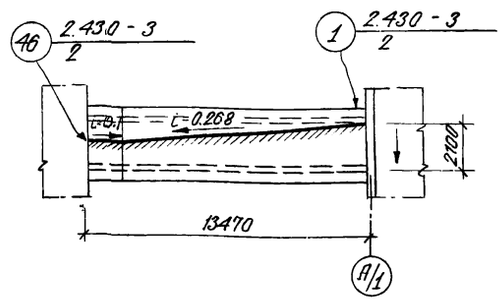

Состав кровли

1. На участках покрытия с уклоном до 1%:

а) защитный слой - слой гравия (ГОСТ 8268-74*) с размером зерен 5-10мм на битумно-резиновой горячей мастике (ТУ21-27-41-75);

б) водоизоляционный ковер - 4 слоя рубероида марки РЭМ-350 (ТУ21-27-30-72) на битумно-резиновой горячей мастике (ТУ21-27-41-75).

2. На участках покрытия с уклоном 25%:

а) защитный слой - крупнозернистая посыпка на верхнем слое рубероида;

б) водоизоляционный ковер - 2 слоя (нижних) рубероида марки РМ350 (ТУ21-27-30-72) и 1 слой (верхний) марки РКД-420 (ТУ21-27-30-71) на битумно-резиновой горячей мастике (ТУ21-27-41-75).

7833/3 12

					ТП 705-1-142 АР	
Изм.	Лист	№ докум.	Подпись	Дата	Прирельсовый склад незатаренных минеральных удобрений емкостью 5000 тонн с применением деревянных клееных конструкций	
Гл. инж. пр.		Хахалин		15.3.74		
ГИП		Гоголев		15.10		
Нач. отд.		Катков		10.10	Галерея	Лит. ТР / Лист 10 / Листов
Гл. констр.		Морозова		6.74		
Рук. гр.		Янкин		3.9.74		
Ст. инж.		Толмачева		1.3.74	Фасад План Разрезы Планы полов, перемычек, кровли План колодцев под анкерные болты	Росхимсельхозтехника Гипропромсельстрой г. Саратов

Ведомость основных комплектов

Обозначение	Наименование	Примечание
ГТ	Генеральный план и транспорт	
АР	Архитектурно-строительные решения	
КЖ	Конструкции железобетонные	
КМ	Конструкции металлические	
КД	Конструкции деревянные	
ОВ	Вентиляция	
Т	Технологические решения	
ТМ	Технолого-механические решения	
ЭЛ	Электротехнические устройства	
СУ	Устройства связи и сигнализации	

Ведомость чертежей основного комплекта КЖ

Формат	Лист	Наименование	Примечание
1	2	3	4
22г	1	Общие данные (начало)	
22г	2	Общие данные (окончание)	
22г	3	Маркировочная схема фундаментов в осях 1-13.	
22г	4	Маркировочная схема фундаментов в осях 13-17. Маркировочные схемы плит покрытия.	
22г	5	Фундаменты Фм 1 ÷ Фм 3.	
22г	6	Фундаменты Фм 4 ÷ Фм 8.	
22г	7	Фундамент Фм 9.	
22г	8	Маркировочная схема подпорно-разделительных стенок.	
22г	9	Маркировочная схема стоек подпорно-разделительных стенок.	
22г	10	Узлы 1 ÷ 6.	
22г	11	Закладные изделия МН1 ÷ МН7	

Ведомость примененных и ссылочных документов

Обозначение	Наименование	Примечание
1.412-1/77, вып. 1,2,3	Монолитные железобетонные фундаменты под типовые колонны прямоугольного сечения одноэтажных промышленных зданий	
1.410-2, вып. 1	Унифицированные арматурные йзделия для монолитных железобетонных конструкций	
ПК-01-88	Сборные железобетонные плиты для покрытий производственных зданий.	
ГОСТ 22701.1-77	Плиты железобетонные ребристые предварительно напряженные размером 6×3 м для покрытий производственных зданий.	
1.139-1, вып. 1	Перемычки железобетонные сборные для жилых и общественных зданий.	
2430-3, вып. 2,3	Типовые архитектурно-строительные детали промышленных зданий с кирпичными стенами. ТДА.	

Выборка профильной стали на комплект КЖ

Вид профиля ГОСТ	Марка металла и ГОСТ	Обозначение и размер профиля	Общая масса, т
Сталь горячекатаная.	ВСт3кп2	I 24	2,98
Балки двутавровые	ГОСТ 380-71*	I 45	10,20
ГОСТ 8239-72			
Всего профиля	——	——	13,18
Сталь горячекатаная.	ВСт3кп2	[36	2,30
Швеллеры ГОСТ 8240-72.	ГОСТ 380-71*		
Всего профиля	——	——	2,30
Сталь прокатная ши-	ВСт3кп2	-δ=8	1,20
рокополосная универ-	ГОСТ 380-71*	-δ=10	2,80
сальная ГОСТ 82-70*		-δ=20	1,47
		-δ=25	3,20
		-δ=30	6,30
Всего профиля	——	——	14,97
Сталь горячекатаная	ВСт3кп2	Ф 12 A I	0,01
круглая ГОСТ 2590-71*	ГОСТ 380-71*	Ф 20 A I	0,02
		Ф 24 A I	0,20
		Ф 30 A I	0,25
		Ф 36 A I	0,24
		Ф 48 A I	3,64
Всего профиля	——	——	4,36
Гвозди ГОСТ 4028-63*	ВСт3кп2	К4×100	0,18
	ГОСТ 380-71*		
Всего профиля	——	——	0,18
Всего масса металла	——	——	34,99

Выборка пиломатериалов на комплект КЖ

ГОСТ	Материал	Обозначение и размер	Кол.	Примечание
Пиломатериалы хвой-	Сосна II кате-	Доска 16×220	4,73	м³
ных пород ГОСТ 8486-66	гории	" 19×220	10,00	м³
		" 32×220	12,62	м³
		Брусок 50×220	1,10	м³
		" 60×220	9,40	м³
		" 65×100	0,20	м³
		" 90×100	14,00	м³

1. Выборка арматурной стали дана на листах КЖ-5 ÷ КЖ-7.

Типовой проект разработан в соответствии с действующим нормами и правилами и предусматривает мероприятия, обеспечивающие взрывную, взрывопожарную и пожарную безопасность при эксплуатации здания.

ТП 705-1-142 КЖ 7833/3/13

Изм.	Лист	№ докум.	Подпись	Дата
Гл.инж.ин		Хахалин		15.9.79
ГИП		Г олев		15.10.79
Нач.отд.		К тков		10.10
Гл.констр		озова		8.10.79
Рук. гр.		Ан икин		17.9.79

Прирельсовый склад незатаренных минеральных удобрений емкостью 5000 тонн с применением деревянных клееных конструкций

Лит.	Лист	Листов
ТРП	1	11

Общие данные

Госкомсельхозтехника СССР ГИПРОСЕЛЬХОЗСТРОЙ

Сводная спецификация бетонных и железобетонных конструкций

Марка	Обозначение	Наименование	Кол.	Примечание
		Сборные железобетонные конструкции		
П 1	ПК-01-88	Плита ПЖ 1-2	26	0,18 т
П 2	ГОСТ 22701.1-77	" ПГ-2Ат V Т	2	2,60 т
Б 13	1.139-1, вып. 1	Перемычка Б 13	3	0,03 т
Б 15	То же	" Б 15	3	0,07 т
Б 18	"	" Б 18	11	0,08 т
Б 24	"	" Б 24	1	0,11 т
БУ 19	"	" БУ 19	8	0,13 т
БУ 27	"	" БУ 27	1	0,37 т
		Монолитные бетонные и железобетонные конструкции		
Фм 1	КЖ-5	Фундамент Фм 1	18	
Фм 2	"	" Фм 2	4	
Фм 3	"	" Фм 3	4	
Фм 4	КЖ-6	" Фм 4	2	
Фм 5	"	" Фм 5	2	
Фм 6	"	" Фм 6	4	
Фм 7	"	" Фм 7	2	
Фм 8	"	" Фм 8	1	
Фм 9	КЖ 7	" Фм 9	1	

Общие указания.

1. За отметку 0,000 принят уровень чистого пола здания склада, что соответствует абсолютной отметке [redacted]

2. Грунты в основаниях фундаментов приняты непучинистые непросадочные со следующими нормативными характеристиками: $\varphi^н = 28°$; $C^н = 0{,}02$ кгс/см^2; $E = 150$ кгс/см^2, $\gamma = 1{,}8$ тс/м^3; $K_н = 1{,}1$, $m_1 = 1{,}2$; $m_2 = 1$; коэффициент трения бетона по сухому грунту приня- $f = 0{,}55$

3. Грунтовые воды отсутствуют

4. Габариты фундаментов приняты применительно к серии 1.412-1/77 и разработаны для III снегового и III ветрового районов по СНиП II-6-74

5. Под все железобетонные фундаменты укладывается, выровненная по уровню, подготовка из бетона марки 50, превышающая габарит подошвы фундамента на 100 мм в каждую сторону. Толщина подготовки - 100мм

6. Планировочная отметка дневной поверхности земли по периметру здания склада принята - 0,200 м.

7. Вокруг здания в обязательном порядке предусматривается устройство асфальто-бетонной отмостки шириной не менее - 0,75 метра.

8. Фундаменты выполнять из бетона повышенной плотности (В/Ц = 0,45) на сульфатостойком портландцементе.

9. Устройство фундаментов производить согласно СНиП III-9-74 „Основания и фундаменты".

10. Обратную засыпку пазух фундаментов производить грунтом без включения строительного мусора и растительного грунта с уплотнением до $\gamma = 1{,}6$ тс/м^3.

11. Боковые поверхности фундаментов, соприкасающиеся с грунтом, обмазать горячим битумом за 2 раза.

12. Все металлические изделия, закладные и соединительные элементы защищаются от коррозии согласно СНиП II-28-73 „Защита строительных конструкций от коррозии" путем металлизации методом распыления с последующей окраской эмалью ХВ-785 по ГОСТ 7313-75, наносимой по грунтовке ХС-010 по ГОСТ 9355-60.

13. Нарушенные при сварке поверхности металлических элементов должны быть восстановлены.

14. Защитную обработку деревянных элементов выполнять в соответствии с указаниями, приведенными на листах АР-3 и КД-1.

7833/3 14

Изм.	Лист	№ докум.	Подпись	Дата
Гл.инж.ин.		Хахалин		10.10.73
Нач.отд.		Ка ков		10.10
Гл.констр.		Мо зова		8.10.73
Рук. гр.		Ан кин		17.9.73

ТП 705-1-142 КЖ

Прирельсовый склад незатаренных минеральных удобрений емкостью 5000 тонн с применением деревянных клееных конструкций

Лит	Лист	Листов
ТР	2	

Общие данные

Госкомсельхозтехника СССР ГИПРОПРОМСЕЛЬЭЛЕКТРОМ

Маркировочная схема фундаментов в осях 1-13

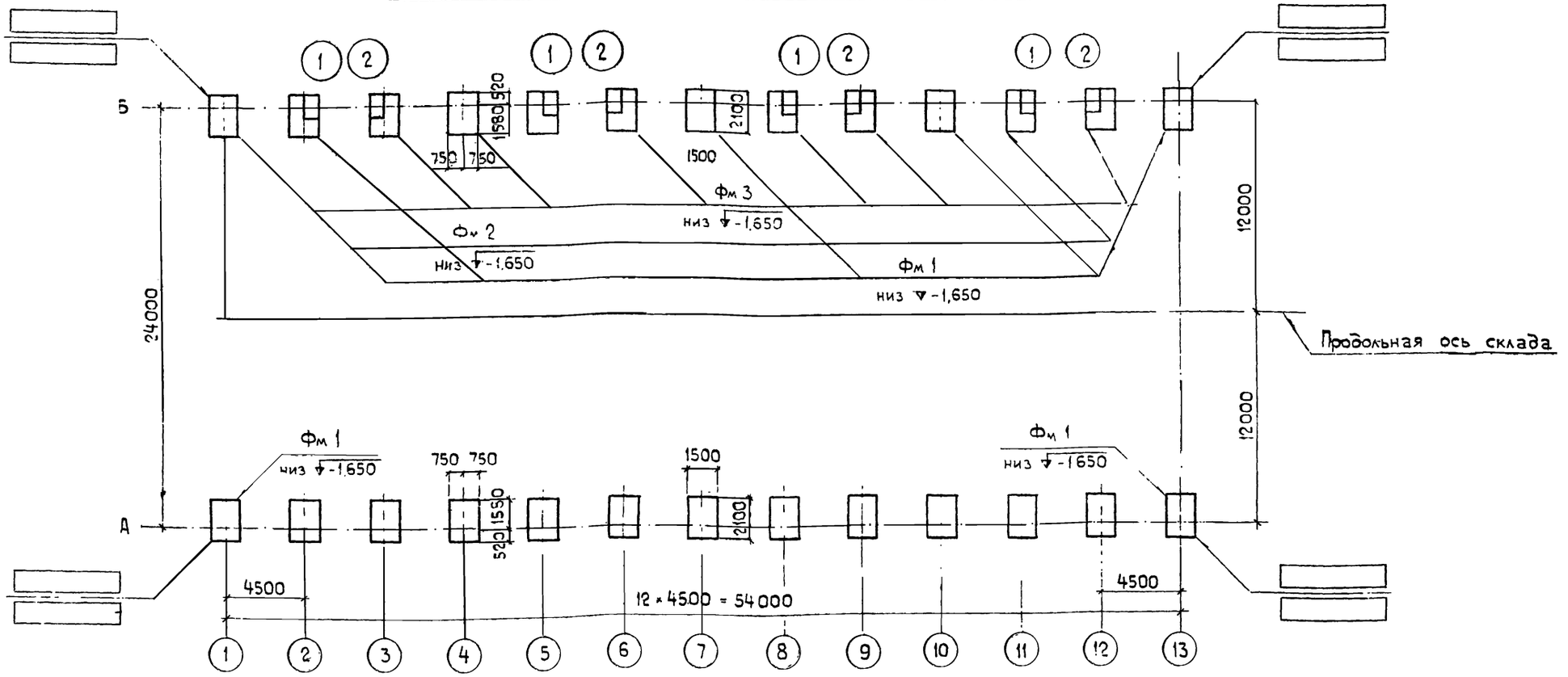

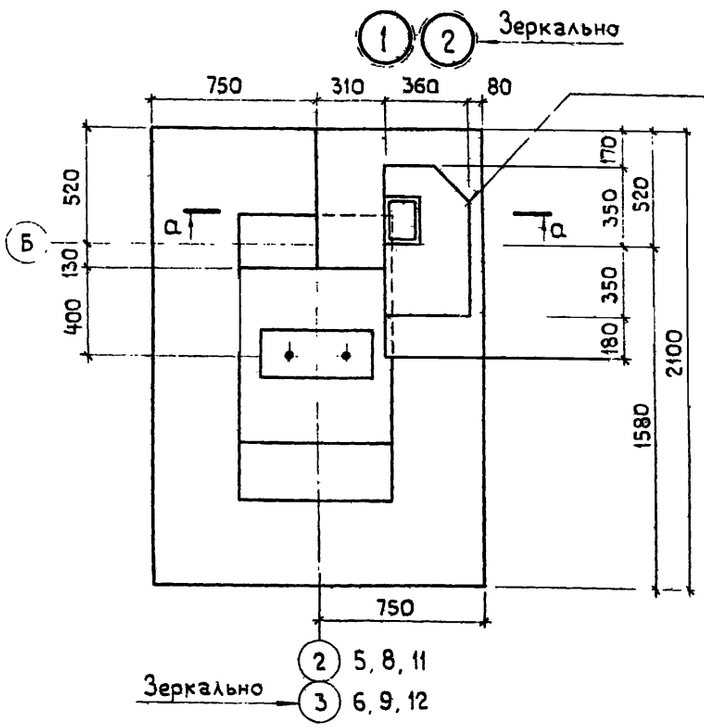

Установку плиты основания стойки ворот производить по шифру 41-74, вып. 1, пункт 5.3

а-а

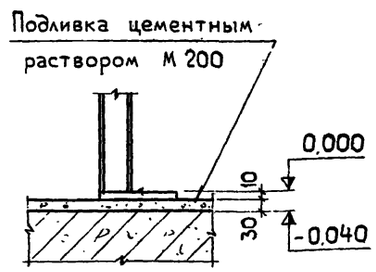

Спецификация элементов к маркировочной схеме расположенной на листе

Марка	Обозначение	Наименование	Кол.	Примечание
Фм 1	КЖ-5	Фундамент Фм 1	18	
Фм 2	"	" Фм 2	4	
Фм 3	"	" Фм 3	4	

7833/3 15

Изм	Лист	№ докум.	Подпись	Дата
ГИП		Гоголев		11.10
Нач. отд.		Катков		10.10
Гл. констр.		Морозова		8.10.79
Рук. гр.		Ани :ин		12.9.79
Ст. инж.		Тол ичева		12.9.79
Н. контр		Есина		12.9.79

ТП 705-1-142 КЖ

Прирельсовый склад на: тарных минеральных удобрений емкостью 5-30 тонн с применением деревянных клееных конструкций

Лит.	Лист	Листов
ТР	3	

Маркировочная схема фундаментов в осях 1-12

Госкомсельхозтехника СССР ГИПРОПРОМСЕЛЬСТРОЙ г Саратов

Маркировочная схема фундаментов в осях 13-17

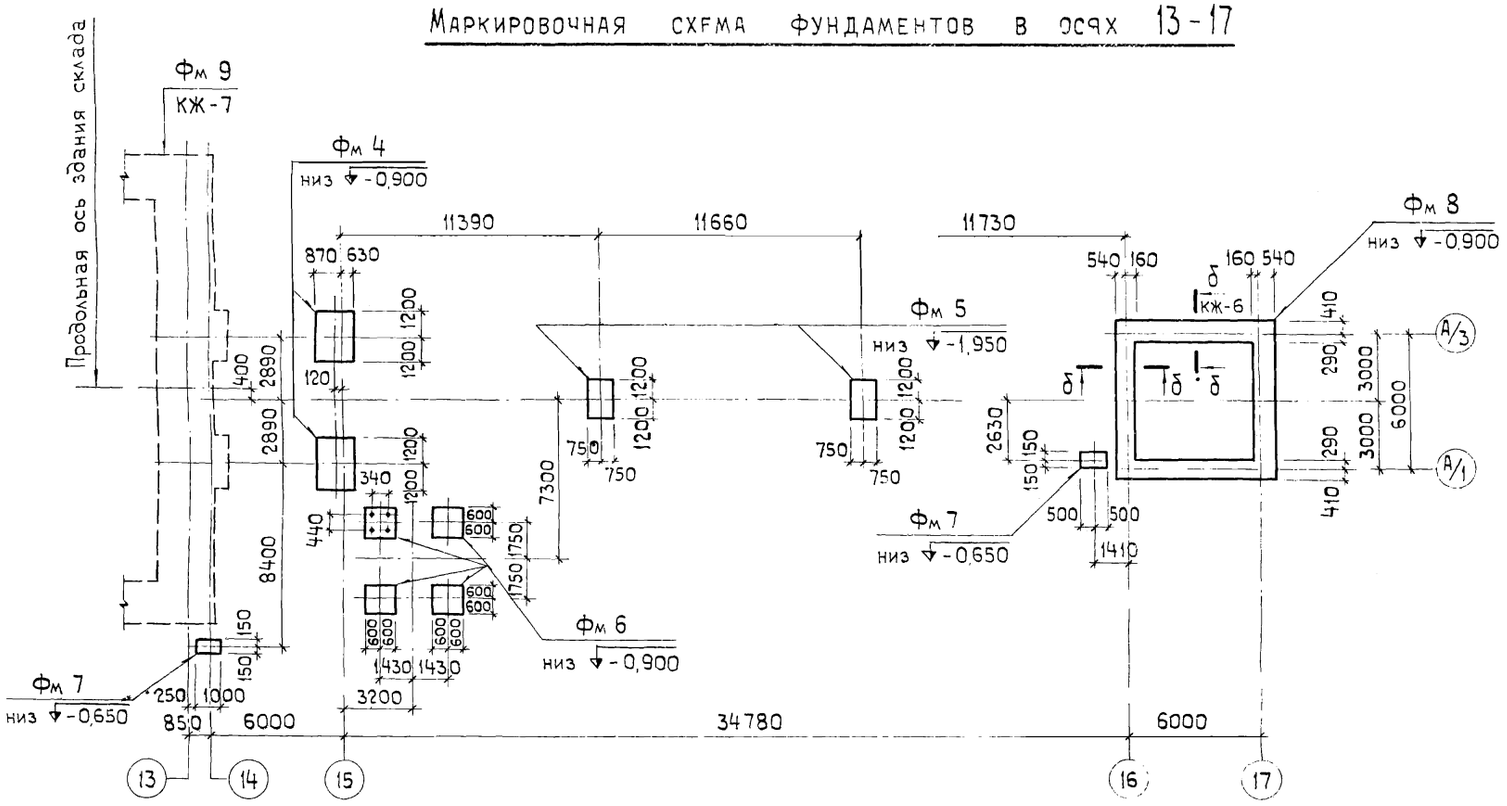

Спецификация элементов к маркировочной схеме фундаментов в осях 13-17

Марка	Обозначение	Наименование	Кол.	Приме чание
Фм 4	КЖ-6	Фундамент Фм 4	2	
Фм 5	"	" Фм 5	2	
Фм 6	"	" Фм 6	4	
Фм 7	"	" Фм 7	2	
Фм 8	"	" Фм 8	1	

Маркировочная схема плит покрытия галереи

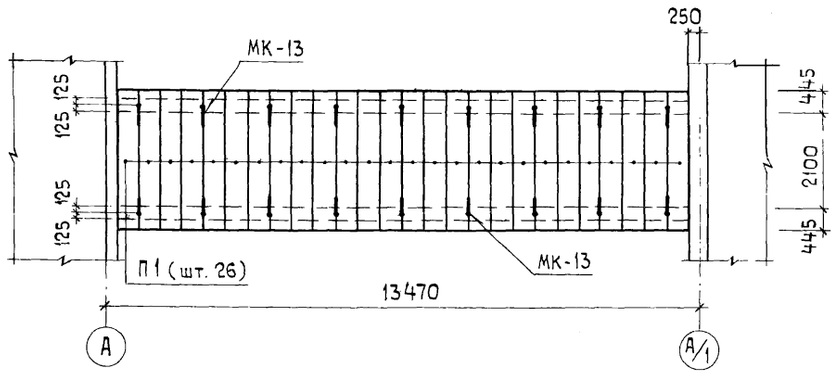

Маркировочная схема плит покрытия перегрузочной станции

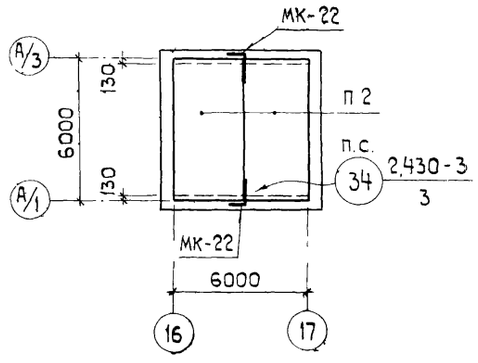

Спецификация элементов к маркировочным схемам плит покрытия

Марка	Обозначение	Наименование	Кол.	Приме чание
		Маркировочная схема плит покрытия галереи		
П 1	ПК-01-88	Плита ПЖ 1-2	26	0,18 т
МК-13	2.430-3 вып. 3	Соединит. изделие МК-13	18	
		Маркировочная схема плит покрытия перегрузочной станции		
П 2	ГОСТ 22701.1-77	ПГ-2Ат-VI Т	2	2,6 т
МК-22	2.430-3, вып. 3	Соединит. изделие МК-22	2	

7833/3 16

Изм.	Лист	№ докум.	Подпись	Дата
ГИП		Гоголев		
Нач. отд.		Катков		10.10
Гл. констр.		Мозова		9.10
Рук. гр.		Акин		10.10
Ст. инж.		Киреев		10.10

ТП 705-1-142 КЖ

Прирельсовый склад незатаренных минеральных удобрений емкостью 5000 тонн с применением деревянных клееных конструкций

Лит	Лист	Листов
ТР	4	

Маркировочная схема фундаментов в осях 13-17. Маркировочные

Госкомсельхозтехника СССР Гипропродмаш

Фм 1

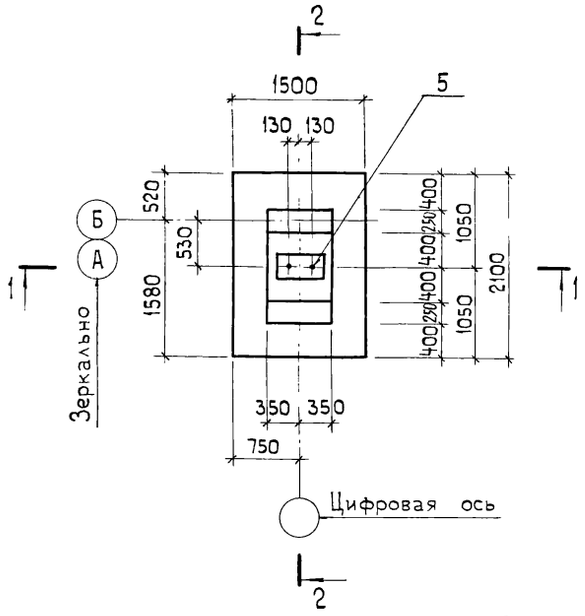

Фм 2, Фм 3 (зеркально)

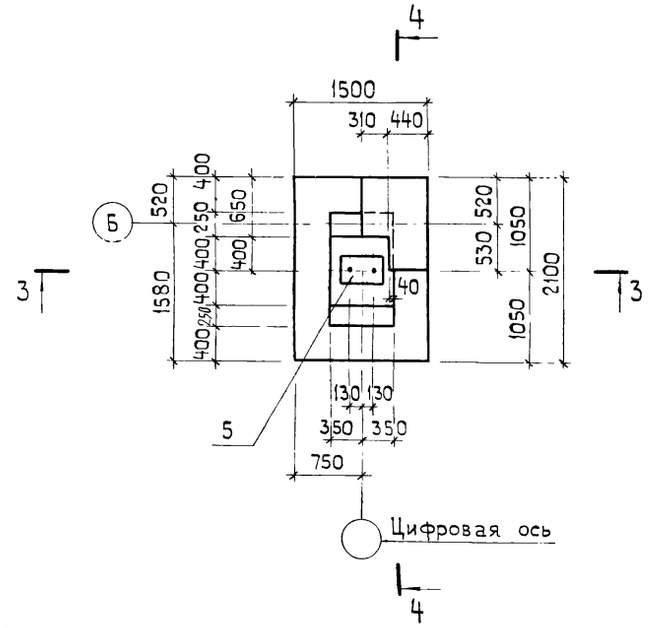

Схема раскладки сеток подошвы фундаментов

1-1

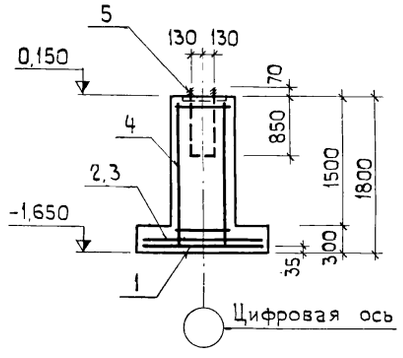

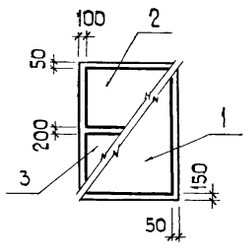

3-3

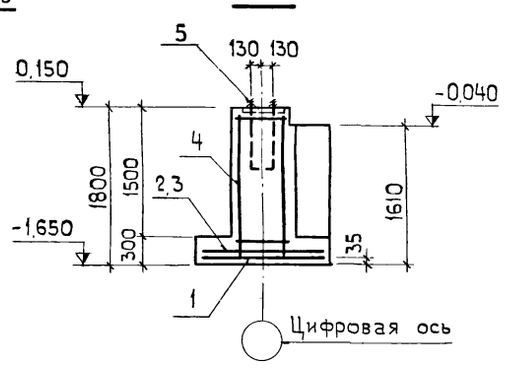

2-2

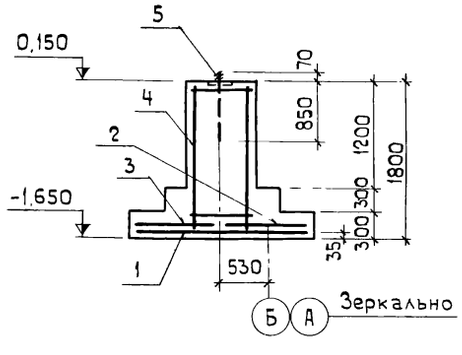

4-4

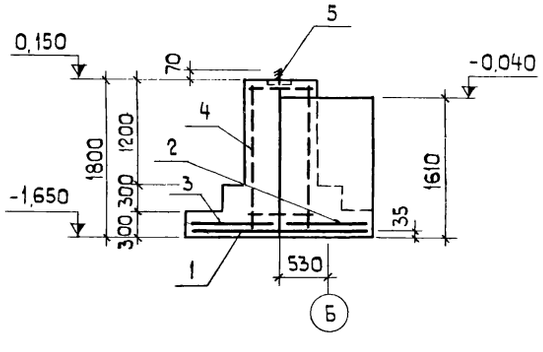

Нагрузки на фундамент.

Марка или сечение	Расчетная схема	Вид расчета	Основное сочетание расчетных нагрузок N тс	M тсм	Q тс
Фм 1 Фм 2 Фм 3	0,150 N Q	Основания - по деформациям	11.01	–	5.98
		Фундамента - по прочности	13.21	–	7.17

Спецификация элементов монолитной конструкции

Формат	Зона	Поз.	Обозначение	Наименование	Кол на испол			Примечание
				Документация				
				Сборочный чертеж	X	X	X	
				Сборочные единицы и детали				
11в		1	1.410-2, вып. 1	Сетка арматурная С10АII-14×21	1	1	1	
11в		2	То же	То же С(1)10АII-8×15	1	1	1	
11в		3	„	„ С(1)10АII-10×15	1	1	1	
		4	ГОСТ 8478-66	„ С 250/150/5/9 1700×2900	1	1	1	
22г		5	КЖ-11	Закладное изделие МН1	1	1	1	
				Материалы				
				Бетон марки 200	1,89	2,71	2,71	м³
				Марка бетона	ТР	ТР	ТР	
				Фм 1	Фм 2	Фм 3		

Выборка стали на один элемент, кг

Марка элемента	Арматурные изделия: Арматурная сталь ГОСТ 5781-75, Класс AI, Фмм 6AI	Итого	Класс AII, Фмм 10AII	Итого	С 250/150/5/9 1700×2900 ГОСТ 8478-66	Итого	Закладные изделия: Профильная сталь, -δ-20	Круглая сталь ГОСТ 2590-71*, Класс AI, Фмм 24AI	Итого	Всего
Фм 1 Фм 2 Фм 3	2,6	2,6	20,0	20,0	21,0	43,6	15,7	7,5	23,2	66,8

7833/3 17

Изм.	Лист	№ докум.	Подпись	Дата
ГИП		Гоголев		6.10.
Нач. отд.		Катков		10.10
Гл. констр.		Морозова		8.10.79
Рук. гр.		Аникин		17.9.79
Ст. инж.		Ермачева		16.7.79

ТП 705-1-142 КЖ

Прирельсовый склад незатаренных минеральных удобрений емкостью 5000 тонн с применение деревянных клееных конструкций

Лит.	Лист	Листов
ТР	5	

Фундаменты Фм1 ÷ Фм3.

Госкомсельхозтехника СССР ГИПРОПРОМСЕЛЬСТРОЙ

Фм 4

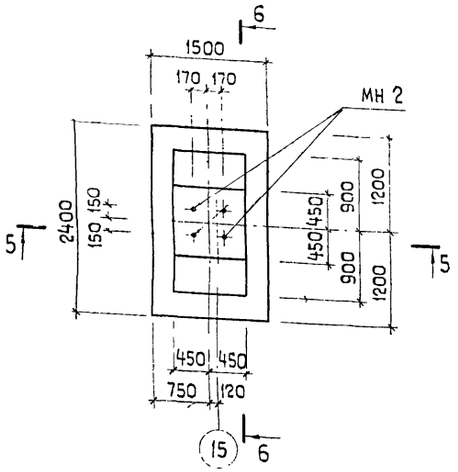

Фм 5

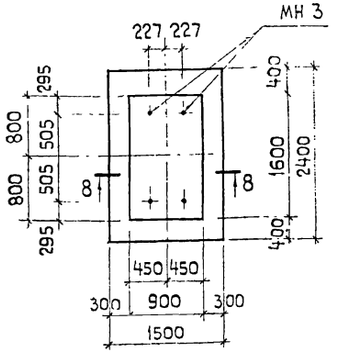

Фм 6

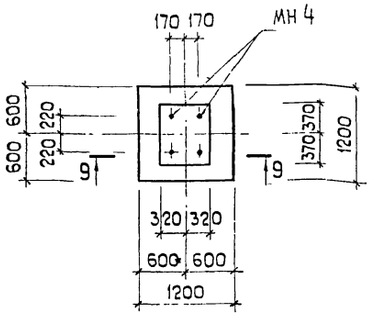

Нагрузки на фундамент

Марка или сечение	Расчетная схема	Вид расчета	Основное сочетание расчетных нагрузок N тс	M тсм	Q тс
Фм 4	0,100 N Q	Основания - по деформациям	20.61	–	1.3
		Фундамента - по прочности	22.67	–	1.43
Фм 5	0,100 N M Q	Основания - по деформациям	11.52	11.00	0.8
		Фундамента - по прочности	12.67	12.10	0.9
Фм 6	0,170 N	Основания - по деформациям	2,5	–	–
		Фундамента - по прочности	3,0	–	–
Фм 7	0,000 N	Основания - по деформациям	–	–	–
		Фундамента - по прочности	–	–	–
б - б	-0,150 N	Основания - по деформациям	5,2	–	–
		Фундамента - по прочности	5,8	–	–

5 - 5

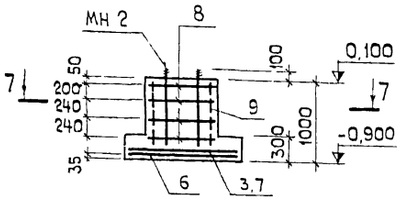

8 - 8

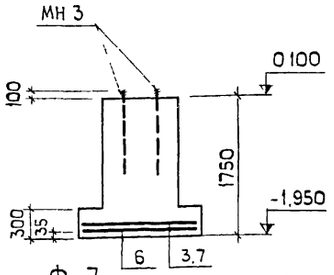

9 - 9

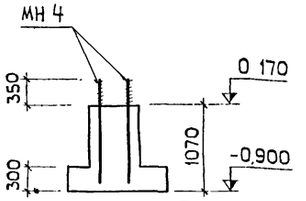

б - б

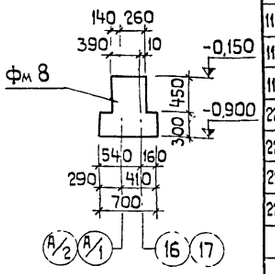

6 - 6

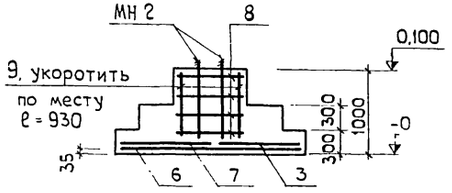

Фм 7

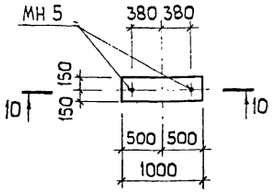

10 - 10

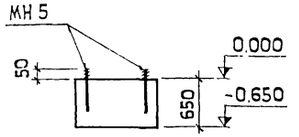

Фм 8

7 - 7

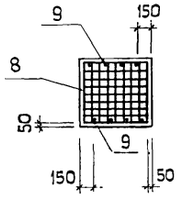

Схема раскладки сеток подошвы

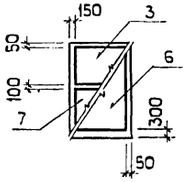

Выборка стали на один элемент, кг

Марка элемента	Арматурные изделия: Арматурная сталь гост 5781-75							Закладные изделия: Круглая сталь гост 2590-71*					Всего
	Класс AI, Ф мм		Итого	Класс AII, Ф мм		Итого	Итого	Класс AI, Ф мм				Итого	
	6AI	8AI		10AII	12AII			12AI	20AI	30AI			
Фм 4	16,4	1,6	18,0	21,8	10,4	32,2	50,2	–	–	26,8	–	26,8	77,0
Фм 5	2,8	–	2,8	21,8	–	21,8	24,6	–	8,6	–	–	8,6	33,2
Фм 6	–	–	–	–	–	–	–	–	–	33,4	–	33,4	33,4
Фм 7	–	–	–	–	–	–	–	1,0	–	–	–	1,0	1,0

Спецификация элементов монолитной конструкции

Формат	Зона	Поз.	Обозначение	Наименование	Кол. на испол.					Примечание
				Документация						
				Сборочный чертеж						
				Сборочные единицы и детали						
11в		3	1.410-2, вып. 1	Сетка арматурная С(1)10АII-10·15	1	1	–	–	–	
11в		6	То же	То же С10АII-14·24	1	1	–	–	–	
11в		7	"	" С(1)10АII-12·15	1	1	–	–	–	
11в		8	1.412-1/77, вып. 3	" СА1-6АI	4	–	–	–	–	
11в		9	То же	" СН12АII-6·15	2	–	–	–	–	
22г		10	КЖ-11	Изделие закладное МН 2	4	–	–	–	–	
22г		11	То же	То же МН 3	–	4	–	–	–	
22г		12	"	" МН 4	–	–	4	–	–	
22г		13	"	" МН 5	–	–	–	2	–	
				Материалы						
				Бетон марки 200	1,9	3,6	–	–	–	м³
				Бетон марки 150	–	–	0,8	0,2	9,8	м³
Марка	Литера				ТР	ТР	ТР	ТР	ТР	
					Фм 4	Фм 5	Фм 6	Фм 7	Фм 8	

7833/3 18

					ТП 705-1-142 КЖ
Изм	Лист	№ докум.	Подпись	Дата	Прирельсовый склад незатаренных минеральных удобрений емкостью 5000 тонн с применением деревянных клееных конструкций
ГИП		Гоголев		6.10	
Нач. отд.		Катков		7.10	
Гл. констр		Морозова		8.10.79	
Рук. гр.		Аникин		13.9.79	Лит. ТР; Лист 6; Листов
Ст. инж.		Фреев		14.9.79	
Ст. инж.		ГОЛМАЧЕВА		16.9.79	Фундаменты Фм 4 ÷ Фм 8.
Н. контр		Зотина		17.9.79	Госкомсельхозтехника СССР ГИПРОПРОМСЕЛЬСТРОЙ г. Саратов

Фм 9

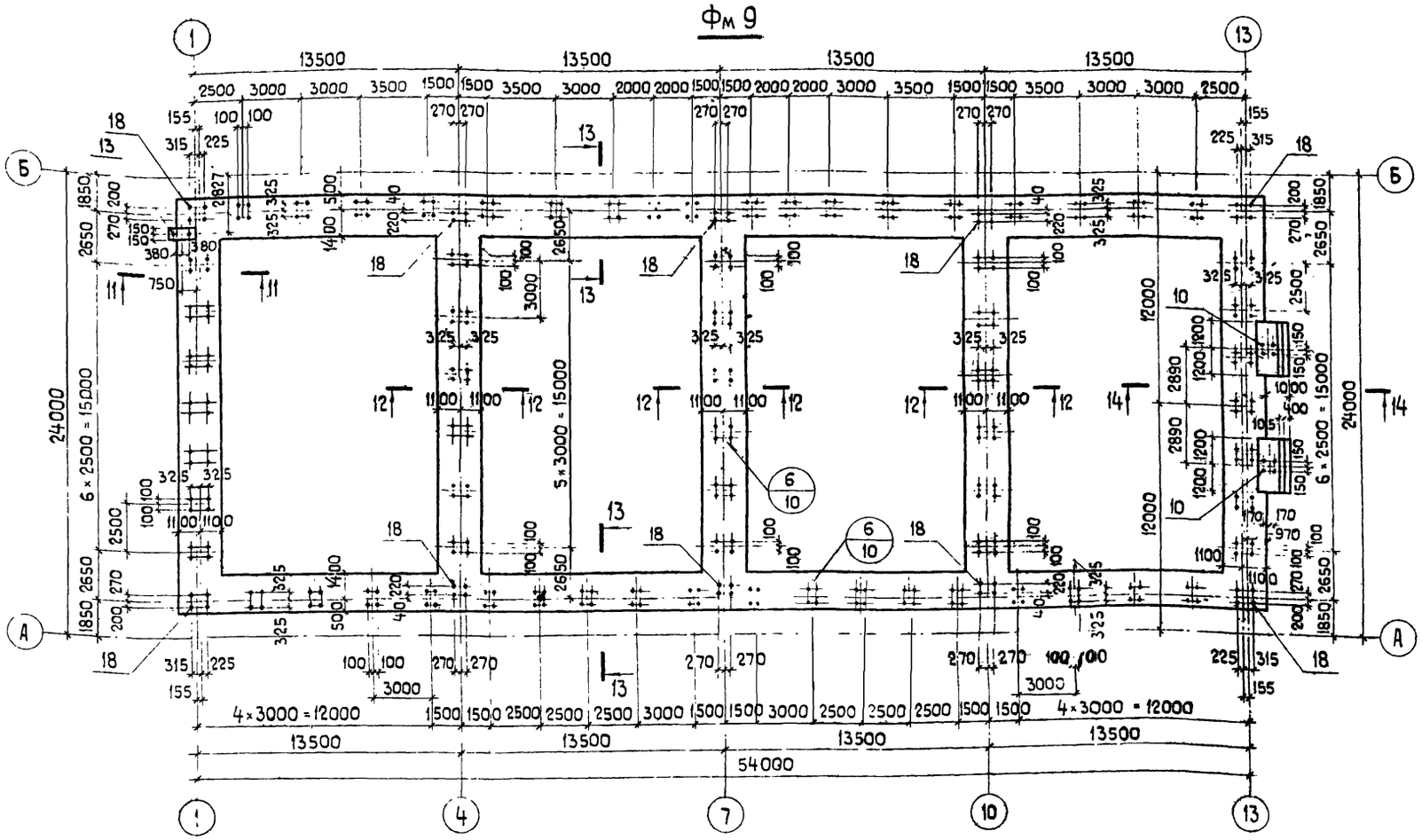

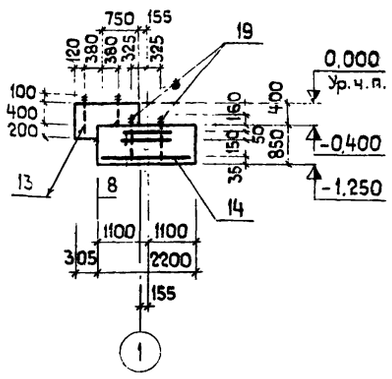

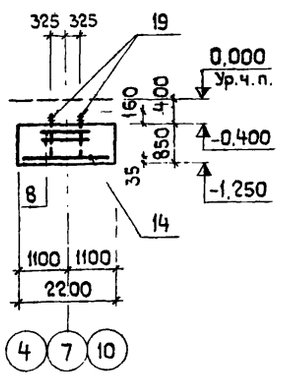

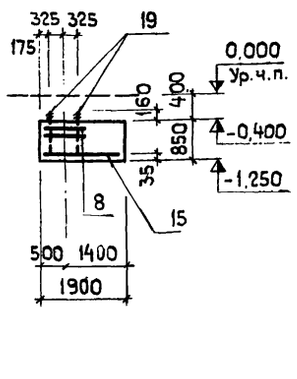

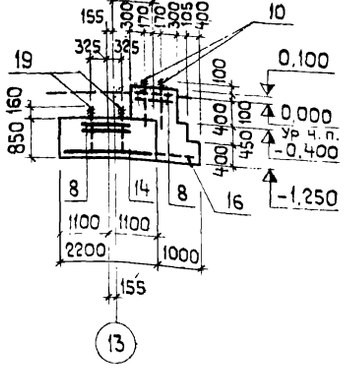

Пример раскладки сеток подошвы фундамента

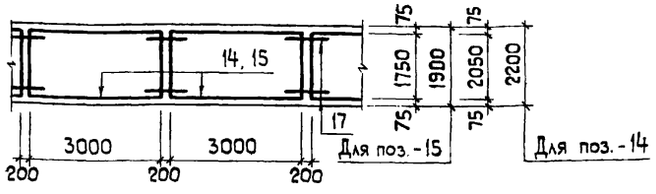

Нагрузки на фундамент

Марка или сечение	Расчетная схема	Вид расчета	Основное сочетание расчетных нагрузок N тс	M тсм	Q тс
Сеч 11-11 Сеч 12-12 Сеч.14-14	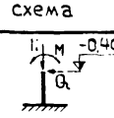	Нормативные	20.58	12.41	11.12
		Расчетные	25.71	15.76	14.46
Сеч. 13-13	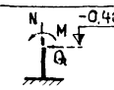	Нормативные	28.36	1.66	13.36
		Расчетные	35.78	2.57	17.37

Спецификация элементов монолитной конструкции

Формат	Зона	Поз.	Обозначение	Наименование	Кол.	Примечание
				Документация		
				Сборочный чертеж		
				Сборочные единицы и детали		
11в		14	1.410-2, вып. 1	Сетка арматурная С(1) 12АII-30×21	30	
11в		15	То же	То же С(1) 12АII-30×18	35	
11в		16	"	" С(1) 12АII-22×30	2	
11в		8	1.412-1/77, вып 3	" САI-6АI	160	
22г		17	КЖ-11	Стержни одиночные СО 1	118	
22г		18	То же	Изделие закладное МН 6	40	
22г		19	"	То же МН 7	272	
22г		10	"	" МН 2	8	
22г		13	"	" МН 5	2	
				Материалы		
				Бетон марки 200	350,0 м³	

Выборка стали на один элемент, кг

Марка элемента	Арматурные изделия							Закладные изделия								Всего
	Арматурная сталь ГОСТ 5781-75							Профильная сталь				Круглая сталь ГОСТ 2590-71*				
	Класс АI			Класс АII								Ф мм				
	Ф мм		Итого	Ф мм		Итого	Итого	-δ=8	-δ=10	-δ=20	-δ=25	Ф12АI	Ф30АI	Ф36АI	Ф48АI	Итого
	6АI	8АI		12АII												
Фм 9	544,0	310,6	854,6	1806,9		1806,9	2661,5	1192,0	344,8	252,0	3196,0	1,0	53,6	234,0	3631,2	8904,6	11566,1

7833/3 19

						ТП 705-1-142 КЖ		
Изм.	Лист	№ докум.	Подпись	Дата		Прирельсовый склад незатаренных минеральных удобрений емкостью 5000 тонн с применением деревянных клееных конструкций		
ГИП		Гоголев		15.10			Лит	Лист	Листов
Нач отд		Катков		10.10			ТР	7	
Гл.констр.		Морозова		8.10.79					
Рук гр		[illegible]икин		26.9.79					
Ст. инж.		[illegible]мачева		25.9.79					
						Фундамент Фм 9.	Госкомсельхозтехника СССР ГИПРОПРОМСЕЛЬСТРОЙ г Саратов	
Н. контр		Есина		27.9.79				

Маркировочная схема подпорно - разделительных стенок

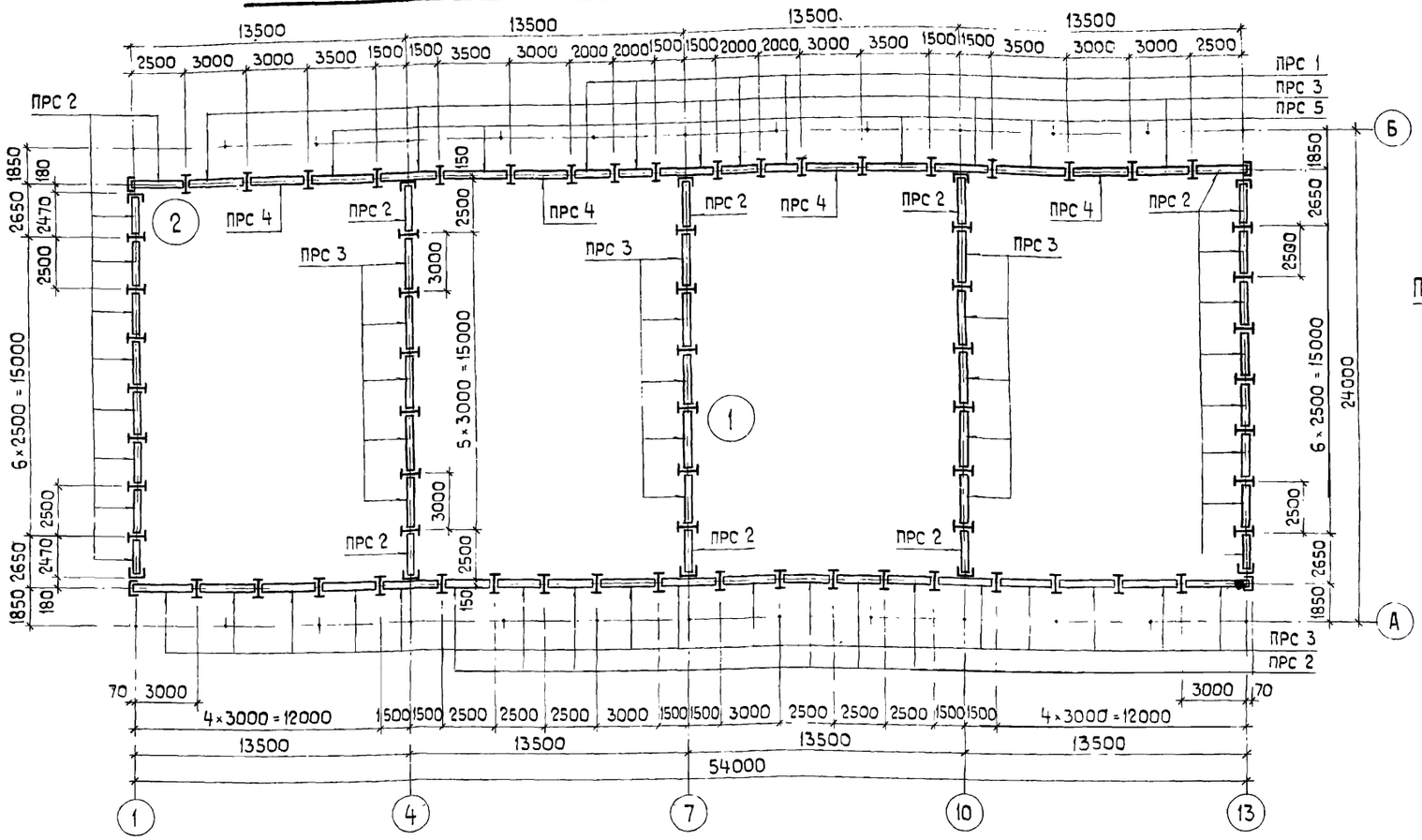

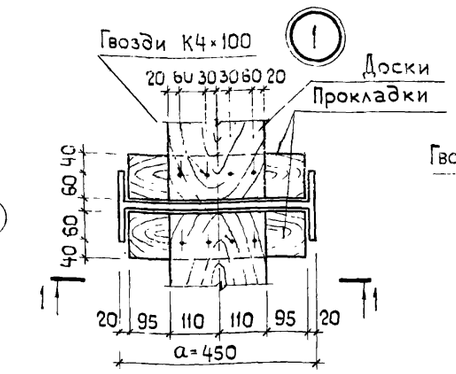

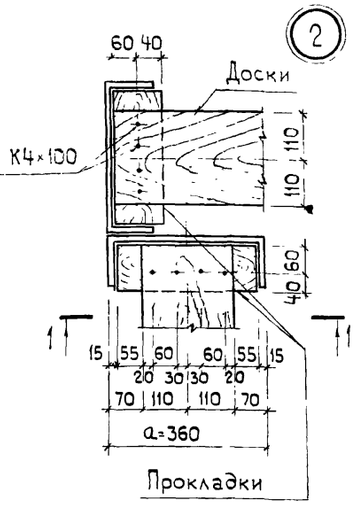

Спецификация пиломатериалов на маркировочную схему

Наименование и профиль	Объем пиломатериалов (в деле) - м³	Наименование и профиль	Объем пиломатериалов (в деле) - м³
Доска 16×220	4,73	Брусок 60×220	9,40
» 19×220	10,00	» 65×100	0,20
» 32×220	12,62	» 90×100	14,00
Брусок 50×220	1,10		

ПРС 1 (шт = 4)

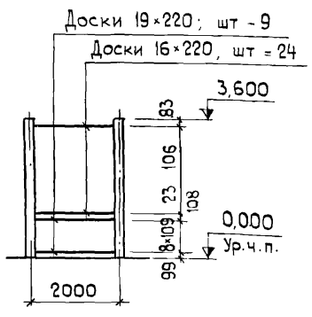

ПРС 2 (шт = 30)

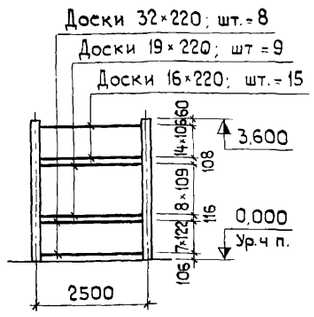

ПРС 3 (шт = 33)

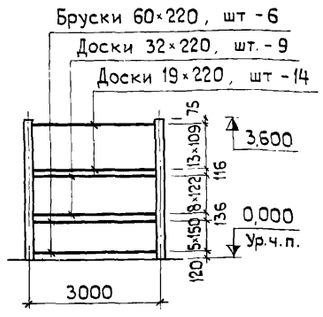

ПРС 4 (шт = 4)

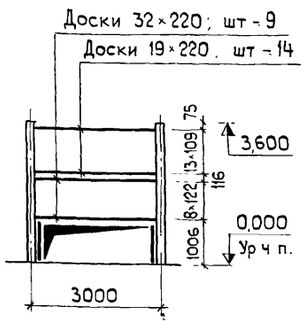

ПРС 5 (шт = 4)

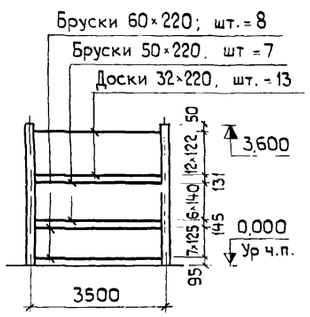

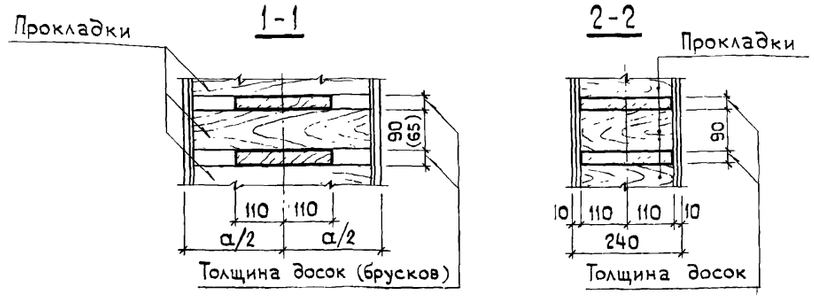

1. Доски в подпорно - разделительных стенках ставить в распор.
2. Крепление досок и брусков к прокладкам производить на гвоздях (расход гвоздей К4×100 ≃ 180 кг на маркировочную схему).
3. Материал - сосна II категории.

7833/3 20

Изм	Лист	№ докум	Подпись	Дата	ТП 705-1-142 КЖ			
ГИП		Гоголев		15.10	Прирельсовый склад незатаренных минеральных удобрений емкостью 5000 тонн с применением деревянных клеёных конструкций			
Нач отд		Катков		10.10		Лит	Лист	Листов
Гл констр		Морозова		10.10		ТР	8	
Рук гр		Аникин			Маркировочная схема подпорно-разделительных стенок.	Госкомсельхозтехника СССР ГИПРОПРОМСЕЛЬСТРОЙ г Саратов		
Ст. инж		Толмачева						
Н контр		Есина						

Маркировочная схема стоек подпорно - разделительных стенок

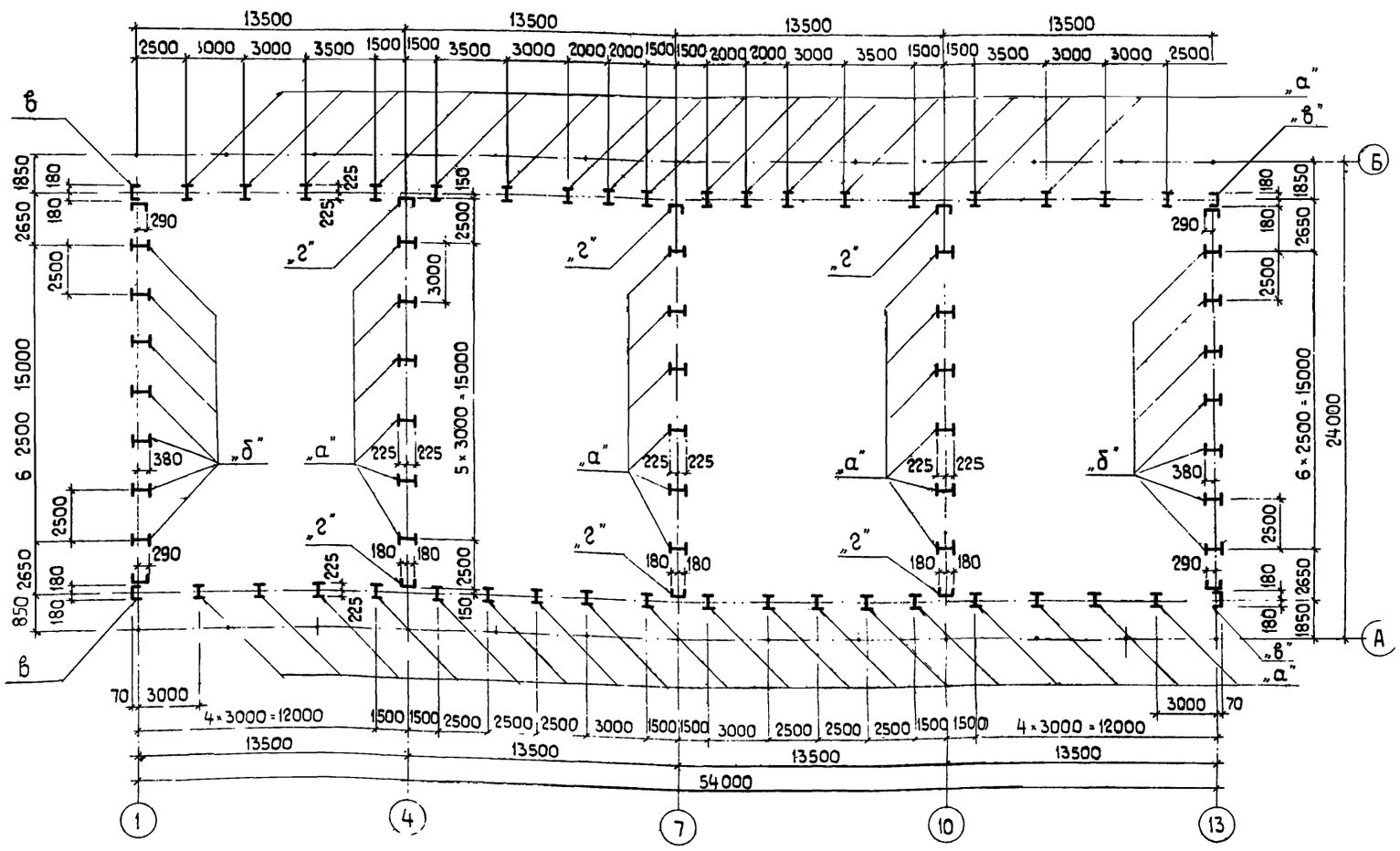

Стойка - „а" (шт = 54)

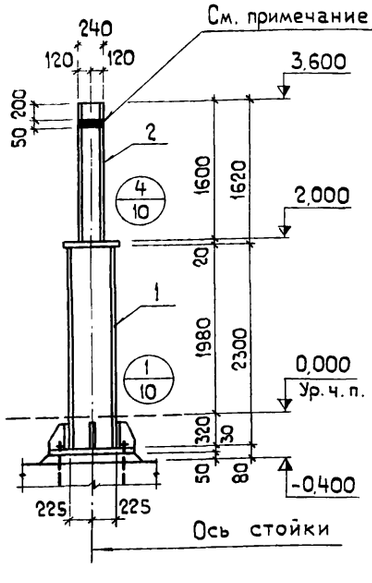

Стойка - „б" (шт. = 14)

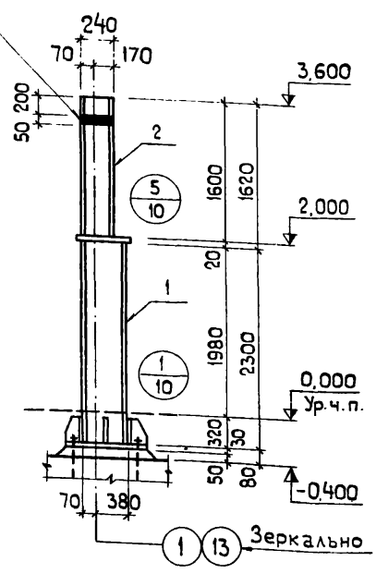

Стойка - „в" (шт = 4)

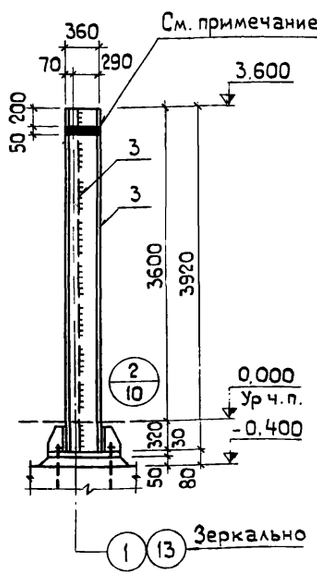

Стойка - „г" (шт. = 6)

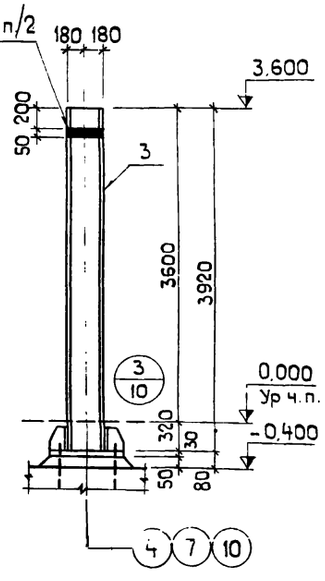

Ведомость элементов

Марка	Сечение: Эскиз	Поз	Состав	Усилия: M тсм	N тс	Q тс	Группа констр.	Марка металла	Примечание
„а"	I	1	I 45	25,95	0 91	–	IV	ВСт3кп2	
	I	2	I 24						
„б"	I	1	I 45						
	I	2	I 24						
„в"	⊏⊐	3	2⊏ 36	13,72	1.40	–			
„г"	⊐	3	⊏ 36	Конструктивно					

1. Общие примечания и указания даны на листе КЖ-10
2. Перед монтажом на стойки нанести яркую линию масляной краской (по периметру стойки), ограничивающую предельно допустимую высоту насыпи удобрений.

7833/3 21

Изм	Лист	№ докум.	Подпись	Дата
ГИП		Гоголев		15.10
Нач. отд		Катков		18.10
Гл. констр		Морозова		8.10.79
Рук. гр		Аникин		25.9.79
Ст. инж.		Толмачева		24.9.79

ТП 705-1-142 КЖ

Прирельсовый склад незатаренных минеральных удобрений емкостью 5000 тонн с применением деревянных клееных конструкций

Лит.	Лист	Листов
ТР	9	

Маркировочная схема стоек подпорно-разделительных стенок

Госкомсельхозтехника СССР ГИПРОПРОМСЕЛЬСТРОЙ

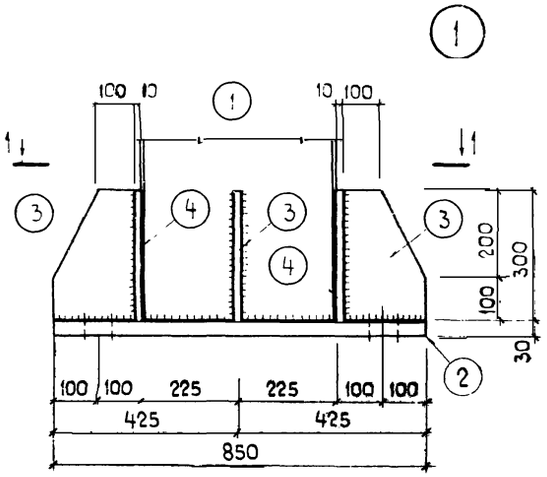

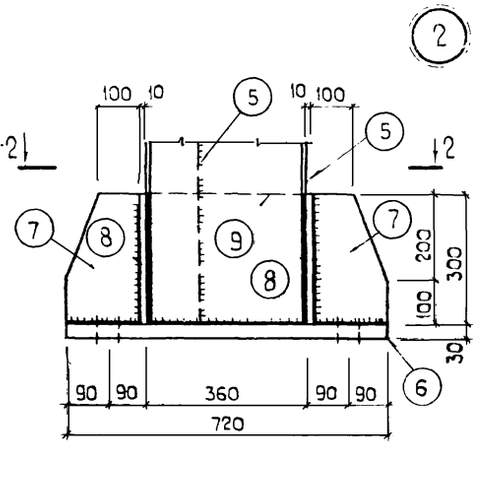

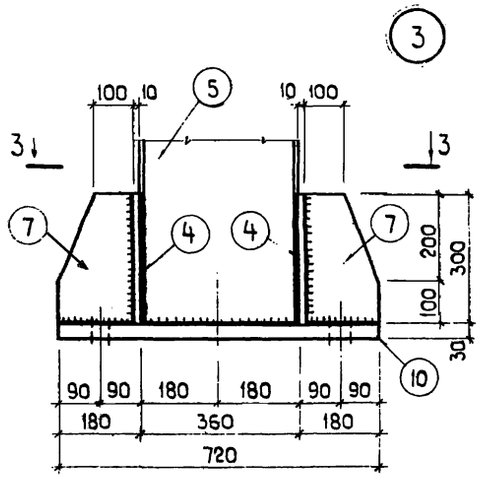

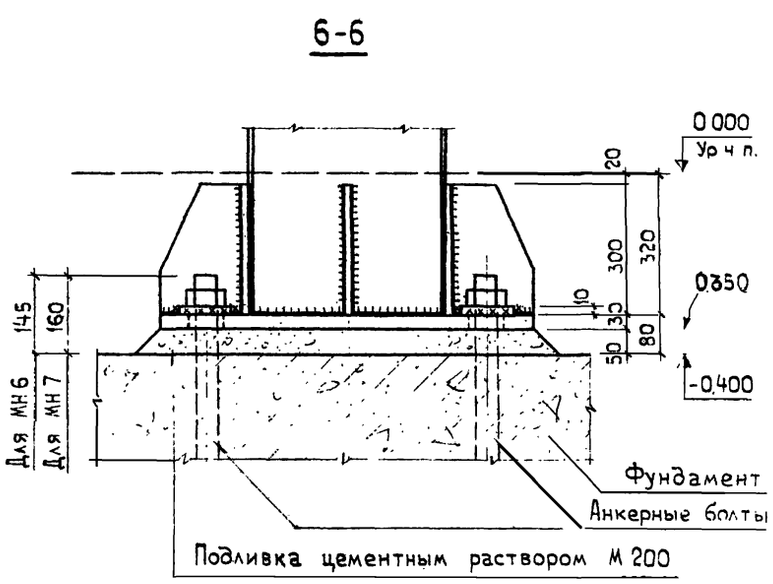

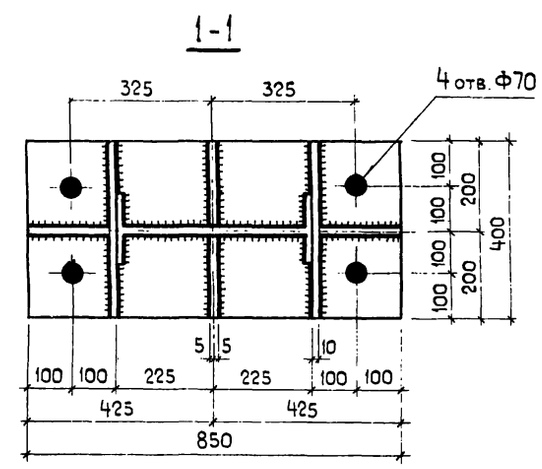

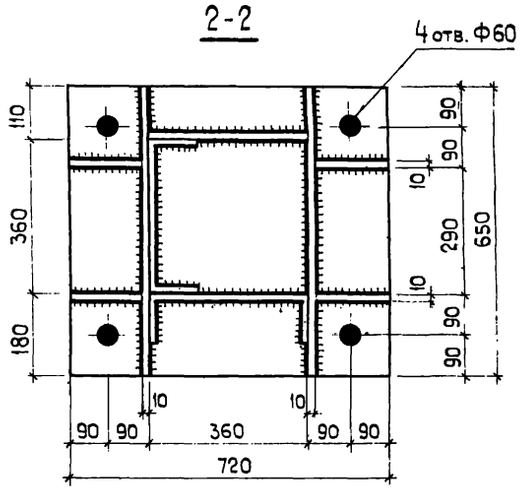

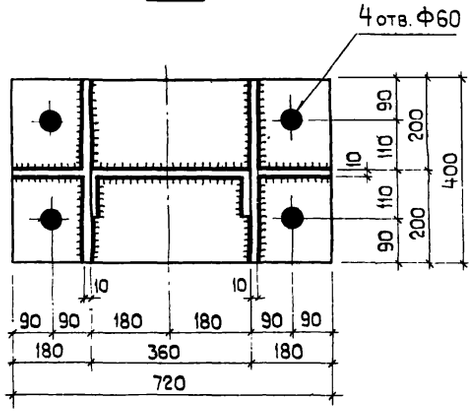

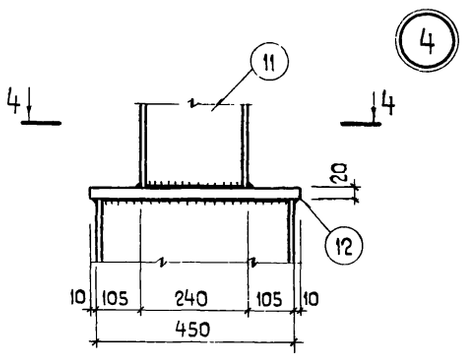

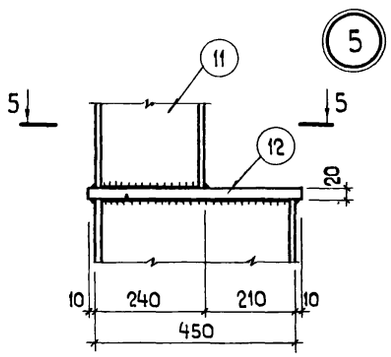

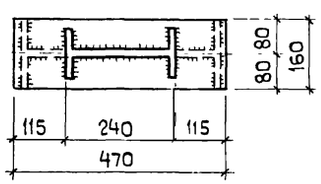

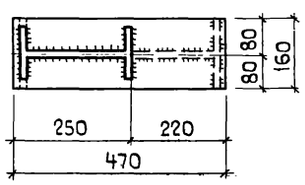

1. Металлические конструкции (стойки и их базы) для подпорно-разделительных стенок запроектированы в соответствии со СНиП II-В.3-72 „Стальные конструкции. Нормы проектирования".

2. При изготовлении и монтаже металлоконструкций руководствоваться СНиП III-18-75 „Металлические конструкции" и указаниями на листах АР-3 и КМ-1 данного проекта.

3. Высоту сварных швов принять согласно толщине свариваемых элементов, но не более 10 мм.

4. Сварка ручная; электроды типа Э42А по ГОСТ 9467-75.

5. Данный чертеж рассматривать совместно с чертежами на листах КЖ-9 и КЖ-11.

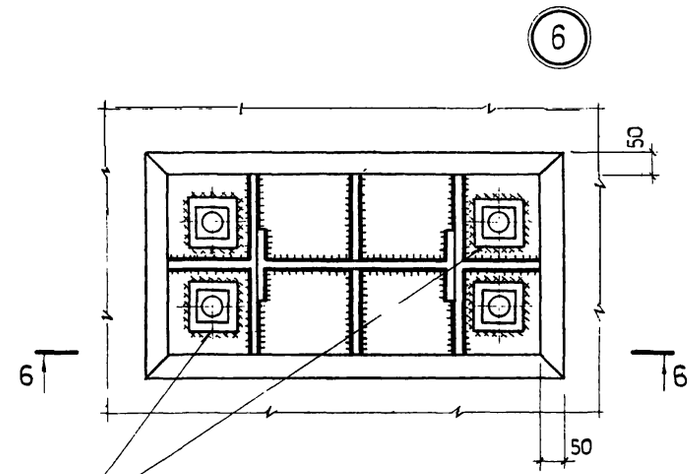

Шайбы приварить к опорной плите стойки

7833/3 22

					ТП 705-1-142 КЖ			
Изм.	Лист	№ докум.	Подпись	Дата	Прирельсовый склад незатаренных минеральных удобрений емкостью 5000 тонн с применением деревянных клееных конструкций			
ГИП		Гоголев		15.10				
Нач. отд.		Катков		10.10		Лит.	Лист	Листов
Гл. констр.		Морозова		10.10		ТР	10	
Рук. гр.		Аникин		25.9.78				
Н. контр.		Есина		25.9.78	Узлы 1÷6.	Госкомсельхозтехника ГИПРОПРОМСЕЛЬСТРОЙ г. Саратов		

МН 1 (шт.=26)

МН 2 (шт.=16)
МН 3 (шт.=8)
МН 4 (шт.=16)
МН 5 (шт.=6)

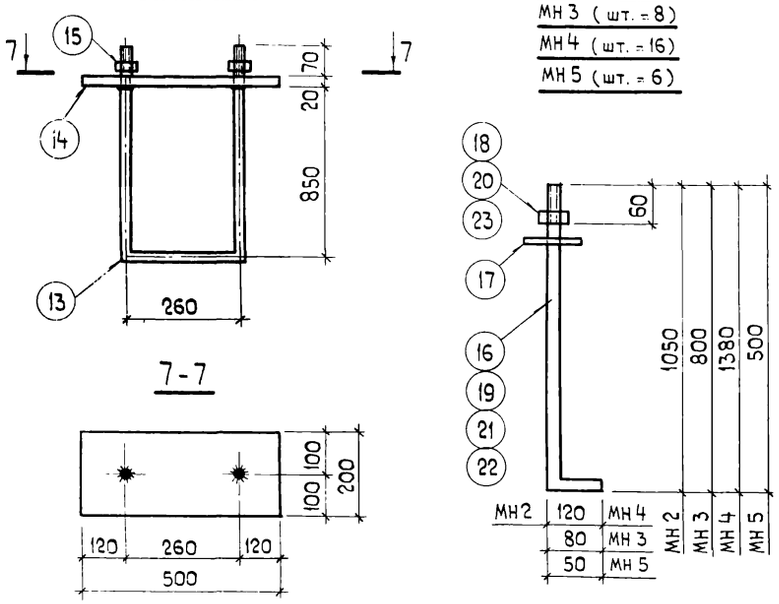

МН 6 (шт.=40)
МН 7 (шт.=272)

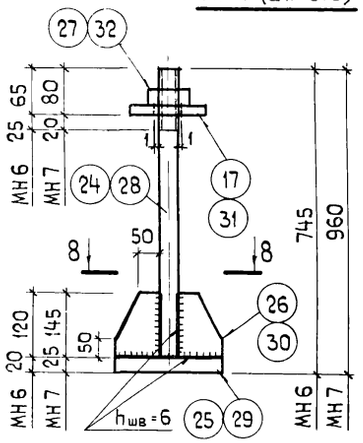

8-8

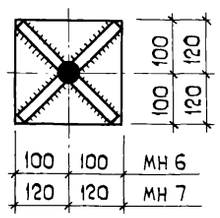

Спецификация стали на одну штуку каждой марки

Формат	Зона	Поз.	Обозначение	Наименование	Кол.	Примечание
1	2	3	4	5	6	7
				Узел ①	68	260,70 кг
22г		1	КЖ-10	Двутавр I45 ГОСТ 8239-72 / ВСт3кп2 ГОСТ 380-71* ℓ=2300	1	150,00 кг
22г		2		Полоса -30×400 ГОСТ 82-70* / ВСт3кп2 ГОСТ 380-71* ℓ=850*	1	80,00 кг

1	2	3	4	5	6	7
22г		3	КЖ-10	Полоса -10×190 ГОСТ 82-70* / ВСт3кп2 ГОСТ 380-71* ℓ=300	4	3,75 кг
22г		4		Полоса -10×300 ГОСТ 82-70* / ВСт3кп2 ГОСТ 380-71* ℓ=400	2	7,85 кг
				Узел ②	4	489,95 кг
22г		5		Швеллер [36 ГОСТ 8240-72 / ВСт3кп2 ГОСТ 380-71* ℓ=3920	2	164,25 кг
22г		6		Полоса -30×650 ГОСТ 82-70* / ВСт3кп2 ГОСТ 380-71* ℓ=720	1	110,70 кг
22г		7		Полоса -10×170 ГОСТ 82-70* / ВСт3кп2 ГОСТ 380-71* ℓ=300	4	3,45 кг
22г		8		Полоса -10×300 ГОСТ 82-70* / ВСт3кп2 ГОСТ 380-71* ℓ=650	2	14,15 кг
22г		9		Полоса -10×300 ГОСТ 82-70* / ВСт3кп2 ГОСТ 380-71* ℓ=360	1	8,65 кг
				Узел ③	6	255,15 кг
22г		4		См. узел ①	2	7,85 кг
22г		5		См. узел ②	1	164,25 кг
22г		7		См. узел ②	2	3,45 кг
22г		10		Полоса -30×400 ГОСТ 82-70* / ВСт3кп2 ГОСТ 380-71* ℓ=720	1	68,30 кг
				Узел ④	54	55,50 кг
22г		11		Двутавр I 24 ГОСТ 8239-72 / ВСт3кп2 ГОСТ 380-71* ℓ=1600	1	43,70 кг
22г		12		Полоса -20×160 ГОСТ 82-70* / ВСт3кп2 ГОСТ 380-71* ℓ=470	1	11,80 кг
				Узел ⑤	14	55,50 кг
22г		11		См. узел ④	1	43,70 кг
22г		12		См. узел ④	1	11,80 кг
				МН 1	26	23,30 кг
22г		13	КЖ-11	Круг. Ф24 AI ГОСТ 2590-71* / ВСт3кп2 ГОСТ 380-71* ℓ=2100	1	7,50 кг
22г		14		Полоса -20×200 ГОСТ 82-70* / ВСт3кп2 ГОСТ 380-71* ℓ=500	1	15,70 кг
22г		15		Гайка М24.6.09 ГОСТ 5915-70* / ВСт3кп2 ГОСТ 380-71*	1	0,10 кг
				МН 2	16	7,73 кг
22г		16		Круг. Ф30 AI ГОСТ 2590-71* / ВСт3кп2 ГОСТ 380-71* ℓ=1170	1	6,70 кг
22г		17		Полоса -10×100 ГОСТ 82-70* / ВСт3кп2 ГОСТ 380-71* ℓ=100	1	0,80 кг
22г		18		Гайка М30.6.09 ГОСТ 5915-70* / ВСт3кп2 ГОСТ 380-71*	1	0,23 кг
				МН 3	8	2,30 кг
22г		19		Круг. Ф20 AI ГОСТ 2590-71* / ВСт3кп2 ГОСТ 380-71* ℓ=880	1	2,15 кг

1	2	3	4	5	6	7
22г		20	КЖ-11	Гайка М20.6.09 ГОСТ 5915-70* / ВСт3кп2 ГОСТ 380-71*	1	0,15 кг
				МН 4	16	8,58 кг
22г		18		См. МН 2	1	0,23 кг
22г		21		Круг. Ф30 AI ГОСТ 2590-71* / ВСт3кп2 ГОСТ 380-71* ℓ=1500	1	8,35 кг
				МН 5	6	0,52 кг
22г		22		Круг. Ф12 AI ГОСТ 2590-71* / ВСт3кп2 ГОСТ 380-71* ℓ=550	1	0,50 кг
22г		23		Гайка М12.6.09 ГОСТ 5915-70* / ВСт3кп2 ГОСТ 380-71*	1	0,02 кг
				МН 6	40	16,50 кг
22г		17		См. МН 2	1	0,80 кг
22г		24		Круг. Ф36 AI ГОСТ 2590-71* / ВСт3кп2 ГОСТ 380-71* ℓ=725	1	5,85 кг
22г		25		Полоса -20×200 ГОСТ 82-70* / ВСт3кп2 ГОСТ 380-71* ℓ=200	1	6,30 кг
22г		26		Полоса -8×100 ГОСТ 82-70* / ВСт3кп2 ГОСТ 380-71* ℓ=120	4	0,65 кг
22г		27		Гайка М36.6.09 ГОСТ 5915-70* / ВСт3кп2 ГОСТ 380-71*	1	0,95 кг
				МН 7	272	31,50 кг
22г		28		Круг. Ф48 AI ГОСТ 2590-71* / ВСт3кп2 ГОСТ 380-71* ℓ=935	1	13,35 кг
22г		29		Полоса -25×240 ГОСТ 82-70* / ВСт3кп2 ГОСТ 380-71* ℓ=240*	1	11,75 кг
22г		30		Полоса -8×130 ГОСТ 82-70* / ВСт3кп2 ГОСТ 380-71* ℓ=145	4	1,00 кг
22г		31		Полоса -10×120 ГОСТ 82-70* / ВСт3кп2 ГОСТ 380-71* ℓ=120	1	1,15 кг
22г		32		Гайка М48.6.09 ГОСТ 5915-70* / ВСт3кп2 ГОСТ 380-71*	1	1,25 кг
				СО 1	118	0,26 кг
				Арм.ст. Ф8 AI ГОСТ 5781-75 / ВСт3кп2 ГОСТ 380-71* ℓ=650	1	0,26 кг

7833/3 23

Изм.	Лист	№ докум.	Подпись	Дата	ТП 705-1-142 КЖ		
ГИП		Гоголев		15.10.	Прирельсовый склад незатаренных минеральных удобрений емкостью 5000 тонн с применением деревянных клееных конструкций		
Нач.отд.		Катков		12.10			
Гл.констр.		Морозова		8.10.79		Лит	Лист	Листов
Рук. гр.		Никин		25.9.79		ТР	11	
					Закладные изделия МН 1 ÷ МН 7.	Госкомсельхозтехника СССР ГИПРОПРОМСЕЛЬХОЗТРАНС	

Ведомость чертежей основного комплекта КМ

Формат	Лист	Наименование	Примечание
22г	КМ-1	Общие данные (начало).	
22г	КМ-2	Общие данные (продолжение).	
22г	КМ-3	Общие данные (продолжение).	
22г	КМ-4	Общие данные (продолжение).	
22г	КМ-5	Общие данные (продолжение).	
22г	КМ-6	Общие данные (продолжение).	
22г	КМ-7	Общие данные (окончание).	
22г	КМ-8	Отгрузочный бункер с транспортерной эстакадой под конвейер №2.	
22г	КМ-9	Маркировочные схемы элементов площадок, кровли, связей, фахверка.	
22г	КМ-10	Маркировочные схемы бункеров и бункерных балок, элементов площадки на отм. 3,000, подвески монорельса.	
22г	КМ-11	Пролетное строение ПС12.	
22г	КМ-12	Опоры 01, 02.	
22г	КМ-13	Узлы 1÷7.	
22г	КМ-14	Узлы 8÷18.	
22г	КМ-15	Узлы 19÷23.	
22г	КМ-16	Маркировочные схемы лестниц ЛМ1÷ЛМ6. Решётка СР1	

Ведомость примененных и ссылочных документов

Обозначение	Наименование	Примечание
1.454-2, вып.1,2	Стальные лестницы, переходные площадки и ограждения. Чертежи КМД.	
2.430-2, вып.1	Типовые архитектурно-строительные детали одноэтажных промышленных неотапливаемых зданий со стенами из асбестоцементных волнистых листов.	

Общие указания

1. Металлические конструкции запроектированы в соответствии со СНиП II-В.3-72 „Стальные конструкции. Нормы проектирования".

2. При изготовлении и монтаже металлоконструкций руководствоваться СНиП III-18-75 „Металлические конструкции," а также указаниями, изложенными в пояснительных записках соответствующих серий.

3. Проект разработан для района строительства со следующими климатическими условиями:

а) расчетная зимняя температура воздуха -20°, -30° (основное решение); -40°С;

б) скоростной напор ветра принят для III географического района и равен 45 кгс/м²;

в) вес снегового покрова принят для II, III (основное решение) и IV районов и соответственно равен 70, 100 и 150 кгс/м²;

г) сейсмичность не более 6 баллов.

4. Для сварки стальных конструкций применять автоматическую (для сплошностенчатых сечений) и полуавтоматическую (для решетчатых конструкций) сварку под слоем флюса и в углекислом газе. При ручной сварке следует применять электроды типа Э-42А по ГОСТ 9467-75 для II, III групп и Э-42 - для VI группы конструкций.

5. Высоту сварных швов принимать согласно расчетным усилиям, приведенным в ведомости элементов и расчетных схем конструкций (для элементов, сечения которых приняты конструктивно, высоту швов назначать согласно толщине свариваемых элементов, но не более 8мм).

6. Монтаж конструкций вести на болтах нормальной точности по ГОСТ 7798-70* класса 5,6 с дополнительными испытаниями по п.п.1,3,4,7 таблицы 10 ГОСТ 1759-70*. Применение для болтов кипящих и автоматных сталей не допускается.

7. Защита стальных конструкций от коррозии запроектирована в соответствии со СНиП II-28-73 „Защита строительных конструкций от коррозии" (дополнение №1) и предусматривает комбинированное защитное покрытие, состоящее из металлизационного слоя, наносимого распылением, и лакокрасочного покрытия эмалью ХВ-785 по ГОСТ 7313-75*, наносимого по грунтовке ХС-010 по ГОСТ 9355-60.

8. В ведомости элементов в числителе даны значения усилий по оси „X", в знаменателе - по оси „У".

Типовой проект разработан в соответствии с действующими нормами и правилами и предусматривает мероприятия, обеспечивающие взрывную, взрывопожарную и пожарную безопасность при эксплуатации здания.

Главный инженер проекта /Гоголев/

24

7833/3

				ТП 705-1-142	КМ
Изм.	Лист	№ докум.	Подпись	Дата	Прирельсовый склад незатаренных минеральных удобрений емкостью 5000 тонн с применением деревянных клееных конструкций
Гл. инженер		Хахалин		3.9.79	
ГИП		Гоголев		15.10.	
Нач. отд.		Катков			
Гл. констр.		Морозова		8.10.79	Лит. ТР; Лист 1; Листов 16
Рук. гр.		Анисин		4.9.79	
Ст. инж.		Кир[illegible]в		3.9.79	Общие данные (начало)
Н. контр.		Есина		3.9.79	Госкомсельхозтехника СССР ГИПРОПРОМСЕЛЬСТРОЙ г. Саратов

Техническая спецификация металла (начало)

Вид профиля и ГОСТ, ТУ	Марка металла и ГОСТ	Обозначение и размер профиля, мм	№ по порядку	Код: Марки металла	Код: Вида профиля	Код: Размера профиля	Количество, шт	Длина, мм	Масса металла по элементам конструкций, т: Опоры 01, 02	Пролетные строения	Отгрузочный бункер	Площадка на отм. 3.000	Прочие элементы		Общая масса, т	Масса потребности в металле по кварталам (заполняется изготовителем), т: I	II	III	IV	Заполняется ВЦ
									Код элемента конструкций											
1	2	3	4	5	6	7	8	9												
Сталь горячекатаная. Балки двутавровые ГОСТ 8239-72	ВСт3пс6 ГОСТ 380-71*	I 24	1								0.62				0.62					
		I 27	2								0.43	0.20			0.63					
		I 33	3								0.72				0.72					
		I 40	4								2.10				2.10					
		I 45	5								0.73				0.73					
	Итого		6	12300							4.6	0.20			4.80					
Всего профиля			7								4.6	0.20			4.80					
Сталь горячекатаная. Швеллеры ГОСТ 8240-72	ВСт3кп2 ГОСТ 380-71*	С 5	8							0.49					0.49					
		С 14	9								2.14				2.14					
		С 16	10										0.12		0.12					
	Итого		11	11240						0.49	2.14		0.12		2.75					
	ВСт3пс6 ГОСТ 380-71*	С 12	12								0.13				0.13					
		С 14	13								0.67				0.67					
		С 16	14								0.41	0.33			0.74					
		С 18	15									0.07			0.07					
		С 20	16							1.35	0.71	0.31			2.37					
		С 22	17								0.79				0.79					
	Итого		18	12300						1.35	2.71	0.71			4.77					
Всего профиля			19							1.84	4.85	0.71	0.12		7.52					
Сталь прокатная угловая равнополочная. ГОСТ 8509-72	ВСт3кп2 ГОСТ 380-71*	L 50×4	20						0.08	0.02					0.10					
		L 50×5	21							0.43	0.10		0.01		0.54					
		L 75×5	22								0.80				0.80					
		L 75×6	23								0.09				0.09					
		L 110×8	24								0.52				0.52					
		L 140×9	25								1.89				1.89					
	Итого		26	11240					0.08	0.45	3.40		0.01		3.94					

7833/3

Изм.	Лист	№ докум.	Подпись	Дата
Гл.инж.ин.		Хахалин		15.9.79
ГИП		Гоголев		15.9.79
Нач.отд.		Каткое		10.10.79
Гл.констр.		Морозова		9.10.79
Рук.гр.		Аникин		9.10.79
Ст.инж.		Киреев		9.10.79
Н.контр.		Егина		18.09

ТП 705-1-142 КМ

Прирельсовый склад неэатаренных минеральных удобрений емкостью 5000 тонн с применением деревянных клееных конструкций

Лит.	Лист	Листов
ТР	2	

Общие данные (продолжение).

Госкомсельхозтехника СССР ГИПРОПРОМСЕЛЬСТРОЙ г. Саратов

Техническая спецификация металла (продолжение)

Вид профиля и ГОСТ, ТУ	Марка металла и ГОСТ	Обозначение и размер профиля, мм	№ по порядку	Код: Марки металла	Код: Вида профиля	Код: Размера профиля	Количество, шт.	Длина, мм	Масса металла по элементам конструкций: Опоры 01, 02	Пролетные строения	Отгрузочный бункер	Площадка на отм. 3.000	Прочие элементы		Общая масса, т	Масса потребности в металле по кварталам (заполняется изготовителем), т: I	II	III	IV	Заполняется ВЦ
									Код элемента конструкций											
1	2	3	4	5	6	7	8	9												
Сталь прокатная угловая	ВСТ 3 ПС 6	L 50×5	27							0.40					0.40					
равнополочная.	ГОСТ 380-71*	L 63×5	28						0.20						0.20					
ГОСТ 8509-72		L 70×6	29							0.46					0.46					
		L 75×5	30								0.16				0.16					
		L 75×7	31						0.46						0.46					
		L 90×8	32								0.35	0.02			0.37					
		L 100×8	33						0.06						0.06					
	Итого		34	12300					0.72	0.86	0.51	0.02			2.11					
	ВСТ 3 СП5 ГОСТ 380-71*	L 160×14	35								0.05				0.05					
	Итого		36								0.05				0.05					
Всего профиля			37						0.80	1.31	3.96	0.02	0.01		6.10					
Сталь прокатная угловая неравнополочная. ГОСТ 8510-72	ВСТ 3 КП 2 ГОСТ 380-71*	L 40×25×4	38										0.18		0.18					
		L 70×45×5	39										0.32		0.32					
		L 125×80×7	40								0.07				0.07					
	Итого		41	11240							0.07		0.50		0.57					
Всего профиля			42								0.07		0.50		0.57					
Сталь горячекатаная круглая. ГОСТ 2590-71*	ВСТ 3 КП 2 ГОСТ 380-71*	• 12 А I	43							0.13										
		• 16 А I	44								0.09				0.09					
	Итого		45	11240						0.13	0.09				0.22					
Всего профиля			46							0.13	0.09				0.22					
Сталь горячекатаная для армирования железобетонных конструкций. ГОСТ 5781-75	ВСТ 3 КП 2 ГОСТ 380-71*	• 16 А II	47										0.64		0.64					
	Итого		48										0.64		0.64					
Всего профиля			49										0.64		0.64					
Сталь прокатная широкополосная универсальная. ГОСТ 82-70	ВСТ 3 КП2 ГОСТ 380-71*	– δ = 8	50								0.31				0.31					
	Итого		51	11240							0.31				0.31					

7833/3

Изм.	Лист	№ докум.	Подпись	Дата
Гл. инж. ин.		Хахалин		15.9.79
ГИП		Гоголев		15.10.
Нач. отд.		Катков		10.10
Гл. констр.		Морозова		8.10.79
Рук. гр.		Ал[illegible]кин		4.9.79
Ст. инж.		К[illegible]еев		3.9.79
Ч. контр.		Есина		8.10.79

ТП 705-1-142 КМ

Прирельсовый склад незатаренных минеральных удобрений емкостью 5000 тонн с применением деревянных клееных конструкций

Лит.	Лист	Листов
ТР	3	

Общие данные (продолжение).

Госкомсельхозтехника СССР ГИПРОПРОМСЕЛЬСТРОЙ сбератов

Техническая спецификация металла (продолжение)

Вид профиля и ГОСТ, ТУ	Марка металла и ГОСТ	Обозначение и размер профиля мм	№ по порядку	Код: Марки металла	Код: Вида профиля	Код: Размера профиля	Количество, шт.	Длина, мм	Масса металла по элементам конструкций, т: Опоры 01, 02	Пролётные строения	Отгрузочный бункер	Площадка на отм. 3,000	Прочие элементы		Общая масса, т	Масса потребности в металле по кварталам (заполняется изготовителем), т: I	II	III	IV	Заполняется ВЦ
									Код элемента конструкций											
1	2	3	4	5	6	7	8	9												
Сталь прокатная широкополосная универсальная. ГОСТ 82-70*	ВСТ 3 ПС 6 ГОСТ 380-71*	-δ=6	52								0.01				0.01					
		-δ=8	53						0.07	0.03	3.46				3.56					
		-δ=10	54								2.15				2.15					
	Итого		55	12300					0.07	0.03	5.62				5.72					
	ВСТ 3 СП 5 ГОСТ 380-71*	-δ=12	56								0.02				0.02					
		-δ=20	57						0.15	0.03	0.18				0.36					
	Итого		58						0.15	0.03	0.20				0.38					
Всего профиля			59						0.22	0.06	6.13				6.41					
Сталь листовая Рифленая. ГОСТ 5336-67*	ВСТ 3 КП 2 ГОСТ 380-71*	-Рифл.-δ=4	60								3.18	0.80			3.98					
	Итого		61	11240							3.18	0.80			3.98					
Всего профиля			62								3.18	0.80			3.98					
Балки двутавровые и швеллеры стальные специальные. ГОСТ 19425-74	ВСТ 3 ПС 6 ГОСТ 380-71*	I 24м	63								0.29				0.29					
	Итого		64	12300							0.29				0.29					
Всего профиля			65								0.29				0.29					
Сетки стальные плетеные одинарные. ГОСТ 5336-67*	ВСТ 3 КП 2 ГОСТ 380-71*	Сетка №50-2,5	66								0.02				0.02					
	Итого		67	11240							0.02				0.02					
Всего профиля			68								0.02				0.02					
Итого масса металла			69						1.02	3.34	23,19	1.73	1.27		30.55					
Лестницы, стремянки, площадки, ограждения	КМ-5, КМ-6		70												2.57					
Всего масса металла			71												33.12					
В том числе по маркам	ВСТ 3 КП2		72	11240					0 08	1 07	9 21	0 80	1 27		15.00					
	ВСТ 3 ПС 6		73	12300					0 79	2 24	13 73	0 93			17.69					
	ВСТ 3 СП 5		74						0 15	0 03	0 25				0.43					
Масса поставки элементов по кварталам, т (заполняется заказчиком)		I																		
		II																		
		III																		
		IV																		

7833/3

ТП 705-1-14.2 КМ

Изм.	Лист	№ докум.	Подпись	Дата
Гл.инж.ит.		Хахалин		
ГИП		Гоголев		
Нач. отд.		Катк в		10.10
Гл.констр		Морг ова		8.10.79
Рук. гр.		Ану ан		4.9.79
Ст. инж.		Киреев		4.9.79

Прирельсовый склад незатаренных минеральных удобрений емкостью 5000 тонн с применением деревянных клеерных конструкций

Лит.	Лист	Листов
ТР	4	

Общие данные (продолжение)

Госкомсельхозтехника СССР ГИПРОПРОМСЕЛЬСТРОЙ

Техническая спецификация металла (продолжение)

Вид профиля и ГОСТ, ТУ	Марка металла и ГОСТ	Обозначение и размер профиля, мм	№ по порядку	Код: марки металла	Код: вида профиля	Код: размера профиля	Количество, шт.	Длина, мм	Масса металла по элементам конструкций: лестницы, стремянки, площадки, ограждения	Масса металла по элементам конструкций: код элемента конструкции					Общая масса, т	Масса потребности в металле по кварталам (заполняется изготовителем), т: I	II	III	IV	Заполняется ВЦ
1	2	3	4	5	6	7	8	9												
Сталь прокатная угловая равнополочная. ГОСТ 8509-72	ВСт.3 кп2 ГОСТ 380-71*	L 25×3	1						0.10						0.10					
		L 75×6	2						0.08						0.08					
	Итого		3	11240					0.18						0.18					
Всего профиля			4						0.18						0.18					
Сталь горячекатаная круглая. ГОСТ 2590-71	ВСт.3 кп2 ГОСТ 380-71*	18 AI	5						0.04						0.04					
	Итого		6	11240					0.04						0.04					
Всего профиля			7						0.04						0.04					
Сталь прокатная широкополосная универсальная. ГОСТ 82-70*	ВСт 3 кп2 ГОСТ 380-71*	-б=4	8						0.15						0.15					
		-б=6	9						0.03						0.03					
	Итого		10	11240					0.18						0.18					
Всего профиля			11						0.18						0.18					
Сталь листовая рифленая. ГОСТ 8568-77	ВСт 3 кп2 ГОСТ 380-71*	-РИФЛ. -б=4	12						0.77						0.77					
	Итого		13	11240					0.77						0.77					
Всего профиля			14						0.77						0.77					
Швеллеры стальные гнутые равнополочные. ГОСТ 8278-75*	ВСт. 3 кп2 ГОСТ 380-71*	Гн. С 160×50×4	15						0.11						0.11					
		Гн. С 180×50×4	16						0.60						0.60					
	Итого		17	11240					0.71						0.71					
Всего профиля			18						0.71						0.71					

7833/3 28

ТП 705-1-142 КМ

Изм.	Лист	№ докум.	Подпись	Дата
Гл.инж.проекта		Хахалин		15.10
ГИП		Гоголев		15.10
Нач. отд.		К[illegible]ков		10.10
Гл. конструктор		М[illegible]озова		8.10.79
Рук. гр.		А[illegible]кин		4.9.79г.
Ст. инж.		Киреев		3.9.79г.

Прирельсовый склад незатаренных минеральных удобрений емкостью 5000 тонн с применением деревянных клееных конструкции

Лит.	Лист	Листов
Тр	5	

Общие данные (продолжение).

Госкомсельхозтехника СССР ГИПРОПРОМСЕЛЬЭТРОЙ г. Саратов

Техническая спецификация металла (продолжение)

Вид профиля и ГОСТ, ТУ	Марка металла и ГОСТ	Обозначение и размер профиля, мм	№ по порядку	Код: марки металла	Код: вида профиля	Код: размера профиля	Количество, шт.	Длина, мм	Масса металла по элементам конструкций, т: Лестницы, стремянки, площадки, ограждения						Общая масса, т	Масса потребности в металле по кварталам (заполняется изготовителем), т: I	II	III	IV	Заполняется ВЦ
									Код элемента конструкции											
1	2	3	4	5	6	7	8	9												
Сталь холодногнутая. Швеллеры неравнополочные. ГОСТ 8281-69*	ВСт 3 кп 2 ГОСТ 380-71*	ГН ⊏ 50×40×12×2,5	19						0,38						0,38					
	Итого		20	11240																
Всего профиля			21						0,38						0,38					
Уголки стальные гнутые равнополочные. ГОСТ 19771-74*	ВСт 3 кп 2 ГОСТ 380-71*	∟ 80×5	22						0,38						0,38					
									0,21						0,21					
	Итого		23	11240																
Всего профиля			24						0,21						0,21					
Гнутый профиль корытообразный. ЧМТУ 2-130-70	ВСт 3 кп 2 ГОСТ 380-71*	ГН ⊔ 90×30×25×3	25						0,21						0,21					
									0,10						0,10					
	Итого		26	11240																
Всего профиля			27						0,10						0,10					
Итого масса металла	ВСт 3 кп 2 ГОСТ 380-71*								0,10						0,10					
Всего масса металла			28						2,57						2,57					
			29																	
Масса поставки элементов по кварталам, т (заполняется заказчиком)		I							2,57						2,57					
		II																		
		III																		
		IV																		

7833/3 29

				ТП 705-1-142 КМ			
Изм.	Лист	№ докум.	Подпись	Дата	Приречный склад незатаренных минеральных удобрений емкостью 5000 тонн с применением деревянных клееных конструкций		
Гл. инженер		Хахалин		5.10.79			
ГИП		Гоголев		5.10.			
Нач. отд.		Кашков		10.10		Лит.	Лист	Листов
Гл. конс.		Морозова		8.10.79		ТР	6	
Рук. гр.		Аникин		7.9.79				
Ст. инж.		Киреев		3.9.79	Общие данные (продолжение)	Госкомсельхозтехника СССР ГИПРОПРОМСЕЛЬСТРОЙ г. Саратов	
Н. контр.		Гегина		3.9.79			

Ведомость металлоконструкций по видам профилей

Наименование конструкций по номенклатуре прейскуранта № 01-09	Позиция по чертежу КЖР-ТМ-01.03	№ п.п.	Код конструкции	Масса конструкций, т: всего стальных конструкций, в том числе из легких сплавов	По видам профилей стали: листы и широкополосная	крупносортная сталь	среднесортная сталь	мелкосортная сталь	толстолистовая сталь	универсальная сталь	гнутая сталь	гнутый и гнутосварной профиль	трубы	прочие	итого	Количество, шт.	Серия типовых конструкций
1	2	3	4	5	6	7	8	9	10	11	12	13	14	15	16	17	18
Железобетонные конструкции																	
Опоры 01, 02	12	1				0,82				0,23					1,06		
Пролетные строения	492	2			1,90	1,35		0,13		2,05					3,47		
Отпускной бункер	496	3			10,03	4,15		0,09		6,31				3,30	24,12		
Площадка на отм. 3.000	689	4			0,94	0,82											
	698	5			0,12	0,34		0,05						0,82	1,80		
Лестницы	1004	6				0,01				0,01		0,09		0,08	1,32		
	1012	7				0,01				0,01		0,09		0,09	0,19	2	
	1014	8				0,01				0,12		0,21		0,20	0,20	1	1.459-2, вып.2
	1016	9				0,01				0,02		0,23		0,22	0,44	2	
	1254	10								0,02				0,01	0,48	2	
Площадки	1117	11				0,02				0,01		0,04		0,06	0,03	2	1.459-2, вып.1
	1129	12				0,02				0,11		0,07		0,12	0,13	2	
Ограждения	1019	13						0,01				0,04			0,22	2	
	1023	14						0,01				0,04			0,05	4	
	1024	15						0,02				0,09			0,05	2	
	1025	16						0,03				0,09			0,11	4	
	1157	17						0,01				0,06			0,12	4	
	1158	18						0,01				0,03			0,07	6	
	1159	19										0,02			0,04	3	
	1160	20										0,02			0,02	1	
	1161	21										0,02			0,02	1	1.459-2, вып.2
	1162	22						0,01				0,02			0,02	1	
	1165	23						0,01				0,05			0,00	3	
	1235	24								0,02		0,03			0,04	1	
	1236	25								0,04					0,02	1	
	1237	26								0,04					0,04	1	
Стремянки	1243	27						0,01				0,05			0,04	1	
	1246	28						0,02				0,07			0,06	1	
	1247	29						0,02				0,08			0,09	1	
															0,10	1	
Итого		30			12,99	6,76		1,23		6,80		1,42		4,90	34,41		
Контрольная сумма		31			12,99	6,76		1,23		6,80		1,42		4,90	34,41		

7833/3 30

					ТП 705-1-142		КМ
Изм.	Лист	№ докум.	Подпись	Дата	Прирельсовый склад незатаренных минеральных удобрений вместимостью 5000 тонн с применением деревянных клееных конструкций		
Гл. инж. инв.		Хаханин		5.10.79			
ГИП		Гоголев		15.10.79			
Нач. отд.		Калинков		18.10.79		Кмп.	Лист 7 / Листов
Гл. констр.		Морозова		19.10.79			
Рук. гр.		Ан. Дин		19.10.79			
Сп. инж.		Киреев		23.9.79	Общие данные (окончание)	Госкомсельхозтехника СССР ГИПРОПРОМСЕЛЬСТРОЙ г. Саратов	
Гл.		Ерина					

1. На маркировочных схемах элементов площадок разбивочные оси балок из шагажей даны по рискам профилей
2. Временная длительная нагрузка на площадки - 200 кгс/м² (нормативная)

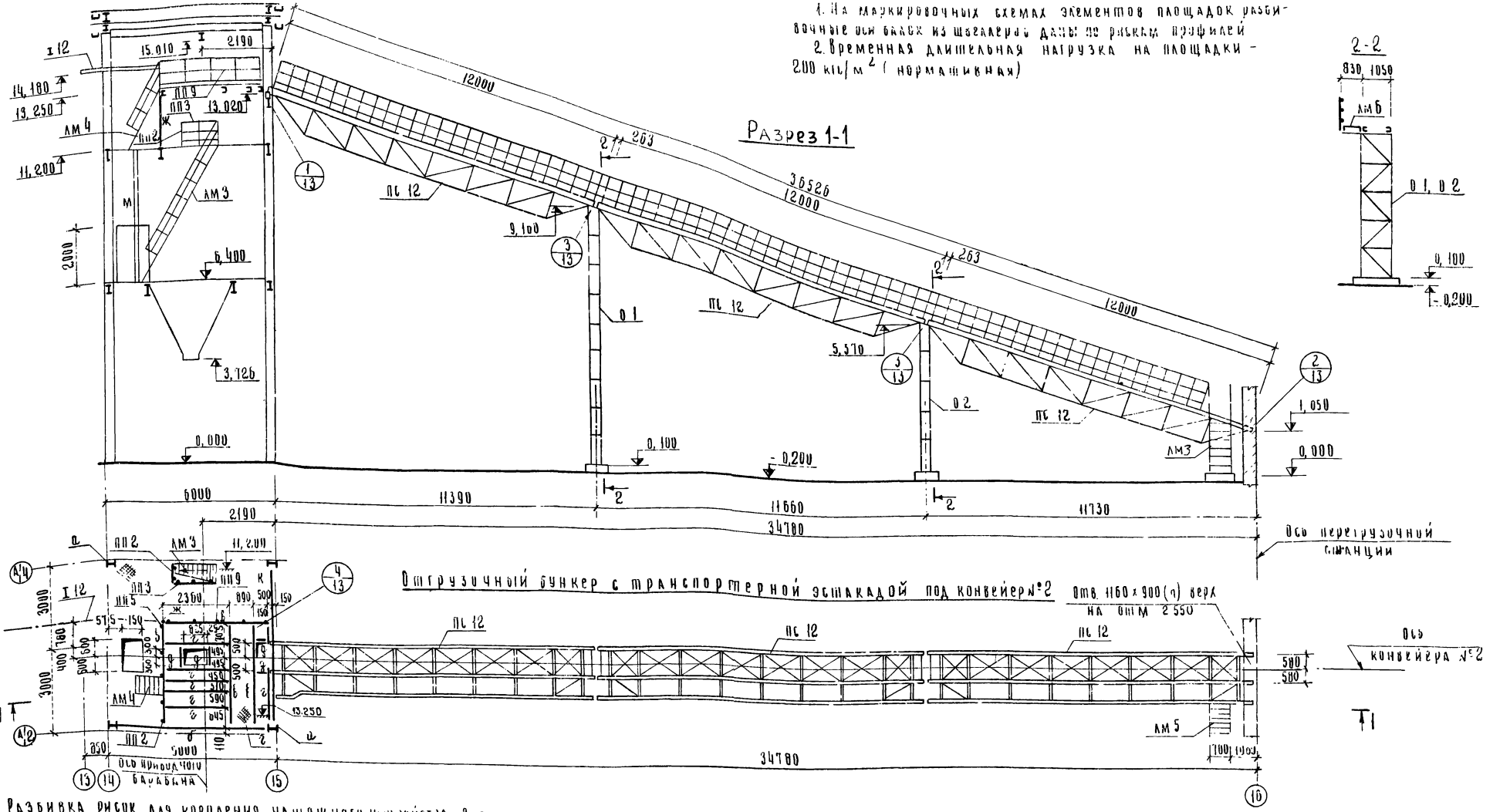

Разбивка рисок для крепления натяжного устройства и концевого барабана конвейера №1 на отм 11.200

Разбивка рисок для крепления привода конвейера №2 на отм. 13.250

7833/3 31

				ТП 705-1-142	КМ
Изм.	Лист	№ докум.	Подпись	Дата	Прирельсовый склад незащищенных минеральных удобрений емкостью 5000 тонн с применением деревянных клееных конструкций
ГИП		Гоголев		15.10.79	
Нач. отд.		Кашков		15.10.79	
Н. констр.		Морозова		15.10.79	
Рук. гр.		Никин		31.5.79	Лит. ТР; Листов 8
Сп. инж.		Ирлев		31.5.79	
Н. контр.		Сина		5.6.79	Отгрузочный бункер с транспортерной эстакадой под конвейер № 2

Госкомсельхозтехника СССР ГИПРОПРОМСЕЛЬСТРОЙ г. Саратов

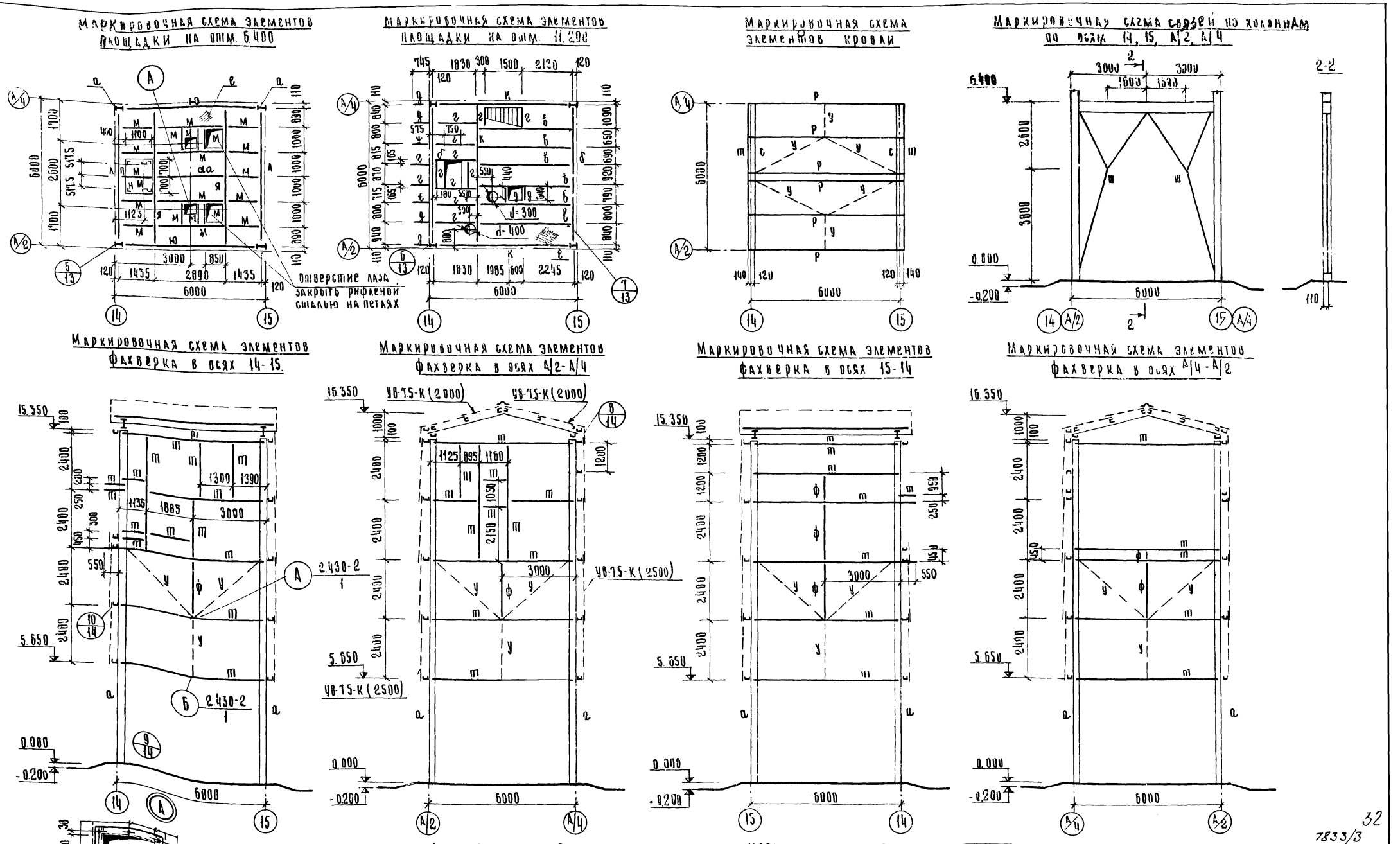
Маркировочная схема элементов площадки на отм. 6.400
Маркировочная схема элементов площадки на отм. 11.200
Маркировочная схема элементов кровли
Маркировочная схема связей по колоннам по осям 14, 15, А/2, А/4
Маркировочная схема элементов фахверка в осях 14-15
Маркировочная схема элементов фахверка в осях А/2-А/4
Маркировочная схема элементов фахверка в осях 15-14
Маркировочная схема элементов фахверка в осях А/4-А/2

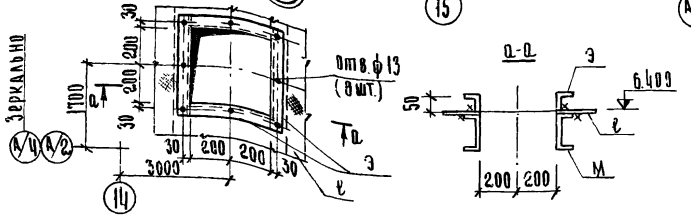

Дверной и оконный проемы площадки на отм. 11.200 см. КМ-16 и АР-6.

32

7833/3

ИЗМ.	ЛИСТ	№ ДОКУМ.	ПОДПИСЬ	ДАТА
ГИП		ГОГОЛЕВ		15.10.79
НАЧ. ОТД.		КАШКОВ		10.10
ГЛ. КОНСТР.		МОРОЗОВА		8.10.79
РУК. ГР.		АНИКИН		9.9.79
СТ. ИНЖ.		КИРЕЕВ		3.9.79

ТП 705-1-142 КМ

Прирельсовый склад незатаренных минеральных удобрений емкостью 5000 тонн с применением деревянных клееных конструкций

ЛИТ.	ЛИСТ	ЛИСТОВ
ТР	9	

Маркировочные схемы элементов площадок, кровли, связей, фахверка

Госкомсельхозтехника СССР
ГИПРОПРОМСЕЛЬСТРОЙ

Маркировочная схема бункеров и бункерных балок

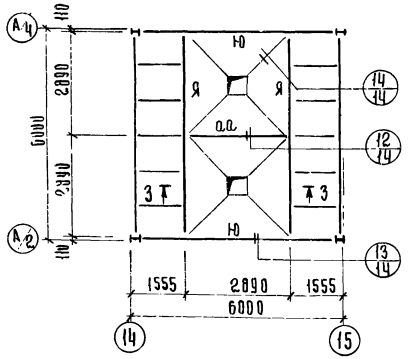

Маркировочная схема элементов площадки на отм. 3.000

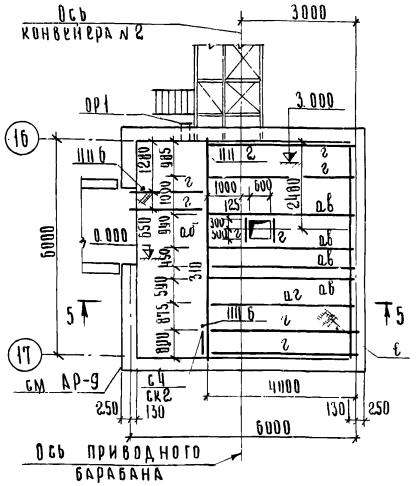

Маркировочная схема подвески монорельса в осях 14-15

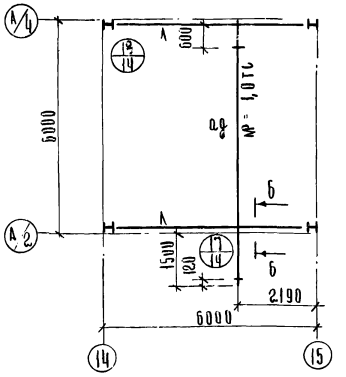

3-3

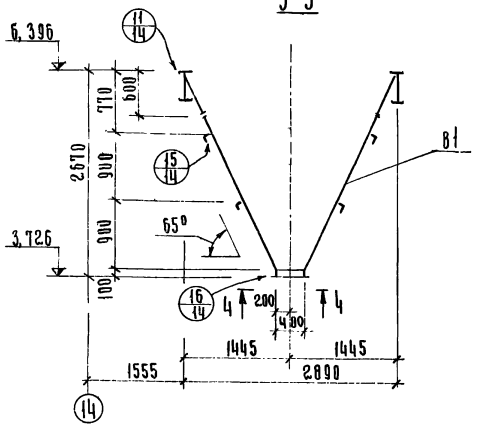

4-4

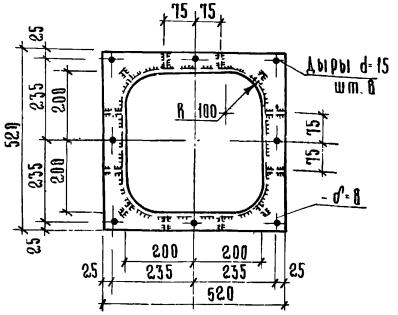

5-5

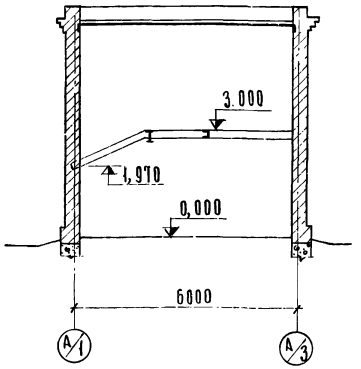

Разбивка рисок для крепления привода конвейера N 3 на отм. 3.000

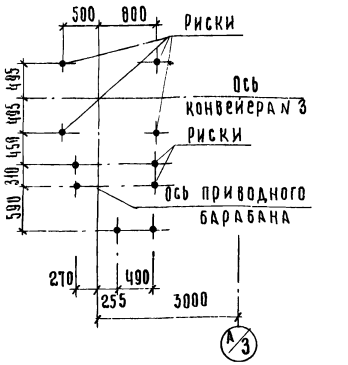

6-6

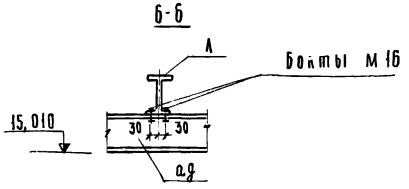

Ведомость элементов

Марка	Сечение: Эскиз	Поз	Сечение: Состав	Опорные усилия: M, тсм	Опорные усилия: N, тс	Опорные усилия: Q, тс	Группа констр	Марка металла	Примечание
а	I	1	- 220х8 2 220х10		39,5				
б	I	2	I 33	7,96	—	3,72			
в	С	3	С 20	1,90	—	2,70	II	Вст3пс6	
г	С	4	С 16	0,40	—	1,40			
д	С	5	С 12	—	—	—			
е	—	6	сталь рифленая - d=4	—	—	—	VI	Вст3кп2	
ж	С	7	2С 12	—	—	5,40			
к	I	8	I 40	18,18	—	12,34			
л	I	9	I 24	2,30	- 1,90	1,50	II	Вст3пс6	
м	С	10	С 14	—	—	—			
н	L	11	L 75х5	—	—	—			
п		12	сетка № 50-25	—	—	—	VI	Вст3кп2	
р	С	13	С 22	2,50	—	1,60	III	ВСт3пс6	
с	I	14	I 27	6,57	—	3,28			
т	С	15	С 14	—	—	—			
у	•	16	• 16АI	—	—	—			
ф	L	17	L 75х6	—	—	—			
ш		18	2L 110х8	—	—	—	VI	Вст3кп2	
			2L 140х9	—	—	—			
э	L	19	L 50х5	—	—	—			
Ю		20	I 45 L 90х8	19,10 0,80	—	16,60			
Я		21	I 40	16,10 0,10	—	12,10			
аа		22	2 I 40 2 - 40х10	2,60 0,80	—	4,50			
в1		23	- d=8 L 70х5	—	—	—	II	Вст3пс6	
ад	I	24	I 27	5,11	—	—			
ав	С	25	С 20	3,26	—	—			
аг	С	26	С 18	2,00	—	—			
ад	I	27	I 24М	—	—	—	III	Вст3пс6	

7833/3 33

				ТП 705-1-142	КМ
Изм.	Лист	№ докум.	Подпись	Дата	Прирельсовый склад незатаренных минеральных удобрений емкостью 5000 тонн с применением деревянных клееных конструкций
Тип		Гоголев		15.10.79	
Нач. отд.		Катков		10.10	
Гл. констр.		Мб Озова		8.10.79	
Рук. гр.		Ар Кин		4.9.79	Лит. ТР; Лист 10; Листов
Ст. инж.		Кл ев		3.9.79	
					Маркировочные схемы бункеров и бункерных балок. Элементы площадки на отм. 3.00
					Госкомсельхозтехники СССР ГИПРОПРОМСЕЛЬСТРОЙ г. Саратов

7-7

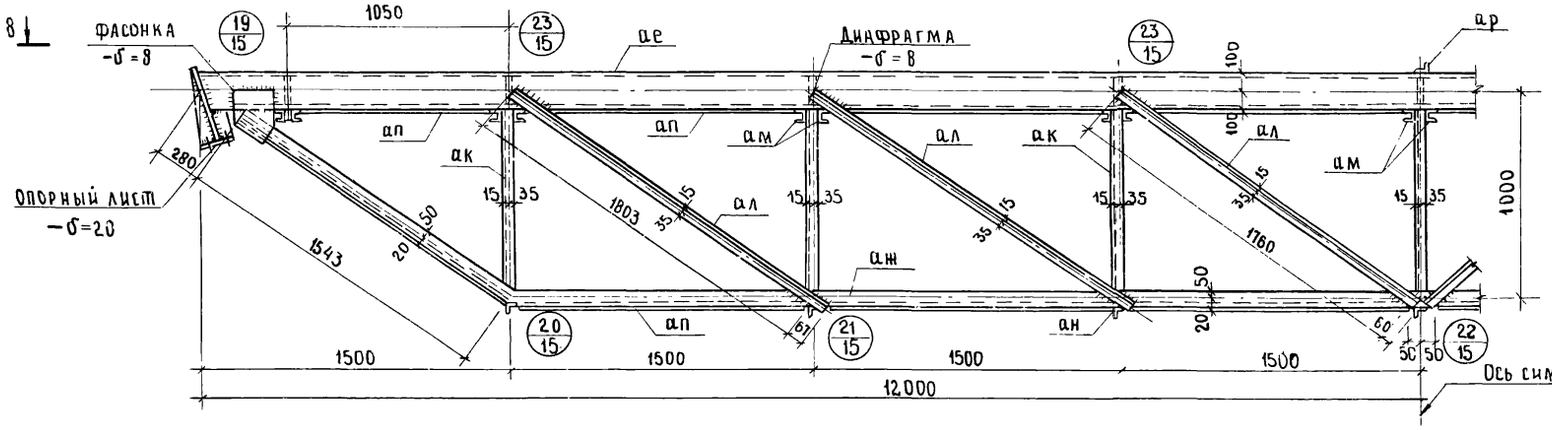

У-9

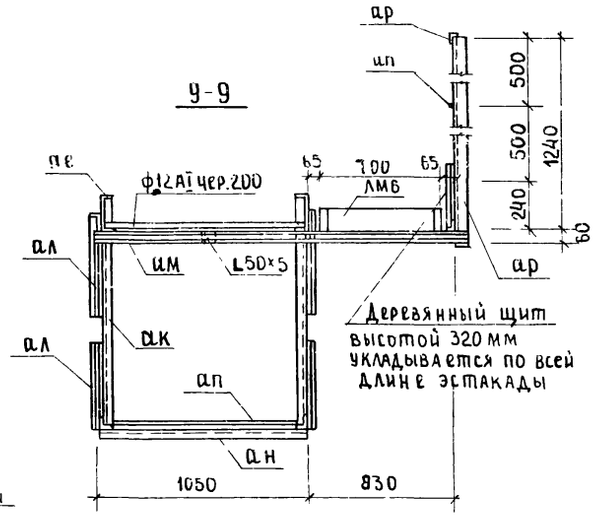

Вид 8-8

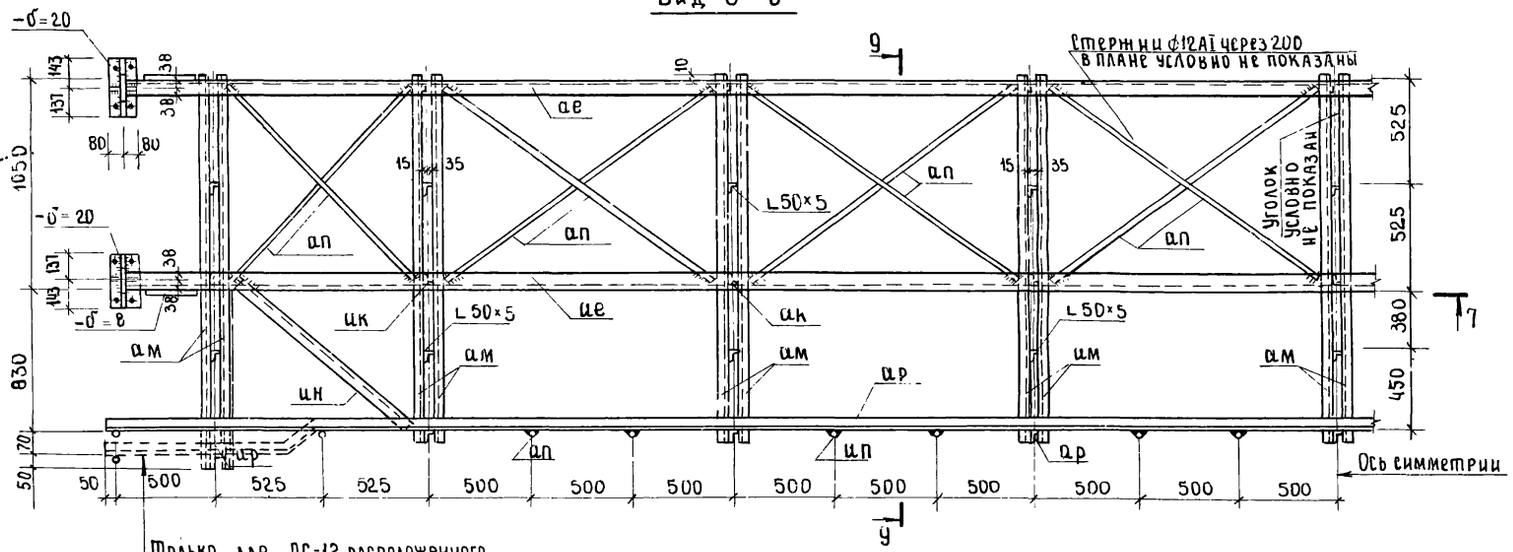

План связей по нижнему поясу ферм

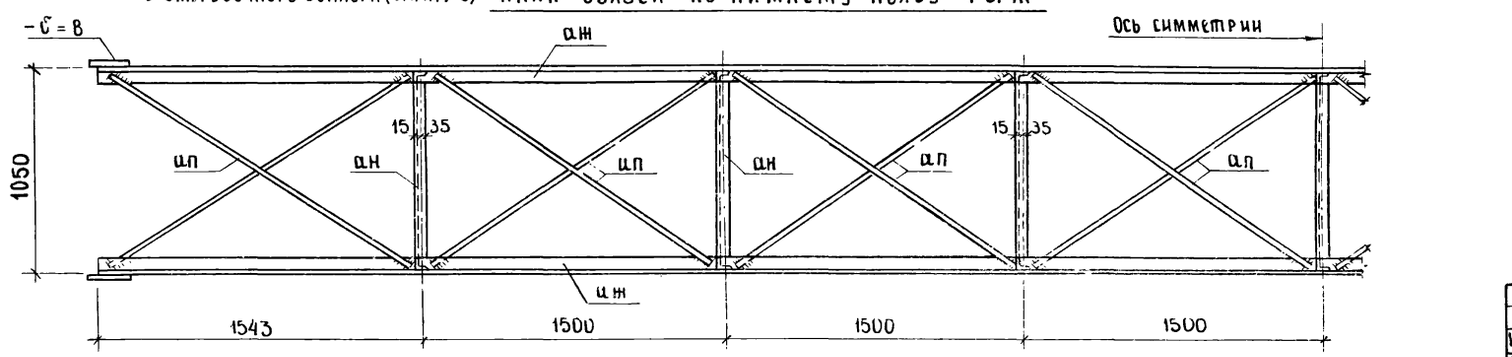

Расчётная схема фермы

Расчётные нагрузки:
1. Временная длительная P_1^p = 120 кгс/м²
2. Кратковременная P_2^p = 140 кгс/м²
3. Кратковременная P_3^p = 210 кгс/м²
4. Постоянная q = 80 кгс/п.м.

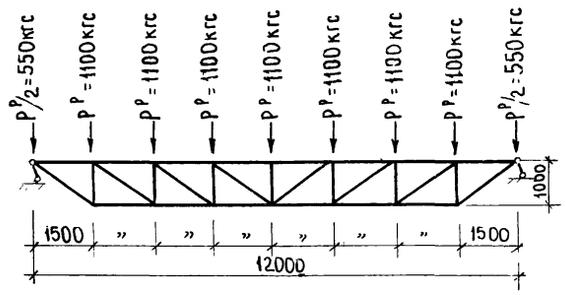

Расчётная схема усилий в стержнях в тоннах

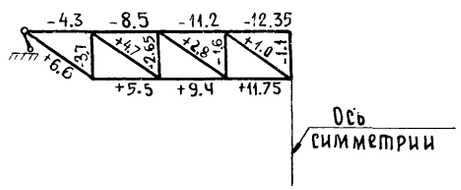

Схема нагрузок на пролётное строение

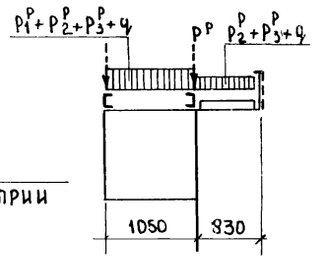

7833/3

					ТП 705-1-142 КМ			
Изм.	Лист	№ докум.	Подпись	Дата	Прирельсовый склад незатаренных минеральных удобрений емкостью 5000 тонн с применением деревянных клееных конструкций			
ГИП		Гоголев		10.10				
Нач. отд.		Катков		10.10				
Гл. констр.		Мороз ова		10.10		Лит.	Лист	Листов
Рук. гр.		Ан кин		4.9.79г.		ТР	11	
Ст. инж.		Киреев		3.9.79г.				
Ст. инж.		Толмачева		3.9.79г.	Пролётное строение ПБ12.	Госкомсельхозтехника СССР ГИПРОПРОМСЕЛЬСТРОЙ		

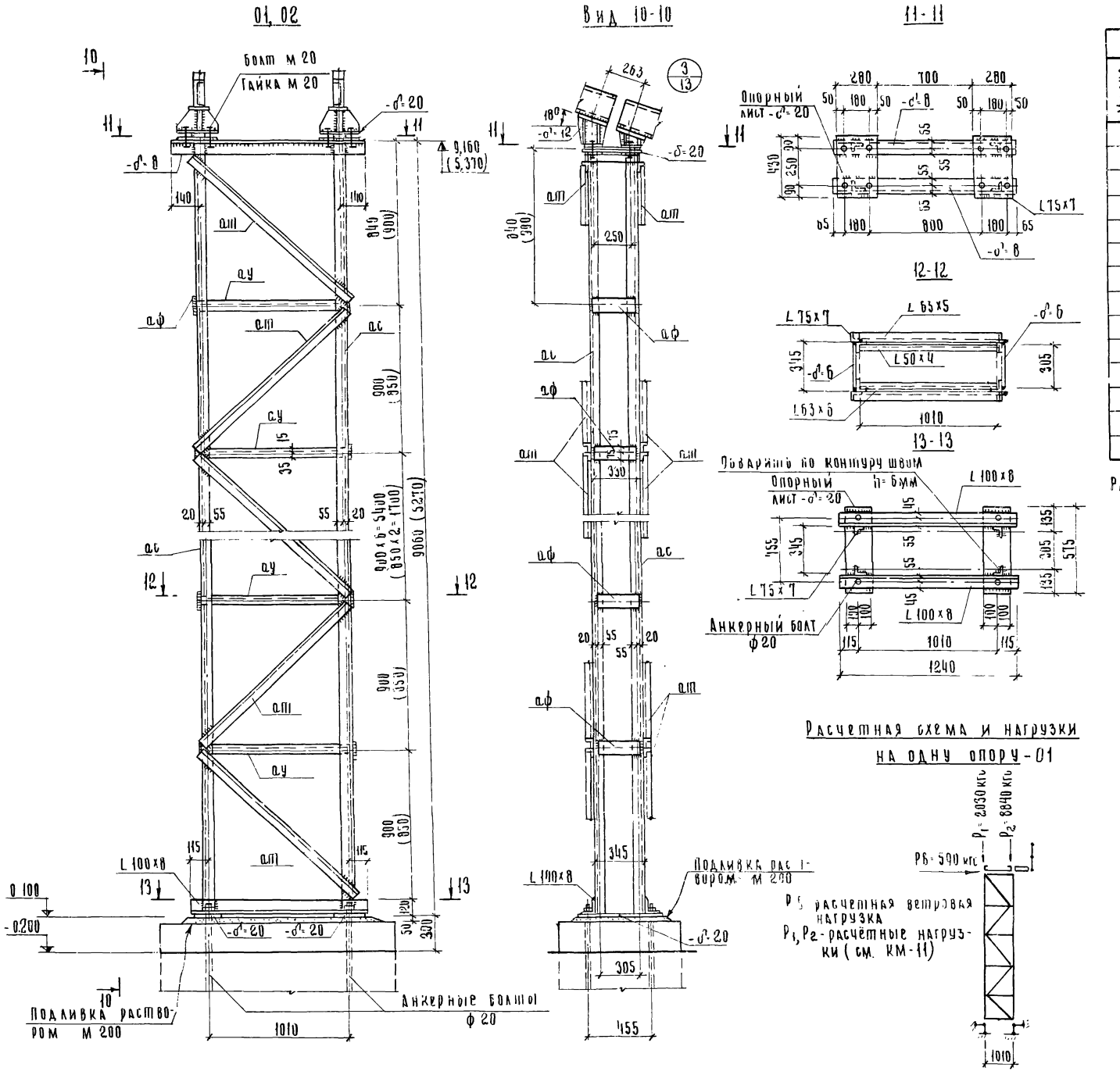

Ведомость элементов									
Марка	Сечение			Опорные усилия			Группа констр.	Марка металла	Примечание
	Эскиз	Поз	Состав	M, тсм	N, тс	Q, тс			
ае	⊏		⊏ 20	—	9.20	—	II	Вст3пс6	
аж	L		L 70×6	—	+8,65	—			
ак	L		L 50×5	—	-2,75	—			
ал	L		L 50×5	--	+4,99	—			
ам	⊏		⊏ 5	Конструктивно			VI	Вст3кп2	
ан	L		L 50×4	То	же				
ап	•		• 12АI		"				
ар	L		L 50×5		"				
ас	L		L 75×7		0.85	0.59	II	Вст3пс6	
ат	L		L 63×5	Конструктивно					
ау	L		L 50×4		То же		VI	Вст3кп2	
аф	—		-δ=6	0,13	—	1,19			

Размеры, указанные в скобках, относятся к опоре - 02

7833/3 35

				ТП 705-1-142 КМ	
Изм.	Лист	№ докум.	Подпись	Дата	Прирельсовый склад незатаренных минеральных удобрений емкостью 5000 тонн с применением деревянных клееных конструкций
ГИП		Гоголев		15.10.	
Нач. отд.		Катков		19.10	
Гл. констр.		Морозова		8.10.79	Лит. / Лист / Листов: тр / 10
Рук. гр.		Аникин		4.9.79	
Ст. инж.		Кир[illegible]ев		3.9.79	
Н. контр.		Есина		3.9.79	Опоры 01, 02.

Госкомсельхозтехника СССР
ГИПРОПРОМСЕЛЬСТРОЙ
г. Саратов

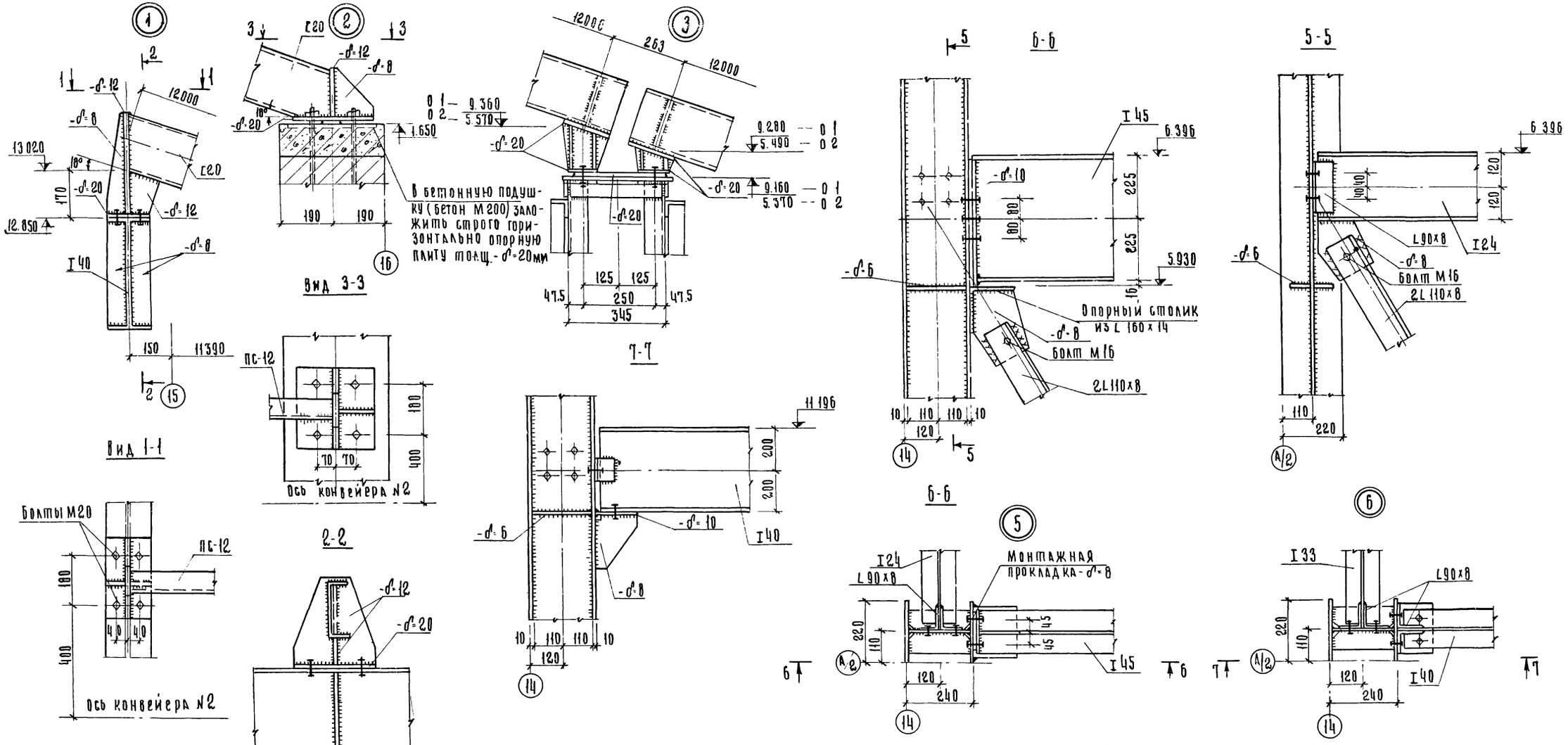

7833/3 36

				ТП 705-1-142 КМ	
Изм.	Лист	№ докум.	Подпись	Дата	Прирельсовый склад незатаренных минеральных удобрений ёмкостью 5000 тонн с применением деревянных клеёных конструкций
ГИП		Гоголев		15.10.79	
Нач. отд.		Катков		10.10	
Гл. констр.		Морозова		8.10.79	Лит. / Лист / Листов
Рук. гр.		Аникин		4.9.79	ТР / 13 /
Ст. инж.		Киреев		3.9.79	Узлы 1÷7.
Н. контр.		Есина		8.8.79	Госкомсельхозтехника СССР ГИПРОПРОМСЕЛЬСТРОЙ г. Саратов

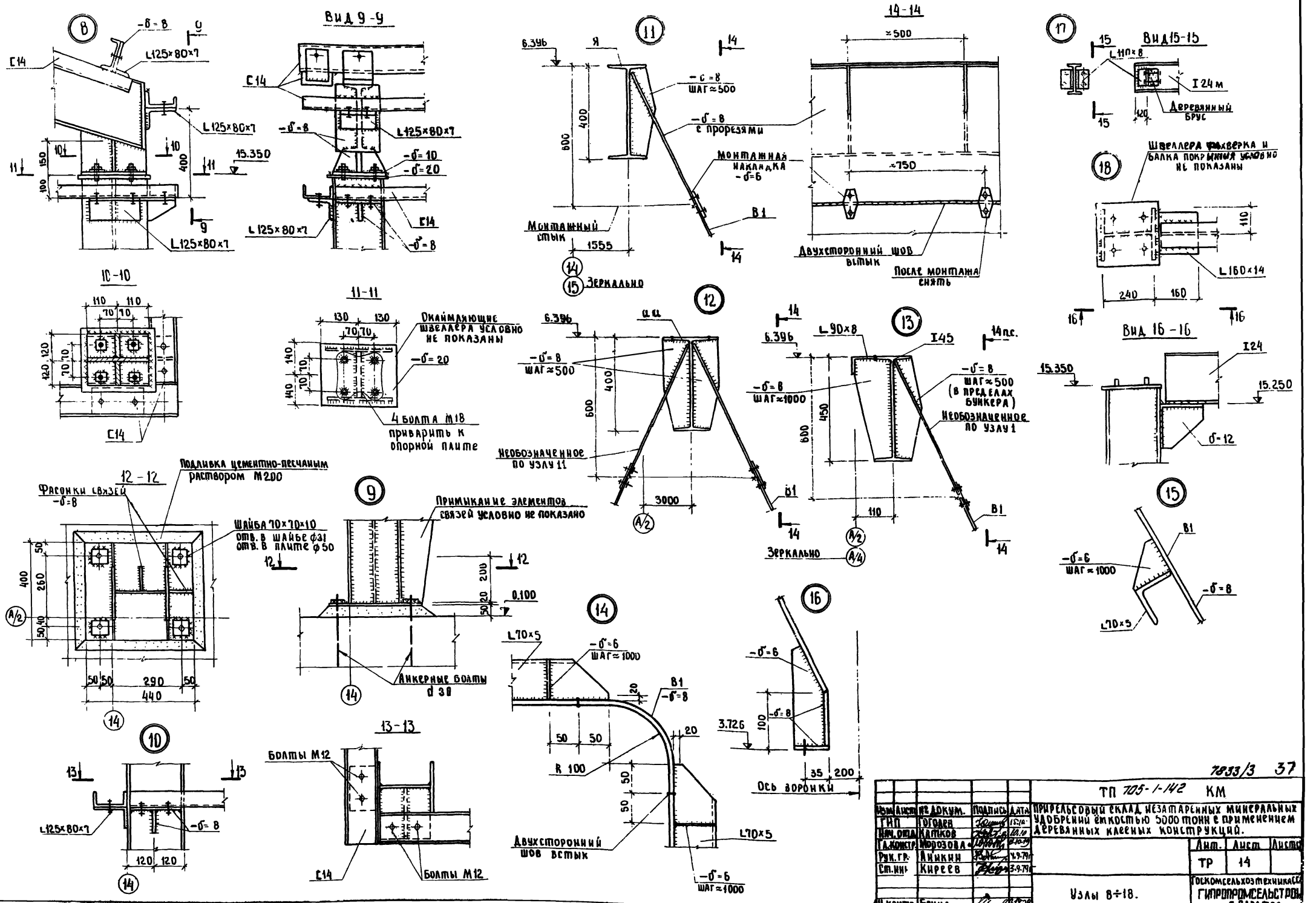

7833/3 37

ТП 705-1-142 КМ

Изм.	Лист	№ докум.	Подпись	Дата
ГИП		Гоголев		15.10
Нач. отд.		Катков		10.10
Гл. констр.		Морозова		8.10.79
Рук. гр.		Аникин		4.9.79
Ст. инж.		Киреев		3.9.79
Н. контр.		Ерина		3.8.79

Прирельсовый склад незатаренных минеральных удобрений ёмкостью 5000 тонн с применением деревянных клееных конструкций.

Лит.	Лист	Листов
ТР	14	

Узлы 8÷18.

Госкомсельхозтехника СССР ГИПРОПРОМСЕЛЬСТРОЙ г. Саратов

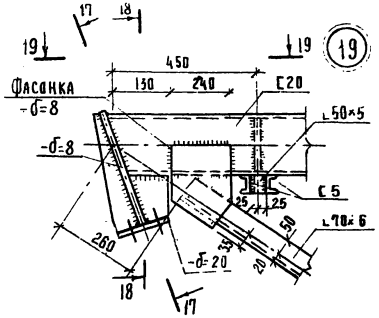

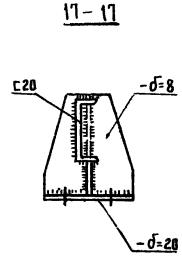

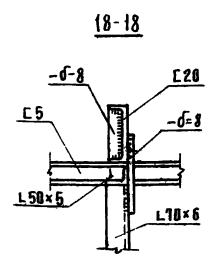

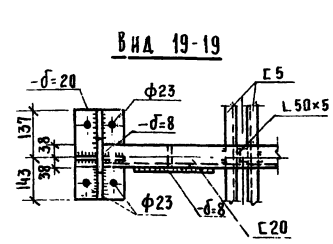

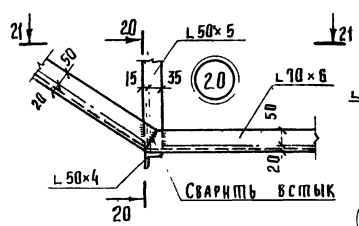

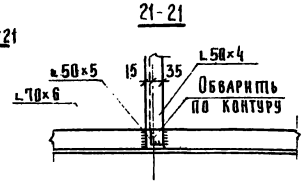

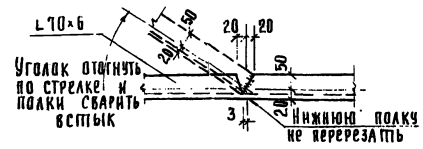

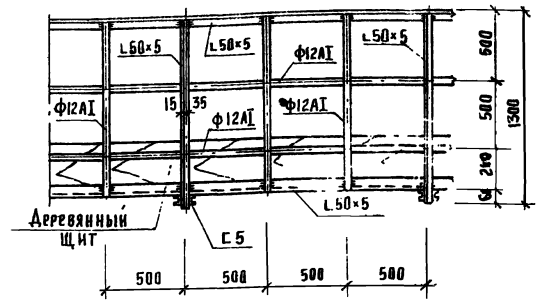

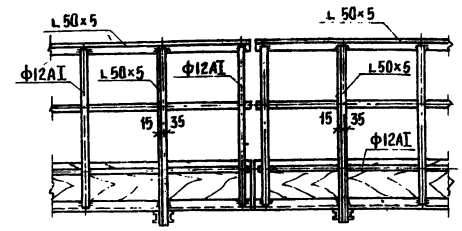

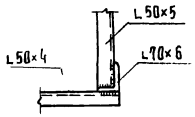

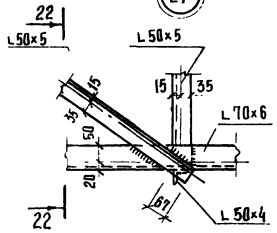

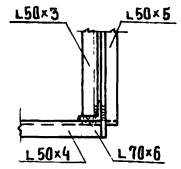

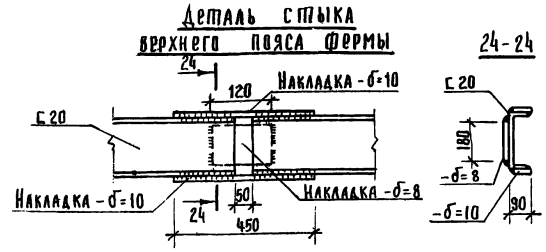

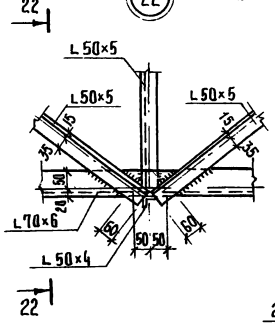

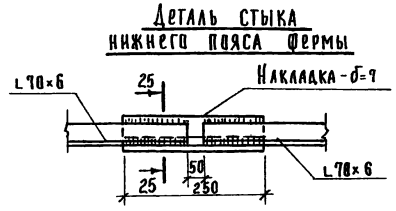

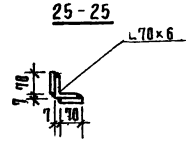

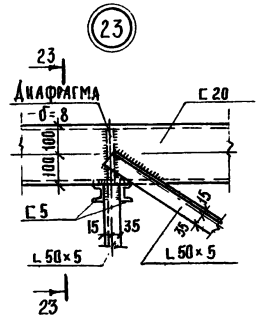

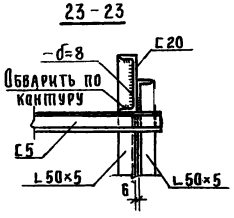

7833/3 38

					Т.П 705-1-142 КМ		
Изм.	Лист	№ докум.	Подпись	Дата	Прирельсовый склад незатаренных минеральных удобрений емкостью 5000 тонн с применением деревянных клерных конструкций		
ГИП		Гоголев					
Нач. отд.		Капков					
Гл. конс.		Морозова		9.10.70			
Рук. гр.		Чикин		9.9.70			
Ст. инж.		Киреев		5.9.70			
						Лит.	Лист	Листов
						Тр	15	
Н. контр.		Есина			Узлы 19÷23.	Госкомсельхозтехника СССР Гипропромсельстрой г. Саратов		

Металлическая лестница АМ1

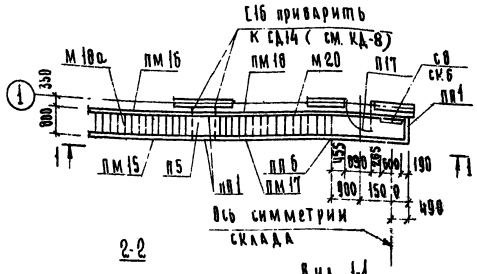

Металлическая лестница АМ2

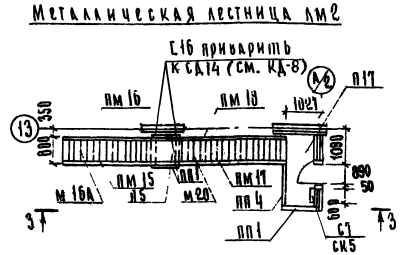

Маркировочная схема лестницы АМ3

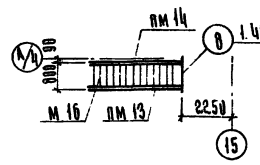

Маркировочная схема лестницы АМ4

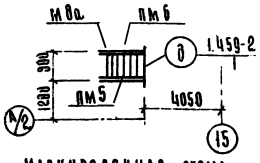

Маркировочная схема лестницы АМ5
Ось конвейера №2

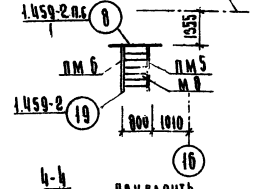

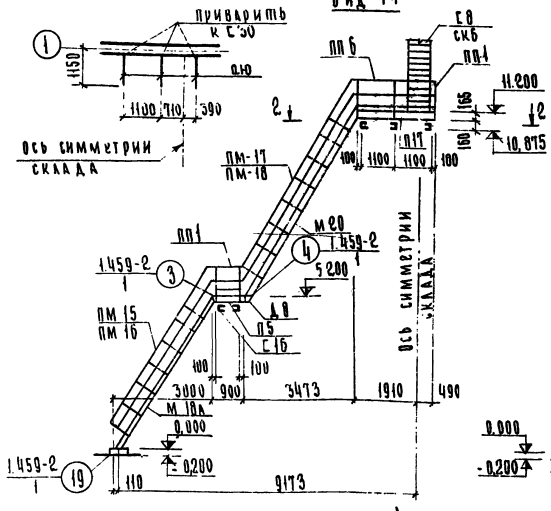

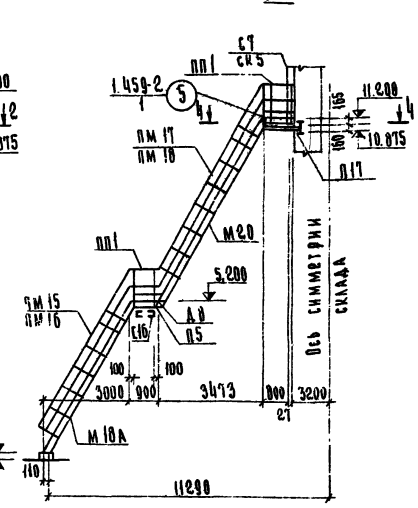

4-4

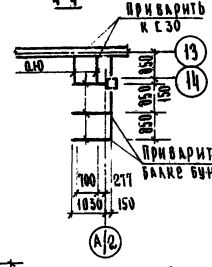

АМ6 (шт:-12)

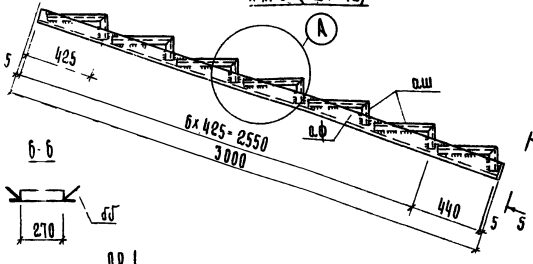

Деталь сопряжения лестницы АМ6

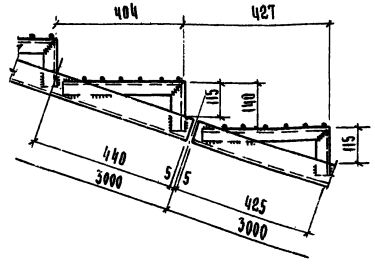

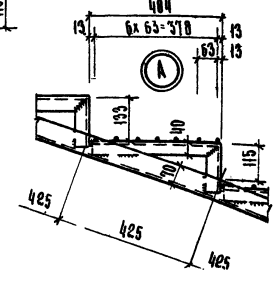

Вр I

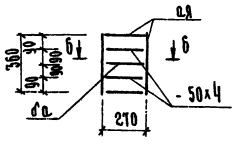

Вид 5-5

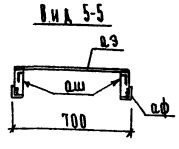

Ведомость элементов

Марка	Сечение: Эскиз	Поз.	Сечение: Состав	Опорные усилия: M, тсм	N, тс	Q, тс	Группа констр.	Марка металла	Примечание
0,6	L		L 70х45х5	Конструктивно					
0,10	L		L 40х25х4	"					
0,8	•		• 16А II	"					
0,10	C		C 16	"					
0,8	L		L 50х5	"					
0,6	—		—6-4	"					
0,6	•		• 6А I	"					
	1.459-2, вып. 2		лист 20	М8 (шт.-1)					
	То же		" 20	М8а (шт.-1)					Укоротить на 350 мм
	"		" 24	М16 (шт.-1)					
	"		" 25	М18а (шт.-2)					Укоротить на 200 мм
	"		" 26	М20 (шт.-2)					
	"		" 28	П5 (шт.-2)					
	"		" 32	П17 (шт.-2)					
	"		" 56	ПМ5 (шт.-2)					
	"		" 56	ЛМ6 (шт.-2)					
	"		" 60	ПМ13 (шт.-1)			VI	Вст3 кп2	
	"		" 60	ПМ14 (шт.-1)					
	"		" 61	ПМ15 (шт.-2)					
	"		" 61	ПМ16 (шт.-2)					
	"		" 62	ПМ17 (шт.-2)					
	"		" 62	ПМ18 (шт.-2)					
	"		" 75	ПП1 (шт.-6)					
	"		" 75	ПП2 (шт.-3)					
	"		" 75	ПП3 (шт.-1)					
	"		" 76	ПП4 (шт.-1)					
	"		" 76	ПП5 (шт.-1)					
	"		" 76	ПП6 (шт.-3)					
	"		" 78	ПП9 (шт.-1)					
	"		" 89	СК2 (шт.-1)					
	"		" 90	СК5 (шт.-1)					
	"		" 90	СК6 (шт.-1)					
	1.459-2, вып.1,		лист 62	С4 (шт.-1)					
	То же		" 63	С7 (шт.-1)					
	"		" 64	С8 (шт.-2)					
	"		" 78	А8 (шт.-2)					

39

7833/3

					ТП 705-1-142		КМ
Изм.	Лист	№ докум.	Подпись	Дата	Приволжский склад незагораемых минеральных удобрений емкостью 5000 тонн с применением деревянных клееных конструкций		
ГИП		Богдан		1.12.71			
Нач. отд.		Кабулов		1.12.71			
Гл. констр.		Мр 03904		2.12.71			
Рук. гр.		А. Кин		29.7.71		Лист	Листов
Ст. инж.		Киреев		29.7.71		ТР 16	
					Маркировочные схемы лестниц АМ1 ÷ АМ6	Госкомсельхозтехника СССР Гипрогрпригантгрпи	

Ведомость основных комплектов

Обозначение	Наименование	Примечание
ГТ	Генеральный план и транспорт	
АР	Архитектурно-строительные решения	
КЖ	Конструкции железобетонные	
КМ	Конструкции металлические	
КД	Конструкции деревянные	
ОВ	Вентиляция	
Т	Технологические решения	
ТМ	Технолого-механические решения	
ЭЛ	Электротехнические устройства	
СУ	Устройства связи и сигнализации	

Ведомость чертежей основного комплекта КД

Формат	Лист	Наименование	Примечание
1	2	3	4
22г	1	Общие данные (начало).	
22г	2	Общие данные (окончание).	
22г	3	Маркировочная схема каркаса. Разрез 1-1.	
22г	4	Разрезы 2-2 и 3-3. Сечение а-а. Узлы каркаса 1 ÷ 5.	
22г	5	Узлы каркаса 6 ÷ 14.	
22г	6	Узлы каркаса 15 ÷ 20.	
22г	7	Маркировочные схемы прогонов и стоек.	
22г	8	Маркировочные схемы прогонов и стоек торцовых фахверков Разрез 1-1. Узлы 1 ÷ 4.	
22г	9	Узлы прогонов и стоек 5 ÷ 13.	
22г	10	Узлы прогонов и стоек 14 ÷ 22.	
22г	11	Узлы прогонов и стоек 23 ÷ 31.	
22г	12	Узлы прогонов и стоек 32 ÷ 35.	
22г	13	Маркировочная схема транспортерной галереи на отм. 11,200. Разрез 1-1. Узлы 1 ÷ 5.	
22г	14	Узлы 6 ÷ 13 к маркировочной схеме транспортерной галереи на отм. 11.200.	
22г	15	Заготовительные деревянные клееные изделия для маркировочной схемы каркаса.	
22г	16	Заготовительные деревянные клееные изделия для маркировочных схем прогонов и стоек.	
22г	17	Заготовительные деревянные клееные изделия для маркировочной схемы транспортерной галереи на отм 11.200.	
22г	18	Заготовительные стальные изделия для маркировочной схемы каркаса.	
22г	19	Заготовительные стальные изделия для маркировочной схемы каркаса.	
22г	20	Заготовительные стальные изделия для маркировочной схемы каркаса.	
22г	21	Заготовительные стальные изделия для маркировочных схем прогонов и стоек.	
22г	22	Заготовительные стальные изделия для маркировочных схем прогонов и стоек.	
22г	23	Заготовительные стальные изделия для маркировочной схемы транспортерной галереи на отм 11. 200.	
22г	24	Заготовительные стальные изделия для маркировочной схемы транспортерной галереи на отм. 11,200	

Ведомость примененных и ссылочных документов

Обозначение	Наименование	Примечание
1.822-3. в.2	Рамы деревянные клееные для складов минеральных удобрений. Выпуск 2. Рамы пролетом 24м с шириной поперечного сечения 140мм. Рабочие чертежи	

Общие указания.

1 За условную отметку 0,000 принят уровень чистого пола здания склада, что соответствует абсолютной отметке [ ].

2. Деревоклееные конструкции (полурамы, стеновые прогоны и прогоны кровли, стойки, связи) приняты для III снегового и III ветрового районов по СНиП II-6-74

3. Изготовление деревоклееных изделий вести согласно „Руководству по индустриальному изготовлению деревянных клееных конструкций для строительства" (ЦНИИСК им Кучеренко) и ГОСТУ 20850-75 „Конструкции деревянные клееные несущие. Общие технические требования".

4 Все деревоклееные и стальные конструкции защищаются от коррозии, гниения и возгорания в соответствии с указаниями раздела-6 общих данных на листе АР-3 данного проекта и пункта-4 пояснительной записки серии 1.822-3.в2

5. Крепежные элементы, имеющие резьбу, защищаются слоем цинка, наносимого гальваническим способом и последующим покрытием лакокрасочным составом (Эмаль ХВ-785 по ГОСТУ 7315-75; грунт-ХС-010 ГОСТ 9355-60).

Типовой проект разработан в соответствии с действующими нормами и правилами и предусматривает мероприятия, обеспечивающие взрывную, взрывопожарную и пожарную безопасность при эксплуатации здания

/Главный инженер проекта [подпись] / Гоголев /

7833/3 40

Изм.	Лист	№ докум.	Подпись	Дата
Гл. инж. ин.		Хахалин	[подпись]	[illegible]
ГИП		Гоголев	[подпись]	[illegible]
Нач. отд.		Катков	[подпись]	10.10
Гл. констр.		Морозова	[подпись]	8.10.79
Рук. гр.		Аникин	[подпись]	17.9.79

ТП 705-1-142 КД

Прирельсовый склад незатаренных минеральных удобрений емкостью 5000 тонн с применением деревянных клееных конструкций

Лит.	Лист	Листов
ТР	1	24

Общие данные (начало)

Госкомсельхозтехника СССР ГИПРОПРОМСЕЛЬСТРОЙ

Выборка стали на комплект КД

Вид профиля и ГОСТ	Марка металла и ГОСТ	Обозначение и размер профиля	Общая масса Т
1	2	3	4
Сталь горячекатаная.	ВСТ 3 пс 6	I 12	0 622
Балки двутавровые ГОСТ 8239-72	ГОСТ 380-71*	I 18	0 177
Всего профиля			0,799
Балки двутавровые сталь-	ВСТ 3 пс 6	I 24м	0,154
ные специальные ГОСТ 19425-74	ГОСТ 380-71*		
Сталь горячекатаная.	ВСТ 3 пс 6	C 10	0,052
Швеллеры ГОСТ 8240-72	ГОСТ 380-71*	C 16	0 151
		C 30	1,323
Всего профиля			1,526
Сталь прокатная угловая	ВСТ 3 пс 6	L 50×5	0,453
равнополочная	ГОСТ 380-71*	L 125×9	1,229
ГОСТ 8509-72			
Всего профиля			1,682
Сталь прокатная угловая	ВСТ 3 пс 6	L 90×56×5,5	0,442
неравнополочная	ГОСТ 380-71*	L 125×80×8	3,193
ГОСТ 8510-72		L 160×100×9	0,012
Всего профиля			3,647
Сталь горячекатаная	ВСТ 3 пс 6	• 12	0,047
круглая ГОСТ 2590-71*	ГОСТ 380-71*	• 14	0,014
		• 20	0,062
Всего профиля			0,123
Сталь прокатная широко-	ВСТ 3 пс 6	-δ-6	1,189
полосная универсальная	ГОСТ 380-71*	-δ=8	4,044
ГОСТ 82-70*		-δ=10	0,409
Всего профиля			5,642
Сталь листовая холодно-	ВСТ 3 пс 6	-δ=1	0,144
катаная ГОСТ 19904-74	ГОСТ 380-71*		
Рельсы железнодорожные	ВСТ 3 пс 6	Р 18	1,788
узкой колеи ГОСТ 6368 52*	ГОСТ 380-71*		
Общая масса прокат-	ВСТ3пс 6		
ной стали	ГОСТ 380-71*		15,505

1	2	3	4
Детали крепления			
Болты с шестигранной	ВСТ 3 кп 2	М12×50.58.09	0.006
головкой (нормальной	ГОСТ 380-71*	•М12×140.58.09	0.170
точности) ГОСТ 7798-70*		М12×180.58.09	0,097
		М14×130.58.09	0.016
		М14×150.58.09	0,014
		М14×180.58.09	0.327
		М14×190.58.09	0.337
		М14×220.58.09	0.350
		М14×250.58.09	0,074
		М14×260.58.09	0,009
		М14×280.58.09	0,031
		М14×350.58.09	0,045
		М14×380.58.09	0,012
		М16×190.58.09	0.018
		М16×330.58.09	0.151
		М24×190.58.09	0.081
		М24×380.58.09	0.189
Всего болтов			1.927
Гайки шестигранные	ВСТ 3 кп 2	М12. 6. 09	0.040
(нормальной точности)	ГОСТ 380-71*	М14. 6. 09	0,134
ГОСТ 5915-70*		М16. 6. 09	0.013
		М24. 6. 09	0.026
		М20.6.09	0.002
Всего гаек			0.215
Шайбы ГОСТ 11371-78	ВСТ 3 кп 2	12.01.09	0.004
	ГОСТ 380-71*	14.01.09	0,035
		16.01.09	0,011
		24.01.09	0,021
Всего шайб			0.071
Гвозди строительные	ВСТ 3 кп 2	К 4×120	0.010
ГОСТ 4028-63*	ГОСТ 380-71*		
Всего деталей			2.223
крепления			
Всего стали			17.728

Выборка пиломатериалов на комплект КД

ГОСТ	Материал	Обозначение и размер	Объём древесины в деле-м³
Пиломатериалы хвойных	Сосна II ка-		
пород ГОСТ 8486-66	тегории	22×140	57.56
		22×175	1,07
		25×100	3,74
		25×140	24,69
		25×150	3,80
		40×140	2,20
		75×120	3,27
Фанера бакелизирован-		δ=10	0,07
ная ГОСТ 11539-73			(6.84м²)
Всего пиломатериалов			96,40

7833/3 41

				ТП 705-1-142 КД
Изм.	Лист	№ докум.	Подпись	Дата
Гл. инж. ин.		Хахалин		15.10.79
ГИП		Гогоев		15.3.77
Нач. отд.		Капков		10.10
Гл. констр.		Морозова		8.10.79
Рук. гр.		Аникин		12.9.79

Прирельсовый склад незатаренных минеральных удобрений ёмкостью 5000 тонн с применением деревянных клееных конструкций

Лит.	Лист	Листов
ТР	2	

Общие данные

Госкомсельхозтехника СССР
Гипрометиссельстрой

Маркировочная схема каркаса

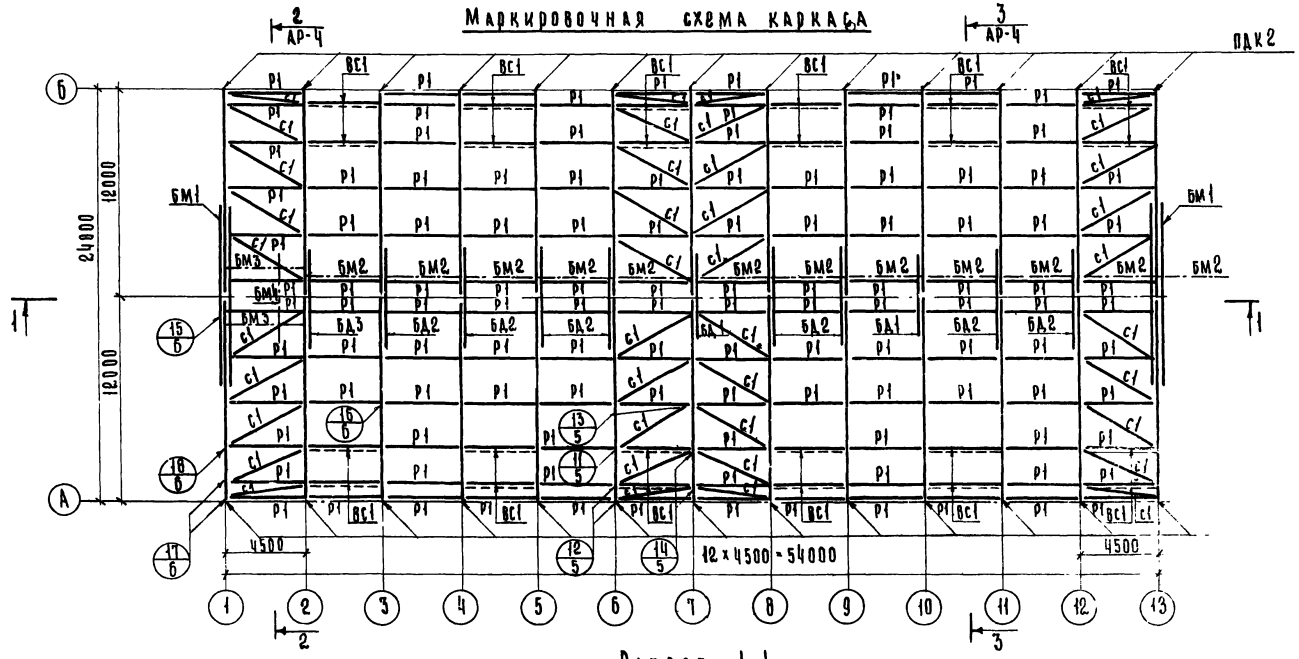

Разрез 1-1.

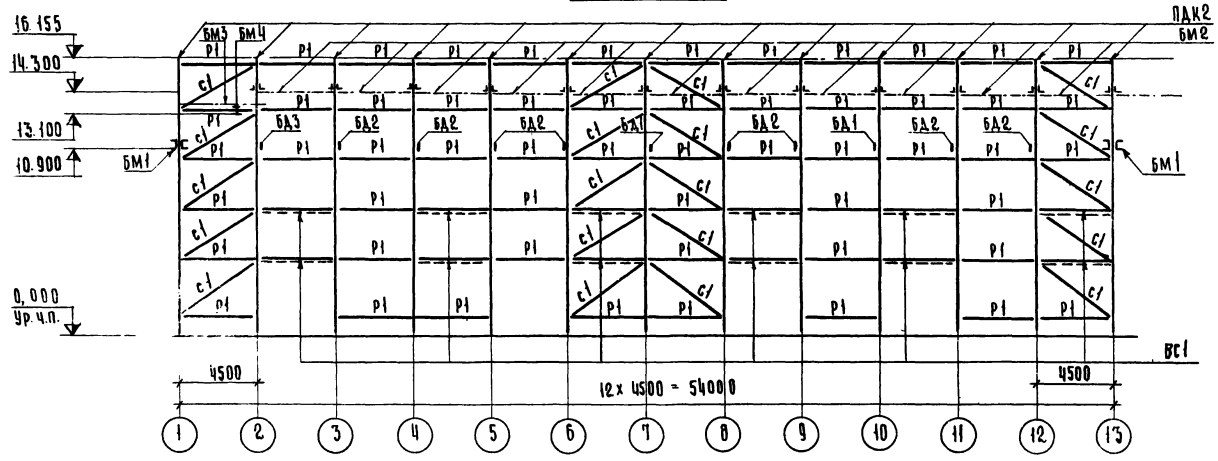

Заготовительные деревоклееные, стальные изделия и их спецификации даны соответственно на листах КД-15 и КД-18 ÷ КД-20.

7833/3 42

Изм.	Лист	№ докум.	Подпись	Дата	ТП 705-1-142 КД
Гип		Гоголев			Прирельсовый склад незатаренных минеральных удобрений емкостью 5000 тонн с применением деревянных клееных конструкций
Нач. отд.		Катков		10.10	
Гл. констр.		Морозова		8.10.79	Лит. / Лист / Листов
Рук. гр.		Акин		12.9.79	ТР / 3
					Маркировочная схема каркаса. Разрез 1-1
					Госкомсельхозтехника СССР Гипропромсельстрой

Разрез 2-2

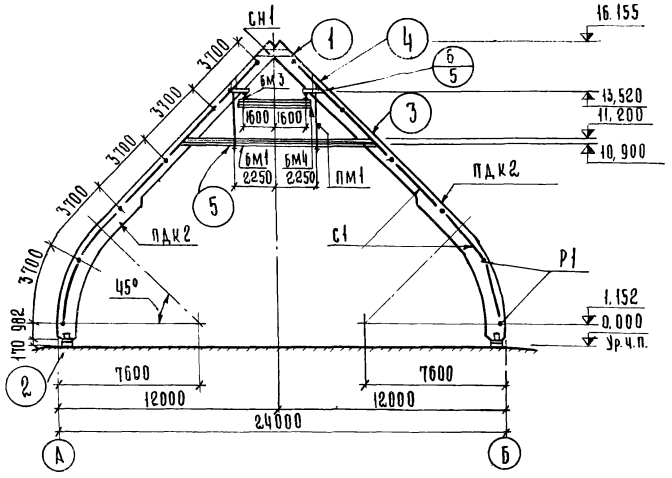

Разрез 3-3

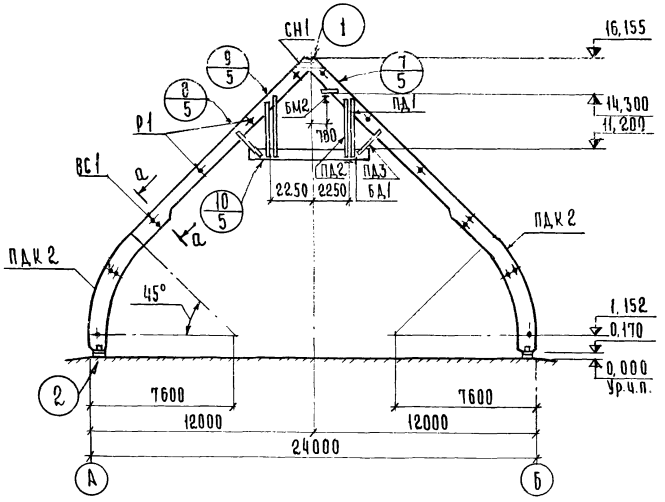

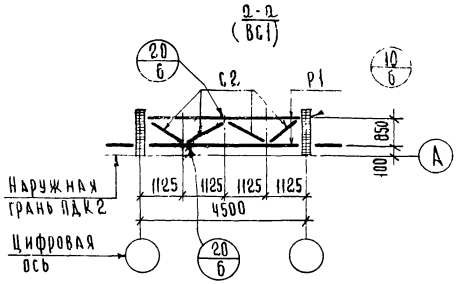

Обеспечить плотное касание

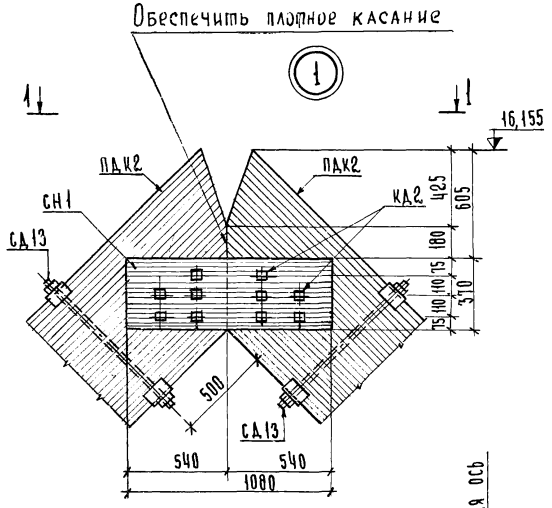

Вид 1-1

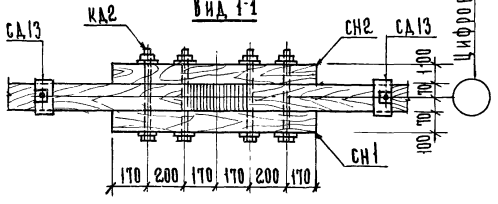

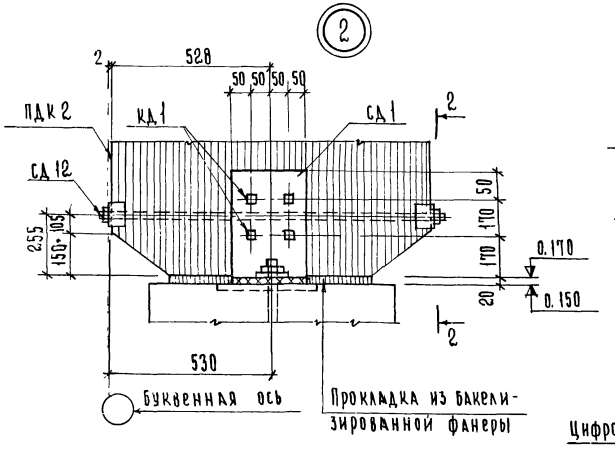

Вид 2-2

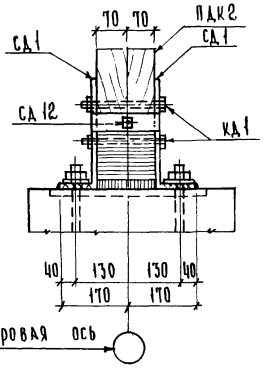

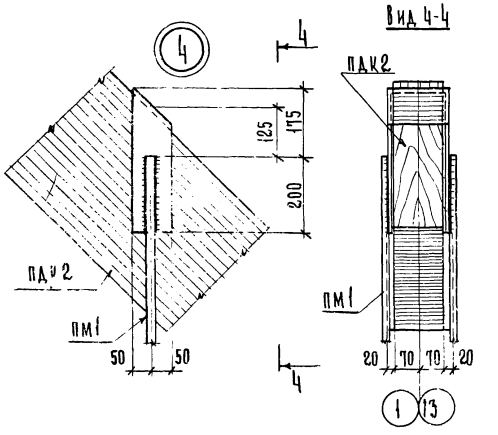

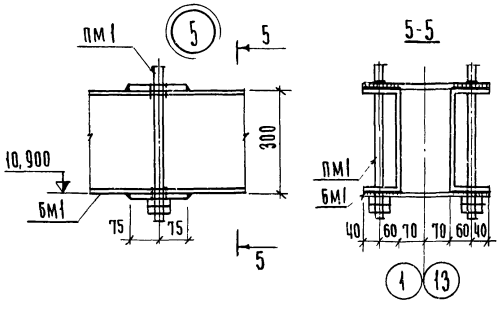

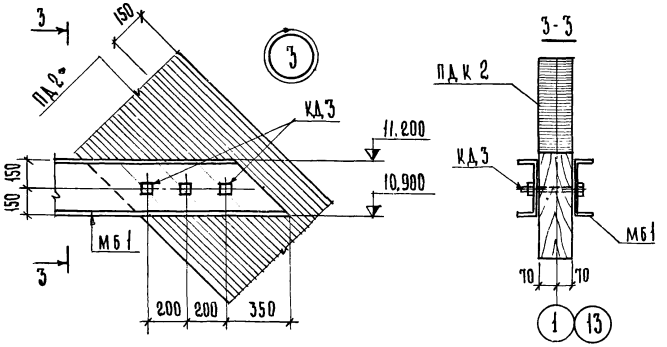

7833/3 43

				ТП 705-1-142	КД
Изм.	Лист	№ докум.	Подпись	Дата	Приречьевский склад незатаренных минеральных удобрений вместимостью 5000 тонн с применением деревянных клееных конструкций
ГИП		Гоголев			
Нач.отд.		Катков		10.78	
Гл.констр.		Морозова		10.78	
Рук.гр.		Елкин		17.9.78	Лит. / Лист / Листов: Тр / 4 /
Н.контр.		Ерина			Разрезы 2-2 и 3-3. Сечение а-а. Узлы каркаса 1÷5.
					Госкомсельхозтехника СССР, Гипропромсельстрой, г. Саратов

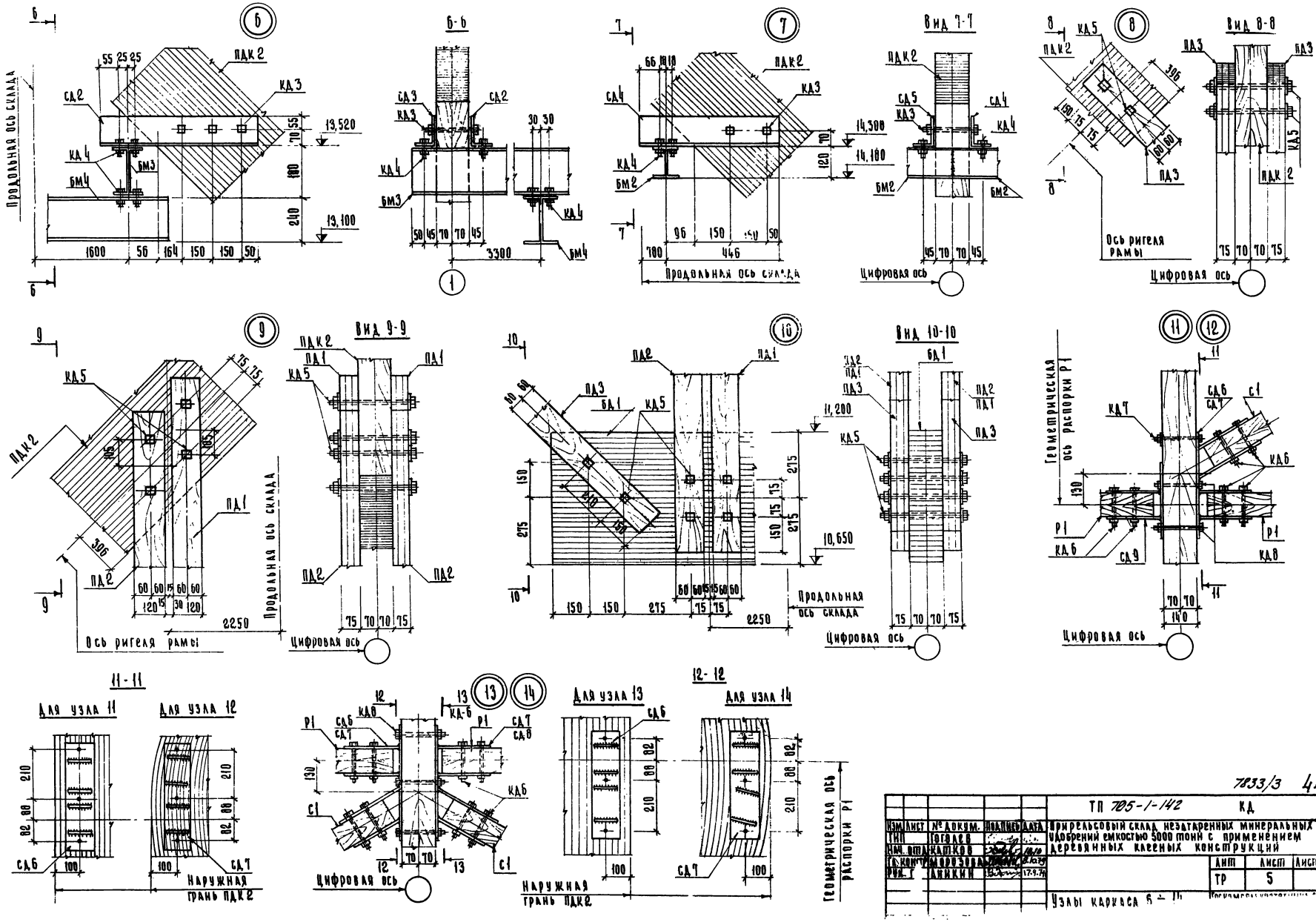

6
6-6
7
Вид 7-7
8
Вид 8-8
9
Вид 9-9
10
Вид 10-10
11
12
11-11
Для узла 11
Для узла 12
13
14
12-12
Для узла 13
Для узла 14
Продольная ось склада
Ось ригеля рамы
Цифровая ось
Геометрическая ось распорки Р1
Наружная грань ПДК2
ПДК 2
КД 3
СД 2
КД 4
БМ3
БМ4
СД 3
СД 4
БМ2
КД 5
ПД 1
ПД 2
ПД 3
БД 1
КД 6
СД 6
СД 7
СД 8
СД 9
С1
Р1
13,520
13,100
14,300
14,180
11,200
10,650
2250
3300
7833/3 44
ТП 705-1-142 КД
Прирельсовый склад незатаренных минеральных удобрений емкостью 5000 тонн с применением деревянных клееных конструкций
Изм. Лист № докум. Подпись Дата
Гип Гоголев
Нач. отд. Катков
Гл. конструктор Морозова
Рук. г. Аникин
Лит Лист Листов
ТР 5
Узлы каркаса 6 ÷ 14

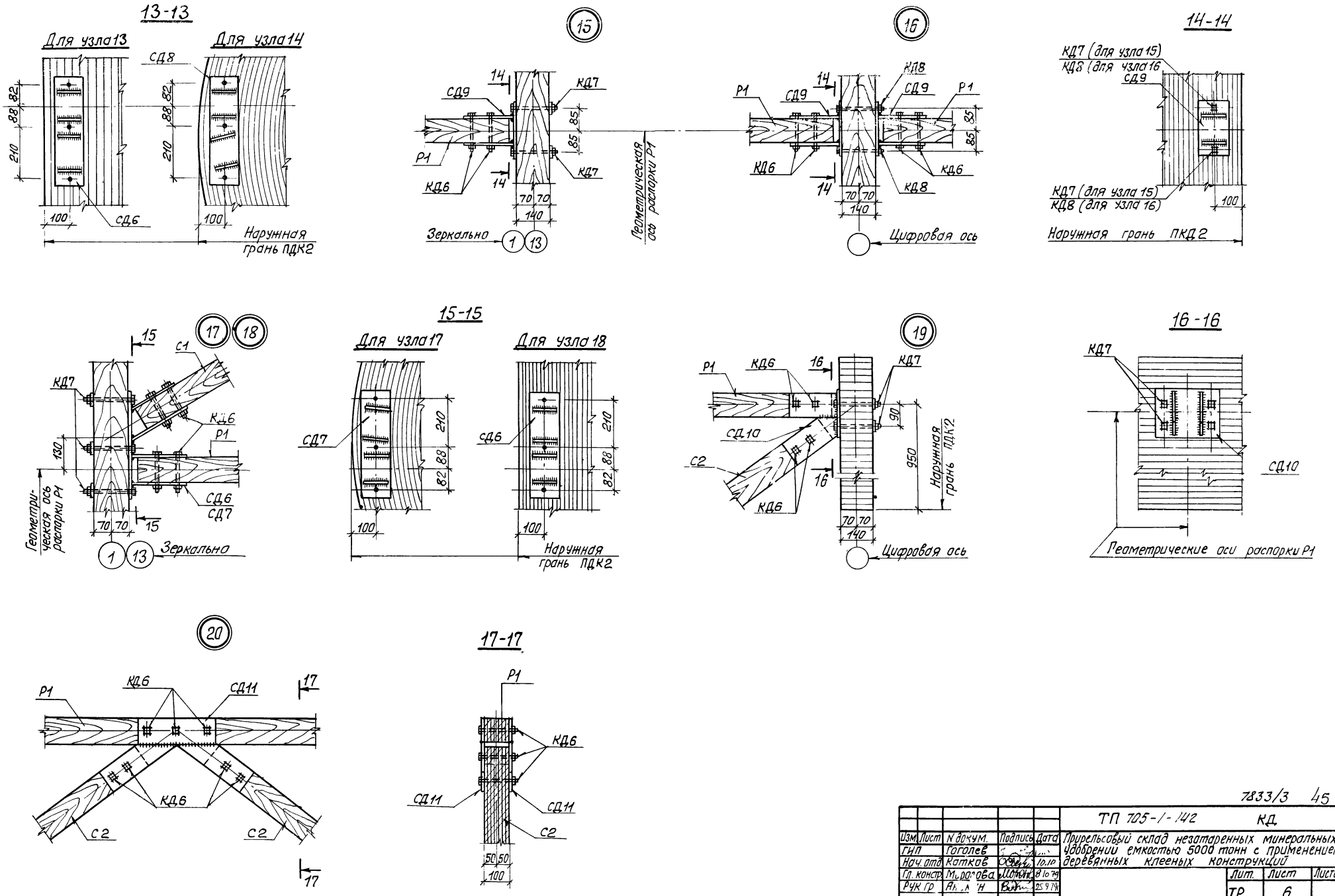

7833/3 45

					ТП 705-1-142 КД
Изм.	Лист	N докум.	Подпись	Дата	Прирельсовый склад незатаренных минеральных удобрений емкостью 5000 тонн с применением деревянных клееных конструкций
ГИП		Гоголев			
Нач. отд.		Катков		10.10	
Гл. констр.		Морозова		8.10.79	Лит. / Лист / Листов
РУК гр.		Ан[illegible]н		25.9.79	ТР / 6
					Узлы каркаса 15÷20
Н. контр.		Есина			Госкомсельхозтехника СССР ГИПРОПРОМСЕЛЬСТРОЙ г. Саратов

Маркировочная схема прогонов покрытия

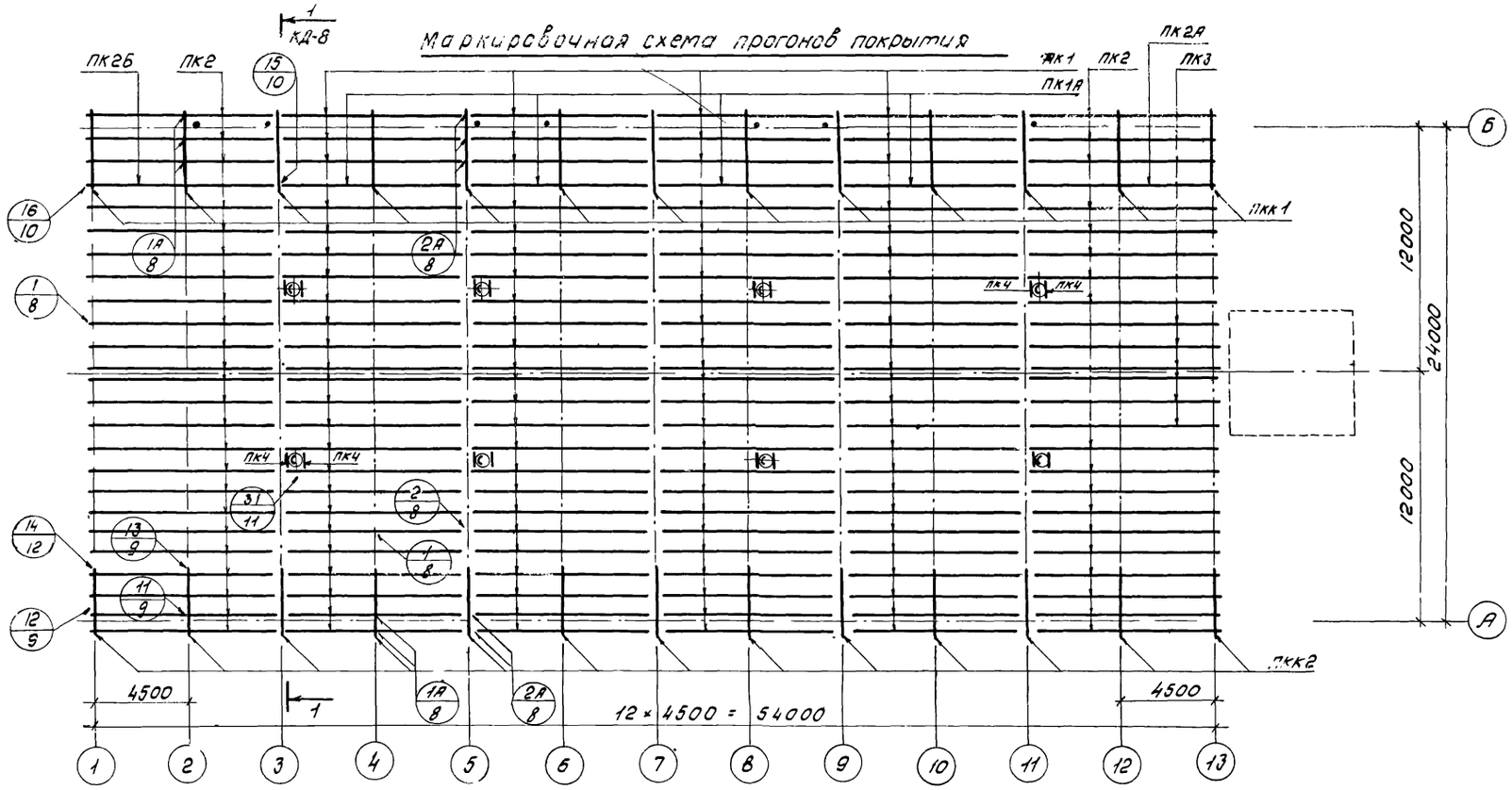

Маркировочная схема прогонов и стоек стены по оси-„Б"

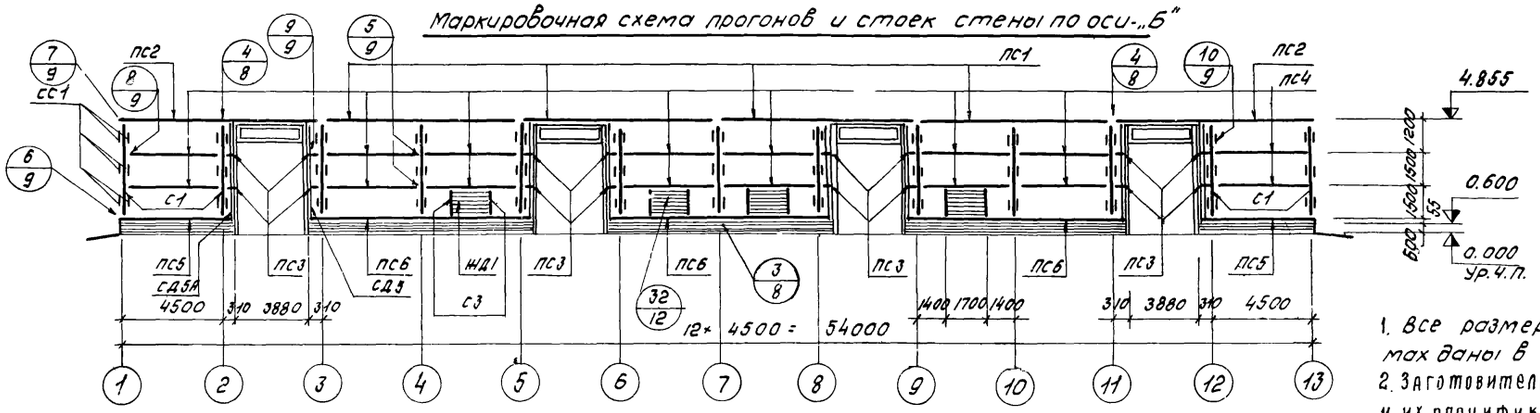

Маркировочная схема прогонов и стоек стены по оси-„А"

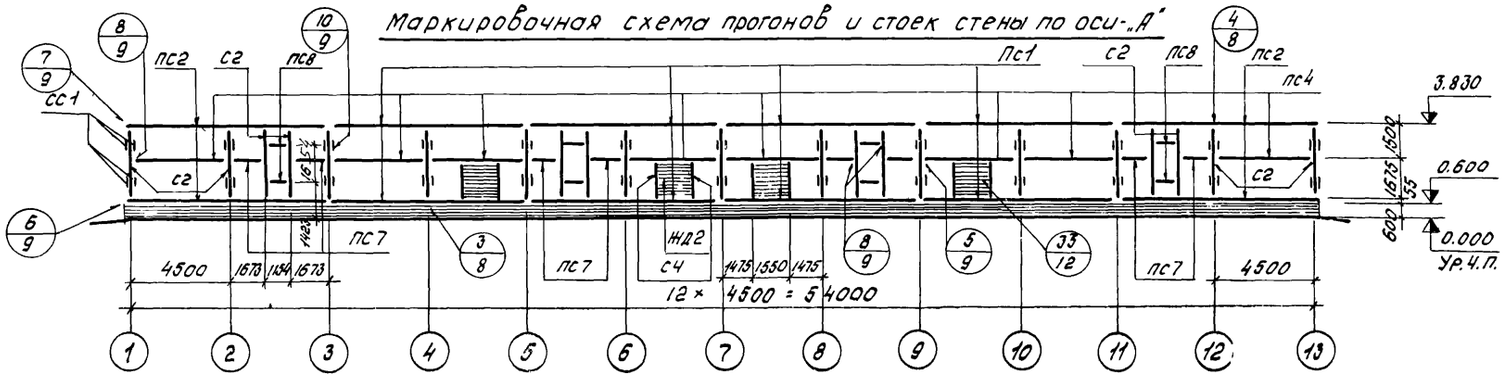

1. Все размеры и отметки на маркировочных схемах даны в осях прогонов и стоек.
2. Заготовительные деревоклееные, стальные изделия и их спецификации даны соответственно на листах КД-16, КД-21 и КД-22.

7833/3 46

					ТП 705-1-142 КД
Изм.	Лист	№ докум.	Подпись	Дата	Прирельсовый склад незатаренных минеральных удобрений емкостью 5000 тонн с применением деревянных клееных конструкций
ГИП		Гоголев			
Нач.отд.		Катков		10.10	
Гл.констр.		Грозова		8.10.79	
Рук.гр.		Чикин		12.9.79	
					Лит. ТР; Лист 7; Листов
					Маркировочные схемы прогонов и ст. ...
					Госкомсельхозтехника СССР ГИПРОПРОМСЕЛЬСТРОЙ

Маркировочная схема прогонов и стоек торцового фахверка по оси - 13

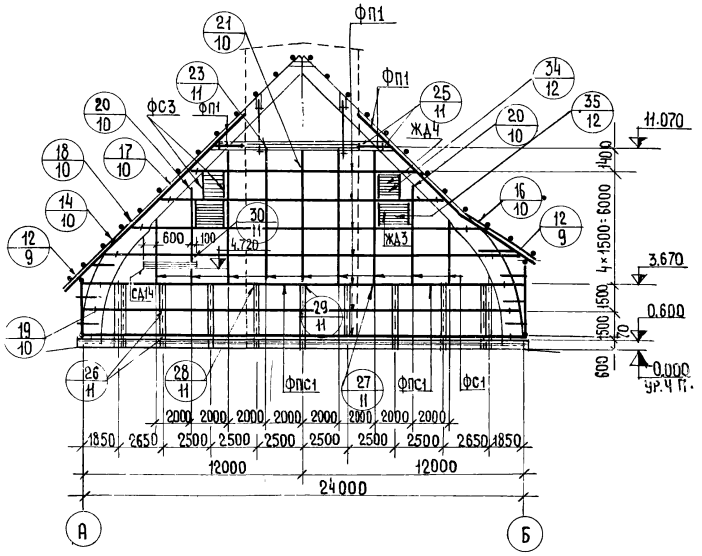

Маркировочная схема прогонов и стоек торцового фахверка по оси-1

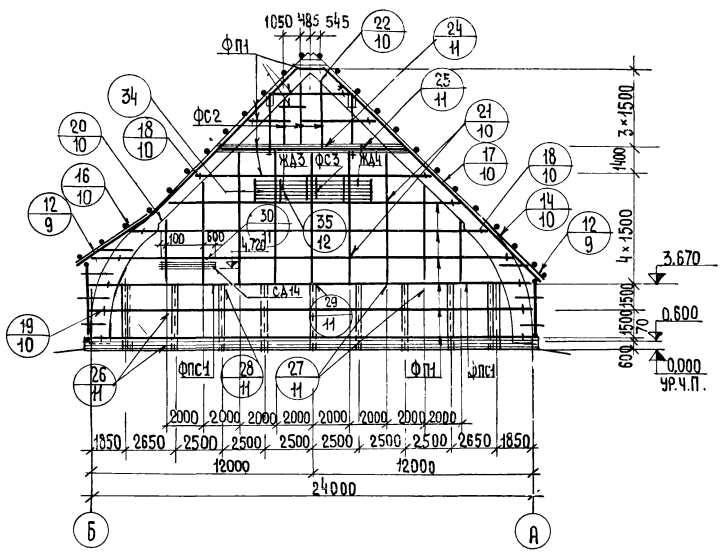

Разрез 1-1

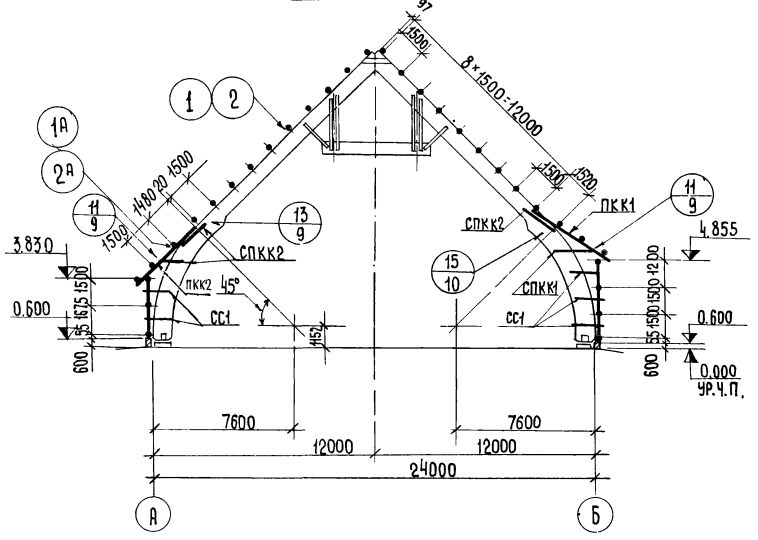

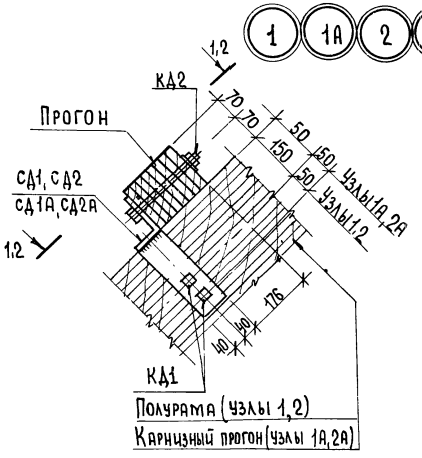

Вид 1-1 (узлы 1,1А)

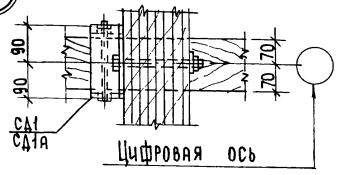

Вид 2-2 (узлы 2,2А)

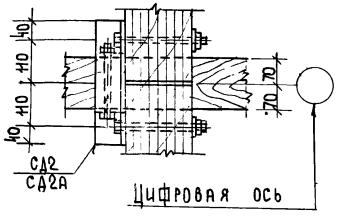

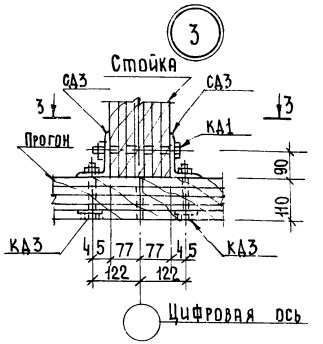

3-3

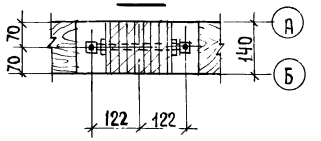

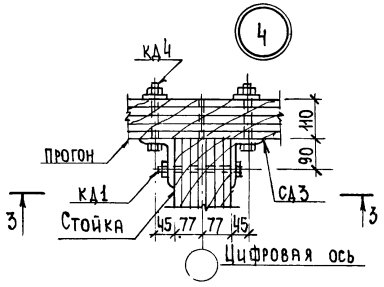

7833/3 47

					ТП 705-1-142	КД
Изм.	Лист.	№ докум.	Подпись	Дата	Прирельсовый склад незатаренных минеральных удобрений вместимостью 5000 тонн с применением деревянных клееных конструкций	
ГИП		Гоголев		10.10		
Нач. отд.		Катков		10.10		
Гл. констр.		Горозова		10.10		Лит. ТР; Лист 8; Листов
Рук. гр.		Чикин		17979		
					Маркировочные схемы прогонов и стоек торцовых фахверков	Госкомсельхозтехника СССР ГИПРОПРОМСЕЛЬСТРОЙ

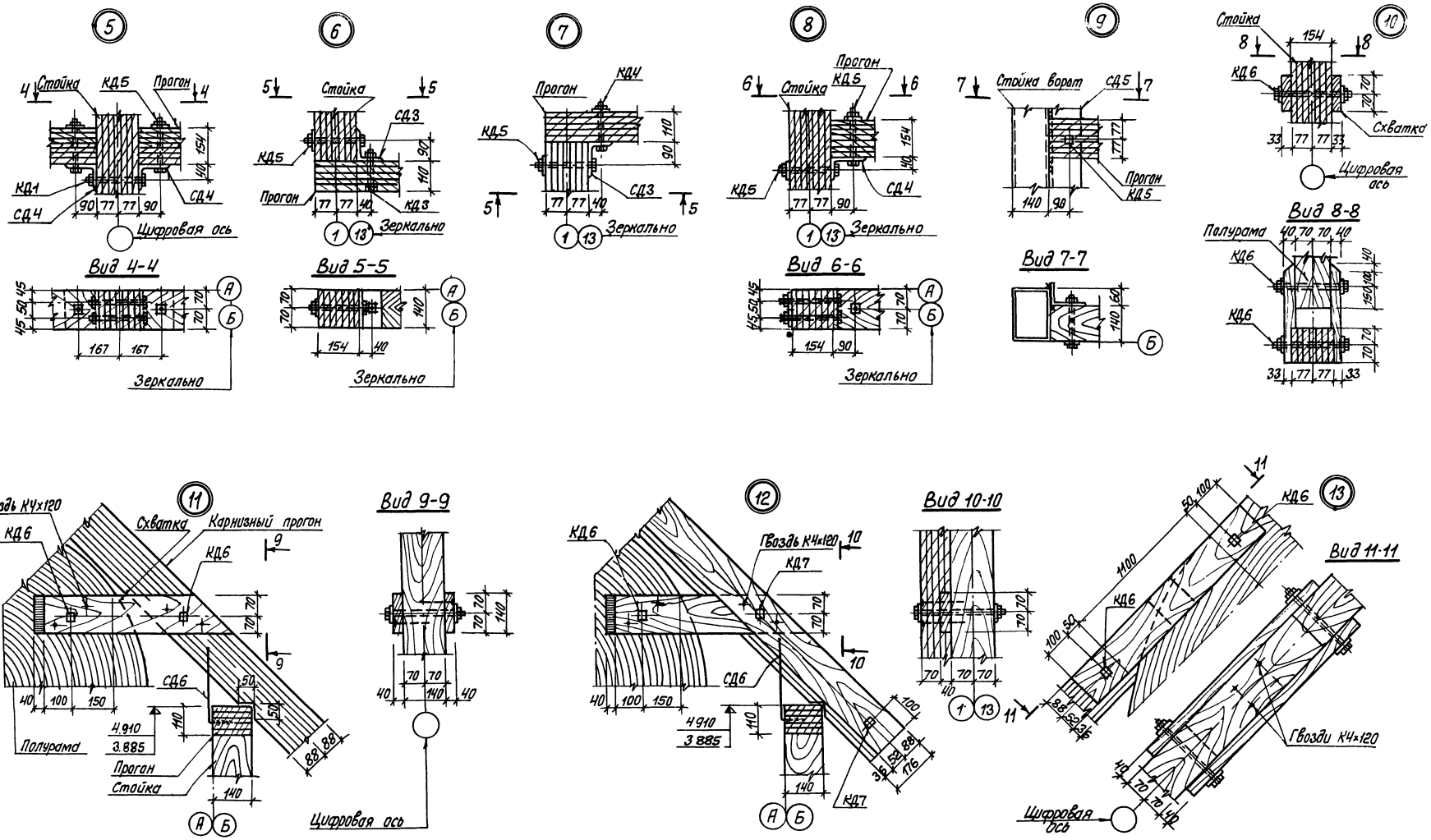

7833/3 48

					ТП 705-1-142	КД	
Изм.	Лист	N докум.	Подпись	Дата	Прирельсовый склад незатаренных минеральных удобрений емкостью 5000 тонн с применением деревянных клееных конструкций		
ГИП		Гогалев					
Нач. отд.		Катков					
Гл. констр.		Морозова				Лит.	Лист	Листов
Рук. гр.		Никин		25.9.79		ТР	9	
Н. контр.					Узлы прогонов и стоек 5÷13.	Госкомсельхозтехника СССР ГИПРОПРОМСЕЛЬСТРОЙ г. Саратов	

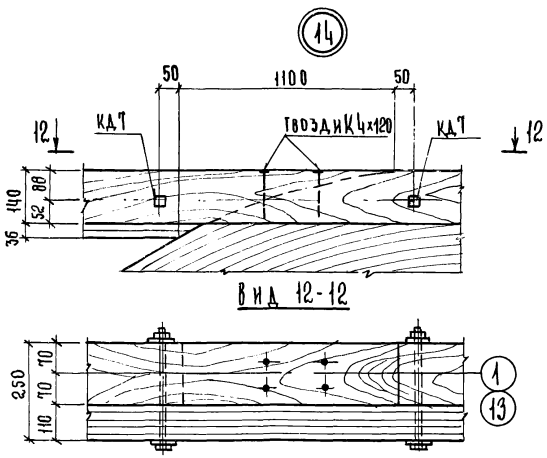

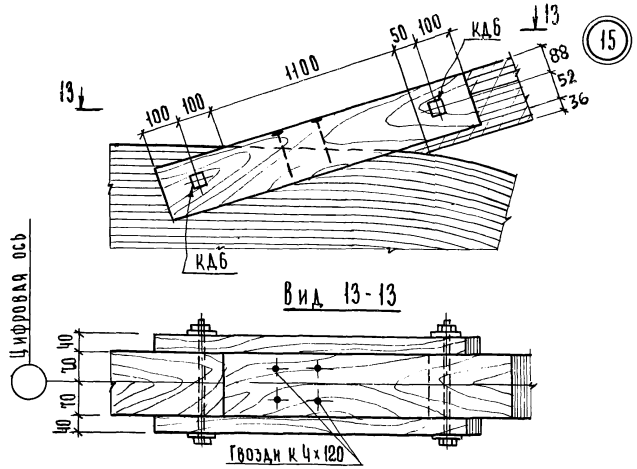

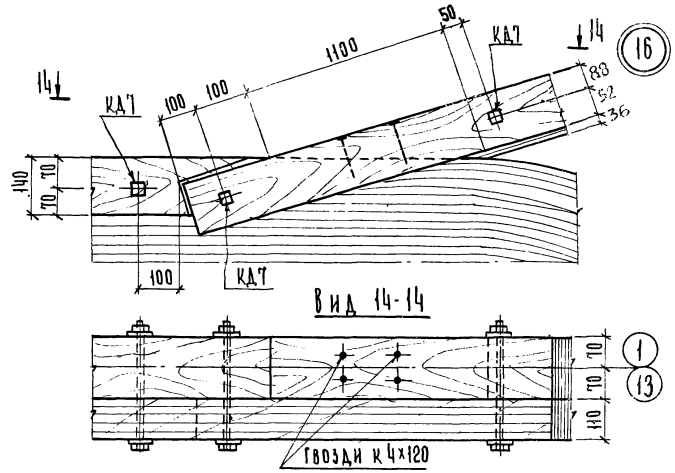

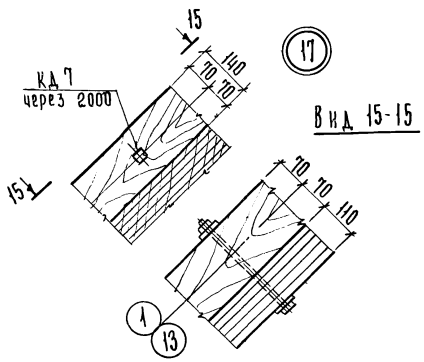

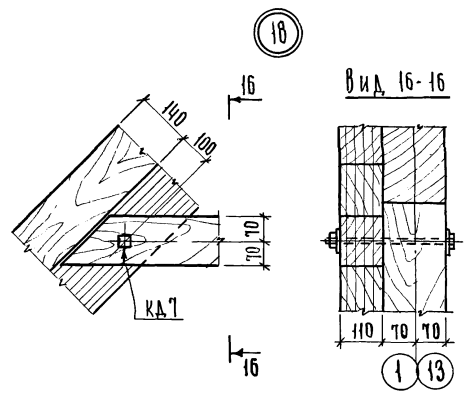

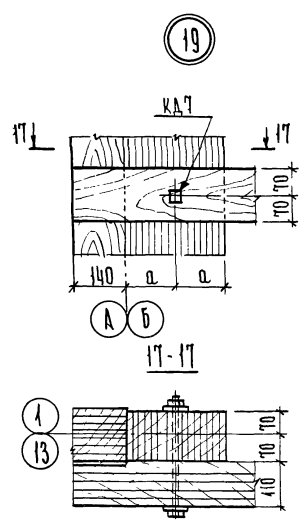

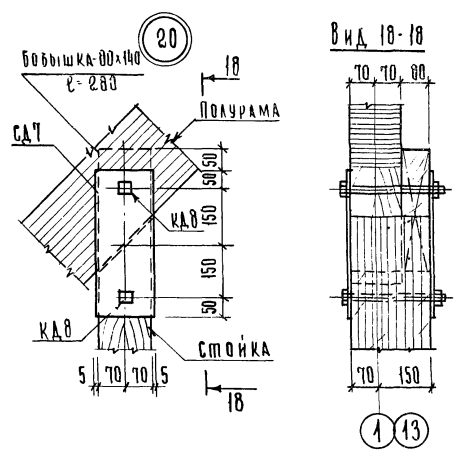

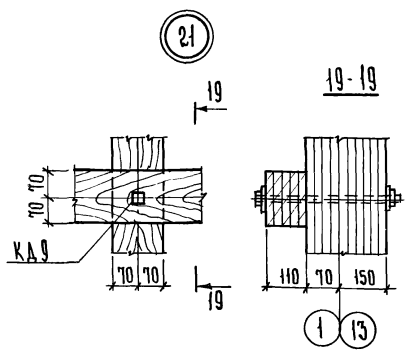

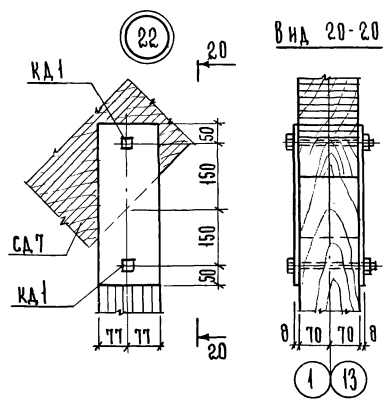

				ТП 725-1-142	КД	
Изм.	Лист	№ докум.	Подпись	Дата	Прирельсовый склад незатаренных минеральных удобрений емкостью 5000 тонн с применением деревянных клееных конструкций	
ГИП		Гоголев				
Нач. отд.		Катков		10.10		
Гл. констр.		Морозова		10.10		
Рук. гр.		Анисин		12.9.74		
					Лит.	Лист	Листов
					ТР	10	
					Узлы прогонов и стоек 14 ÷ 22.	Госкомсельхозтехника СССР Гипропромсельстрой	

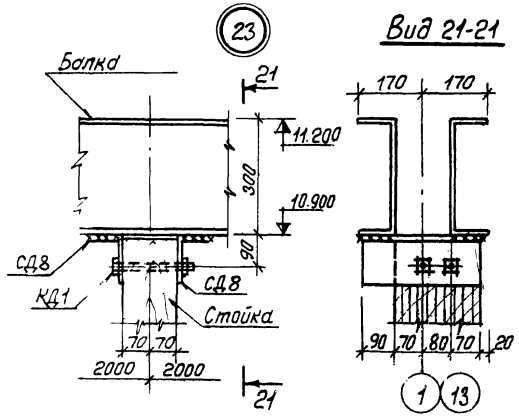

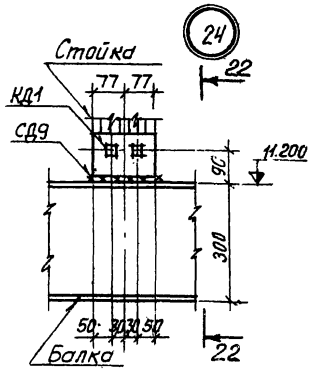

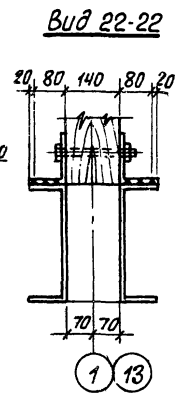

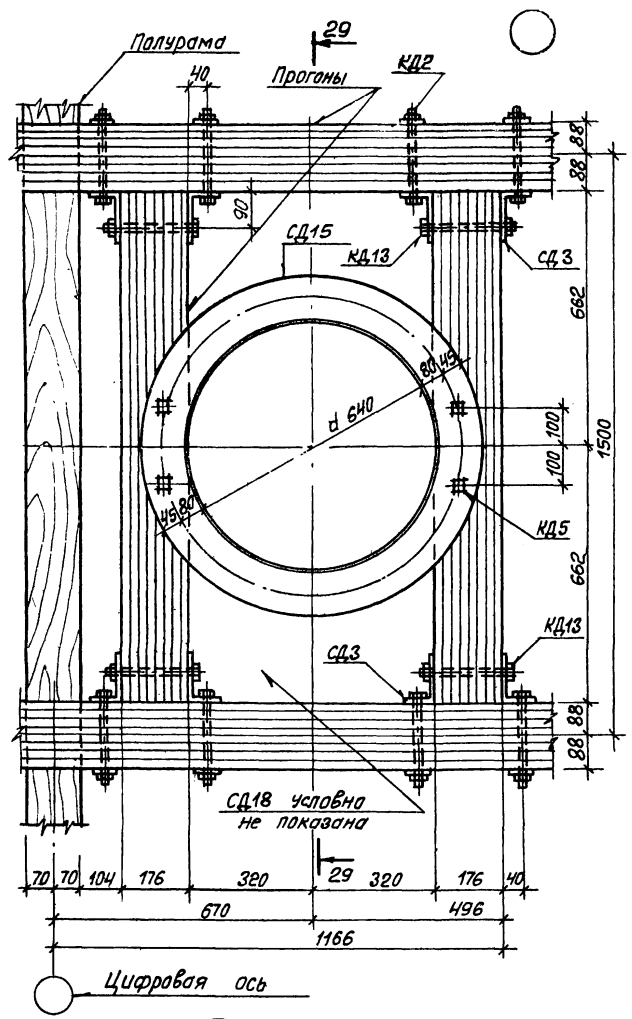

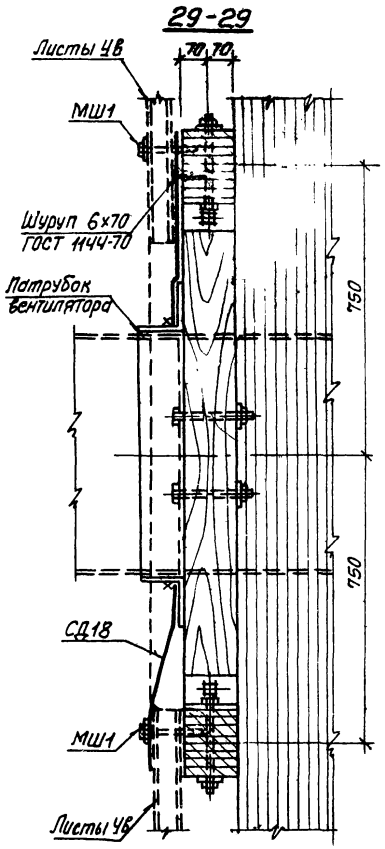

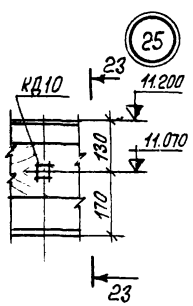

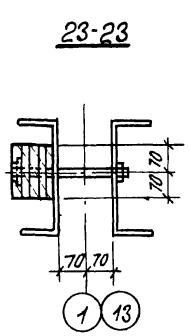

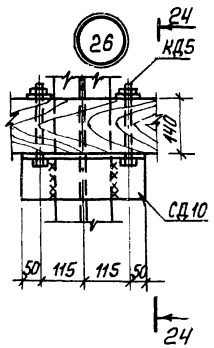

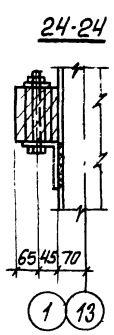

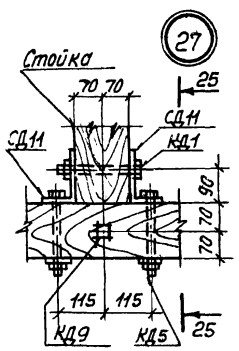

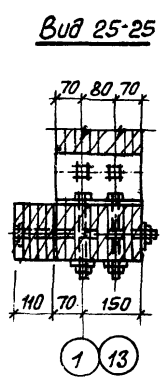

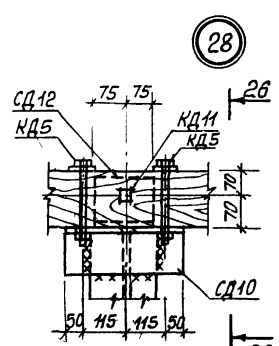

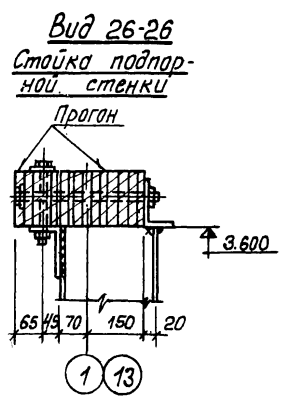

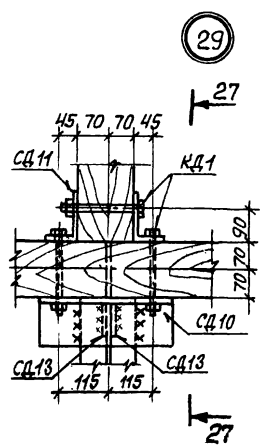

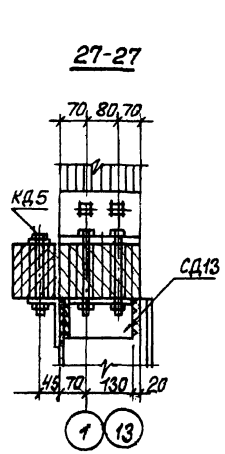

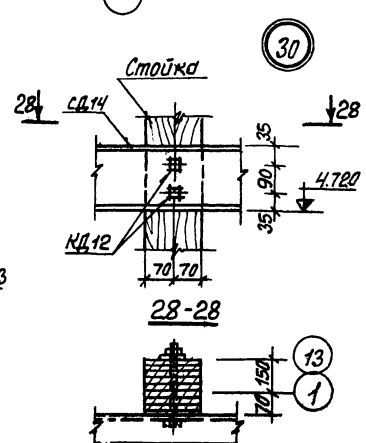

7833/3 50

					ТП 705-1-142	КД
Нач.Лист	N докум.	Подпись	Дата			
ГИП	Гоголев		25.9.79	Прирельсовый склад незатаренных минеральных удобрений емкостью 5000 тонн с применением деревянных клееных конструкций		
Нач.отд.	Каткав		25.9.79			
Гл.констр.	Корозова		25.9.79			
Рук.гр.	Чикин		25.9.79			
					Лит.	Лист	Листов
					Тр	11	
				Узлы прогонов и стоек 23 ÷ 31	Госкомсельхозтехника СССР ГИПРОПРОМСЕЛЬСТРОЙ	

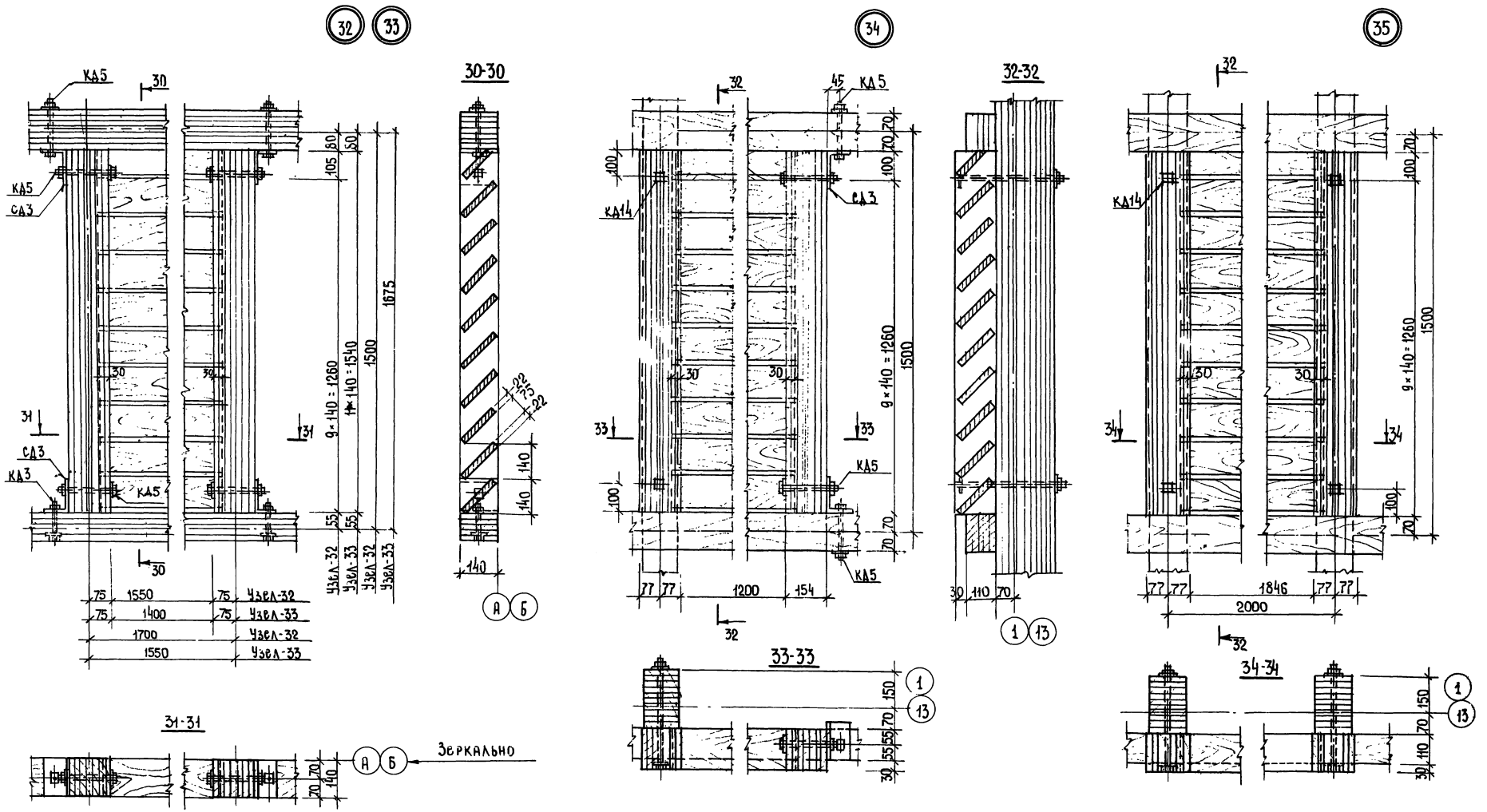

7833/3 51

					ТП 705-1-142 КД
ИЗМ.	ЛИСТ	№ ДОКУМ.	ПОДПИСЬ	ДАТА	ПРИРЕЛЬСОВЫЙ СКЛАД НЕЗАТАРЕННЫХ МИНЕРАЛЬНЫХ УДОБРЕНИЙ ЕМКОСТЬЮ 5000 ТОНН С ПРИМЕНЕНИЕМ ДЕРЕВЯННЫХ КЛЕЕНЫХ КОНСТРУКЦИЙ
ГИП		ГОГОЛЕВ		15.4.	
НАЧ.ОТД.		КАТКОВ		10.10	
ГЛ.КОНСТР.		МОРОЗОВА		8.10.79	ЛИТ. ТР / ЛИСТ 12 / ЛИСТОВ
РУК.ГР.		АНИКИН		22.9.79	
Н.КОНТР.		ЕСЦ		8.10.79	УЗЛЫ ПРОГОНОВ И СТОЕК 32÷35.

ГОСКОМСЕЛЬХОЗТЕХНИКА СССР
ГИПРОПРОМСЕЛЬСТРОЙ
Г. САРАТОВ

Маркировочная схема транспортерной галереи на отм. 11.200

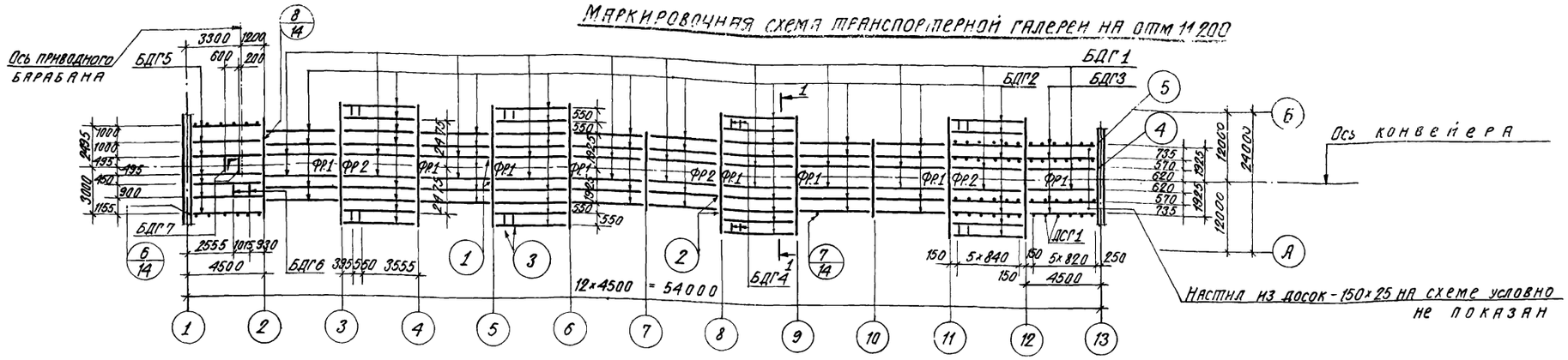

Разбивка отверстий под болты для крепления вентилятора на отм. 11.200

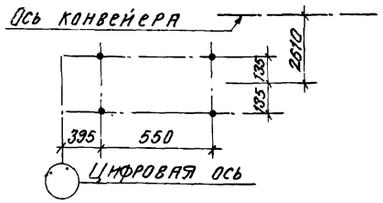

Разбивка отверстий под болты для крепления привода конвейера на отм. 11.200

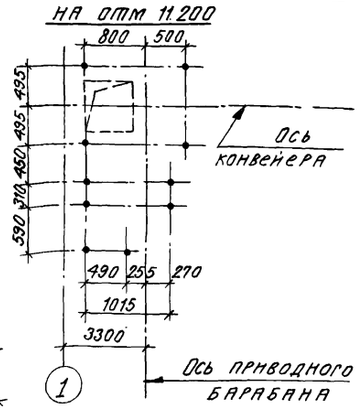

Разрез 1-1

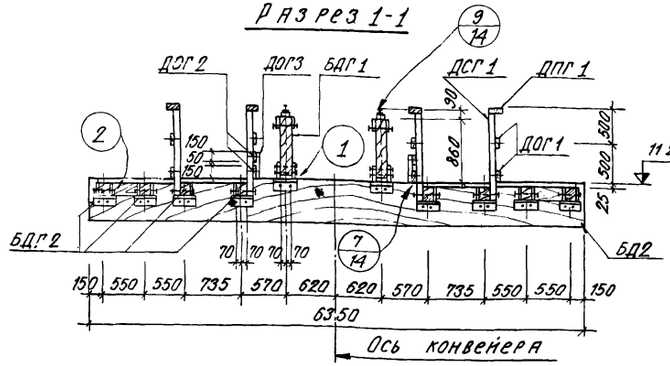

Вид 1-1

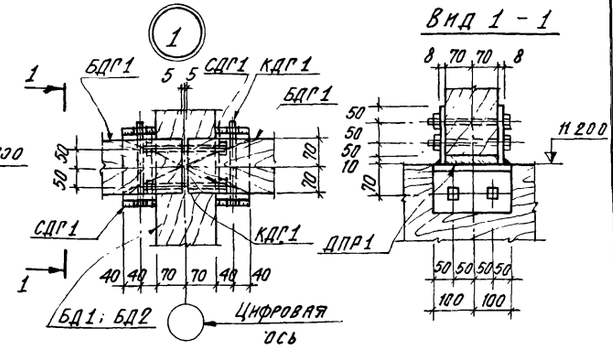

Фрагменты ФР1, ФР2

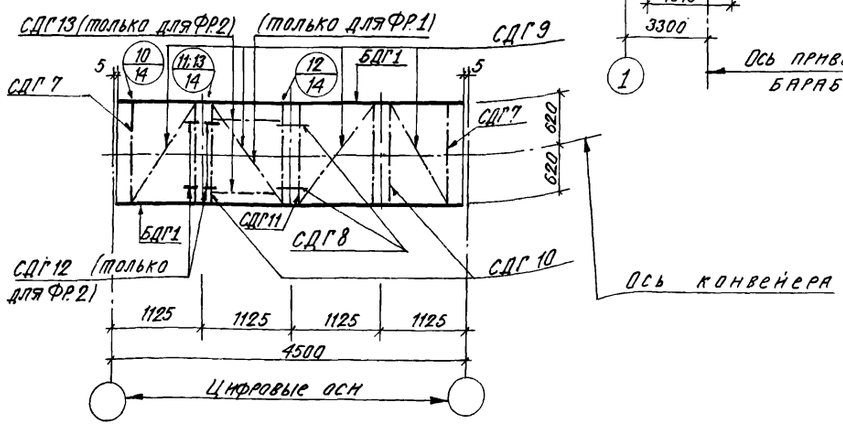

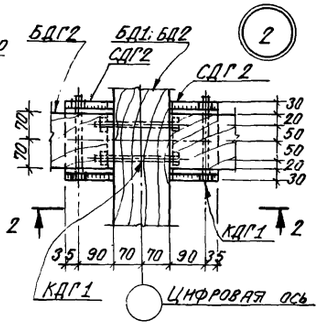

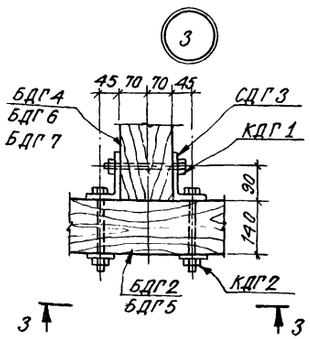

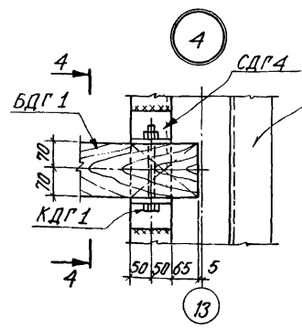

4 - 4

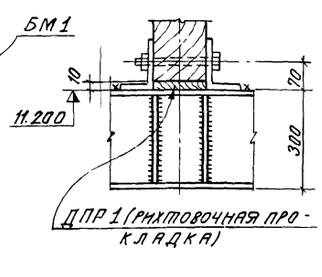

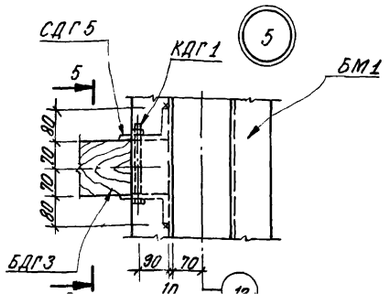

5 - 5

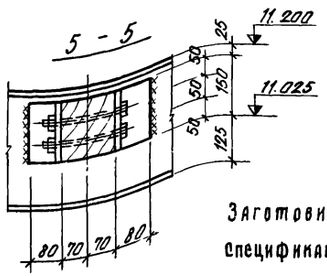

2 - 2

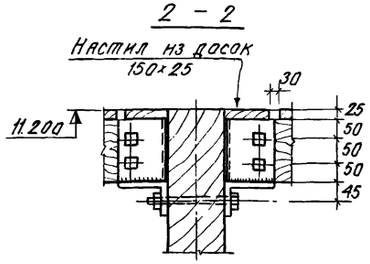

Вид 3 - 3

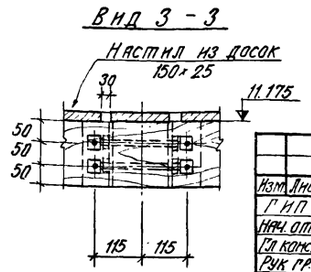

Заготовительные деревоклееные, стальные изделия и их спецификации даны соответственно на листах КД-17, Д-23 и КД-04

7833/3 52

					ТП 705-1-142 КД
Изм.	Лист	№ докум.	Подпись	Дата	Прирельсовый склад незамерзающих минеральных удобрений емкостью 5000 тонн с применением деревянных клееных конструкций
ГИП		Гоголев			
Нач. отд.		Катков		10.10	
Гл. констр.		Орозова		8.10.79	
Рук. пр.		Никин		17.9.79	
					Лит. ТР; Лист 13; Листов
Н. контр.					Маркировочная схема транспортерной галереи на отм. 11.200. Разрез 1-1. Узлы 1÷5
					Госкомсельхозтехника СССР ГИПРОПРОМСЕЛЬСТРОЙ

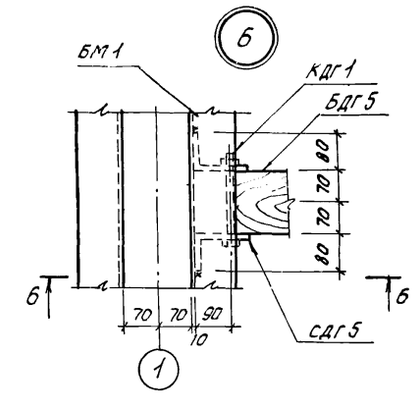

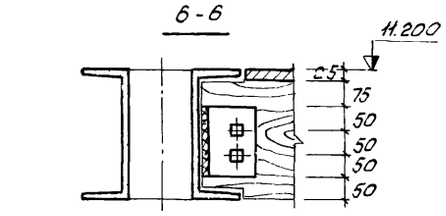

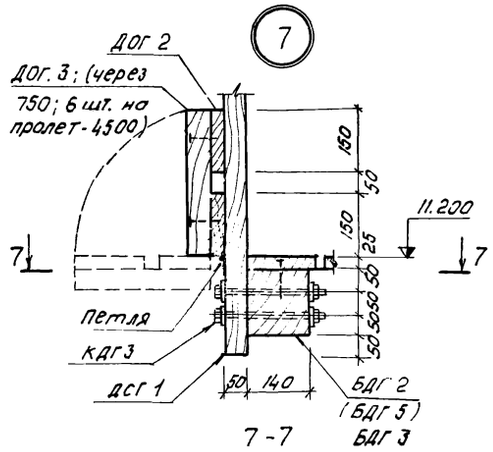

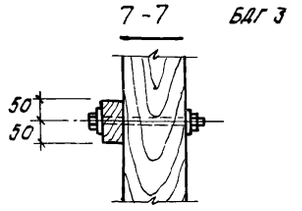

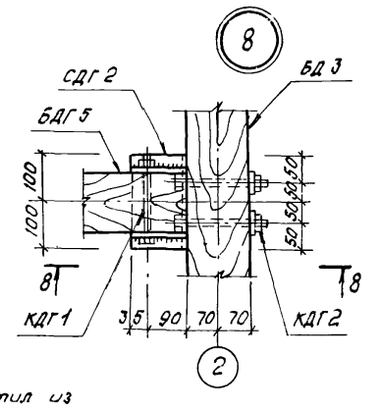

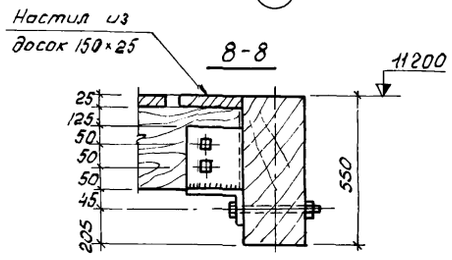

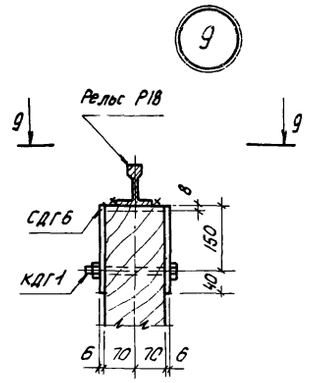

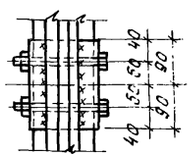

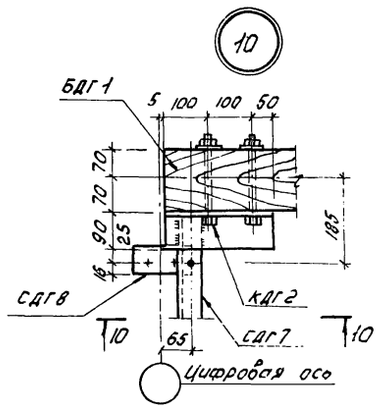

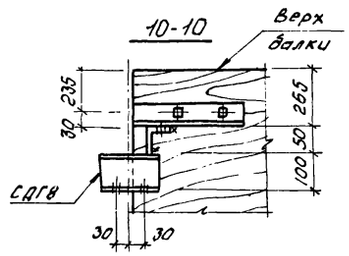

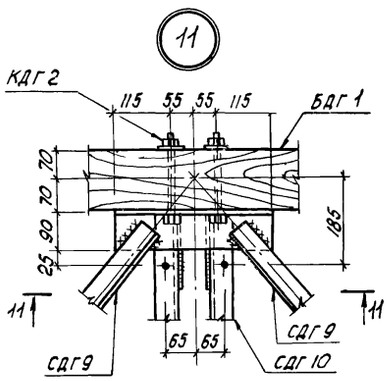

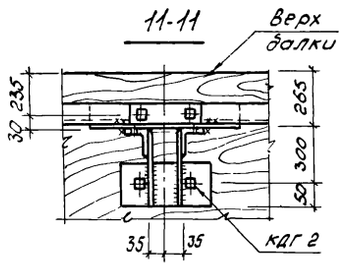

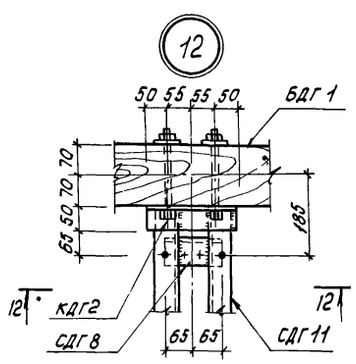

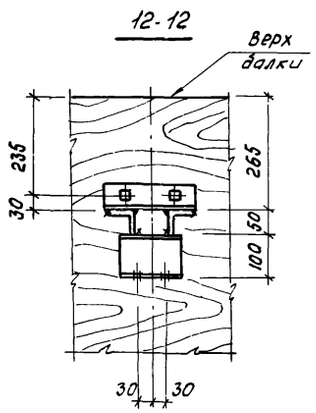

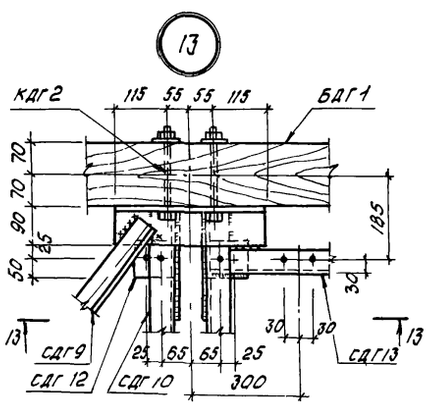

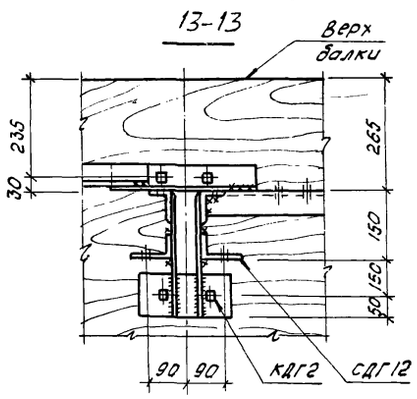

Схема раздивки соединительных деталей для Р18

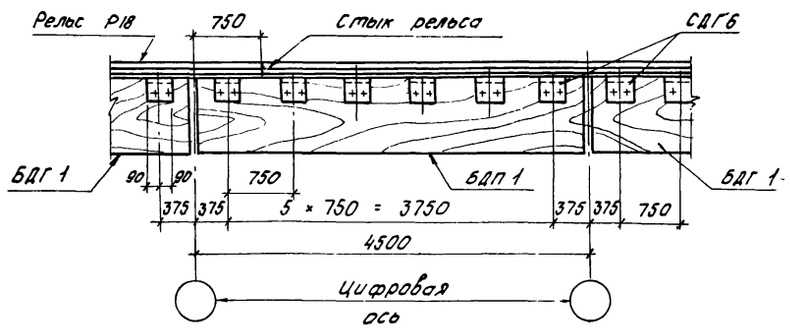

7833/3 53

					ТП 705-1-142 КД		
Изм.	Лист	№ докум.	Подпись	Дата	Прирельсовый склад незатаренных минеральных удобрений емкостью 5000 тонн с применением деревянных клеенных конструкций		
ГИП		Гоголев		13.10.			
Нач.отд.		Катков		10.10			
Гл.констр.		Морозова		8.10.79		Лит.	Лист	Листов
Рук. гр.		Аникин		12.9.79		ТР	14	
					Узлы 6÷13 к маркировочной	Госкомсельхозтехника СССР		

ПД1 (шт.44)
ПД2 (шт.44)
ПД3 (шт.44)

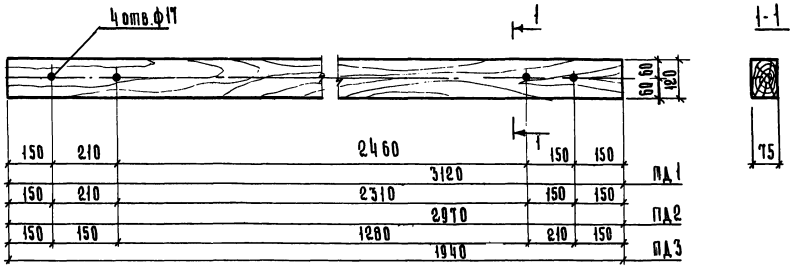

БД1 (шт.2)

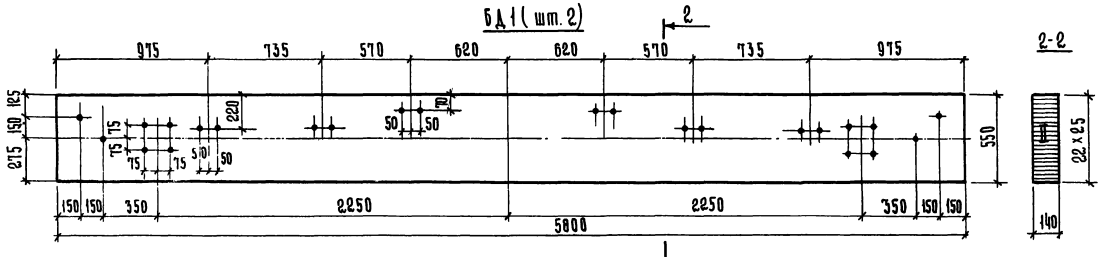

БД2 (шт 8)

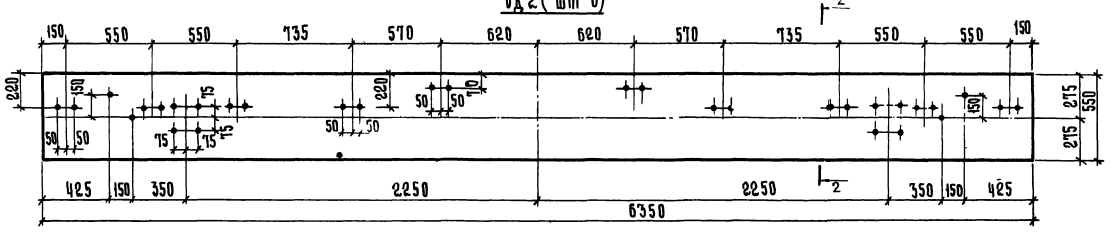

БД3 (шт 1)

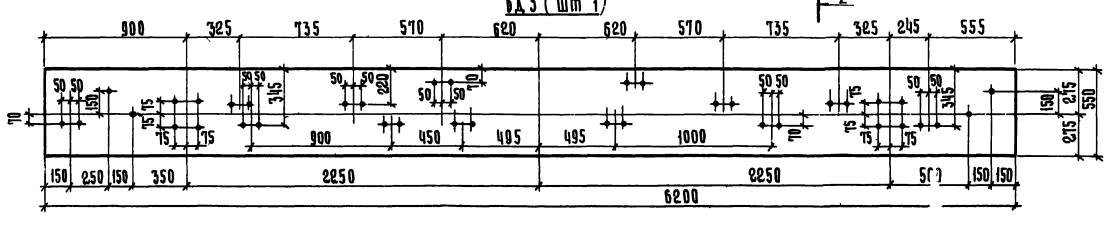

Спецификация материалов на деревокаркасные изделия для маркировочной схемы каркаса

Марка	Обозначение	Кол.	Пиломатериалы-м³ на одну марку	Пиломатериалы-м³ на все марки	Примечание
ПД1	КД-15	44	0,029	1,28	
ПД2	То же	44	0,027	1,19	
ПД3	"	44	0,018	0,80	
БД1	"	2	0,447	0,90	
БД2	"	8	0,489	3,92	
БД3	"	1	0,480	0,48	

Спецификация типовых изделий на маркировочную схему каркаса

Марка	Обозначение	Наименование		Кол.	Примечание
		Деревокаркасные изделия			
ПДК2	1.822-3.в.2	Полурама	ПДК2	26	10,72 м
СН1	То же	Накладка	СН1	13	0,52 м
СН2	"	То же	СН2	13	0,52 м
Р1	"	Распорка	Р1	164	1,05 м
С1	"	Связь	С1	40	2,16 м
С2	"	То же	С2	96	1,06 м

1. Общие примечания по деревокаркасным конструкциям см. АР-3 и КД-1.
2. Все неоговоренные отверстия в балках БД1 ÷ БД3 принять ф 15 мм.
3. Древесина - сосна II категории

54 7833/3 с

				ТП 705-1-142	КД
Изм.	Кол.	№ докум.	Подпись	Дата	Прирельсовый склад незатаренных минеральных удобрений емкостью 5000 тонн с применением деревянных клееных конструкций
ГИП		Гоголев			
Нач. отд.		Атков			
Гл. констр.		Дрозова			
Рук. гр.		Никин			
					Стадия: ТР; Лист: 15; Листов:
					Заготовительные деревянные ... Госкомсельхозтехника С

Спецификация материалов на деревянные клееные изделия для маркировочных схем прогонов и стоек

Наименование изделия	Марка	Эскиз	Длина мм	Кол.	Расход пиломатериалов – м³ Марка	Расход пиломатериалов – м³ Все марки	Примечания
1	2	3	4	5	6	7	8
Прогоны кровли	ПК1	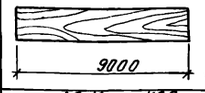	9000	96	0,225	21.60	
	ПК1А	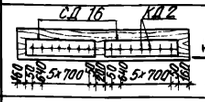	9000	4	0,225	0.90	
	ПК2	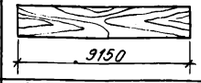	9150	42	0.230	9.66	
	ПК2А	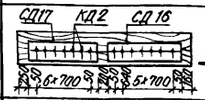	9150	1	0.230	0,23	
	ПК2Б	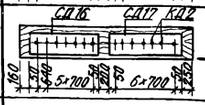	9150	1	0.230	0,23	
	ПК3	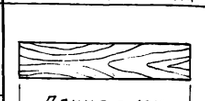	9300	6	0,250	1.50	
	ПК4		1320	16	0,033	0.54	
	ПКК1		4250	13	0.110	1.43	
	ПКК2		3250	13	0,082	1.07	
	СПКК1	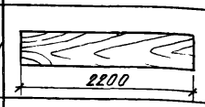	2200	24	0.013	0.32	
	СПКК2		средн 1250	68	0.008	0.55	
Прогоны, стойки продольных стен	ПС1		9000	12	0.139	1.67	
	ПС2		9075	6	0,140	0.84	

1	2	3	4	5	6	7	8
Прогоны, стойки продольных стен	ПС3		230	16	0.005	0.08	
	ПС4		4345	24	0.100	2.40	
	ПС5		4885	2	0.075	0.15	
	ПС6		3615	3	0.150	0.45	
	ПС7		1517	8	0.035	0.28	
	ПС8		998	8	0.022	0.18	
	С1	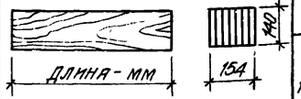	4090	13	0.090	1.20	
	С2		3065	21	0.070	1.47	
	С3		1365	8	0.030	0.24	
	С4		1540	8	0.035	0.28	
	СС1	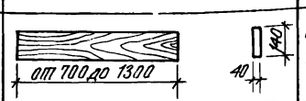	Средн 1000	130	0.010	1.30	
	ЖД1		1610	40	0.007	0.28	
	ЖД2		1460	44	0.006	0.27	

1	2	3	4	5	6	7	8
Прогоны и стойки тарцовых фахверков	ФС1	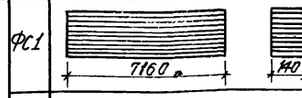	7160	16	0.220	3.52	
	ФС2		3500	3	0.080	0.24	
	ФС3		1360	13	0.030	0.40	
	ФПК1	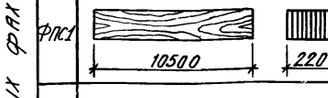	10500	4	0,325	1.30	
	ФП1		9000	41	0.139	5.70	
	ЖД3		1905	40	0.008	0.32	
	ЖД4		1260	40	0.005	0.20	

Общие примечания по деревоклееным изделиям см. АР-3 и КД-1.

					ТП 705-1-142 КД	
Изм.	Лист	№ докум.	Подпись	Дата	Прирельсовый склад незатаренных минеральных удобрений емкостью 5000 тонн с применением деревянных клееных конструкций	
ГИП		Гоголев		8.10.		
Нач. отд.		Карпков		10.10		
Гл. констр.		Морозова		8.10.79		
Рук. гр.		Аникин		17.9.79		
					Лит. ТР	Лист 16 / Листов
					Заготовительные деревянные клееные изделия для маркировочных прогонов и стоек	Госкомсельхозтехника СССР ГИПРОПРОМСЕЛЬСТРОЙ

Спецификация материалов на деревянные клееные изделия для маркировочной схемы транспортерной галереи

Марка	Эскиз	Длина мм	Кол.	Расход пиломатериалов - м3 на одну марку	Расход пиломатериалов - м3 на все марки	Примечание
1	2	3	4	5	6	7
БДГ1	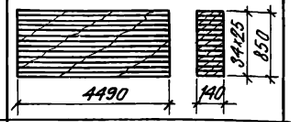	4490	22	0,54	11,90	
БДГ2		4355	56	0,10	5,60	
БДГ3	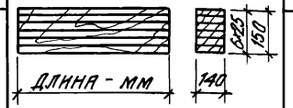	4345	4	0,10	0,40	
БДГ4		405	16	0,01	0,16	
БДГ5		4345	7	0,17	1,19	
БДГ6	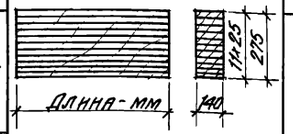	755	2	0,03	0,06	
БДГ7		845	2	0,04	0,08	
ДСГ1	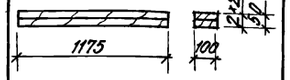	1175	276	—	1,66	

1	2	3	4	5	6	7
ДПГ1	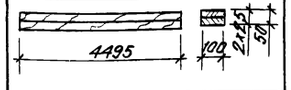	4495	46	—	1,04	
ДОГ1	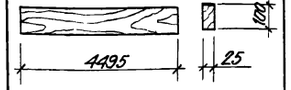	4495	70	—	0,80	
ДОГ2		4495	44	0,02	0,90	
ДОГ3	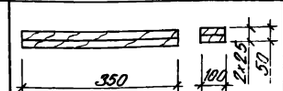	350	132	—	0,24	
ДПР1	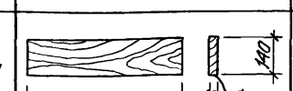	300	24	—	0,01 / 1,00 м²	
—	Настил из досок - 150×25	—	—	—	2,90	

1. Общие примечания по деревоклееным изделиям см. АР-3 и КД-1
2. Диаметр отверстий в деревоклееных изделиях на данном листе принять - 15мм, отверстия сверлить по месту, согласно монтажным узлам

7833/3 56

ТП 705-1-142 КД

Изм.	Лист	№ докум.	Подпись	Дата
ГИП		Гололев		15.10.
Нач. отд.		Катков		10.10
Гл. конс.		Морозова		8.10.74
Рук. гр.		Аникин		12.9.74

Прирельсовый склад незатаренных минеральных удобрений емкостью 5000 тонн с применением деревянных клееных конструкций

Лит.	Лист	Листов
ТР	17	

Заготовительные деревянные клееные изделия для маркировочных схемы транспортерной галереи. Отм. 11,200

Госкомсельхозтехника СССР
ГИПРОПРОМСЕЛЬСТРОЙ
г. Саратов

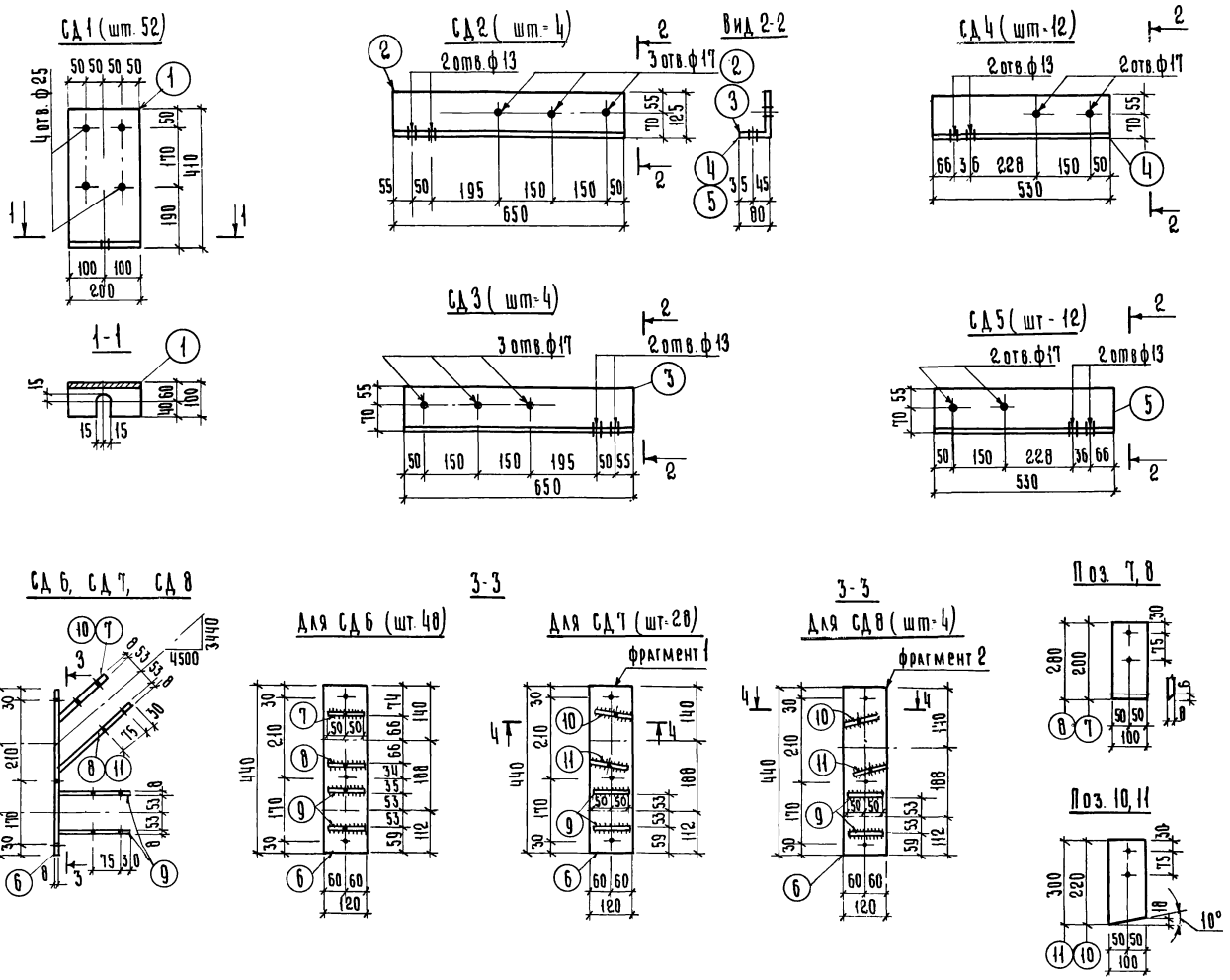

1	2	3	4	5	6	7
				СД 2	4	8,15 кг
22г		2	КД-18	Уголок $\frac{L125\times80\times8\ ГОСТ\ 8510\text{-}72}{ВСТ\ 3\ пс\ 6\ ГОСТ\ 380\text{-}71^*}$ l=650	1	8,15 кг
				СД 3	4	8,15 кг
22г		3		Уголок $\frac{L125\times80\times8\ ГОСТ\ 8510\text{-}72}{ВСТ\ 3\ пс\ 6\ ГОСТ\ 380\text{-}71^*}$ l=650	1	8,15 кг
				СД 4	12	6,65 кг
22г		4		Уголок $\frac{L125\times80\times8\ ГОСТ\ 8510\text{-}72}{ВСТ\ 3\ пс\ 6\ ГОСТ\ 380\text{-}71^*}$ l=530	1	6,65 кг
				СД 5	12	6,65 кг
22г		5		Уголок $\frac{L125\times80\times8\ ГОСТ\ 8510\text{-}72}{ВСТ\ 3\ пс\ 6\ ГОСТ\ 380\text{-}71^*}$ l=530	1	6,65 кг
				СД 6	48	8,86 кг
22г		6		Полоса $\frac{-8\times120\ ГОСТ\ 82\text{-}70^*}{ВСТ\ 3\ пс\ 6\ ГОСТ\ 380\text{-}71^*}$ l=440	1	3,32 кг
22г		7		Полоса $\frac{-8\times100\ ГОСТ\ 82\text{-}70^*}{ВСТ\ 3\ пс\ 6\ ГОСТ\ 380\text{-}71^*}$ l=200	1	1,26 кг
22г		8		Полоса $\frac{-8\times100\ ГОСТ\ 82\text{-}70^*}{ВСТ\ 3\ пс\ 6\ ГОСТ\ 380\text{-}71^*}$ l=280	1	1,76 кг
22г		9		Полоса $\frac{-8\times100\ ГОСТ\ 82\text{-}70^*}{ВСТ\ 3\ пс\ 6\ ГОСТ\ 380\text{-}71^*}$ l=200	2	1,26 кг
				СД 7, СД 8	28/4	9,10 кг
22г		6		Полоса $\frac{-8\times120\ ГОСТ\ 82\text{-}70^*}{ВСТ\ 3\ пс\ 6\ ГОСТ\ 380\text{-}71^*}$ l=440	1	3,32 кг
22г		9		Полоса $\frac{-8\times100\ ГОСТ\ 82\text{-}70^*}{ВСТ\ 3\ пс\ 6\ ГОСТ\ 380\text{-}71^*}$ l=200	2	1,26 кг
22г		10		Полоса $\frac{-8\times100\ ГОСТ\ 82\text{-}70^*}{ВСТ\ 3\ пс\ 6\ ГОСТ\ 380\text{-}71^*}$ l=220	1	1,38 кг
22г		11		Полоса $\frac{-8\times100\ ГОСТ\ 82\text{-}70^*}{ВСТ\ 3\ пс\ 6\ ГОСТ\ 380\text{-}71^*}$ l=300	1	1,88 кг

Спецификация стали на одну штуку каждой марки

Формат	Зона	Поз.	Обозначение	Наименование	Кол	Примечание
1	2	3	4	5	6	7
				СД 1	52	7,85 кг
22г		1	КД-18	Полоса $\frac{-10\times200\ ГОСТ\ 82\text{-}70^*}{ВСТ\ 3\ пс\ 6\ ГОСТ\ 380\text{-}71}$ l=500	1	7,85 кг

57

7833/3

					ТП 705-1-142 КД
Изм.	Лист	№ докум.	Подпись	Дата	Прирельсовый склад незатаренных минеральных удобрений емкостью 5000 тонн с применением деревянных клееных конструкций
ГИП		Гоголев		15.10	
Нач. отд.		Катков		10.10	
Гл. констр.		Морозова		9.10.79	Лит / Лист / Листов
Рук. гр.		Никин		12.9.79 г	ТР / 18
Н. контр.		Есина		3.18.79	Заготовительные стальные изделия для маркировочной схемы каркаса

Госкомсельхозтехника СССР
ГИПРОПРОМСЕЛЬСТРОЙ
г. Саратов

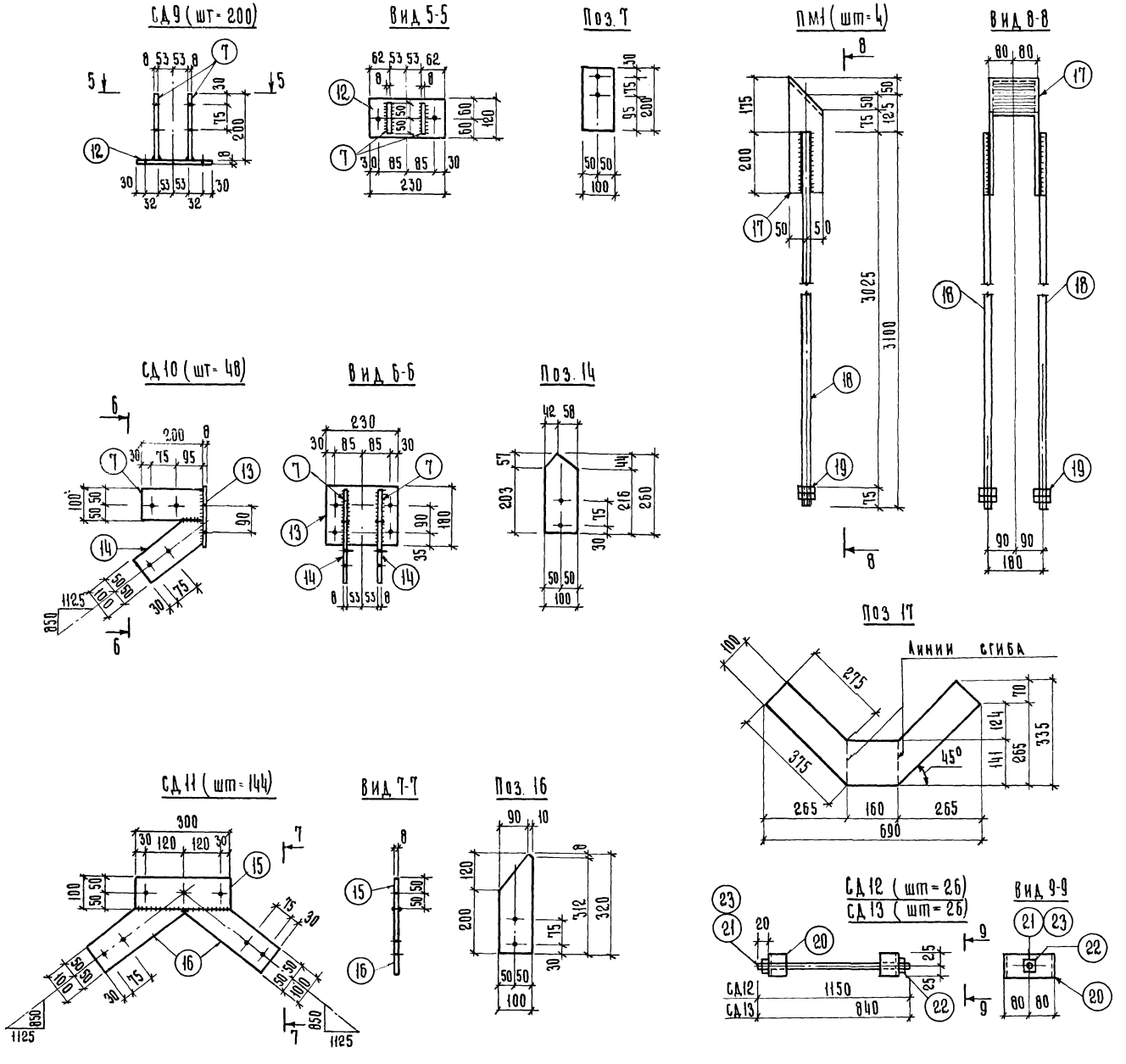

Спецификация стали на одну штуку каждой марки

Формат	Зона	Поз.	Обозначение	Наименование	Кол.	Примечание
				СД9	200	4,25 кг
22г		7	КД-19	Полоса $\frac{-8\times100\ ГОСТ\ 82-70^*}{ВСт3пс6\ ГОСТ\ 380-71^*}$ $l=200$	2	1,26 кг
22г		12		Полоса $\frac{-8\times120\ ГОСТ\ 82-70^*}{ВСт3пс6\ ГОСТ\ 380-71^*}$ $l=230$	1	1,73 кг
				СД10	48	8,38 кг
22г		7		Полоса $\frac{-8\times100\ ГОСТ\ 82-70^*}{ВСт3пс6\ ГОСТ\ 380-71^*}$ $l=200$	2	1,26 кг
22г		13		Полоса $\frac{-8\times180\ ГОСТ\ 82-70^*}{ВСт3пс6\ ГОСТ\ 380-71^*}$ $l=230$	1	2,60 кг
22г		14		Полоса $\frac{-8\times100\ ГОСТ\ 82-70^*}{ВСт3пс6\ ГОСТ\ 380-71^*}$ $l=260$	2	1,63 кг
				СД11	144	5,90 кг
22г		15		Полоса $\frac{-8\times100\ ГОСТ\ 82-70^*}{ВСт3пс6\ ГОСТ\ 380-71^*}$ $l=300$	1	1,88 кг
22г		16		Полоса $\frac{-8\times100\ ГОСТ\ 82-70^*}{ВСт3пс6\ ГОСТ\ 380-71^*}$ $l=320$	2	2,01 кг
				ПМ1	4	30,28 кг
22г		17		Полоса $\frac{-8\times335\ ГОСТ\ 82-70^*}{ВСт3пс6\ ГОСТ\ 380-71^*}$ $l=690$	1	14,50 кг
22г		18		Круглая сталь $\frac{ф20\ ГОСТ\ 2590-71^*}{ВСт3пс6\ ГОСТ\ 380-71^*}$ $l=3100$	2	7,75 кг
22г		19		Гайка $\frac{М20\ 6\ 09\ ГОСТ\ 5915-70^*}{ВСт3кп2\ ГОСТ\ 380-71^*}$	4	0,07 кг
				СД12	26	2,50 кг
22г		20		Швеллер $\frac{Г16\ ГОСТ\ 8240-72}{ВСт3кп2\ ГОСТ\ 380-71^*}$ $l=50$	2	0,71 кг
22г		21		Круглая сталь $\frac{ф12\ ГОСТ\ 2590-71^*}{ВСт3пс6\ ГОСТ\ 380-71^*}$ $l=1150$	1	1,04 кг
22г		22		Гайка $\frac{М12\ 6\ 09\ ГОСТ\ 5915-70^*}{ВСт3кп2\ ГОСТ\ 380-71^*}$	2	0,02 кг
				СД13	26	2,22 кг
22г		20		см СД12	2	0,71 кг
22г		23		Круглая сталь $\frac{ф12\ ГОСТ\ 2590-71^*}{ВСт3пс6\ ГОСТ\ 380-71^*}$ $l=840$	1	0,76 кг
22г		22		см СД12	2	0,02 кг

7833/3

ТП 705-1-142 КД 58

Изм.	Лист	№ докум.	Подпись	Дата
ГИП		Гоголев		15.10
Нач.отд.		Катков		10.10
Гл.констр.		Морозова		8.10.79
Рук.гр.		Аникин		12.9.79г

Прирельсовый склад незатаренных минеральных удобрений ёмкостью 5000 тонн с применением деревянных клееных конструкций

Лит.	Лист	Листов
ТР	19	

Заготовительные стальные изделия для маркировочной схемы каркаса

Госкомсельхозтехника СССР ГИПРОПРОМСЕЛЬСТРОЙ г. Саратов

БМ1 (шт.=2)

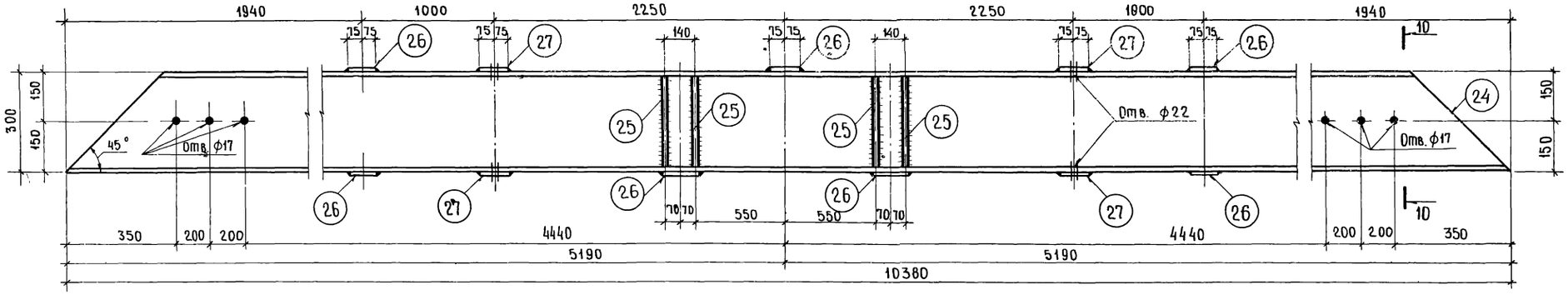

10-10

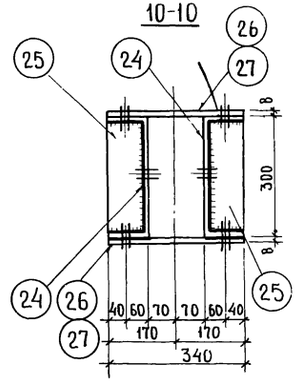

БМ2(шт.=12)

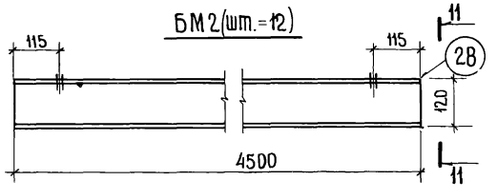

Вид 11-11

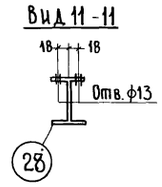

БМ3(шт.=2)

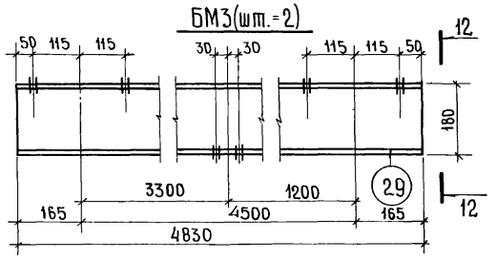

Вид 12-12

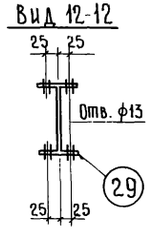

Брусок из дуба 150×125; ℓ=170

БМ4 (шт.=1)

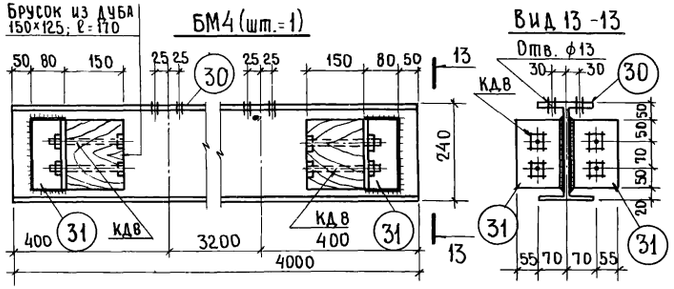

Вид 13-13

КД1 (шт.=104)
КД2 (шт.=130)
КД3 (шт.=48)

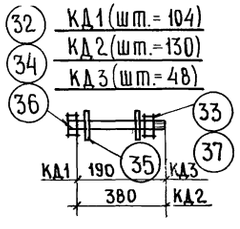

КД4 (шт.=72)
КД5 (шт.=264)

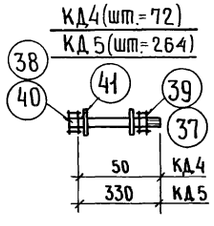

КД6 (шт.=12,14)
КД7 (шт.=316)
КД8 (шт.=262)

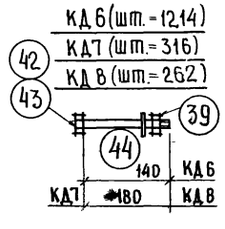

Спецификация стали на одну штуку каждой марки

Формат	Зона	Поз.	Обозначение	Наименование	Кол.	Примечание
1	2	3	4	5	6	7
				БМ1	2	710.20кг
22г		24	КД-20	Швеллер Б30 ГОСТ 8240-72 / Вст3пс6 ГОСТ 380-71* ℓ=10380	2	330.10кг
22г		25		Полоса -8×93 ГОСТ 82-70* / Вст3пс6 ГОСТ 380-71* ℓ=275	8	1.70кг
22г		26		Полоса -8×150 ГОСТ 82-70* / Вст3пс6 ГОСТ 380-71* ℓ=340	7	3.20кг
22г		27		Полоса -8×150 ГОСТ 82-70* / Вст3пс6 ГОСТ 380-71* ℓ=340	4	3.20кг
				БМ2	12	51.80кг
22г		28		Двутавр Т12 ГОСТ 8239-72 / Вст3пс6 ГОСТ 380-71* ℓ=4500	1	51.80кг
				БМ3	2	88.35кг
22г		29		Двутавр Т18 ГОСТ 8239-72* / Вст3пс6 ГОСТ 380-71* ℓ=4830	1	88.35кг
				БМ4	1	161.80кг
22г		30		Двутавр Т24М ГОСТ 19425-74 / Вст3пс6 ГОСТ 380-71* ℓ=4000	1	153.20кг
22г		31		Уголок L125×80×8 ГОСТ 8510-72 / Вст3пс6 ГОСТ 380-71* ℓ=170	4	2.15кг
				КД1	104	0.88кг
22г		32		Болт М24×190.58.09 ГОСТ 7798-70* / Вст3кп2 ГОСТ 380-71*	1	0.77кг
22г		33		Гайка М24.6.09 ГОСТ 5915-70* / Вст3кп2 ГОСТ 380-71*	1	0.11кг
				КД2	130	1.72кг
22г		33		См. КД1	1	0.11кг
22г		34		Болт М24×380.58.09 ГОСТ 7798-70* / Вст3кп2 ГОСТ 380-71*	1	1.45кг
22г		35		Шайба 24.01.09 ГОСТ 11371-78 / Вст3кп2 ГОСТ 380-71*	2	0.08кг
				КД3	48	0.40кг
22г		36		Болт М16×190.58.09 ГОСТ 7798-70* / Вст3кп2 ГОСТ 380-71*	1	0.36кг

1	2	3	4	5	6	7
22г		37		Гайка М16.6.09 ГОСТ 5915-70* / Вст3кп2 ГОСТ 380-71*	1	0.04кг
				КД4	72	0.09кг
22г		38		Болт М12×50.58.09 ГОСТ 7798-70* / Вст3кп2 ГОСТ 380-71*	1	0.07кг
22г		39		Гайка М12.6.09 ГОСТ 5915-70* / Вст3кп2 ГОСТ 380-71*	1	0.02кг
				КД5	264	0.65кг
22г		37		См. КД3	1	0.04кг
22г		40		Болт М16×330.58.09 ГОСТ 7798-70* / Вст3кп2 ГОСТ 380-71*	1	0.57кг
22г		41		Шайба 16.01.09 ГОСТ 11371-78 / Вст3кп2 ГОСТ 380-71*	2	0.02кг
				КД6	12,14	0.16кг
22г		39		См. КД4	1	0.02кг
22г		42		Болт М12×140.58.09 ГОСТ 7798-70* / Вст3кп2 ГОСТ 380-71*	1	0.14кг
				КД7	316	0.20кг
22г		39		См. КД4	1	0.02кг
22г		43		Болт М12×180.58.09 ГОСТ 7798-70* / Вст3кп2 ГОСТ 380-71*	1	0.17кг
22г		44		Шайба 12.01.09 ГОСТ 11371-78 / Вст3кп2 ГОСТ 380-71*	1	0.01кг
				КД8	262	0.19кг
22г		39		См. КД4	1	0.02кг
22г		43		См. КД7	1	0.17кг

7833/3 59

ТП 705-1-142 КД

Изм.	Лист	№ докум.	Подпись	Дата
ГИП		Гоголев		15.10.
Нач. отд.		Катков		10.10
Гл. констр.		Орозова		8.10.79
Рук. гр.		Ишкин		12.9.79

Прирельсовый склад незатаренных минеральных удобрений емкостью 5000 тонн с применением деревянных клееных конструкций

Лит.	Лист	Листов
ТР	20	

Заготовительные стальные изделия для маркировочной схемы каркаса

Госкомсельхозтехника СССР ГИПРОПРОМСЕЛЬСТРОЙ

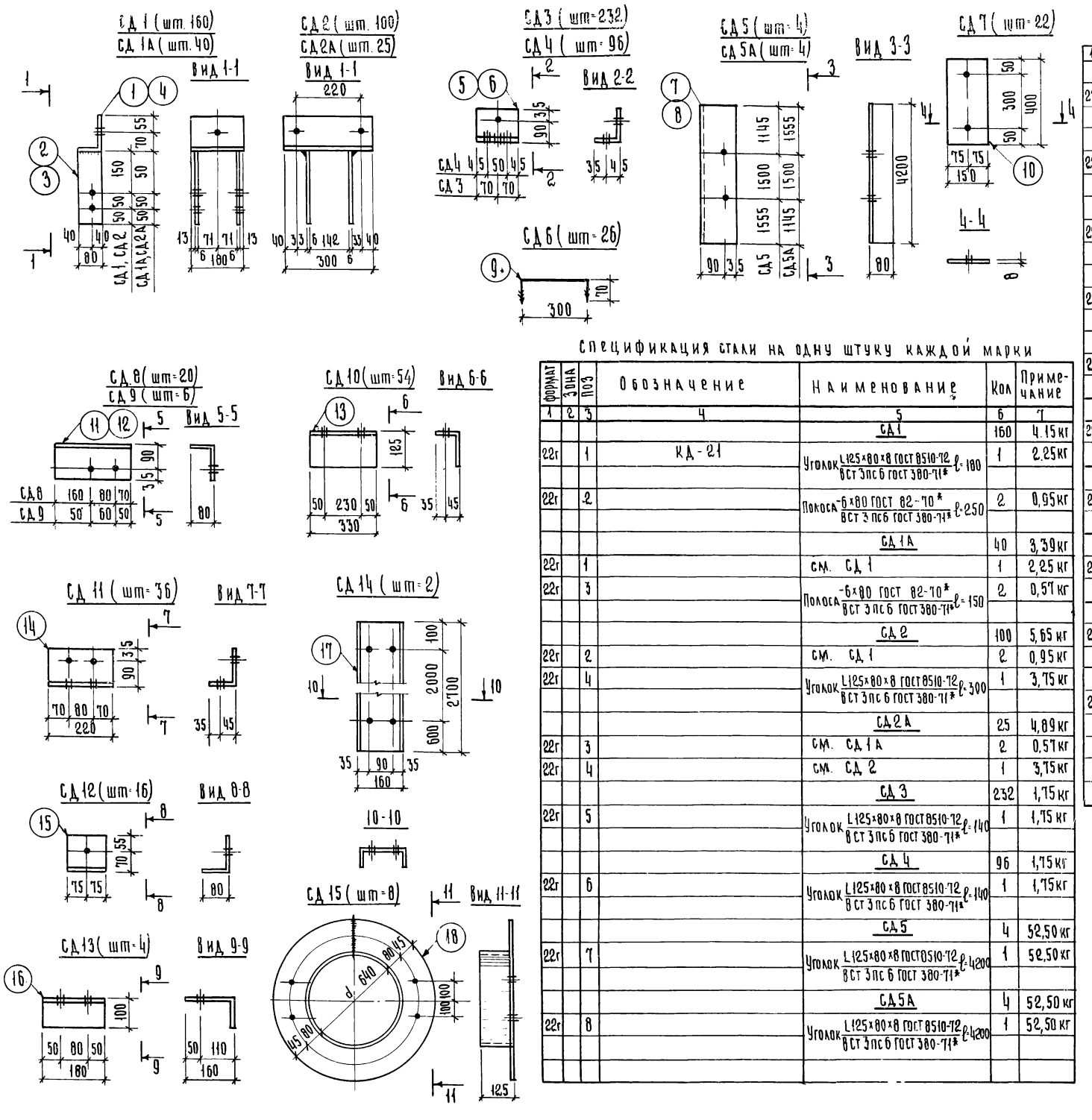

Спецификация стали на одну штуку каждой марки

Формат	Зона	Поз	Обозначение	Наименование	Кол	Примечание
1	2	3	4	5	6	7
				СД 1	160	4.15 кг
22г		1	КД-21	Уголок $\frac{L125\times80\times8\ ГОСТ\ 8510\text{-}72}{ВСТ\ 3пс6\ ГОСТ\ 380\text{-}71^*}$ $l=180$	1	2.25 кг
22г		2		Полоса $\frac{-6\times80\ ГОСТ\ 82\text{-}70^*}{ВСТ\ 3пс6\ ГОСТ\ 380\text{-}71^*}$ $l=250$	2	0,95 кг
				СД 1А	40	3,39 кг
22г		1		см. СД 1	1	2,25 кг
22г		3		Полоса $\frac{-6\times80\ ГОСТ\ 82\text{-}70^*}{ВСТ\ 3пс6\ ГОСТ\ 380\text{-}71^*}$ $l=150$	2	0,57 кг
				СД 2	100	5,65 кг
22г		2		см. СД 1	2	0,95 кг
22г		4		Уголок $\frac{L125\times80\times8\ ГОСТ\ 8510\text{-}72}{ВСТ\ 3пс6\ ГОСТ\ 380\text{-}71^*}$ $l=300$	1	3,75 кг
				СД 2А	25	4,89 кг
22г		3		см. СД 1А	2	0,57 кг
22г		4		см. СД 2	1	3,75 кг
				СД 3	232	1,75 кг
22г		5		Уголок $\frac{L125\times80\times8\ ГОСТ\ 8510\text{-}72}{ВСТ\ 3пс6\ ГОСТ\ 380\text{-}71^*}$ $l=140$	1	1,75 кг
				СД 4	96	1,75 кг
22г		6		Уголок $\frac{L125\times80\times8\ ГОСТ\ 8510\text{-}72}{ВСТ\ 3пс6\ ГОСТ\ 380\text{-}71^*}$ $l=140$	1	1,75 кг
				СД 5	4	52,50 кг
22г		7		Уголок $\frac{L125\times80\times8\ ГОСТ\ 8510\text{-}72}{ВСТ\ 3пс6\ ГОСТ\ 380\text{-}71^*}$ $l=4200$	1	52,50 кг
				СД 5А	4	52,50 кг
22г		8		Уголок $\frac{L125\times80\times8\ ГОСТ\ 8510\text{-}72}{ВСТ\ 3пс6\ ГОСТ\ 380\text{-}71^*}$ $l=4200$	1	52,50 кг
				СД 6	26	0,53 кг
22г		9	КД-21	Кругл. $\frac{ф14\ ГОСТ\ 2590\text{-}71^*}{ВСТ\ 3пс6\ ГОСТ\ 380\text{-}71^*}$ $l=440$	1	0,53 кг
				СД 7	22	3,80 кг
22г		10		Полоса $\frac{-8\times150\ ГОСТ\ 82\text{-}70^*}{ВСТ\ 3пс6\ ГОСТ\ 380\text{-}71^*}$ $l=400$	1	3,80 кг
				СД 8	20	3,90 кг
22г		11		Уголок $\frac{L125\times80\times8\ ГОСТ\ 8510\text{-}72}{ВСТ\ 3пс6\ ГОСТ\ 380\text{-}71^*}$ $l=310$	1	3,90 кг
				СД 9	6	2,00 кг
22г		12		Уголок $\frac{L125\times80\times8\ ГОСТ\ 8510\text{-}72}{ВСТ\ 3пс6\ ГОСТ\ 380\text{-}71^*}$ $l=160$	1	2,00 кг
				СД 10	54	4,15 кг
22г		13		Уголок $\frac{L125\times80\times8\ ГОСТ\ 8510\text{-}72}{ВСТ\ 3пс6\ ГОСТ\ 380\text{-}71^*}$ $l=330$	1	4,15 кг
				СД 11	36	2,75 кг
22г		14		Уголок $\frac{L125\times80\times8\ ГОСТ\ 8510\text{-}72}{ВСТ\ 3пс6\ ГОСТ\ 380\text{-}71^*}$ $l=220$	1	2,75 кг
				СД 12	16	1,90 кг
22г		15		Уголок $\frac{L125\times80\times8\ ГОСТ\ 8510\text{-}72}{ВСТ\ 3пс6\ ГОСТ\ 380\text{-}71^*}$ $l=150$	1	1,90 кг
				СД 13	4	2,90 кг
22г		16		Уголок $\frac{L160\times100\times9\ ГОСТ\ 8510\text{-}72}{ВСТ\ 3пс6\ ГОСТ\ 380\text{-}71^*}$ $l=180$	1	2,90 кг
				СД 14	2	38,40 кг
22г		17		Швеллер $\frac{С16\ ГОСТ\ 8240\text{-}72}{ВСТ\ 3пс6\ ГОСТ\ 380\text{-}71^*}$ $l=2700$	1	38,40 кг
				СД 15	8	43,30 кг
22		18		Уголок $\frac{L125\times125\times9\ ГОСТ\ 8509\text{-}72}{ВСТ\ 3пс6\ ГОСТ\ 380\text{-}71^*}$ $l=2500$	1	43,30 кг

7833/3 60

ТП 705-1-142 КД

Изм	Лист	№ докум	Подпись	Дата
ГИП		Гоголев		10.10
Нач.отд		Катков		10.10
Гл.констр		Морозова		8.10.79
Рук.гр.		Арыкин		9.9.79
Н.контр.		Кина		10.10.79

Прирельсовый склад незатаренных минеральных удобрений емкостью 5000 тонн с применением деревянных клееных конструкций

Лит	Лист	Листов
ТР	21	

Заготовительные стальные изделия для маркировочных схем постонов и стоек

Госкомсельхозтехника СССР
ГИПРОПРОМСЕЛЬСТРОЙ
г. Саратов

СД 16 (шт.= 10)
СД 17 (шт.= 2)

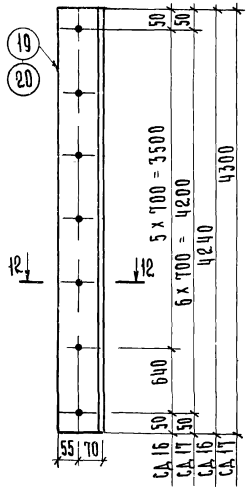

СД 18 (шт.= 8)

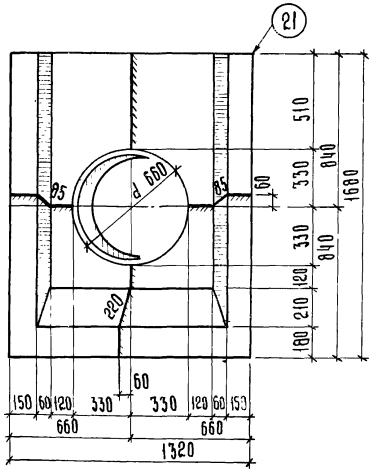

12-12

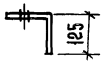

КД 1 (шт.= 852)
КД 2 (шт.= 598)
КД 3 (шт.= 80)
КД 4 (шт.= 64)
КД 5 (шт.= 448)
КД 6 (шт.= 222)
КД 7 (шт.= 72)

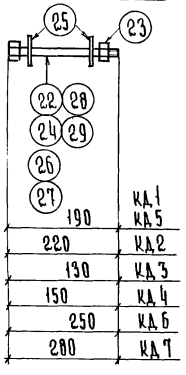

КД 8 (шт.= 24)
КД 9 (шт.= 83)
КД 10 (шт.= 10)
КД 11 (шт.= 16)
КД 12 (шт.= 8)
КД 13 (шт.= 32)
КД 14 (шт.= 24)

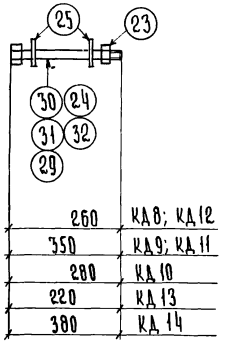

Спецификация стали на одну штуку каждой марки

Формат	Зона	Поз.	Обозначение	Наименование	Кол.	Примечание
1	2	3	4	5	6	7
				СД 16	10	73,35 кг
22г		19	КД-22	Уголок L125×125×9 ГОСТ 8509-72 / ВСТ 3 пс 6 ГОСТ 380-71* ℓ=4240	1	73,75 кг
				СД 17	2	74,40 кг
22г		20		Уголок L125×125×9 ГОСТ 8509-72 / ВСТ 3 пс 6 ГОСТ 380-71* ℓ=4300	1	74,40 кг
				СД 18	8	18,00 кг
22г		21		Сталь листовая -1×1370 ГОСТ 19904-74 / ВСТ 3 пс 6 ГОСТ 380-71* ℓ=1690	1	18,00 кг
				КД 1	852	0,29 кг
22г		22		Болт М14×190.58.09 ГОСТ 7798-70* / ВСТ 3 кп2 ГОСТ 380-71*	1	0,26 кг
22г		23		Гайка М14.6.09 ГОСТ 5915-70* / ВСТ 3 кп2 ГОСТ 380-71*	1	0,03 кг
				КД 2	598	0,34 кг
22г		23		См. КД 1	1	0,03 кг
22г		24		Болт М14×220.58.09 ГОСТ 7798-70* / ВСТ 3 кп2 ГОСТ 380-71*	1	0,30 кг
22г		25		Шайба 14.01.09 ГОСТ 11371-78 / ВСТ 3 кп2 ГОСТ 380-71*	1	0,01 кг
				КД 3	80	0,23 кг
22г		23		См. КД 1	1	0,03 кг
22г		25		См. КД 2	1	0,01 кг
22г		26		Болт М14×130.58.09 ГОСТ 7798-70* / ВСТ 3 кп2 ГОСТ 380-71*	1	0,19 кг
				КД 4	64	0,25 кг
22г		23		См. КД 1	1	0,03 кг
22г		25		См. КД 2	1	0,01 кг
22г		27		Болт М14×150.58.09 ГОСТ 7798-70* / ВСТ 3 кп2 ГОСТ 380-71*	1	0,21 кг
				КД 5	448	0,30 кг
22г		22		См. КД 1	1	0,26 кг
22г		23		См. КД 1	1	0,03 кг
22г		25		См. КД 2	1	0,01 кг
				КД 6	222	0,38 кг
22г		23		См. КД 1	1	0,03 кг
22г		25		См. КД 2	2	0,01 кг
22г		28		Болт М14×250.58.09 ГОСТ 7798-70* / ВСТ 3 кп2 ГОСТ 380-71*	1	0,33 кг
				КД 7	72	0,42 кг
22г		23		См. КД 1	1	0,03 кг
22г		25		См. КД 2	2	0,01 кг
22г		29		Болт М14×280.58.0 ГОСТ 7798-70* / ВСТ 3 кп2 ГОСТ 380-71*	1	0,37 кг
				КД 8	24	0,38 кг
22г		23	КД-22	См. КД 1	1	0,03 кг
22г		30		Болт М14×260.58.09 ГОСТ 7798-70* / ВСТ 3 кп2 ГОСТ 380-71*	1	0,35 кг
				КД 9	83	0,50 кг
22г		23		См. КД 1	1	0,03 кг
22г		25		См. КД 2	2	0,01 кг
22г		31		Болт М14×350.58.09 ГОСТ 7798-70* / ВСТ 3 кп2 ГОСТ 380-71*	1	0,45 кг
				КД 10	10	0,41 кг
22г		23		См. КД 1	1	0,03 кг
22г		25		См. КД 2	1	0,01 кг
22г		29		См. КД 7	1	0,37 кг
				КД 11	16	0,49 кг
22г		23		См. КД 1	1	0,03 кг
22г		25		См. КД 2	1	0,01 кг
22г		31		См. КД 9	1	0,45 кг
				КД 12	8	0,39 кг
22г		23		См. КД 1	1	0,03 кг
22г		25		См. КД 2	1	0,01 кг
22г		30		См. КД 8	1	0,35 кг
				КД 13	32	0,33 кг
22г		23		См. КД 1	1	0,03 кг
22г		24		См. КД 2	1	0,30 кг
				КД 14	24	0,54 кг
22г		23		См. КД 1	1	0,03 кг
22г		25		См. КД 2	2	0,01 кг
22г		32		Болт М14×380.58.09 ГОСТ 7798-70* / ВСТ 3 кп2 ГОСТ 380-71*	1	0,49 кг

Все неоговоренные отверстия принять ф 15 мм

7833/3 61

Изм	Лист	№ докум	Подпись	Дата
ГИП		Гоголев		15.10.
Нач. отд.		Катков		10.10
Гл. констр.		Морозова		8.10.79
Рук. гр.		Анкин		12.9.79

ТП 705-1-142 КД

Прирельсовый склад незатаренных минеральных удобрений емкостью 5000 тонн с применением деревянных клееных конструкций

Лит	Лист	Листов
Тр	22	

Заготовительные стальные изделия для маркировочных схем прогонов и стоек

Госкомсельхозтехника СССР ГИПРОПРОМСЕЛЬСТРОЙ

СДГ 1 (шт. 42)

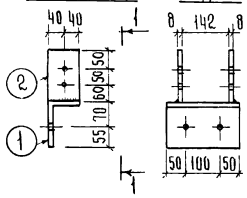

Вид 1-1

СДГ 2 (шт. 123)

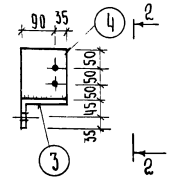

Вид 2-2

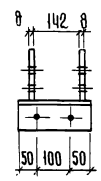

СДГ 3 (шт. 80)

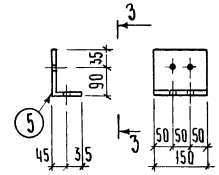

Вид 3-3

СДГ 4 (шт. 4)

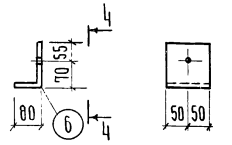

Вид 4-4

СДГ 5 (шт. 22)

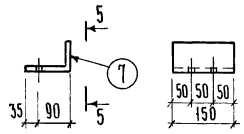

Вид 5-5

СДГ 6 (шт. 132)

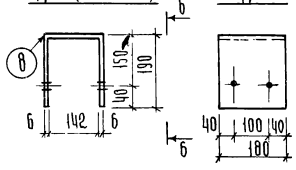

Вид 6-6

СДГ 8 (шт 46)

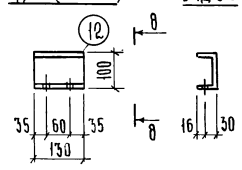

Вид 8-8

СДГ 7 (шт 22)

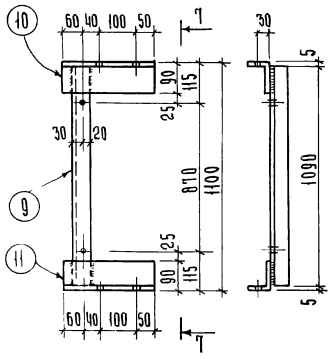

Вид 7-7

СДГ 9 (шт. 41)

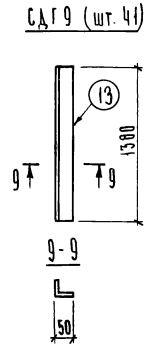

Спецификация стали на одну штуку каждой марки

Формат	Зона	Поз.	Обозначение	Наименование	Кол.	Примечание
1	2	3	4	5	6	7
				СДГ 1	42	4,10 кг
22г		1	КД-23	Уголок $\frac{L125\times80\times8\ \text{ГОСТ}\ 8510\text{-}72}{\text{Вст3пс6 ГОСТ 380-71*}}$ ℓ-200	1	2,50 кг
22г		2		Полоса $\frac{-8\times80\ \text{ГОСТ}\ 82\text{-}70*}{\text{Вст3пс6 ГОСТ 380-71*}}$ ℓ-160	2	0,80 кг
				СДГ 2	123	4,80 кг
22г		3		Уголок $\frac{L125\times80\times8\ \text{ГОСТ}\ 8510\text{-}72}{\text{Вст3пс6 ГОСТ 380-71*}}$ ℓ-200	1	2,50 кг
22г		4		Полоса $\frac{-8\times125\ \text{ГОСТ}\ 82\text{-}70*}{\text{Вст3пс6 ГОСТ 380-71*}}$ ℓ-150	2	1,15 кг
				СДГ 3	80	1,90 кг
22г		5		Уголок $\frac{L125\times80\times8\ \text{ГОСТ}\ 8510\text{-}72}{\text{Вст3пс6 ГОСТ 380-71*}}$ ℓ-150	1	1,90 кг
				СДГ 4	4	1,25 кг
22г		6		Уголок $\frac{L125\times80\times8\ \text{ГОСТ}\ 8510\text{-}72}{\text{Вст3пс6 ГОСТ 380-71*}}$ ℓ-100	1	1,25 кг
				СДГ 5	22	1,90 кг
22г		7		Уголок $\frac{L125\times80\times8\ \text{ГОСТ}\ 8510\text{-}72}{\text{Вст3пс6 ГОСТ 380-71*}}$ 150	1	1,90 кг
				СДГ 6	132	4,70 кг
22г		8		Полоса $\frac{-6\times180\ \text{ГОСТ}\ 82\text{-}70*}{\text{Вст3пс6 ГОСТ 380-71*}}$ ℓ-525	1	4,70 кг

СДГ 10 (шт 22)

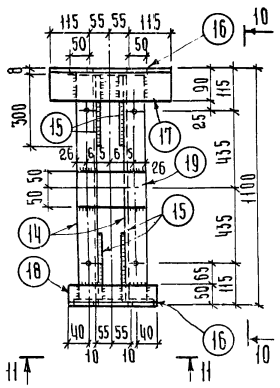

Вид 10-10

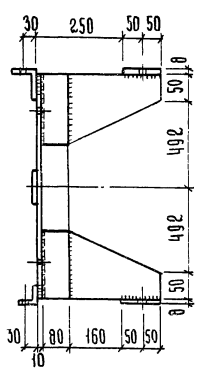

СДГ 11 (шт 11)

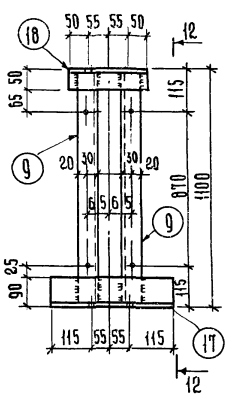

Вид 12-12

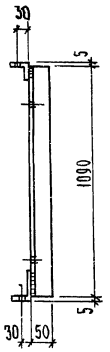

Вид 11-11

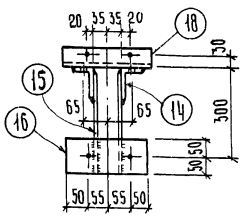

СДГ 13 (шт=6)

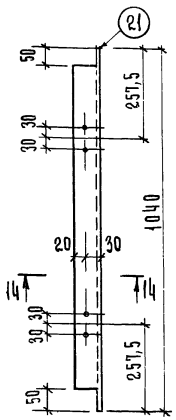

СДГ 12 (шт. 12)

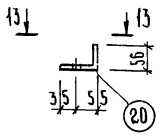

Вид 13-13

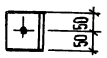

14-14

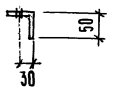

КДГ 1 (шт=1054) КДГ 2 (шт=308) КДГ 3 (шт=552)

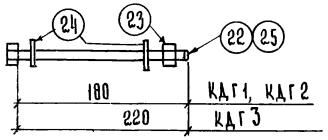

Спецификация стали на одну штуку каждой марки.

Формат	Зона	Поз	Обозначение	Наименование	Кол.	Примечание
1	2	3	4	5	6	7
				СДГ 10	22	45,30 кг
22г		14	КД - 24	Уголок $\frac{L\,90\times56\times5{,}5\ ГОСТ\ 8510\text{-}72}{ВСТ\ 3пс6\ ГОСТ\ 380\text{-}71^*}$ ℓ=1084	2	6,75 кг
22г		15		Полоса $\frac{-8\times300\ ГОСТ\ 82\text{-}70}{ВСТ\ 3пс6\ ГОСТ\ 380\text{-}71^*}$ ℓ=340	4	6,30 кг
22г		16		Полоса $\frac{-8\times100\ ГОСТ\ 82\text{-}70}{ВСТ\ 3пс6\ ГОСТ\ 380\text{-}71^*}$ ℓ=210	2	1,30 кг
22г		17		Уголок $\frac{L\,90\times56\times5{,}5\ ГОСТ\ 8510\text{-}72}{ВСТ\ 3пс6\ ГОСТ\ 380\text{-}71^*}$ ℓ=340	1	2,10 кг
22г		18		Уголок $\frac{L\,50\times5\ ГОСТ\ 8509\text{-}72}{ВСТ\ 3пс6\ ГОСТ\ 380\text{-}71^*}$ ℓ=210	1	0,80 кг
22г		19		Полоса $\frac{-8\times100\ ГОСТ\ 82\text{-}70}{ВСТ\ 3пс6\ ГОСТ\ 380\text{-}71^*}$ ℓ=180	1	1,10 кг
				СДГ 11	11	11,30 кг
22г		9	КД-23	см. СДГ 7	2	4,20 кг
22г		17	КД-24	см. СДГ 10	1	2,10 кг
22г		18		см. СДГ 10	1	0,80 кг

1	2	3	4	5	6	7
				СДГ 12	12	0,62 кг
22г		20	КД-24	Уголок $\frac{L\,90\times56\times5{,}5\ ГОСТ\ 8510\text{-}72}{ВСТ\ 3пс6\ ГОСТ\ 380\text{-}71^*}$ ℓ=100	1	0,62 кг
				СДГ 13	6	3,95 кг
22г		21		Уголок $\frac{L\,50\times5\ ГОСТ\ 8509\text{-}72}{ВСТ\ 3пс6\ ГОСТ\ 380\text{-}71^*}$ ℓ=1040	1	3,95 кг
				КДГ 1	1054	0,27 кг
22г		22		Болт $\frac{М14\times180.58.09\ ГОСТ\ 7798\text{-}70^*}{ВСТ\ 3кп2\ ГОСТ\ 380\text{-}71^*}$	1	0,24 кг
22г		23		Гайка $\frac{М14\ 6.09\ ГОСТ\ 5915\text{-}70^*}{ВСТ\ 3кп2\ ГОСТ\ 380\text{-}71^*}$	1	0,03 кг
				КДГ 2	308	0,28 кг
22г		22		см. КДГ 1	1	0,24 кг
22г		23		см. КДГ 1	1	0,03 кг
22г		24		Шайба $\frac{14.01.09\ ГОСТ\ 11371\text{-}78}{ВСТ\ 3кп2\ ГОСТ\ 380\text{-}71^*}$	1	0,01 кг
				КДГ 3	552	0,34 кг
22г		23		см. КДГ 1	1	0,03 кг
22г		24		см. КДГ 2	2	0,01 кг
22г		25		Болт $\frac{М14\times220.58.09\ ГОСТ\ 7798\text{-}70^*}{ВСТ\ 3кп2\ ГОСТ\ 380\text{-}71^*}$	1	0,29 кг

1. Общие примечания см. АР-3 и КД-1.
2. Все неоговоренные отверстия принять ф 15 мм.

7833/3 63

Изм	Лист	№ докум	Подпись	Дата	ТП 705-1-142 КД
ГИП		Гоголев		15.10	Прирельсовый склад незагаренных минеральных удобрений емкостью 5000 тонн с применением деревянных клееных конструкций
Нач. отд.		Катков		10.10	
Гл. констр.		Морозова		8.10.79	Лит / Лист / Листов
Рук. гр.		Микин		12.9.79	Тр / 24
					Заготовительные стальные изделия для маркировочной системы телесоотрезной гидроли на ТП 11200
					Госкомсельхозтехника СССР ГИПРОПРОМСЕЛЬСТРОЙ

Ведомость основных комплектов

Обозначение	Наименование	Примечание
ГТ	Генеральный план и транспорт	
АР	Архитектурно-строительные решения	
КЖС	Конструкции железобетонные	
КМ	Конструкции металлические	
КД	Конструкции деревянные	
ОВ	Отопление и вентиляция	
Т	Технологические решения	
ТМ	Технолого-механические решения	
ЭЛ	Электротехнические устройства	
СУ	Устройства связи и сигнализации	

Ведомость чертежей комплекта ОВ

Формат	Лист.	Наименование	Примечания
22г	ОВ1÷ОВ2	Общие данные	
22г	ОВ-3	План	
		Разрез 1-1. Сводная спецификация	
		систем вентиляции.	
22г	ОВ-4	План на отм. 6.400. Разрезы 2-2, 3-3	
		Схема АТУ-1 Выхлопной патрубок	
		вентилятора.	
		Местные отсосы от оборудования.	

Ведомость примененных и ссылочных документов

Обозначение	Наименование	Примечание
ГОСТ 5582-75	Воздуховод круглый из	
	коррозионностойкой стали	
	δ=2мм на сварке	
ГОСТ 2590-71*	Расчалка	
ГОСТ 1284-68**	Ремень клиновый	
Серия 2.494-8 вып. 1	Гибкая вставка	
Серия 4.904-46 вып.2,3,4,5	Циклон ЦН-11	
Серия 2.494-1 вып. 1	Узел прохода через покрытие	
Серия 1.494-30 вып. 1	Установка и крепление	
	вентиляторов к строительным	
	конструкциям.	

Таблица воздухообменов

Наименование помещений	Температура °С	Вытяжка: Объем воздуха м³/час: Общеобменная	Вытяжка: Объем воздуха м³/час: Местная	Вытяжка: Объем воздуха м³/час: Всего	Вытяжка: № установок	Приток: Объем воздуха м³/час	Примечания
Блок складов	—	57600	—	57600	В1 ÷ В8	57600	Периодически действующая (механическая)
То же	—	14190	—	14190	см. часть АР	14190	Постоянно действующая (естественная)

Таблица расчета уровня загрязнения воздуха вентиляционными выбросами

Наименование участка	№ вентустановки	Загрязняющие вещество	Объем газовоздушной смеси м³/с	Интенсивность источника мг/с	Концентрация в удаляемом воздухе мг/м³	Диаметр выброса мм	0,3 Спдк мг/м³	Граница низких источников м	Высота выброса м	Макс. приземная концентрация вредности на площадке мг/м³: низкие источники	Макс. приземная концентрация вредности на площадке мг/м³: высокие источники
Узел выгрузки удобрений из бункера приемного устройства на конвейер №2 и узел перегрузки с конвейера №2 в бункер или на конвейер №1	АТУ-1	Суперфосфат	1.0	25.0	25.0	250	1.50	44.0	20.0	0.142	—

План-схема размещения вентиляционных установок

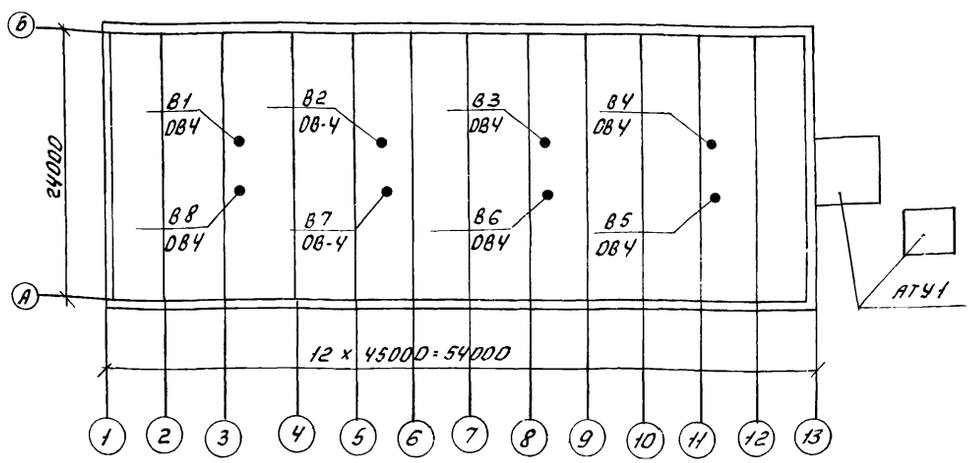

Условные обозначения не вошедшие в ЕСКД

АТУ-1- аспирационная технологическая установка №1

„Типовой проект разработан в соответствии с действующими нормами и правилами и предусматривает мероприятия, обеспечивающие взрывную, взрывопожарную и пожарную безопасность при эксплуатации здания"

Главный инженер проекта /Гоголев/

7833/3 64

Изм.	Лист	№ докум.	Подпись	Дата
Гл.инж.-пр.		Хохлин		
ГИП		Гоголев		
Нач. отд.		Цыпнок		26.04
Гл. спец.		Федоркин		
Рук. гр.		Шульман		
Ст. инж.		Ульянов		26.04

ТП 705-1-142 - ОВ

Прирельсовый склад незатаренных минеральных удобрений емкостью 5000 тонн с применением деревянных клееных конструкций

Лит.	Лист.	Листов
ТР	1	4

Общие данные (начало)

Госкомсельхозтехника СССР ГИПРОПРОМСЕЛЬСТРОЙ

Характеристика вентиляционных систем

№ системы	Кол. систем	Наименование обслуживаемого помещения (технологического оборудования)	Тип вентустановки (вентагрегата)	Вентилятор: тип	№	Схема исполнения	Положение вращения	L, тыс м³/ч	H, кгс/м²	n, об/мин	Электродвигатель: тип, исполнение	N, кВт	n, об/мин	Фильтр: тип	№	Кол. шт.	H, кгс/м²	Примечание
В1 ÷	В	Помещение	осевой															
÷В8		склада	вентилятор	ОБ-300	6,3	1		7200	5	920	4А71А6ХУ3	0,37	920	—	—	—	—	—
АТУ-1	1	Узел выгрузки удобрения																
		из бункера приемного устройства																
		на конвейер №2 и узел перегрузки	центро-											циклон				Вентилятор
		с конвейера №2 в бункер или на	бежный											НИИОГАЗ				в коррозионностойком
		конвейер №1	пылевой	ЦП7-40	5	6	45°	3600	210	1960	4А 132SАХУ3	7,5	14,55	БЦИ-11-400 ф400	1	1	72	исполнении

Общие указания

Проект прирельсового склада незатаренных минеральных удобрений емкостью 5000 тонн с применением деревянных клеёных конструкций выполнен в соответствии со СНиП II-33-75, СНиП II-108-78 и с использованием „Указаний по расчету циклонов" АБ-52.

Помещение склада согласно заданию технологов неотапливаемое. Категория производства по пожарной опасности - „Д".

1. Вентиляция

В складском помещении предусмотрена естественная вентиляция, обеспечивающая однократный воздухообмен в час - 14190 м³/ч. Приток через жалюзи в нижней зоне склада, вытяжка из верхней зоны через жалюзи по торцам склада (см. часть АР).

Периодически действующая механическая вентиляция склада рассчитана из условия разбавления газовых вредностей (альдегидов, окислов углерода и окислов азота), выделяющихся при работе многоковшового погрузчика Д-565 с дизельным двигателем Д-50. Количество воздуха, необходимое для разбавления вредностей до предельно допустимой концентрации (ПДК окиси углерода 20 мг/м³, ПДК альдегидов -0,5 мг/м³, ПДК окиси азота - 5 мг/м³), составляет 57600 м³/ч.

Согласно технологическому заданию принято: время работы двигателя - 30 мин. в час, в период загрузки склада с помощью ленточных конвейеров пребывание в нём персонала не допускается. Вытяжка принята из верхней зоны осевыми вентиляторами ОБ-300 №6,3 8 штук.

2. Аспирация

Основной вредностью является пыль минеральных удобрений, образующаяся при перегрузке. Проектом предусматривается устройство местных отсосов от укрытий, очистка выбрасываемого в атмосферу воздуха от пыли в циклонах, устройство факельных выбросов для рассеивания остаточной пыли после очистки.

Местные отсосы от мест пересыпки проектируются согласно технологическому заданию. Объемы отсасываемого воздуха определены в зависимости от высоты падения материала, угла наклона течки, скорости и ширины ленты конвейера, количества транспортируемого материала и приведены в таблице местных отсосов на листе ОВ-4. На основании рекомендуемых схем очистки вентиляционных выбросов от пыли („Сантехпроект" Москва 1965 г.) к установке принят батарейный циклон БЦИ-11 ф400.

3. Примечание

Монтаж аспирационных воздуховодов производить после тщательной герметизации всех агрегатов.

Укрытия конвейеров разработаны в технологической части проекта.

Воздуховоды прокладывать с радиусом поворота 2Д. На горизонтальных участках и у фасонных частей предусмотреть герметические лючки для чистки.

В местах измерения расхода воздуха до и после вентилятора установить питометражные лючки.

Все аспирационные воздуховоды принять из коррозионностойкой стали по ГОСТ 5582-75 толщиной 2мм на сварке.

Циклоны аспирационных систем, оборудование вытяжных систем покрыть антикоррозийным составом изнутри и снаружи, грунт ХС-010, 2 слоя и эмаль ХВ-785, 2 слоя, лак ХС-784. Установленная мощность вентиляторов 10,46 кВт.

4. Указания по привязке

Высоту выхлопных труб аспирационных установок при привязке типового проекта уточнить согласно СН 245-71 в зависимости от местных условий (расположения жилого посёлка, рельефа местности, направления ветра и т.п.), а также от вида складируемых удобрений.

Исходные данные для расчёта:

начальное пылесодержание - 1000 мг/м³,

общая степень очистки в циклонах БЦИ-11 ф400 - 97,5%.

Приёмное устройство на один вагон т.п. 705-1-93

7833/3 65

Изм.	Лист	№ докум.	Подпись	Дата
Главинжента		Хахалин		15.9.79
ГИП		Гогг ев		15.9.79
Нач.отд.		Цыганок		26.09.79
Гл.спец.		Федеркин		9.79
Рук.гр.		Шульман		9.79
Ст.инж.		Ульянов		9.79

ТП-705-1-142 - ОВ

Прирельсовый склад незатаренных минеральных удобрений емкостью 5000 тонн с применением деревянных клеёных конструкций.

Лит.	Лист	Листов
ТР	2	

Общие данные (окончание)

Госкомсельхозтехника СССР ГИПРОПРОМСЕЛЬСТРОЙ

План

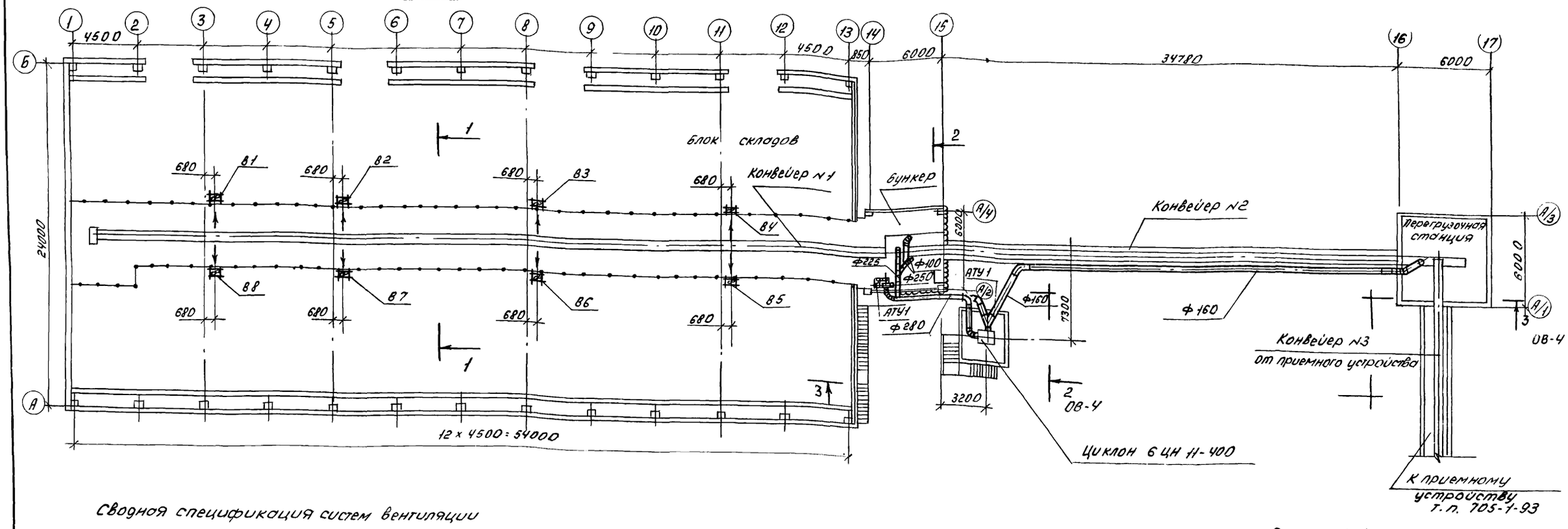

Разрез 1-1

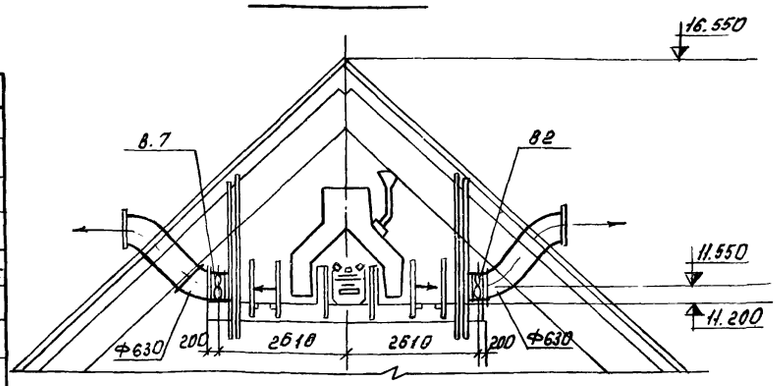

Сводная спецификация систем вентиляции

Марка	Обозначение	Наименование	Кол.	Приме-чание
1	2	3	4	5
	Производственное объединение	1. Вентилятор центробеж-		
	„Тулсантехника"	ный пылевой ЦП7-40		
	г. Тула ул. Октябрьская	№5. положение 0° исп. 6		
	48 РСФСР	n=1960 об/мин.	1	132.00кг.
	ГОСТ 19523-74*	2 Электродвигатель		
		4А132S4АХУ3, n=1455 об/мин N=7,5кВт.	1	77.00кг.
Б-2120	ГОСТ 1284-68**	3. Ремень клиновой	4	
ф 100	ГОСТ 5582-75	4. Воздуховод круглый из	8	4.90кг.
ф 250	ГОСТ 5582-75	коррозионностойкой стали	8	12.30кг.
ф 630	ГОСТ 5582-75	δ=2мм на сварке м	16.0	31.00кг.
ф 160	ГОСТ 5582-75	5. То же м	37.2	7.90кг.
ф 225	ГОСТ 5582-75	6 —"— м	9.2	11.10кг.
ф 280	ГОСТ 5582-75	7 —"— м	27.1	13.80кг.
ф 800	ГОСТ 5582-75	8 —"— м	32	39.40кг.
ф 8	ГОСТ 2590-71*	9 Расусловка м	9	
ЧД-142		10. Ограждение ремня	1	8.00кг.
ВВ-3	Серия 2.494-8 Вып. 1	11. Гибкая вставка	1	2.93кг.
ВНА-4	Серия 2.494-8 Вып. 1	12. То же	1	3.62кг.
6ЦН-11-400	Серия 4.904-46 Вып. 1	13. Циклон 6ЦН-11-400	1	264.00кг.
1С66	Серия 4.904-46 Вып. 1,3,4	14. Сборник с боковым отводом	1	60.00кг.

1	2	3	4	5
26	Серия 4.904-46 Вып. 3	15. Бункер	1	248.00кг.
56К	Серия 4.904-46 Вып. 3	16. Крышка бункера	1	71.50кг.
2.3т	Серия 4.904-46 Вып. 3	17. Затвор	1	92.00кг.
1К	Серия 4.904-46 Вып. 4	18. Коллектор	1	7.00кг.
УПО	Серия 4.904-46 Вып. 5	19. Постамент	1	4660.00кг.
УПЗ-201	Серия 2.494-1 Вып. 1	20. Узел прохода через		
		покрытие	1	51.29кг.
	см. ОВ4	21. Выходной патрубок		
		к осевому вентилятору	8	8,40кг.
	Учреждение 93-308/89	22. Осевой вентилятор		
	г. Днепропетровск	06-300 №6.3 исп.1, n=920 об/мин.	8	33.00кг.
	ГОСТ 19523-74*	23. Электродвигатель		
		4А71А6Х4У3, N=0,37кВт, n=920 об/мин.	8	15.40кг.
		24. Окраска за 2 раза м²	9	см. ОВ2
5.903-5 б	А6-49 в II	25. Виброизолирующее основание	1	48.00кг.
Л.В.	См. альбом II	26. Лючок для чистки		
	086-100.00 сб.	воздуховодов	6	1.60кг.
Л.Л.	См. альбом II	27. Лючок для замера		
	086-200.00 сб.	параметров воздуха	8	0.025кг.
		Масса укрупненного одного изделия		

7833/3 66

					ТП-705-1-142 -ОВ		
Изм.	Лист.	№ докум.	Подпись	Дата	Прирельсовый склад незатаренных минеральных удобрений емкостью 5000тонн. с применением деревянных клееных конструкций.		
Гл.инж.пр.		Хохолин		15.9.93			
ГИП		Гоголев		15.9.93			
Нач.отд.		Цыганок		15.9.93		Лит.	Лист	Листов
Гл.спец.		Фе[illegible]ркин		15.9.93				
Рук.гр.		Ш[illegible]ьман		9.93		Тр	3	
Ст.инж.		Ульянов		15.9.93	План. Разрез 1-1. Сводная спецификация систем вентиляции	Госкомсельхозпищепрома СССР ГИПРОПРОМСЕЛЬХОЗПРОЙ	

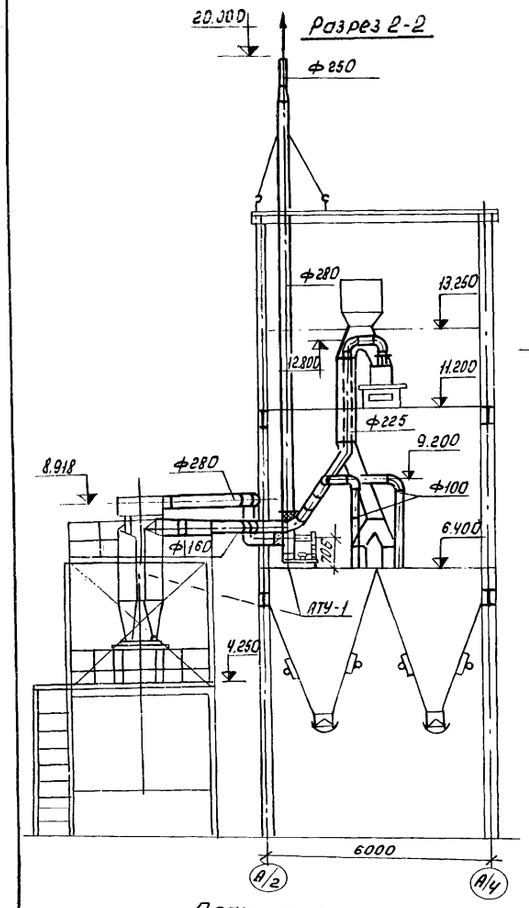

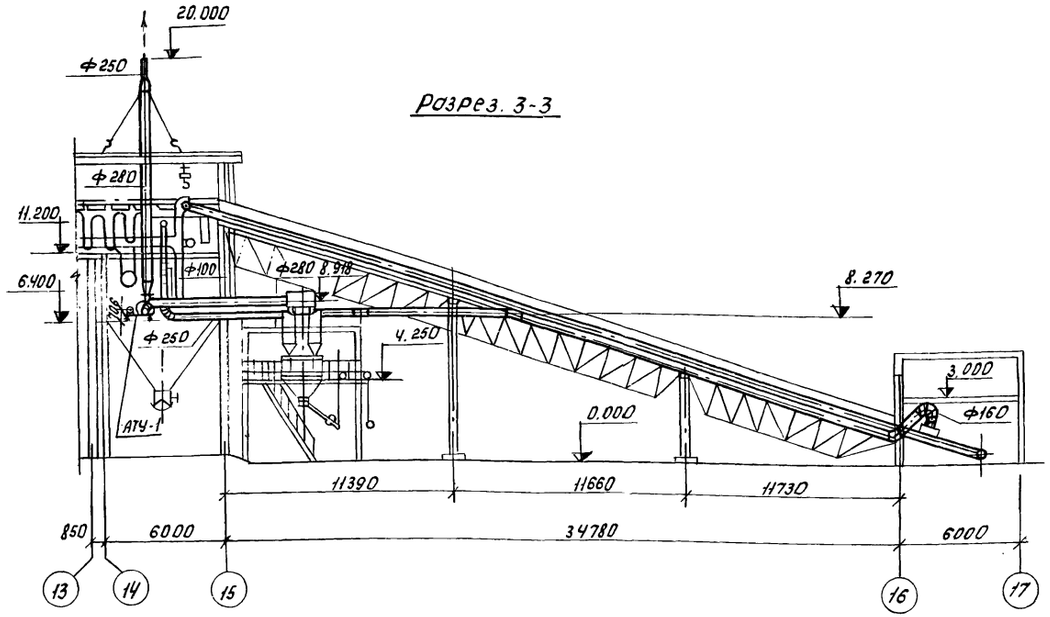

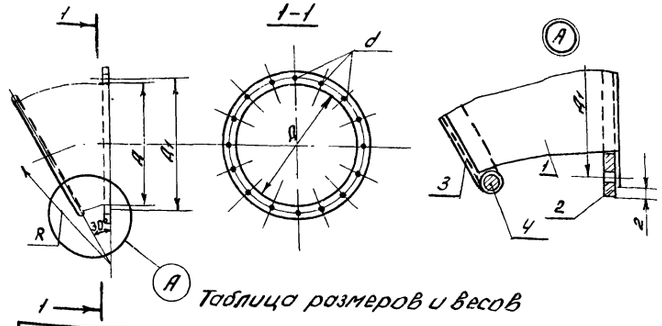

Таблица размеров и весов

Тип. патрубка	Поз. 1		Поз. 2					Поз. 3		Поз. 4		Размеры мм			Общ. вес кг.
	$F, м^2$	вес, кг.	Сортамент	Размер	Отверстие d	Отверстие Кол.	вес, кг.	$F, м^2$	вес кг	Размер	вес, кг.	Д	Д1	R	
Т-4	0.79	6.15	-30×4	2073	11,5	16	1,47	0.35	0.35	1998	0.44	630	660	600	8.4

Спецификация

№ поз.	Наименование	Материал	Профиль или сортамент	Размер	Кол.	Вес, кг. ед.	Вес, кг. общ.	Примечание
1	Кожух	Ст. 3	Лист S=1,0мм	см. таблицу	1	см. таблицу		
2	Фланец	Ст. 3	см. таблицу	То же	1	то же		
3	Сетка проволочная №4	Ст. 3	ф 0,6мм	—"—	1	—"—		
4	Кольцо	Ст. 3	ф 6мм	—"—	1	—"—		

Местные отсосы от технологического оборудования

Технологическое оборудование		Характеристика выделяющихся вредностей	Объем вытяжки м3/ч		Характеристика местного отсоса		№ вент-системы	Примечания
Наименование	Кол.		на единицу оборудован.	всего	Обозначение	Применяемые документы		
Узел перегрузки с конвейера		Пыль минеральных			воронка у			
№3 на конвейер №2	1	удобрений	1000	1000	одного укрытия		АТУ-1	
Узел перегрузки с конвейера								
№2 на конвейер №1	1	То же	2000	2000	То же		АТУ-1	
Отсос из бункера	2	"	300	600	"		АТУ-1	

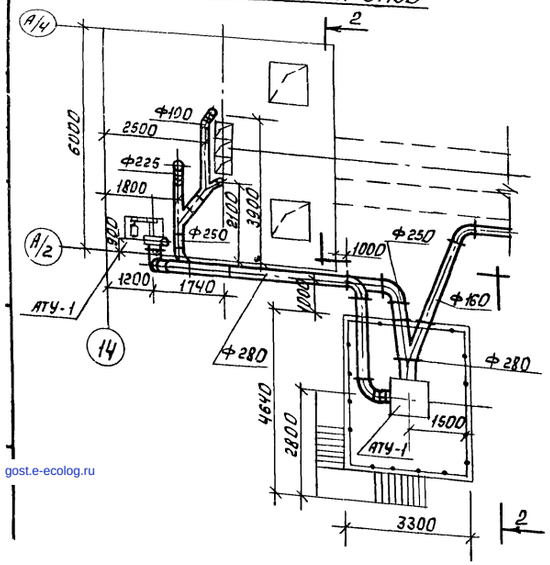

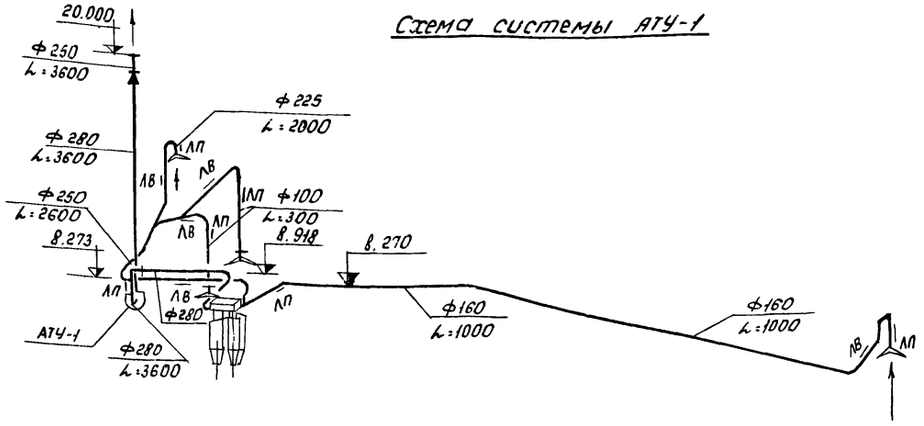

67

7833/3

Изм	Лист	№ Докум.	Подпись	Дата
Гл.инж.и-та		Хахалин		15.09.79
ГИП		Гоголев		24.9.79
Нач. отд.		Быганок		26.09.79
Гл. спец.		Федоркин		
Рук. гр.		Шульман		18.9.79
Ст. инж.		Ульянов		27.9.79

ТП-705-1-142 - ОВ

Прирельсовый склад незатаренных минеральных удобрений емкостью 5000 тонн с применением деревянных клееных конструкций.

Лит	Лист
Тр	4

План на отм. 6.400. Разрезы 2-2, 3-3. Схема АТУ-1. Выхлопной патрубок вен-

Госкомсельхозтехника СССР

ГИПРОПРОМСЕЛЬ

gost.e-ecolog.ru