ТИПОВОЙ ПРОЕКТ
902-2-332

АЭРОТЕНК КОНТАКТНОЙ СТАБИЛИЗАЦИИ ПРОИЗВОДИТЕЛЬНОСТЬЮ 17-40 ТЫС. $м^3$/СУТКИ

АЛЬБОМ II

Технологическая, архитектурно-строительная и электротехническая части

7580/II
Цена ~~5-16~~ 6-54

gost.e-ecolog.ru

КФ ЦИТП Инв. № 7580/II

ЦЕНТРАЛЬНЫЙ ИНСТИТУТ ТИПОВОГО ПРОЕКТИРОВАНИЯ
ГОССТРОЯ СССР
КИЕВСКИЙ ФИЛИАЛ
г.Киев-57, ул.Зжена Потье № 12
98
Заказ № 1210 инв № 7580/2 тираж 450
Сдано в печать 26.11 1980г цена 6.54

ТИПОВОЙ ПРОЕКТ
902-2-332

АЭРОТЕНК КОНТАКТНОЙ СТАБИЛИЗАЦИИ ПРОИЗВОДИТЕЛЬНОСТЬЮ 17-40 ТЫС. $м^3$/СУТКИ

АЛЬБОМ II

Состав проекта:

Альбом I — Пояснительная записка
Альбом II — Технологическая, архитектурно-строительная и электро-техническая части
Альбом III — Нестандартизированное оборудование
Альбом IV — Заказные спецификации
Альбом V — Сметы

Разработан
проектным институтом
„Укргипрокоммунстрой"

Главный инженер института Г.В. Касьянов

Главный инженер проекта С.Б. Козловская

Техно-рабочий проект
Утвержден Минжилкомхозом УССР
Приказ № 87 от 28.02.1979 г.
Введен в действие Укргипрокоммунстроем
Приказ № 72 от 29.03.1979 г.

КФ ЦИТП Инв. № 7580/II

СОДЕРЖАНИЕ АЛЬБОМА. /начало/

№№ п/п	Наименование	Марка листа	стр.
1	Титульный лист	—	1
2	Содержание альбома (начало)	—	2
3	Содержание альбома (окончание)	—	3
4	Заглавный лист	ПЗ-1	4
	Технологическая часть:		
5	Тип I. Схемы компоновок из 2,3 и 4 секций	ТХ-1	5
6	Тип II. Схемы компоновок из 2,3 и 4 секций.	ТХ-2	6
7	Тип III. Схемы компоновок из 2,3 и 4 секций.	ТХ-3	7
8	Тип I. План и разрезы одной секции	ТХ-4	8
9	Тип II. План и разрезы одной секции	ТХ-5	9
10	Тип III. План и разрезы одной секции	ТХ-6	10
11	Тип I ÷ III Разрезы 4х секций	ТХ-7	11
12	Тип I ÷ III Узлы I ÷ III и спецификация	ТХ-8	12
	Архитектурно-строительная часть:		
13	Тип I Сводные выборки материалов Сборные железобетонные конструкции	КЖ-1	13
14	Тип I. Сводные выборки материалов. Монолитные железобетонные конструкции Выборка металла	КЖ-2	14
15	Тип II. Сводные выборки материалов. Сборные железобетонные конструкции	КЖ-3	15
16	Тип II. Сводные выборки материалов. Монолитные железобетонные конструкции. Выборка металла.	КЖ-4	16
17	Тип III. Сводные выборки материалов. Сборные железобетонные конструкции	КЖ-5	17
18	Тип III. Сводные выборки материалов. Монолитные железобетонные конструкции. Выборка металла	КЖ-6	18
19	Тип I. Планы на отм. 0,100 и -3 600. Разрезы 1-1, 2-2, 3-3.	КЖ-7	19
20	Тип II. План на отм. 0,100. Разрезы 2-2 ÷ 3-3.	КЖ-8	20
21	Тип II. План на отм. -3,600. Разрез 1-1.	КЖ-9	21
22	Тип III План на отм. 0,100. Разрез 1-1.	КЖ-10	22
23	Тип III. План на отм. -3,600. Разрезы 2-2; 3-3	КЖ-11	23
24	Тип I; II; III. Узлы 1÷6	КЖ-12	24
25	Тип I Маркировочная схема панелей. Вид по 1-1 ÷ 5-5.	КЖ-13	25
26	Тип II. Маркировочная схема панелей. Вид по 1-1 ÷ 5-5.	КЖ-14	26
27	Тип III. Маркировочная схема панелей. Вид по 3-3 ÷ 5-5.	КЖ-15	27
28	Тип III. Маркировочная схема панелей. Вид по 1-1 ÷ 2-2.	КЖ-16	28
29	Тип I. Маркировочная схема плит покрытия мостика. Разрезы 1-1 ÷ 4-4.	КЖ-17	29
30	Тип II. Маркировочная схема плит покрытия мостика. Разрезы 1-1 ÷ 4-4.	КЖ-18	30
31	Тип III. Маркировочная схема плит покрытия мостика. Разрезы 1-1 ÷ 4-4.	КЖ-19	31
32	Тип I; II; III. Маркировочные схемы панелей и плит покрытия мостиков. Узлы „1" ÷ „8"	КЖ-20	32
33	Тип I; II; III. Монолитные участки Ум-1; Ум-2; Ум-3 Опалубочный чертеж. Армирование.	КЖ-21	33
34	Тип I; II; III. Монолитные участки Ум-4; Ум-5. Опалубочный чертеж. Армирование	КЖ-22	34
35	Тип I; II; III. Монолитные участки Ум-5; Ум-6; Ум-7. Опалубочный чертеж. Армирование.	КЖ-23	35
36	Тип I; II; III. Армирование монолитных участков Ум-1 ÷ Ум-7. Узлы „2"-7".	КЖ-24	36
37	Тип I; II; III. Ведомость стержней на 1 элемент Ум-1 ÷ Ум-5.	КЖ-25	37
38	Тип I; II; III. Ведомость стержней на 1 элемент Ум-6 ÷ Ум-7. Выборка стали на 1 элемент. Спецификация марок арматурных изделий на 1 элемент.	КЖ-26	38
39	Тип I Днище РКм-1. Опалубочный план. Разрезы 1-1; 2-2. Сечения 3-3; 8-8; 10-10.	КЖ-27	39
40	Тип II. Днище РКм-2. Опалубочный план. Разрезы 1-1 ÷ 3-3.	КЖ-28	40
41	Тип III. Днище РКм-3. Опалубочный план. Разрезы 1-1 ÷ 3-3.	КЖ-29	41
42	Тип I; II; III. Днище. Опалубочный план. Узлы „1" ÷ „3". Сечения 4-4 ÷ 7-7; 11-11	КЖ-30	42
43	Тип I. Днище РКм-1. Армирование. Планы раскладки верхних и нижних арматурных сеток.	КЖ-31	43
44	Тип I. Днище РКм-1. Армирование. Разрезы 1-1 ÷ 5-5.	КЖ-32	44
45	Тип I. Днище РКм-1. Армирование. Узлы 1;2;3;4. Разрез 6-6. Армирование приямка	КЖ-33	45

7580/II 2

Изм.	Лист	№ докум.	Подпись	Дата
Нач. отд.		Абрамович		
Нач. сект.		Пичахчи		
Эл. инж. пр.		Козловская		
Рук. груп.		Сапрыкин		

ТП 902-2-332

Аэротенк контактной стабилизации производительностью 17 ÷ 40 тыс. м³/сут.

Тип I ÷ III

Содержание

Лит.	Лист	Листов
Р	1	2

Мягкие усер

СОДЕРЖАНИЕ АЛЬБОМА

/окончание/

№№ п/п	Наименование	Марка листа	стр.
46	Тип I. Днище РКм-1. Армирование. Спецификации. (Компоновка из 2х секций)	КЖ-34	46
47	Тип I. Днище РКм-1. Армирование. Спецификация (компоновка из 4х и 3х секций).	КЖ-35	47
48	Тип II. Днище РКм-2. Армирование. План раскладки верхних и нижних арматурных сеток	КЖ-36	48
49	Тип II. Днище РКм-2. Армирование. Разрезы 1-1 ÷ 5-5.	КЖ-37	49
50	Тип II. Днище РКм-2. Армирование. Узлы „1" ÷ „4". Сечение 6-6. Армирование приямка.	КЖ-38	50
51	Тип II Днище РКм-2. Армирование. Спецификации. (Компоновка из 2х секций)	КЖ-39	51
52	Тип II Днище РКм-2. Армирование. Спецификация. (Компоновка из 4х и 3х секций)	КЖ-40	52
53	Тип III. Днище РКм-3. Армирование. План раскладки верхних арматурных сеток. Разрез 1-1	КЖ-41	53
54	Тип III. Днище РКм-3. Армирование. План раскладки нижних арматурных сеток. Разрез 2-2. Сечение 3-3.	КЖ-42	54
55	Тип III. Днище РКм-3. Армирование. Узлы „1", 2-3, „4". Разрезы 4-4; 5-5. Армирование приямка.	КЖ-43	55
56	Тип III. Днище РКм-3. Армирование. Спецификация. (Компоновка из 2х секций)	КЖ-44	56
57	Тип III. Днище РКм-3. Армирование. Спецификация. (Компоновка из 4х и 3х секций)	КЖ-45	57
58	Тип I, II, III. Днище. Армирование. Сетки С-1 ÷ С-11.	КЖ-46	58
59	Тип I, II, III. Днище. Армирование. Сетки С-12 ÷ С-19. Каркасы Кр-1 ÷ Кр-5.	КЖ-47	59
60	Тип I, II, III. Стеновые панели ПС-2 ÷ ПС-5. Опалубочные чертежи и армирование	КЖ-48	60
61	Тип I; II; III. Колонна; Траверса Б-1. Опалубочные чертежи и армирование.	КЖ-49	61
62	Тип I; II; III. Плиты покрытия мостиков. П-2 ÷ П-4. Опалубочные чертежи и армирование.	КЖ-50	62
63	Тип I; II; III. Закладные детали МН-1 ÷ МН-8. Соединительные элементы МС-1 ÷ МС-6	КЖ-51	63
64	Тип I; II; III. Маркировочные схемы лестницы и ограждений. Ограждения ОЛГ-1А, ОЛГ-2А.	КЖ 52	64
65	Тип I; II; III. Щитовая. План; Разрезы; Фасады; План кровли, спецификации	КЖ-53	65
66	Тип I; II; III. Щитовая. План фундаментов; план каналов; План перекрытия каналов, разрезы, развертки Б-1, сечения	КЖ-54	66
	Электротехническая часть		
67	Схема электрических соединений 0,4 кВ	ЭО-1	67
68	Принципиальная схема управления электродвигателем турбоаэратора.	ЭО-2	68
69	Тип I; II. Кабельно-трубный журнал на 3х листах.	ЭО-3	69
70	Тоже	ЭО-4	70
71	Тоже	ЭО-5	71
72	Тип III. Кабельно-трубный журнал на 3х листах.	ЭО-6	72
73	Тоже	ЭО-7	73
74	Тоже	ЭО-8	74
75	Схема присоединений.	ЭО-9	75
76	Щитовая План расположения электрооборудования Кабельная разводка, разрезы	ЭО-10	76
77	Щитовая. Электроосвещение и зануление	ЭО-11	76
78	Тип I; II Аэротенк. План расположения электрооборудования. Кабельная разводка и разрезы.	ЭО-12	77
79	Тип III. Аэротенк. План расположения электрооборудования. Кабельная разводка и разрезы.	ЭО-13	78
80	Щитовая. Строительное задание	ЭО-14	79
81	Шкаф управления электродвигателями турбоаэраторов. Общий вид	ЭО-15	80
82	Шкаф управления электродвигателями турбоаэраторов. Общий вид.	ЭО-16	81
83	Шкаф управления электродвигателями турбоаэраторов. Перечень надписей.	ЭО-17	82
84	Шкаф управления электродвигателями турбоаэраторов. Технические данные электрооборудования.	ЭО-18	82
85	Шкаф управления электродвигателями турбоаэраторов. Схема соединений.	ЭО-19	83
86	Тоже	ЭО-20	84

7580/II 3

Изм.	Лист	№ докум.	Подпись	Дата
Нач. отд.		Абрамович		
Нач. сект.		Пичахчи		
Гл. инж. пр.		Козловская		
Рук. груп.		Сапрыкин		
Состав.		Комарова		

ТП 902-2-332

Аэротенк контактной стабилизации производительностью 17 ÷ 40 тыс. м³/сут.

Тип I ÷ III

Содержание альбома

Лит.	Лист	Листов
Р	2	2

МЖКХ УССР УКРАИНПРОКОММУНСТРОЙ

З А Г Л А В Н Ы Й Л И С Т

Аэротенк контактной стабилизации предназначен для полной биологической очистки невзрывоопасных хозяйственно-бытовых сточных вод и близких к ним по составу производственных сточных вод с концентрацией загрязнений (поступающих в аэротенки) по БПКполн. до 300 мг/л, взвешенным веществам до 150 мг/л и температурой от 6 до 30°С.

Степень очистки в аэротенке контактной стабилизации по БПКполн. и взвешенным веществам составляет 95-98 %.

В зависимости от концентрации загрязнений (по БПКполн.), поступающих в бассейн контакта производительность разработанных аэротенков контактной стабилизации может изменяться в диапазоне от 6 до 60 тыс. м³/сутки.

В типовом проекте разработана компоновка аэротенков контактной стабилизации из 2, 3 и 4 секций трех типоразмеров.

Подбор типоразмера производится по таблице 1 в зависимости от концентрации загрязнений (по БПКполн.) и среднесуточного расхода сточных вод.

Перечень, примененных в альбоме II, стандартов типовых конструкций и деталей приведен в таблице 2.

Таблица 1.

Концентрация загрязнений по БПКполн. поступающих в бассейн контакта, мг/л.	Типоразмер								
	I			II			III		
	Среднесуточная производительность в тыс. м³/сут. при количестве секций			Среднесуточная производительность в тыс. м³/сут. при количестве секций			Среднесуточная производительность в тыс. м³/сут при количестве секций		
	2	3	4	2	3	4	2	3	4
150	13,3	20,0	26,6	20,0	30,0	40,0	33,9	50,8	67,7
200	10,4	15,5	20,7	15,5	23,3	31,0	26,4	39,6	52,7
250	8,7	13,0	17,3	13,0	19,5	26,0	22,1	33,0	44,1
300	8,0	12,0	16,0	12,0	18,0	24,0	20,3	30,5	40,6

Величины, попавшие внутрь очерченной зоны, относятся к диапазону настоящего типового проекта

Таблица 2.

Обозначение	Наименование	Примеч.
ГОСТ 10704-[illegible]76	Трубы стальные электросварные	
МН 2880-62	Отводы сварные из углеродистой стали с углом 90° на P_y до 64 кгс/см²	
МН 2883-62	Переходы концентрические сварные из углеродистой стали на P_y до 40 кгс/см²	
ГОСТ 12506-67	Окна деревянные для зданий промышленных предприятий	комплект
ГОСТ 14624-69	Двери деревянные для зданий промышленных предприятий	комплект
Серия 3.900-2 вып 2; вып. 7	Унифицированные сборные железобетонные конструкции водопроводных и канализационных емкостных сооружений	комплект
Серия 3.015-1 вып. II-1	Унифицированные отдельностоящие опоры под технологические трубопроводы	Листы 19; 20
Серия ИИ24-2/70	Железобетонные плиты для перекрытий типа 2 с опиранием на ригели прямоугольного сечения	комплект
Серия ИИ24-5/70	Железобетонные плиты с отверстиями для перекрытий типа 2 с опиранием на ригели прямоугольного сечения	комплект
Серия ИС-01-04 вып. 2	Унифицированные сборные железобетонные каналы	Лист 33
Серия 1.459-2 вып. 4	Стальные лестницы, переходные площадки и ограждения	комплект
Серия 3.400-6	Унифицированные закладные детали сборных железобетонных конструкций инженерных сооружений	комплект
Серия 1.116-1 вып. 1	Блоки бетонные для стен подвалов	комплект
Серия 1.139-1 вып. 1	Перемычки железобетонные сборные для жилых и общественных зданий	комплект

Типовый проект разработан в соответствии с действующими нормами и правилами и предусматривает мероприятия, обеспечивающие взрывопожарную и пожарную безопасность при эксплуатации здания.

Главный инженер проекта /С.Б. Казлаев эя/

7580/II 4

ТП 902-2-332 ПЗ

Аэротенк контактной стабилизации производительностью 17÷40 тыс. м³/сут.

Тип I÷III

Изм.	Лист	№ докум.	Подпись	Дата
Нач. отд.		Крамович		
Нач. сект.		Пичугин		
Гл. инж. пр.		Казлаевская		
Рук. гр.		Сапрыкин		

Лит.	Лист	Листов
Р	1	

Госкомитет УССР

Компоновка из 2х секций.

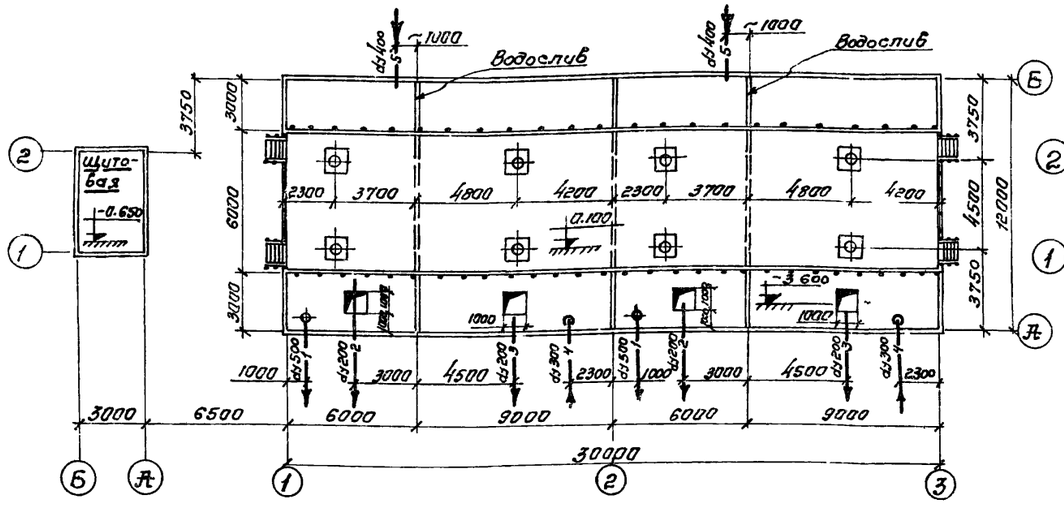

Компоновка из 3х секций.

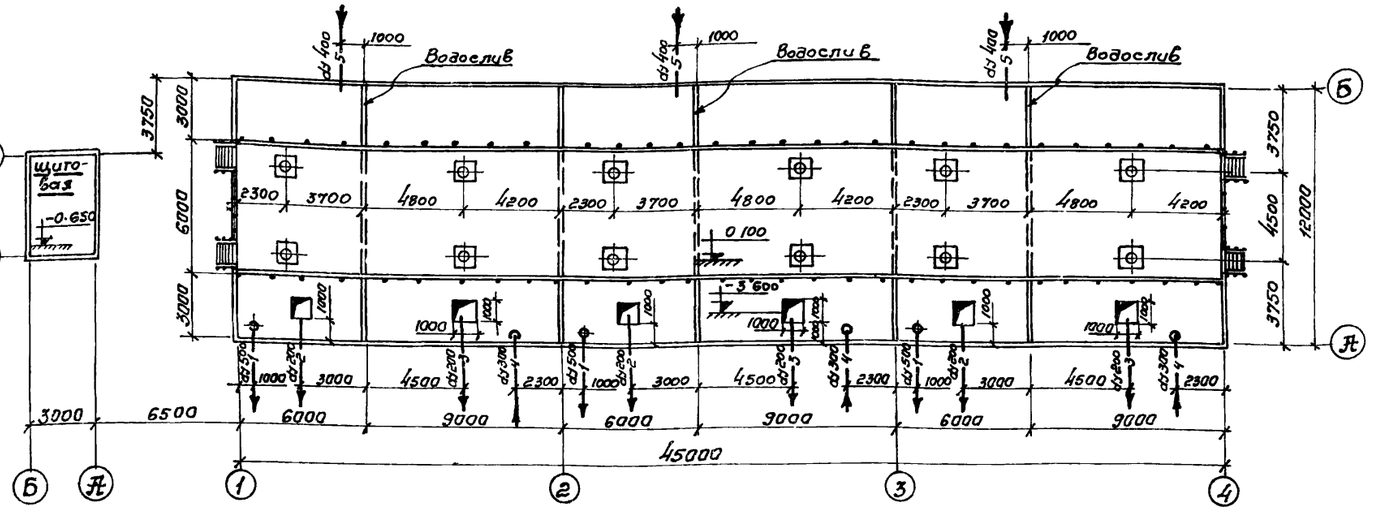

Компоновка из 4х секций.

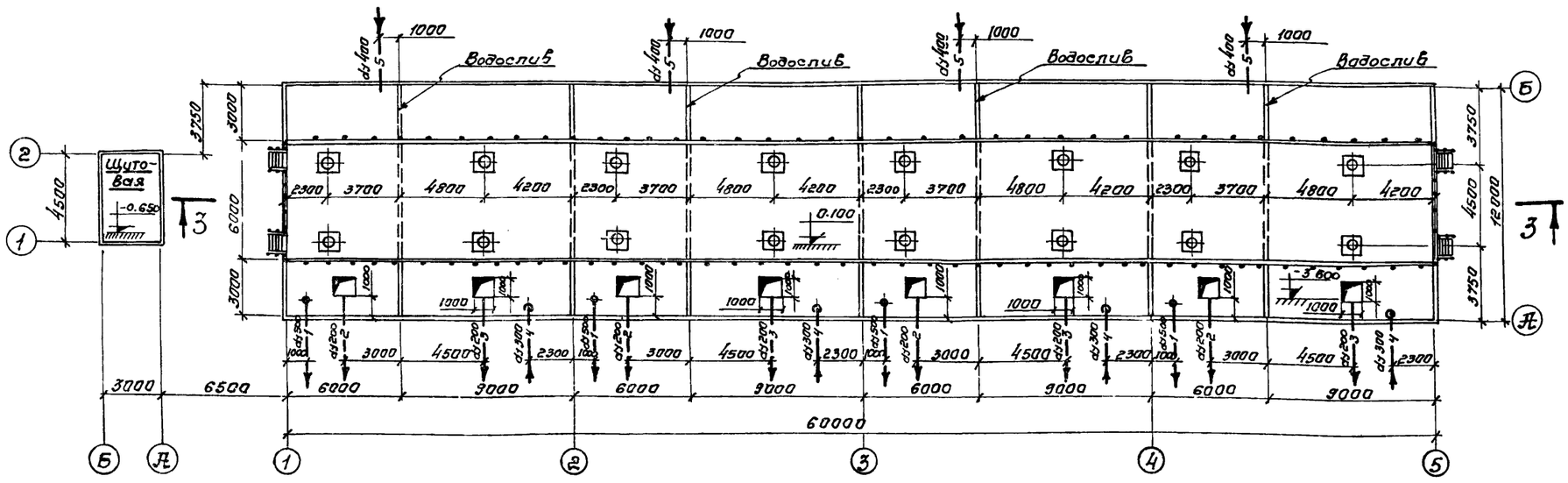

1. Совместно с данным листом см листы ТХ-4; ТХ-7 и ТХ-8.
2. Выбор количества секций производится при привязке

Условные обозначения:

- 1 — Трубопровод отвода иловой смеси.
- 2 — Трубопровод опорожнения бассейна контакта.
- 3 — Трубопровод опорожнения бассейна стабилизации.
- 4 — Трубопровод подачи циркулирующего ила.
- 5 — Трубопровод подачи сточных вод.

7580/II 5

Изм.	Лист	№ документа	Подпись	Дата
Нач. отд.		Абрамович		
Нач. сект.		Пичихчи		
Гл. инж. пр.		Козловская		
Рук. груп.		Сапрыкин		

ТП 902-2-332 ТХ

Аэротенк контактной стабилизации производительностью 17÷40 тыс. м³/сут.

Тип I.

Лит.	Лист	Листов
Р	1	8

Схема компоновок 2х 3х 4х

МЖКХ УССР ЦИКОРИПРОКОММУНГТРОЙ

Компоновка из 2х секций.

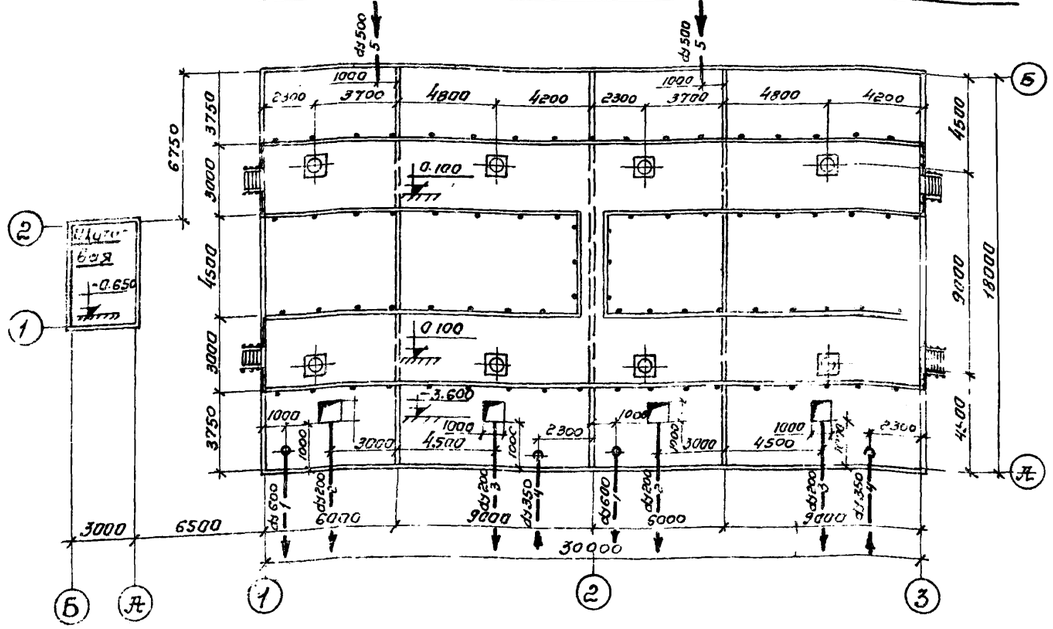

Компоновка из 3х секций.

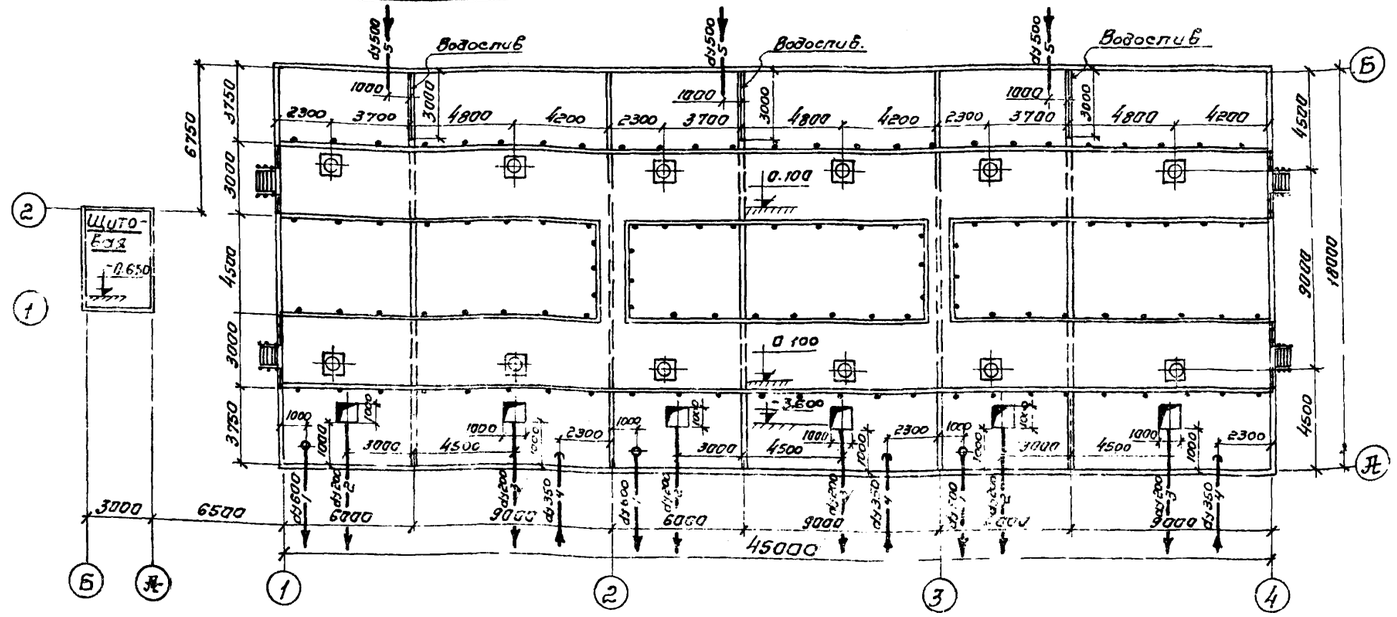

Компоновка из 4х секций.

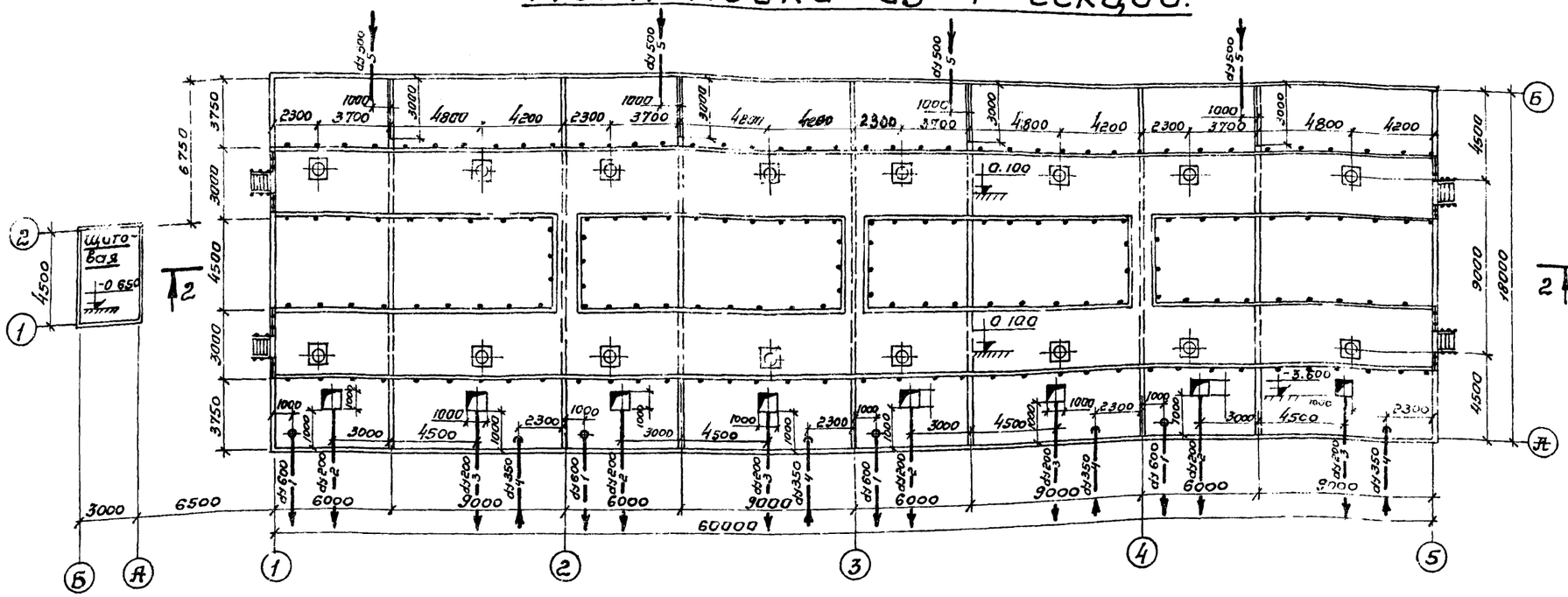

1. Совместно с данным листом см. листы ТХ-5; ТХ-7 и ТХ-8.
2. Выбор количества секций производится при привязке.

Условные обозначения:

—1— Трубопровод отвода иловой смеси.
—2— Трубопровод опорожнения бассейна контакта.
—3— Трубопровод опорожнения бассейна стабилизации.
—4— Трубопровод подачи циркулирующего ила.
—5— Трубопровод подачи сточных вод.

7580/II 6

Изм.	Лист	№ докум.	Подпись	Дата	ТП 902-2-332 ТХ
Нач. отд.		Абрамович			Аэротенк контактной стабилизации производительностью 17÷40 тыс. м³/сут.
Нач. сект.		Пичахчи			Тип II.
Гл. инж. пр.		Козловская			Лит. Р / Лист 2 / Листов 8
Рук. гр.		Сапрыкин			Схемы компоновок из 2х, 3х, 4х секций
Проект.		Образцова			Инженер УССР

Компоновка из 2-х секций.

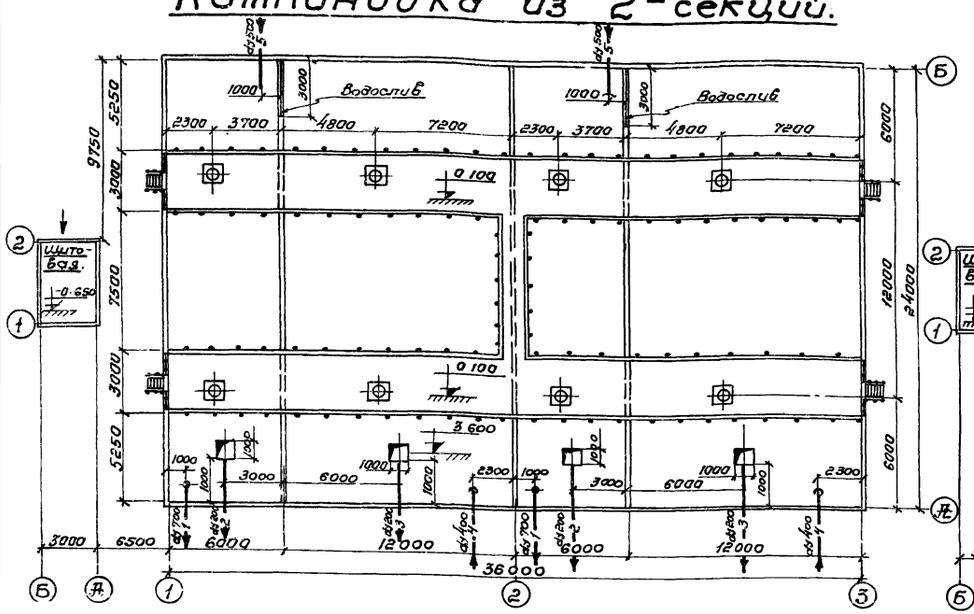

Компоновка из 3-х секций.

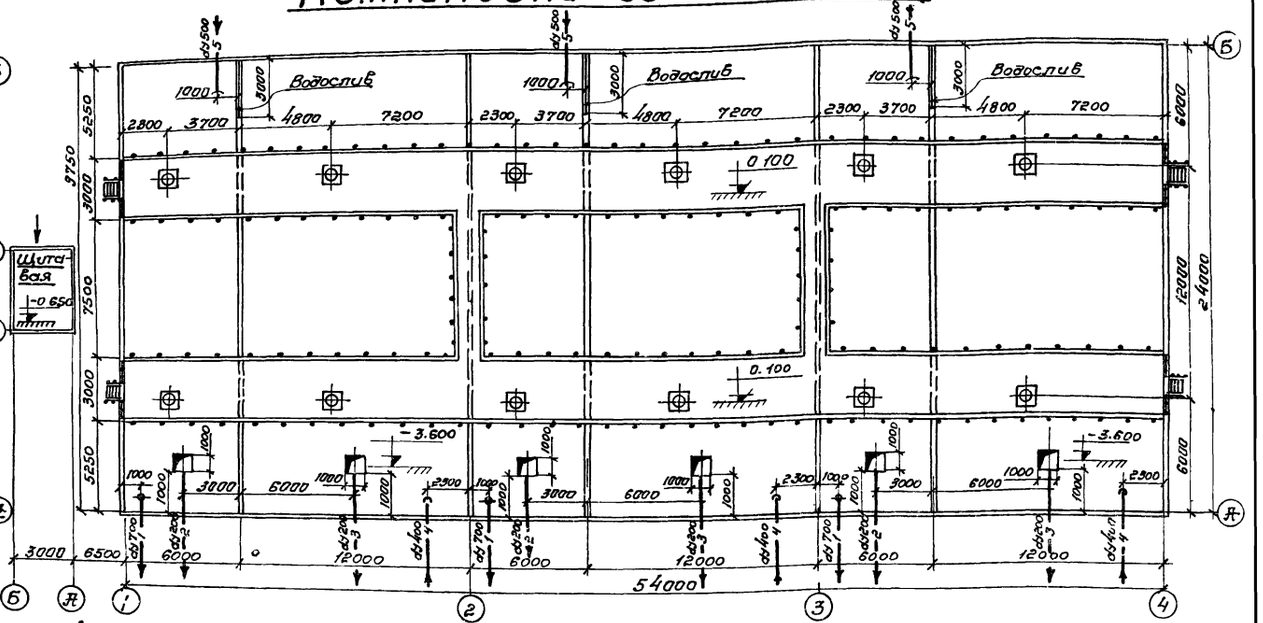

Компоновка из 4-х секций.

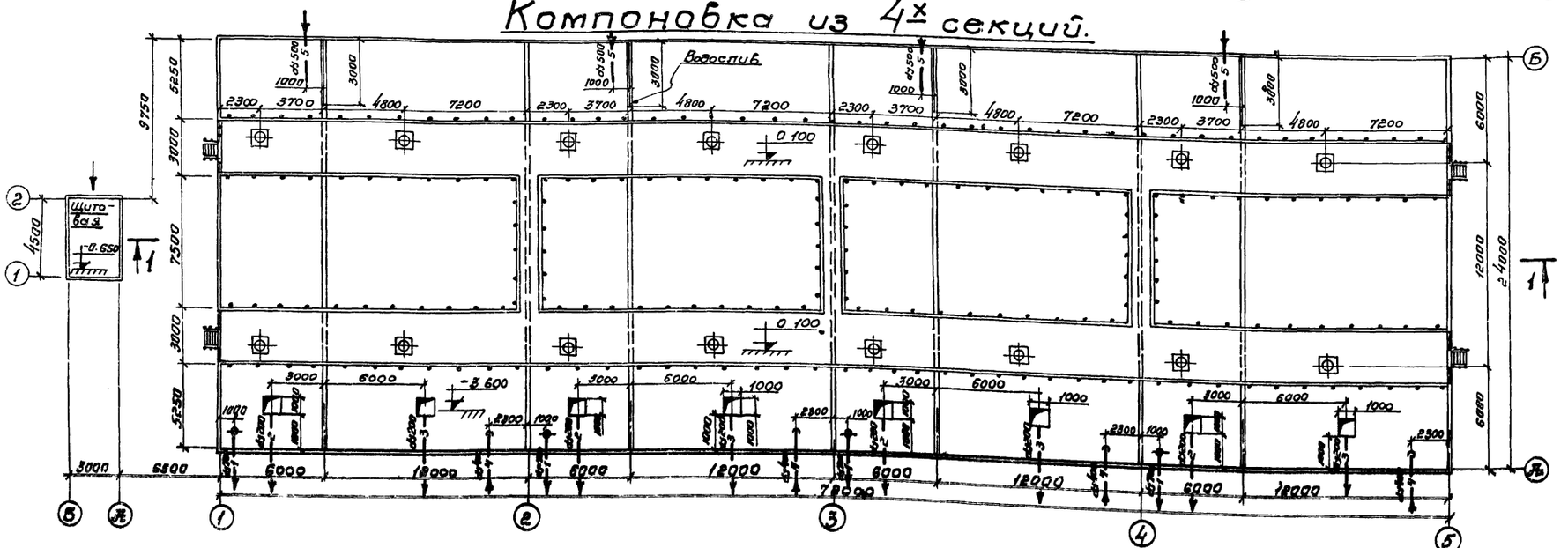

1 Совместно с данным листом см. листы ТХ-6; ТХ-7 и ТХ-8.
2 Выбор количества секций производится при привязке.

Условные обозначения:

1 — Трубопровод отвода иловой смеси.
2 — Трубопровод опорожнения бассейна контакта.
3 — Трубопровод опорожнения бассейна стабилизации.
4 — Трубопровод подачи циркулирующего ила.
5 — [illegible] подачи [illegible] воды.

7580/II 7

| | | |

Разрез 1-1

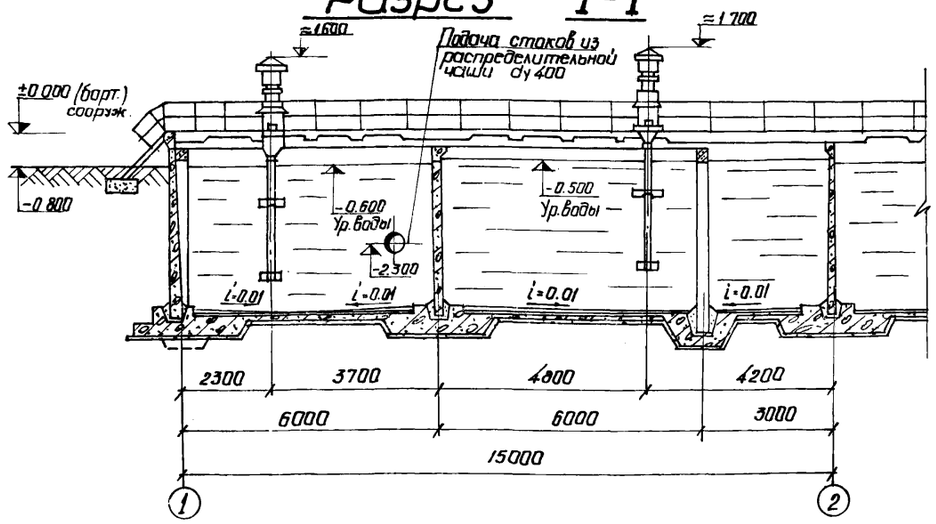

Разрез 2-2

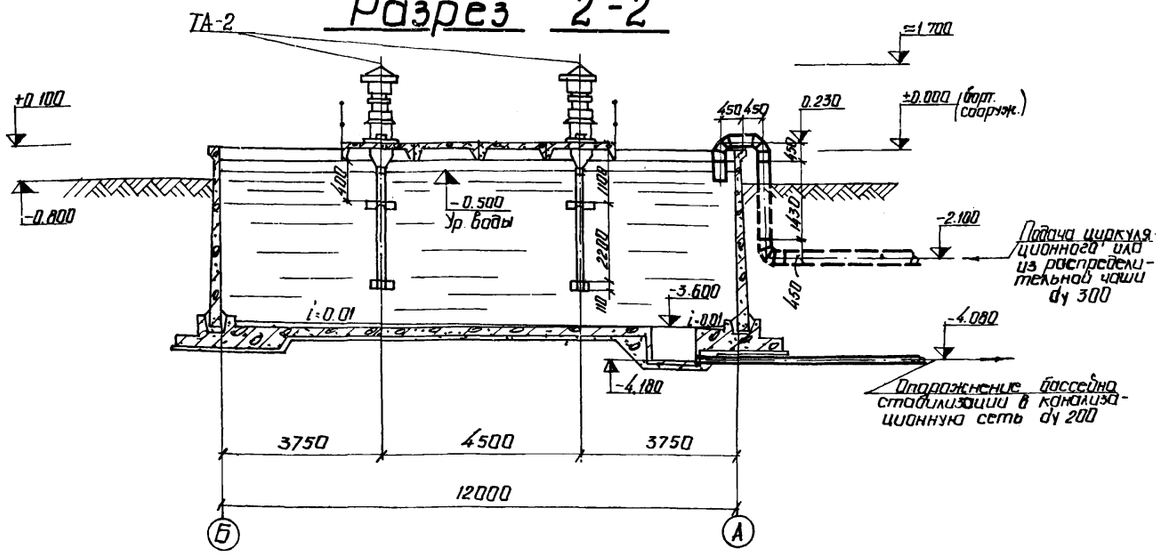

План одной секции

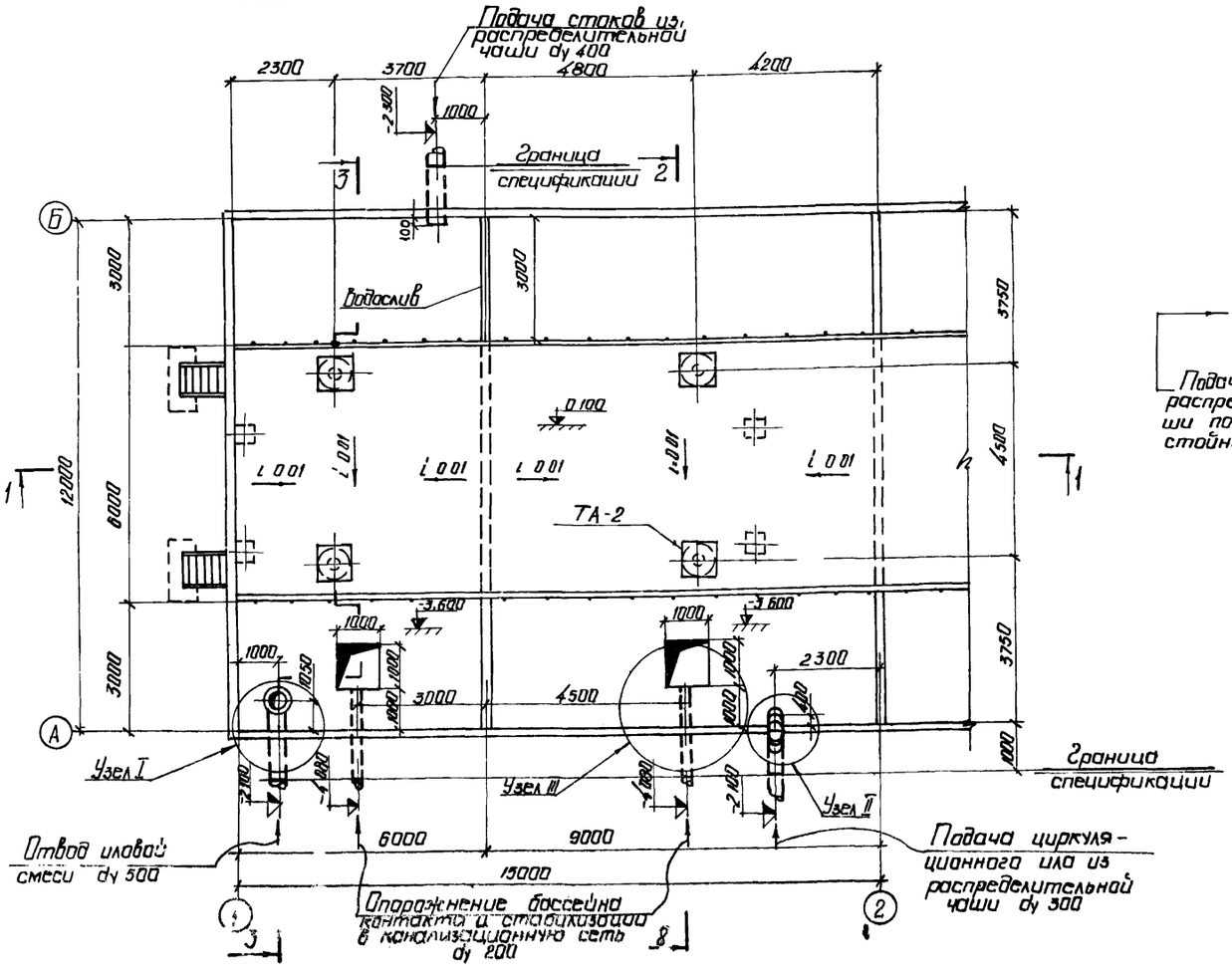

Разрез 3-3

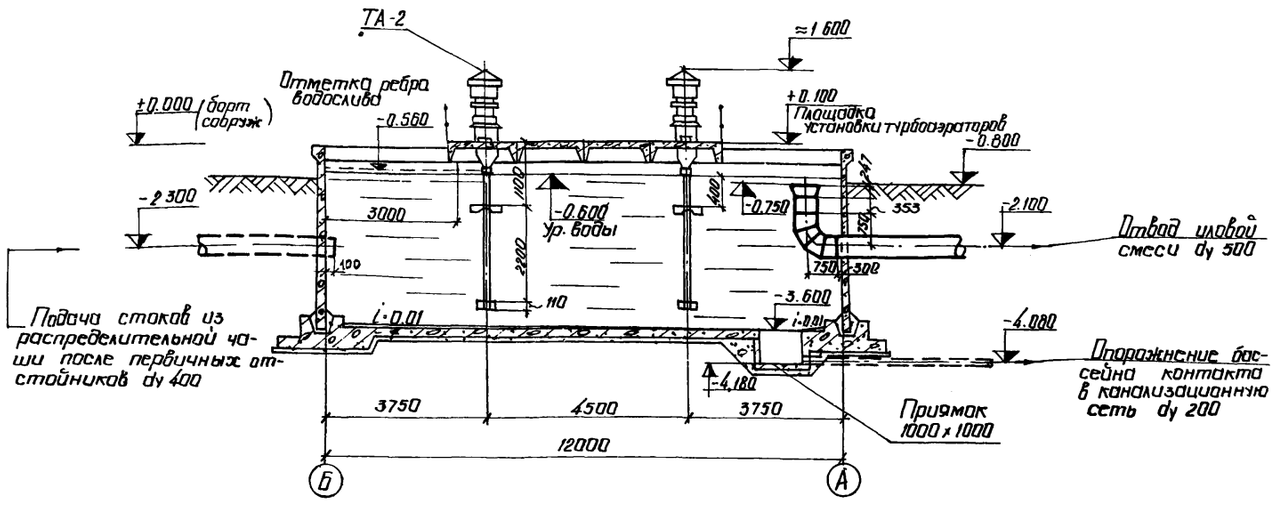

1 Глубина заглубления верхней турбины турбоаэратора ТА-2 по отношению уровня воды составляет 400мм как в бассейне стабилизации, так и в бассейне контакта

2 Совместно с данным см листы ТХ-1 и ТХ-8

7580/II 8

						ТП 902-2-332	ТХ
Изм.	Лист	№ докум.	Подпись	Дата		Аэротенк контактной стабилизации производительностью 17÷40 тыс. м³/сут.	
Нач.отд.	Абрамович					Тип I	Лит. Р. / Лист 4 / Листов 8
Рук.сект.	Пичая						
Гл.инж.пр.	Ковалевский						
Нач.группы	Сапрыкин						
Проект.	Комлова					План и разрезы	МЭКХ УССР

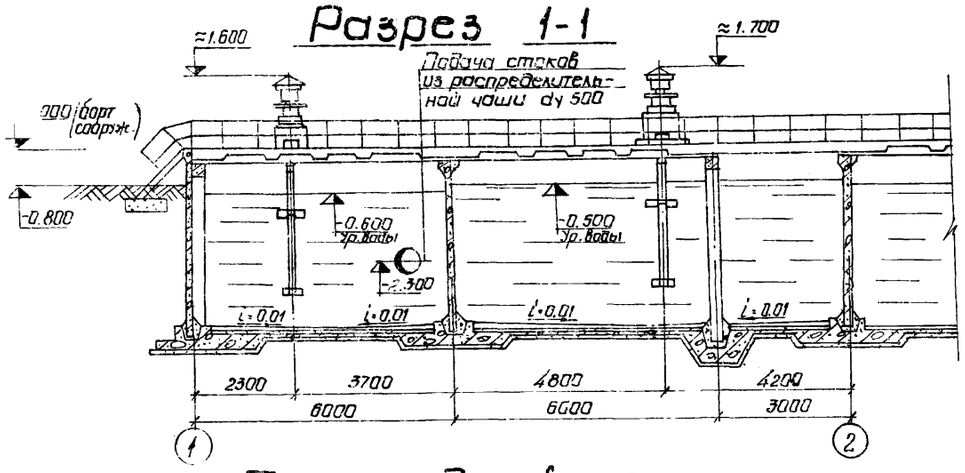

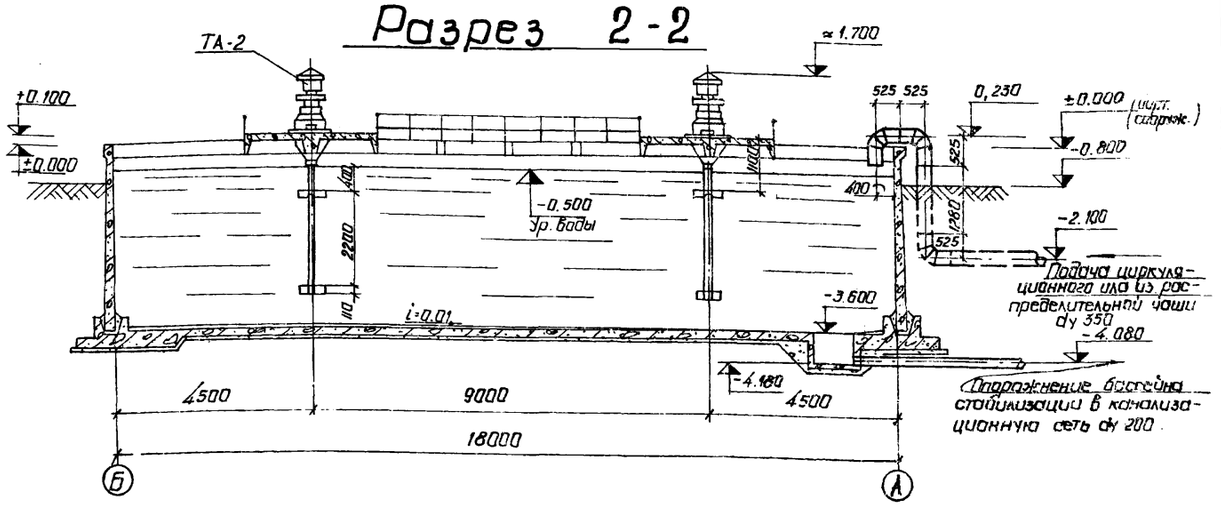

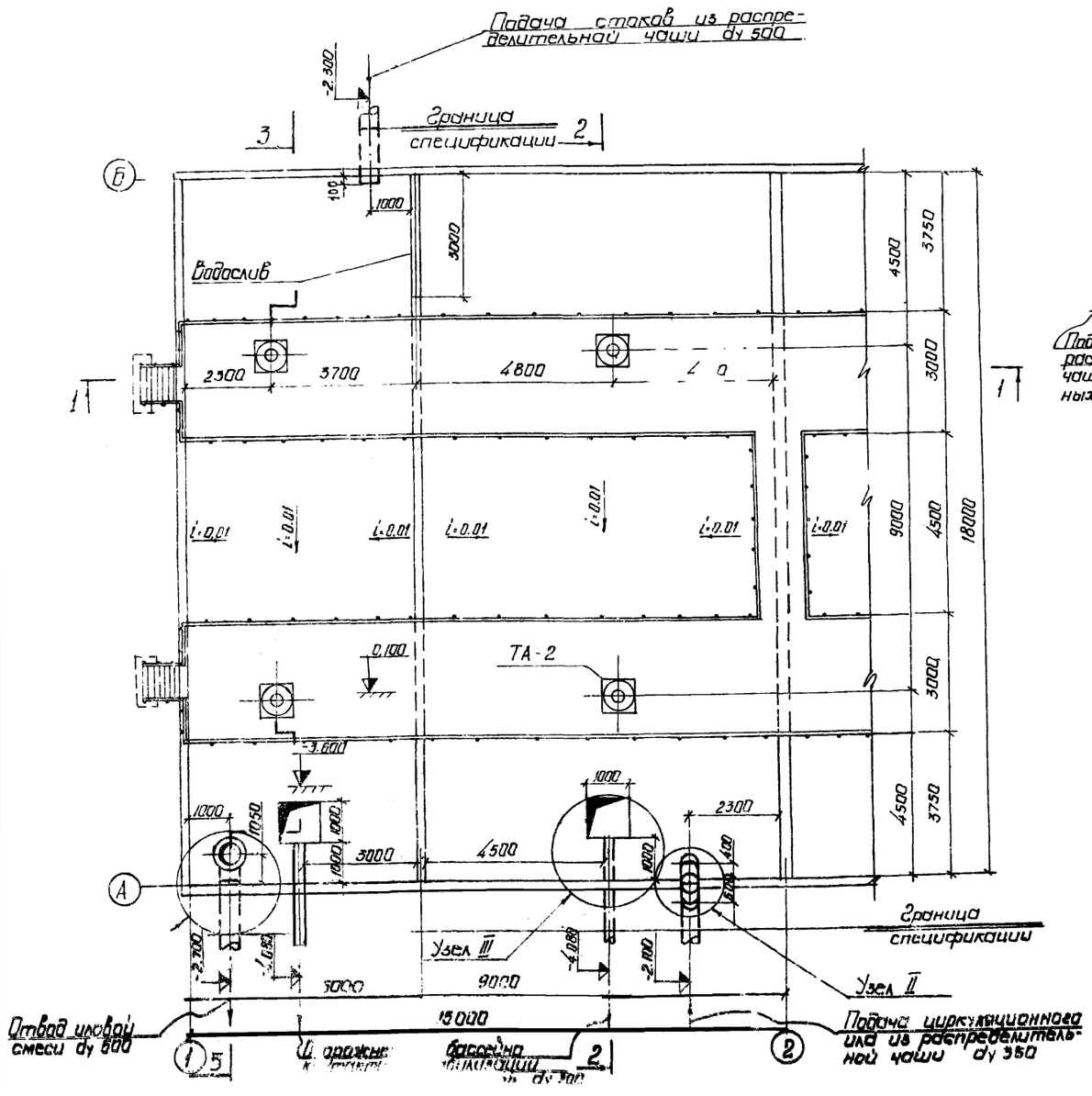

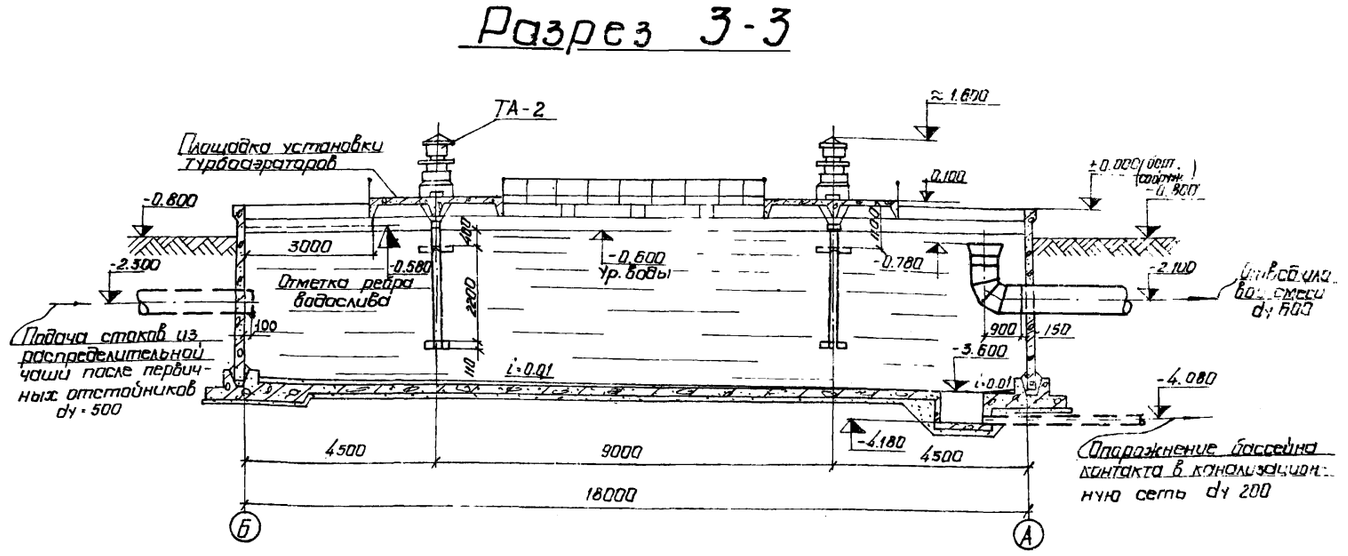

1. Глубина заглубления верхней турбины турбоаэратора ТА-2 по отношению уровня воды составляет 400 мм как в бассейне стабилизации, так и в бассейне контакта
2. Совместно с данным см листы ТХ-2 и ТХ-8

7580/II 9

					ТП 902-2-332		ТХ	
					Аэротенк контактной стабилизации производительностью 17÷40 тыс. м³/сут.			
Изм.	Лист	№ документ.	Подпись	Дата	Тип II	Лит.	Лист	Листов
Нач. отд.		Абрамович				Р	5	8
Нач. сект.		Пичугин						
Гл. инж. пр.		Козловская			План и разрезы одной секции	МЖКХ УССР		
Рук. групп.		Сапрыкин						
Проект.		Комарова						

План одной секции

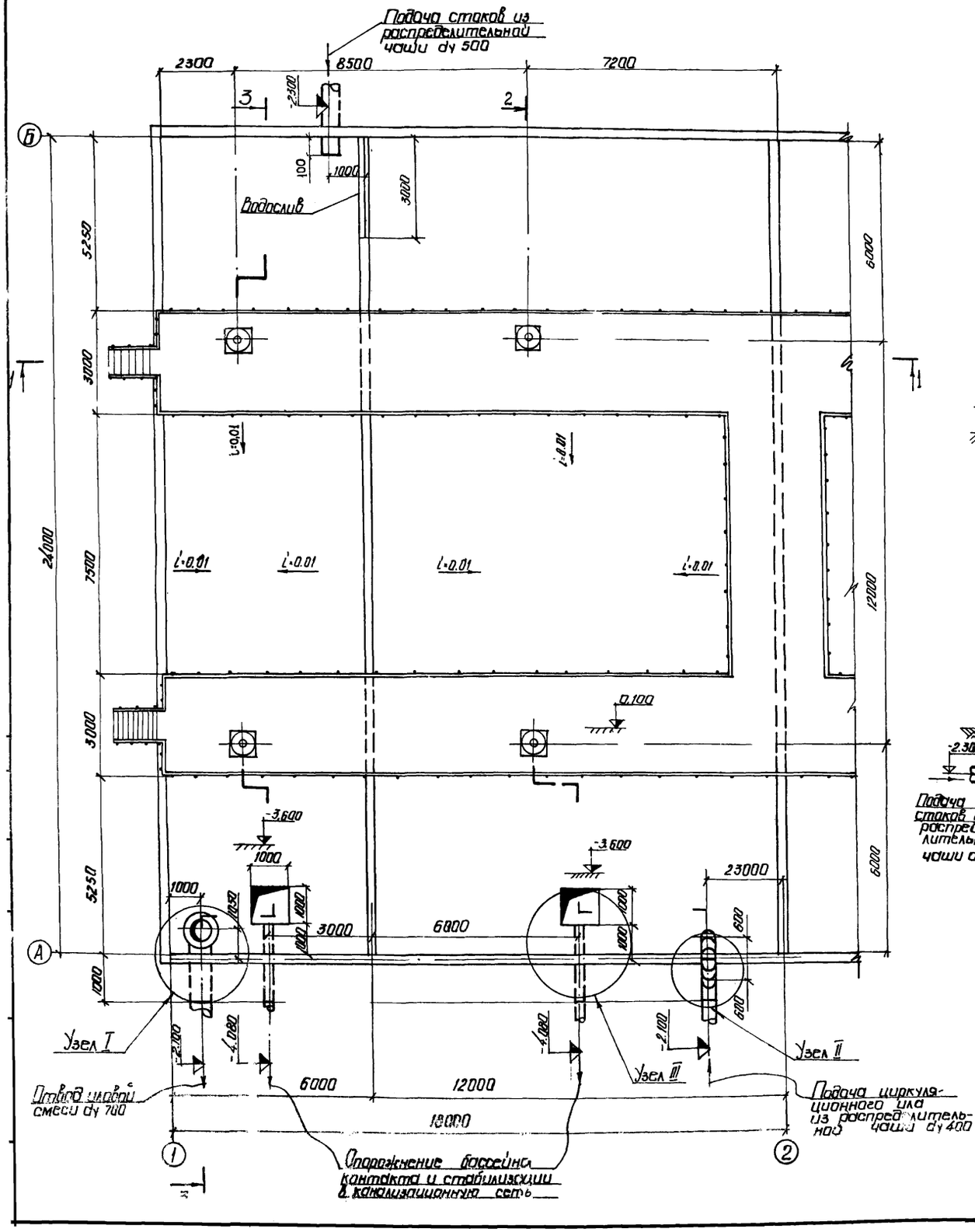

Разрез 1-1

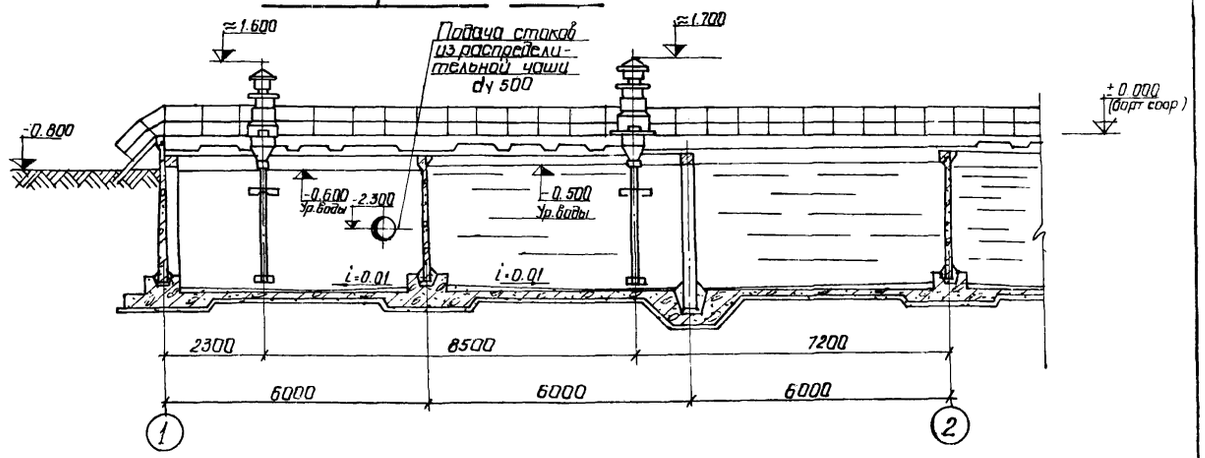

Разрез 2-2

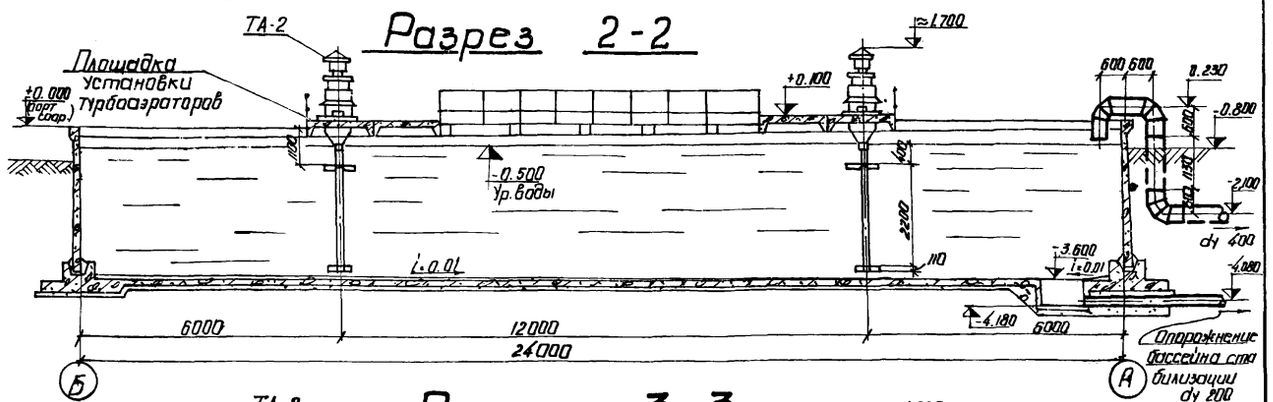

Разрез 3-3

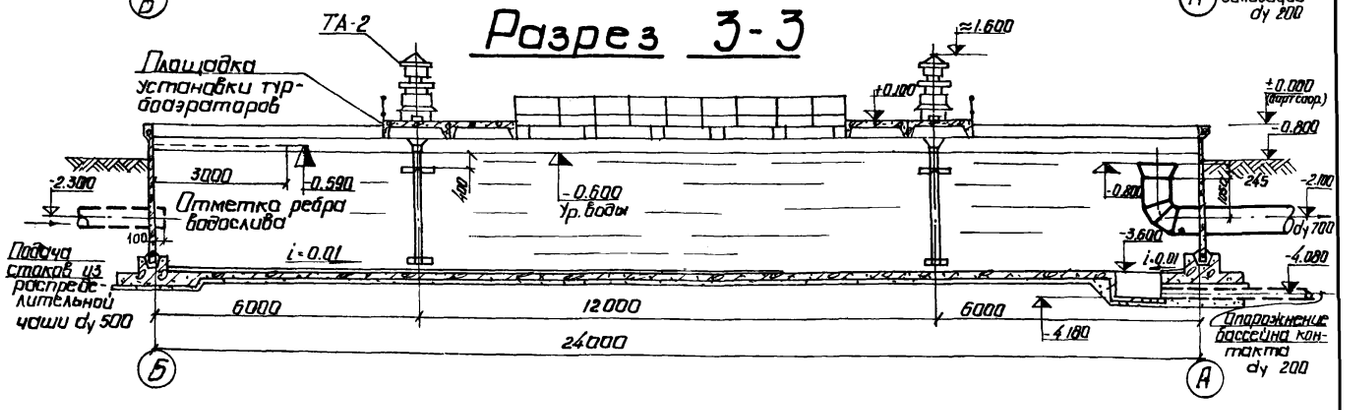

1. Глубина заглубления верхней турбины турбоаэратора ТА-2 по отношению уровня воды составляет 400 мм как в бассейне стабилизации, так и в бассейне контакта.
2. Совместно с данным см. листы ТХ-3 и ТХ-8

7580/II 10

					ТП 902-2-332		ТХ	
					Аэротенк. контактной стабилизации производительностью 17÷40 тыс. м³/сут.			
Изм.	Лист	№ докум.	Подпись	Дата	Тип III	Лит.	Лист	Листов
Нач. отд.		Абрамович				Р	6	8
Нач. сект.		Ичахчи						
Гл. инж. пр.		Козловская			План и разрезы			
Рук. гр.		Сапрыкин						
Проект.		Комарова						

Разрез 1-1

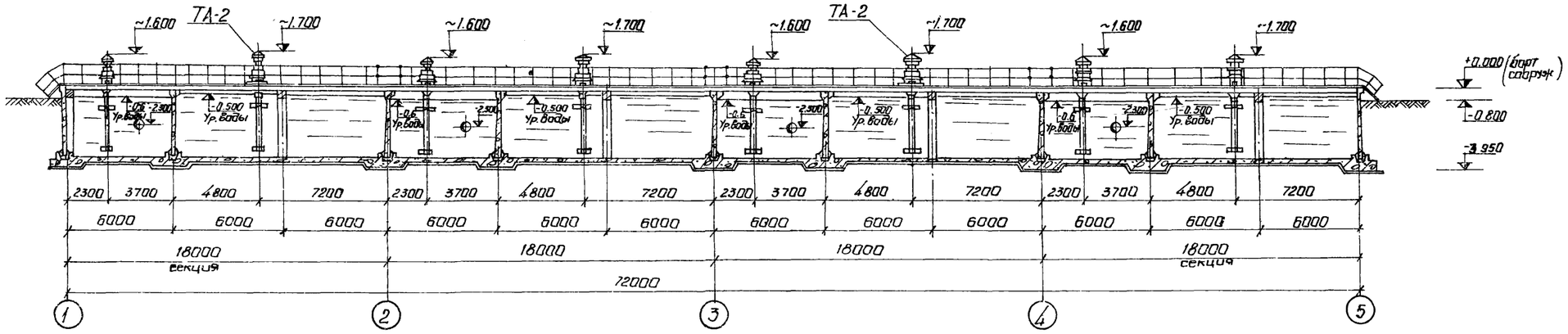

Разрез 2-2

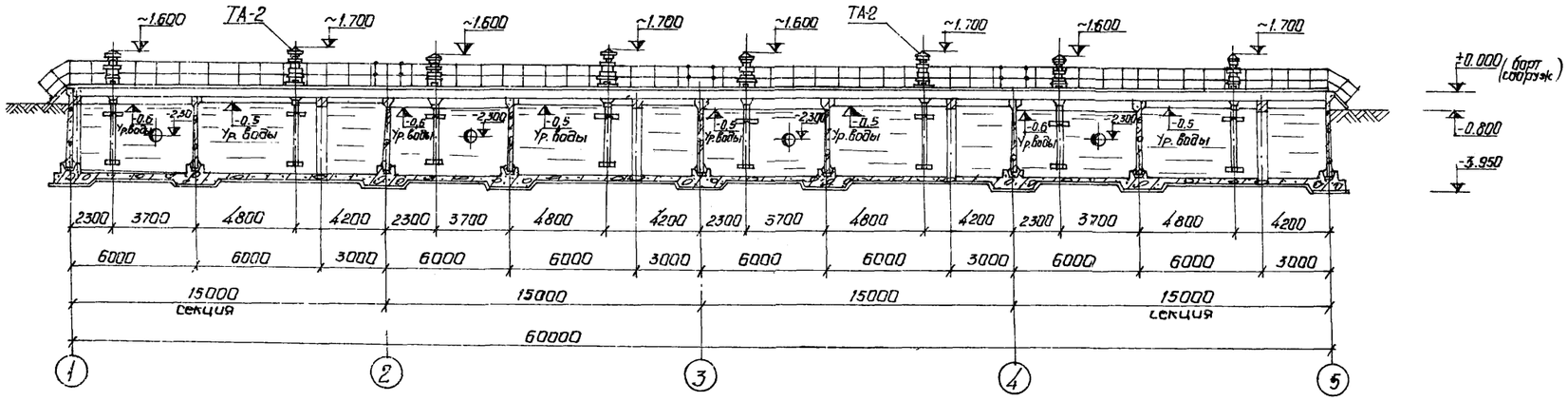

1. Глубина заглубления верхней турбины турбоаэратора ТА-2 по отношению уровня воды составляет 400 мм как в бассейне стабилизации, так и в бассейне контакта.
2. Совместно с данным см. листы ТХ 1÷ТХ 3.

Разрез 3-3

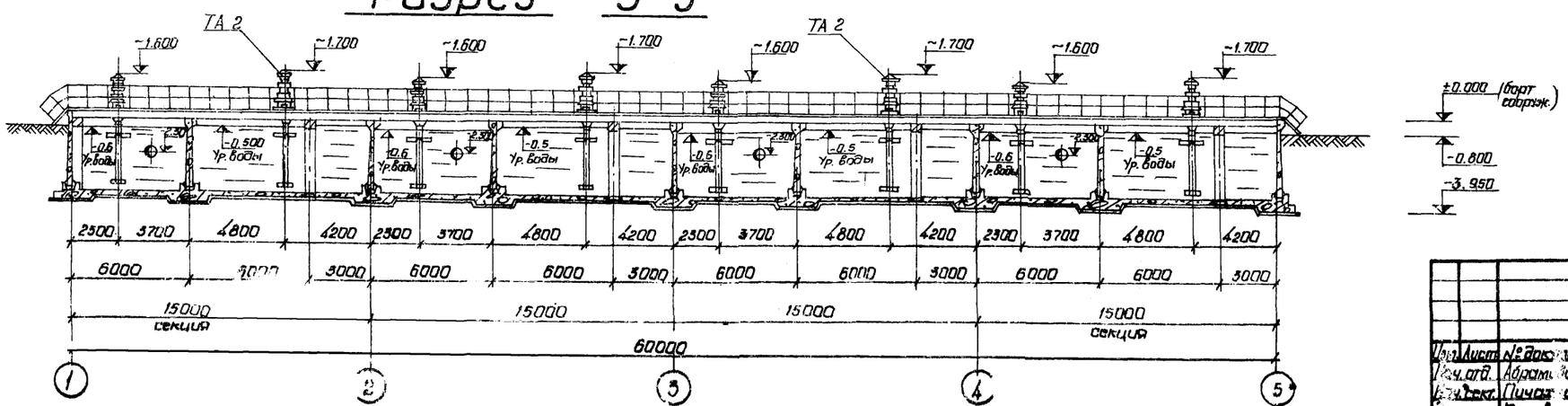

7580/II 11

				ТП 902-2-332	ТХ
				Аэротенк контактной стабилизации производительностью 17÷40 тыс. м³/сут.	
Изм.	Лист	№ докум.	Подпись	Дата	Тип I÷III
Рач. отд.	Абрамович				Лит. Р; Лист 7; Листов 8
Нач. сект.	Пичатин				
Стинж. пр.	Козловская				Разрезы 4х секций
Рук. груп.	Сапрыкин				УССР Укрсельхозпроиммонтаж

Узел I
М 1:50

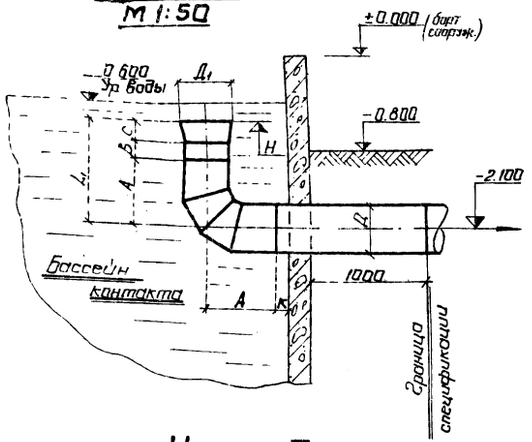

Узел II
М 1:50

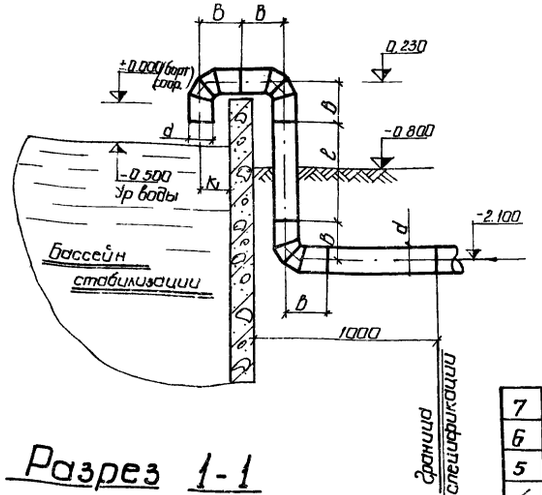

Узел III

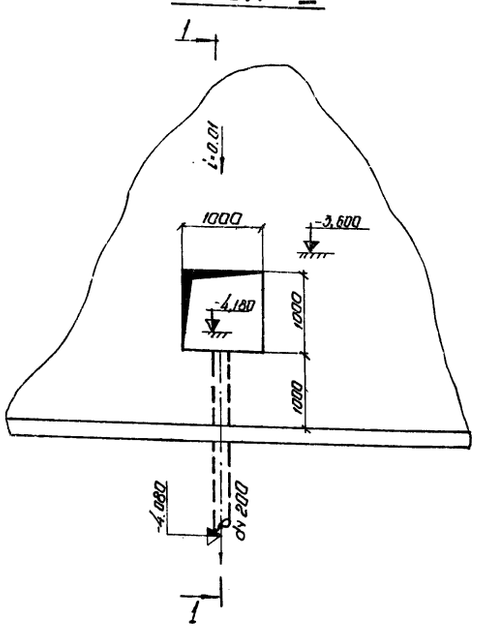

Разрез 1-1

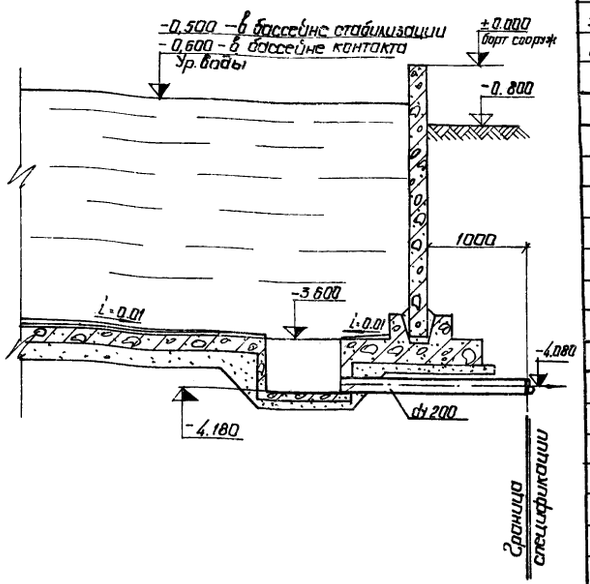

№№ п/п	Буквенное обозн. размеров	Типоразмер I	Типоразмер II	Типоразмер III
	Узел I			
1	Д	500	600	700
2	Д1	630	720	820
3	А	750	900	1050
4	Б	353	194	—
5	С	247	226	245
6	К	300	150	—
7	L1	1350	1320	1295
8	Н	-0 750	-0 780	-0 800
	Узел II			
1	d	300	350	400
2	В	450	525	600
3	е	1430	1280	1130
4	К1	370	445	520

№№ п/п	Наименование	Матер.	Ед. изм.	К-во	Ед.	Общ.	К-во	Ед.	Общ.	К-во	Ед.	Общ.	Гост	Прим.
					Масса в кг			Масса в кг			Масса в кг			
				на 2 секции			на 3 секции			на 4 секции				
7	Труба 426×6	ст.	п.м.	2,3	52,14	143,0	3,4	52,14	211,3	4,5	52,14	279,6	—"—	
6	Труба 720×6.0	ст.	п.м.	2,3	105,7	243,1	3,4	105,7	359,4	4,5	105,7	476,7	—"—	
5	Труба 219×5.0	ст.	п.м.	4,0	26,4	105,6	6,0	26,4	158,4	8,0	26,4	211,2	Гост 10704-76	
4	Отвод 90°-426×6	ст.	шт.	6	61,0	366,0	9	61,0	549,0	12	61,0	732,0	—"—	
3	Отвод 90°-720×6	ст.	шт.	2	184,0	368,0	3	184,0	552,0	4	184,0	736,0	МН 2880-62	
2	Переход 820×9-720×9	ст.	шт.	2	47,3	94,6	3	47,3	141,9	4	47,3	189,2	МН 2883-62	
1	Турбоаэратор ТА-2	сб.	шт.	8	1010,0	8080,0	12	1010,0	12120,0	16	1010,0	16160,0		См. альбом III
	III типоразмер													
7	Труба 377×9	ст.	п.м.	2,7	81,68	220,5	4,0	81,68	326,7	5,3	81,68	432,9	—"—	
6	Труба 630×8	ст.	п.м.	3,1	122,71	380,4	4,5	122,71	552,2	6,0	122,71	736,3	—"—	
5	Труба 219×5.0	ст.	п.м.	4,0	26,39	105,6	6,0	26,39	158,3	8,0	26,39	211,1	Гост 10704-76	
4	Отвод 90°-377×9	ст.	шт.	6	71,2	427,2	9	71,2	640,8	12	71,2	854,4	—"—	
3	Отвод 90°-630×8	ст.	шт.	2	181,0	362,0	3	181,0	543,0	4	181,0	724,0	МН 2880-62	
2	Переход 720×8-630.8	ст.	шт.	2	30,8	61,6	3	30,8	92,4	4	30,8	123,2	МН 2883-62	
1	Турбоаэратор ТА-2	сб.	шт.	8	1010,0	8080,0	12	1010,0	12120,0	16	1010,0	16160,0		См. альбом III
	II типоразмер													
7	Труба 325×6.0	ст.	п.м.	3,3	47,2	155,8	5,0	47,2	236,0	6,5	47,2	306,8	—"—	
6	Труба 530×6.0	ст.	п.м.	3,6	77,53	279,1	5,4	77,53	418,7	7,2	77,53	558,2	Гост 10704-76	
5	Труба 219×5.0	ст.	п.м.	4,0	26,39	105,6	6,0	26,39	158,4	8,0	26,39	211,1	Гост 10704-76	
4	Отвод 90°-325×9	ст.	шт.	6	52,2	313,2	9	95,0	855,0	12	95,0	1140,0	МН 2880-62	
3	Отвод 90°-529×6	ст.	шт.	2	95,0	190,0	3	95,0	285,0	4	95,0	380,0	МН 2880-62	
2	Переход 630×7-529×6	ст.	шт.	2	28,8	57,6	3	28,8	86,4	4	28,8	115,2	МН 2883-62	
1	Турбоаэратор ТА-2	сб.	шт.	8	1010,0	8080,0	12	1010,0	12120,0	16	1010,0	16160,0		См. альбом III
	I типоразмер													

12

1. Узел опорожнения бассейна контакта и стабилизации аналогичен для всех типоразмеров аэротенка контактной стабилизации
2. Совместно с данным см. листы ТХ-4, ТХ-5, ТХ-6.

Изм.	Лист	№ докум.	Подпись	Дата
Нач. отд.		Абрамович		
Нач. сект.		Пичахчи		
Эл. инж. пр.		Козловская		
Рук. груп.		Сапрыкин		
Проект		Комарова		

ТП 902-2-332 ТХ

Аэротенк контактной стабилизации производительностью 17÷40 тыс. м³/сут.

Тип I ÷ III

Лит.	Лист	Листов
Р	8	8

Узлы I, II, III и спецификации

МЖКХ УССР

Марка элемента	К-во шт	Бетон м			Арматурные изделия																						Закладные изделия														Всего
		„200"	„300"	Итого	Холоднотянутая проволока класса В-I ГОСТ 6727-53"			Арматурная сталь ГОСТ 5781-75																			Профильная сталь								Арматурная сталь ГОСТ 5781-75									
								Класс АI						Итого	Класс АIII							Итого	Класс АIV	Итого									Класс АI		Класс АII		Класс АIII					
								Ф мм							Ф мм								Ф мм																			
					4	5	Итого	6	8	10	12	14	16		6	8	10	12	14	16	20	22		22			150×5	180×6	δ6	δ8	δ10	Труба Ду-25	Труба Ду30	Итого	6AI	10AII	12AI	16AI	Итого	10AII	Итого	8AIII	10AIII	Итого	Итого	
Сборные железобетонные конструкции Компановка из двух секций																																										
КУ1-36-1а	7	12.0	—	12.0	—	—	—	241	31	—	—	—	272	—	316	252	—	99	581	—	—	1248	—	—	1520	—	—	—	31	83	—	—	114	1	—	—	115	116	14	14	—	10	10	140	254
ПКУ1-36-1б	2	3.4	—	3.4	—	—	—	62	9	—	—	—	71	—	88	72	—	14	166	—	—	340	—	—	411	—	—	—	4	12	—	—	16	1	—	—	33	34	2	2	—	1	1	37	53
ПКУ1-36-2	16	27.4	—	27.4	—	—	—	501	141	56	80	—	778	—	723	461	166	227	664	—	1422	3663	—	—	4441	—	—	—	—	—	—	—	—	2	—	—	262	264	—	—	—	—	—	264	264
ПКУ1-36-2а	2	3.4	—	3.4	—	—	—	63	18	7	10	—	98	—	90	58	21	28	83	—	178	458	—	—	556	—	—	—	2	—	—	—	2	1	—	1	33	35	—	—	—	1	1	37	39
К5-1а	8	10.6	—	10.6	—	—	—	—	88	25	—	—	113	—	—	—	—	46	—	302	—	348	—	—	461	—	—	—	362	150	—	21	533	—	—	—	—	—	—	—	19	32	51	51	584
ИП5-4	8	—	7.6	7.6	132	88	220	—	—	—	26	19	45	14	157	—	30	—	—	—	—	201	285	285	751	362	24	22	—	—	—	—	408	—	—	—	—	—	—	—	60	—	60	60	468
ИП5-4а	4		3.8	3.8	69	44	113				13	10	23	7	96	121	15					239	143	143	518	181	12	11	—	—	6	—	210	—	—	—	—	—	—	—	—	6	6	6	216
ИП5-4б	4		3.8	3.8	74	44	118	2	23		13	10	23	7	83	121	15					226	143	143	510	181	12	11	—	—	6	—	210	—	—	—	—	—	—	—	—	6	6	6	216
ПТ5а	8		6.6	6.6					95				95				106		202	597		905			1000	182	—	—	—	—	—	—	182	—	3	42	—	45	—	—	19	—	19	64	246
Сборные железобетонные конструкции. Компановка из трех секций.																																										
ПКУ1-36-1а	12	20.5	—	20.5	—	—	—	413	53	—	—	—	466	—	542	432	—	170	996	—	—	2140	—	—	2606	—	—	—	53	142	—	—	195	1	—	—	197	198	24	24	—	17	17	239	381
ПКУ1-36-1б	3	5.1	—	5.1	—	—	—	93	13	—	—	—	106	—	131	108	—	21	249	—	—	509	—	—	615	—	—	—	7	18	—	—	25	1	—	—	49	50	3	3	—	2	2	55	80
ПКУ1-36-2	20	34.2	—	34.2	—	—	—	626	176	70	100	—	972	—	904	576	208	284	830	—	1778	4580	—	—	5552	—	—	—	—	—	—	—	—	3	—	—	328	331	—	—	—	—	—	331	331
ПКУ1-36-2а	3	5.1	—	5.1	—	—	—	94	26	11	15	—	146	—	136	86	31	43	125	—	227	648	—	—	794	—	—	—	4	—	—	—	4	1	—	1	49	51	—	—	—	1	1	52	56
К5-1а	10	13.3	—	13.3	—	—	—	—	110	31	—	—	141	—	—	—	—	57	—	378	—	435	—	—	576	—	—	—	452	188	—	26	666	—	—	—	—	—	—	—	24	44	68	68	734
ИП5-4	12	—	11.4	11.4	198	132	330	—	—	—	38	29	67	22	235	—	46	—	—	—	—	303	427	427	1127	542	36	34	—	—	—	—	612	—	—	—	—	—	—	—	90	—	90	90	702
ИП5-4а	6		5.7	5.7	104	61	165				19	15	34	11	131	181	23					350	214	214	763	271	18	17	—	—	10	—	316	—	—	—	—	—	—	—	10	10	10	326
ИП5-4б	6		5.7	5.7	111	61	175	4	34		19	15	72	11	124	181	23					339	214	214	800	271	18	17	—	—	10	—	316	—	—	—	—	—	—	—	10	10	10	326
ПТ5а	12		10.0	10.0					143				143				158		304	895		1357			2300	274	—	—	—	—	—	—	274	—	5	62	—	67	—	—	29		29	96	370
Сборные железобетонные конструкции. Компановка из четырех секций.																																										
ПКУ1-36-1а	17	29.1	—	29.1	—	—	—	585	75	—	—	—	660	—	768	612	—	241	1411	—	—	3032	—	—	3692	—	—	—	75	201	—	—	276	2	—	—	279	281	34	34	—	24	24	339	615
ПКУ1-36-1б	4	6.8	—	6.8	—	—	—	124	18	—	—	—	142	—	175	144	—	28	332	—	—	679	—	—	821	—	—	—	9	24	—	—	33	1	—	—	66	67	4	4	—	3	3	74	107
ПКУ1-36-2	24	41.0	—	41.0	—	—	—	751	211	84	120	—	1166	—	1085	691	250	341	996	—	2134	5497	—	—	6663	—	—	—	—	—	—	—	—	4	—	—	394	398	—	—	—	—	—	398	398
ПКУ1-36-2а	4	6.8	—	6.8	—	—	—	125	35	14	20	—	194	—	181	115	42	57	166	—	336	897	—	—	1091	—	—	—	5	—	—	—	5	1	—	1	66	68	—	—	—	1	1	69	74
К5-1а	12	16.0	—	16.0	—	—	—	—	132	37	—	—	169	—	—	—	—	68	—	454	—	522	—	—	691	—	—	—	542	226	—	31	799	—	—	—	—	—	—	—	29	53	82	82	881
ИП5-4	16	—	15.2	15.2	264	176	440	—	—	—	51	38	89	29	314	—	61	—	—	—	—	404	570	570	1503	723	48	45	—	—	—	—	816	—	—	—	—	—	—	—	120	—	120	120	936
ИП5-4а	8		7.6	7.6	138	88	226				26	19	45	15	175	242	31					463	235	235	1090	362	24	22	—	—	13	—	421	—	—	—	—	—	—	—	—	13	13	13	434
ИП5-4б	8		7.6	7.6	148	88	236	5	46		26	19	96	15	166	242	31					454	235	235	1021	362	24	22	—	—	13	—	421	—	—	—	—	—	—	—	—	13	13	13	434
ПТ5а	16		13.8	13.8					190				190				211		405	1194		1810			2000	365	—	—	—	—	—	—	365	—	6	83	—	89	—	—	45	—	45	134	499

7580/II 13

| | | | | | | | | | | | | | | | | | | |

Марка эл-та	Кол. шт.	Бетон м³ 100	Бетон м³ 200	Бетон м³ Итого	Арматурные изделия. Арматурная сталь ГОСТ 5781-75. Класс А-I Ф мм 6	8	Итого	Класс А-III Ф мм 8	10	12	14	16	18	20	22	25	Итого	Всего	Закладные детали. Профильная сталь. Сальник Ду400	Сальник Ду500	Труба Ду200			Итого:
Монолитные железобетонные конструкции. Компановка из 2 секций.																								
Подготовка	1	45.7	—	45.7	—	—	—	—	—	—	—	—	—	—	—	—	—	—	—	—	—	—	—	—
Днище РКМ-1	1	—	199.6	199.6	10.0	457.0	—	458.0	—	327.0.0	—	—	1012.0.0	150.0	—	—	—	—	—	1354.0.0	1812.0.0	—	—	332.8			332.8
Набетонка	1	9.1	—	9.1	—	—	—	—	—	—	—	—	—	—	—	—	—	—	—	—	—	—	—	—			—
УМ-1	3	—	6.9	6.9	6.6	—	—	6.6	110.1	237.3	131.7	128.1	—	—	133.5	—	—	—	—	740.7	747.3	—	—	—			—
УМ-2	1	—	2.3	2.3	2.2	—	—	2.2	36.7	79.1	51.9	42.7	—	—	44.5	41.0	—	—	—	295.9	298.1	29.3	—	—			29.3
УМ-3	1	—	3.5	3.5	2.9	—	—	2.9	56.4	118.0	79.1	60.3	—	—	66.7	43.4	—	—	—	423.9	426.8	29.3	—	—			29.3
УМ-4	3	—	10.5	10.5	8.7	—	—	8.7	169.2	365.1	211.2	180.9	—	—	200.1	—	—	—	—	1126.5	1135.2	—	—	—			—
УМ-5	2	—	7.0	7.0	4.2	—	—	4.2	52.2	247.6	174.0	145.6	—	—	136.4	—	141 6	—	—	886.6	890.8	—	87 4	—			87.4
стыки панелей Узел „1"	14	—	—	—	—	—	—	—	—	—	37.8	—	—	—	—	—	—	—	—	37.8	37.8	—	—	—			—
Узел „2"	70	—	—	—	—	—	—	—	—	—	378.0	—	—	—	—	—	—	—	—	378.0	378.0	—	—	—			—
Монолитные железобетонные конструкции. Компановка из 3 секций.																								
Подготовка	1	68.0	—	68.0	—	—	—	—	—	—	—	—	—	—	—	—	—	—	—	—	—	—	—	—
Днище РКМ-1	1	—	291.5	291.5	20.0	697.0.0	—	699.0.0	—	505.0.0	—	—	1508.0.0	220.0	—	—	—	—	—	2035.0.0	2734.0.0	—	—	499.2			499.2
Набетонка	1	13.5	—	13.5	—	—	—	—	—	—	—	—	—	—	—	—	—	—	—	—	—	—	—	—			—
УМ-1	3	—	6.9	6.9	6.6	—	—	6.6	110.1	237.3	131.7	128.1	—	—	133.5	—	—	—	—	740.7	747.3	—	—	—			—
УМ-2	1	—	2.3	2.3	2.2	—	—	2.2	36.7	79.1	51.9	42.7	—	—	44.5	41.0	—	—	—	295.9	298.1	29.3	—	—			29.3
УМ-3	2	—	7.0	7.0	5.8	—	—	5.8	112.8	243.4	158.2	120.6	—	—	133.4	86.8				847.8	853.6	58.6	—	—			58.6
УМ-4	4	—	14.0	14.0	11.6	—	—	11.6	225.6	486.8	281.6	241.2	—	—	266.8					1502.0	1513.6	—	—	—			—
УМ-5	3	—	10.5	10.5	6.3	—	—	6.3	78.3	371.4	261.0	218.4	—	—	204.6		212.4			1329.9	1336.2	—	131.1	—			131.1
стыки панел. Узел „1"	16	—	—	—	—	—	—	—	—	—	43.2	—	—	—	—	—	—	—	—	43.2	43.2	—	—	—			—
Узел „2"	80	—	—	—	—	—	—	—	—	—	432.0	—	—	—	—	—	—	—	—	432.0	432.0	—	—	—			—
Монолитные железобетонные конструкции Компановка из 4х секций																								
Подготовка	1	89.0	—	89.0	—	—	—	—	—	—	—	—	—	—	—	—	—	—	—	—	—	—	—	—
Днище РКМ-1	1	—	384.5	384.5	20.0	913.0.0	—	915.0.0	—	639.0.0	—	—	1924.0.0	290.0	—	—	—	—	—	2592.0.0	3507.0.0	—	—	665.6			665.6
Набетонка	1	18.0	—	18.0	—	—	—	—	—	—	—	—	—	—	—	—	—	—	—	—	—	—	—	—			—
УМ-1	3	—	6.9	6.9	6.6	—	—	6.6	110.1	237.3	131.7	128.1	—	—	133.5	—	—	—	—	740.7	747.3	—	—	—			—
УМ-2	1	—	2.3	2.3	2.2	—	—	2.2	36.7	79.1	51.9	42.7	—	—	44.5	41.0	—	—	—	295.9	298.1	29.3	—	—			29.3
УМ-3	3	—	10.5	10.5	8.7	—	—	8.7	168.2	365.1	237.3	180.9	—	—	200.1	130.2	—	—	—	1271.7	1280.4	87.9	—	—			87.9
УМ-4	6	—	21.0	21.0	17.4	—	—	17.4	338.4	730.2	422.4	361.8	—	—	460.2	—	—	—	—	2253.0	2270.4	—	—	—			—
УМ-5	3	—	10.5	10.5	6.3	—	—	6.3	78.3	371.4	261.0	218.4	—	—	204.0	—	212.4	—	—	1328.9	1335.2	—	131.1	—			131.1
УМ-6	1	—	5.9	5.9	3.8	—	—	3.8	87.7	186.4	152.1	108.8	—	—	118.5	—	—	—	—	660.5	664.3	—	—	—			—
УМ-7	1	—	1.8	1.8	3.8	—	—	3.8	87.7	186.4	152.1	120.4	—	—	118.5	—	67.7	—	—	728.2	732.0	—	43.7	—	—	—	43.7
стыки панелей Узел „1"	24	—	—	—	—	—	—	—	—	—	64.8	—	—	—	—	—	—	—	—	64.8	64.8	—	—	—	—	—	—
Узел „2"	120	—	—	—	—	—	—	—	—	—	648.0	—	—	—	—	—	—	—	—	648.0	648.0	—	—	—	—	—	—

N п/п	Наименование конструкций	Прокат СТ3 (кг) L16	L75×5	L56×4	L50×5	L25×3	δ10	δ8	δ6	δ4	
Выборка металла. Компановка из двух секций											
1.	ЛГ3	96.0	28.0	—	—	—	—	—	8.0	60.0	—
2.	ОЛГ1А	—	—	20.0	16.0	4.0	—	—	—	—	—
3.	ОЛГ2А	—	—	20.0	16.0	4.0	—	—	—	—	—
4.	ППГ7	—	—	44.0	68.0	12.0	—	—	—	52.0	—
5.	ППГ8	—	—	34.0	26.0	8.0	—	—	—	30.0	—
6.	ППГ13	—	—	84.0	104.0	28.0	—	—	—	104.0	—
7.	ППГ14	—	—	84.0	104.0	28.0	—	—	—	104.0	—
8.	МС1	—	—	—	—	—	368.0	—	—	—	—
9.	МС2	—	—	—	—	—	66.0	—	—	—	—
10	МС4	—	—	—	—	—	—	2.0	—	—	—
Выборка металла компановка из трех секций											
1.	ЛГ3	96.0	28.0	—	—	—	—	—	8.0	60.0	—
2.	ОЛГ1А	—	—	20.0	16.0	4.0	—	—	—	—	—
3.	ОЛГ2А	—	—	20.0	16.0	4.0	—	—	—	—	—
4.	ППГ7	—	—	66.0	102.0	18.0	—	—	—	78.0	—
5.	ППГ8	—	—	34.0	26.0	8.0	—	—	—	30.0	—
6.	ППГ13	—	—	126.0	156.0	42.0	—	—	—	156.0	—
7.	ППГ14	—	—	126.0	156.0	42.0	—	—	—	156.0	—
8.	МС1	—	—	—	—	—	460.0	—	—	—	—
9.	МС2	—	—	—	—	—	110.0	—	—	—	—
10.	МС4	—	—	—	—	—	—	2.0	—	—	—
Выборка металла. Компановки из четырех секций											
1.	ЛГ3	96.0	28.0	—	—	—	—	—	8.0	60.0	—
2.	ОЛГ1А	—	—	20.0	16.0	4.0	—	—	—	—	—
3.	ОЛГ2А	—	—	20.0	16.0	4.0	—	—	—	—	—
4.	ППГ7	—	—	88.0	136.0	24.0	—	—	—	104.0	—
5.	ППГ8	—	—	34.0	26.0	8.0	—	—	—	30.0	—
6.	ППГ13	—	—	168.0	208.0	56.0	—	—	—	208.0	—
7.	ППГ14	—	—	168.0	208.0	56.0	—	—	—	208.0	—
8.	МС-1	—	—	—	—	—	552.0	—	—	—	—
9.	МС2	—	—	—	—	—	154.0	—	—	—	—
10.	МС4	—	—	—	—	—	—	2.0	—	—	—

7580/II 14

| | | | | | | | | | | | | | | | | | | |

| Марка элемента | К-во шт. | Бетон м³ | | | Арматурные изделия | | | | | | | | | | | | | | | | | | | | | | | | Закладные изделия | | | | | | | | | | | | | | | | | | |

Марка элемента	к-во шт.	Бетон м³ „100"	„200"	Итого	Арматурные изделия. Арматурная сталь ГОСТ 5781-75. класс А I ф мм 6	8	Итого	класс А III ф мм 8	10	12	14	16	18	20	22	25	Итого	Всего	Закладные изделия. Профильная сталь. Сальник Ду=400	Сальник Ду 500	Труба Ду=200		Итого
Монолитные железобетонные конструкции. Компановка из двух секций.																							
Подготовка	—	67.0	—	67.0	—	—	—	—	—	—	—	—	—	—	—	—	—	—	—	—	—	—	—
днище РКМ2	1	—	240.2	240.2	10.0	68300	—	6840.0	—	389.00	—	—	4720.0	150.0	—	—	—	—	20760.0	27600.0	—	—	332.8	—	332.8
Набетонка	—	54.0	—	54.0	—	—	—	—	—	7.2	—	—	—	—	—	—	—	—	7.2	7.2	—	—	—	—	—
УМ-1	3	—	6.9	6.9	6.6	—	—	6.6	110.1	237.3	131.7	128.1	—	—	133.5	123.0	—	—	863.7	870.3	—	—	—	—	—
УМ-2	1	—	2.3	2.3	2.2	—	—	2.2	36.7	79.1	51.9	42.7	—	—	44.5	41.0	—	—	295.9	298.1	29.3	—	—	—	29.3
УМ-3	1	—	3.5	3.5	2.9	—	—	2.9	56.4	118.0	79.1	60.3	—	—	66.7	43.4	—	—	423.9	426.8	29.3	—	—	—	29.3
УМ 4	3	—	10.5	10.5	8.7	—	—	8.7	169.2	365.0	211.2	180.9	—	—	200.1	—	—	—	1127.5	1136.2	—	—	—	—	
УМ 5	2	—	7.0	7.0	4.2	—	—	4.2	52.2	241.6	174.0	145.6	—	—	136.4	—	141.6	—	897.4	901.6	—	87.4	—	—	87.4
Стыки панелей Узел 1	24	—	—	—	—	—	—	—	—	—	64.8	—	—	—	—	—	—	—	64.8	64.8	—	—	—	—	—
" Узел 2	120	—	—	—	—	—	—	—	—	—	648.0	—	—	—	—	—	—	—	648.0	648.0	—	—	—	—	—
Монолитные железобетонные конструкции. Компановка из трех секций.																							
Подготовка	—	95.3	—	95.3	—	—	—	—	—	—	—	—	—	—	—	—	—	—	—	—	—	—	—	—	—
днище РКМ 2	1	—	354.2	354.2	20.0	104300	—	10450.0	—	641.0.0	—	—	1729.0.0	229.0	—	—	—	—	23920.0	34310.0	—	—	499.2	—	499.2
Набетонка	—	81.0	—	81.0	—	—	—	—	—	10.8	—	—	—	—	—	—	—	—	10.8	10.8	—	—	—	—	—
УМ-1	3	—	6.9	6.9	6.6	—	—	6.6	110.1	237.3	131.7	128.1	—	—	133.5	123.0	—	—	863.7	870.3	—	—	—	—	—
УМ-2	1	—	2.3	2.3	2.2	—	—	2.2	36.7	79.1	51.9	42.7	—	—	44.5	41.0	—	—	295.9	298.1	29.3	—	—	—	29.3
УМ-3	2	—	7.0	7.0	5.8	—	—	5.8	312.8	236.0	158.2	120.6	—	—	133.4	86.8	—	—	1047.8	1053.6	58.6	—	—	—	58.6
УМ-4	5	—	17.5	17.5	14.5	—	—	14.5	282.0	608.5	352.0	301.5	—	—	333.5	—	—	—	1877.5	1892.0	—	—	—	—	—
УМ-5	3	—	10.5	10.5	10.5	—	—	10.5	78.3	371.4	261.0	218.4	—	—	204.6	—	212.4	—	1346.1	1356.6	—	131.1	—	—	131.1
Стыки панелей Узел 1	34	—	—	—	—	—	—	—	—	—	91.8	—	—	—	—	—	—	—	91.8	91.8	—	—	—	—	—
" Узел 2	170	—	—	—	—	—	—	—	—	—	918.0	—	—	—	—	—	—	—	918.0	918.0	—	—	—	—	—
Монолитные железобетонные конструкции. Компановка из четырех секций.																							
Подготовка	—	121.6	—	121.6	—	—	—	—	—	—	—	—	—	—	—	—	—	—	—	—	—	—	—	—	—
днище РКМ-2	—	—	469.9	469.9	20.0	139800	—	14000.0	—	723.0.0	—	—	2087.0.0	290.0	—	—	—	—	28330.0	42310.0	—	—	665.6	—	665.6
Набетонка	—	108.0	—	108.0	—	—	—	—	—	14.4	—	—	—	—	—	—	—	—	14.4	14.4	—	—	—	—	—
УМ-1	3	—	6.9	6.9	6.6	—	—	6.6	110.1	237.3	131.7	128.1	—	—	133.5	123.0	—	—	863.7	870.3	—	—	—	—	—
УМ-2	1	—	2.3	2.3	2.2	—	—	2.2	36.7	79.1	51.9	42.7	—	—	44.5	41.0	—	—	295.9	298.1	29.3	—	—	—	29.3
УМ-3	3	—	10.5	10.5	8.7	—	—	8.7	169.2	354.0	237.3	180.9	—	—	200.1	130.2	—	—	1271.7	1280.4	87.9	—	—	—	—
УМ-4	6	—	21.0	21.0	17.4	—	—	17.4	338.4	730.2	422.4	361.8	—	—	400.2	—	—	—	2253.0	2270.4	—	—	—	—	—
УМ-5	3	—	10.5	10.5	6.3	—	—	6.3	78.3	371.4	261.0	218.4	—	—	204.6	—	212.4	—	1346.1	1352.4	—	131.1	—	—	131.1
УМ-6	1	—	5.9	5.9	3.8	6.0	—	9.8	87.7	186.4	159.1	108.8	—	—	118.5	—	—	—	660.5	670.3	—	—	—	—	—
УМ-7	1	—	1.8	1.8	3.8	6.0	—	9.8	87.7	186.4	159.1	120.4	—	—	118.5	—	67.7	—	739.8	749.6	—	43.7	—	—	43.7
Стыки панелей Узел 1	42	—	—	—	—	—	—	—	—	—	113.4	—	—	—	—	—	—	—	113.4	113.4	—	—	—	—	—
" Узел 2	210	—	—	—	—	—	—	—	—	—	1134.0	—	—	—	—	—	—	—	1134.0	1134.0	—	—	—	—	—

№ п/п	Наименование конструкций	Прокат Ст3 (К2) С16	∠100×10	∠75×6	∠56×4	∠50×5	∠25×3	δ10	δ8	δ6	δ4
Выборка металла. Компановка из двух секций.											
1.	ЛГ3	96.0	—	28.0	—	—	—	—	—	8.0	60.0
2.	ОЛГ 1А	—	—	—	20.0	16.0	4.0	—	—	—	—
3.	ОЛГ 2А	—	—	—	20.0	16.0	4.0	—	—	—	—
4.	ППГ1	—	—	—	24.0	72.0	8.0	—	—	—	24.0
5.	ППГ3	—	—	—	12.0	18.0	4.0	—	—	—	12.0
6.	ППГ6	—	—	—	36.0	13.0	18.0	—	—	—	60.0
7.	ППГ7	—	—	—	66.0	102.0	18.0	—	—	—	78.0
8.	ППГ13	—	—	—	168.0	208.0	56.0	—	—	—	208.0
9.	ППГ14	—	—	—	168.0	208.0	56.0	—	—	—	208.0
10.	МС1	—	—	—	—	—	—	184.0	—	-	—
11.	МС2	—	—	—	—	—	—	79.2	—	—	—
12.	МС3	—	30.4	—	—	—	—	9.6	—	—	—
13.	МС5	—	—	—	—	—	—	—	2.2	—	—
Выборка металла Компановка из трех секций.											
1.	ЛГ3	96.0	—	28.0	—	—	—	—	—	8.0	60.0
2.	ОЛГ 1А	—	—	—	20.0	16.0	4.0	—	—	—	—
3.	ОЛГ 2А	—	—	—	20.0	16.0	4.0	—	—	—	—
4.	ППГ1	—	—	—	24.0	72.0	8.0	—	—	—	24.0
5.	ППГ3	—	—	—	24.0	36.0	8.0	—	—	—	24.0
6.	ППГ4	—	—	—	14.0	26.0	4.0	—	—	—	14.0
7.	ППГ6	—	—	—	36.0	13.0	18.0	—	—	—	60.0
8.	ППГ7	—	—	—	110.0	170.0	30.0	—	—	—	130.0
9	ППГ13	—	—	—	252.0	312.0	84.0	—	—	—	312.0
10.	ППГ14	—	—	—	252.0	312.0	84.0	—	—	—	312.0
11.	МС1	—	—	—	—	—	—	230.0	—	—	—
12.	МС2	—	—	—	—	—	—	132.0	—	—	—
13.	МС3	—	51.2	—	—	—	—	19.2	—	—	—
14.	МС5	—	—	—	—	—	—	—	2.2	—	—
Выборка металла. Компановка из четырех секций.											
1.	ЛГ3	96.0	—	28.0	—	—	—	—	—	8.0	60.0
2.	ОЛГ 1А	—	—	—	20.0	16.0	4.0	—	—	—	—
3.	ОЛГ 2А	—	—	—	20.0	16.0	4.0	—	—	—	—
4.	ППГ1	—	—	—	24.0	72.0	8.0	—	—	—	24.0
5.	ППГ3	—	—	—	36.0	54.0	12.0	—	—	—	36.0
6.	ППГ4	—	—	—	28.0	52.0	8.0	—	—	—	28.0
7.	ППГ6	—	—	—	36.0	13.0	18.0	—	—	—	60.0
8.	ППГ7	—	—	—	154.0	238.0	42.0	—	—	—	182.0
9.	ППГ13	—	—	—	336.0	416.0	112.0	—	—	—	416.0
10	ППГ14	—	—	—	336.0	416.0	112.0	—	—	—	416.0
11.	МС1	—	—	—	—	—	—	276.0	—	—	—
12.	МС2	—	—	—	—	—	—	184.0	—	—	—
13.	МС3	—	91.2	—	—	—	—	28.8	—	—	—
14.	МС5	—	—	—	—	—	—	—	2.2	—	—

16

7580/II

Изм.	Лист	№ докум.	Подпись	Дата
Нач. отд.		Абрамович		
Гип		Коэловская		
Гл. спец.		Браславский		
Рукгр.		Зантберг		

ТП 902-2-332 КЖ

Аэротенк контактной стабилизации производительностью 17.40 тыс. м³/сут.

Тип II

Сводные выборки материалов

Лит.	Лист	Листов
Р	4	

МЭКХ

Марка элемента	К-во шт.	Бетон м³ 200	300	Итого	Арматурные изделия: обыкновенная проволока класса В-I ГОСТ 6727-53* ф мм 4	5	Итого	Арматурная сталь ГОСТ 5781-75: класс А-I ф мм 6	8	10	12	16	Итого	класс А-III ф мм 6	8	10	12	14	16	20	22	Итого	класс А-IV ф мм 22	Итого	Всего
Сборные железобетонные конструкции. Компановка из двух секций.																									
ПКУ1-36-1а	12	20.5	—	20.5	—	—	—	413	53	—	—	—	466	—	542	432	—	170	996	—	—	2140	—	—	2606
ПКУ1-36-1б	2	3.4	—	3.4	—	—	—	62	9	—	—	—	71	—	88	72	—	14	166	—	—	340	—	—	411
ПКУ1-36-1в	7	12.0	—	12.0	—	—	—	241	31	—	—	—	272	—	316	252	—	99	581	—	—	1248	—	—	1520
ПКУ1-36-2	28	47.9	—	47.9	—	—	—	876	246	98	140	—	1360	—	1266	806	291	398	1162	—	2489	6412	—	—	7772
ПКУ1-36-2а	2	3.4	—	3.4	—	—	—	63	18	7	10	—	98	—	90	58	21	28	83	—	178	458	—	—	556
К5-1а	8	10.6	—	10.6	—	—	—	—	88	25	—	—	113	—	—	—	—	46	—	302	—	348	—	—	461
ИП5-4	16	—	15.2	15.2	264	176	440	—	—	—	51	38	89	29	314	—	61	—	—	—	—	404	570	570	1503
ИП5-4а	4	—	3.8	3.8	69	44	113	—	—	—	13	10	23	7	96	121	15	—	—	—	—	239	143	143	518
ИП5-4б	4	—	3.8	3.8	74	44	118	2	23	—	13	10	23	7	83	121	15	—	—	—	—	226	143	143	510
ПЗд	10	—	0.9	0.9	—	7	7	—	—	18	—	—	18	—	—	54	—	—	—	—	—	54	—	—	79
Б-1	6	0.4	—	0.4	—	—	—	—	22	—	—	—	22	—	—	—	—	34	—	—	—	34	—	—	56
Сборные железобетонные конструкции. Компановка из трех секций.																									
ПКУ1-36-1а	18	30.8	—	30.8	—	—	—	619	79	—	—	—	698	—	814	648	—	256	1494	—	—	3212	—	—	3910
ПКУ1-36-1б	3	5.1	—	5.1	—	—	—	93	13	—	—	—	106	—	131	108	—	21	249	—	—	509	—	—	615
ПКУ1-36-1в	14	23.9	—	23.9	—	—	—	482	62	—	—	—	544	—	633	504	—	199	1162	—	—	2528	—	—	3072
ПКУ1-36-2	35	59.9	—	59.9	—	—	—	1096	308	123	175	—	1702	—	1582	1008	364	497	1453	—	3112	8016	—	—	9718
ПКУ1-36-2а	3	5.1	—	5.1	—	—	—	94	26	11	15	—	146	—	136	86	31	43	125	—	267	668	—	—	834
К5-1а	10	13.3	—	13.3	—	—	—	—	110	31	—	—	141	—	—	—	—	57	—	378	—	435	—	—	576
ИП5-4	24		22.8	22.8	396	264	660	—	—	—	77	58	135	43	470	—	91	—	—	—	—	604	854	854	2253
ИП5-4а	6		5.7	5.7	104	66	170	—	—	—	19	14	33	11	130	181	23	—	—	—	—	345	214	214	762
ИП5-4б	6		5.7	5.7	111	66	177	4	34	—	19	14	71	11	124	181	23	—	—	—	—	339	214	214	801
ПЗд	20	—	1.8	1.8	—	14	14	—	—	36	—	—	36	—	—	108	—	—	—	—	—	108	—	—	158
Б1	12	0.8	—	0.8	—	—	—	—	44	—	—	—	44	—	—	—	—	68	—	—	—	68	—	—	112
Сборные железобетонные конструкции. Компановка из четырех секций.																									
ПКУ1-36-1а	24	41.0	—	41.0	—	—	—	826	106	—	—	—	932	—	1085	504	—	341	1992	—	—	3922	—	—	4854
ПКУ1-36-1б	4	6.8	—	6.8	—	—	—	124	18	—	—	—	142	—	175	144	—	28	332	—	—	679	—	—	821
ПКУ1-36-1в	21	35.9	—	35.9	—	—	—	722	92	—	—	—	814	—	949	756	—	298	1743	—	—	3746	—	—	4560
ПКУ1-36-2	40	68.4	—	68.4	—	—	—	1252	352	140	200	—	1944	—	1808	1152	416	568	1660	—	3556	9160	—	—	11104
ПКУ1-36-2а	4	6.8	—	6.8	—	—	—	125	35	14	20	—	194	—	181	115	42	57	166	—	356	917	—	—	1111
К5-1а	12	16.0	—	16.0	—	—	—	—	132	37	—	—	169	—	—	—	—	68	—	454	—	522	—	—	691
ИП5-4	32	—	30.4	30.4	528	352	880	—	—	—	102	77	179	58	627	—	122	—	—	—	—	807	1139	1139	3005
ИП5-4а	8	—	7.6	7.6	138	88	226	—	—	—	26	19	45	14	174	242	30	—	—	—	—	460	285	285	997
ИП5-4б	8	—	7.6	7.6	148	88	236	5	46	—	26	19	96	14	166	242	30	—	—	—	—	452	285	285	999
ПЗд	30	—	2.7	2.7	—	21	21	—	—	54	—	—	54	—	—	162	—	—	—	—	—	162	—	—	237
Б1	18	1.3	—	1.3	—	—	—	—	67	—	—	—	67	—	—	—	—	103	—	—	—	103	—	—	170

Заклад. изделия: Профильная сталь									Арматурная сталь ГОСТ 5781-75: класс А-I					класс А-II			класс А-III			Всего
	150×5	80×6	6	8	10	трубы 6у-25	трубы 8у-30	Итого	6 А-I	10 А-I	12 А-I	16 А-I	Итого	10 А-II	Итого	8 А-III	10 А-III	Итого	Итого	
Сборные железобетонные конструкции. Компановка из двух секций.																				
ПКУ1-36-1а	—	—	—	53	142	—	—	195	1	—	—	197	198	24	24	—	17	17	239	434
ПКУ1-36-1б	—	—	—	4	12	—	—	16	1	—	—	33	34	2	2	—	1	1	37	53
ПКУ1-36-1в	—	—	—	31	132	—	—	163	1	—	—	115	116	14	14	—	6	6	136	299
ПКУ1-36-2	—	—	—	—	—	—	—	—	3	—	—	459	462	—	—	—	—	—	462	462
ПКУ1-36-2а	—	—	—	2	—	—	—	2	1	—	1	33	35	—	—	—	1	1	36	38
К5-1а	—	—	—	362	150	—	21	453	—	—	—	—	—	—	—	—	19	35	54	54	587
ИП5-4	723	48	45	—	—	—	—	816	—	—	—	—	—	—	—	—	120	—	120	120	936
ИП5-4а	181	12	11	—	—	6	—	210	—	—	—	—	—	—	—	—	30	6	36	36	246
ИП5-4б	181	12	11	—	—	6	—	210	—	—	—	—	—	—	—	—	30	6	16	36	246
ПЗд	110	—	—	—	—	—	—	110	—	18	—	—	18	—	—	—	12	—	12	30	140
Б-1	—	—	—	23	—	8	—	31	—	—	—	—	—	—	—	—	—	5	5	5	36
Сборные железобетонные конструкции. Компановка из трех секций.																				
ПКУ1-36-1а	—	—	—	79	212	—	—	291	2	—	—	295	297	36	36	—	25	25	358	649
ПКУ1-36-1б	—	—	—	7	18		—	25	1	—	—	49	50	3	3	—	2	2	55	80
ПКУ1-36-1в	—	—	—	62	263	—	—	325	2	—	—	230	232	28	28	—	11	11	271	596
ПКУ1-36-2	—	—	—	—	—	—	—	—	4	—	—	574	578	—	—	—	—	—	578	578
ПКУ1-36-2а	—	—	—	4	—	—	—	4	1	—	1	49	51	—	—	—	1	1	52	56
К5-1а	—	—	—	452	188	—	26	666	—	—	—	—	—	—	—	—	24	44	68	68	734
ИП5-4	1085	72	67	—	—	—	—	1224	—	—	—	—	—	—	—	—	180	—	180	180	1404
ИП5-4а	271	18	17	—	—	10	—	316	—	—	—	—	—	—	—	—	45	10	55	55	371
ИП5-4б	271	18	17	—	—	10	—	316	—	—	—	—	—	—	—	—	45	10	55	55	371
ПЗд	220	—	—	—	—	—	—	220	—	36	—	—	36	—	—	—	23	—	23	59	279
Б1	—	—	—	46	—	17	—	63	—	—	—	—	—	—	—	—	10	10	10	73
Сборные железобетонные конструкции. Компановка из четырех секций.																				
ПКУ1-36-1а	—	—	—	106	284	—	—	390	3	—	—	394	397	48	48	—	34	34	479	869
ПКУ1-36-1б	—	—	—	9	24	—	—	33	1	—	—	66	67	4	4	—	3	3	74	107
ПКУ1-36-1в	—	—	—	92	395	—	—	487	3	—	—	345	348	42	42	—	17	17	407	894
ПКУ1-36-2	—	—	—	—	—	—	—	—	5	—	—	656	661	—	—	—	—	—	661	661
ПКУ1-36-2а	—	—	—	5	—	—	—	5	1	—	1	66	69	—	—	—	1	1	70	75
К5-1а	—	—	—	542	226	—	31	799	—	—	—	—	—	—	—	—	29	53	82	82	881
ИП5-4	1444	96	90	—	—	—	—	1630	—	—	—	—	—	—	—	—	240	—	240	241	1870
ИП5-4а	362	24	22	—	—	13	—	421	—	—	—	—	—	—	—	—	60	13	73	73	494
ИП5-4б	362	24	22	—	—	13	—	421	—	—	—	—	—	—	—	—	60	13	73	73	494
ПЗд	330	—	—	—	—	—	—	330	—	54	—	—	54	—	—	—	35	—	35	89	419
Б1	—	—	—	68	—	25	—	93	—	—	—	—	—	—	—	—	—	15	15	15	108

7580/II 17

| | | | | | | | | | | | | | | | | | | |

Марка элемента	к-во шт.	Бетон м³ „100"	„200"	Итого	Арматурные изделия. Арматурная сталь ГОСТ 5781-. Класс А I ф мм 6	8		Итого	Класс А III ф мм 8	10	12	14	16	18	20	22	25		Итого	Всего	Закладные изделия. Профильная сталь. Сальник Ду=400	Сальник Ду=500	Труба Ду=200		Итого
Монолитные железобетонные конструкции. Компановка из двух секций																									
Подготовка	—	110.0	—	110.0	—	—	—	—	—	—	—	—	—	—	—	—	—	—	—	—	—	—	—	—	—
днище РКМ-3	1	—	293.8	293.8	10.0	9500.0	—	9510.0	—	4660.0	—	—	14980.0	150.0	—	—	—	—	19790.0	29300.0	—	—	332.8	—	332.8
набетонка	—	100.0	—	100.0	—	—	—	—	—	—	—	—	—	—	—	—	—	—	—	—	—	—	—	—	—
УМ-1	3	—	6.9	6.9	6,6	—	—	6,6	110.1	237.3	131.7	128.1	—	—	133.5	123.0	—	—	863.7	870.3	—	—	—	—	—
УМ-2	1	—	2.3	2.3	2.2	—	—	2.2	36.7	79.1	51.9	42.7	—	—	44.5	41.0	—	—	295.9	298.1	29.3	—	—	—	29.3
УМ-3	1	—	3.5	3.5	2.9	—	—	2.9	56.4	118.0	79.1	60.3	—	—	66.7	43.4	—	—	423.9	426.8	29.3	—	—	—	29.3
УМ-4	3	—	10.5	10.5	8.7	—	—	8.7	169.2	365.1	211.2	180.9	—	—	200.1	—	—	—	1127.5	1136.2	—	—	—	—	—
УМ-5	2	—	7.0	7.0	4.2	—	—	4.2	52.2	247.6	174.0	145.6	—	—	136.4	—	141.6	—	897.4	901.6	—	87.4	—	—	87.4
Стыки панелей Узел 1	38	—	—	—	—	—	—	—	—	—	102.6	—	—	—	—	—	—	—	—	—	—	—	—	—	—
Узел 2	190	—	—	—	—	—	—	—	—	—	1026.0	—	—	—	—	—	—	—	—	—	—	—	—	—	—
Монолитные железобетонные конструкции. Компановка из трех секций.																									
Подготовка	—	157.0	—	157.0	—	—	—	—	—	—	—	—	—	—	—	—	—	—	—	—	—	—	—	—	—
днище РКМ3	1	—	440.7	440.7	20.0	12370.0	—	12390.0	—	7410.0	—	—	23160.0	220.0	—	—	—	—	30790.0	43180.0	—	—	499.2	—	499.2
Набетонка	—	150.0	—	150.0	—	—	—	—	—	—	—	—	—	—	—	—	—	—	—	—	—	—	—	—	—
УМ-1	3	—	6.9	6.9	6.6	—	—	6.6	110.1	237.3	131.7	128.1	—	—	133.5	123.0	—	—	863.7	870.3	—	—	—	—	—
УМ-2	1	—	2.3	2.3	2.2	—	—	2.2	36.7	79.1	51.9	42.7	—	—	44.5	41.0	—	—	295.9	298.1	29.3	—	—	—	29.3
УМ-3	2	—	7.0	7.0	5.8	—	—	5.8	312.8	236.0	158.2	120.6	—	—	133.4	86.8	—	—	1047.8	1053.6	58.6	—	—	—	58.6
УМ-4	5	—	17.5	17.5	14.5	—	—	14.5	282.0	608.5	352.0	301.5	—	—	333.5	—	—	—	1877.5	1892.0	—	—	—	—	—
УМ-5	3	—	10.5	10.5	10.5	—	—	10.5	78.3	371.4	261.0	218.4	—	—	204.6	—	212.4	—	1346.1	1356.6	—	131.1	—	—	131.1
Стыки панелей Узел 1	54	—	—	—	—	—	—	—	—	—	145.8	—	—	—	—	—	—	—	—	—	—	—	—	—	—
Узел 2	270	—	—	—	—	—	—	—	—	—	1458.0	—	—	—	—	—	—	—	—	—	—	—	—	—	—
Монолитные железобетонные конструкции. Компановка из четырёх секций																									
Подготовка	—	204.0	—	204.0	—	—	—	—	—	—	—	—	—	—	—	—	—	—	—	—	—	—	—	—	—
днище РКМ-3	1	—	587.6	587.6	20.0	21600.0	—	21620.0	—	9670.0	—	—	29810.0	290.0	—	—	—	—	39770.0	61390.0	—	—	665.6	—	665.6
Набетонка	—	200.0	—	200.0	—	—	—	—	—	—	—	—	—	—	—	—	—	—	—	—	—	—	—	—	—
УМ-1	3	—	5.9	6.9	6.6	—	—	6.6	110.1	237.3	131.7	128.1	—	—	133.5	123.0	—	—	863.7	870.3	—	—	—	—	—
УМ-2	1	—	2.3	2.3	2.2	—	—	2.2	36.7	79.1	51.9	42.7	—	—	44.5	41.0	—	—	295.9	298.1	29.3	—	—	—	29.3
УМ-3	3	—	10.5	10.5	8.7	—	—	8.7	169.2	354.0	237.3	180.9	—	—	200.1	130.2	—	—	1271.7	1280.4	87.9	—	—	—	87.9
УМ-4	6	—	21.0	21.0	17.4	—	—	17.4	338.4	730.2	422.4	361.8	—	—	400.2	—	—	—	2253.0	2270.4	—	—	—	—	—
УМ-5	3	—	10.5	10.5	6.3	—	—	6.3	78.3	371.4	261.0	218.4	—	—	204.6	—	212.4	—	1346.1	1352.4	—	131.1	—	—	131.1
УМ-6	1	—	5.9	5.9	3.8	6.0	—	9.8	87.7	186.4	159.1	108.8	—	—	118.5	—	—	—	660.5	670.3	—	—	—	—	—
УМ-7	1	—	1.8	1.8	3.8	6.0	—	9.8	87.7	186.4	159.1	120.4	—	—	118.5	—	67.7	—	739.8	749.6	—	43.7	—	—	43.7
Стыки панелей Узел 1	68	—	—	—	—	—	—	—	—	—	183.6	—	—	—	—	—	—	—	—	—	—	—	—	—	—
Узел 2	340	—	—	—	—	—	—	—	—	—	1836.0	—	—	—	—	—	—	—	—	—	—	—	—	—	—

№ п/п	Наименование конструкций	Прокат СТ3 (кг) L16	L100×10	L75×6	L56×4	L50×5	L25×3	δ10	δ8	δ6	δ4
Выборка металла. Компановка из двух секций											
1	ЛГ3	96.0	—	28.0	—	—	—	—	—	8.0	60.0
2	ОЛГ1А	—	—	—	20.0	16.0	4.0	—	—	—	—
3	ОЛГ2А	—	—	—	20.0	16.0	4.0	—	—	—	—
4	ППГ1	—	—	—	24.0	72.0	8.0	—	—	—	24.0
5	ППГ3	—	—	—	12.0	18.0	4.0	—	—	—	12.0
6	ППГ6	—	—	—	36.0	13.0	18.0	—	—	—	60.0
7	ППГ7	—	—	—	44.0	68.0	12.0	—	—	—	52.0
8	ППГ13	—	—	—	189.0	234.0	63.0	—	—	—	234.0
9	ППГ14	—	—	—	189.0	234.0	63.0	—	—	—	234.0
10	МС1	—	—	—	—	—	—	368.0	—	—	—
11	МС2	—	—	—	—	—	—	99.2	—	—	—
12	МС3	—	45.6	—	—	—	—	14.4	—	—	—
13	МС6	—	—	—	—	—	—	—	2.5	—	—
Выборка металла. Компановка из трех секций											
1	ЛГ3	96.0	—	28.0	—	—	—	—	—	8.0	60.0
2	ОЛГ1А	—	—	—	20.0	16.0	4.0	—	—	—	—
3	ОЛГ2А	—	—	—	20.0	16.0	4.0	—	—	—	—
4	ППГ1	—	—	—	24.0	72.0	8.0	—	—	—	24.0
5	ППГ3	—	—	—	24.0	36.0	8.0	—	—	—	24.0
6	ППГ4	—	—	—	14.0	26.0	4.0	—	—	—	14.0
7	ППГ6	—	—	—	36.0	13.0	18.0	—	—	—	60.0
8	ППГ7	—	—	—	66.0	102.0	18.0	—	—	—	78.0
9	ППГ13	—	—	—	294.0	364.0	98.0	—	—	—	364.0
10	ППГ14	—	—	—	294.0	364.0	98.0	—	—	—	364.0
11	МС1	—	—	—	—	—	—	460.0	—	—	—
12	МС2	—	—	—	—	—	—	132.0	—	—	—
13	МС-3	—	91.2	—	—	—	—	28.8	—	—	—
14	МС6	—	—	—	—	—	—	—	2.5	—	—
Выборка металла. Компановка из четырех секций											
1	ЛГ3	96.0	—	28.0	—	—	—	—	—	8.0	60.0
2	ОЛГ1А	—	—	—	20.0	16.0	4.0	—	—	—	—
3	ОЛГ2А	—	—	—	20.0	16.0	4.0	—	—	—	—
4	ППГ1	—	—	—	24.0	72.0	8.0	—	—	—	24.0
5	ППГ3	—	—	—	36.0	54.0	12.0	—	—	—	36.0
6	ППГ4	—	—	—	28.0	52.0	8.0	—	—	—	28.0
7	ППГ6	—	—	—	36.0	13.0	18.0	—	—	—	60.0
8	ППГ7	—	—	—	88.0	136.0	24.0	—	—	—	104.0
9	ППГ13	—	—	—	399.0	494.0	133.0	—	—	—	494.0
10	ППГ14	—	—	—	399.0	494.0	133.0	—	—	—	494.0
11	МС-1	—	—	—	—	—	—	552.0	—	—	—
12	МС-2	—	—	—	—	—	—	184.8	—	—	—
13	МС-3	136.8	—	—	—	—	—	43.2	—	—	—
14	МС-6	—	—	—	—	—	—	—	2.5	—	—

7580/II 18

Изм.	Лист	№ докум.	подпись	дата	ТП 902-2-332			
					Аэротенк контактной стабилизации производительностью 17-40 тыс. м³/сут.			
Нач. отд.		Абрамович			Тип III	Лит	Лист	Листов
Гип		Козловская				Р	6	
Гл. спец.		Браславский						
Рук. пр.		Зантберг			Сводные выборки мате-			

Разрез 1-1

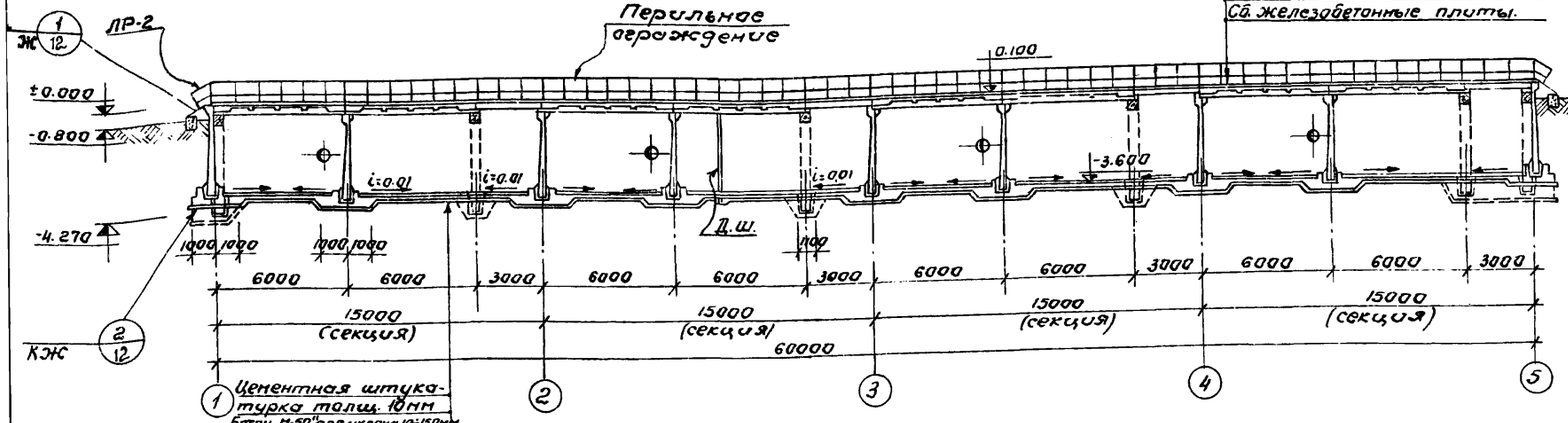

Разрез 2-2

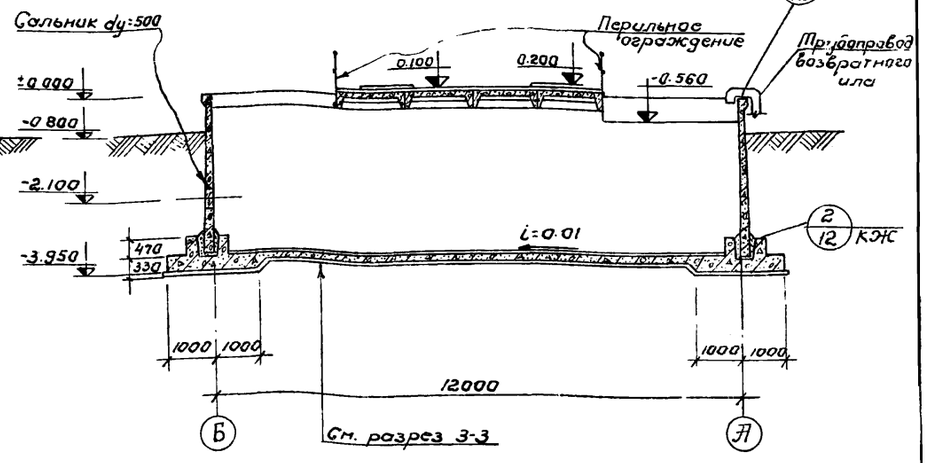

План на отм. 0.100

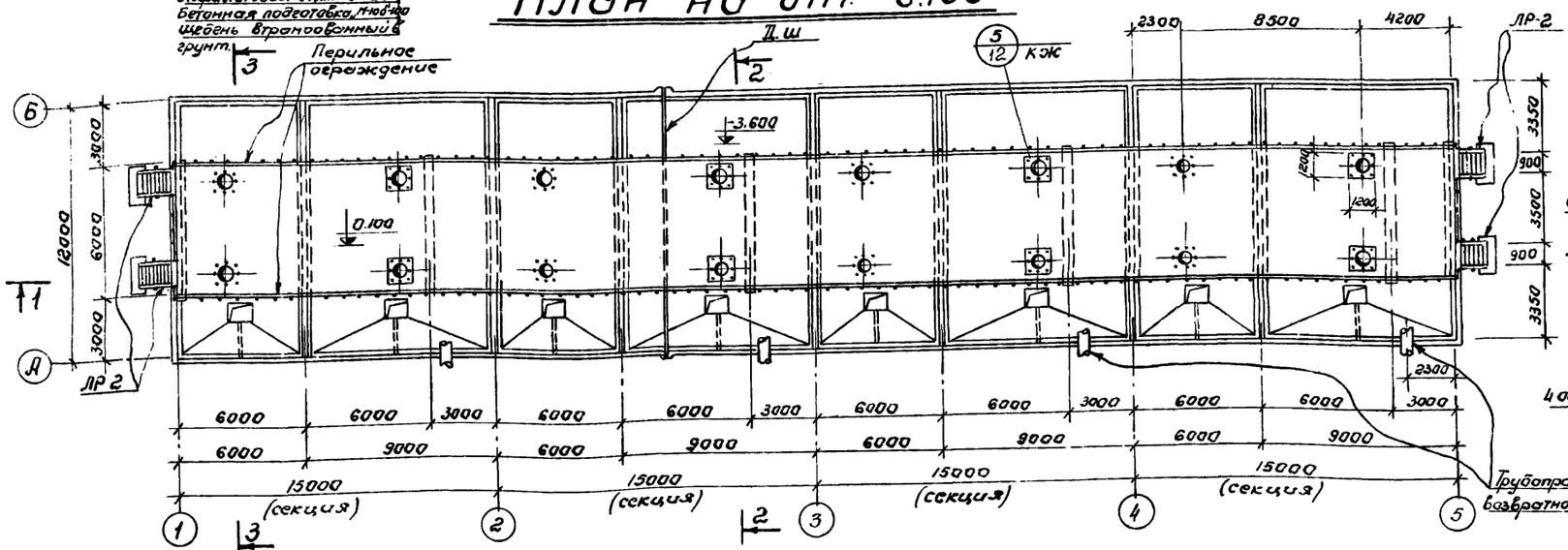

Разрез 3-3

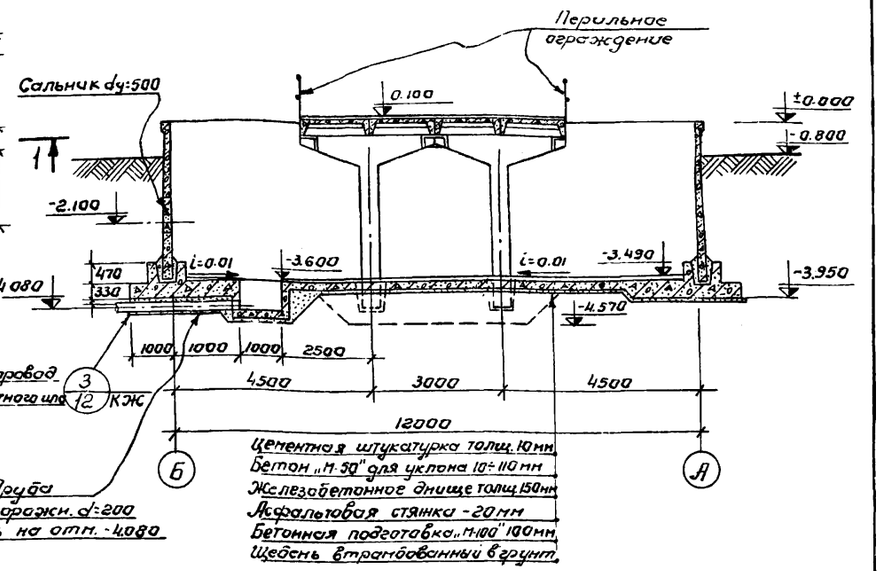

План на отм. -3.600

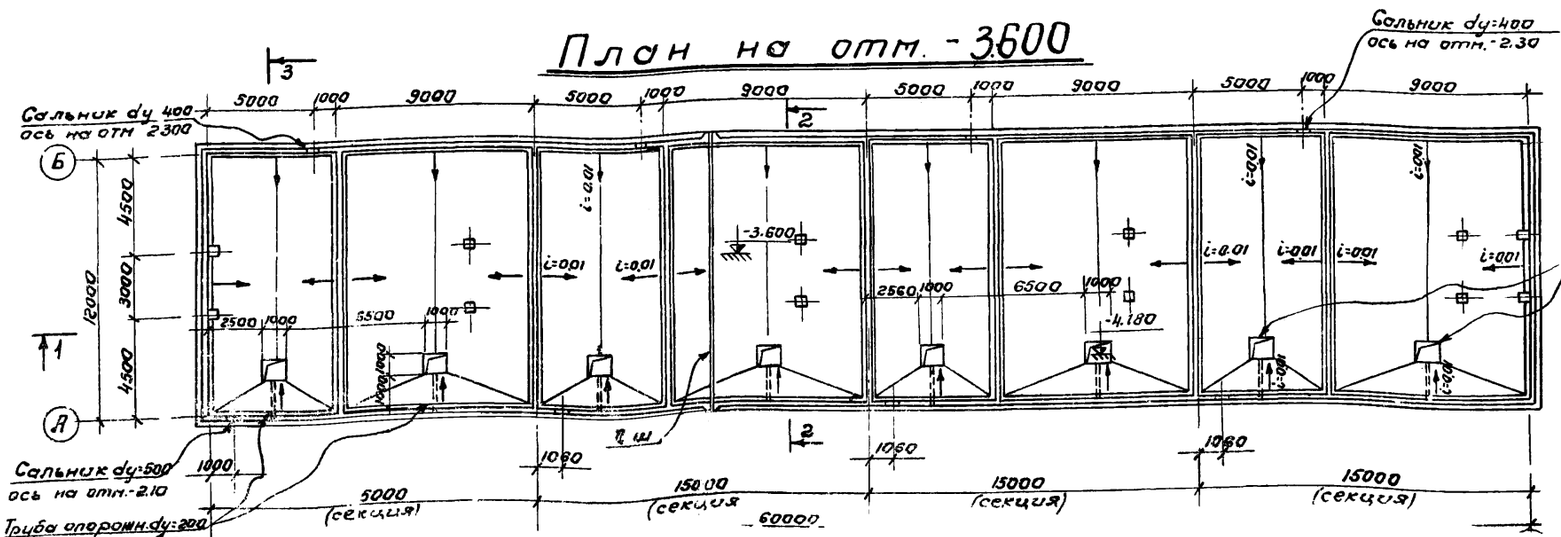

1. Данный лист комплектен с листами КЖ-13, КЖ-17.
2. За условную отметку ±0.000 принят борт аэротенка что соответствует абсолютной отметке ☐
3. Металлические конструкции лестниц и ограждений окрашиваются масляной краской за 2 раза по огрунтовке.

7580/II 19

					ТП 902-2-332		КЖ
Изм.	Лист	№ докум.	Подпись	Дата	Аэротенк контактной стабилизации производительностью 17÷40 тыс. м³/сут.		
Нач. отд.		Абрамавич					
ГИП		Козловская			Тип I	Лит	Лист	Листов
Гл. к.		Браславский				Р	7	
Рук. гр.		Зантберг			Планы на отм. 0.100 -3.600	МЖКУ УССР		

Разрез 2-2

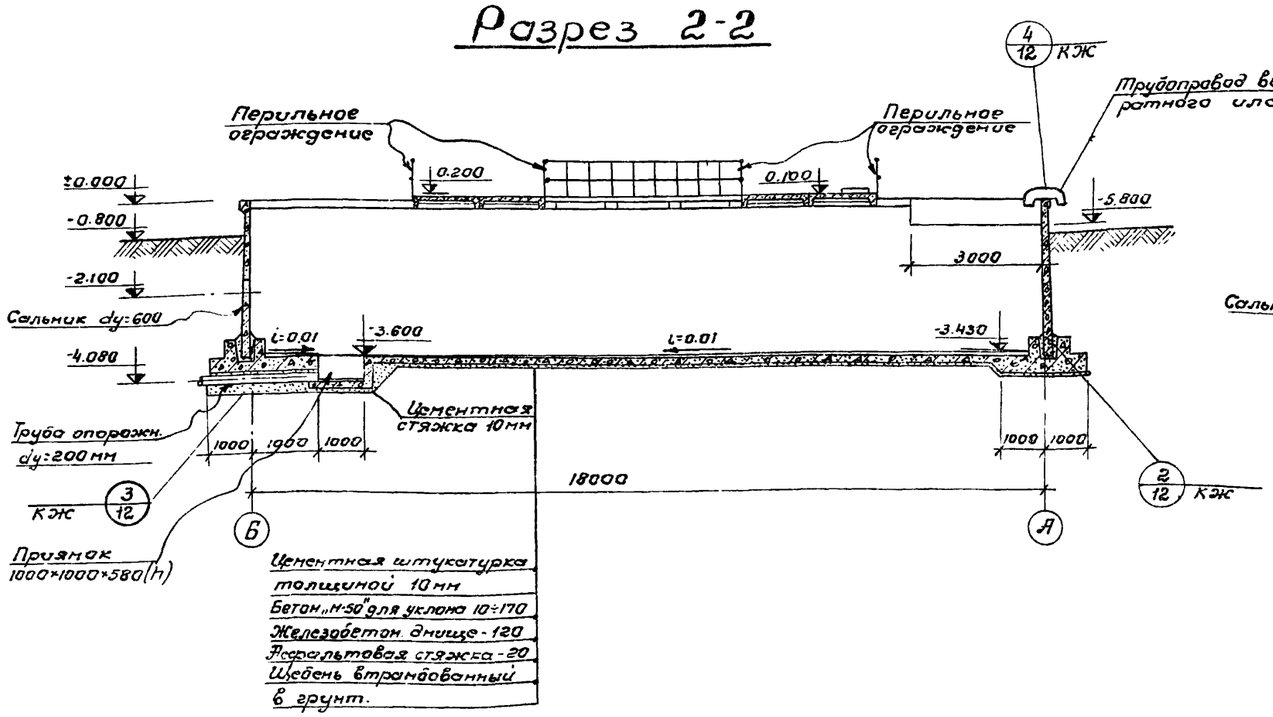

Разрез 3-3

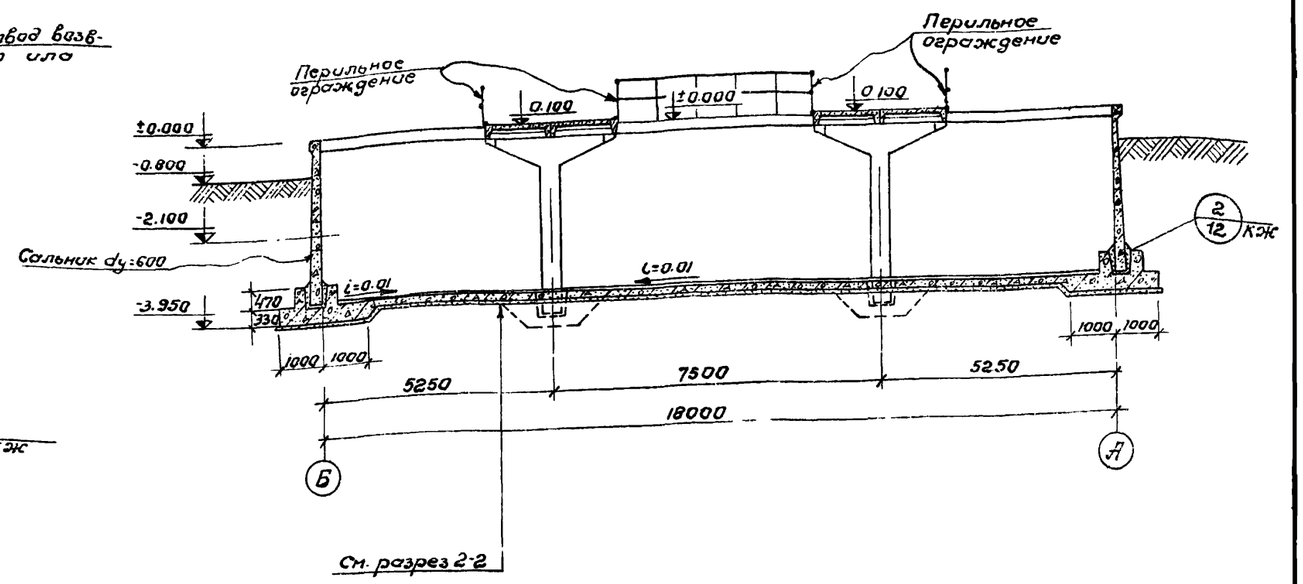

План на отм. 0.100

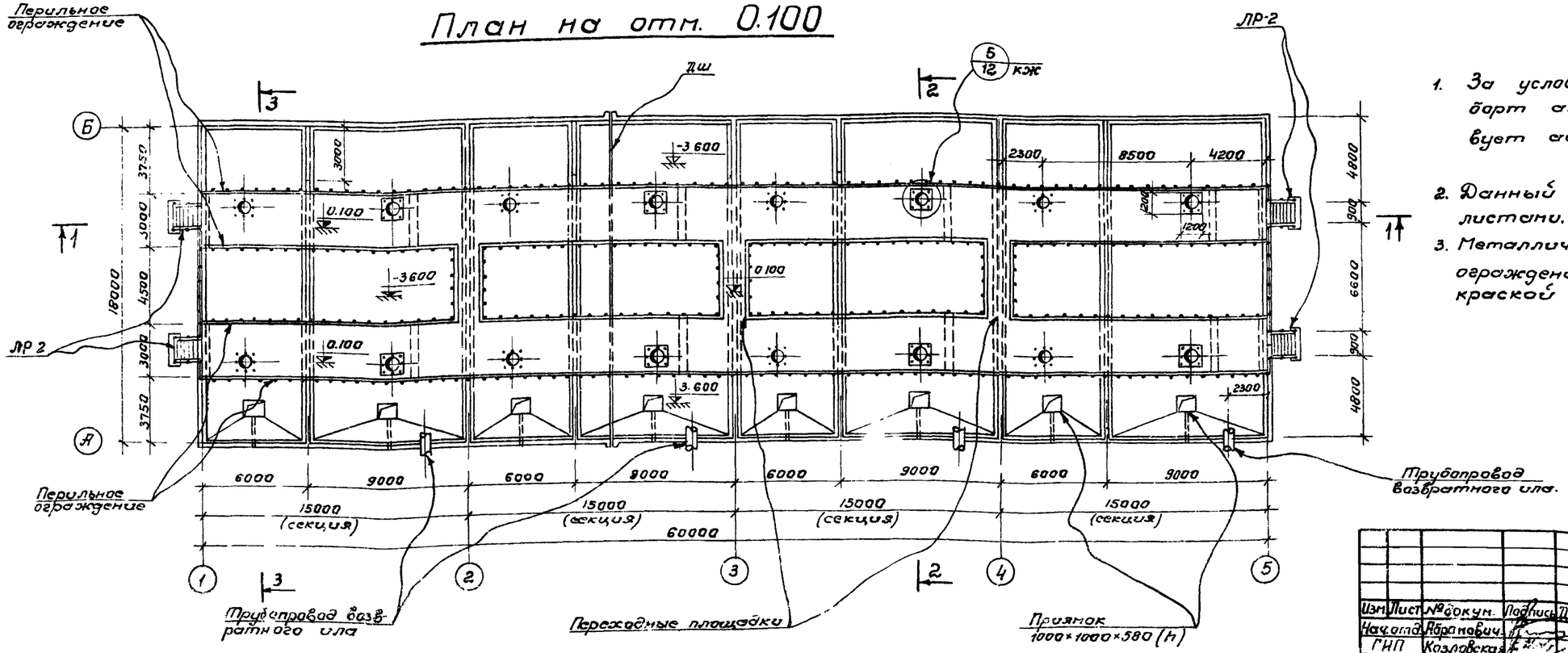

1. За условную отметку ±0.000 принят борт аэротенка, что соответствует абсолютной отметке ▭

2. Данный лист комплектен с листами. КЖ-9, КЖ-14, КЖ-18.

3. Металлические конструкции лестниц и ограждений окрашиваются масляной краской за 2 раза по огрунтовке.

7580/II 20

					ТП 902-2-332 КЖ		
					Аэротенк контактной стабилизации производительностью 17÷40 тыс. м³/сут.		
Изм.	Лист	№ докум.	Подпись	Дата			
Нач. отд.		Абрамович			Тип II	Лит	Лист	Листов
ГИП		Козловская				Р	8	
Гл. спец.		Браславский						

Разрез 1-1

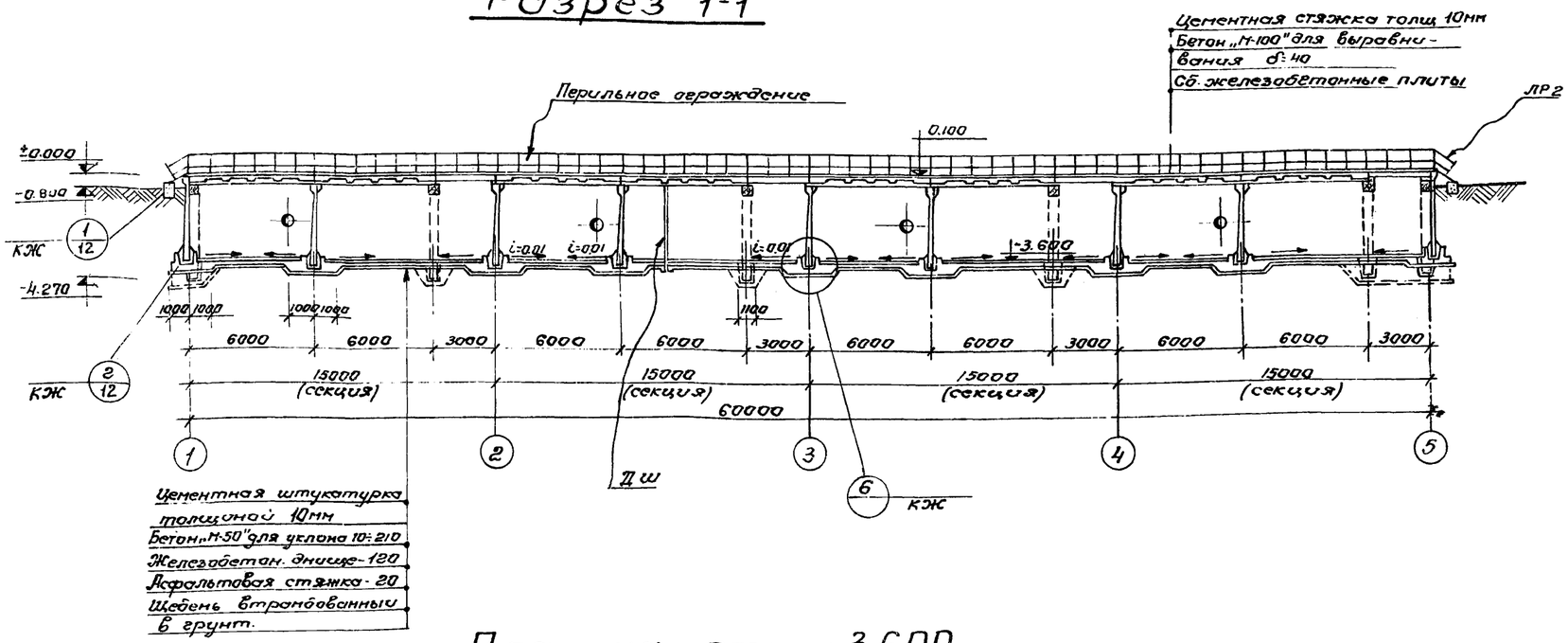

План на отм. -3.600

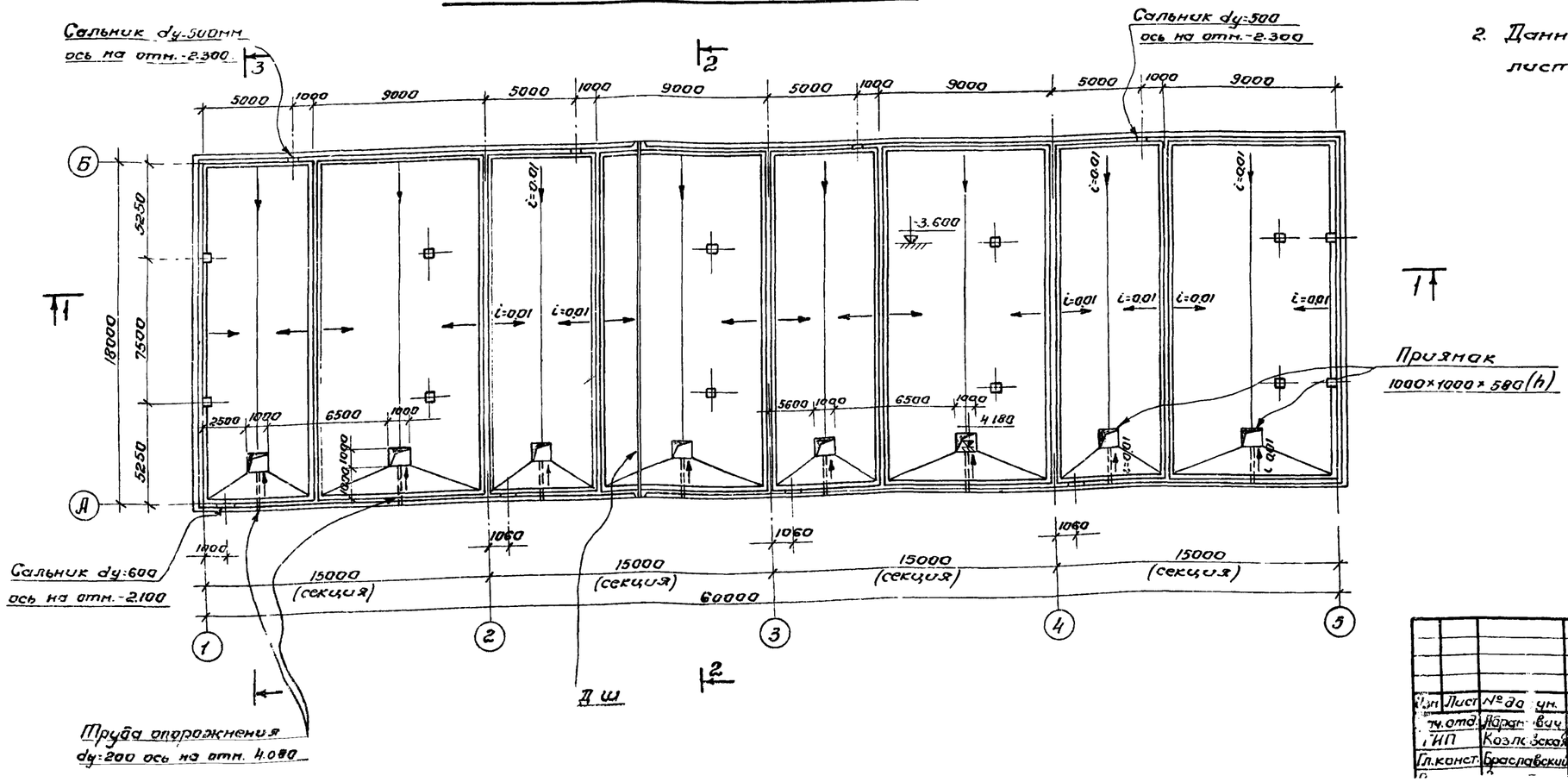

1. За условную отметку ±0.000 принят борт аэротенка, что соответствует абсолютной отметке.

2. Данный лист комплектен с листами КЖ-8; КЖ-12.

7580/II 21

					ТП 902-2-332			КЖ
					Аэротенк контактной стабилизации производительностью 17÷40 тыс. м³/сутки.			
Изм	Лист	№ докум.	Подпись	Дата	Тип II	Лит	Лист	Листов
Гл.отд.		Абрамович				Р	9	
ГИП		Козловская						
Гл.конст.		Браславский						

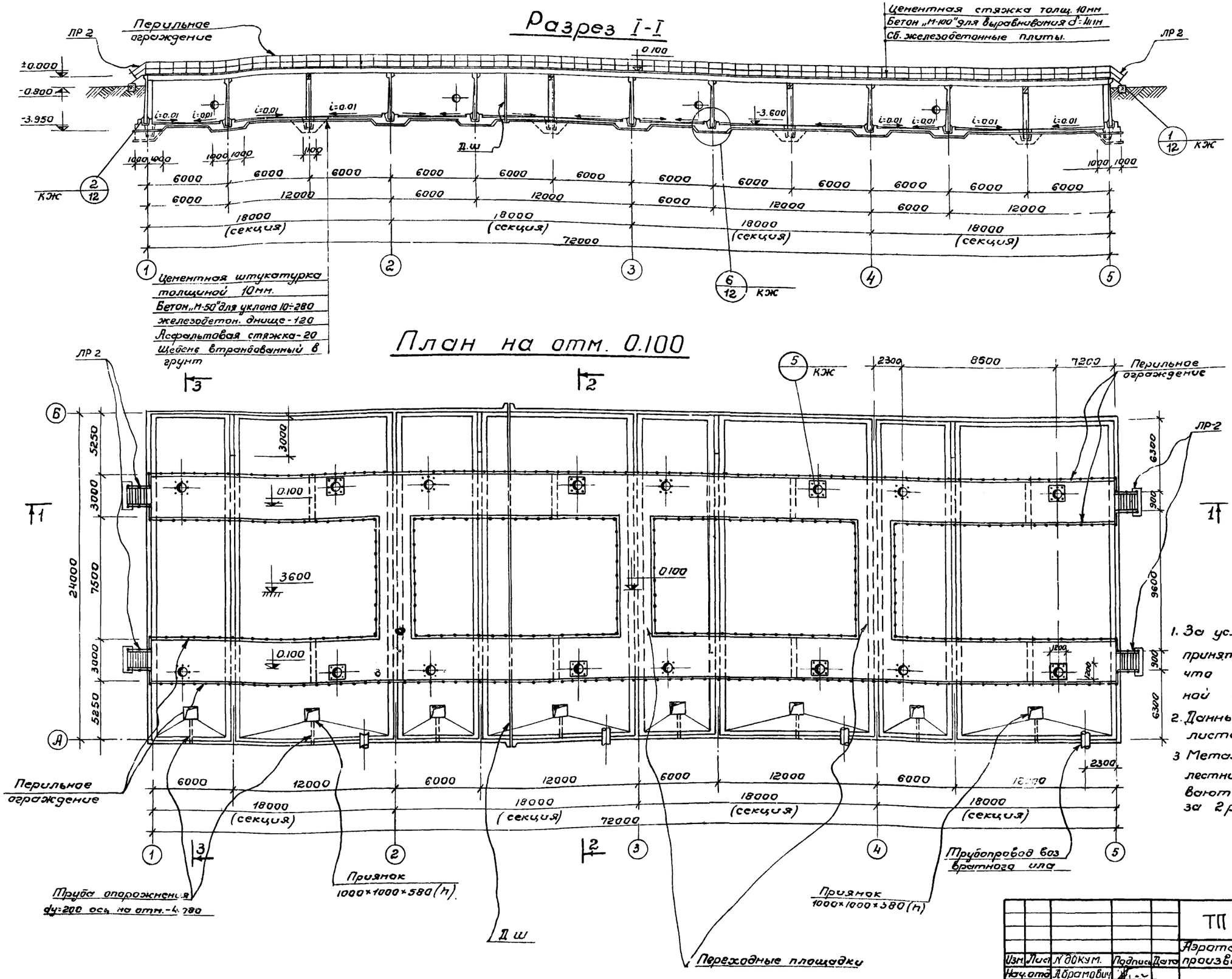

1. За условную отметку ±0.000 принят борт аэротенка, что соответствует абсолютной отметке.
2. Данный лист комплектен с листами. КЖ-11; КЖ-15; КЖ-16; КЖ-19
3. Металлические конструкции лестниц и ограждений окрашиваются масляной краской за 2 раза по огрунтовке

7580/II 22

					ТП 902-2-332		КЖ
Изм.	Лист	N докум.	Подпись	Дата	Аэротенк контактной стабилизации производительностью 17÷40 тыс. м³/сут.		
Нач.отд.		Абрамович			Тип III.	Лит	Лист	Листов
ГИП		Козловская				Р	10	
Гл.спец.		Браславский						
Рук гр.		Зантберг			План на отм. ±0.100	МЖКХ УССР		

Разрез 2-2

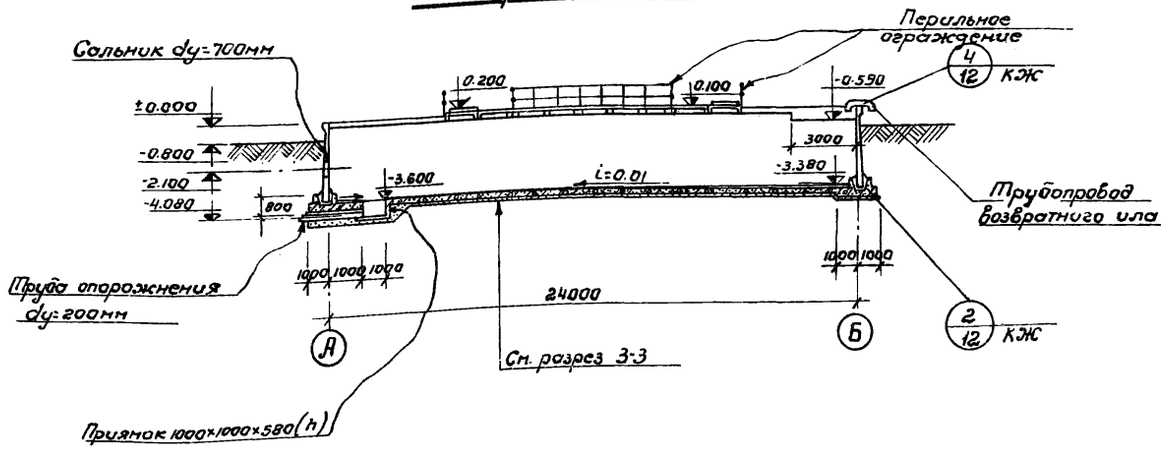

Разрез 3-3

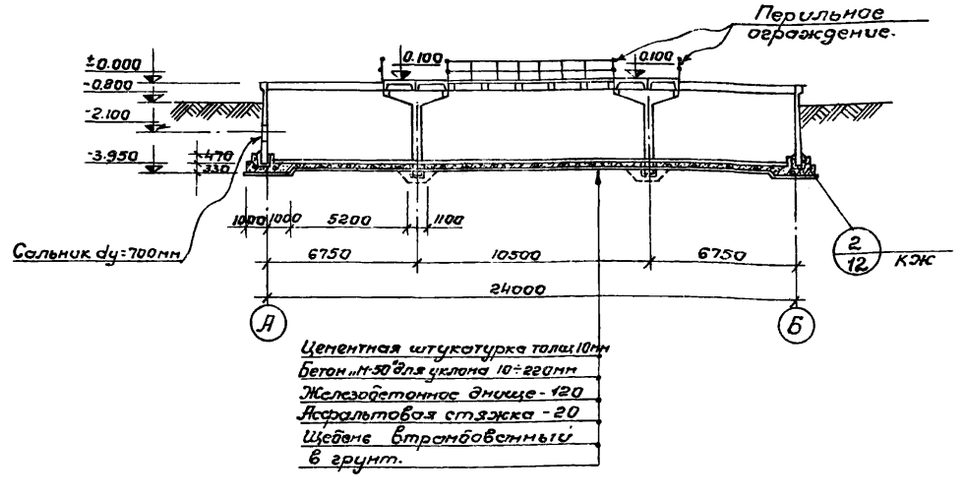

План на отм -3600

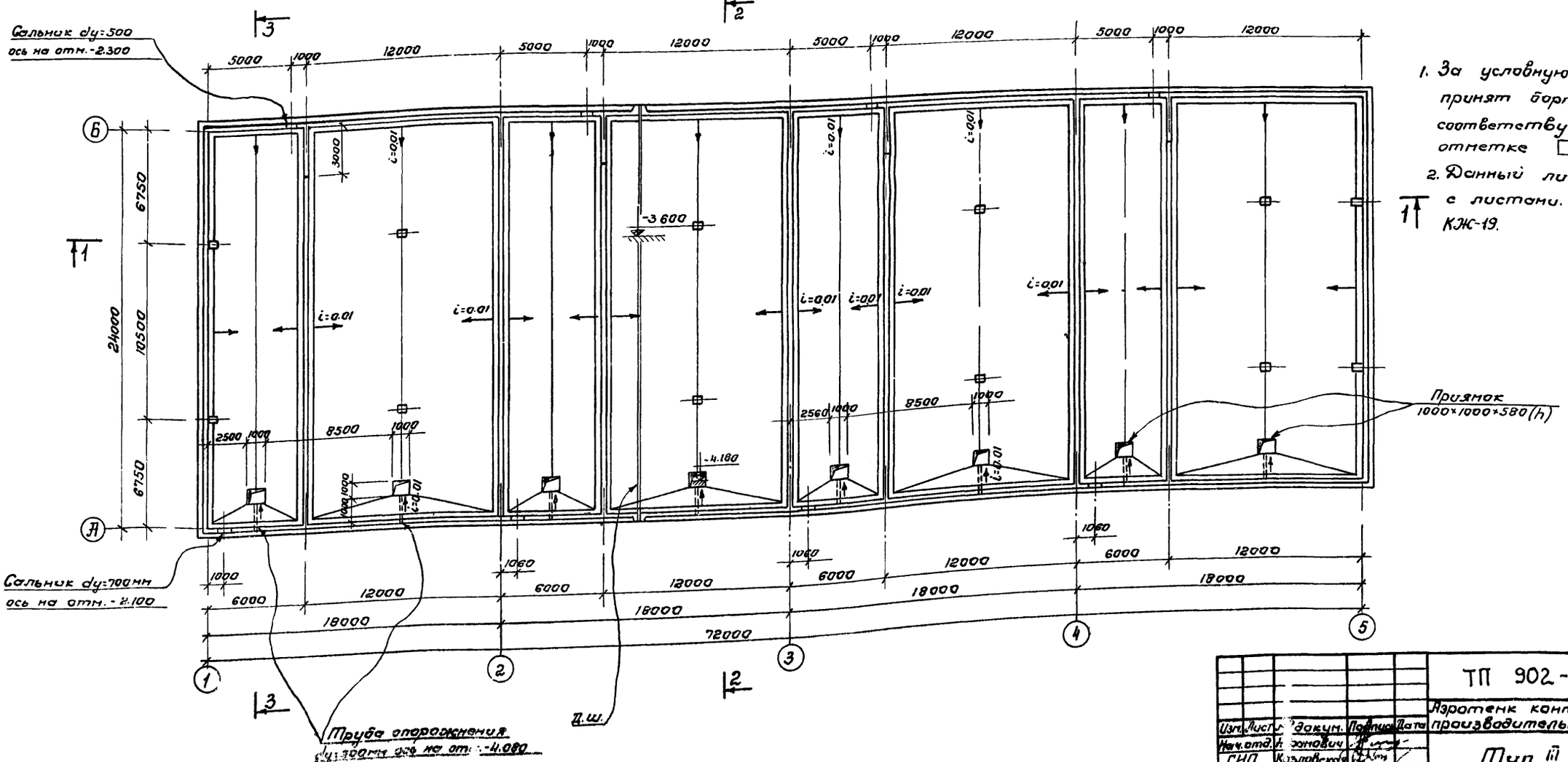

1. За условную отметку ±0.000 принят борт аэротенка, что соответствует абсолютной отметке ▭
2. Данный лист см. совместно с листами. КЖ-10; КЖ-15; КЖ-16 КЖ-19.

7580/II 23

Изм.	Лист	№ докум.	Подпись	Дата	ТП 902-2-332 КЖ
Нач.отд.		Романович			Аэротенк контактной стабилизации производительностью 17÷40 тыс. м³/сут.
ГИП		Козловская			Тип III — Лит Р, Лист 11, Листов
Гл.спец.		Браславский			

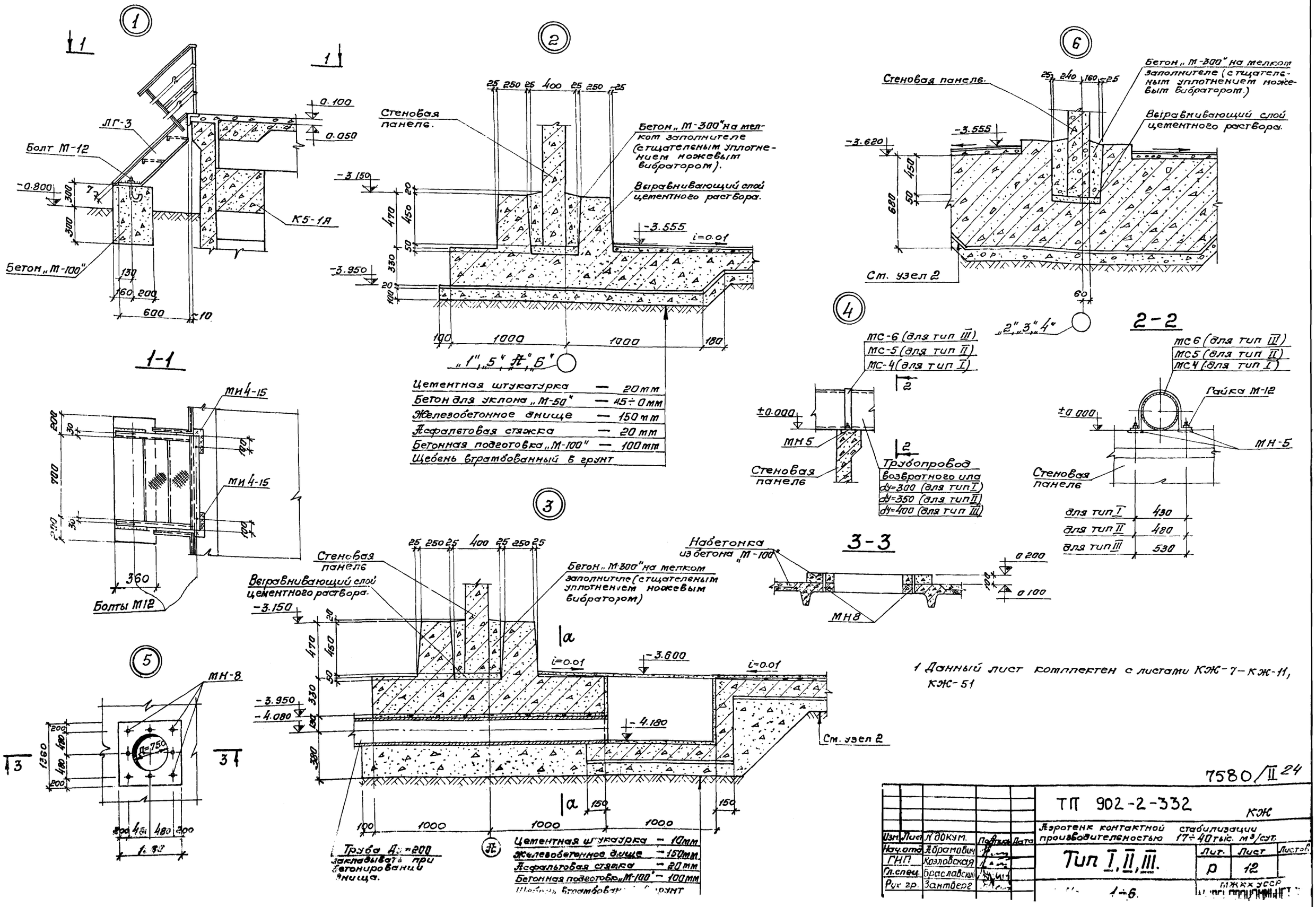

1 Данный лист комплектен с листами КЖ-7–КЖ-11, КЖ-51

7580/II 24

Изм.	Лист	N докум.	Подпись	Дата	ТП 902-2-332 КЖ
Нач.отд.		Абрамович			Аэротенк контактной стабилизации производительностью 17÷40 тыс. м³/сут.
ГИП		Козловская			Тип I, II, III.
Гл.спец.		Браславский			Лит. Р; Лист 12; Листов
Рук гр.		Зантберг			1÷6.

МЖКХ УССР

Маркировочная схема панелей

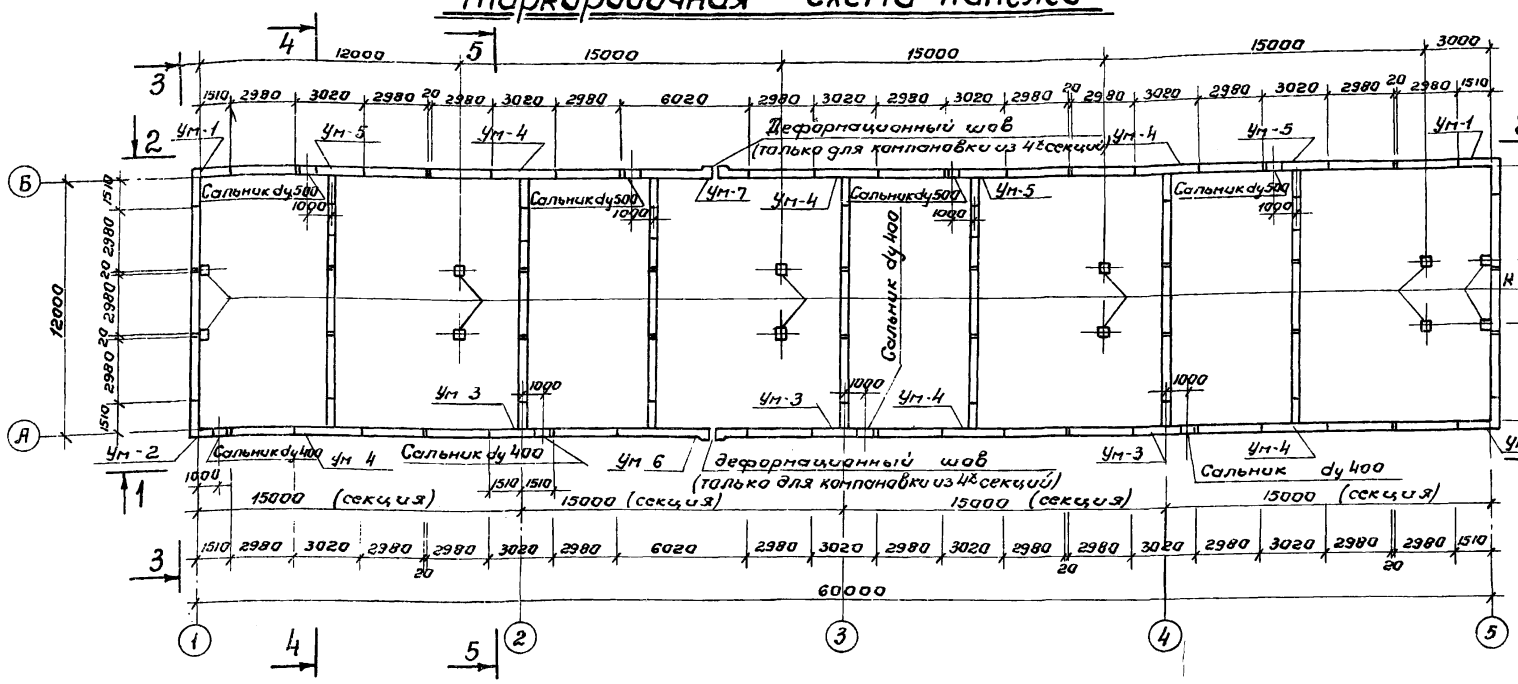

Вид по 1-1

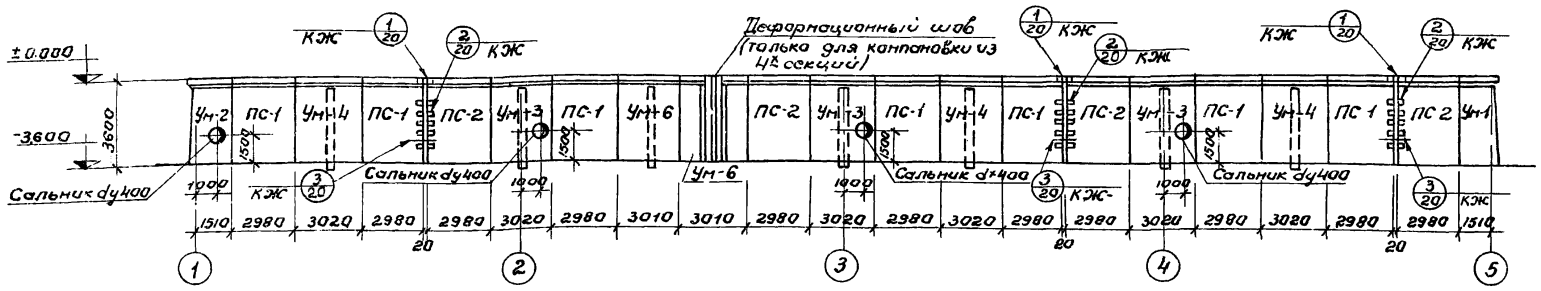

Вид по 2-2

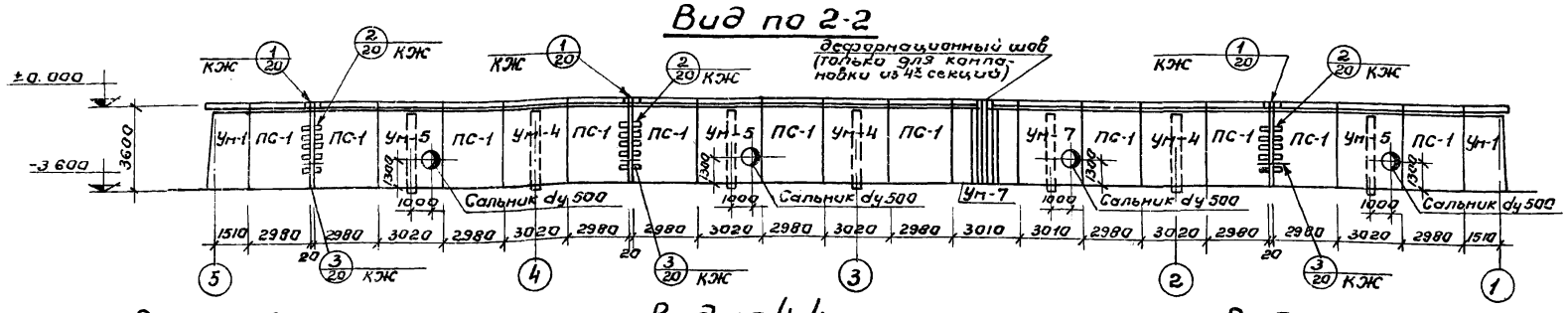

Вид по 3-3

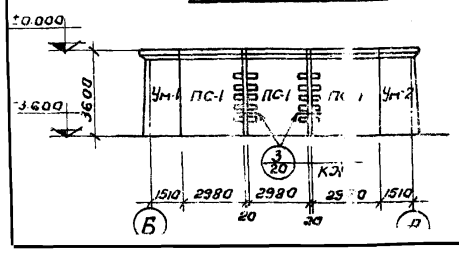

Вид по 4-4

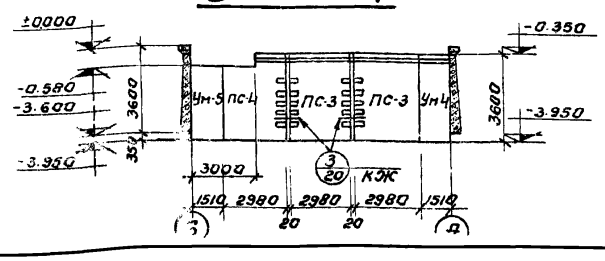

Вид по 5-5

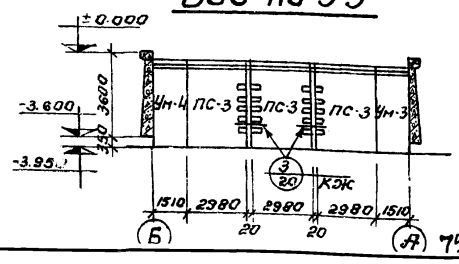

Спецификация элементов к маркировочной схеме (компановка из 4х секций)

Марка	Обозначение.	Наименование.	К-во	Примечание.
ПС-1	3.900-2. вып. 7	Угловые стеновые панели ПКУ1-36-2	24	4.27
ПС-2	——"—— КЖ-48	Угловые стеновые панели ПКУ1-36-2а	4	4.27
ПС-3	——"—— КЖ-48	Угловые стеновые панели ПКУ1-36-1а	17	4.27
ПС-4	——"—— КЖ-49	Угловые стеновые панели ПКУ1-36-1а	4	4.27
К-1	3.015-1 вып. II-1, КЖ-	Колонна К5-1а	12	3.42
Ум-1	КЖ-21	Монолитный участок	3	
Ум-2	КЖ-21	Монолитный участок	1	
Ум-3	КЖ-21	Монолитный участок	3	
Ум-4	КЖ-22	Монолитный участок	6	
Ум-5	КЖ-22	Монолитный участок	3	
Ум-6	КЖ-23	Монолитный участок.	1	
Ум-7	КЖ-23	Монолитный участок.	1	

Спецификация элементов к маркировочной схеме (компановка из 3х секций)

Марка	Обозначение	Наименование.	К-во	Примечание
ПС-1	3.900-2 вып. 7	Угловые стеновые панели ПКУ1-36-2	20	4.27
ПС-2	——"—— КЖ-48	Угловые стеновые панели ПКУ1-36-2	3	4.27
ПС-3	——"—— КЖ-48	Угловые стеновые панели ПКУ1-36-1а	12	4.27
ПС-4	——"—— КЖ-48	Угловые стеновые панели ПК1-36-1а	3	4.27
К-1	3.015-1 вып. II-1, КЖ-49	Колонна К5-1а	10	3.42
Ум-1	КЖ-21	Монолитный участок	3	
Ум-2	КЖ-21	Монолитный участок	1	
Ум-3	КЖ-21	Монолитный участок	2	
Ум-4	КЖ-22	Монолитный участок	4	
Ум-5	КЖ-22	Монолитный участок	3	

Спецификация элементов к маркировочной схеме (компановка из 2х секций)

Марка	Обозначение.	Наименование.	К-во.	Примечание.
ПС-1	3.900-2. вып. 7	Угловые стеновые панели ПКУ1-36-2	16	4.27
ПС-2	——"—— КЖ-48	Угловые стеновые панели ПКУ1-36-2а	2	4.27
ПС-3	——"—— КЖ-48	Угловые стеновые панели ПКУ1-36-1а	7	4.27
ПС-4	——"—— КЖ-48	Угловые стеновые панели ПКУ1-36-1а	2	4.27
К-1	3.015-1, вып. II-1, КЖ-49	Колонна К5-1а	8	3.42
Ум-1	КЖ-21	Монолитный участок	3	
Ум-2	КЖ-21	Монолитный участок	1	
Ум-3	КЖ-21	Монолитный участок	1	
Ум-4	КЖ-22	Монолитный участок	3	
Ум-5	КЖ-22	Монолитный участок	2	25

1. Общие указания по монтажу панелей, заделке стыков и отделке см. пояснительную записку и серию 3.900-2 вып. 1 и вып. 7

Изм.	Лист	№ документ	Подпись	Дата
Нач. отд.		Абрамович		
ГИП		Козловская		
Гл. спец.		Браславский		
Рук. гр.		Зантберг		
Инженер		Харченко		
Провер.		Сахарова		

ТП 902-2-332

КЖ

Аэротенк контактной стабилизации производительностью 17÷40 тыс. м³/сут.

Тип I

Лит.	Лист	Листов
Р	13	

Маркировочная схема панелей. Вид по 1-1÷5-5

МЖКХ УССР УКРГИПРОКОММУНСТРОЙ

7580/II

Маркировочная схема панелей

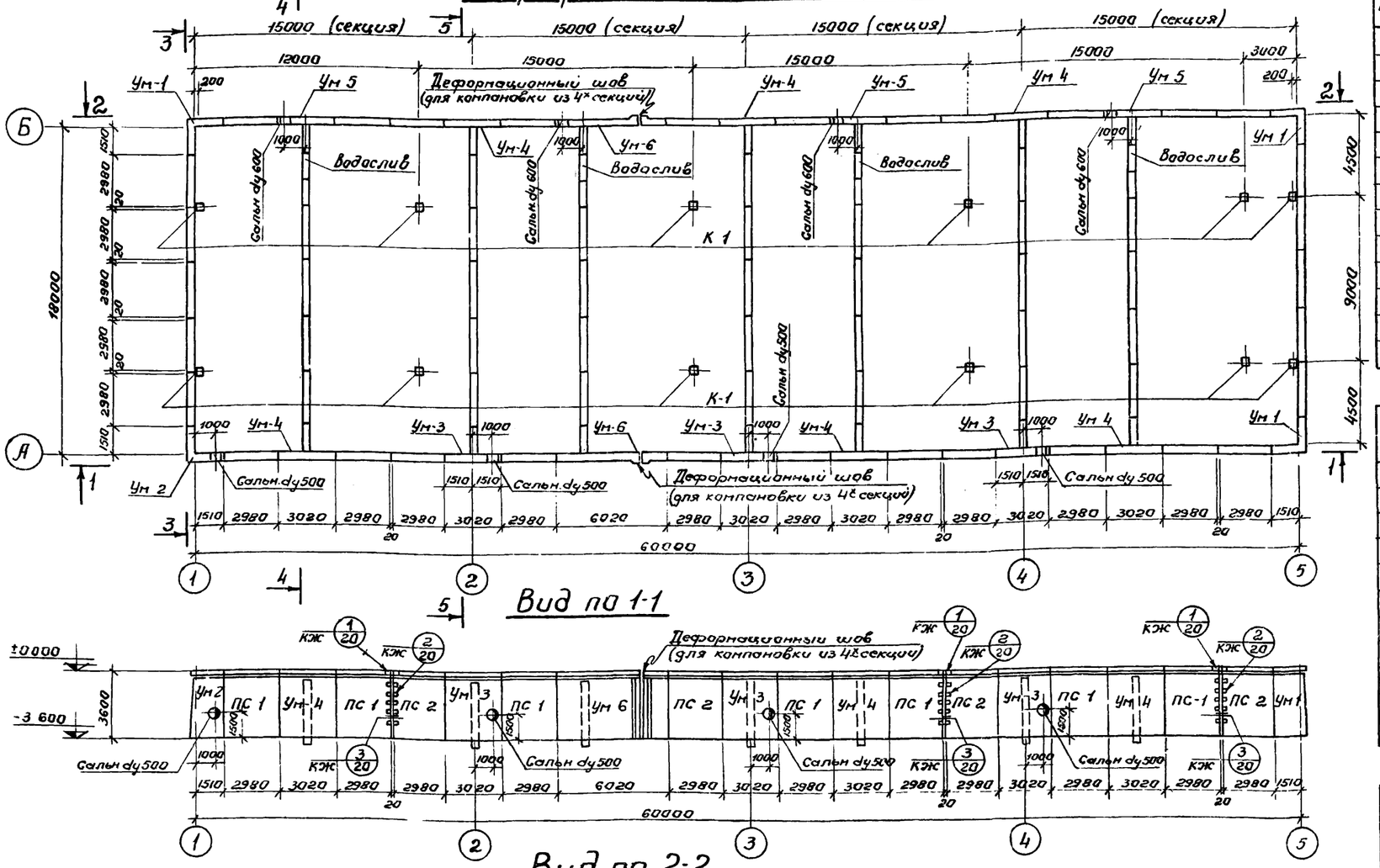

Вид по 1-1

Вид по 2-2

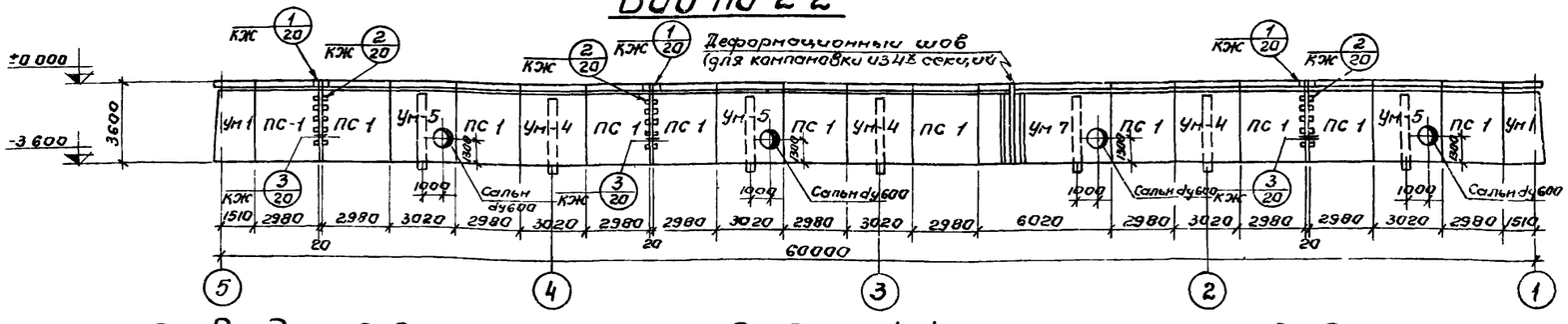

Вид по 3-3

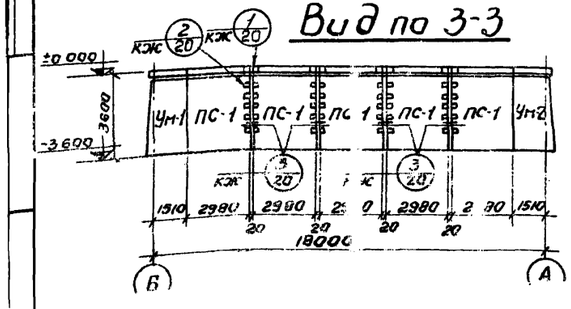

Вид по 4-4

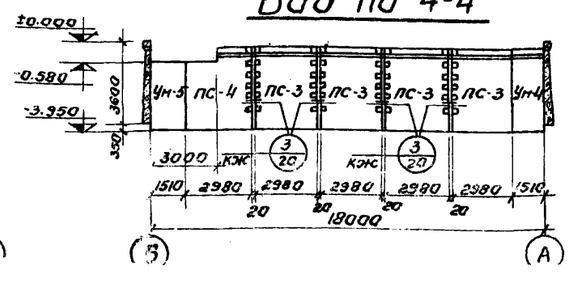

Вид по 5-5

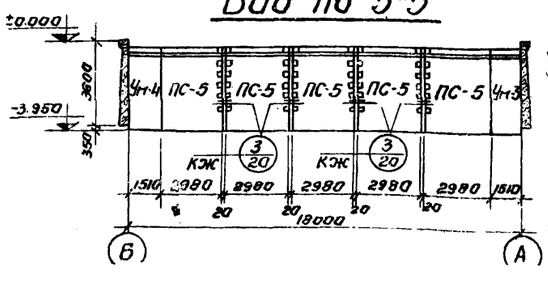

Спецификация элементов к маркировочной схеме (компановка из 4х секций)

Марка	Обозначение	Наименование	Кол.	Примечание
ПС-1	3.900-2 вып.7	Угловые стеновые панели ПКУ1-36-2	28	4.27
ПС-2	—"— КЖ-48	Угловые стеновые панели ПКУ1-36-2а	4	4.27т
ПС-3	—"— КЖ-48	Угловые стеновые панели ПКУ1-36-1а	16	4.27т
ПС-4	—"— КЖ-48	Угловые стеновые панели ПКУ1-36-1б	4	4.27т
ПС-5	—"— КЖ-48	Угловые стеновые панели ПКУ1-36-1в	15	4.27т
К-1	3.015-1 вып. II-1 КЖ-49	Колонна К5-1А	12	3.42т
Ум-1	КЖ-21	Участок монолитный	3	
Ум-2	КЖ-21	Участок монолитный	1	
Ум-3	КЖ-21	Участок монолитный	3	
Ум-4	КЖ-22	Участок монолитный	6	
Ум-5	КЖ-22	Участок монолитный	3	
Ум-6	КЖ-23	Участок монолитный	1	
Ум-7	КЖ-23	Участок монолитный.	1	

Спецификация элементов к маркировочной схеме (компановка из 3х секций)

Марка	Обозначение	Наименование	Кол	Примечание
ПС-1	3.900-2 вып.7	Угловые стеновые панели ПКУ1-36-2	24	4.27т
ПС-2	—"— КЖ-48	Угловые стеновые панели ПКУ1-36-2а	3	4.27
ПС-3	—"— КЖ-48	Угловые стеновые панели ПКУ1-36-1а	12	4.27т
ПС-4	—"— КЖ-48	Угловые стеновые панели ПКУ1-36-1б	3	4.27
ПС-5	—"— КЖ-48	Угловые стеновые панели ПКУ1-36-1в	10	4.27т
К-1	3.015-1 вып. II-1 КЖ-49	колонна К5-1А	10	3.42
Ум-1	КЖ-21	Участок монолитный.	3	
Ум-2	КЖ-21	Участок монолитный	1	
Ум-3	КЖ-21	Участок монолитный	2	
Ум-4	КЖ-22	Участок монолитный	5	
Ум-5	КЖ-22	Участок монолитный	3	

Спецификация элементов к маркировочной схеме (компановка из 2х секции)

Марка	Обозначение.	Наименование	Кол.	Примечания
ПС-1	3.900-2 вып.7	Угловые стеновые панели ПКУ1-36-2	20	4.27т
ПС-2	—"— КЖ-48	Угловые стеновые панели ПКУ1-36-2а	2	4.27т
ПС-3	—"— КЖ-48	Угловые стеновые панели ПКУ1-36-1а	8	4.27т
ПС-4	—"— КЖ-48	Угловые стеновые панели ПКУ1-36-1б	2	4.27т
ПС-5	—"— КЖ-48	Угловые стеновые панели ПКУ1-36-1в	5	4.27т
К-1	3.015-1 вып. II-1 КЖ-49	Колонна К5-1А	8	3.42т
Ум-1	КЖ-21	Участок монолитный	3	
Ум-2	КЖ-21	Участок монолитный	1	
Ум-3	КЖ-21	Участок монолитный	1	
Ум-4	КЖ-22	Участок монолитный	3	
Ум-5	КЖ-22	Участок монолитный	2	26

1 Общие указания по монтажу панелей, заделке стыков и отделке см. пояснительную записку и серию 3 900-2 вып 1 и вып 7

7580/II

Изм	Лист	№ док.	Подп.	Дата
Нач. отд.		Абрамович		
ГИП		Козловская		
Гл. спец.		Браславский		
Рук. гр.		Зонтберг		
Техник		Шепеленко		
		Сакорнова		

ТП 902-2-332 КЖ

Аэротенк контактной стабилизации производительностью 17÷40 тыс. м³/сут

Тип II

Лит	Лист	Лис
Р	14	

Маркировочная схема панелей Вид по 1-1÷5-5

МЖКХ УССР УКРСИПРОКОММУНСТР

Маркировочная схема панелей.

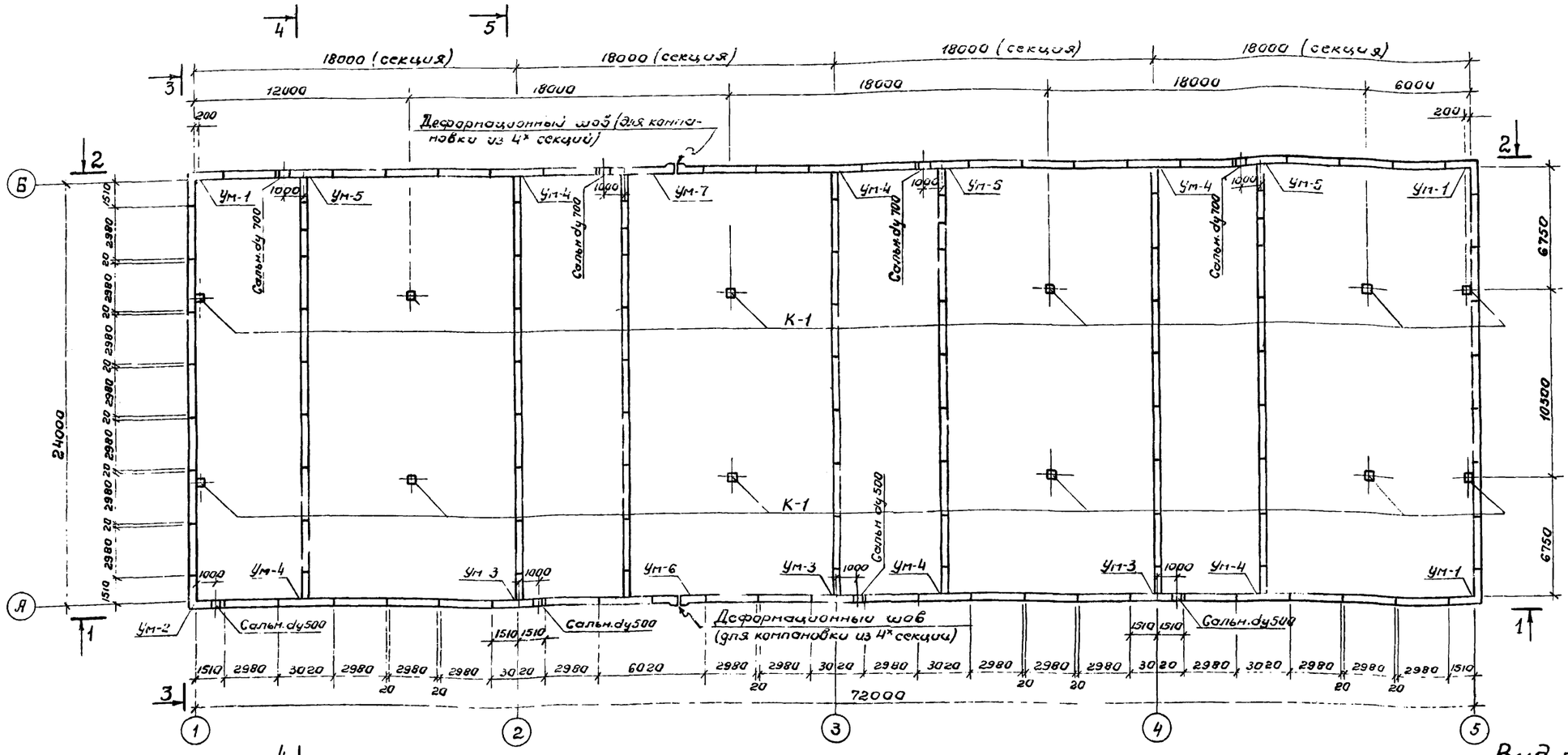

Вид по 3-3

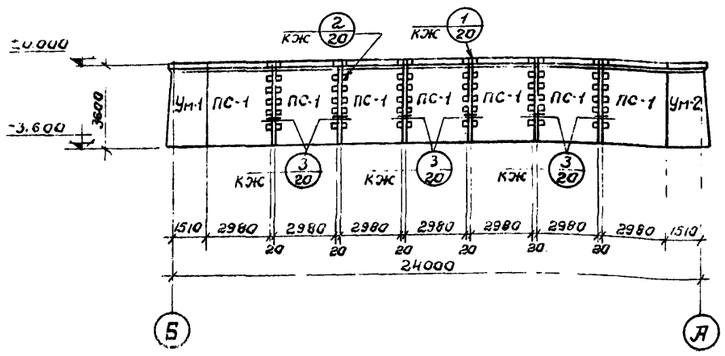

Вид по 4-4

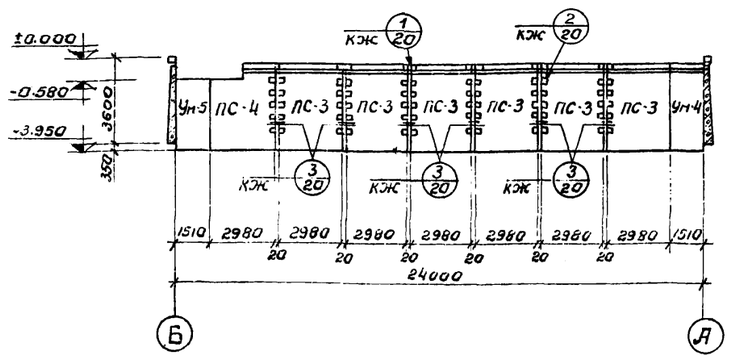

Вид по 5-5

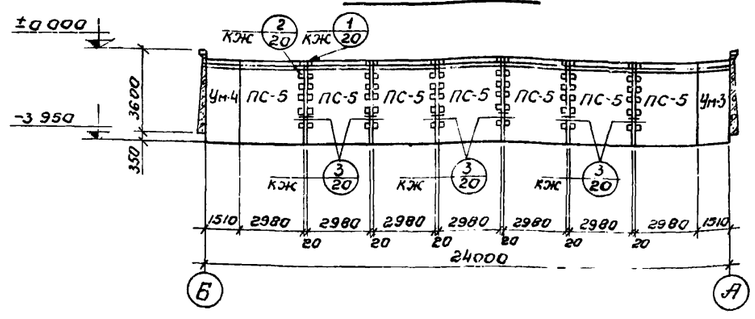

1. Данный лист комплектен с листом КЖ-16
2. Общие указания по монтажу панелей, заделке стыков и отделке см. пояснительную записку

27

7580/II

					ТП 902-2-332		КЖ
					Аэротенк контактной стабилизации производительностью 17÷40 тыс. м³/сут.		
Изм.	Лист	N докум.	Подпись	Дата			
Нач.отд	Абрамович				Тип III.	Лит.	Лист	Листов
ГИП	Козловская					Р	15	
Гл.спец.	Браславский							
Рук.гр.	Зантберг				Маркировочная схе-	МЭКХ УССР		

Вид по 1-1

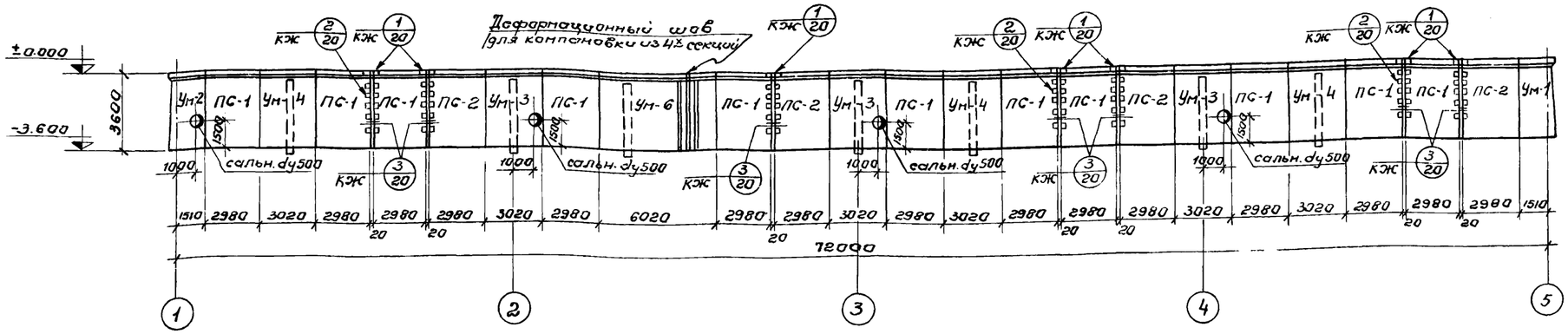

Вид по 2-2

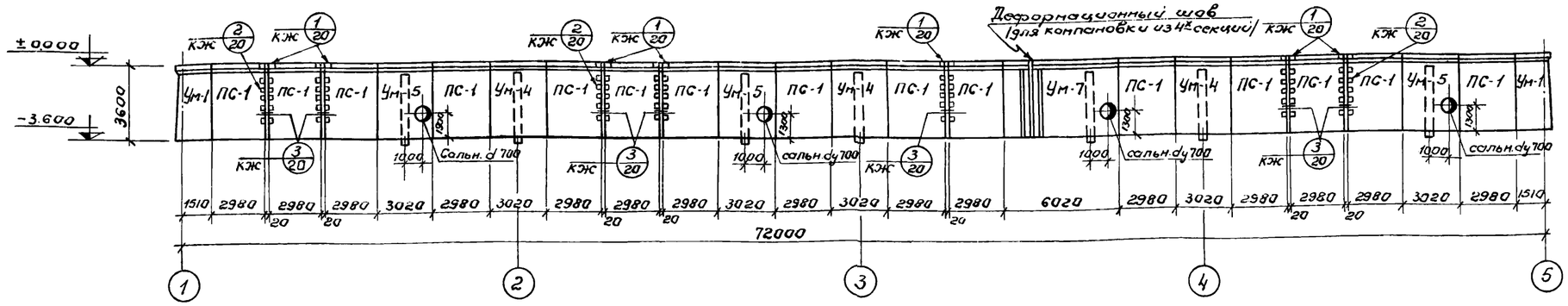

Спецификация элементов к маркировочной схеме (компоновка из 4х секций)

Марка	Обозначение	Наименование	Кол.	Примечания
ПС-1	3.900-2 вып. 7 КЖ-48	Угловые стеновые панели ПКУ1-36-2	40	4.27т
ПС-2	—"— КЖ-48	Угловые стеновые панели ПКУ1-36-2а	4	4.27т
ПС-3	—"— КЖ-48	Угловые стеновые панели ПКУ1-36-1а	24	4.27т
ПС-4	—"— КЖ-48	Угловые стеновые панели ПКУ1-36-1б	4	4.27т
ПС-5	—"— КЖ-48	Угловые стеновые панели ПКУ1-36-1в	21	4.27т
К-1	3.015-1 вып. II-1 КЖ-49	Колонна К5-1А	12	3.42т
Ум-1	КЖ-21	Участок монолитный	3	
Ум-2	КЖ-21	Участок монолитный	1	
Ум-3	КЖ-21	Участок монолитный	3	
Ум-4	КЖ-22	Участок монолитный	6	
Ум-5	КЖ-22	Участок монолитный	3	
Ум-6	КЖ-23	Участок монолитный	1	
Ум-7	КЖ-23	Участок монолитный	1	

Спецификация элементов к маркировочной схеме (компоновка из 3х секций)

Марка	Обозначение	Наименование	Кол.	Примечания
ПС-1	3.900-2 вып. 7	Угловые стеновые панели ПКУ1-36-2	35	4.27т
ПС-2	—"— КЖ-48	Угловые стеновые панели ПКУ1-36-2а	3	4.27т
ПС-3	—"— КЖ-48	Угловые стеновые панели ПКУ1-36-1а	18	4.27т
ПС-4	—"— КЖ-48	Угловые стеновые панели ПКУ1-36-1б	3	4.27т
ПС-5	—"— КЖ-48	Угловые стеновые панели ПКУ1-36-1в	14	4.27т
К-1	3.015-1 вып. II-1 КЖ-49	Колонна К5-1А	10	3.42т
Ум-1	КЖ-21	Участок монолитный	3	
Ум-2	КЖ-21	Участок монолитный	1	
Ум-3	КЖ-21	Участок монолитный	2	
Ум-4	КЖ-22	Участок монолитный	5	
Ум-5	КЖ-22	Участок монолитный	3	

1. Данный лист комплектен с листом КЖ-15.

Спецификация элементов к маркировочной схеме (компоновка из 2х секций)

Марка	Обозначение	Наименование	Кол.	Примечания
ПС-1	3.900-2 вып. 7	Угловые стеновые панели ПКУ1-36-2	28	4.27т
ПС-2	—"— КЖ-48	Угловые стеновые панели ПКУ1-36-2а	2	4.27т
ПС-3	—"— КЖ-48	Угловые стеновые панели ПКУ1-36-1а	12	4.27т
ПС-4	—"— КЖ-48	Угловые стеновые панели ПКУ1-36-1б	2	4.27т
ПС-5	—"— КЖ-48	Угловые стеновые панели ПКУ1-36-1в	7	4.27т
К-1	3.015-1 вып. II-1 КЖ-49	колонна К-5-1А	8	3.42т
Ум-1	КЖ-21	Участок монолитный	3	
Ум-2	КЖ-21	Участок монолитный	1	
Ум-3	КЖ-21	Участок монолитный	1	
Ум-4	КЖ-22	Участок монолитный	3	
Ум-5	КЖ-22	Участок монолитный	2	28

Изм.	Лист	№ документа	Подпись	Дата
Нач.отд.		Баранович		
ГИП		Узловская		
Гл.спец.		Ярославский		
Рук.гр.		Монтберг		

ТП 902-2-332 КЖ

Аэротенк контактной стабилизации производительностью 17-40 тыс. м³/сут.

Тип II

Лит.	Лист	Листов
Р	16	

Маркировочная схема

МЖКХ УССР
ГОСГИПРОКОММУНСТРОЙ

Маркировочная схема плит покрытия мостика.

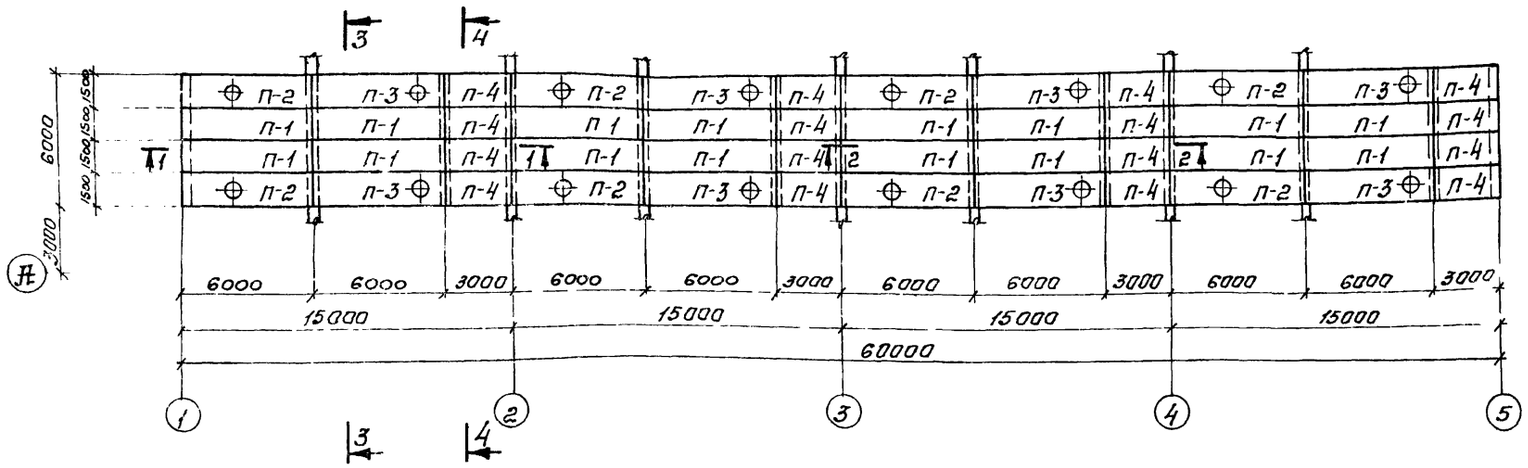

Разрез 1-1

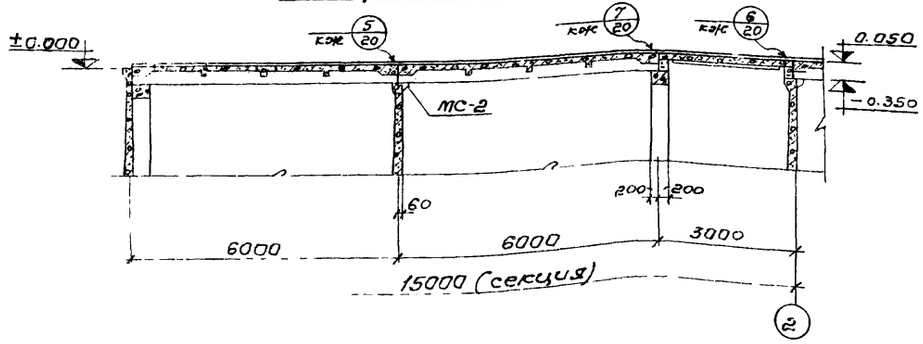

Разрез 2-2

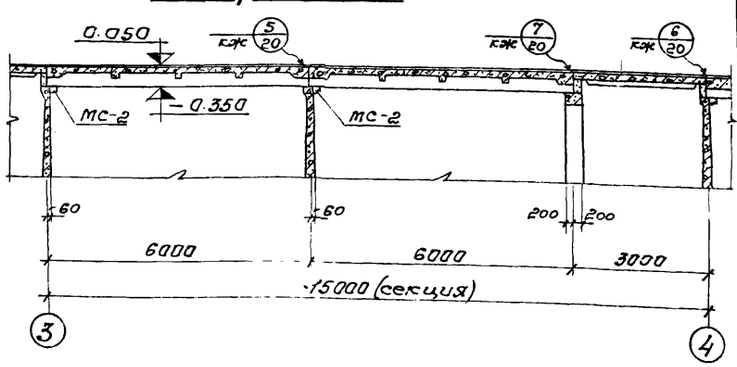

Разрез 3-3

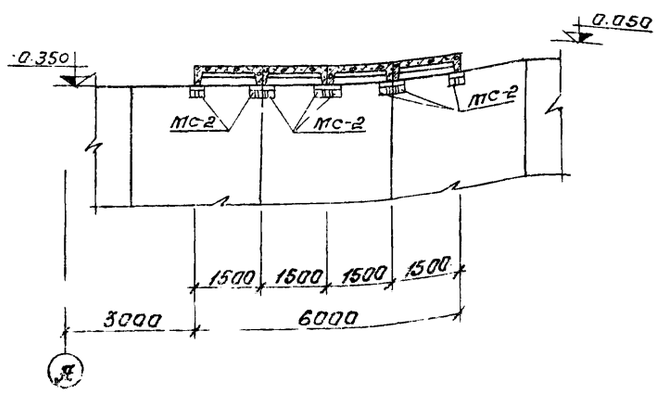

Разрез 4-4

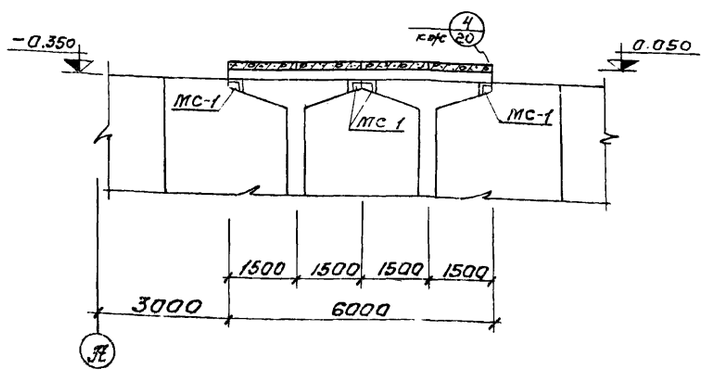

Спецификация элементов к маркировочной схеме (компановка из 4х секций).

Марка	Обозначение	Наименование	Кол.	Примечание
П-1	ИИ24-2/70	Плита перекрытия ИП5-4	16	2,4т
П-2	—"— КЖ-50	Плита перекрытия ИП5-4А	8	2,4т
П-3	—"— КЖ-50	Плита перекрытия ИП5-4Б	8	2,4т
П-4	КЖ-50	Плита перекрытия ПТ5А	16	2,1т

Спецификация элементов к маркировочной схеме (компановка из 3х секций).

Марка	Обозначение	Наименование	Кол	Примечание
П-1	ИИ24-2/70	Плита перекрытия ИП5-4	12	2,4т
П-2	—"— КЖ-50	Плита перекрытия ИП5-4А.	6	2,4т
П-3	—"— КЖ-50	Плита перекрытия ИП5-4Б	6	2,4т
П-4	КЖ-50	Плита перекрытия ПТ5А	12	2,1т

Спецификация элементов к маркировочной схеме (компановка из 2х секций).

Марка	Обозначение	Наименование	Кол.	Примечание
П-1	ИИ24-2/70	Плита перекрытия ИП5-4	8	2,4т
П-2	—"— КЖ-50	Плита перекрытия ИП5-4А	4	2,4т
П-3	—"— КЖ-50	Плита перекрытия ИП5-4Б	4	2,4т
П-4	КЖ-50	Плита перекрытия ПТ5А	8	2,1т

1 Данный лист комплектен с листами КЖ-7; КЖ-51.
2 Металлические столики МС-1; МС-2 обетонировать по сетке.

7580/II 29

Изм.	Лист	№ докум.	Подпись	Дата
Нач. отд.		Абрамович		
ГИП		Козловская		
Гл. спец.		Брасловская		
Рук. гр.		Зангерг		
Техник		Шепел		

ТП 902-2-332 КЖ

Аэротенк контактной стабилизации производительностью 17÷40 тыс. м³/сут.

Тип I.

Лит.	Лист	Листов
Р	17	

Маркировочная схема плит покрытия мостика. Разрезы 1-1÷4-4

МЖКХ УССР УКРГИПРОКОММУНСТРОЙ

Маркировочная схема плит покрытия.

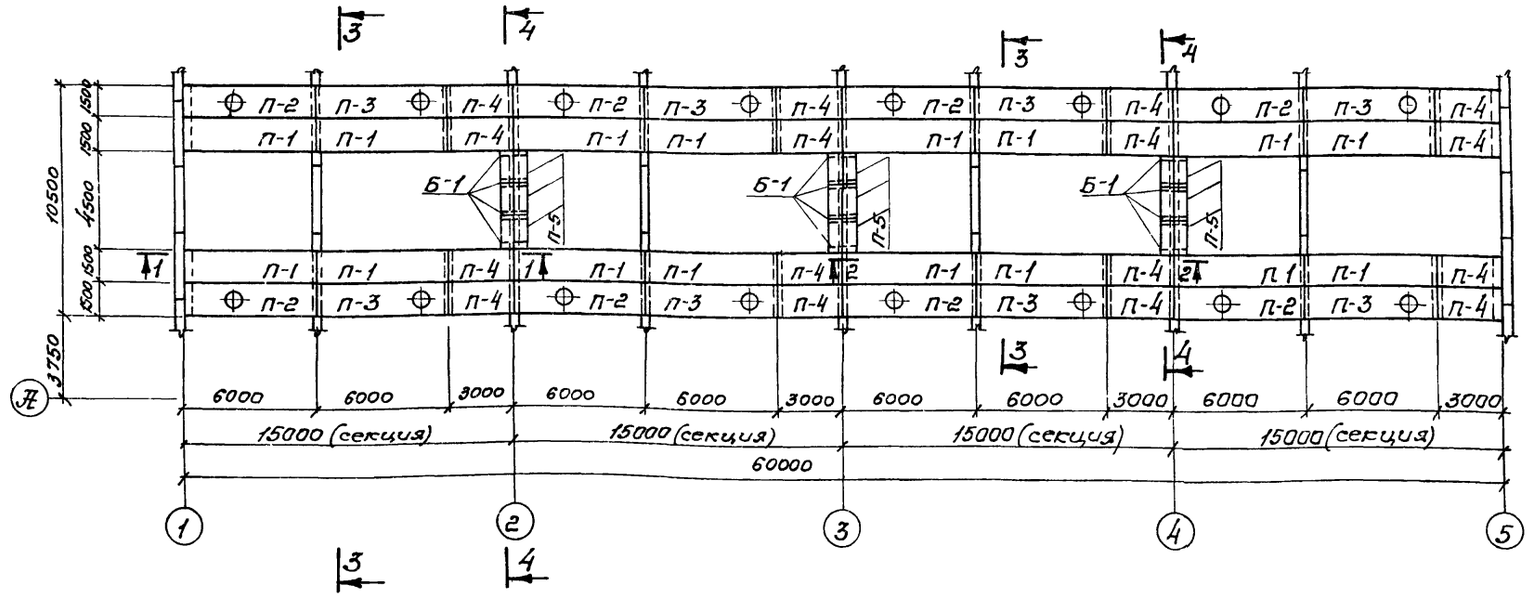

Разрез 1-1

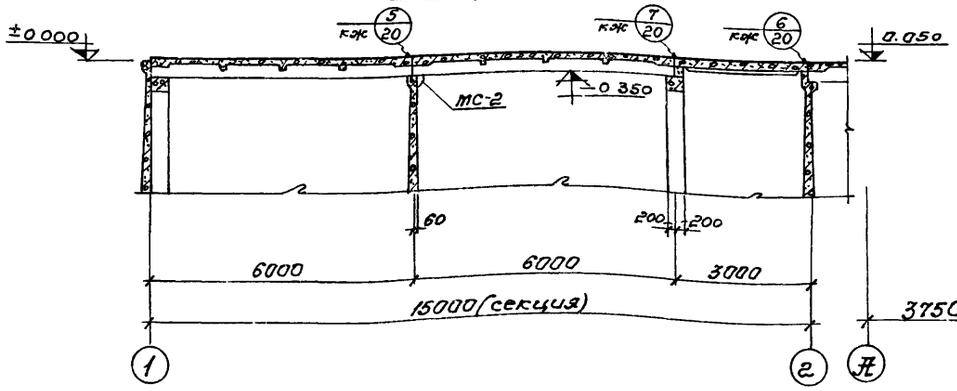

Разрез 3-3

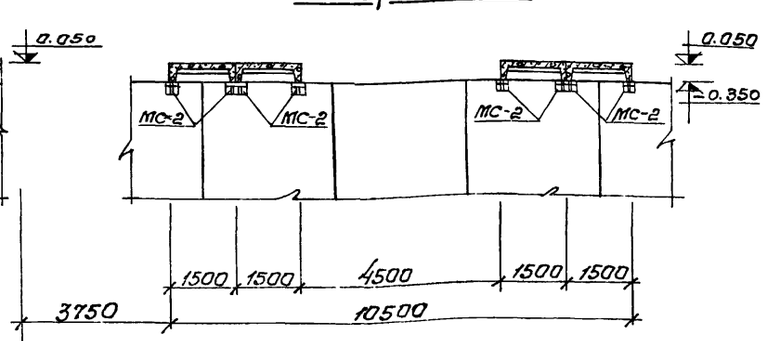

Разрез 2-2

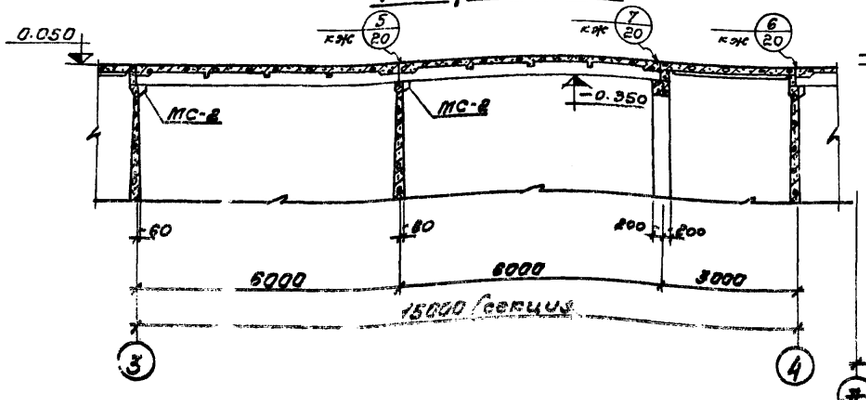

Разрез 4-4

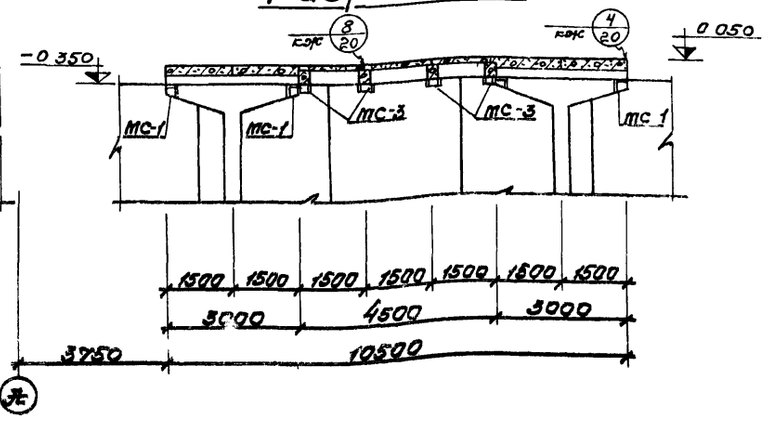

Спецификация элементов к маркировочной схеме (компановка из 4х секций).

Марка	Обозначение	Наименование	Кол	Примечание
П-1	ИИ 24-2/70	Плита перекрытия ИП5-4	16	2,4т
П-2	—"— кж-50	Плита перекрытия ИП5-4А	8	2,4т
П-3	—"— кж-50	Плита перекрытия ИП5-4Б	8	2,4т
П-4	кж-50	Плита перекрытия ПТ5А	16	2,1т
П-5	ИС-01-04 вып 2	Плита перекрытия П3д	18	0,23т
Б-1	кж-49	Траверса Б-1	12	0,18т

Спецификация элементов к маркировочной схеме (компановка из 3х секций).

Марка	Обозначение	Наименование	Кол	Примечание
П-1	ИИ 24-2/70	Плита перекрытия ИП5-4	12	2,4т
П-2	—"— кж-50	Плита перекрытия ИП5-4А	6	2,4т
П-3	—"— кж-50	Плита перекрытия ИП5-4Б	6	2,4т
П-4	кж-50	Плита перекрытия ПТ5А	12	2,1т
П-5	ИС-01-04 вып 2	Плита перекрытия П3д	12	0,23т
Б-1	кж-49	Траверса Б-1	8	0,18т

Спецификация элементов к маркировочной схеме (компановка из 2х секций).

Марка	Обозначение	Наименование	Кол.	Примечание
П-1	ИИ 24-2/70	Плита перекрытия ИП5-4	8	2,[illegible]
П-2	—"— кж-50	Плита перекрытия ИП5-4А	4	2,4т
П-3	—"— кж-50	Плита перекрытия ИП5-4Б	4	2,4т
П-4	кж-50	Плита перекрытия ПТ5А	8	2,1т
П-5	ИС-01-04 вып.2	Плита перекрытия П3д	6	0,23т
Б-1	кж-49	Траверса Б-1	4	0,18т

1. Данный лист комплектен с листами КЖ-8, КЖ-51
2. Металлические столики МС-1; МС-2; МС-3 обетонировать по сетке.

7580/II 30

Изм.	Лист	№ докум.	Подпись	Дата	ТП 902-2-332 КЖ
Нач. отд.		Абрамович			Аэротенк контактной стабилизации производительностью 17÷40 тыс. м³/сут.
ГИП		Козловская			Тип II.
Гл. спец.		Браславский			Лит. Р; Лист 18; Листов
Рук. пр.		Зантберг			Маркировочная схема плит покрытия мостика. Разрезы 1-1÷4-4.
Техник		Шепеленко			МЖКХ УССР ЦИКОГИПРОКОММУНС

Маркировочная схема плит покрытия мастика.

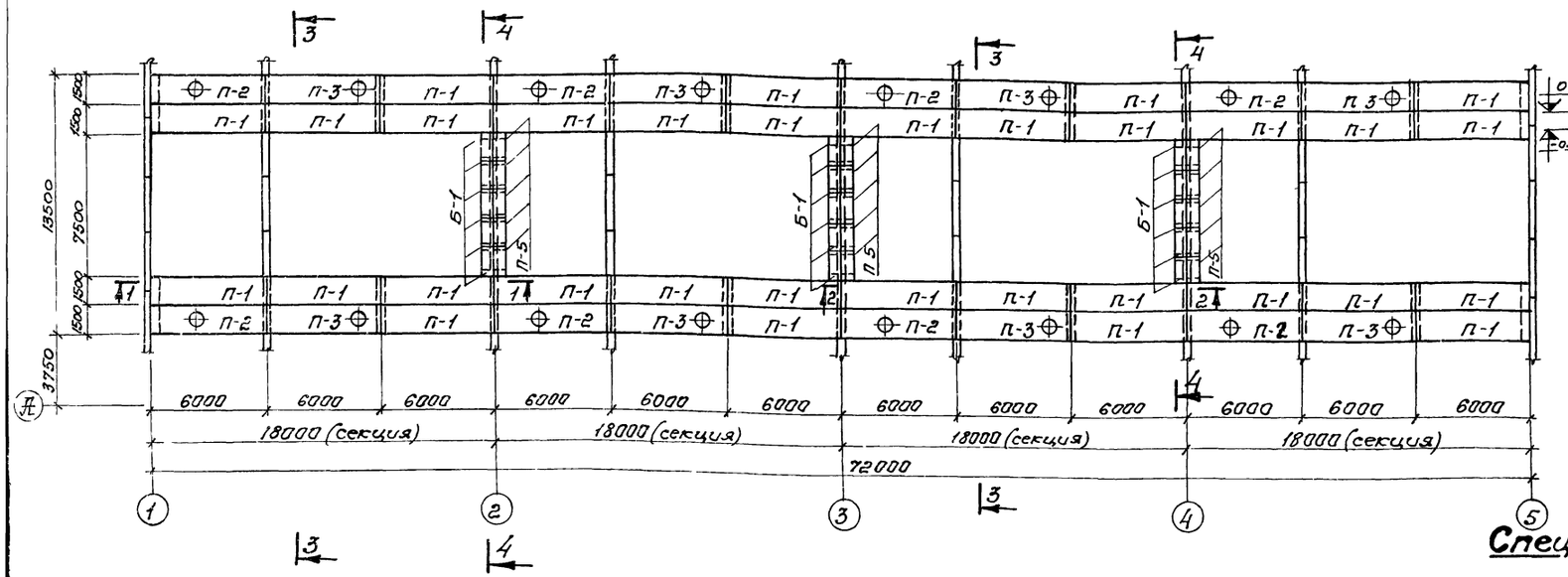

Разрез 4-4

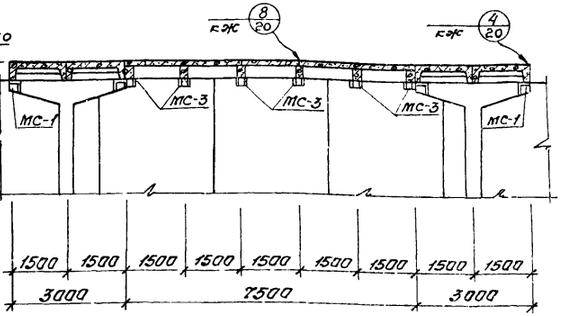

Разрез 1-1

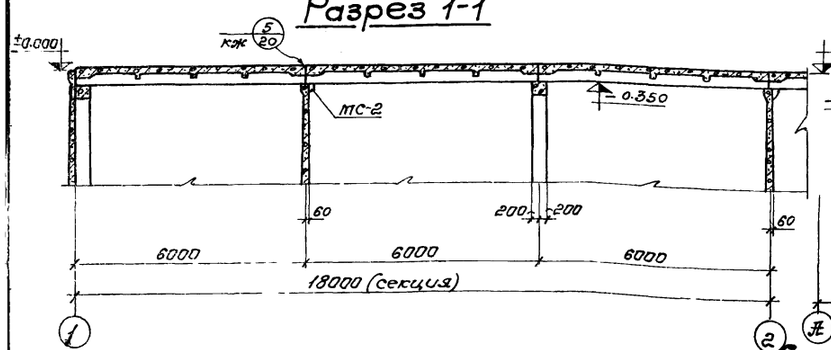

Разрез 3-3

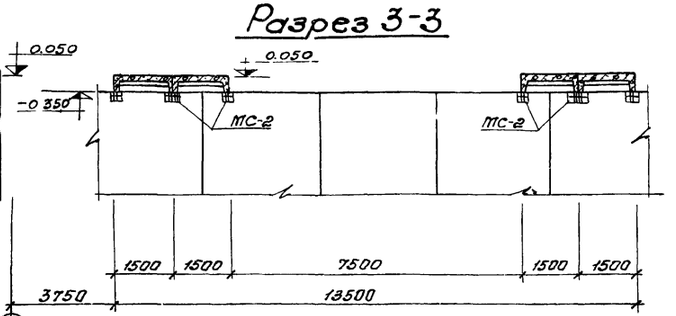

Разрез 2-2

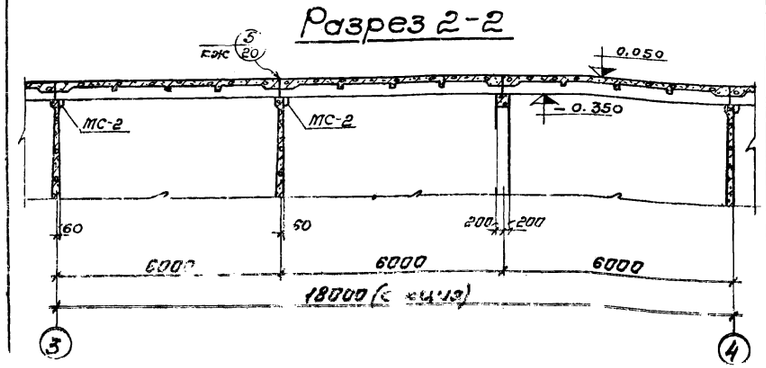

Спецификация элементов к маркировочной схеме (компановка из 3х секций)

Марка	Обозначение	Наименование	Кол.	Примечание
П-1	ИИ 24-2/70	Плита перекрытия ИП5-4	24	2,4т
П-2	—"— КЖС-50	Плита перекрытия ИП5-4А	6	2,4т
П-3	—"— КЖС-50	Плита перекрытия ИП5-4Б	6	2,4т
П-5	ИС-01-04 вып 2	Плита перекрытия ПЗ9	20	0,23т
Б-1	КЖС-49	Траверса Б-1	12	0,18т

Спецификация элементов к маркировочным схемам (компановка из 4х секций)

Марка	Обозначение	Наименование	Кол	Примечание
П-1	ИИ 24-2/70	Плита перекрытия ИП5-4	32	2,4т
П-2	—"— КЖС-50	Плита перекрытия ИП5-4А	8	2,4т
П-3	—"— КЖС-50	Плита перекрытия ИП5-4Б	8	2,4т
П-5	ИС-01-04 Вып.2	Плита перекрытия ПЗ9	30	0,23т
Б-1	КЖС-49	Траверса Б-1	18	0,18т

1. Данный лист комплектен с листами КЖС-10; КЖС-51.
2. Металлические столики МС-1; МС-2; МС-3 окрасить по сетке.

Спецификация элементов к маркировочной схеме (компановка из 2х секций).

Марка	Обозначение	Наименование	Кол.	Примечание
П-1	ИИ 24-2/70	Плита перекрытия ИП5-4	16	2,4т
П-2	—"— КЖС-50	Плита перекрытия ИП5-4А	4	2,4т
П-3	—"— КЖС-50	Плита перекрытия ИП5-4Б	4	2,4т
П-5	ИС-01-04 вып 2	Плита перекрытия ПЗ9	10	0,23т
Б-1	КЖС-49	Траверса Б-1	6	0,18т
				31

ТП 902-2-332

Изм. Лист. № докум. Подпись Дата

Нач. отд. Хачатрович
ГИП Кобелева
Гл. спец. Белявский
Рук. гр. Гуляев
Техник Шелепенко

Агрегат контактной стабилизации производительностью 17÷40 тыс. м³/сут.

Тип III.

Лит.	Лист	Листов
Р	19	

Маркировочная схема плит покрытия мастика. Разрезы 1-1÷4-4.

ТЖКХ УСРР УКРГИПРОКОММУНСТРОЙ

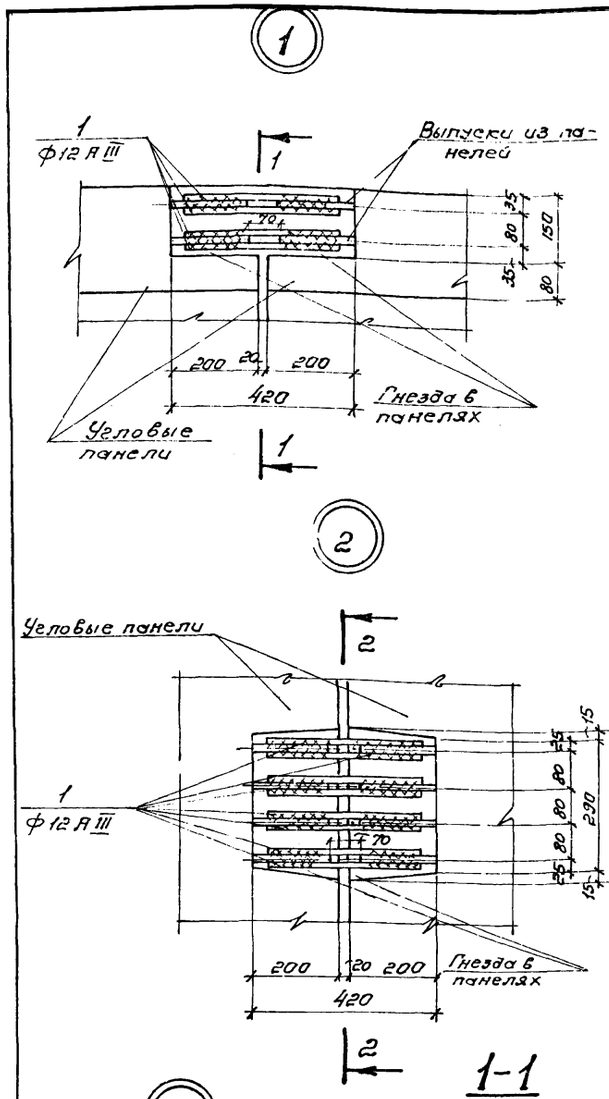

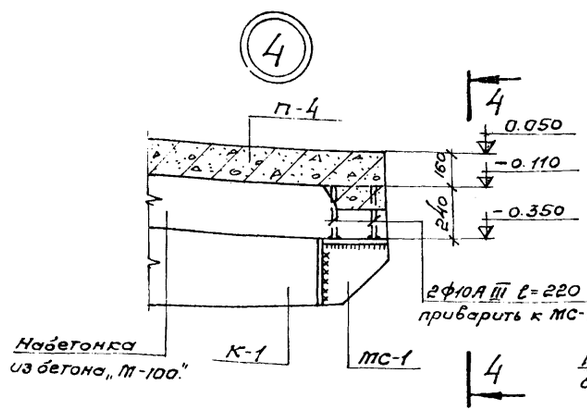

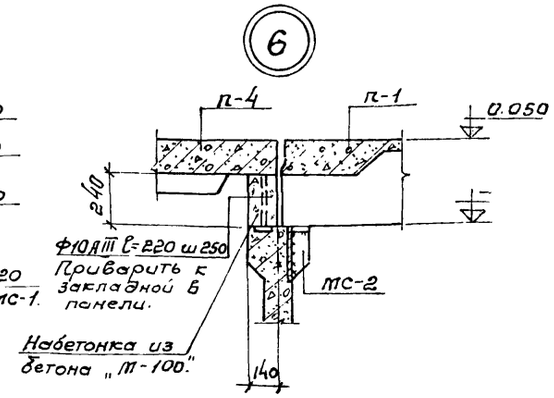

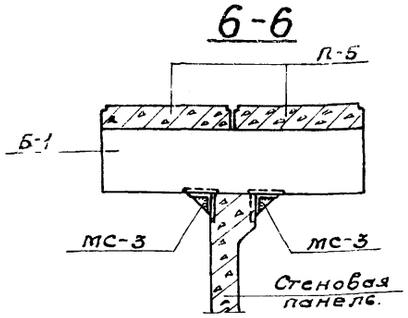

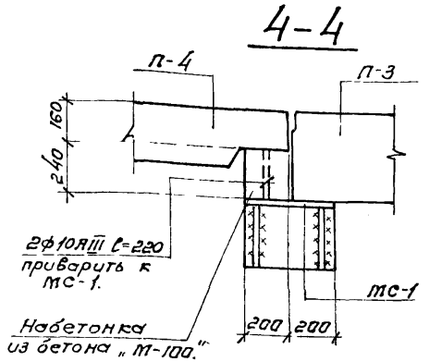

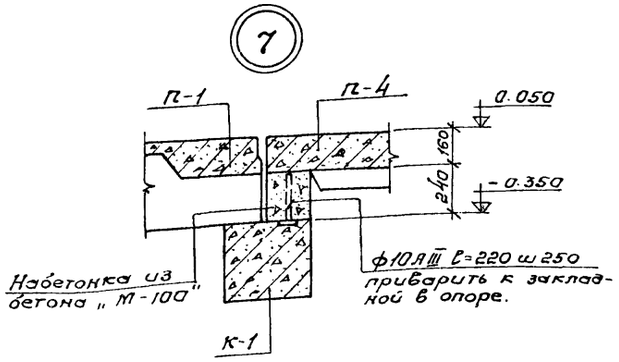

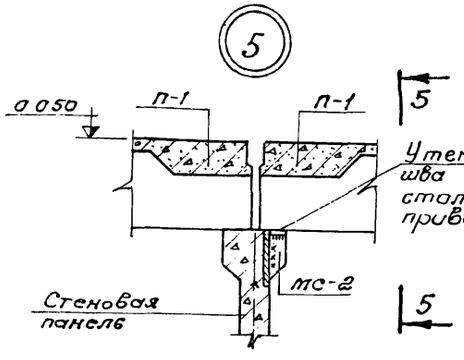

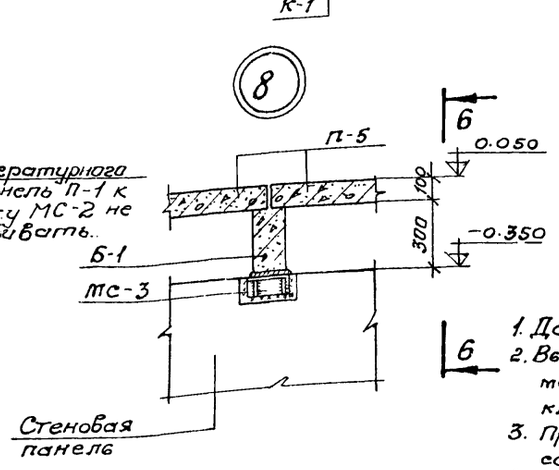

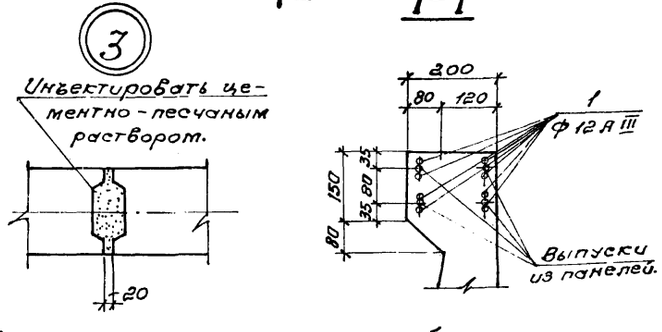

Деталь соединения стержней арматуры сваркой встык с круглыми накладками.

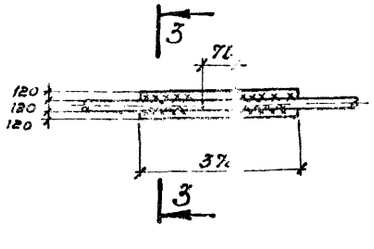

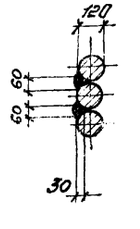

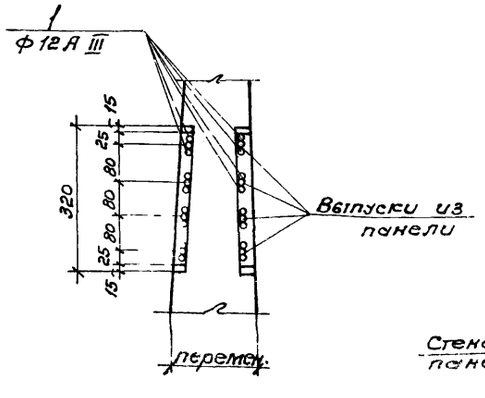

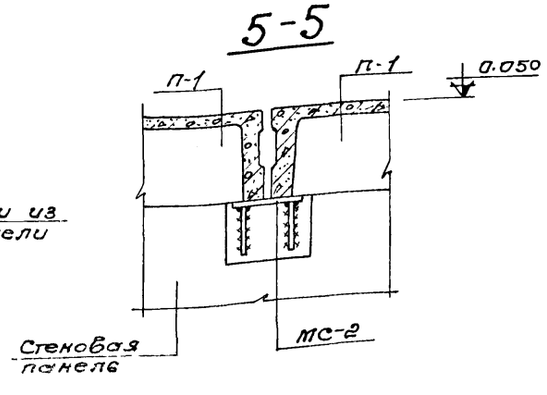

Ведомость стержней на 1 элемент

Марка эл-та	N поз.	Эскиз или сечение	ф мм	Длина мм	К-в
Узел 1	1	370	12 А III	370	8
Узел 2	1	370	12 А III	370	16

Выборка стали на 1 элемент

Марка эл-та	Арматурные изделия			
	Арматурная сталь по ГОСТ 5.1459-72*			Всего
	Класс А III			
	ф мм		Итого	
	12	—		
Узел 1	2,7	—	2,7	2,7
Узел 2	5,4	—	5,4	5,4

1. Данный лист комплектен с листами КЖ-13÷КЖ-19, КЖ 5
2. Выпуски арматуры стеновых панелей свариваются между собой накладками из арматурных стержней класса А III.
3. При соединении стержней сваркой необходимо соблюдать соосность стыкуемых стержней.
4. Для сварных соединений стержней арматуры класса А III следует применять электроды типа Э42А-ф; Э50А-ф или Э55-ф.
5. Все соединительные элементы МС1÷МС3 обетонировать по сетке бетоном „М-100.

32

7580/II

Изм.	Лист	№ докумен.	Подпись	Дата
Нач. отд.		Абрамович		
ГИП		Козловская		
Гл. спец.		Брославский		
Рук. гр.		Зантберг		
Инж.		Юровский		

ТП 902-2-332 КЖ

Аэротенк контактной стабилизации производительностью 17÷40 тыс. м³/сут.

Тип I, II, III.

Лит.	Лист	Листов
Р	20	

Маркировочные схемы панелей и плит покрытия мостиков 1÷8.

МЖКХ УССР

Монолитный участок Ум-1, Ум-2 (Опалубочный чертеж)

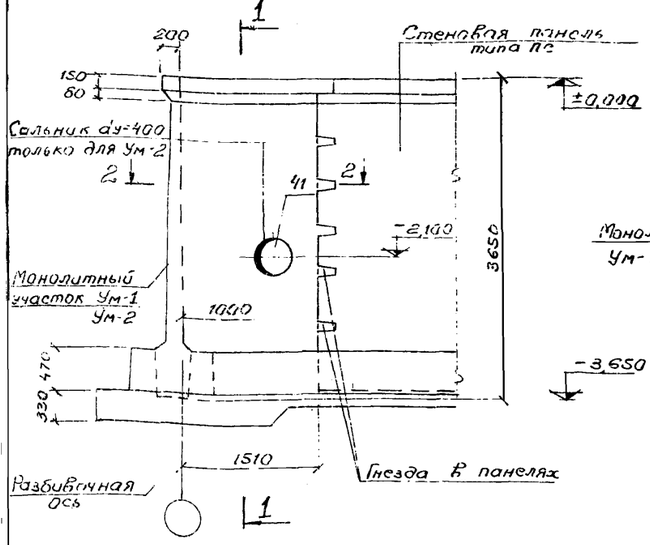

1-1

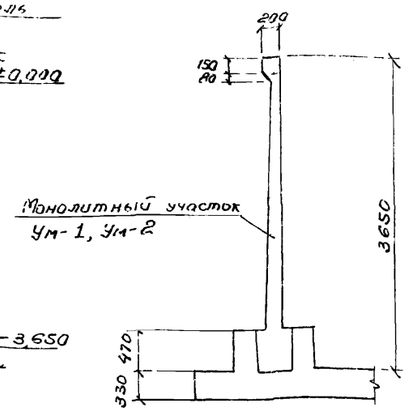

Монолитный участок Ум-3 (Опалубочный чертеж)

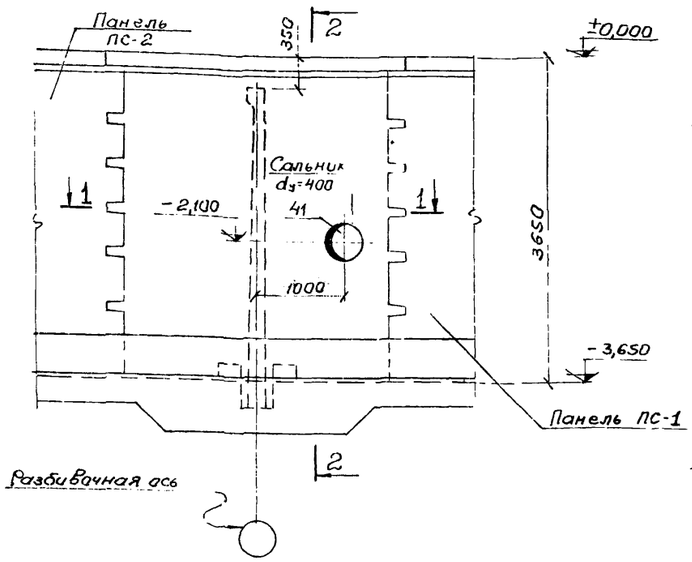

2-2

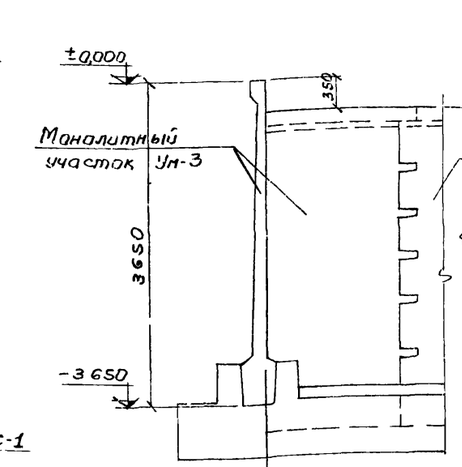

2-2 (армирование)

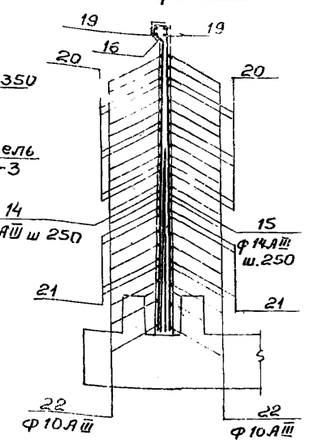

Монолитный участок Ум-1, Ум-2 (армирование)

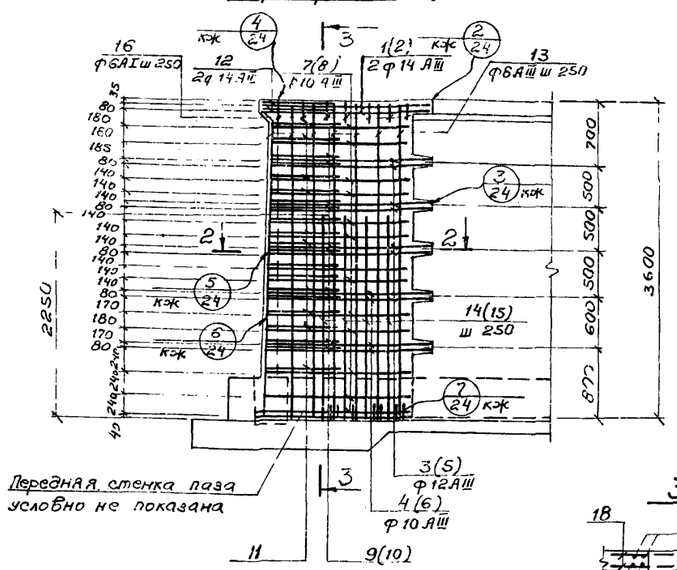

3-3

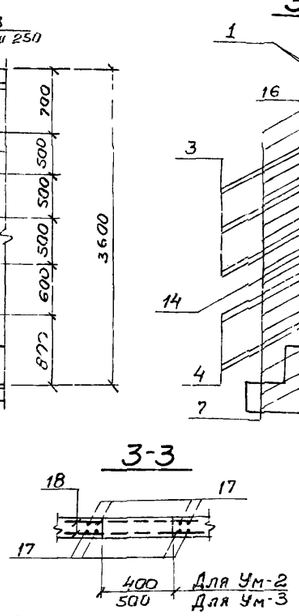

Монолитный участок Ум-3 (армирование)

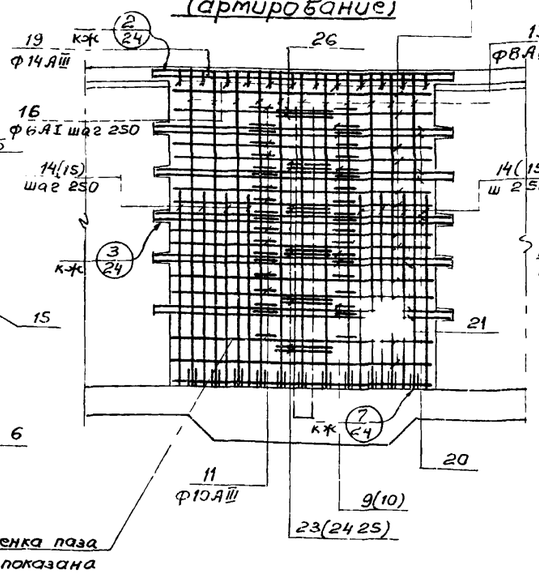

1-1

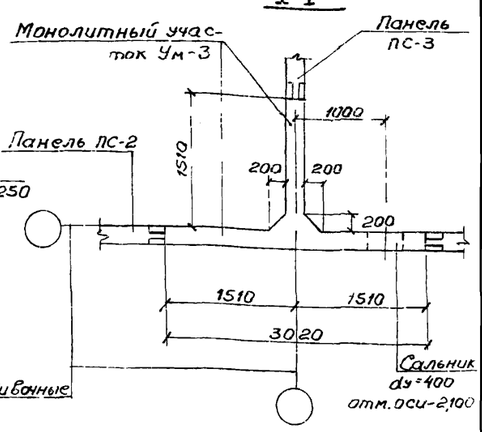

11 (армирование)

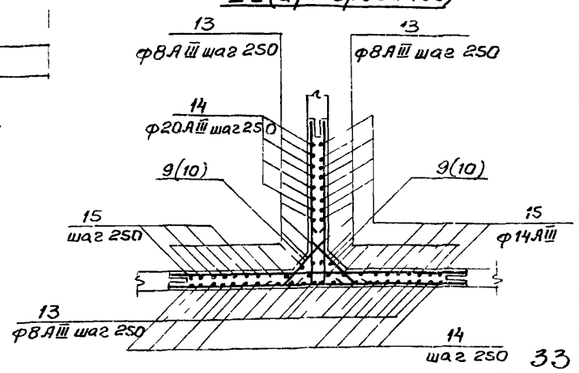

2-2 (армирование)

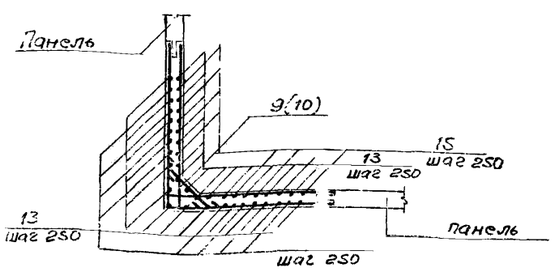

Дополнительное армирование

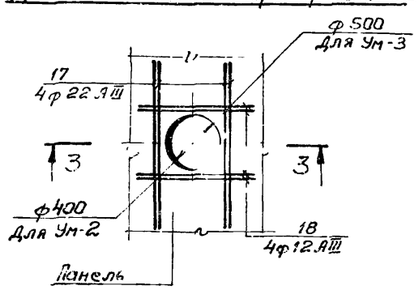

1. Данный лист комплектен с листами КЖ-13 ÷ КЖ-16; КЖ-24 ÷ КЖ-26.
2. Соединение монолитных участков с угловыми панелями осуществляется сваркой арматурных стержней горизонтального направления с выпусками из панелей в уровне гнезда.
3. Все сварные соединения выполняются дуговой сваркой внахлестку, либо с применением круглых накладок.
4. Защитный слой бетона для рабочей арматуры принят 30мм.
5. Монолитные участки, стыки, гнезда панелей должны торкретироваться с обеих сторон цементным раствором.
6. В местах установки сальника арматуру вырезать по месту и концы приварить к корпусу сальника.

Изм.	Лист	№ докум.	Подпись	Дата
Нач. отд.		Абрамович		
ГИП		Козловская		
Гл. спец.		Брасловский		
Рук. груп.		Занг	Берг	
Инженер		Цакунян		

ТП 902-2-332 КЖ

Аэротенк контактной стабилизации производительностью 17÷40 тыс. м³/сут.

Тип I; II; III

Лит.	Лист	Листов
Р	21	

Монолитные участки Ум-1; Ум-2; Ум-3; опалубочный чертеж. армирование

МЖКХ УССР УКРАГИПРОКОММУНСТРОЙ

33

7580/II

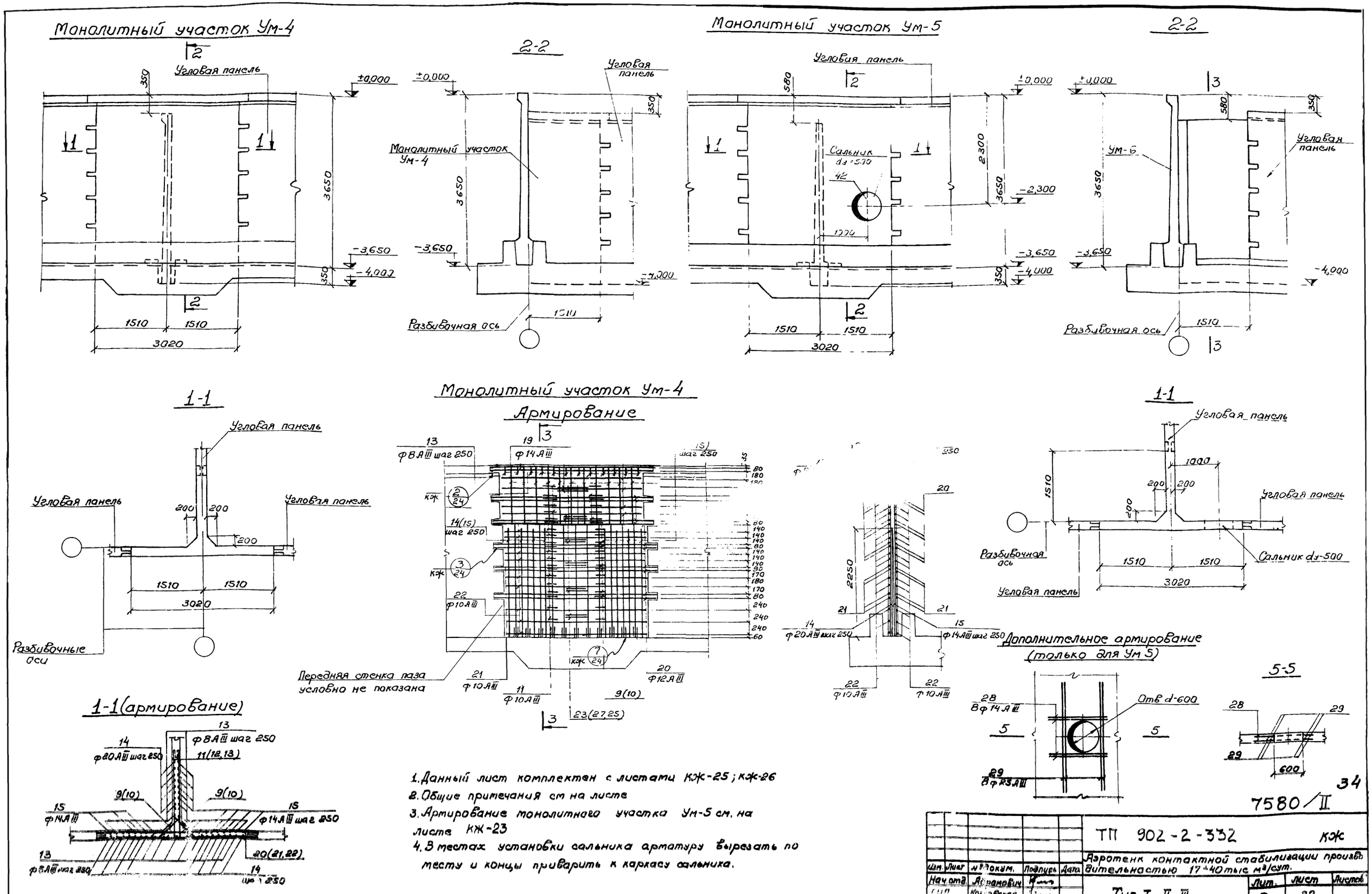
Монолитный участок Ум-4
Угловая панель
±0,000
3650
-3,650
-4,000
1510
3020
2-2
Монолитный участок Ум-4
Разбивочная ось
Монолитный участок Ум-5
Сальник dy=500
2300
-2,300
Ум-6
1-1
Разбивочные оси
Монолитный участок Ум-4
Армирование
Передняя стенка паза условно не показана
Дополнительное армирование (только для Ум 5)
Отв d-600
5-5
1-1(армирование)
1.Данный лист комплектен с листами КЖ-25; КЖ-26
2.Общие примечания см на листе
3.Армирование монолитного участка Ум-5 см. на листе КЖ-23
4.В местах установки сальника арматуру вырезать по месту и концы приварить к каркасу сальника.
34
7580/II
ТП 902-2-332
КЖ
Аэротенк контактной стабилизации производительностью 17÷40 тыс м³/сут.
Изм. Лист № докум. Подпись Дата
Нач отд. Абрамович
Лит. Лист Листов
Тип Т II III
22

Монолитный участок УМ-5
армирование

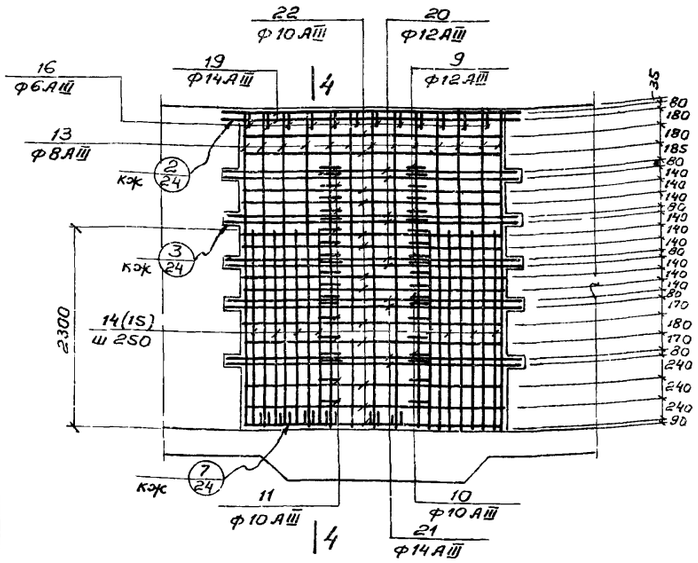

3-3 (армирование)

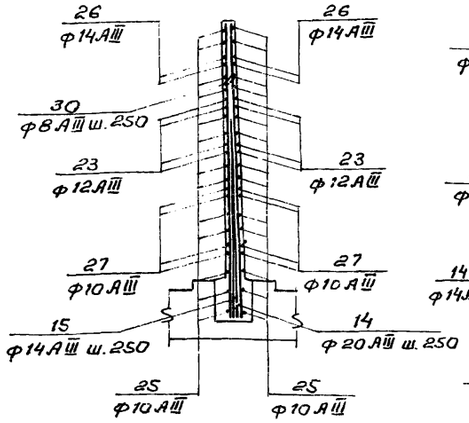

4-4

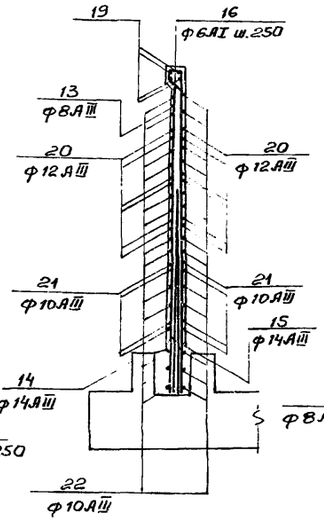

1-1 (армирование)

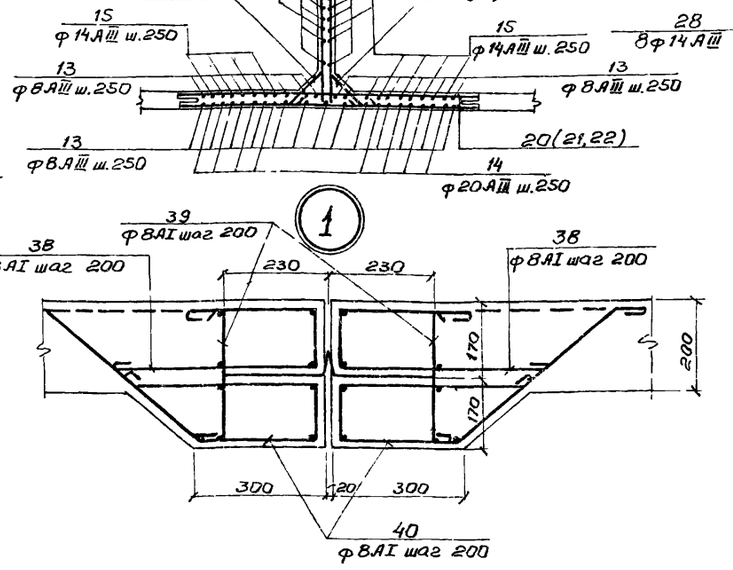

Дополнительное армирование
(только для УМ-7)

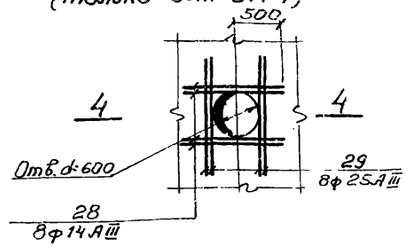

4-4

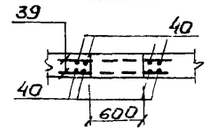

Монолитный участок УМ-6, УМ-7

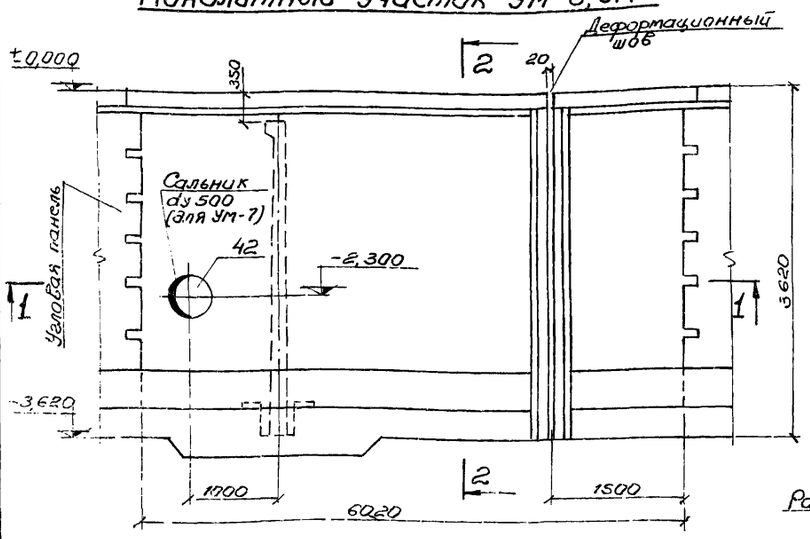

2-2

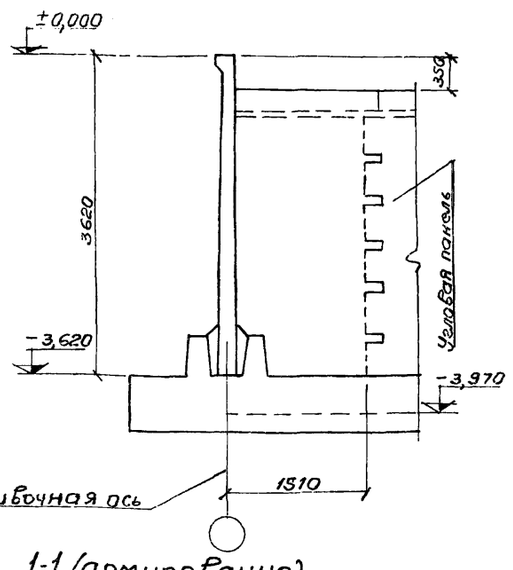

1-1

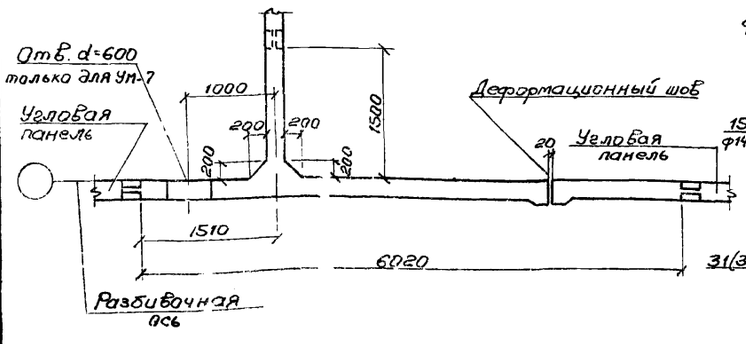

1-1 (армирование)

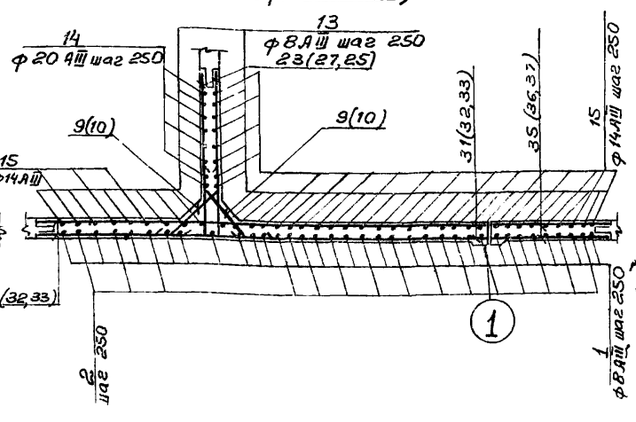

Данный лист комплектен с листами КЖ-25, КЖ-26.

Монолитный участок УМ-6, УМ-7
армирование

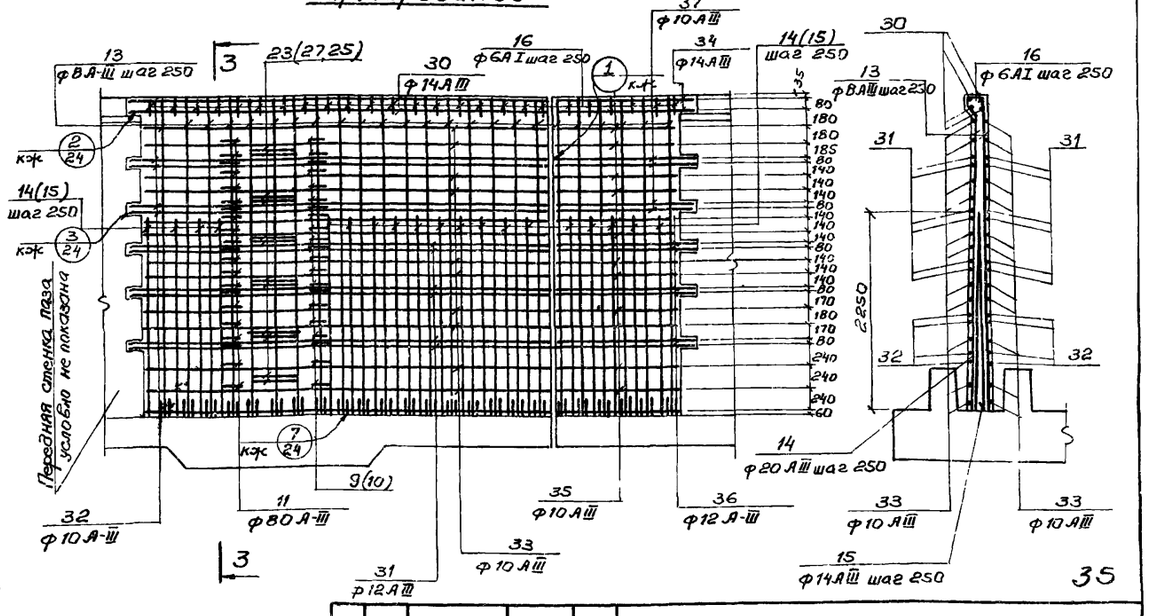

3-3

35

					ТП 902-2-332 КЖ
					Аэротенк контактной стабилизации производительностью 17÷40 тыс м³/сут.
Изм.	Лист	№ докум.	Подпись	Дата	
Нач. отд.		Абрамович			Тип I, II, III
ГИП		Козловская			Лит. Р; Лист 23; Листов
Гл. спец.		Браславский			
Рук. груп.		Зонтберг			Монолитные участки УМ-5, УМ-6, УМ-7. Опалубочный чертеж, армирование.
Инженер		Юдовский			МЖКХ УССР Укргипрокоммунстрой г. Харьков

7590 /1

2

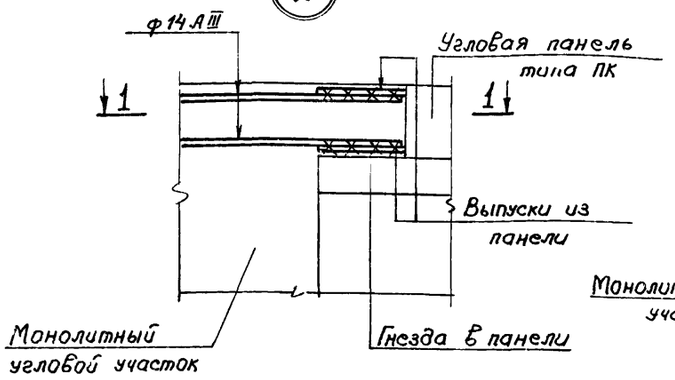

3

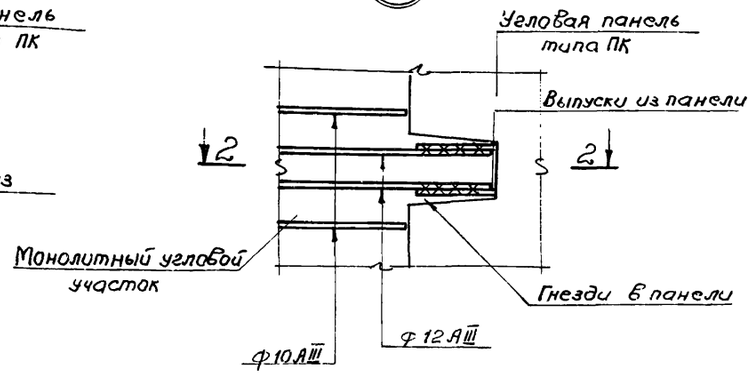

6

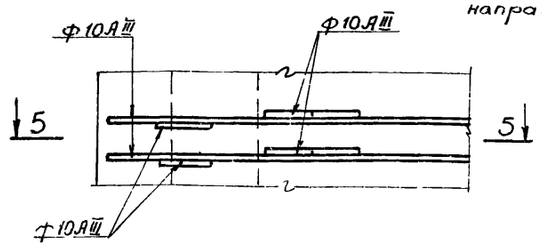

Арматура вертикального направления

7

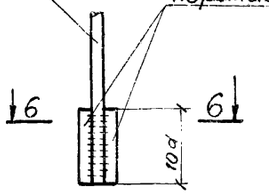

1-1

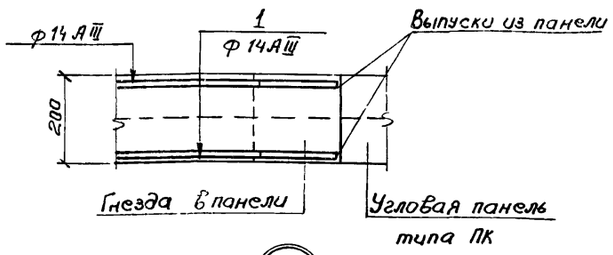

2-2

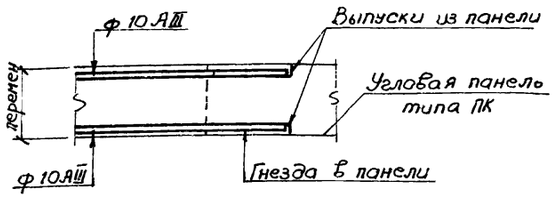

5-5

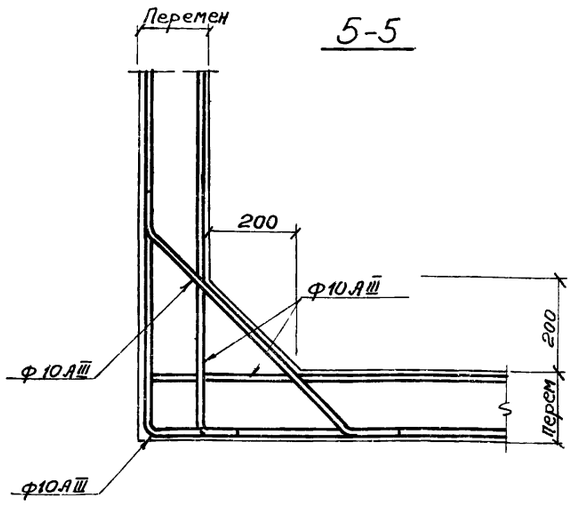

6-6



4

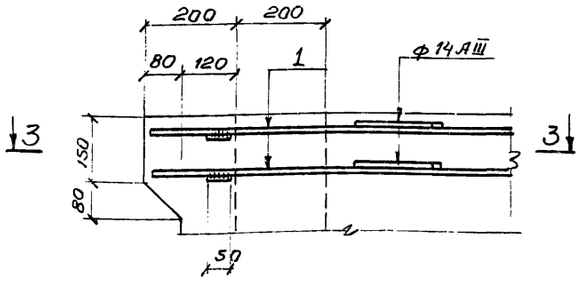

5

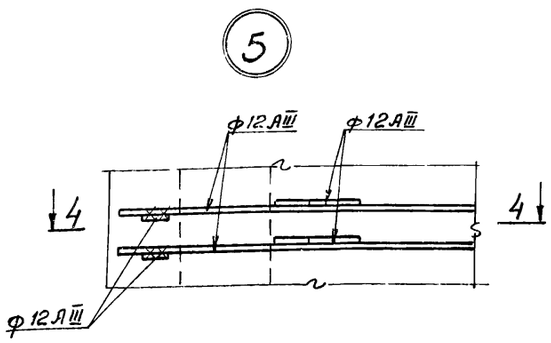

3-3

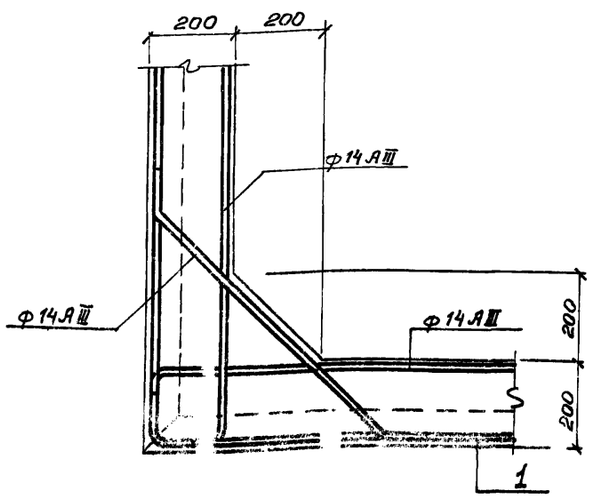

4-4

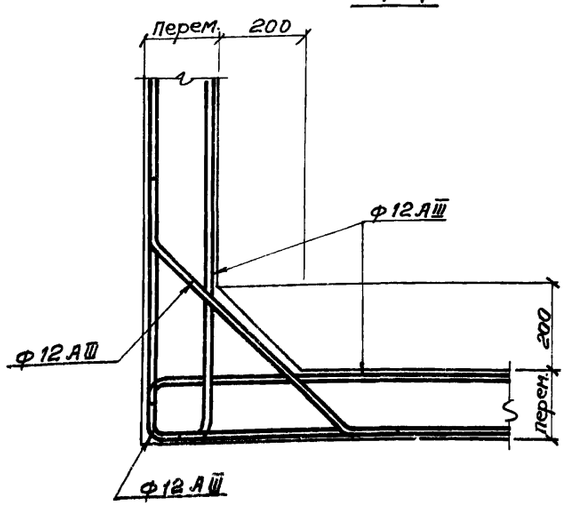

1. Данный лист комплектен с листами КЖ-21 ÷ КЖ-23.
2. Арматура вертикального направления на узлах условно не показана.
3. Сварные швы должны обеспечивать равнопрочное соединение стыкуемых стержней арматуры.
4. Сварку следует выполнять в соответствии с „Указаниями по сварке стержней арматуры и закладных деталей железобетонных конструкций" СН 393-78.

7580/II

					ТП 902-2-332		КЖ
					Аэротенк контактной стабилизации производительностью 17÷40 тыс. м³/сут.		
Изм.	Лист	№ докум.	Подпись	Дата	Тип I, II, III	Лит.	Лист	Листов
Нач. отд	Абрамович					Р	24	
ГИП	Козловская							
Гл. спец.	Браславский							
Рук. груп	Зонтберг				Армирование монолитных участков Ум-1÷Ум-7. Узлы 2÷7	МЖКХ УССР УКРГИПРОКОММУНСТРОЙ г. Харьков	
Инженер	Цаканян						
Проверил	Саксонова						

Ведомость стержней на один элемент.

Марка эл-та	N поз.	Эскиз или сечение	Ф мм	Длина мм	К-во
УМ-1	1	1870 | 1870	14 A III	3740	2
	2	50 | 1870	14 A III	1920	4
	3	1780÷1810 | 1780÷1810	12 A III	3590	6
	4	1830÷1850 | 1830÷1850	10 A III	3680	4
	5	40 | 1780÷1810	12 A III	1835	12
	6	35 | 1830÷1850	10 A III	1875	8
	7	1550÷1650 | 1550÷1650	10 A III	3200	13
	8	35 | 1550÷1650	10 A III	1635	26
	9	100 / 45° 760÷800 / 100 45°	12 A III	980	6
	10	70 / 45° 820÷860 / 70 45°	10 A III	980	4
	11	70 / 45° 760÷860 / 70 45°	10 A III	950	11
	12	100 / 45° 860 / 100 45°	14 A III	1060	2
	13	——	8 A III	3630	26
	14	——	20 A III	2310	8
	15	——	14 A III	2310	8
	16	45° / 200 100 240 140	6 A I	720	4
УМ-2	1	1870 | 1870	14 A III	3740	2
	2	50 | 1870	14 A III	1920	4
	3	1780÷1870 | 1780÷1810	12 A III	3590	6
	4	1830÷1850 | 1830÷1850	10 A III	3680	4
	5	40 | 1780÷1810	12 A III	1835	12
	6	35 | 1830÷1850	10 A III	1875	8
	7	1550÷1650 | 1550÷1650	10 A III	3200	13
	8	35 | 1550÷1650	10 A III	1635	26
	9	100 / 45° 760÷800 / 100 45°	12 A III	980	6
	10	70 / 45° 820÷860 / 70 45°	10 A III	980	4
	11	70 / 45° 760÷860 / 70 45°	10 A III	950	11
	12	100 / 45° 860 / 100 45°	14 A III	1060	2
	13	——	8 A III	3630	26
	14	——	20 A III	2310	8
	15	——	14 A III	2310	8
	16	45° / 200 40 100 240 140	6 A I	720	14
	17	——	22 A III	1820	8
	18	——	12 A III	1220	8

Марка эл-та	NN поз.	Эскиз или сечение.	Ф мм	Длина мм	К-во
УМ-3	13	——	8 A III	3630	40
	14	——	20 A III	2310	12
	15	——	14 A III	2310	12
	19	——	14 A III	3400	4
	9	100 / 45° 760÷800 / 100 45°	12 A III	980	12
	10	70 / 45° 820÷860 / 70 45°	10 A III	980	8
	11	70 / 45° 760÷860 / 70 45°	10 A III	950	20
	20	——	12 A III	3400	12
	21	——	10 A III	3400	8
	22	——	10 A III	3000	26
	23	360 | 1870	12 A III	2230	12
	24	360 | 1870	10 A III	2230	8
	25	300 | 1670	10 A III	1970	24
	26	420 | 1870	14 A III	2290	4
	16	45° / 200 100 240 140	6 A I	720	18
	18	——	12 A III	1220	8
	17	——	22 A III	1820	8
УМ-4	13	——	8 A III	3630	40
	14	——	20 A III	2310	12
	15	——	14 A III	2310	12
	19	——	14 A III	3400	4
	9	100 / 45° 760÷800 / 100 45°	12 A III	980	12
	10	70 / 45° 820÷860 / 70 45°	10 A III	980	8
	11	70 / 45° 760÷860 / 70 45°	10 A III	950	20
	20	——	12 A III	3400	12
	21	——	10 A III	3400	8
	22	——	10 A III	3000	26
	23	360 | 1870	12 A III	2230	12
	27	300 | 1870	10 A III	2170	8
	25	300 | 1670	10 A III	1970	24
	26	420 | 1870	14 A III	2290	4
	16	45° / 200 100 240 140	6 A I	720	18

Марка эл-та	NN поз.	Эскиз или сечение.	Ф мм	Длина мм	Кол
УМ-5	13	——	8 A III	3630	26
	14	——	20 A III	2310	12
	15	——	14 A III	2310	12
	19	——	14 A III	3400	4
	9	100 / 45° 760÷800 / 100 45°	12 A III	980	12
	10	70 / 45° 820÷860 / 70 45°	10 A III	980	8
	11	70 / 45° 760÷860 / 70 45°	10 A III	950	20
	28	——	14 A III	1220	8
	29	——	25 A III	2300	8
	20	——	12 A III	3400	12
	21	——	14 A III	3400	8
	22	——	10 A III	3000	26
	23	360 | 1870	12 A III	2230	8
	27	300 | 1870	10 A III	2170	8
	25	300 | 1670	10 A III	1970	26
	26	420 | 1870	14 A III	2290	4
	16	45° / 200 100 240 140	6 A I	720	13
	30	——	8 A III	3400	14

1. Данный лист комплектен с листами КЖ-21÷КЖ-24; КЖ-26

7580 / II 37

						ТП 902-2-332	КЖ
Изм.	Лист	N докум.	Подпись	Дата		Аэротенк контактной стабилизации производительностью 17÷40 тыс. м³/сут.	
Начал отд.	Ларанович						
ГИП	Кириловская					Тип I, II, III.	Лит: Р; Лист: 25; Листов:
Гл. спец.	Бо[illegible]славский						
Н. контр.						Ведомость стержней на один эл: УМ-1÷УМ-5	МЖКХ УССР [illegible]

Ведомость стержней на один элемент.

Марка эл-та	N поз.	Эскиз или сечение	Ф мм	Длина мм	К-во
Ум-6	3	—	8АIII	3630	60
	14	—	20АIII	2310	20
	15	—	14АIII	2310	20
	30	—	14АIII	6400	4
	9	100 45° 760 ÷ 800 100 45°	12АIII	980	12
	10	100 45° 820 ÷ 860 100 45°	10АIII	980	8
	11	70 45° 760 ÷ 860 70 45°	10АIII	950	22
	31	—	12АIII	6200	12
	32	—	10АIII	6200	8
	33	—	10АIII	6000	26
	23	360 1870	12АIII	2230	12
	27	300 1670	10АIII	2170	8
	25	300 1670	10АIII	1970	24
	26	420 1870	14АIII	2290	4
	16	45° 200 100 240 140	6АI	720	24
	34	—	14АIII	1800	4
	35	—	10АIII	1450	26
	36	—	12АIII	1600	12
	37	—	10АIII	1600	8
	38	240 450 120	8АI	930	5
	39	120 290 120 100 450 410 230 130	8АI	650	5
	40		8АI	1470	5
Ум-7	3	—	8АIII	3700	60
	14	—	20АIII	2400	20
	15	—	14АIII	2400	20
	30	—	14АIII	6400	4
	9	100 45° 760 ÷ 800 100 45°	12АIII	980	12
	10	100 45° 820 ÷ 860 100 45°	10АIII	980	8
	11	70 45° 760 ÷ 860 70 45°	10АIII	950	22
	31	—	12АIII	6200	12
	32	—	10АIII	6200	8
	33	—	10АIII	6000	26
	23	360 1870	12АIII	2230	12
	27	300 1870	10АIII	2170	8
	25	300 1670	10АIII	1970	24

Марка эл-та	N поз.	Эскиз или сечение	Ф мм	Длина мм	К-во
Ум-7	26	420 1870	14АIII	2290	4
	16	45° 200 100 240 140	6АI	720	24
	34	—	14АIII	1800	4
	35	—	10АIII	1450	26
	36	—	12АIII	1600	12
	37	—	10АIII	1600	8
	38	240 450 120	8АI	930	5
	39	290	8АI	650	5
	40	100 450 130 230	8АI	1470	5
	28	—	14АIII	1220	8
	29	—	25АIII	2200	8

Выборка стали на 1 элемент.

Марка эл-та	Арматурные изделия											
	Арматурная сталь по ГОСТ 5781-75, ГОСТ 5.1459-72*											Всего:
	Класс АI			Класс АIII								
	Ф мм		Итого	Ф мм							Итого:	
	6	—		8	10	12	14	20	22	25		
Ум-1	2.2	—	2.2	37.3	79.1	43.9	35.8	50.7	—	—	246.7	248.9
Ум-2	2.2	—	2.2	37.3	79.1	52.7	35.8	50.7	43.3	—	298.7	301.1
Ум-3	2.9	—	2.9	57.4	122.2	79.1	61.1	68.5	43.4	—	431.7	434.6
Ум-4	2.9	—	2.9	57.4	121.7	70.4	61.1	68.5	—	—	379.1	382.0
Ум-5	2.1	—	2.1	26.1	123.8	87.0	72.8	68.2	—	70.8	443.3	445.4
Ум-6	3.8	6.0	9.8	87.7	186.4	159.1	108.8	118.5	—	—	660.5	670.3
Ум-7	3.8	6.0	9.8	87.7	186.4	159.1	120.4	118.5	—	67.7	728.2	738.0

Спецификация марок арматурных изделий на 1 элемент.

Формат	Зона	Поз.	Обозначение.	Наименование	Кол-во.	Примечания
				Ум-7		
				Сборные един и детали		
		3,23	КЖ-26	Стержни одиночные		
		9-11	КЖ-26	—"—		
		4÷16	КЖ-26	—"—		
		25÷40	КЖ-26	—"—		
		42	Серия 3 901 5	Сальник dy=500	1	
				Материалы:		
				Бетон „М-200"	1.8	м³

Спецификация марок арматурных изделий на 1 элемент.

Формат	Зона	Поз.	Обозначение	Наименование	Кол-во.	Примечания
				Ум-1		
				Сб. единицы и детали:		
		1÷16	КЖ-25	Стержни одиночные		
				Материалы:		
				Бетон „М-200"	2.3	м³
				Ум-2		
				Сб. единицы и детали:		
		1÷18	КЖ-25	Стержни одиночные		
		41	Серия 3.901-5	Сальник dy=400	1	
				Материалы:		
				Бетон „М-200"	2.3	м³
				Ум-3		
				Сборные единицы и детали		
		9÷11	КЖ-25	Стержни одиночные		
		13÷26	КЖ-25	—"—		
		41	Серия 3.901-5	Сальник dy=400	1	
				Материалы:		
				Бетон „М-200"	3.5	м³
				Ум-4		
				Сборные един. и детали:		
		9÷11	КЖ-25	Стержни одиночные		
		13÷16	КЖ-25	—"—		
		19÷23	КЖ-25	—"—		
		25÷27	КЖ-25	—"—		
				Материалы:		
				Бетон „М-200"	3.5	м³
				Ум-5		
				Сб. единицы и детали		
		9÷11	КЖ-25	Стержни одиночные		
		13÷16	КЖ-25	—"—		
		19÷23	КЖ-25	—"—		
		25÷30	КЖ-26	—"—		
		42	Серия 3.901-5	Сальник dy=500	1	
				Материалы:		
				Бетон „М-200"	3.5	м³
				Ум-6		
				Сб единицы и детали		
		9÷11	КЖ-26	Стержни одиночные		
		14÷16	КЖ-26	—"—		
		22÷40	КЖ-26	—"—		
		30÷40	КЖ-26	—"—		
		3,23	КЖ-26	—"—		
				Материалы:		
				Бетон „М-200"	5.9	м³

Данный лист комплектен с листами 38 КЖ-21÷КЖ-25.

7580/II

Изм.	Лист	№ докум.	Подпись	Дата	ТП 902-2-332 КЖ			
Нач. отд.		Абрамович			Аэротенк контактной стабилизации производительностью 17÷40 тыс. м³/сут.			
ГИП		Козловская			Тип I, II, III	Лит	Лист	Листов
Гл. спец.		Брославский				Р	26	
Рук. гр.		Зонтберг			Ведомость стержней на	МЖКХ УССР		

Опалубочный план днища

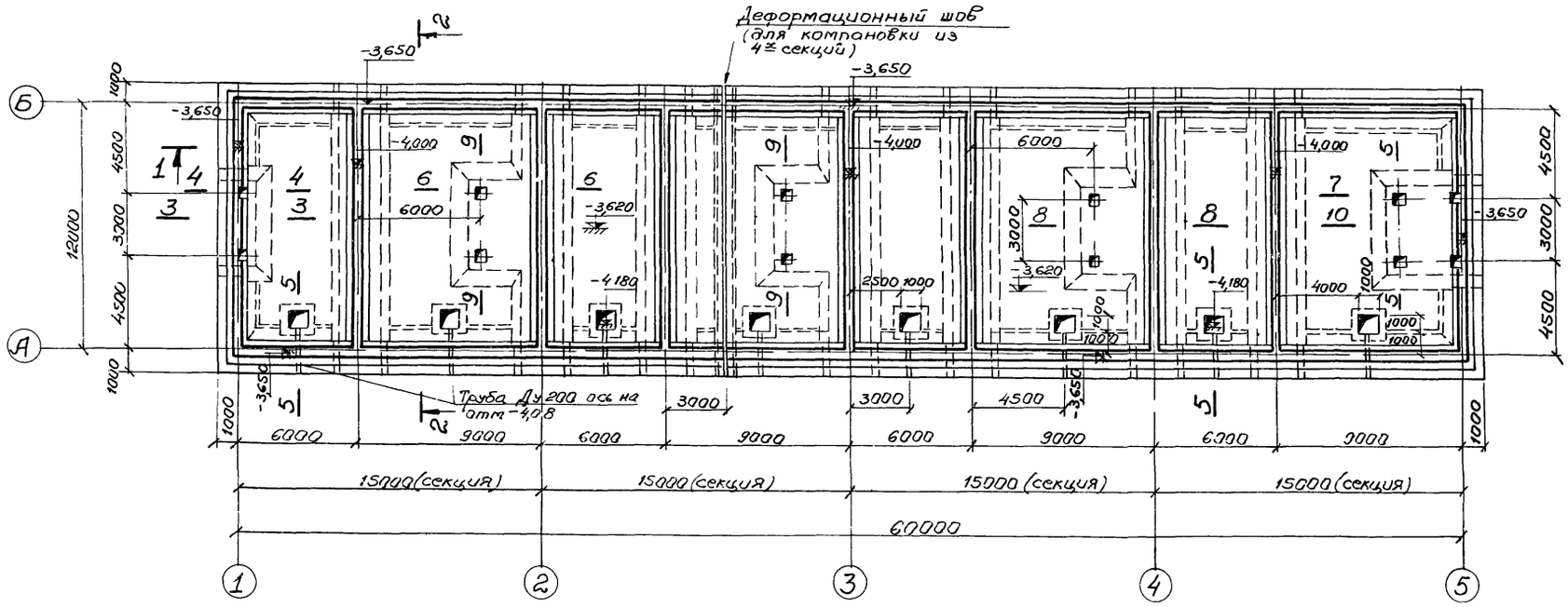

Сечение 8-8

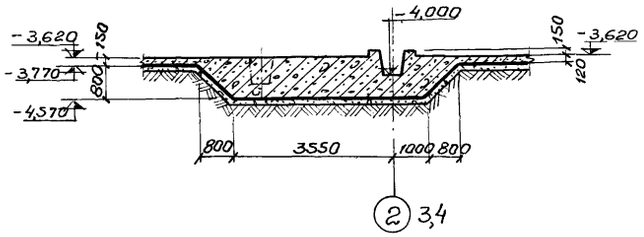

Сечение 9-9

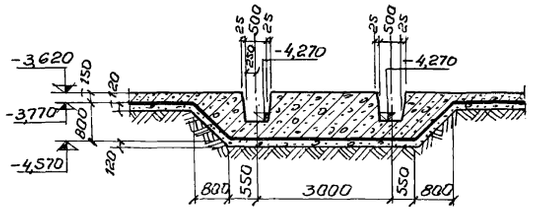

Разрез 1-1

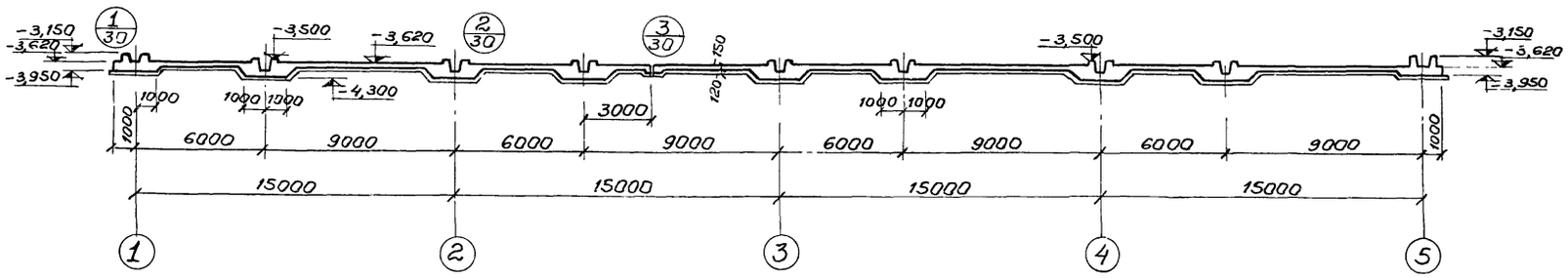

Сечение 10-10

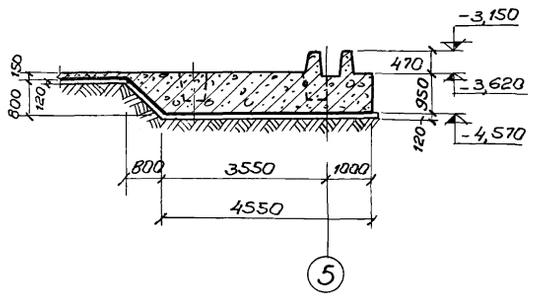

Разрез 2-2

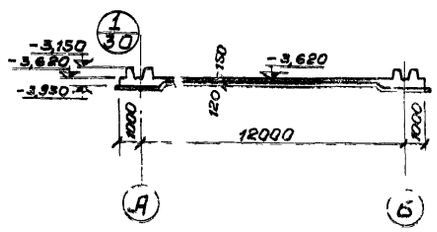

Сечение 3-3

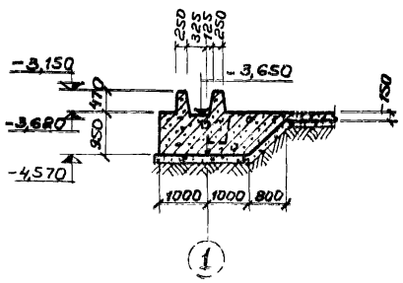

1. Набетонка условно не показана.
2. Узлы „1", „2", „3" сечения 4-4÷7-7 см. лист КЖ-30.

39

7580/II

						ТП 902-2-332		КЖ
						Аэротенк контактной стабилизации производительностью 17÷40 тыс м³/сут.		
Изм.	Лист	№ докум.	Подпись	Дата		Тип I	Лит.	Лист	Листов
Нач.отд.		Аб					Р	27	
ГИП		Коз							
Гл.спец.		Бро				Днище РК м-1 Опалубочный	МЖКХ УССР		

104

Опалубочный план днища

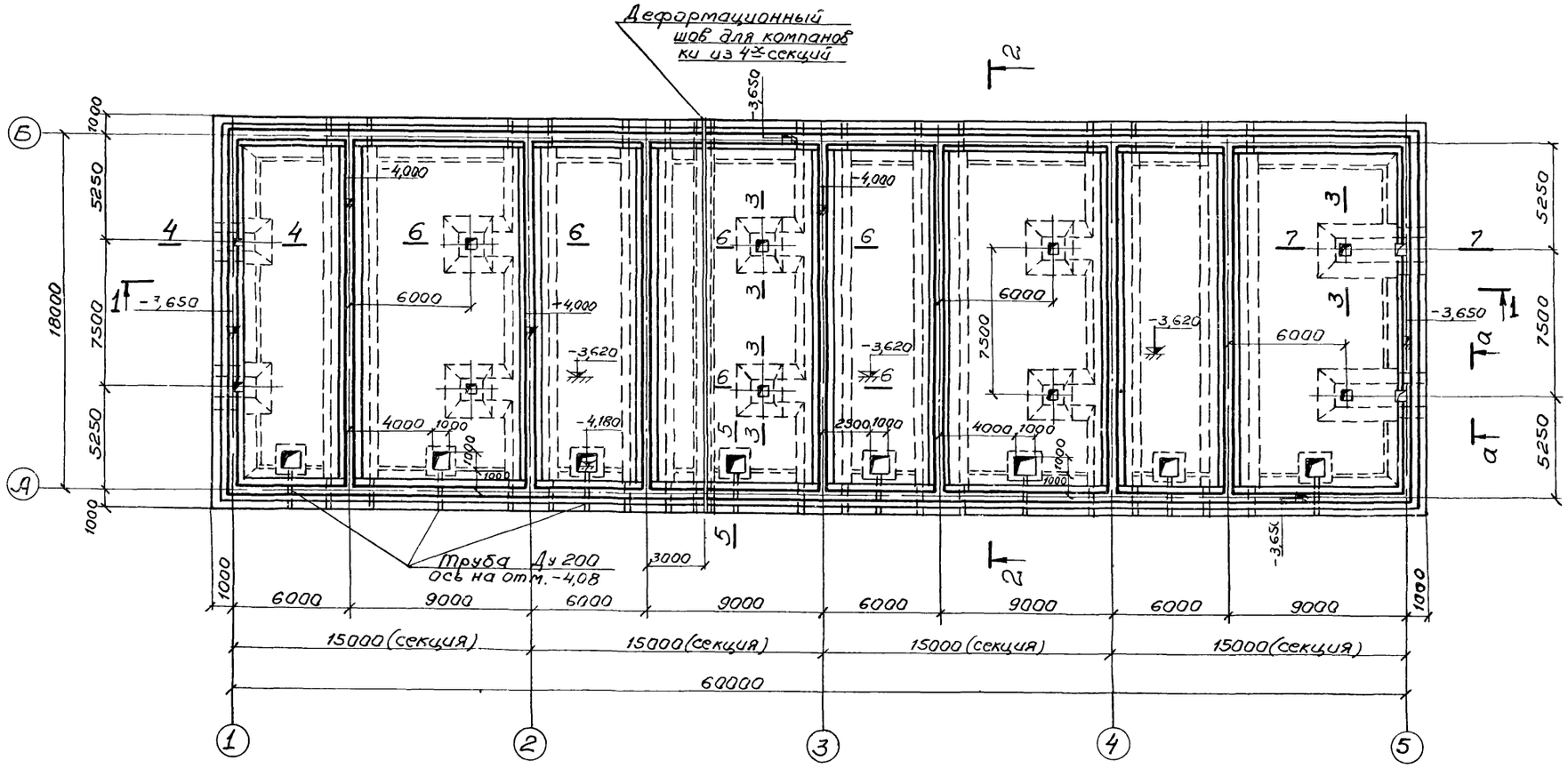

Разрез 1-1

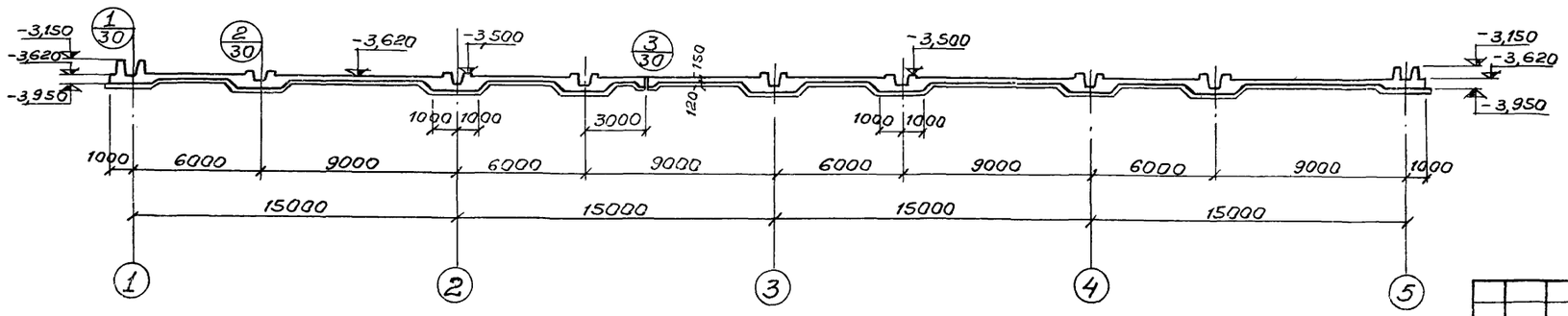

Разрез 2-2

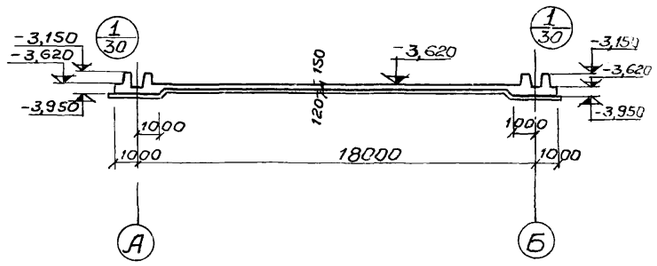

Сечение 3-3

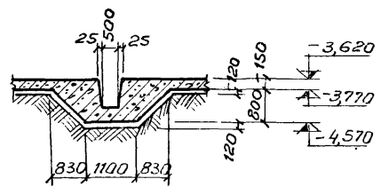

Вид по а-а

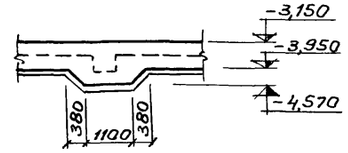

1 Набетонка условно не показана
2 Узлы „1", „2", „3", сечения 5-5÷7-7 см лист КЖ-30

40

7580/II

Изм.	Лист	N докум.	Подпись	Дата	ТП 902-2-332 КЖ
Нач.отд.		Абрамович			Аэротенк контактной стабилизации производительностью 17-40 тыс м³/сут.
ГИП		Козловская			Тип II — Лит. Р; Лист 28; Листов
Гл.спец.		Браславский			Днище РК м-2. Опалубочный план. Разрезы 1-1÷3-3.
Рук.гр.уп.		Зантберг			МЖКХ УССР Укрпроткоммунстрой г.Харьков
Ст.инж.		Ляунзон			
Проверил		Сокорнова			

Опалубочный план днища

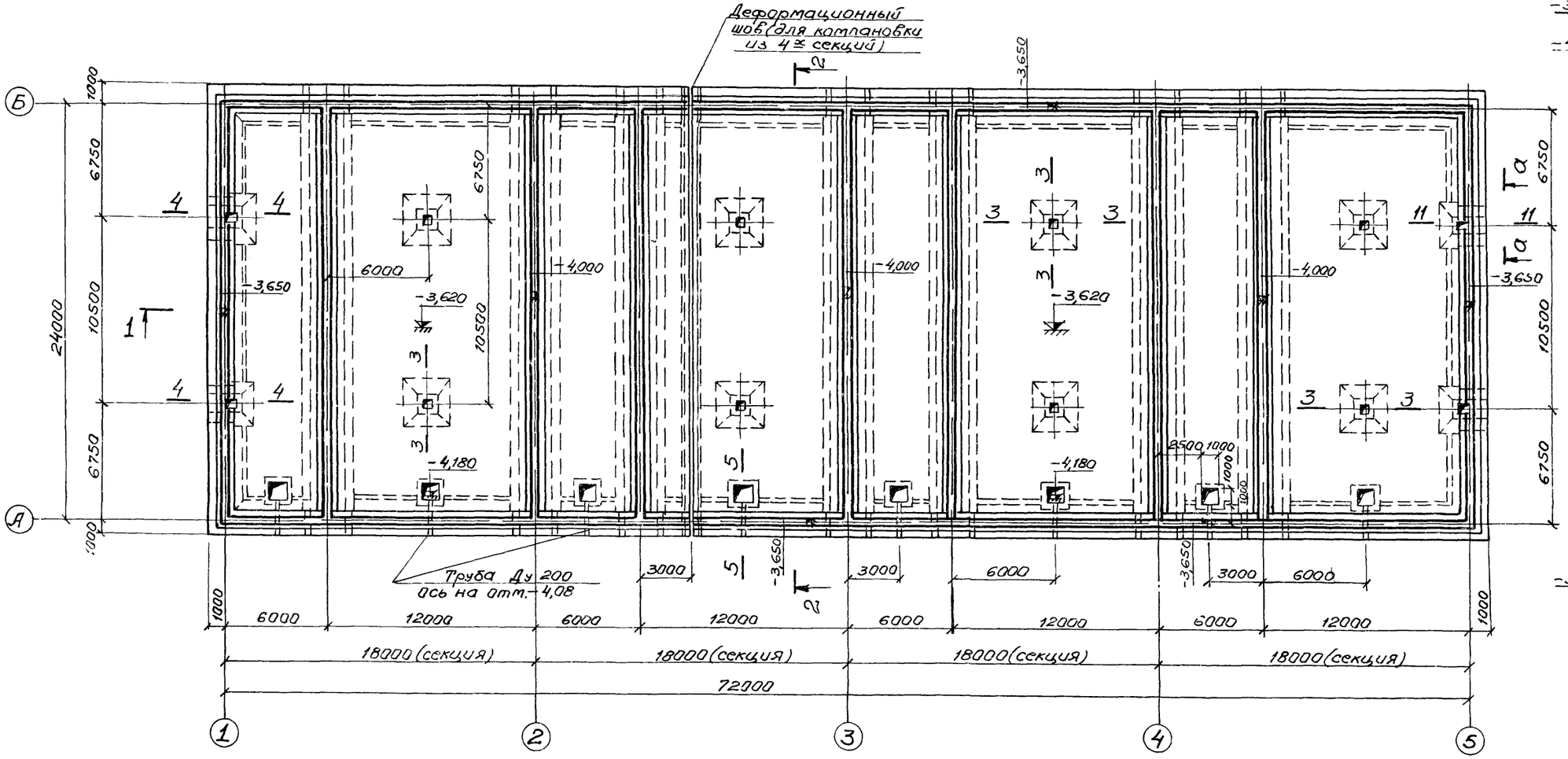

Сечение 3-3

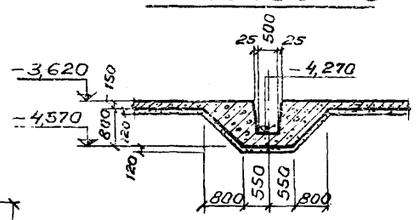

Вид по а-а

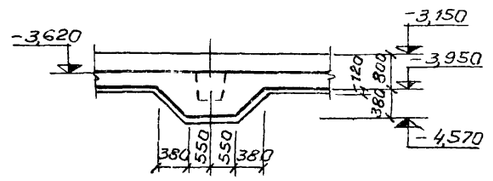

Разрез 1-1

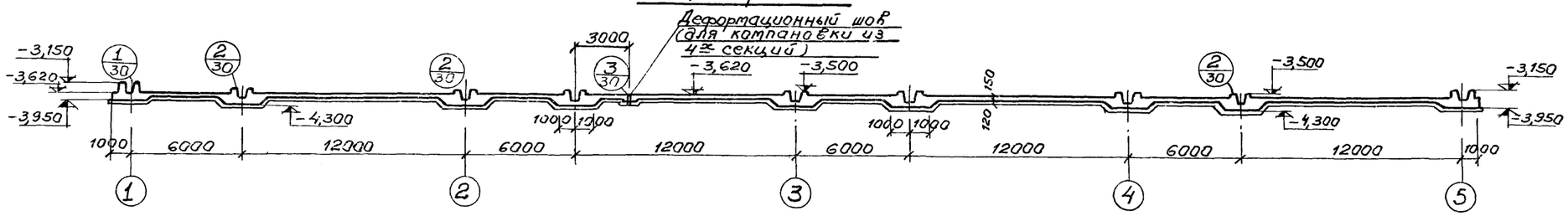

Разрез 2-2

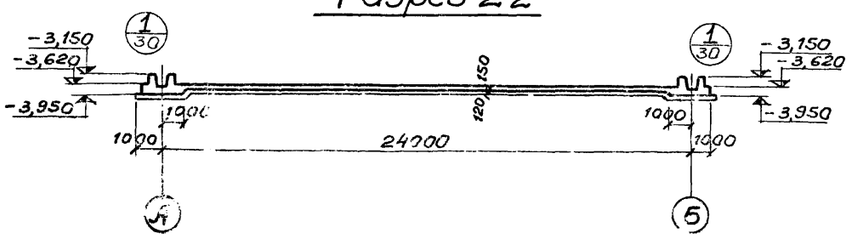

1 Набетонка условно не показана
2 Узлы „1" „2" „3" сечения см лист КЖ-30

41

7580/II

					ТП 902-2-332		КЖ
Изм.	Лист	№ докум.	Подпись	Дата	Аэротенк контактной стабилизации производительностью 17-40 тыс м³/сут.		
Нач. отд.		Абрамович			Тип III	Лит. Р	Лист 29	Листов
ГИП		Козловская					
Гл. спец.		Браславский					
Рук. груп.		Зинтбург			Днище РКМ-3. Опалубочный план. Разрезы 1-1 - 3-3.	МЖКХ УССР	
Ст. инж.		Лянзберг					
Проверил		Саксонова					

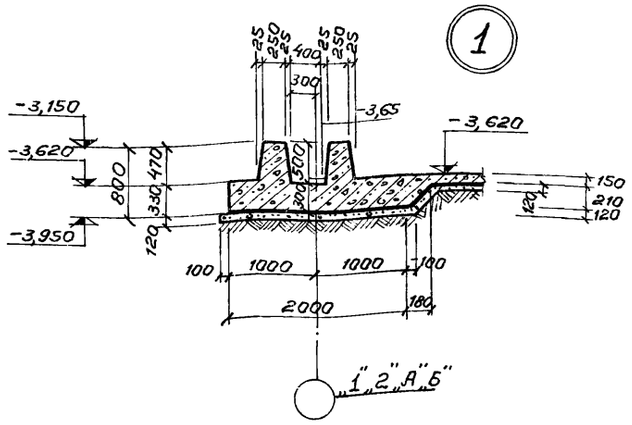

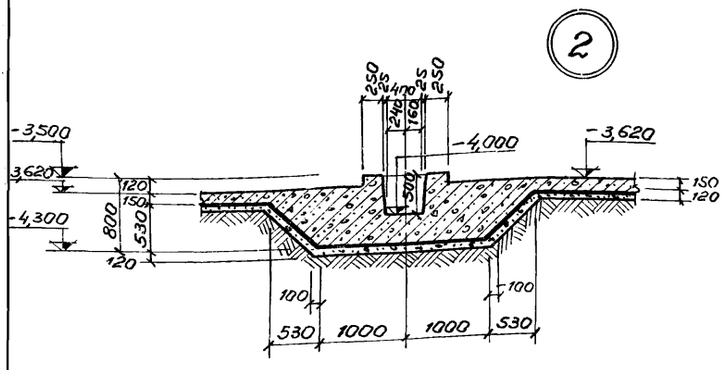

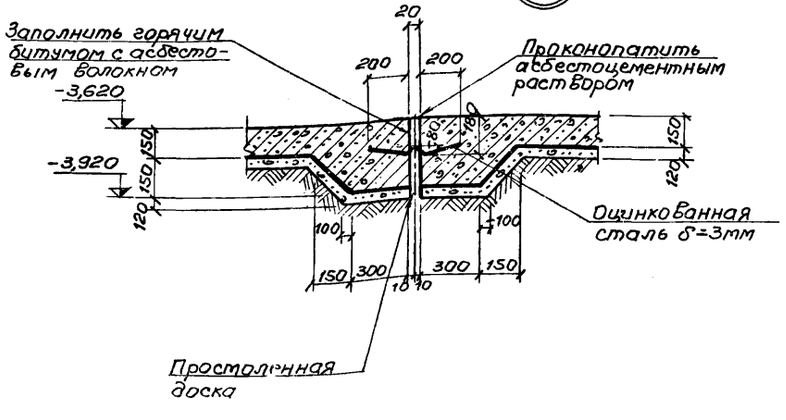

Сечение 4-4, 11-11 (только для типа III)
(сечение 11-11 зеркально сечению 4-4)

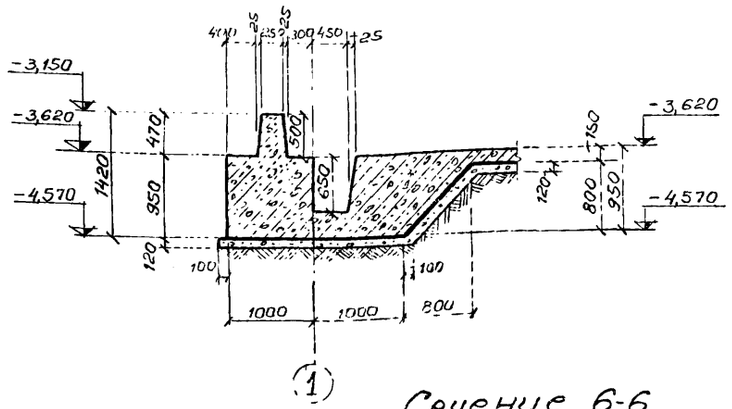

Сечение 5-5

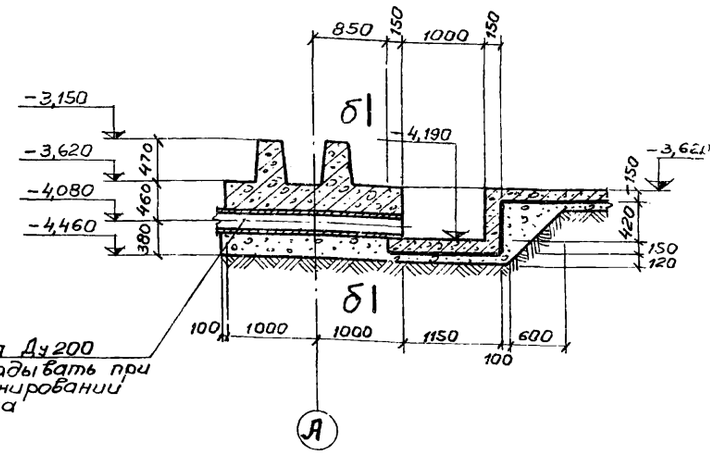

Сечение 6-6

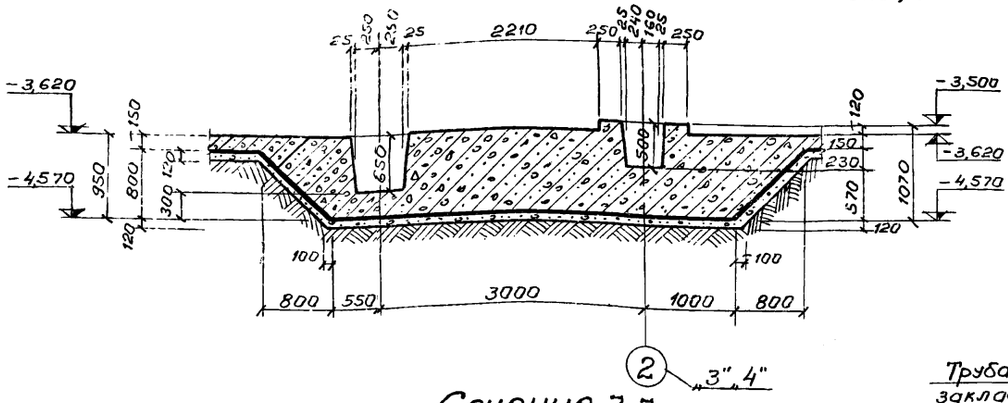

Сечение по δ-δ

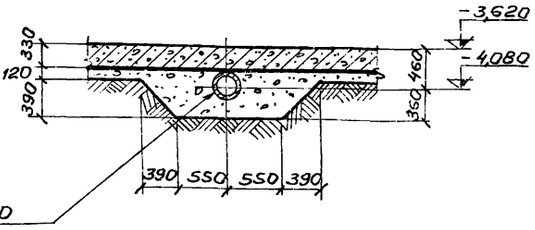

Сечение 7-7

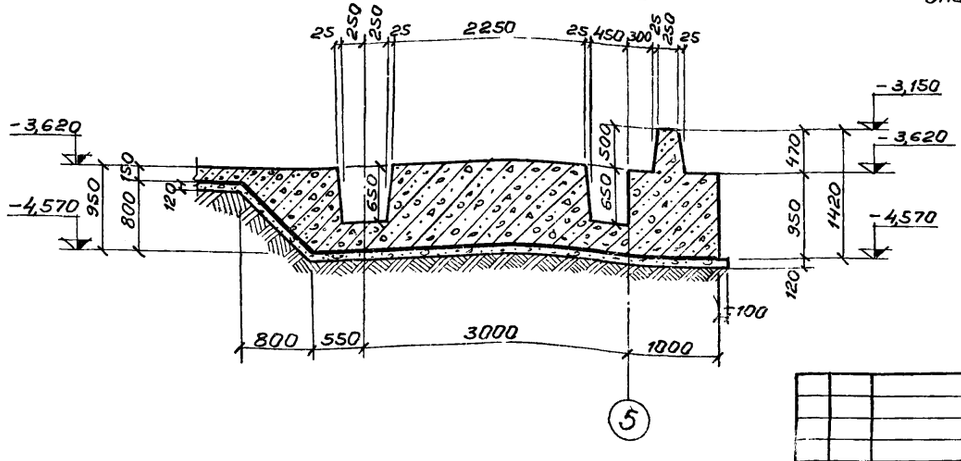

1 Данный лист комплектен с листами КЖ-27 ÷ КЖ-29

2 Бетонная подготовка выполняется из бетона М„100".

3 Набетонка условно не показана

42

7580 / II

					ТП 902-2-332	КЖ
					Аэротенк контактной стабилизации производительностью 17-40 тыс м³/сут.	
Изм.	Лист	№ докум.	Подпись	Дата		
Нач. от.		Абрамович			Тип I, II, III	Лит. Р; Лист 30; Листов
ГИП		Козловский				
Гл. спец.		Браславский				
Рук. груп.		Зантберг			Днище. Спалубочный план. Узлы 1÷3. Сечения	МЖКХ УССР Госгипрокоммунстрой
Ст. инж.		Лянузон				

Раскладка верхних арматурных сеток

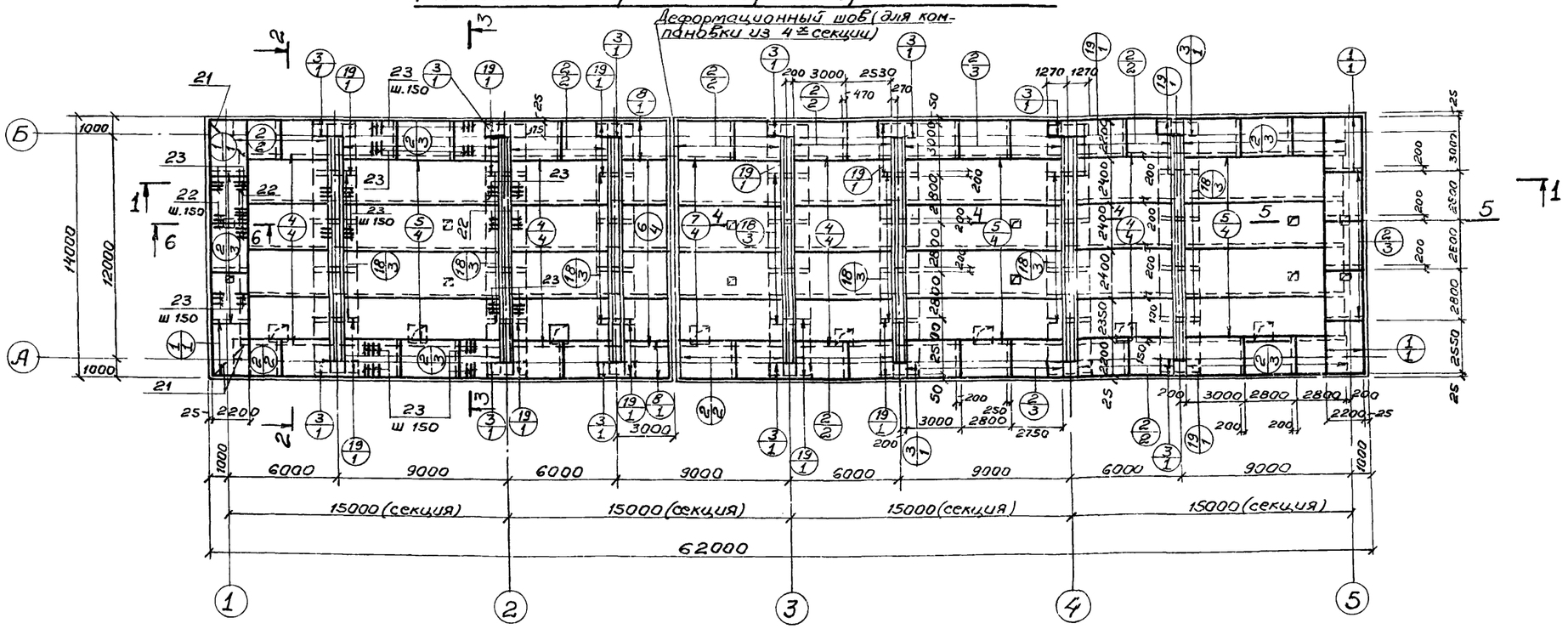

Раскладка нижних арматурных сеток

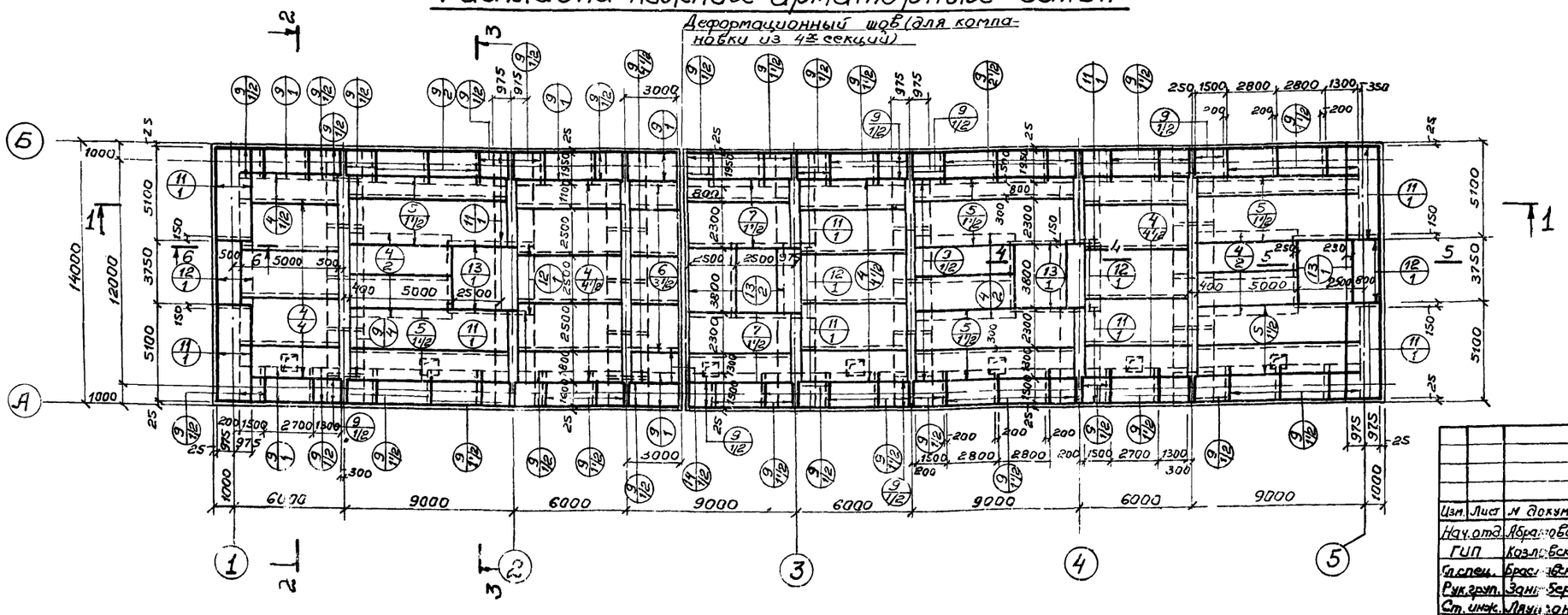

1. Данный лист комплектен с листами КЖ-27, КЖ-33 ÷ 35, КЖ-46, КЖ-47.
2. В местах отверстий и приямков арматуру сеток вырезать по месту.
3. Размеры сеток даны по их габаритам

43

7580/II

						ТП 902-2-332	КЖ
						Аэротенк контактной стабилизации производительностью 17-40 тыс м³/сут.	
Изм.	Лист	№ докум.	Подпись	Дата			
Нач. отд.		Абрамович				Тип I	Лит. Р; Лист 31; Листов
ГИП		Козловская					
Гл. спец.		Брасловский					
Рук. груп.		Зантберг				Днище РКМ-1. Армирование. Планы раскладок верхних и нижних арматурных сеток.	МЖКХ УССР УКРГИПРОКОММУНСТРОЙ г. Харьков
Ст. инж.		Мануйлан					
Проверил		Зантберг					

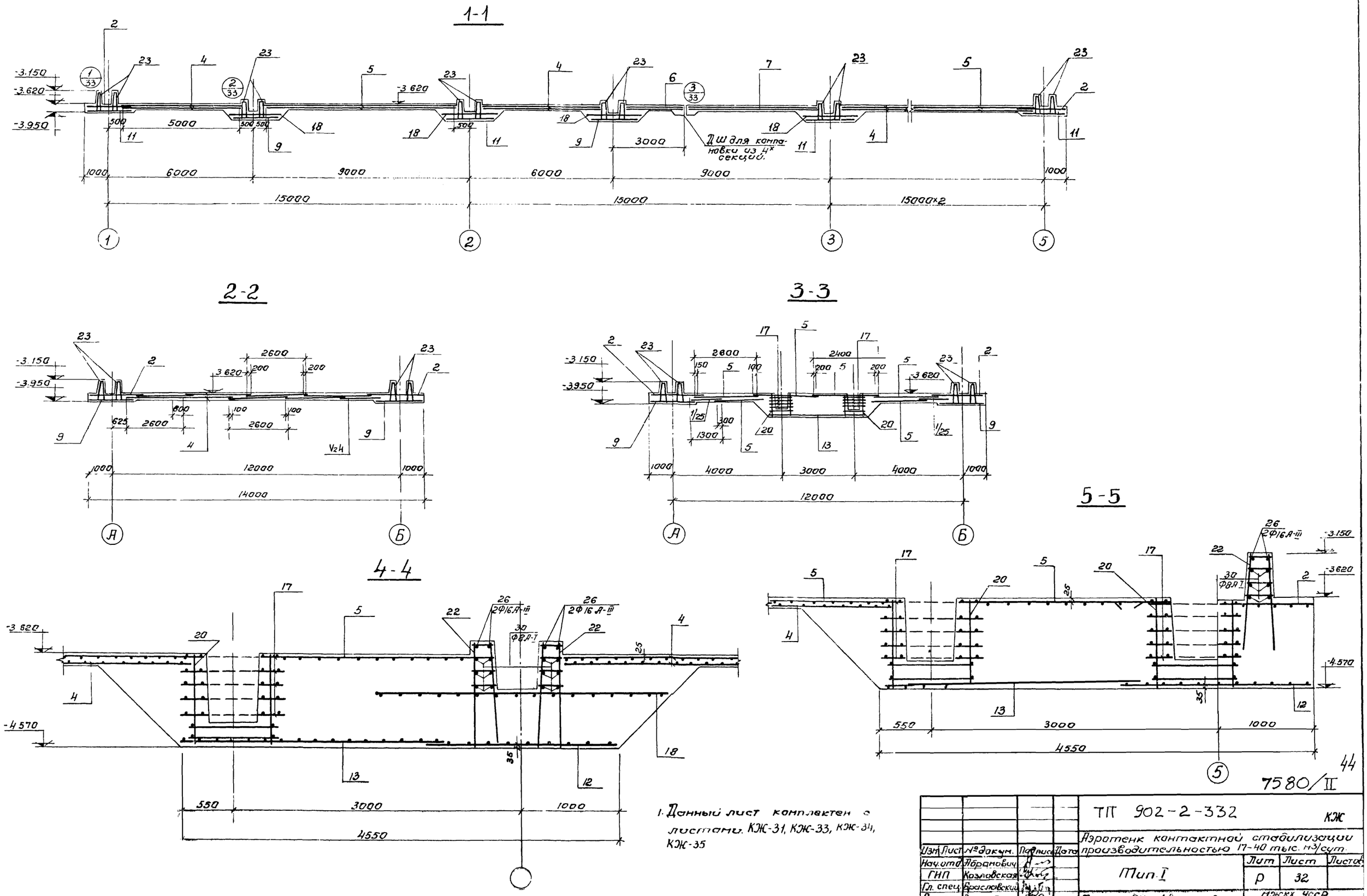

1. Данный лист комплектен с листами. КЖ-31, КЖ-33, КЖ-34, КЖ-35

44

7580/II

				ТП 902-2-332			КЖ
				Аэротенк контактной стабилизации производительностью 17-40 тыс. м³/сут.			
Изм.	Лист	№ докум.	Подпись	Дата			
Нач. отд.	Абрамович			Тип I	Лит	Лист	Листов
ГИП	Козловская				Р	32	
Гл. спец.	Браславский						
Рук. гр.	Зантберг			Пнише РКм-1 Армирование	МЖКХ УССР		

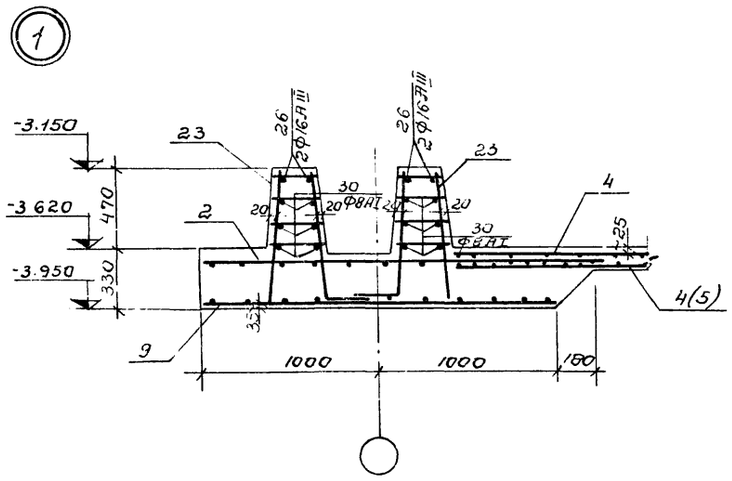

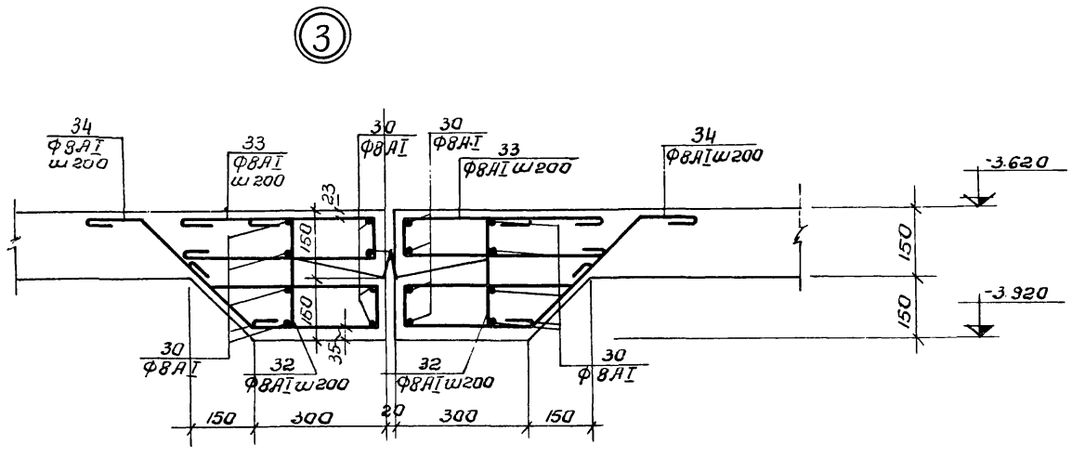

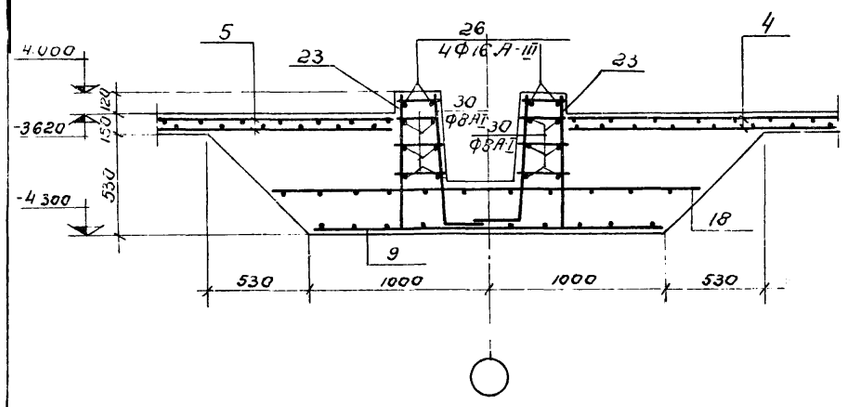

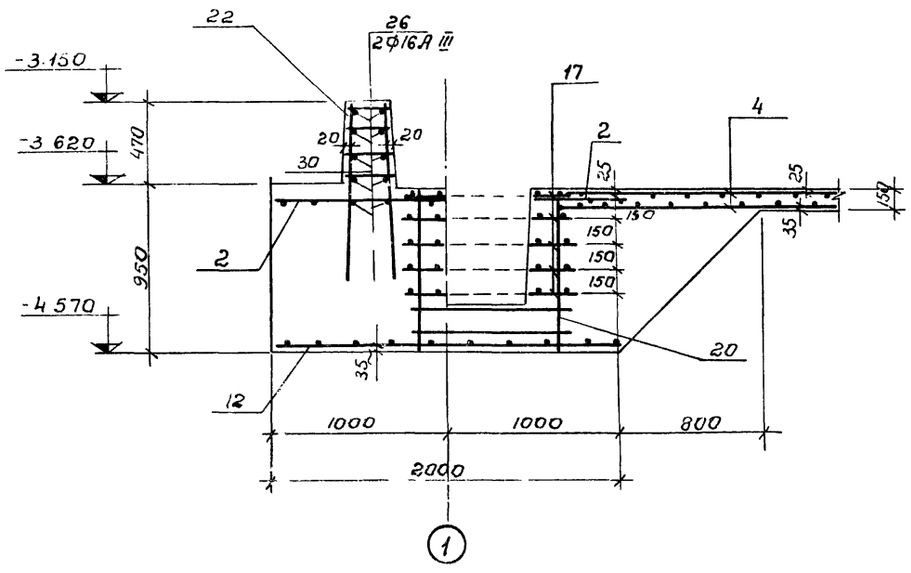

Армирование приямка.

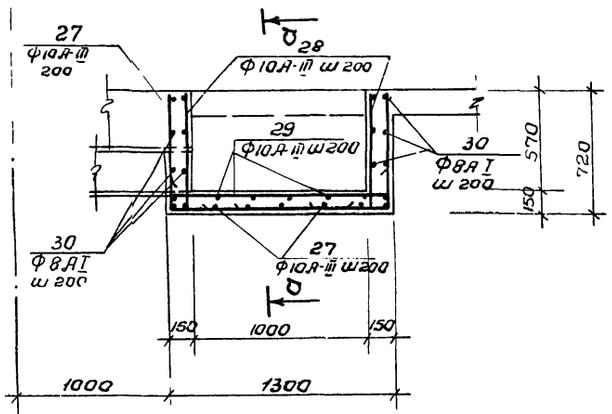

а-а

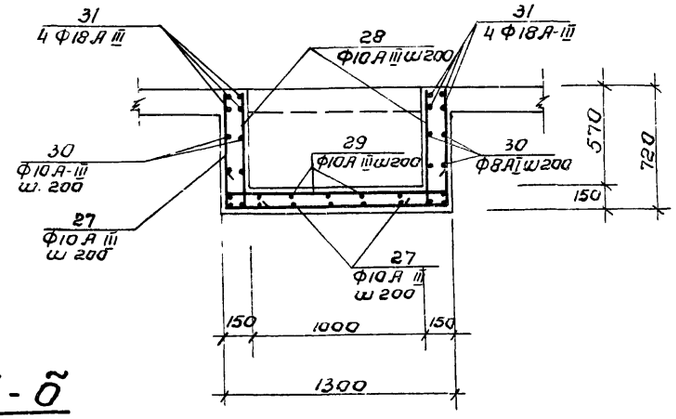

б-б

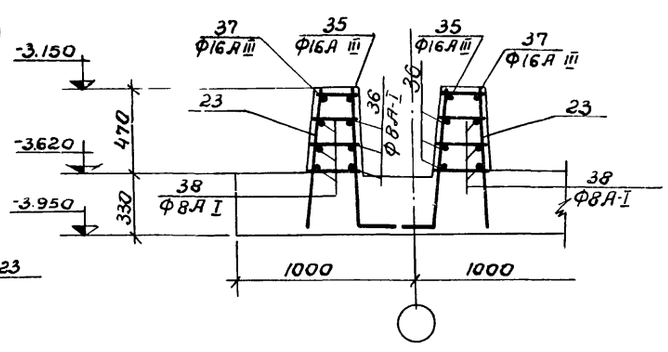

1. Данный лист комплектен с листами КЖ-32, КЖ-34
2. Сетки днища условно не показаны

7580/II 45

					ТП 902-2-332		КЖ
					Аэротенк контактной стабилизации производительностью 17-40 тыс. м³/сут.		
Изм.	Лист	№ докум.	Подпись	Дата			
Нач. отд.		Абрамович			Тип I	Лит	Лист	Листов
ГИП		Козловская				Р	33	
Гл. спец.		Борисовский			Днище РКн-1 Армирование.	МЖКХ УССР		
Рук. гр.		Зильберг						

Ведомость стержней на 1 элемент (компановка из 2х секций).

Марка эл-та	Поз	Эскиз или сечение	ф мм	Длина мм	Кол
Днище РКм-1	26	Общ. длина	16А-III	5290м	—
	27	670 | 1250 | 670	10А-III	2590	64
	28	670 | 300	10А-III	970	96
	29	300 | 1250 | 300	10А-III	1850	48
	30	Общ. длина	8А-I	1698,0м	—
	31	———	18А-III	2300	32
	35	———	16А III	700	8
	36	700	8А-I	800	48
	37	700 | 700	16А-III	1400	4
	38	700 | 700	8А-I	1400	24

Выборка стали на один элемент (в тоннах) (компановка из 4х секций).

Марка элемента	Арматурные изделия. Арматурная сталь ГОСТ 5781-75, ГОСТ 5.1459-72*												Всего
	Класс А-I				Класс А-III								
	ф мм				ф мм								
	6	8	10	Итого	10	16	18					Итого	
Днище РКм-1	0,02	9.13	—	9.15	6,39	19,24	0,29					25,92	35.07

Выборка стали на один элемент (в тоннах) (компановка из 3х секций)

Марка элемента	Арматурные изделия. Арматурная сталь ГОСТ 5781-75; 5.1459-72*												Всего
	Класс А-I				Класс А-III								
	ф мм				ф мм								
	6	8	10	Итого	10	16	18					Итого	
Днище РКм-1	0,02	6,97	—	6,99	5,05	15,08	0,22					20,35	27.34

Выборка стали на один элемент (в тоннах) (компановка из 2х секций).

Марка элемента	Арматурные изделия. Арматурная сталь ГОСТ 5781-75; 5.1459-72*												Всего
	Класс А-I				Класс А-III								
	ф мм				ф мм								
	6			Итого	10	16	18					Итого	
Днище РКм-1	0,01	4,57		4,58	3,27	12	0,15					13,54	18,12

Спецификация марок арматурных изделий (компановка из 2х секций).

Формат	Зона	Поз	Обозначение	Наименование	Кол.	Примечания
				РКМ-1		
				Сборочные единицы и детали		
		1	КЖ - 46	Сетка арматурная С-1	4	
		2	—"—	—"— С-2	26	
		3	—"—	—"— С-3	6	
		4	—"—	—"— С-4	21	
		5	—"—	—"— С-5	14	
		9	—"—	—"— С-9	30	
		11	—"—	—"— С-11	6	
		12	КЖ - 47	—"— С-12	3	
		13	—"—	—"— С-13	2	
		17	—"—	—"— С-17	40	
		18	—"—	—"— С-18	9	
		19	—"—	—"— С-19	6	
		20	—"—	Каркас пространствен. КП-1	8	
		21	—"—	Каркас плоский КР-3	8	
		22	—"—	Каркас плоский КР-4	168	
		23	—"—	Каркас плоский КР-5	1460	
		26÷31	—"—	Стержни одиночные		
		35÷36	КЖ - 34	Стержни одиночные		
				Материалы:		
				Бетон М „200"	199,6м³	

1. Данный лист комплектен с листами КЖ-31÷КЖ-33.

7580/II 46

Изм.	Лист	№ докум.	Подпись	Дата
Нач. отд.		Абрамович		
ГИП		Козловская		
Гл. спец.		Бр[illegible]славский		
Рук. гр.		[illegible]берг		

ТП 902-2-332 КЖ

Аэротенк контактной стабилизации производительностью 17÷40 тыс. м³/сут.

Тип I.

Лит.	Лист	Листов
Р	34	

Днище РКм 1. Армирование спецификации.

МЖКХ УССР

Ведомость стержней на один элемент /компановка из 4х секций/.

Марка эл-та	Поз.	Эскиз или сечение	ф мм	Длина мм	Кол.
РКм-1	26	Общая длина	16А-III	9840 м	—
	27	670 1250 670	10А-III	2590	128
	28	670 300	10А-III	970	192
	29	300 1250 300	10А-III	1850	96
	30	Общая длина	8А-I	3426 м	—
	31	120	18А-III	2300	64
	32	120 240	8А-I	580	142
	33	450 450 110	8А-I	1110	142
	34	350 350 120	8А-I	1340	142
	35		16А-III	700	8
	36	700	8А-I	800	48
	37	700 700	16А-III	1400	4
	38	700 700	8А-I	1500	24

Ведомость стержней на один элемент /компановка из 3х секций/.

Марка эл-та	Поз.	Эскиз или сечение	ф мм	Длина мм	Кол
РКм-1	26	Общая длина	16А III	752,0м	—
	27	670 1250 670	10А-III	2590	96
	28	670 300	10А III	970	144
	29	300 1250 300	10А-III	1850	72
	30	Общая длина	8А-I	2421,6м	—
	31		18А III	2300	48
	35		16А-III	700	8
	36	700	8А-I	800	48
	37	700 700	16А-III	1400	4
	38	700 700	8А-I	1500	24

Спецификация марок арматурных изделий /компановка из 4х секций/

Формат	Зона	Поз	Обозначение	Наименование	Кол	Примечание
				РКм-1		
				Сборочные единицы и детали		
		1	КЖС-46	Сетка арматурная С-1	4	
		2	— " —	— " — С-2	44	
		3	— " —	— " — С-3	14	
		4	— " —	— " — С-4	40	
		5	— " —	— " — С-5	21	
		6	— " —	— " — С-6	8	
		7	— " —	— " — С-7	7	
		8	— " —	— " — С-8	2	
		9	— " —	— " — С-9	60	
		11	— " —	— " — С-11	10	
		12	КЖ-47	— " — С-12	5	
		13	— " —	— " — С-13	5	
		17	— " —	— " — С-17	60	
		18	— " —	— " — С-18	21	
		19	— " —	— " — С-19	14	
		20	— " —	Каркас пространств КП-1	12	
		21	— " —	Каркас плоский КР-3	8	
		22	— " —	Каркас плоский КР-4	280	
		23	— " —	Каркас плоский КР-5	2816	
			—			
		26-38	КЖ-35	Стержни одиночные		
				Материалы		
				Бетон марки 200	384,5	

Спецификация марок арматурных изделий /компановка из 4х секций/

Формат	Зона	Поз	Обозначение	Наименование.	Кол.	Примечания.
				РКм-1		
				Сборочные единицы и детали		
		1	КЖС-46	Сетка арматурная С-1	4	
		2	— " —	— " — С-2	36	
		3	— " —	— " — С-3	10	
		4	— " —	— " — С-4	32	
		5	— " —	— " — С-5	21	
		9	— " —	— " — С-9	35	
		11	КЖС-46	— " — С-11	8	
		12	КЖС-47	— " — С-12	4	
		13	— " —	— " — С-13	3	
		17	— " —	— " — С-17	50	
		18	— " —	— " — С-18	19	
		19	— " —	— " — С-19	8	
		20	— " —	Каркас пространств КП-1	10	
		21	КЖС-47	Каркас плоский КР-3	8	
		22	— " —	Каркас плоский КР-4	224	
		23	— " —	Каркас плоский КР-5	2208	
		26-31	КЖС-35	Стержни одиночные		
		35-38	КЖС 35	Стержни одиночные		
				Материалы		
				Бетон марки 200	2915	

1 Данный лист комплектен с листами КЖС 31 - КЖС-33 47

				ТП 902-2-332	КЖС
Изм.	Лист	№документ.	Подпись	Дата	Аэротенк контактной стабилизации производительностью 17÷40 м³/сут.
Нач. отд.		Абрамович			Тип I.
ГИП		Козловская			Лит. Р; Лист 35; Листов

Раскладка верхних арматурных сеток

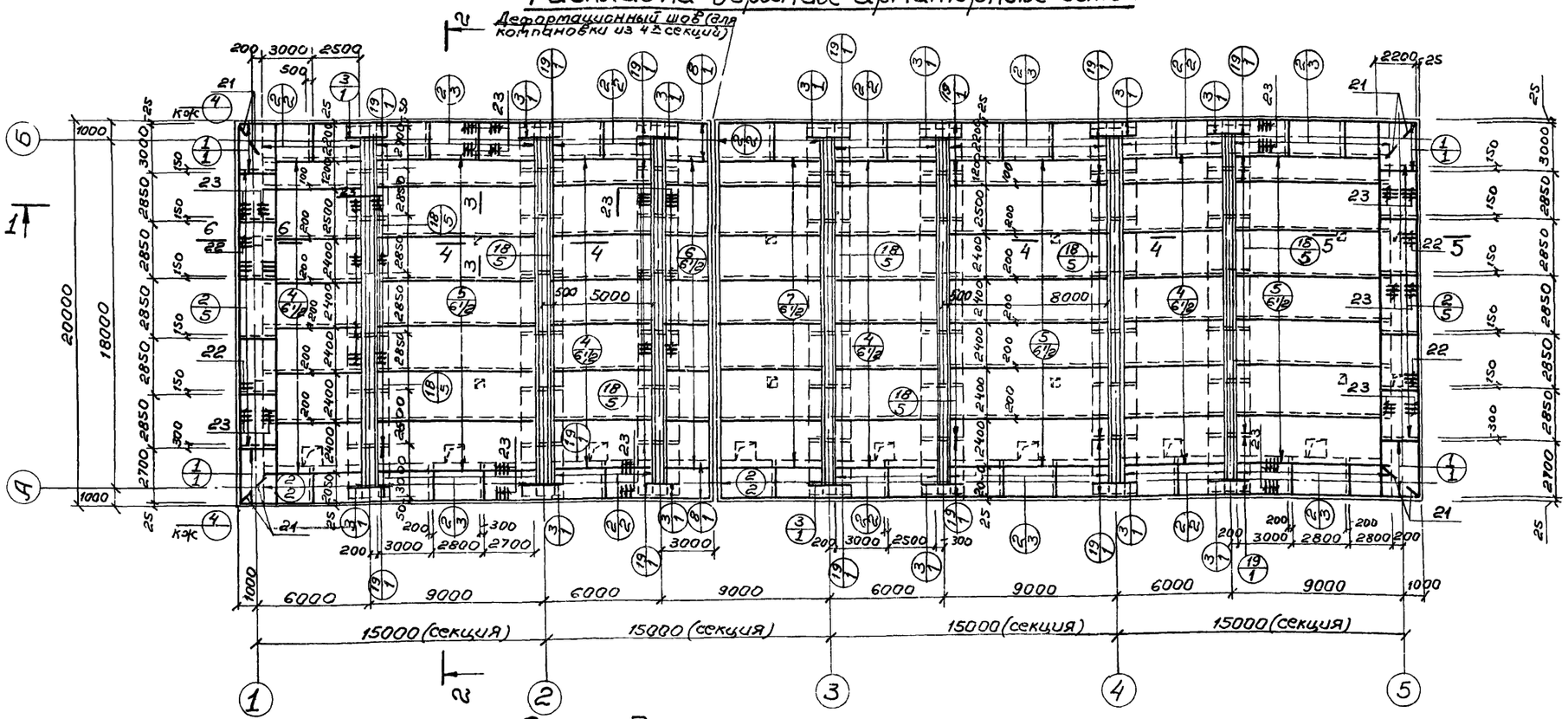

Раскладка нижних арматурных сеток

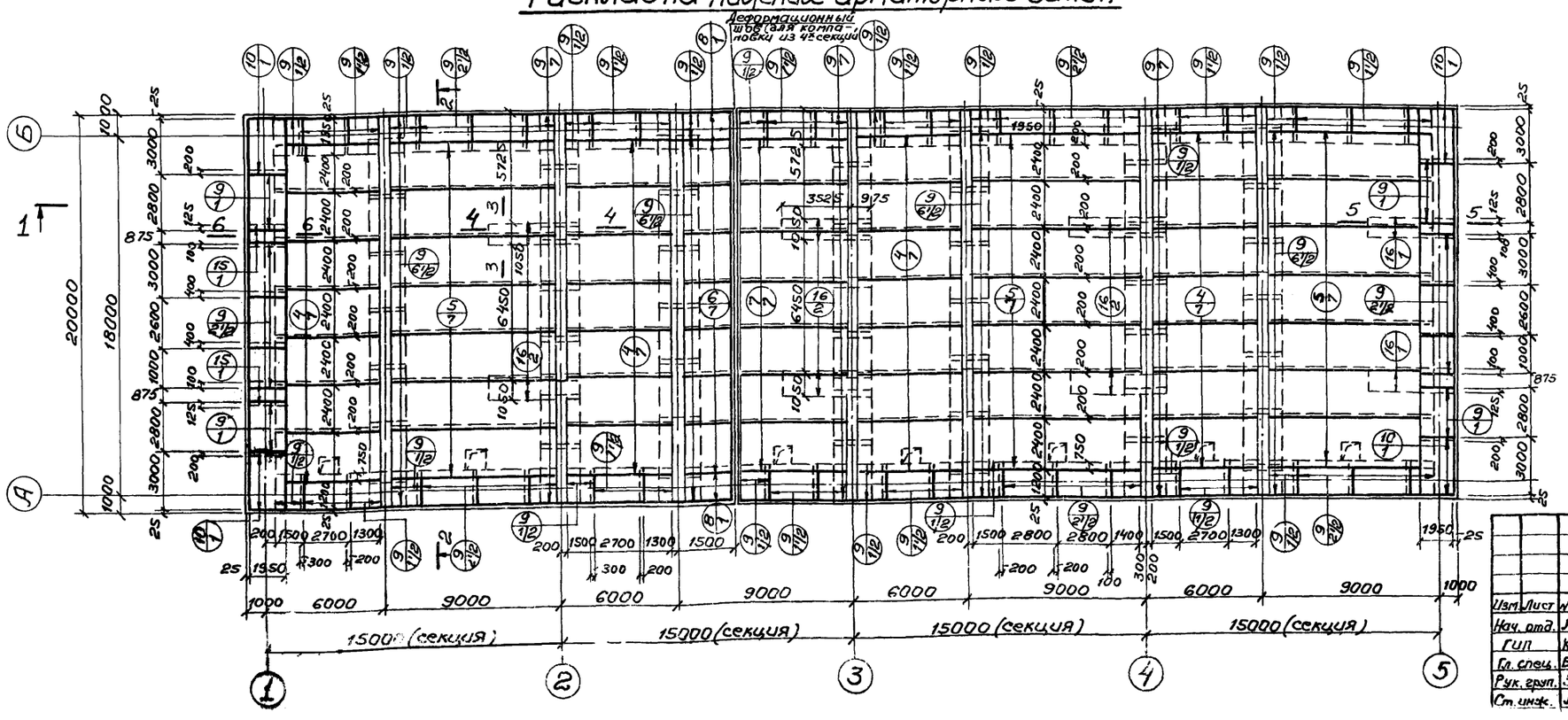

1. Данный лист комплектен с листами КЖ-28; КЖ-36÷40; КЖ-46,47.
2. В местах отверстий и приямков арматуру сеток вырезать по месту.
3. Размеры сеток даны по их габаритам.

48

7580/II

Изм.	Лист	N документа	Подпись	Дата
Нач. отд.		Абрамович		
ГИП		Козловская		
Гл. спец.		Браславская		
Рук. груп.		Зан берг		
Ст. инж.		Лязгзон		

ТП 902-2-332 КЖ

Аэротенк контактной стабилизации производительностью 17-40 тыс м³/сут.

Тип II

Лит.	Лист	Листов
Р	36	

Днище РКм-2. Армирование. План раскладки верхних и нижних арматурных

МЖКХ УССР УКРСИПРОКОММУНСТРОЙ

1-1

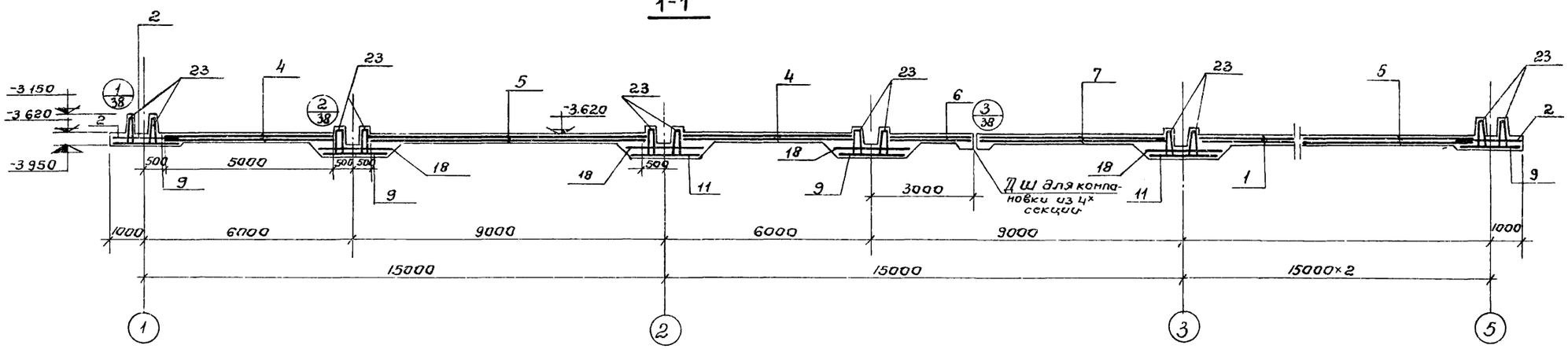

2-2

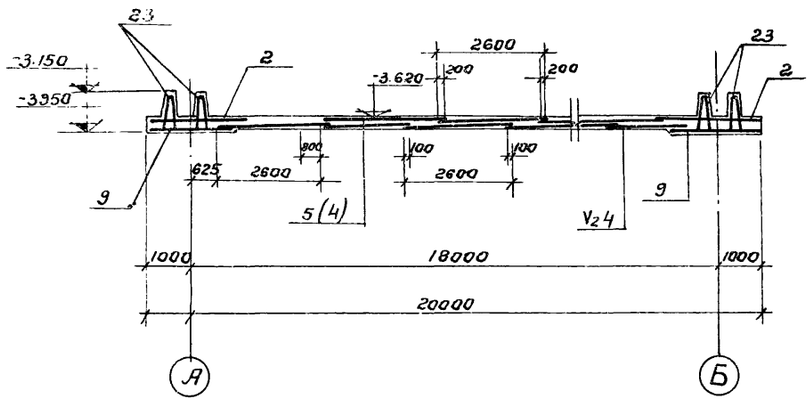

3-3

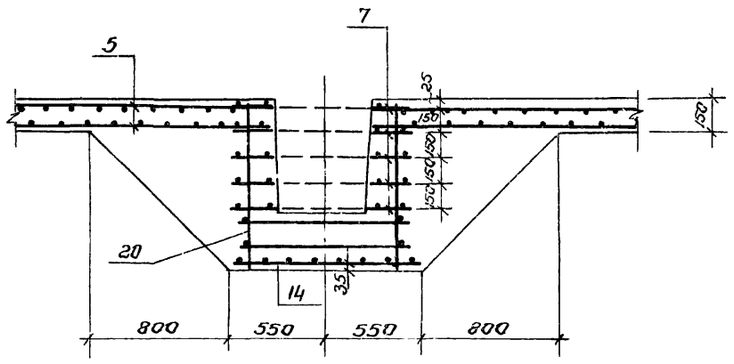

4-4

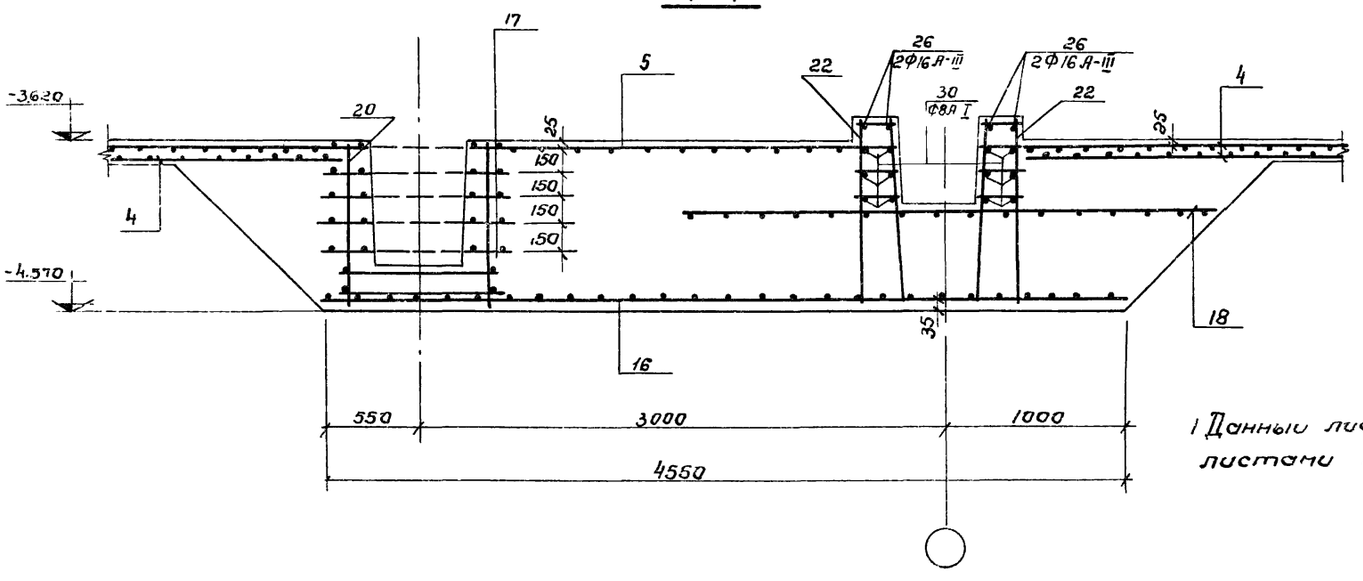

5-5

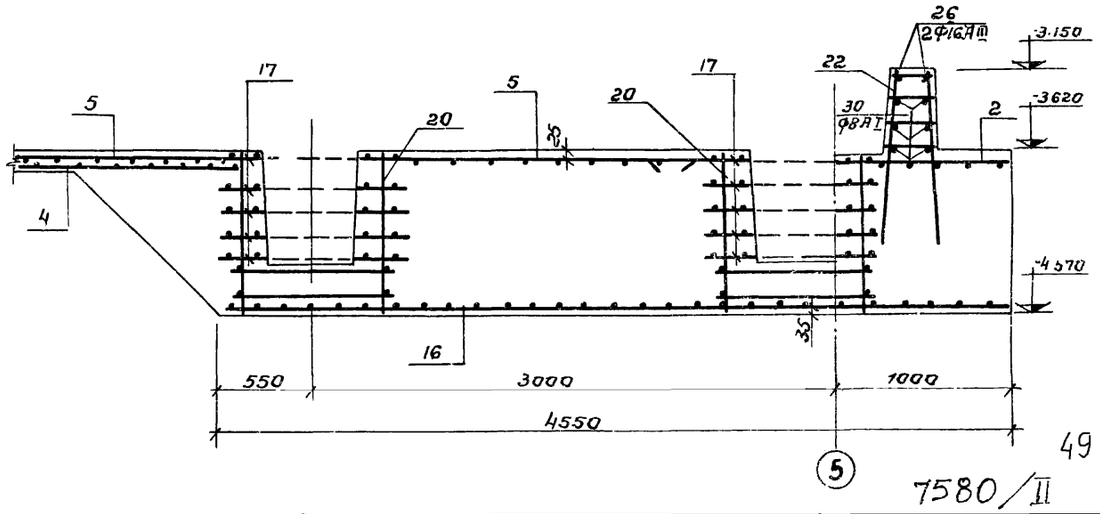

1 Данный лист комплектен с листами КЖ-38;-36

49

7580/II

Изм.	Лист	№ докум.	Подпись	Дата	ТП 902-2-332 КЖ
Нач.отд.	Абрамович				Аэротенк контактной стабилизации производительностью 17-40 тыс м³/сут
ГИП	Козловская				Тип II — Лит Р, Лист 37, Листов
Гл.спец.	Браславский				
Рук.гр.	Зюнтберг				Днище. РКм-2 Армирование. Разрезы 1-1÷5-5
Ст.инж.	Лямзон				
Провер.	[illegible]				

МЖКХ УССР УКРГИПРОКОММУНСТРОЙ

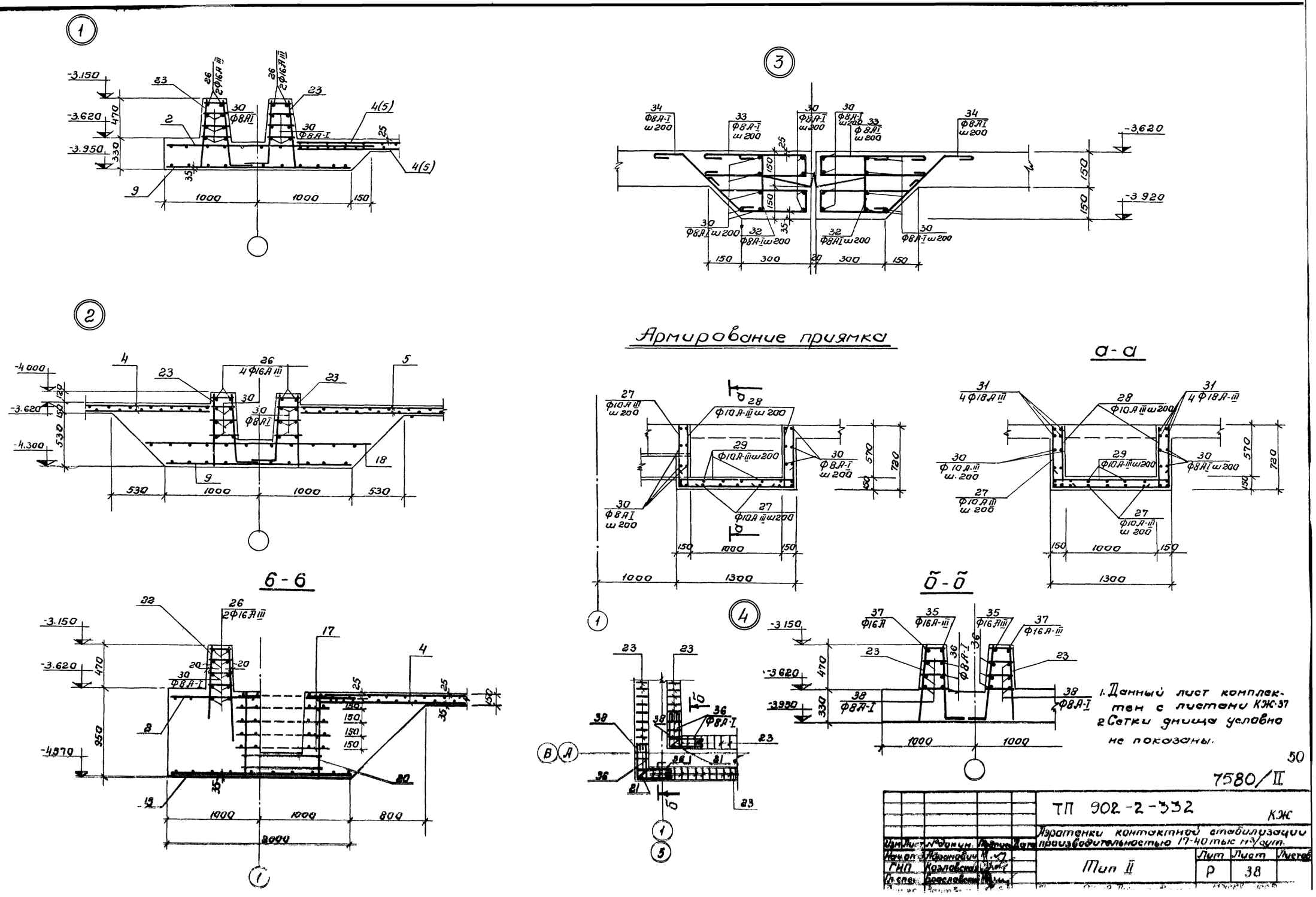

1. Данный лист комплектен с листами КЖ-37
2. Сетки днища условно не показаны.

50

7580/II

				ТП 902-2-332	КЖ
Изм.	Лист	№ докум.	Подпись	Дата	Аэротенки контактной стабилизации производительностью 17-40 тыс м³/сут.
Нач.отд.	Абрамович				Тип II
ГИП	Козловская				Лит Р / Лист 38 / Листов
Гл.спец.	Браславский				

Ведомость стержней на 1 элемент /компановка из 2х секций/.

Марка эл-та	Поз.	Эскиз или сечение	ф мм	Длина мм	Кол.
Днище РКм-2	26	Общ. длина	16А III	6400 м	—
	27	670 1250 670	10А III	2590	64
	28	670 300	10А-III	970	96
	29	300 1250 300	10А-III	1850	48
	30	общ. длина	8А-I	2030,4 м	—
	31	———	18А-III	2300	32
	35	———	16А-III	700	8
	36	700	8А-I	800	48
	37	700 700	16А-III	1400	4
	38	700 700	8А-I	1500	24

Выборка стали на один элемент (в тоннах) /компановка из 4х секций/

Марка элемента	Арматурные изделия. Арматурная сталь ГОСТ 5781-75, 5.1459-72*												Всего
	Класс А-I				Класс А-III								
	ф мм			Итого	ф мм							Итого	
	6	8	10		10	16	18						
Днище РКм-2	0,02	13,98	—	14,0	7,23	20,81	0,29					28,33	42,33

Выборка стали на один элемент (в тоннах) /компановка из 3х секций/.

Марка элемента	Арматурные изделия. Арматурная сталь ГОСТ 5781-75; 5.1459-72*												Всего
	Класс А-I				Класс А-III								
	ф мм			Итого	ф мм							Итого	
	6	8	10		10	16	18						
Днище РКм-2	0,02	10,43	—	10,45	6,41	17,29	0,22					23,92	34,37

Выборка стали на один элемент (в тоннах) /компановка из 2х секций/.

Марка элемента	Арматурные изделия. Арматурная сталь ГОСТ 5781-75; 5.1459-72*												Всего
	Класс А-I				Класс А-III								
	ф м				ф мм							Итого	
	6	8	10		10	16	18						
Днище РКм-2	0,01	6,83	—	6,84	5,89	14,72	0,15					20,76	27,60

Спецификация марок арматурных изделий /компановка из 2х секций/.

Формат	Зона	Поз.	Обозначение	Наименование	Кол.	Примечания.
				РКм-2		
				Сборочные единицы и детали		
		1	КЖ-46	Сетка арматурная С-1	4	
		2	—"—	—"— С-2	30	
		3	—"—	—"— С-3	6	
		4	—"—	—"— С-4	27	
		5	—"—	—"— С-5	27	
		9	—"—	—"— С-9	50	
		1	—"—	—"— С-10	4	
		12	КЖ-47	—"— С-15	2	
		13	—"—	—"— С-16	4	
		17	—"—	—"— С-17	40	
		18	—"—	—"— С-18	15	
		19	—"—	—"— С-19	6	
		20	—"—	Каркас пространствен КП-1	8	
		21	—"—	Каркас плоский КР-3	8	
		22	—"—	Каркас плоский КР-4	32	
		23	—"—	Каркас плоский КР-5	2135	
		26÷31	КЖ-39	Стержни одиночные		
		35÷38	КЖ-39	Стержни одиночные		
				Материалы:		
				Бетон „М-200"	м³ 240,2	

1. Данный лист комплектен с листами КЖ-36÷КЖ-38.

7580/II 51

Изм.	Лист	№ докум.	Подпись	Дата
Нач. отд.		Абрам. вич		
ГИП		Козлов.		
Гл. спец.		Вралов.		
Рук. гр.		Зантбург		

ТП 902-2-332 КЖ

Аэротенк контактной стабилизации производительностью 17+40 тыс. м³/сут.

Тип II.

Лит.	Лист	Листов
Р	39	

Днище РКм-2. Армирование. Спецификации.

МЖКХ УССР ИНКОГИПРОКОММУНСТРОЙ

Ведомость стержней на 1 элемент (компановка из 4х секций).

Марка эл-та	Поз.	Эскиз или сечение	ф мм	Длина мм	Кол.
РКм-2	26	Общая длина	16А-III	1200,0м	—
	27	670 1250 670	10А-III	2590	128
	28	670 300	10А-III	970	192
	29	300 1250 300	10А-III	1850	96
	30	Общая длина	8А-I	4180,8м	—
	31	120	18А-III	2300	64
	32	450 120 210	8А-I	580	200
	33	450 110	8А-I	1110	200
	34	350 250 120	8А-I	1340	200
	35		16А-III	700	8
	36	700	8А-I	800	48
	37	700 700	16А-III	1400	4
	38	700 700	8А-I	1500	24

Ведомость стержней на 1 элемент (компановка из 3х секций).

Марка эл-та	Поз.	Эскиз или сечение	ф мм	Длина мм	Кол.
РКм-2	26	Общая длина	16А-III	920,0м	—
	27	670 1250 670	10А-III	2590	96
	28	670 300	10А-III	970	144
	29	300 1250 300	10А-III	18.50	72
	30	Общая длина	8А-I	2925,6	—
	31		18А-III	2300	48
	35		16А-III	700	8
	36	700	8А-I	800	48
	37	700 700	16А-III	1400	4
	38	700 700	8А-I	1500	24

Спецификация марок арматурных изделий (компановка из 4х секций).

Формат	Зона	Поз.	Обозначение	Наименование	Кол.	Примечание.
				РКм-2		
				Сборочные единицы и детали		
		1	КЖ-46	Сетка арматурная С-1	4	
		2	— " —	— " — С-2	48	
		3	— " —	— " — С-3	14	
		4	— " —	— " — С-4	54	
		5	— " —	— " — С-5	41	
		6	— " —	— " — С-6	14	
		7	— " —	— " — С-7	14	
		8	— " —	— " — С-8	4	
		9	— " —	— " — С-9	96	
		10	— " —	— " — С-10	4	
		15	КЖ-47	— " — С-15	2	
		16	— " —	— " — С-16	8	
		17	— " —	— " — С-17	60	
		18	— " —	— " — С-18	35	
		19	— " —	— " — С-19	14	
		20	— " —	Каркас пространствен. КП-1	12	
		21	— " —	Каркас плоский КР-3	8	
		22	— " —	Каркас плоский КР-4	32	
		23	— " —	Каркас плоский КР-5	4022	
		26÷38	КЖ-40	Стержни одиночные		
				Материалы:		
				Бетон марки „200"	460,5	

1. Данный лист комплектен с листами КЖ-36 ÷ КЖ-38

Спецификация марок арматурных изделий (компановка из 3х секций).

Формат	Зона	Поз.	Обозначение	Наименование	Кол.	Примечания:
				РКм-2		
				Сборочные единицы и детали		
		1	КЖ-46	Сетка арматурная С-1	4	
		2	— " —	— " — С-2	40	
		3	— " —	— " — С-3	8	
		4	— " —	— " — С-4	41	
		5	— " —	— " — С-5	41	
		9	— " —	— " — С-9	73	
		10	— " —	— " — С-10	4	
		15	КЖ-47	— " — С-15	2	
		16	— " —	— " — С-16	6	
		17	— " —	— " — С-17	50	
		18	— " —	— " — С-18	25	
		19	— " —	— " — С-19	10	
		20	— " —	Каркас пространств. КП-1	10	
		21	— " —	Каркас плоский КР-3	8	
		22	— " —	Каркас плоский КР-4	32	
		23	— " —	Каркас плоский КР-5	3020	
		26-31	— " —	Стержни одиночные		
		35-38	КЖ-40	Стержни одиночные		
				Материалы:		
				Бетон марки „200"	354,2	

52

7580/II

ТП 902-2-332 КЖ

Изотенк контактной стабилизации производительностью 17÷40 тыс. м³/сут.

Тип II.

Изм.	Лист	№ документа	Подпись	Дата
Нач. отд.		Абратович		
ГИП.		Козловская		
Гл. спец.		Ярославский		
Рук. гр.		Зантлерер		

Лит.	Лист	Листов
Р	40	

Днище РКм-2. Армирование. МЖКХ УССР

Раскладка верхних арматурных сеток

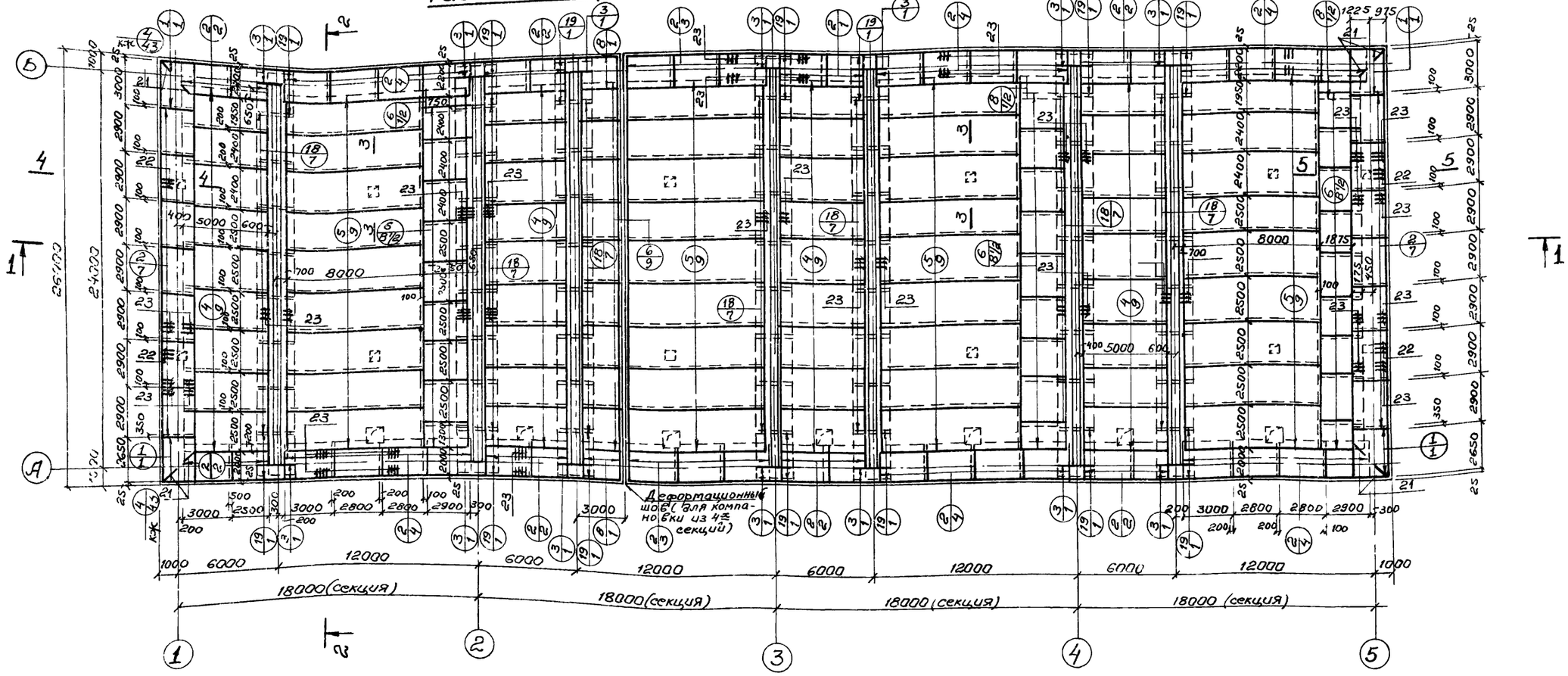

1-1

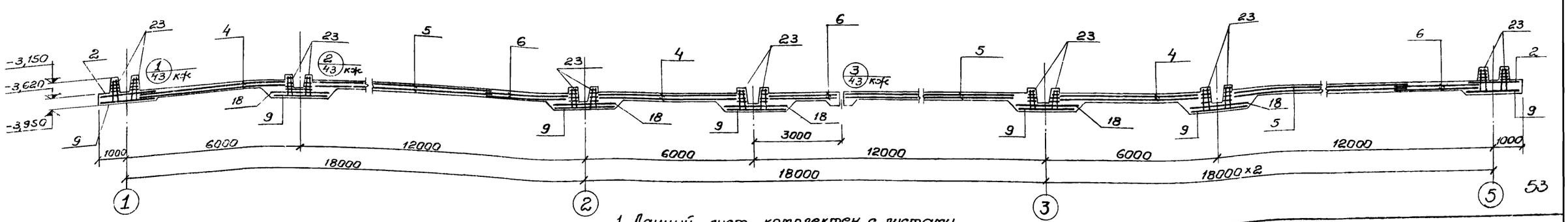

1. Данный лист комплектен с листами КЖ-29, КЖ-42, КЖ-43, КЖ-46, КЖ-47.
2. В местах отверстий и приямков арматуру сеток вырезать по месту.
3. Размеры сеток даны по их габаритам.

Изм.	Лист	№ докум.	Подпись	Дата
Нач. отд.		Абрамович		
ГИП		Козловская		
Гл. спец.		Брасл-вский		
Рук. груп.		Зант. ерг		
Ст. инж.		Ляунсон		

ТП 902-2-332 КЖ

Аэротенк контактной стабилизации производительностью 17-40 тыс м³/сут.

Тип III

Лит.	Лист	листов
Р	41	

Днище РКм-3. Армирование. План раскладки верхних арматурных сеток

МЖКХ УССР

53

Раскладка нижних арматурных сеток

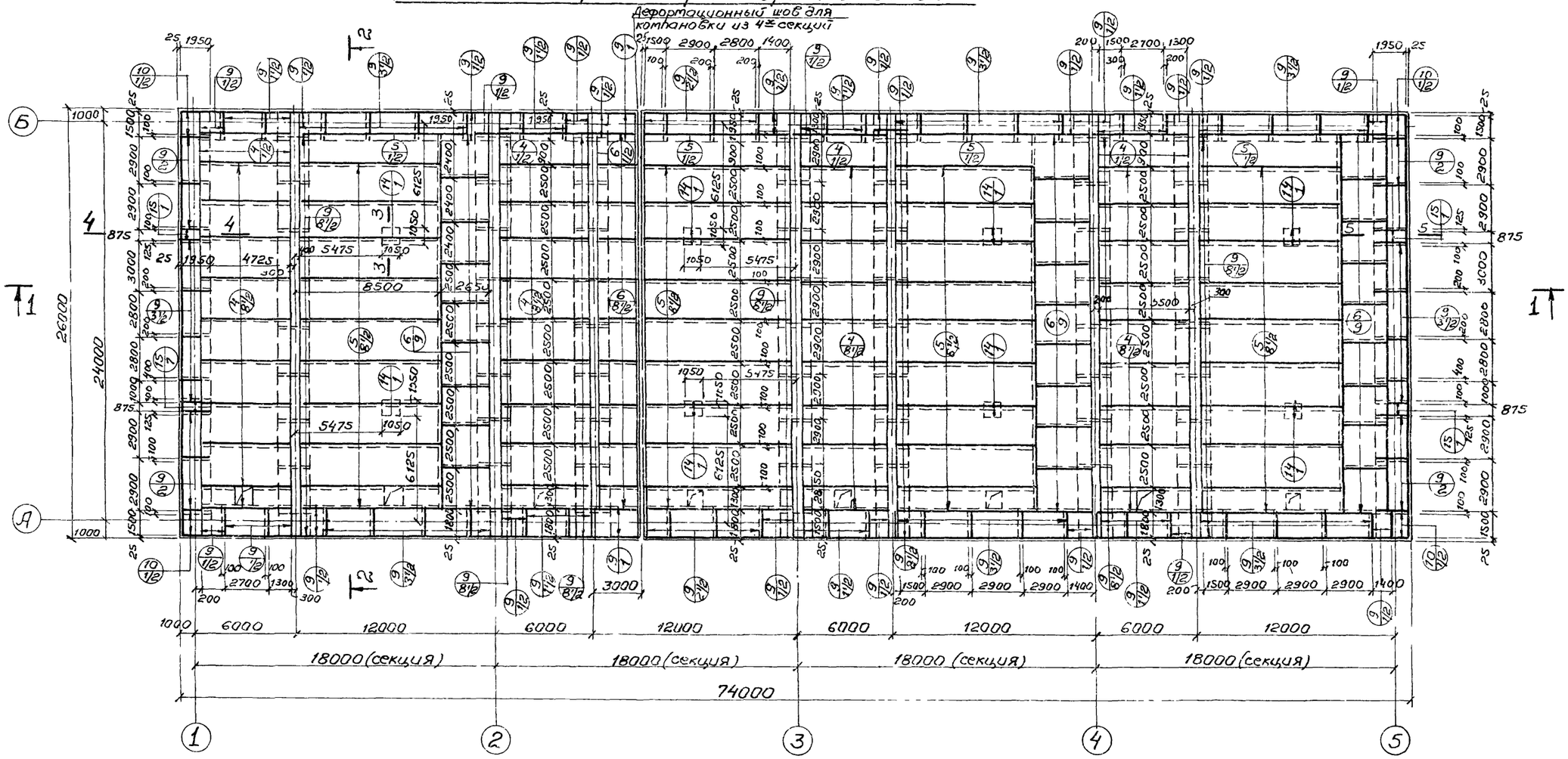

3-3

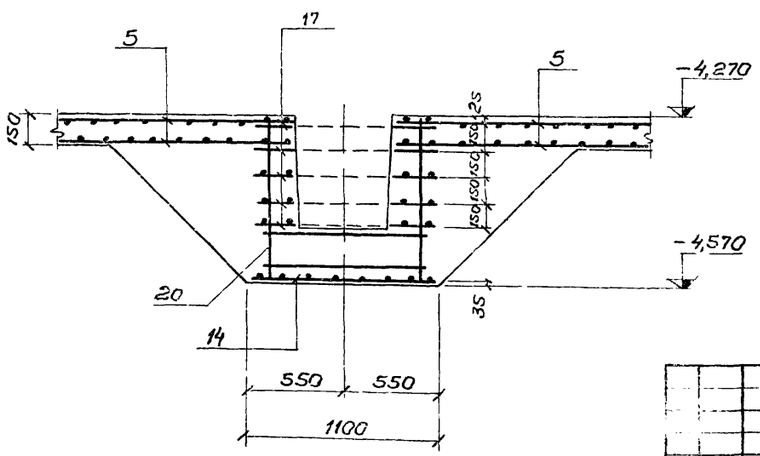

2-2

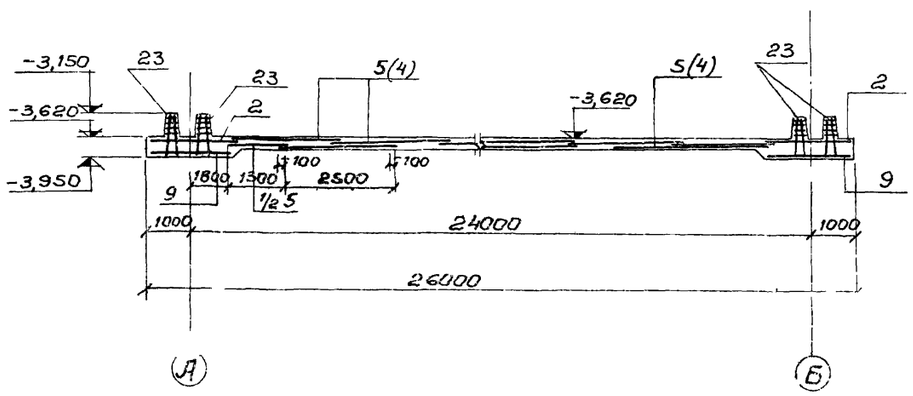

1. Данный лист комплектен с листами КЖ-29, КЖ-42, КЖ-46, КЖ-47.
2. В местах отверстий и приямков арматуру сеток вырезать по месту.
3. Размеры сеток даны по их габаритам.

54

7580/II

Изм.	Лист	№ докум.	Подпись	Дата	ТП 902-2-332 КЖ
Нач. отд.		А. Фатович			Аэротенк контактной стабилизации производительностью 17-40 тыс м³/сут.
ГИП		Козловская			Тип III
Гл. спец.		Бр. Славский			Лит: Р; Лист: 42; Листов:
Рук. груп.		Зильберг			Днище РКм-3 Армирование. План раскладки нижних арматурных сеток. Разрез 3-3.
		Резон			МЖКХ УССР УКРАИНПРОКОММУНСТРОЙ Харьков

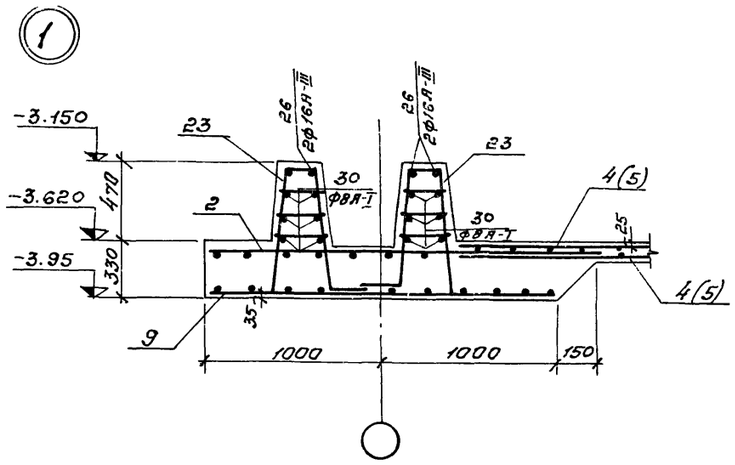

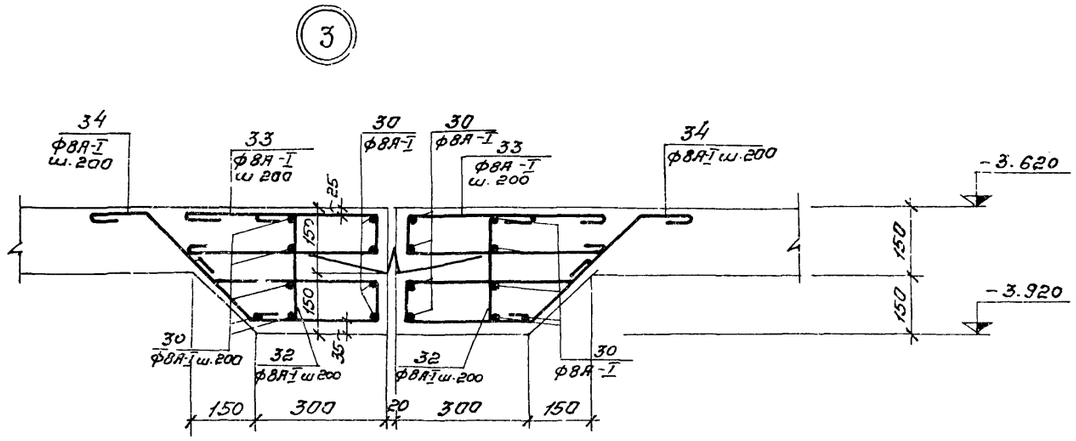

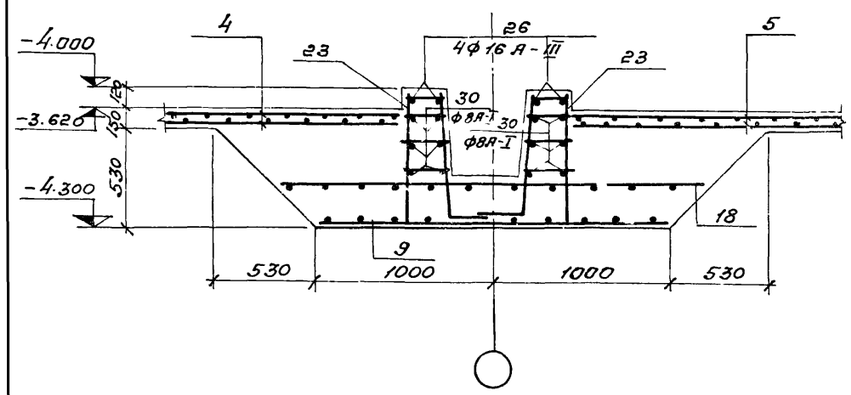

Армирование приямка.

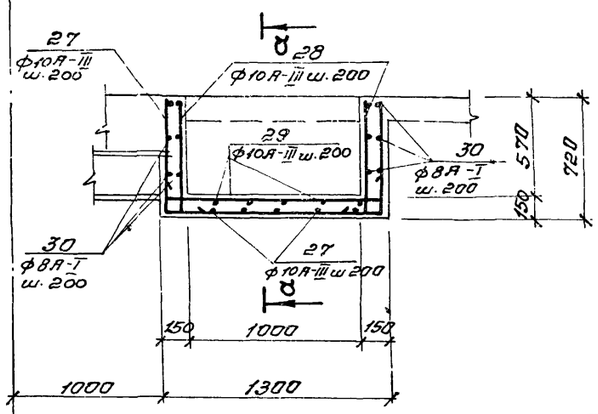

а-а

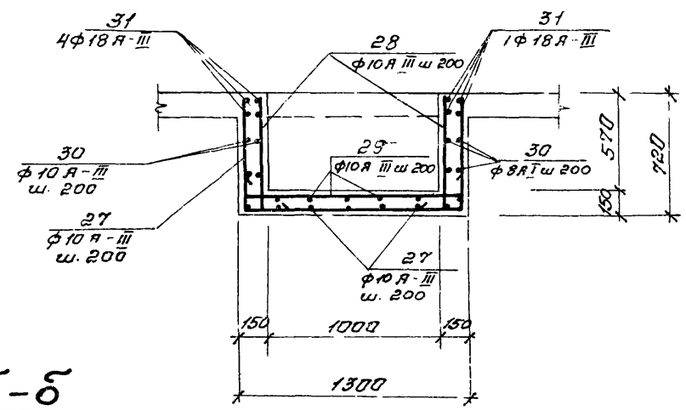

4-4, 5-5 (зеркально изображению 4-4).

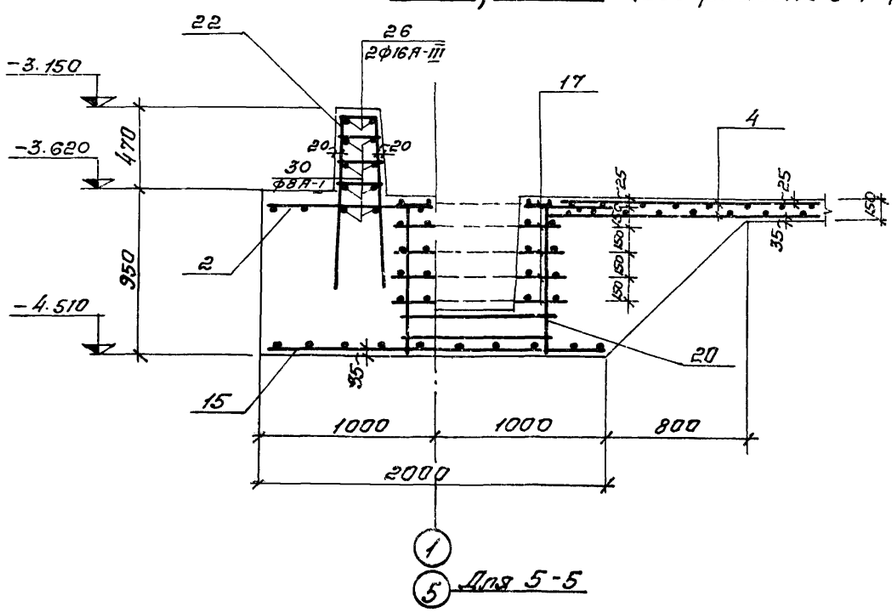

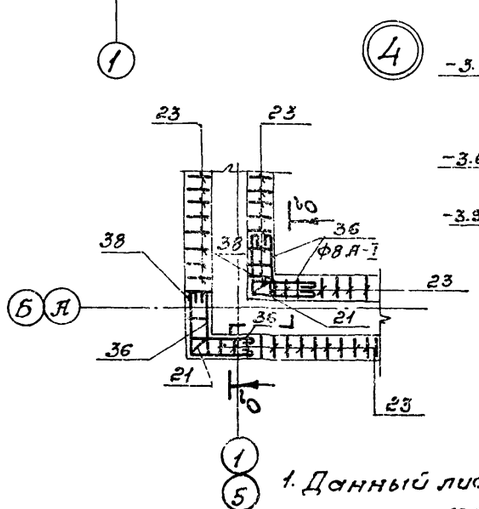

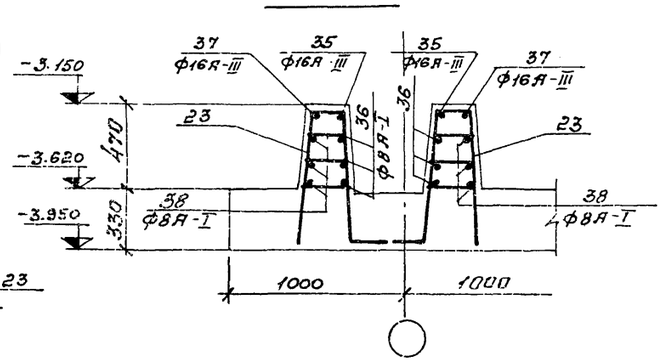

1. Данный лист комплектен с листами КЖ-41,42.
2. Сетки днища условно не показаны.

55

7580/II

					ТП 902-2-332		КЖС
					Аэротенк контактной стабилизации производительностью 17÷40 тыс. м3/сут.		
Изм.	Лист	№ докум.	Подпись	Дата	Тип III.	Лит.	Лист	Листов
Нач. отд.	Абрамова					Р	43	
ГИП	Козловская							
Гл. специ	Славская							
Рук. гр.	Гинтберг				Днище РКТ-3. Армирование. Узлы 1, 2, 3 и 4. Разрезы 4-4; 5-5. Армир	МЖКХ УССР		
Ст. инж.						ЦИЛОГИПРОНИИМИЦ ГЕТРОЙ		

Ведомость стержней на 1 элемент
/ Компановка из 2х секций /

Марка эл-та	Поз.	Эскиз или сечение	ф мм	длина мм	Кол.
днище РКм-3	26	Общ. длина	16А III	824.0м	
	27	670 1250 670	10А-III	2590	64
	28	670 300	10А-III	970	96
	29	300 1250 300	10А-III	1850	48
	30	Общ. длина	8А-I	25824м	
	31	—	18А-III	2300	32
	35	—	16А-III	700	8
	36	700	8А I	800	48
	37	700 100	16А-III	1400	4
	38	700 100	8А-I	1500	24

Выборка стали на один элемент в т
/ Компановка из 4х секций /

Марка элемента	Арматурные изделия. Арматурная сталь ГОСТ 5781-75; 5.1459-72*												Всего
	Класс А-I				Класс А-III								
	Ф мм			Итого	Ф мм							Итого	
	6	8	10		10	16	18						
днище РКм-3	0.02	21.6		21.62	9.67	29.81	0.29					39.77	61.39

Выборка стали на один элемент в т.
/ Компановка из 3х секций /

Марка элемента	Арматурные изделия. Арматурная сталь ГОСТ 5781-75; 5.1459-72*												Всего
	Класс А-I				Класс А-III								
	Ф мм			Итого	Ф мм							Итого	
	6	8	10		10	16	18						
днище РКм-3	0.02	12.37		12.39	7.41	23.16	0.22					30.79	43.18

Выборка стали на один элемент в т
/ Компановка из 2х секций /

Марка элемента	Арматурные изделия. Арматурная сталь ГОСТ 5781-75; 5.1459-72*												Всего
	Класс А-I				Класс А-III								
	Ф мм			Итого	Ф мм							Итого	
	6	8	10		10	16	18						
днище РКм-3	0.01	9.50		9.51	4.66	14.98	0.15					19.79	29.30

Спецификация марок арматурных изделий
/ Компановка из 2х секций /

Формат	Зона	Поз	Обозначение	Наименование	Кол	Примечания
				РКм-3		
				Сборочные единицы и детали		
		1	КЖ-46	Сетка арматурная С-1	4	
		2	—"—	—"— С-2	38	
		3	—"—	—"— С-3	6	
		4	—"—	—"— С-4	36	
		5	—"—	—"— С-5	36	
		9	—"—	—"— С 9	66	
		10	—"—	—"— С-10	4	
		14	КЖ-47	—"— С-14	4	
		15	—"—	—"— С-15	4	
		17	—"—	—"— С-17	40	
		18	—"—	—"— С-18	21	
		19	—"—	—"— С-19	6	
		20	—"—	Каркас пространств КП-1	8	
		21	—"—	Каркас плоский КР-3	8	
		22	—"—	Каркас плоский КР-4	32	
		23	—"—	Каркас плоский КР-5	2240	
		26-31	КЖ-44	Стержни одиночные		
		35-38	КЖ-44	Стержни одиночные		
		6		Сетка арматурная С-6	36	
				Материалы		
				Бетон М„200"	29.38м³	

7580/II

ТП 902-2-332 КЖ

Аэротенк контактной стабилизации производительностью 17-40 тыс м³/сут.

Изм.	Лист	N докум.	подпись	дата
Нач.отд.	Абратович			
ГИП	Козловская			
Гл.спец.	Браславский			
Рук. гр.	Зантберг			

Тип III

Лит	лист	листов
Р	44	

днище РКм-3 Армирование

МЖКХ УССР

Ведомость стержней на один элемент /Компановка из 4х секций/

Марка эл-та	Поз.	Эскиз или сечение	Ф мм	длина мм.	Кол.
РКм-3	26	Общая длина	16А-III	1520.0м	
	27	670 1250 670	10А-III	2590.0	128
	28	670 300	10А-III	970.0	192
	29	300 1250 300	10А-II	1850.0	96
	30	Общая длина	8А-I	5288м	
	31	120	18А-III	2300.0	64
	32	120 240	8А-I	580.0	260
	33	450 450 110	8А-I	1110.0	260
	34	90 350 250 340 120	8А-I	1340.0	260
	35		16А-III	700.0	8
	36	700	8А-I	800.0	48
	37	700 700	16А-III	1400.0	4
	38	700 700	8А-I	1500.0	24

Ведомость стержней на один элемент /Компановка из 3х секций/

Марка эл-та	Поз.	Эскиз или сечение	Ф мм	длина мм	Кол.
РКм-3	26	Общая длина	16А-III	1176.0м	
	27	670 1250 670	10А-III	2590.0	96
	28	670 300	10А-III	970.0	144
	29	300 1250 300	10А-III	1850.0	72
	30	Общая длина	8А-I	3693.6м	
	31		18А-III	2300.0	48
	35		16А-III	700.0	8
	36	700	8А-I	800.0	48
	37	700 700	16А-III	1400	
	38	700 700	8А-I	1500.0	24

Спецификация марок арматурных изделий /Компановка из 4х секций/

Формат	Зона	Поз.	Обозначение	Наименование	Кол.	Примечание
				РКм-3		
				Сборочные единицы и дет		
		1	кж-46	Сетка арматурная С-1	4	
		2	—"—	—"— С-2	60	
		3	—"—	—"— С-3	14	
		4	—"—	—"— С-4	72	
		5	—"—	—"— С-5	72	
		6	—"—	—"— С-6	72	
			—"—			
		8	—"—	—"— С-8	2	
		9	—"—	—"— С-9	122	
		10	—"—	—"— С-10	4	
		14	кж-47	—"— С-14	8	
		15	—"—	—"— С-15	4	
		17	—"—	—"— С-17	60	
		18	—"—	—"— С-18	63	
		19	—"—	—"— С-19	14	
		20	—"—	Каркас пространственный КП-1	12	
		21	—"—	Каркас плоский КР-3	8	
		22	—"—	Каркас плоский КР-4	32	
		23	—"—	Каркас плоский КР-5	5288	
		26-38	кж-45	Стержни одиночные		
				Материалы		
				Бетон марки 200	587.6	$м^3$

Спецификация марок арматурных изделий /Компановка из 3 секций/

Формат	Зона	Поз.	Обозначение	Наименование	Кол.	Примечания
				РКм-3		
				Сборочные единицы и дет		
		1	кж-46	Сетка арматурная С-1	4	
		2	—"—	—"— С-2	50	
		3	—"—	—"— С-3	10	
		4	—"—	—"— С-4	54	
		5	—"—	—"— С-5	54	
		9	—"—	—"— С-9	92	
		10	—"—	—"— С-10	4	
		14	кж-47	—"— С-14	6	
		15	—"—	—"— С-15	4	
		17	—"—	—"— С-17	50	
		18	—"—	—"— С-18	45	
		19	—"—	—"— С-19	10	
		20	—"—	Каркас пространственный КП-1	10	
		21	—"—	Каркас плоский КР-3	8	
		22	—"—	Каркас плоский КР-4	32	
		23	—"—	Каркас плоский КР-5	4168	
		26÷31	кж-45	Стержни одиночные		
		35÷38	кж-45	Стержни одиночные		
		6	кж-46	Сетка арматурная С-6	54	
				Материалы		
				Бетон марки „200"	440.7	

1. Данный лист комплектен с листами кж-4 ÷ кж-43

57

7580/II

Изм.	Лист	N докум.	Подпись	Дата	ТП 902-2-332 кж
Нач. отд.		Абрамович			Аэротенк контактной стабилизации производительностью 17-40 тыс. м³/сут.
Гип.		Козловская			Тип III
Гл. спец.		Врасловский			Лит Р; Лист 45; Листов
Гл. инж.		Занцберг			Днище РКм3. Армирование. Спецификация. /Компановка из 4х и 3х секций/
Гл. инж.		Ляунзон			МЖКХ УССР УКРСЕЛЬКОММУНСТРОЙ
Проверил					

С-1

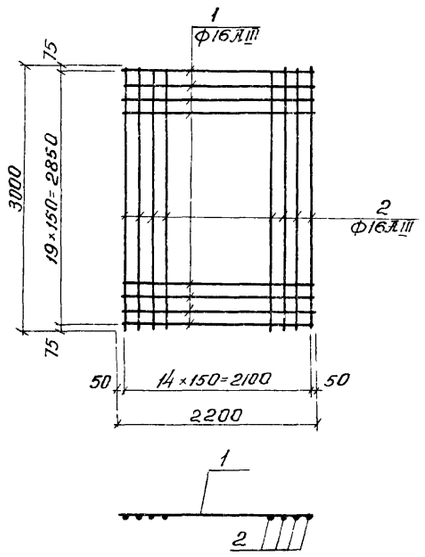

С-2

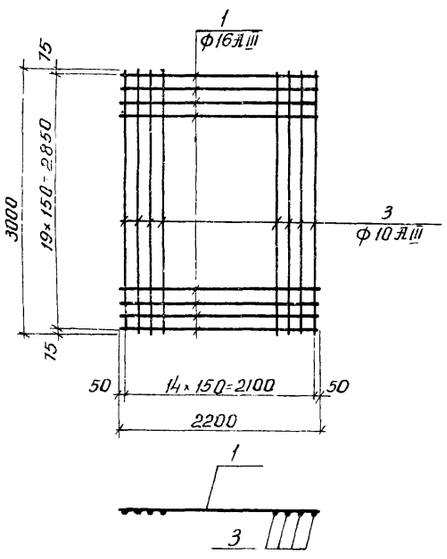

С-3

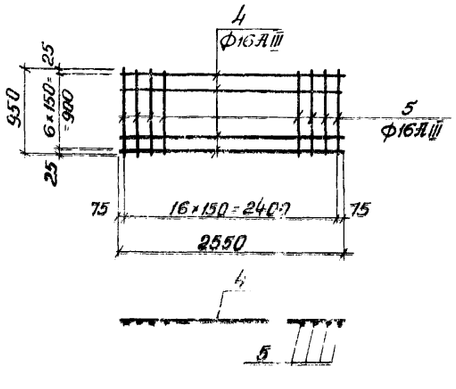

С-4; С-5; С-7

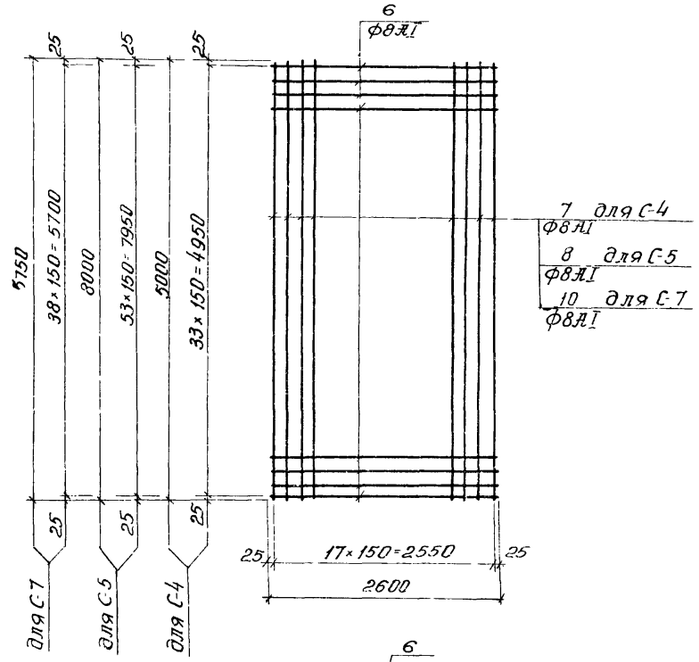

С-6

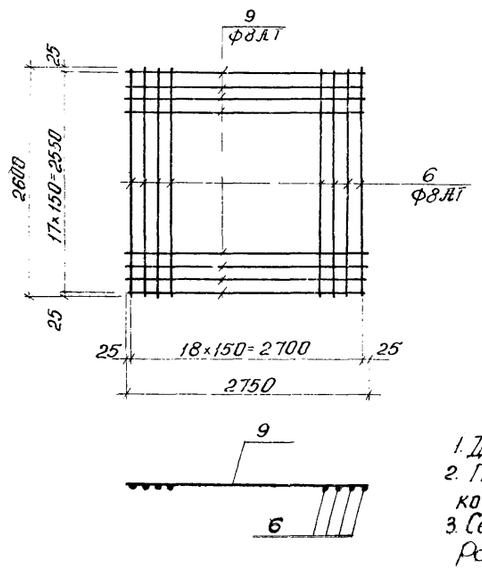

С-8

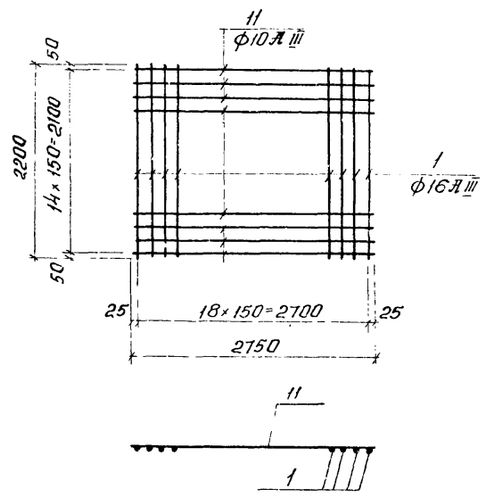

С-9; С-10

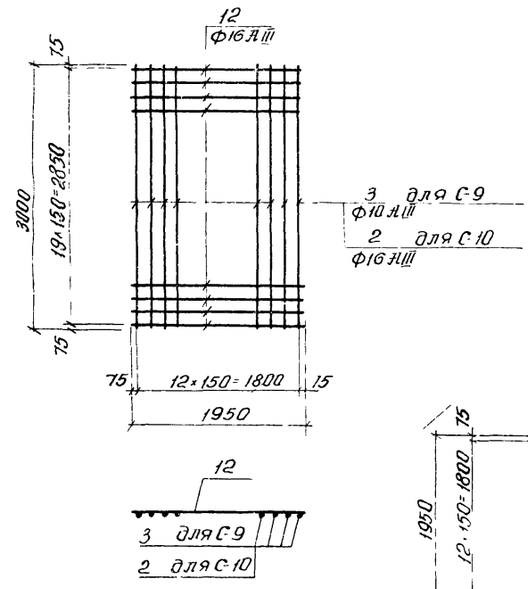

С-11

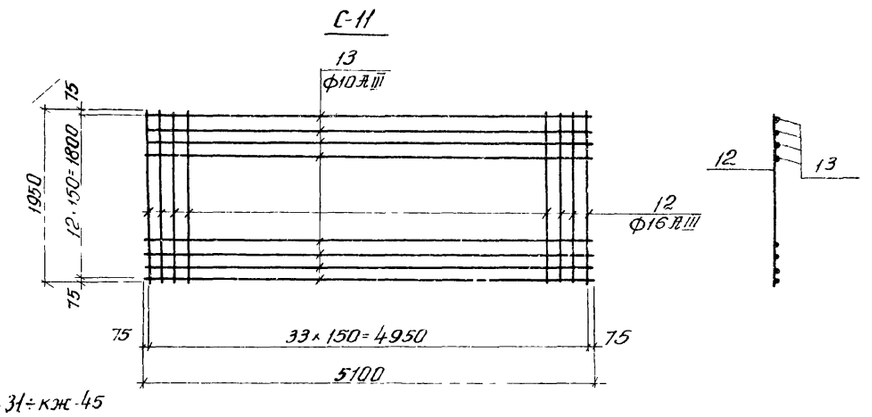

Ведомость стержней на

Марка эл-та	Поз.	Эскиз или сечение	ф мм	Длина мм	Кол.
С-1	1	—	16 А III	2200	20
	2	—	16 А III	3000	
С-2	1	—	16 А III	2200	20
	3	—	10 А III	3000	15
С-3	4	—	16 А III	2550	7
	5	—	16 А III	950	17
С-4	6	—	8 А I	2600	3
	7	—	8 А I	5000	18
С-5	6	—	8 А I	2600	54
	8	—	8 А I	8000	18
С-6	6	—	8 А I	2600	19
	9	—	8 А I	2750	18
С-7	6	—	8 А I	2600	39
	10	—	8 А I	5750	18
С-8	1	—	16 А III	2200	19
	11	—	10 А III	2750	15
С-9	3	—	10 А III	3000	13
	12	—	16 А III	1950	20
С-10	2	—	16 А III	3000	13
	12	—	16 А III	1950	20
С-11	12	—	16 А III	1950	34
	13	—	10 А III	5100	13

1. Данный лист комплектен с листами КЖ-31÷КЖ-45
2. При изготовлении сеток применяется контактно точечная сварка.
3. Сетки изготовлять в кондукторах. Разбивка арматуры сеток дана по осям стержней.

58

7580/II

ТП 902-2-332 КЖ

Аэротенк контактной стабилизации производительностью 17 40 тыс м³/сут

Изм	Лист	№ документ	Подпись	Дата			
Нач отд	Абрамович				Тип I; II; III	Лит.	Лист	Листов
Гип	Кантовская					Р	46	
Гл спец	Будславский							
Рук гр	Зинтберг				Днище. Армирование Сетки С-1÷С-11	ЧКАГИПРОКОММУНСТРОЙ		
Инж	Новский							

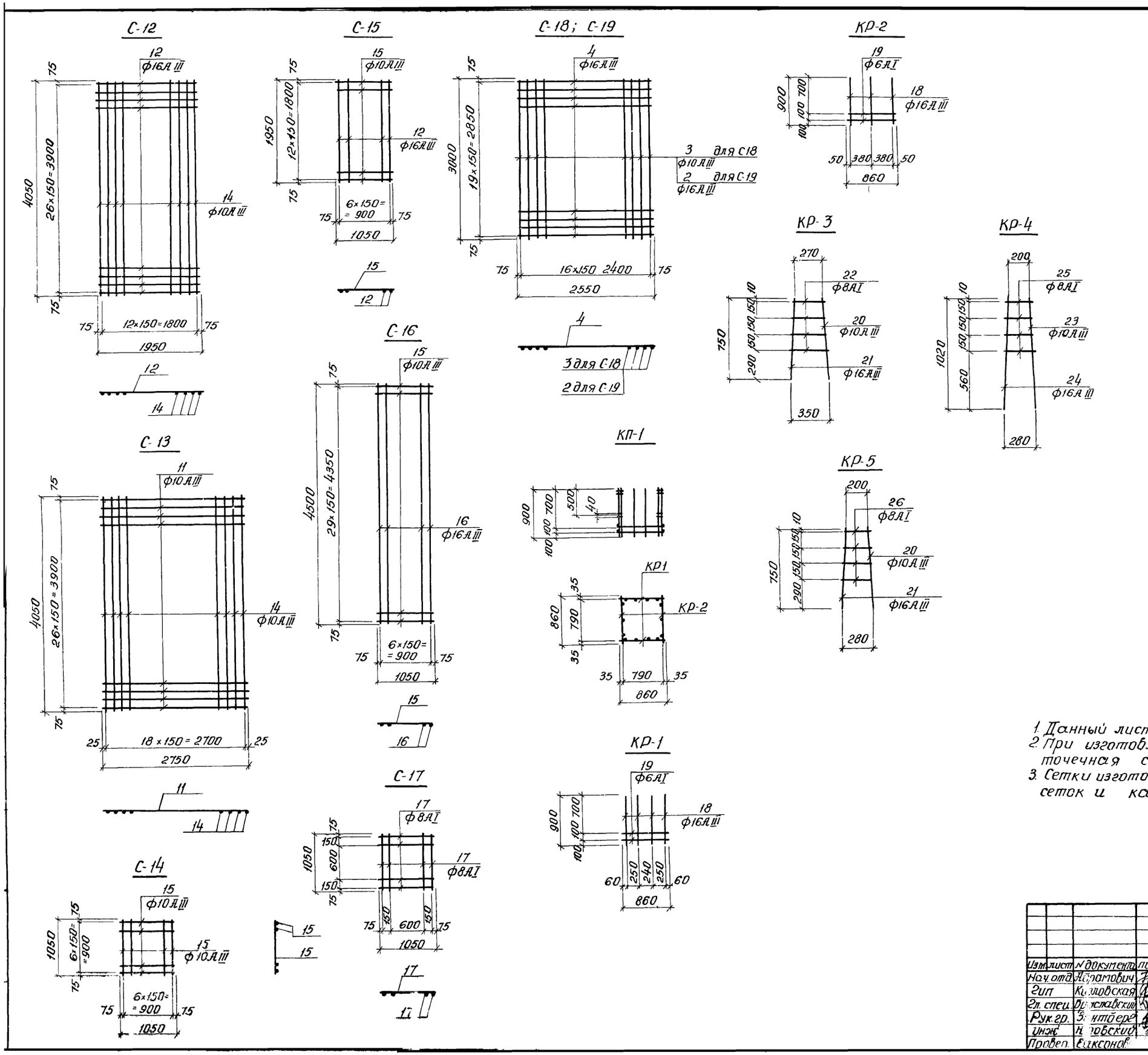

Ведомость стержней на один

Марка эл-та	поз.	Эскиз или сечение	ф мм	длина мм	кол.
С-12	12	———	16АIII	1950	27
	14	———	10АIII	4050	13
С-13	11	———	10АIII	2750	27
	14	———	10АIII	4050	19
С-14	15	———	10АIII	1050	14
С-15	12	———	16АIII	1950	7
	15	———	10АIII	1050	13
С-16	15	———	10АIII	1050	30
	16	———	16АIII	4500	7
С-17	17	———	8АI	1050	8
С-18	3	———	10АIII	3000	17
	4	———	16АIII	2550	20
С-19	2	———	16АIII	3000	17
	4	———	16АIII	2550	20
КП-1 КР-1 (2шт)	18	———	16АIII	900	8
	19	———	6АI	850	4
КП-1 КР 2 (2шт)	18	———	16АIII	900	6
	19	———	6АI	860	4
КР-3	20	———	10АIII	750	1
	21	———	16АIII	750	1
	22	290 – 340	8АI	СР 320	4
КР-4	23	———	10АIII	1020	1
	24	———	16АIII	1020	1
	25	220÷260	8АI	СР 240	4
КР-5	20	———	10АIII	750	1
	21	———	16АIII	750	1
	26	220÷270	8АI	СР 250	4

1. Данный лист комплектен с листами кж-31÷кж-45
2. При изготовлении сеток применяется контактная точечная сварка.
3. Сетки изготовлять в кондукторах. Разбивка арматуры сеток и каркасов дана по осям стержней.

59

7580/II

Изм.	лист	№ документа	подпись	дата
Нач. отд.		Абрамович		
Гип		Кирловская		
Гл. спец.		Бриславский		
Рук. гр.		Зинтберг		
Инж.		Новский		
Провер.		Баксонов		

ТП 902-2-332 кж

Аэротенк контактной стабилизации производительностью 17-40 тыс. м³/сутки.

Тип I; II; III

Лит	лист	листов
Р	47	

Днище Армирование сетки С-12 ÷ С-19 каркасы КР-1 ÷ КР-5

МЖКХ УССР УКРСПРОДПРОМУНСТРОЙ г. Харьков

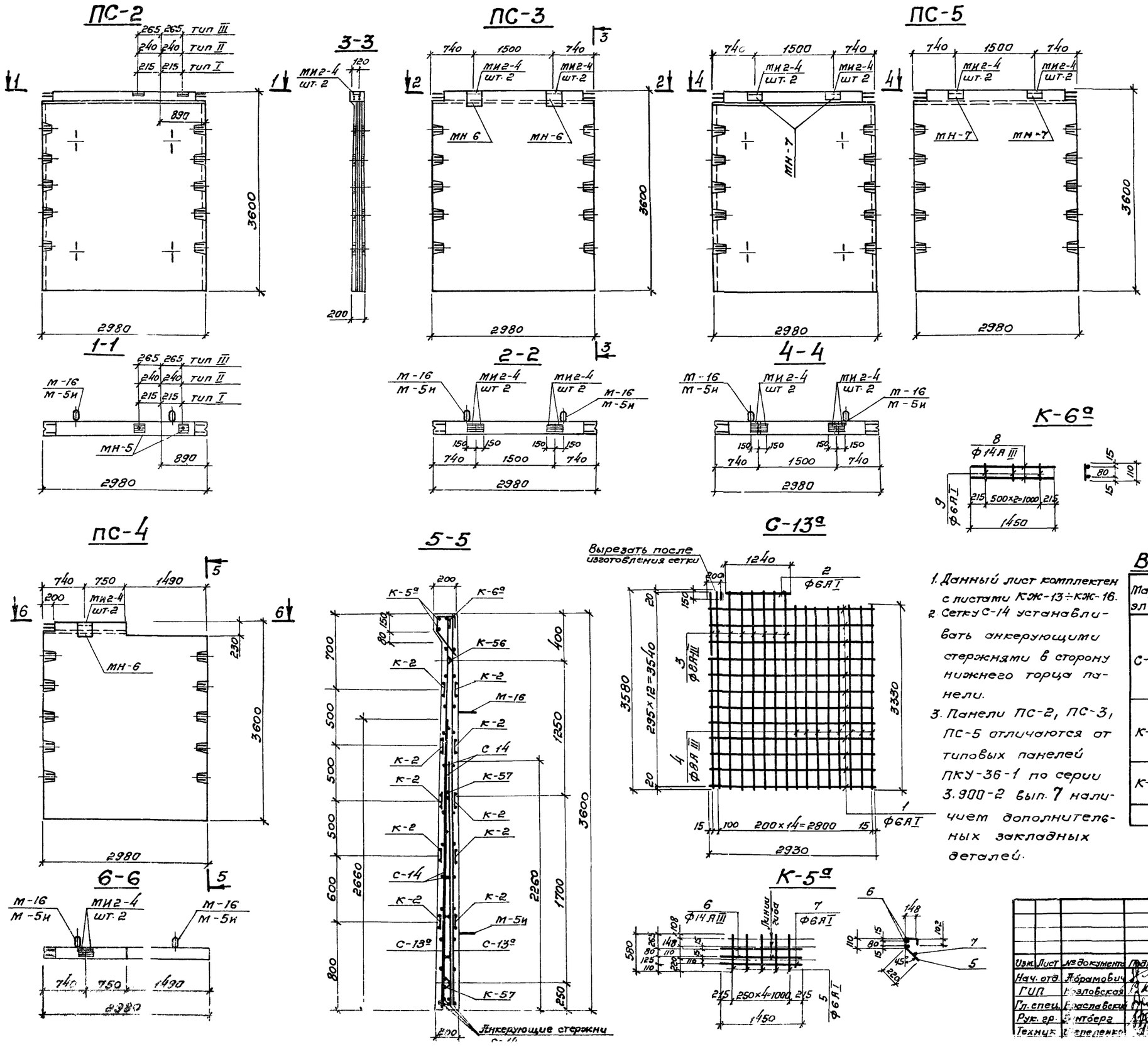

Выборка отпрабочных марок на одно изделие.

Наимен. изделия	Марка	Кол-во Т	Кол-во Н	Масса кг Марки	Масса кг Всех	Серия или ГОСТ
ПС-2	МН-5	2	—	0,8	1,6	Лист 48
ПС-3	МИ2-4	4	—	1,6	6,4	Серия 3.400-6
	МН-6	2	—	6,6	13,2	Лист 48
ПС-4	МИ2-4	2	—	1,6	3,2	Серия 3.400-6
	МН-6	1	—	6,6	6,6	Лист 48
	С-13а	2	—	27,7	55,4	Данный лист
	С-14	2	—	46,8	93,6	серия 3.900-2 в 2 лист 60,73
	К-2	10	—	3,8	38	лист 69 80
	К-5а	1	—	4,5	4,5	Данный лист
	К-6а	1	—	3,6	3,6	
	К-56	2	—	1,1	2,2	Серия 3.900-2 вып. 2 лист 71.85
	К-57	4	—	1,2	4,8	
ПС-5	МИ2-4	4	—	1,6	6,4	Серия 3.400-6
	МН-7	2	—	9,8	19,6	Лист 48

Выборка стали на один элемент.

Марка эл-та	Арматурные изделия. Арматурная сталь ГОСТ 5781-75. Класс А-I, Ф мм: 6	8	Итого	Класс А-III, Ф мм: 8	14	Итого	Всего
С-13а	8,1	—	8,1	19,6	—	19,6	27,7
К-5а	0,97	—	0,97	—	3,5	3,5	4,5
К-6а	0,1	—	0,1	—	3,5	3,5	3,6

Ведомость стержней на один элемент.

Марка эл-та	№ поз	Эскиз или сечение	Ф мм	Длина мм	Кол.
С-13а	1	—	6АI	2930	12
	2	—	6АI	1240	1
	3	—	8АIII	3580	8
	4	—	8АIII	3330	8
К-5а	5	—	6АI	580	5
	6	—	14АIII	1450	2
	7	—	6АI	1450	1
К-6а	8	—	14АIII	1450	2
	9	—	6АI	110	4

1. Данный лист комплектен с листами КЖ-13÷КЖ-16.
2. Сетку С-14 устанавливать анкерующими стержнями в сторону нижнего торца панели.
3. Панели ПС-2, ПС-3, ПС-5 отличаются от типовых панелей ПКУ-36-1 по серии 3.900-2 вып. 7 наличием дополнительных закладных деталей.

60

7580/II

Изм.	Лист	№ документа	Подпись	Дата
Нач. отд.		Абрамович		
ГИП		Козловская		
Гл. спец.		Браславский		
Рук. гр.		Бунтберг		
Техник		Степаненко		

ТП 902-2-332 КЖ

Аэротенк контактной стабилизации производительностью 17÷40 тыс. м³/сут

Тип I, II, III.

Лит	Лист	Листов
Р	48	

Стеновые панели ПС-2÷ПС-5 Опалубочные чертежи

МЖКХ УССР УКРГИПРОКОММУНСТРОЙ

Колонна К-1

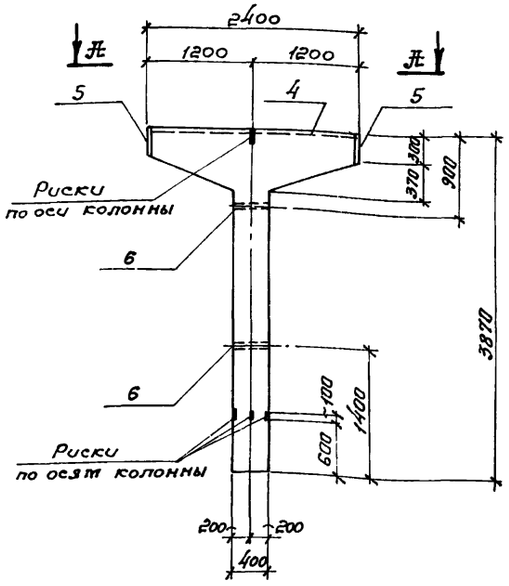

Армирование колонны К-1.

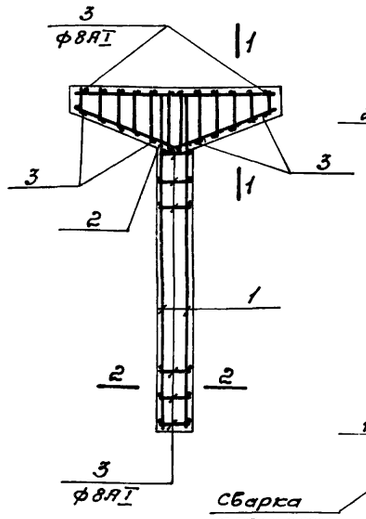

1-1

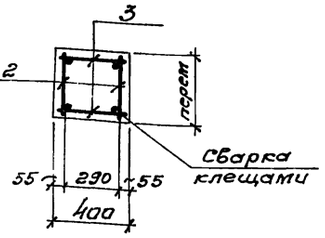

2-2

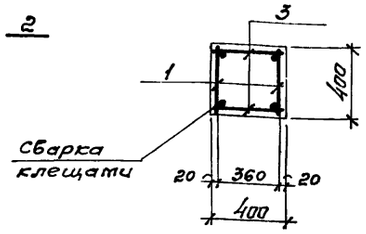

КР-1

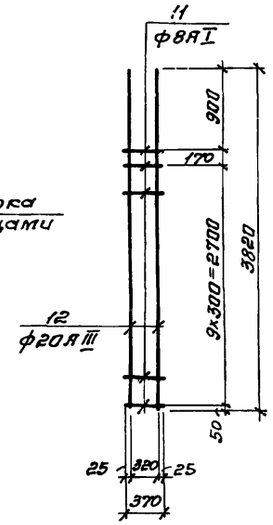

Траверса Б-1

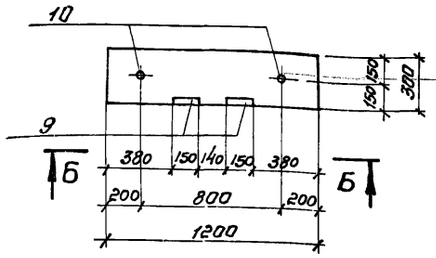

Армирование траверсы Б-1.

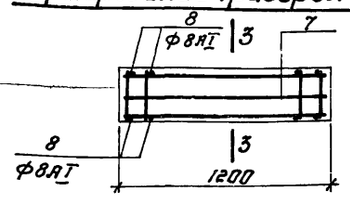

3-3

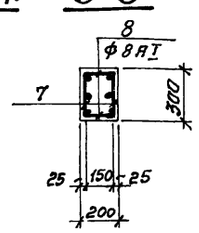

КР-2

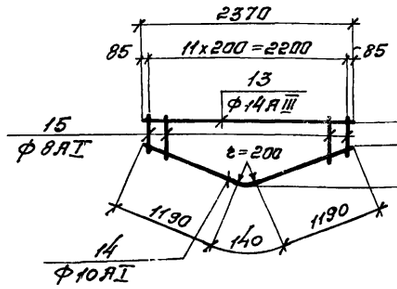

КР-3

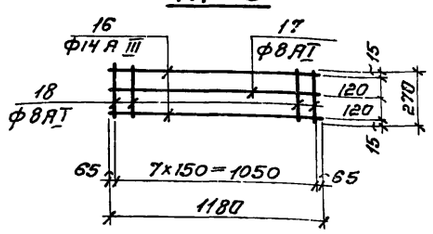

по А-А

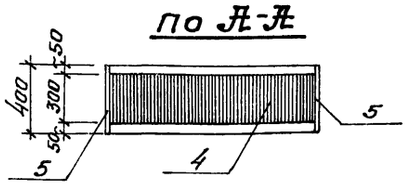

по Б-Б

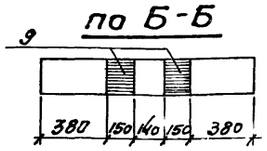

Выборка стали на один элемент.

Марка эл-та	Арматурные изделия: Арматурная сталь* ГОСТ 5781-75; 5.1459-72						Закладные изделия: Профильная сталь			Арматурная сталь ГОСТ 5181-75			Итого	Всего
	Класс А-I			Класс А-III						Класс А III				
	ф мм		Итого	ф мм		Итого	δ=8	δ=10	Газовая труба dy=30	ф мм				
	8	10		14	20					8	10			
К-1	11.0	3.1	4.1	5.7	7.8	43.5	45.2	18.8	2.6	2.4	4.4		73.4	131.0
Б-1	3.7	—	3.7	5.7	—	5.7	3.8	—	1.4	—	0.8		6.0	13.4

Ведомость стержней на один элемент.

Марка эл-та	Поз.	Эскиз или сечение	ф мм	Длина мм	Кол
КР-1	11	—	8АI	370	11
	12	—	20АIII	3820	2
КР-2	13	—	14АIII	2370	1
	14	425 1190 r=200 1190 140	10АI	2520	1
	15	270÷670	8АI	ср 470	12
КР-3	16	—	14АIII	1180	2
	17	—	8АI	1180	1
	18	—	8АI	270	8
Стержни одиночные	3	—	8АI	370	22
	8	—	8АI	170	16

Спецификация марок арматурных изделий на 1 элемент.

Формат	Зона	Поз.	Обозначение	Наименование	Кол.	Примечания
				К1		
				Сборочные единицы		
				и детали.		
		1	кж-49	Каркас плоский КР-1	2	
		2	кж-49	Каркас плоский КР-2	2	
		3	кж-49	Стержни одиночные	22	
		4	кж-51	Изделие закладное МН-1	1	
		5	кж-51	То, же МН-2	2	
		6	кж-51	То, же МН-3	2	
				Материалы		
				Бетон марки 200	1,33	м²
				Б-1		
				Сборочные единицы		
				и детали.		
		7	кж-49	Каркас плоский КР-3	2	
		8	кж-49	Стержни одиночные	16	
		9	Серия 3.400-6 лист 47	Изделие закладное МИЗ-9	2	
		10	кж-51	То, же МН-4	2	
				Материалы.		
				Бетон марки 200	0.07	м³

1. Данный лист комплектен с листами КЖ-13 ÷ КЖ-20.
2. Защитный слой бетона 30 см.
3. При изготовлении сеток применять контактно-точечную сварку.
4. Сетки и каркасы изготовлять в кондукторах. Разбивка арматуры сеток и каркасов дана по осям стержней.
5. Колонна К1 отличается от колонны К5-1 по серии 3.015-1 ВII-1 укороченной нижней частью и дополнительными закладными деталями.

7580/II 61

Изм.	Лист	N докум.	Подпись	Дата
Нач.отд.		Абрамович		
ГНП		Козловская		
Гл.спец.		Браславский		
Рук гр.		Зантберг		
Инж.		Юровский		
Провер.		Саксонов		

ТП 902-2-332 КЖ

Аэротенк контактной стабилизации производительностью 17÷40 тыс. м³/сут.

Тип I, II, III.

Лит	Лист	Листов
Р	49	

Колонна, траверса Б-1. Опалубочные чертежи и армирование.

МЖКХ УССР УКРГИПРОКОММУНСТРОЙ

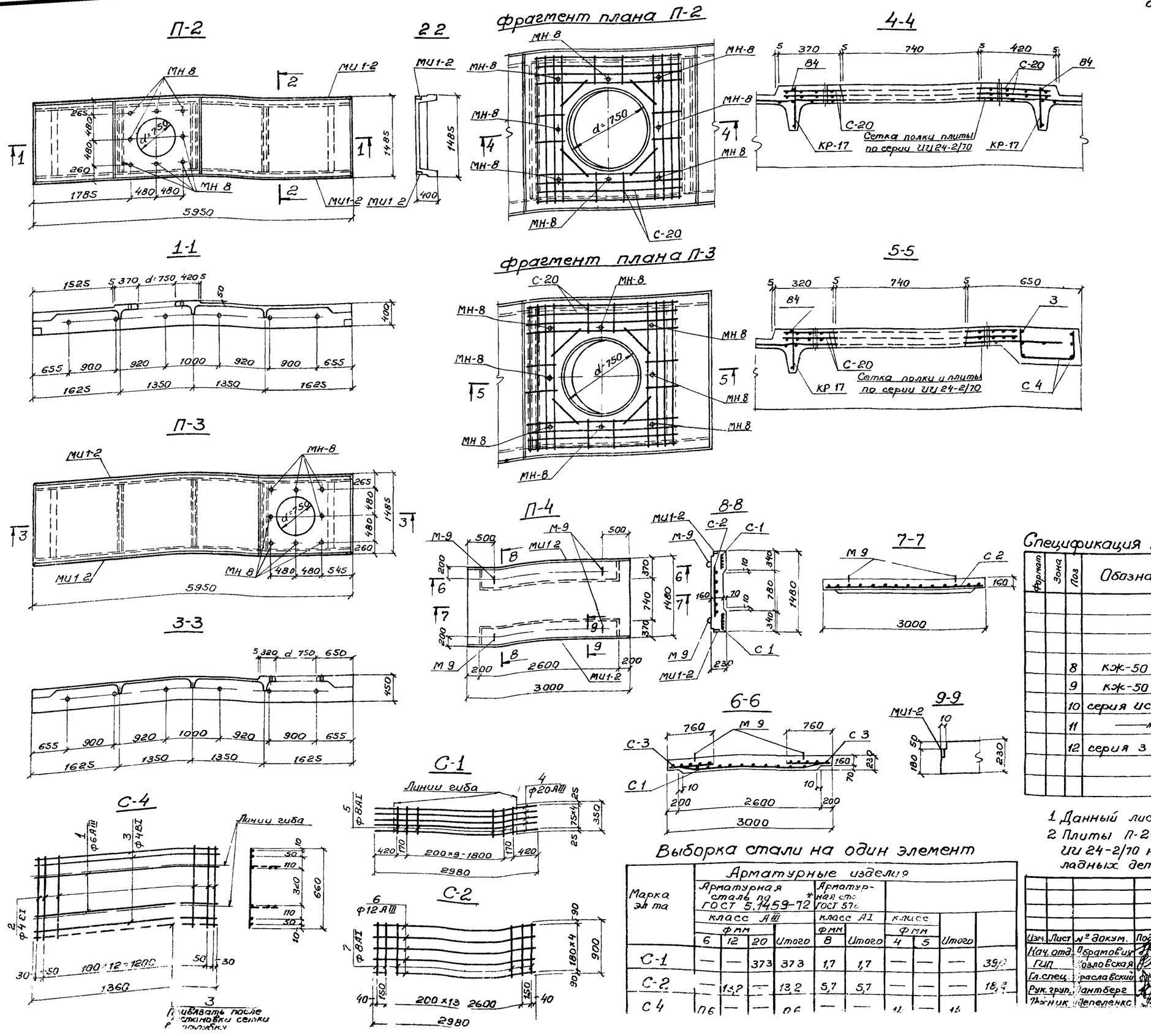

Спецификация арматурных и закла

Марка эл-та	Диам. отв. мм	Марка издел. N поз	Кол. шт.	ГОСТ лист пр-та
П-2	750	С-20	2	серия ИИ 24-5/70 лист 3
		КР 17	2	—"—
		84	2	—"—
		МИ1-2	11,9 пм	Серия 3 400 6 лист 1
		МН-8	8	КЖ-51
П-3	750	С-20	2	серия ИИ 24-5/70 лист 3
		КР-17	1	—"—
		С-4	1	Данный лист
		3	1	—"—
		84	1	серия ИИ 24-5/70 лист 3
		МИ1-2	11,9 пм	Серия 3.400-6 лист 1
		МН-8	8	КЖ-51

Ведомость стержней на один элемент

Марка эл-та	№ поз.	Эскиз или сечение	ф мм	Длина мм	Кол
С-4	1	1360	6АIII	1360	2
	2	660	4ВI	660	15
	3	1360	4ВI	1360	3
С 1	4	2180	20АIII	3020	5
	5	350	8АI	350	12
С-2	6	2980	12АIII	2980	5
	7	900	8АI	900	16

Спецификация марок арматурных изделий на 1 элемент

Формат	Зона	Поз	Обозначение	Наименование	Кол	Примечания
				ПТ 5А		
				Сборочные единицы и детали		
		8	КЖ-50	Сетка С 1	2	
		9	КЖ-50	Сетка С-2	1	
		10	серия ИС-01-05 вып 2 лист 23	Сетка С-3	4	
		11	—"— лист 29	изделие закладное М-9	4	
		12	серия 3 400-6 лист 1	то же МИ 1-2	6	пм
				Материалы		
				Бетон марки „300"	0,83	м³

1 Данный лист комплектен с листом КЖ-17÷КЖ-20

2 Плиты П-2, П-3 отличаются от плит ИП 5-4 по серии ИИ 24-2/70 наличием отверстий и дополнительных закладных деталей

7580/II 62

Выборка стали на один элемент

Марка эл-та	Арматурные изделия: Арматурная сталь по ГОСТ 5.1459-72 класс АIII ф мм 6	12	20	Итого	Арматурная сталь ГОСТ 57.. класс АI ф мм 8	Итого	класс ф мм 4	5	Итого	
С-1	—	—	37,3	37,3	1,7	1,7	—	—	—	39,0
С-2	—	13,2	—	13,2	5,7	5,7	—	—	—	18,9
С 4	0,6	—	—	0,6	—	—	14	—	14	

Изм.	Лист	№ докум.	Подпись	Дата
Нач. отд.		Абрамович		
ГИП		Козловская		
Гл. спец.		Краславский		
Рук. груп.		Гантберг		
Техник		Пепеленко		

ТП 902-2-332 КЖ

Аэротенк контактной стабилизации производительностью 17-40 тыс. м³/сут.

Тип I; II; III

Плиты перекрытия мостиков П-2÷П-4

Лист	Лист	Листов
Р	50	

МЖКХ УССР УКРСПРОКОММУНСТРОЙ

МС-1

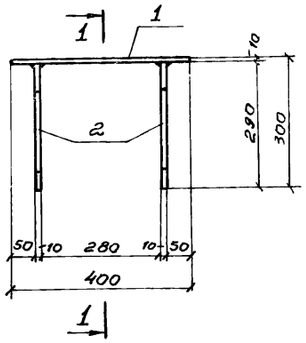

1-1

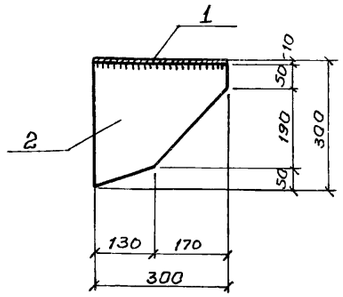

МС-2

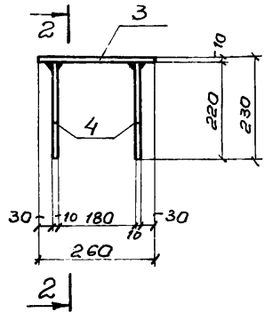

2-2

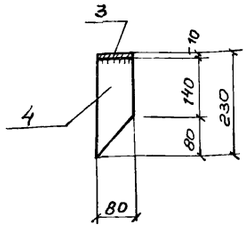

МН-6

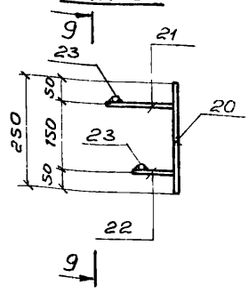

МС-3

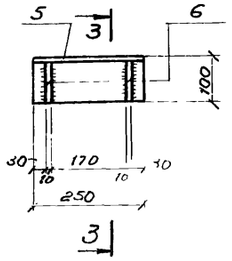

3-3

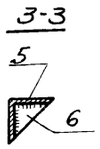

МН-1

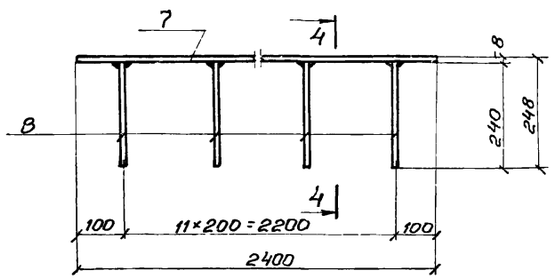

4-4

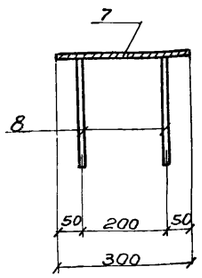

9-9

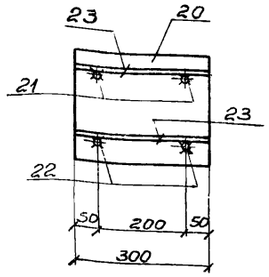

Спецификация стали на один элемент

Марка эл та	N поз	Профиль	Длина мм	К-во шт.	Масса кг: одной поз.	Масса кг: всех поз		Примечания
МС 1	1	— 300×10	400			9,4	23,0	
	2	— 300×10	290	2	6,8	13,6		
МС-2	3	— 80×10	260	1	1,6	1,6	4,4	
	4	— 80×10	230	2	1,4	2,8		
МС-3	5	— 100×10	250	1	3,8	3,8	5,0	
	6	— 90×10	90	2	0,6	1,2		
МН-1	7	— 300×8	2400	1	45,2	45,2	47,6	
	8	ф 8 А III	240	24	0,1	2,4		
МН-2	9	— 300×10	400	1	9,4	9,4	11,2	
	10	ф 10 А III	300	9	0,2	1,8		
МН-3	11	Газовая труба dy=30	400	1	1,3	1,3	1,7	
	12	ф 10 А III	300	2	0,2	0,4		
МН-4	13	Газовая труба dy=30	200	1	0,7	0,7	11	
	12	ф 10 А III	300	2	0,2	0,4		
МС-4	14	— 30×8	1050	1	2,0	2,0	2,0	
МС-5	15	— 30×8	1180	1	2,2	2,2	2,2	
МС-6	16	— 30×8	1310	1	2,5	2,5	2,5	
МН5	17	— 100×8	100	1	0,6	0,6	0,8	
	18	ф 10 А III	100	2	0,06	0,12		
	19	ф 12 А I	90	1	0,07	0,08		
МН 6	20	— 300×10	250	1	5,9	5,9	6,6	
	21	ф 10 А III	150	2	0,09	0,18		
	22	ф 10 А III	90	2	0,06	0,12		
	23	ф 10 А III	300	2	0,19	0,38		
МН-7	20	— 300×10	250	1	5,9	5,9	9,8	
	24	— 300×10	150	1	3,5	3,5		
	25	ф 10 А III	180	4	0,1	0,4		
МН8	12	ф 10 А III	300	1	0,2	0,2	0,6	
	26	Газовая труба dy-25	200	1	0,4	0,4		

МН-2

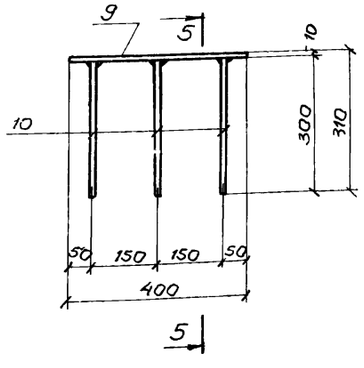

5-5

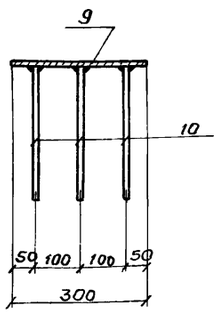

МН-3

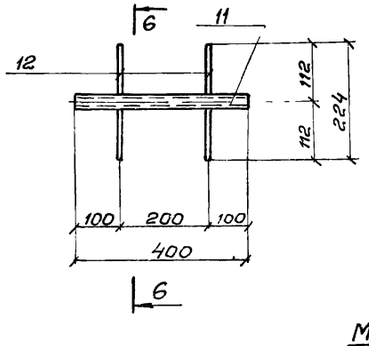

6-6

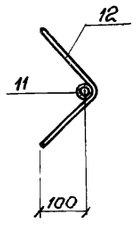

МН-7

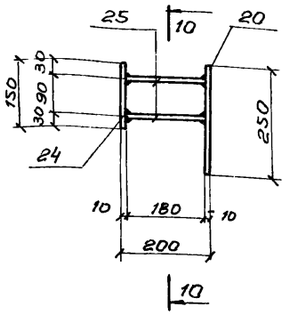

МН-4

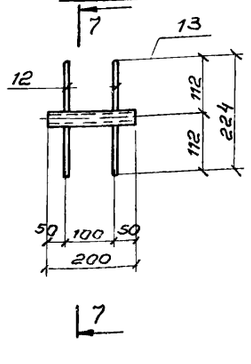

7-7

МС-4; МС-5; МС-6

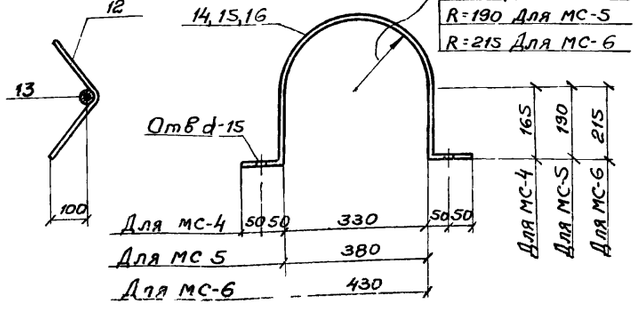

МН-5

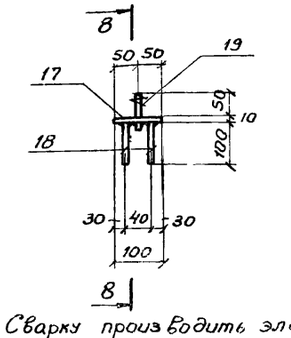

8-8

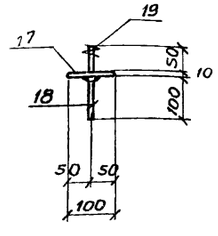

10-10

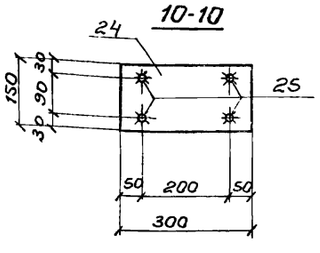

МН-8

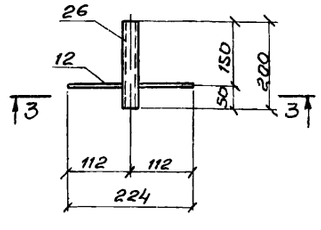

11-11

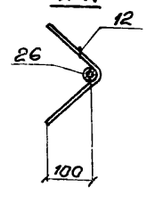

1 Сварку производить электродами типа Э-42 ГОСТ 9467-75.
2 Высоту сварного шва принимать по наименьшей толщине свариваемых элементов.
3 Данный лист комплектен с листами КЖ-13, КЖ-20; КЖ-50

63

7580/II

					ТП 902-2-332		КЖ
Изм.	Лист	№ докум.	Подпись	Дата	Аэротенк контактной стабилизации производительностью 17÷40 тыс м³/сут.		
Нач. отд.		Абрамович					
ГИП		Козловская			Тип I, II, III	Лит	Лист	Листов
Гл. спец.		Браславский				Р	51	
Рук. груп.		Зантберг			Закладные детали МН-1-МН8 Соединительные элементы МС-1÷МС-6.	МЖКХ УССР УКРГИПРОКОММУНСТРОЙ г. Харьков	
Инж.		Юровский					
Проверил							

Маркировочная схема ограждений и лестниц (Тип I).

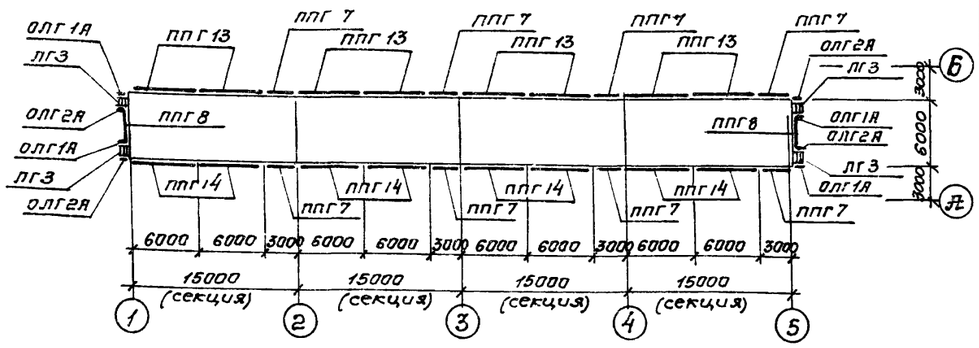

Маркировочная схема ограждений и лестниц (Тип II).

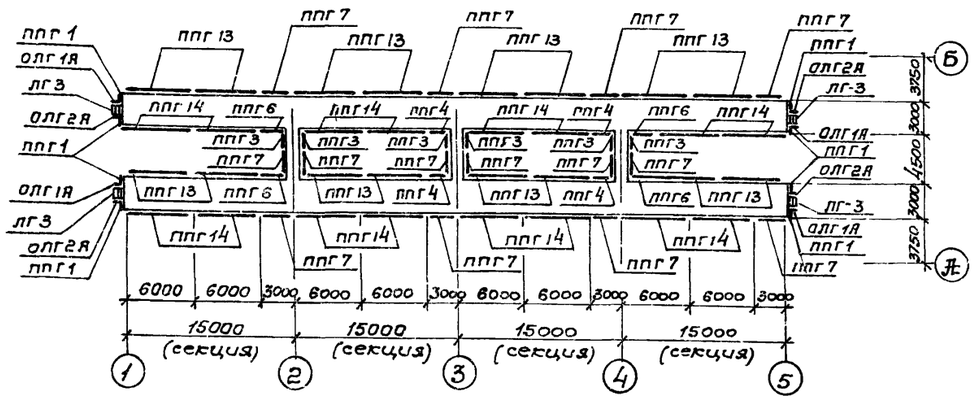

Маркировочная схема ограждений и лестниц (Тип III).

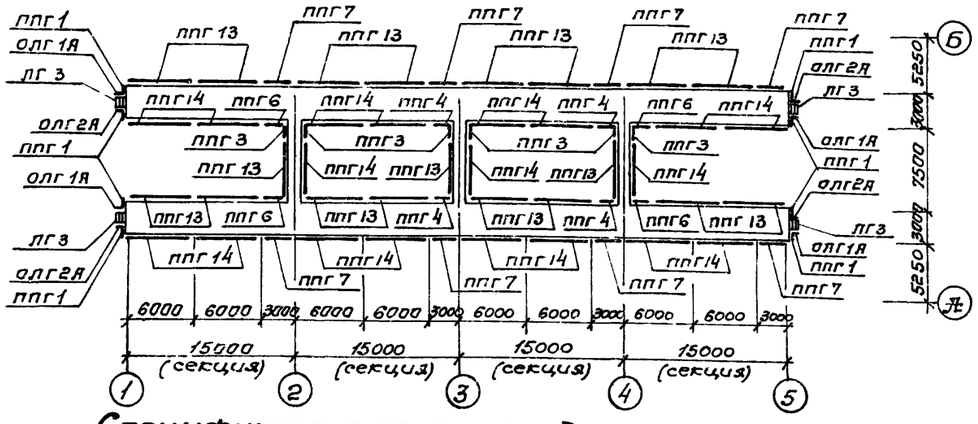

Спецификация стали на один элемент.

Марка эл-та	№ поз	Профиль	Длина мм	К-во шт.	Масса кг Одной поз.	Масса кг Всех поз.	Эл-та	Примечания
ОЛГ1А	1	L56×4	1360	1	4.7	5.0	10.0	
	2	L50×5	995	1	3.8	4.0		
	3	L25×3	738	1	0.8	1.0		
	1% на сварные швы					0.1		
ОЛГ2А	обратна Марке ОЛГ1А						10.0	

Выборка отправочных марок.

Тип I

Марка	Наименов. марки	Кол-во Т	Кол-во Н	Масса кг Марки	Масса кг Всех	Серия или ГОСТ
Компановка из двух секций						
ЛГ3	Лестничный марш	4	—	49.0	196.0	Серия 1.459-284
ОЛГ1А	Ограждения лестничных маршей	4	—	10.0	40.0	КЖ-52
ОЛГ2А		—	4	10.0	40.0	КЖ-52
ППГ7	Ограждения площадок	4	—	45.0	180.0	Серия 1.459-284
ППГ8		2	—	50.0	100.0	—"—
ППГ13		4	—	81.0	324.0	—"—
ППГ14		—	4	81.0	324.0	—"—
Компановка из трех секций						
ЛГ3	Лестничный марш	4	—	49.0	196.0	Серия 1.459-284
ОЛГ1А	Ограждения лестничных маршей	4	—	10.0	40.0	КЖ-52
ОЛГ2А		—	4	10.0	40.0	КЖ-52
ППГ7	Ограждения площадок	6	—	45.0	270.0	Серия 1.459-284
ППГ8		2	—	50.0	100.0	—"—
ППГ13		6	—	81.0	486.0	—"—
ППГ14		—	6	81.0	486.0	—"—
Компановка из четырех секций						
ЛГ3	Лестничный марш	4	—	49.0	196.0	серия 1.459-284
ОЛГ1А	Ограждения лестничных маршей	4	—	10.0	40.0	КЖ-52
ОЛГ2А		—	4	10.0	40.0	КЖ-52
ППГ7	Ограждения площадок	8	—	45.0	360.0	серия 1.459-284
ППГ8		2	—	50.0	10.0	—"—
ППГ13		8	—	81.0	648.0	—"—
ППГ14		—	8	81.0	648.0	—"—

Тип II

Марка	Наименов. марки	Кол-во Т	Кол-во Н	Масса кг Марки	Масса кг Всех	Серия или ГОСТ
Компановка из двух секций						
ЛГ3	Лестничный марш	4	—	49.0	196.0	Серия 1.459-284
ОЛГ1А	Ограждения лестничных маршей	4	—	10.0	40.0	КЖ-52
ОЛГ2А		—	4	10.0	40.0	КЖ-52
ППГ1	Ограждения площадок	8	—	17.0	136.0	Серия 1.459-284
ППГ3		2	—	24.0	48.0	—"—
ППГ6		4	—	36.0	144.0	—"—
ППГ7		6	—	45.0	270.0	—"—
ППГ13		8	—	81.0	648.0	—"—
ППГ14		—	8	81.0	648.0	—"—
Компановка из трех секций						
ЛГ3	Лестничный марш	4	—	49.0	196.0	Серия 1.459-284
ОЛГ1А	Ограждения лестничных маршей	4	—	10.0	40.0	КЖ-52
ОЛГ2А		—	4	10.0	40.0	КЖ-52
ППГ1	Ограждения площадок	8	—	17.0	136.0	Серия 1.459-284
ППГ3		4	—	24.0	96.0	—"—
ППГ4		2	—	30.0	60.0	—"—
ППГ6		4	—	36.0	144.0	—"—
ППГ7		10	—	45.0	450.0	—"—
ППГ13		12	—	81.0	972.0	—"—
ППГ14		—	12	81.0	972.0	—"—
Компановка из четырех секций						
ЛГ3	Лестничный марш	4	—	49.0	196.0	серия 1.459-284
ОЛГ1А	Ограждения лестничных маршей	4	—	10.0	40.0	КЖ-52
ОЛГ2А		—	4	10.0	40.0	КЖ-52
ППГ1	Ограждение площадок	8	—	17.0	136.0	серия 1.459-284
ППГ3		6	—	24.0	144.0	—"—
ППГ4		4	—	30.0	120.0	—"—
ППГ6		4	—	36.0	144.0	—"—
ППГ7		14	—	45.0	630.0	—"—
ППГ13		16	—	81.0	1296.0	—"—
ППГ14		—	16	81.0	1296.0	—"—

Тип III

Марка	Наименов. марки	Кол-во Т	Кол-во Н	Масса кг Марки	Масса кг Всех	Серия или ГОСТ
Компановка из двух секций						
ЛГ3	Лестничный марш	4	—	49.0	196.0	Серия 1.459-284
ОЛГ1А	Ограждения лестничных маршей	4	—	10.0	40.0	КЖ-52
ОЛГ2А		—	4	10.0	40.0	КЖ-52
ППГ1	Ограждения площадок	8	—	17.0	136.0	Серия 1.459-284
ППГ3		2	—	24.0	48.0	—"—
ППГ6		4	—	36.0	144.0	—"—
ППГ7		4	—	45.0	180.0	
ППГ13		9	—	81.0	721.0	
ППГ14		—	9	81.0	721.0	—"—
Компановка из трех секций						
ЛГ3	Лестничный марш	4	—	49.0	196.0	Серия 1.459-284
ОЛГ1А	Ограждения лестничных маршей	4	—	10.0	40.0	КЖ-52
ОЛГ2А		—	4	10.0	40.0	КЖ-52
ППГ1	Ограждения площадок	8	—	17.0	136.0	Серия 1.459-284
ППГ3		4	—	24.0	96.0	—"—
ППГ4		2	—	30.0	60.0	—"—
ППГ6		4	—	36.0	144.0	—"—
ППГ7		6	—	45.0	270.0	—"—
ППГ13		14	—	81.0	1134.0	—"—
ППГ14		—	14	81.0	1134.0	—"—
Компановка из четырех секций						
ЛГ3	Лестничный марш	4	—	49.0	196.0	Серия 1.459-284
ОЛГ1А	Ограждения лестничных маршей	4	—	10.0	40.0	КЖ-52
ОЛГ2А		—	4	10.0	40.0	КЖ-52
ППГ1	Ограждение площадок	8	—	17.0	136.0	Серия 1.459-284
ППГ3		6	—	24.0	144.0	—"—
ППГ4		4	—	30.0	120.0	
ППГ6		4	—	36.0	144.0	—"—
ППГ7		8	—	45.0	360.0	—"—
ППГ13		19	—	81.0	1539.0	—"—
ППГ14		—	19	81.0	1539.0	—"—

ОЛГ1А; ОЛГ2А (обратна ОЛГ1А).

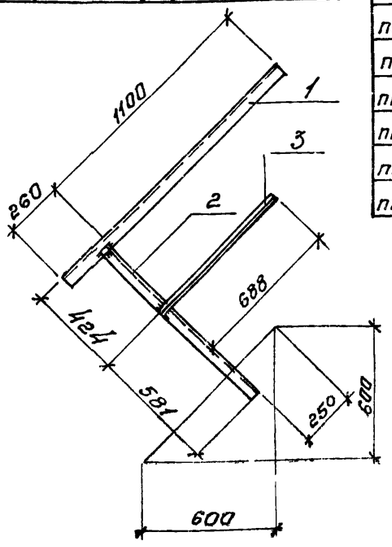

1. Данный лист комплектен с листами КЖ-7÷КЖ-11.
2. Сварку производить электродами типа Э42 по ГОСТ 9467-75.
3. Высоту сварного шва принять по наименьшей толщине свариваемых элементов.
4. После монтажа все металлоконструкции окрасить масляной краской за 2 раза по огрунтовке.

7580/II 64

Изм.	Лист	№ докумен.	Подпись	Дата
Нач. отд.		Абрамович		
ГИП		Козловская		
Гл. спец.		Браславский		
Рук. гр.		Зантберг		
инж.		Кировский		

ТП 902-2-332

КЖ

Аэротенк контактной стабилизации производительностью 17÷40 тыс. м³/сут.

Тип I, II, III.

Лит.	Лист	Листов
Р	52	

Маркировочные схемы лестниц и огра

МЖКХ УССР УКРГИПРОКОММУНСТРОЙ

Фасад в осях "Б"-"А"

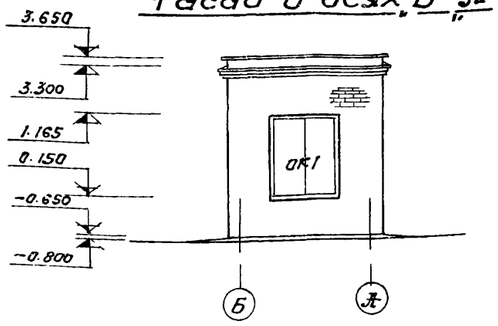

Фасад в осях "А"-"Б"

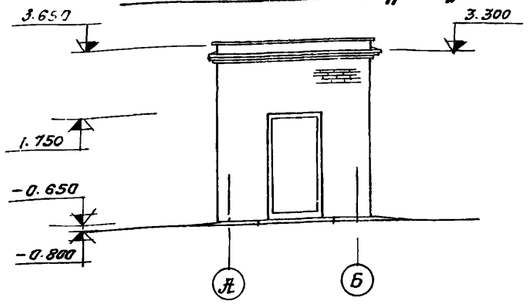

ОК-1

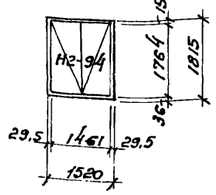

Ведомость отделки помещений.

Наименов. или экспликац. номер помещения	Потолок		Стены и перегородки.		Отделка низа стен и перегород. (панель).	
	Штукатурка или затирка.	Окраска.	Штукатурка или затирка.	Окраска.	Окраска или облицовка.	Высота мм
Щитовая	Затирка.	Клеевыми красками светлых тонов.	Штукатурка.	Клеевыми красками светлых тонов.	—	—

Ведомость проемов ворот и окон.

Проемы			Элементы заполнения проема		
Тип по проекту	Размер в кладке в×h мм	Кол-мест	Марка	Обозначение	Кол.
1	1520 × 1815 (h)	1	Н2-94	ГОСТ 12506-67	1
2	1220 × 2370 (h)	1	ДЭ-П	ГОСТ 6629-74	1

Ведомость перемычек.

Перемычки			Элементы перемычки.		
Тип по проекту	Схема сечения	Кол. мест	Марка	Обозначение	Кол
ПР1	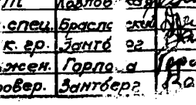	1	Б 16	серия 1.139-1.6.1	3
ПР2		1	Б 15	— " —	3

Разрез 1-1

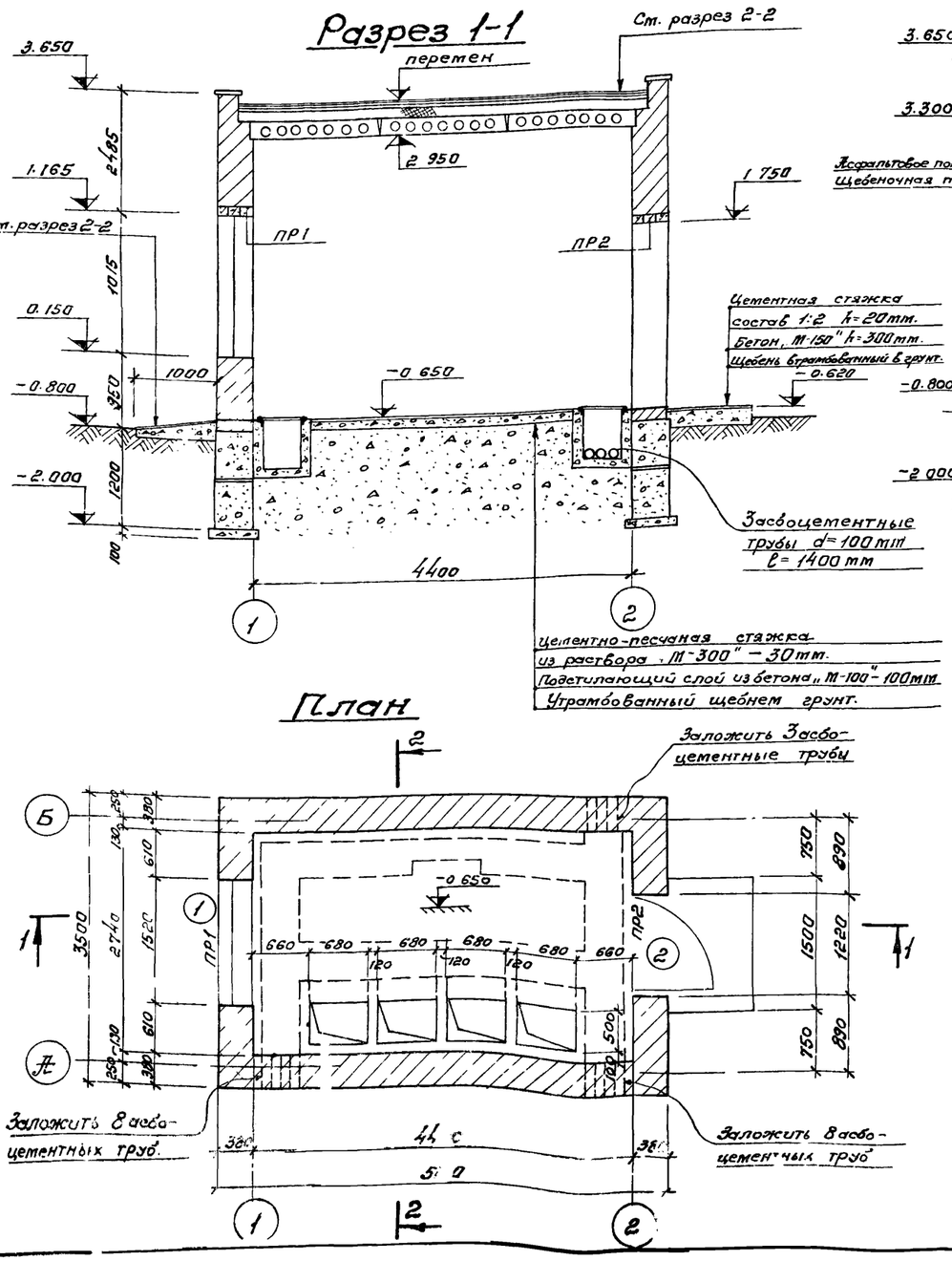
Ст. разрез 2-2
перемен
3.650
1.165
Ст. разрез 2-2
0.150
-0.800
-2.000
2950
1015
1000
350
1200
100
2 950
1 750
ПР1
ПР2
-0.650
-0.620
Асфальтовое покрытие – 25мм
Щебеночная подготовка – 100мм
Цементная стяжка
состав 1:2 h=20мм.
Бетон, М-150" h=300мм.
Щебень втрамбованный в грунт.
Засыпка
Засыпка
Засыпка

План фундаментов.

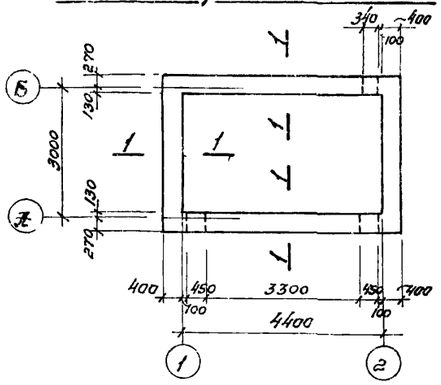

1-1

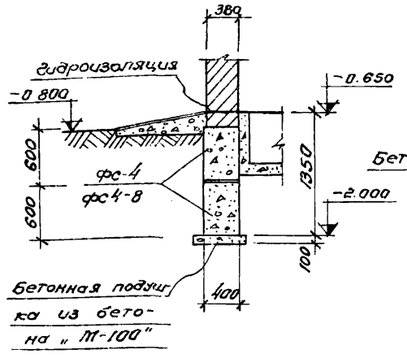

Развертка по оси „А".

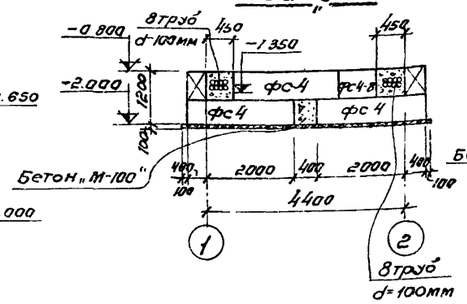

Развертки по осям „1" и „2".

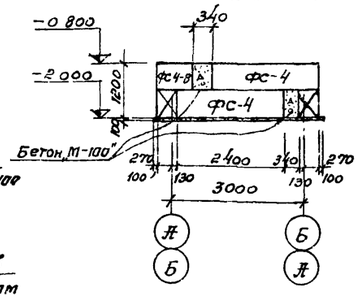

Сводная спецификация железобетонных.

Марка	Обозначение	Наименование	Кол.	Примечание
П30-15	Серия 1.141-1 вып. 10	Плита перекрытия		
фс4	Серия 1.116-1 вып. 1	Фундаментные блоки	10	1.3т
фс4-8	——— " ———	——— " ———	5	0.415т
Б15	ГОСТ 948-66	сб. ж. б. перемычки	3	65кг
Б18	——— " ———	——— " ———	3	75кг

Выборка отправочных марок.

Марка детали	Кол-во шт	Общая масса кг	Примечания
МИ1-2	п.м. 20.57		
МИ4-13	п.м. 38.42		—"—
∠50×5	п.м. 2.2	8.3	
ф8АI	п.м. 19.34	7.2	
Рифл. ст. δ=5мм.	м² 8.5	359.6	

План каналов.

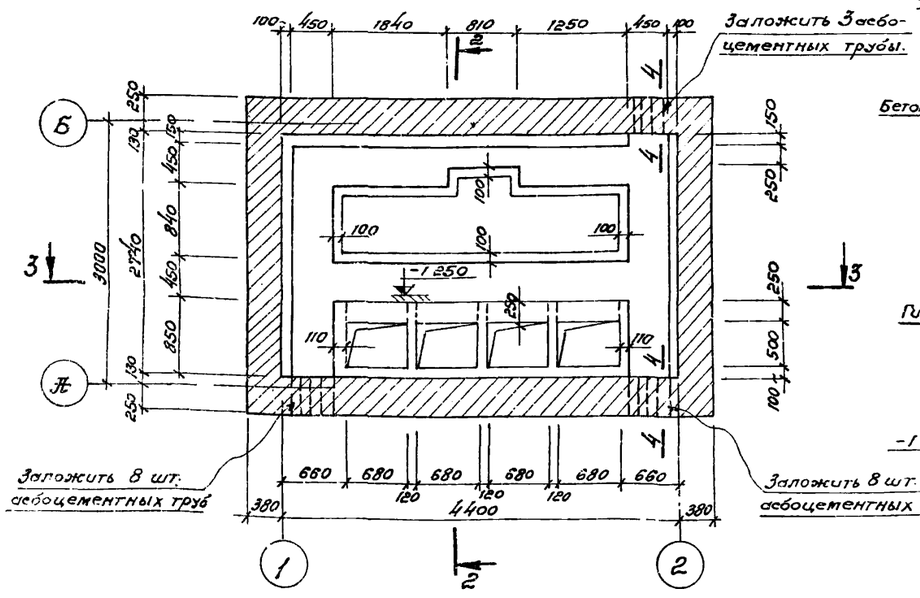

Развертка по оси „Б".

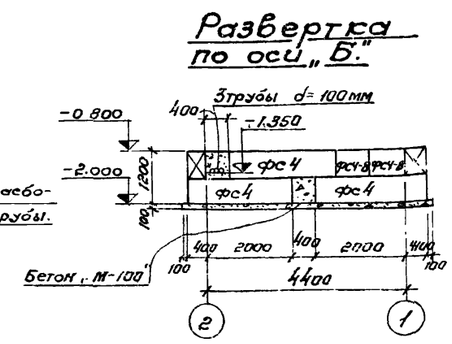

Разрез 3-3.

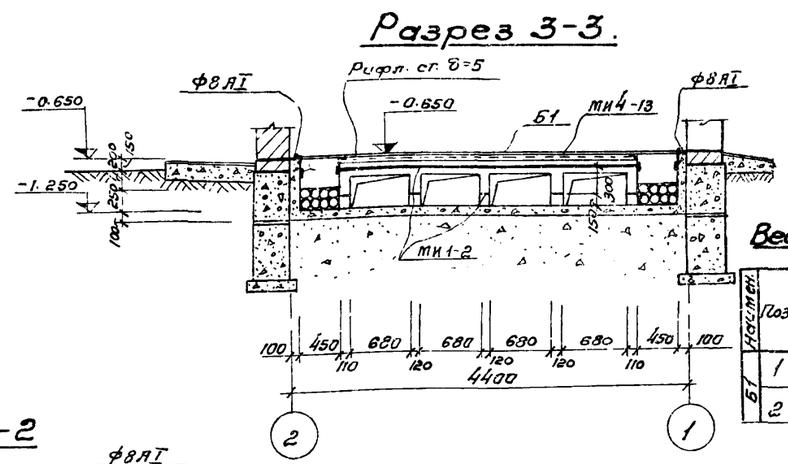

Ведомость стержней на один элемент.

Элемент	Поз.	Эскиз или сечение	Ø мм	Длина мм	Кол.
Б1	1	270 200 480 Загнуть по месту	6АI	950	17
	2	3300	10АII	3300	4

Разрез 2-2

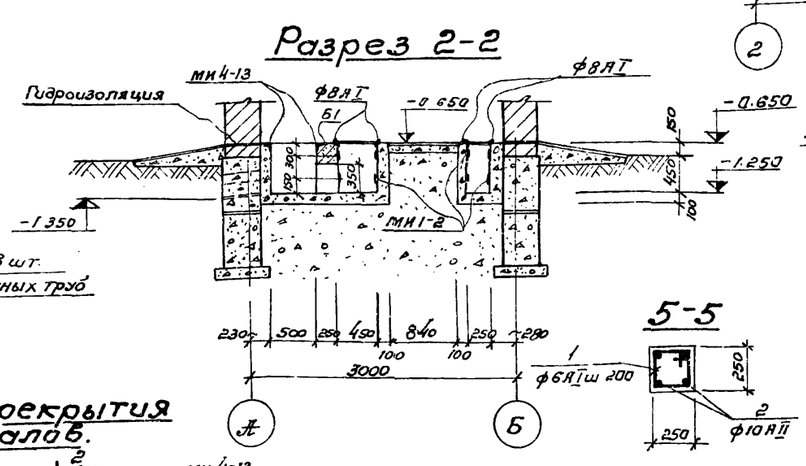

Б-1

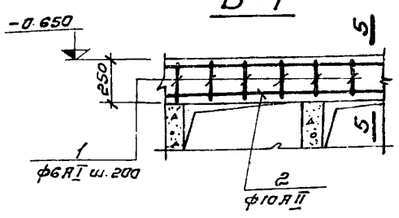

5-5

Выборка стали на один элемент - кг.

Марка эл-та	Арматурные изделия					
	Арматурная сталь ГОСТ 5781-75					
	Класс АI			Класс АII		
	Ø мм		Итого	Ø мм		Ито
	6АI			10АII		
Б-1	3.6		3.6	8.0		8.0
			Всего:	11.6		

1. Данный лист комплектен с листом КЖ-53.
2. Бетонные блоки укладывать на цементном растворе „М-50".
3. Нижний ряд блоков укладывается на подушку толщиной 100мм из бетона „М-100".
4. Монолитные участки фун-тов выполнить из бетона „М-100". Расход бетона V=0,9м.³
5. Асбестоцементные трубы d=100мм для кабелей заложить при бетонировании монолитных участков
6. Плиты покрытия укладываются на цементном растворе состава 1:2 толщиной 30мм.
7. Каналы и балку Б-1 выполнять из бетона „М-100". Расход бетона на каналы-2,8; балку Б-1 – 0,2 м.³

7580/II 66

План перекрытия.

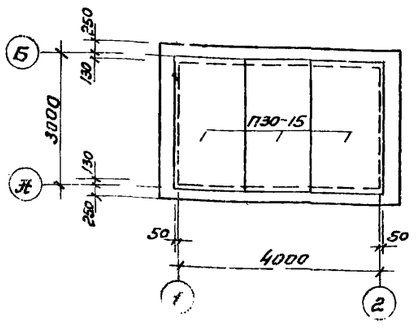

План перекрытия каналов.

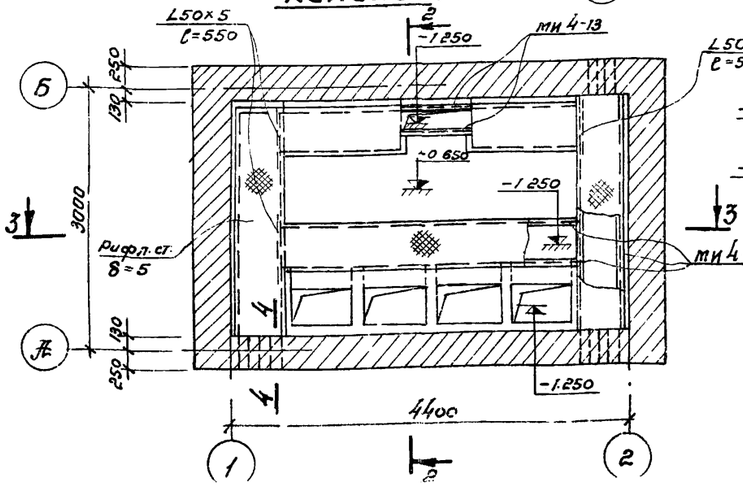

4-4

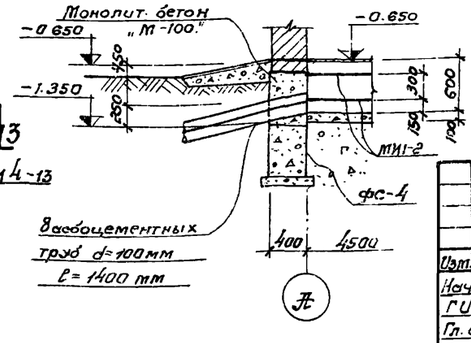

				ТП 902-2-332	КЖ
				Аэротенк контактной стабилизации производительностью 17÷40 тыс. м³/сут.	
Изм.	Лист	№докум.	Подпись	Дата	
Нач. отд.	Абрамович			Тип I, II, III.	Лит. Р / Лист 54 / Листов
ГИП	Козловская				
Гл. спец.	Брославский				
Рук. гр.	Занберг			Щитовая. План фун-тов, план каналов, план перекрытия каналов, разрезы, развертки Б-1, сечения.	МЖКХ УССР Укоргипрокоммунстрой
Инжен.	Горлова				

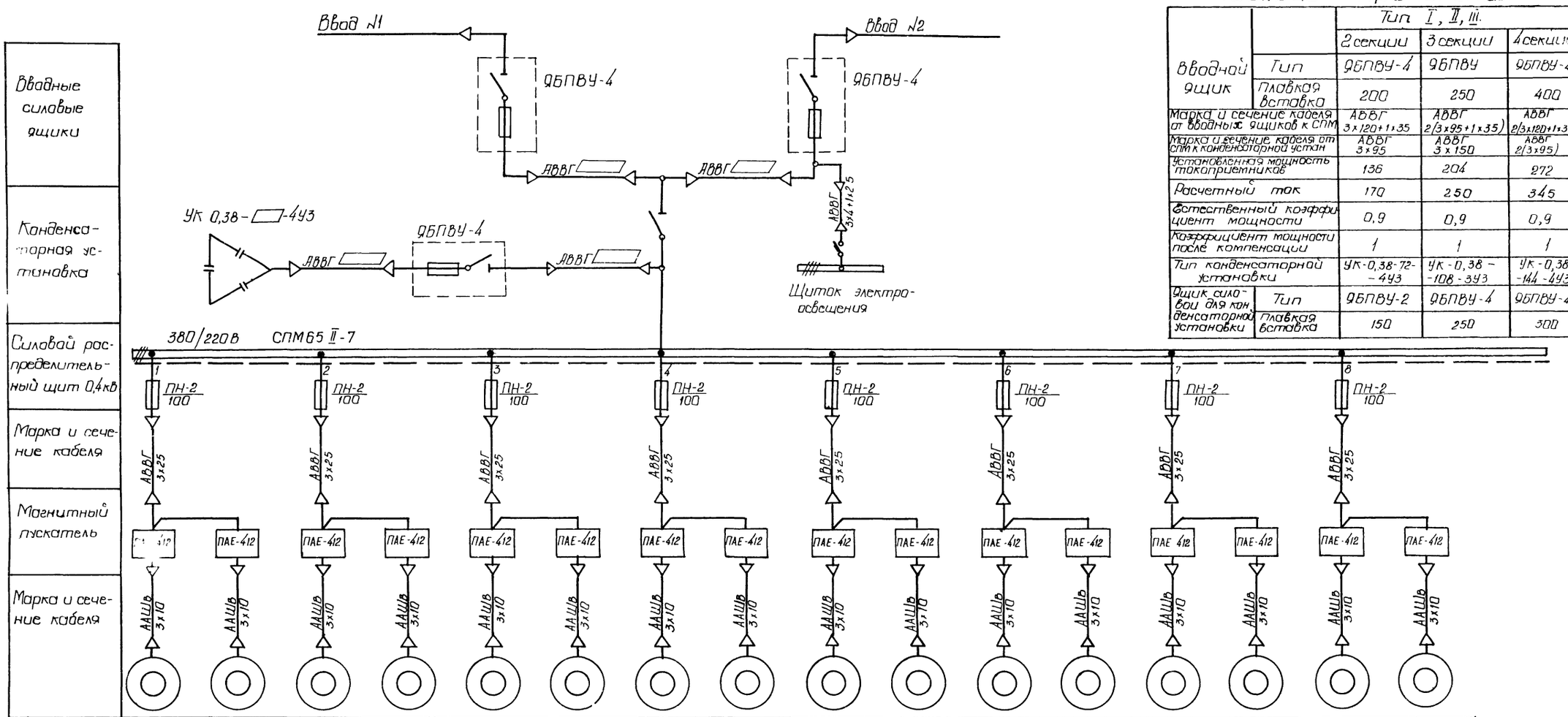

Таблица применения

		Тип I, II, III		
		2 секции	3 секции	4 секции
Вводной ящик	Тип	ЯБПВУ-4	ЯБПВУ	ЯБПВУ-4
	Плавкая вставка	200	250	400
Марка и сечение кабеля от вводных ящиков к СПМ		АВВГ 3х120+1х35	АВВГ 2(3х95+1х35)	АВВГ 2(3х120+1х35)
Марка и сечение кабеля от СПМ к конденсаторной устан		АВВГ 3х95	АВВГ 3х150	АВВГ 2(3х95)
Установленная мощность токоприемников		136	204	272
Расчетный ток		170	250	345
Естественный коэффициент мощности		0,9	0,9	0,9
Коэффициент мощности после компенсации		1	1	1
Тип конденсаторной установки		УК-0,38-72-4У3	УК-0,38-108-3У3	УК-0,38-144-4У3
Ящик силовой для конденсаторной установки	Тип	ЯБПВУ-2	ЯБПВУ-4	ЯБПВУ-4
	Плавкая вставка	150	250	300

Электроприемник																
Номер секции аэротенка	I				II				III				IV			
Номер эл.двиг. по плану	1	4	2	3	1	4	2	3	1	4	2	3	1	4	2	3
Тип	А02-71-6				А02-71-6				А02-71-6				А02-71-6			
Мощность, кВт	17				17				17				17			
Ток $I_н/I_п$ - А	32/224				32/224				32/224				32/224			
Наименован. приводимого механизма	Турбоаэраторы				Турбоаэраторы				Турбоаэраторы				Турбоаэраторы			

67

7580/II

Изм.	Лист	№ докум.	Подпись	Дата
Нач.отд.		Журавель		
Гл.инж.пр.		Козловская		
Гл.спец.		Коновалова		
Рук.гр.		Кривой		
Проект.		Цепкова		
Провер.		Кривой		

ТП 902-2-332 ЭО

Аэротенк контактной стабилизации производительностью 17,0÷40,0 тыс. м³/сут

Тип I, II, III

Лит.	Лист	Листов
Р	1	20

Схема электрических соединений 0,4кВ

МЖКХ УССР ЦКРОНПРОКОММУНСТРОЙ

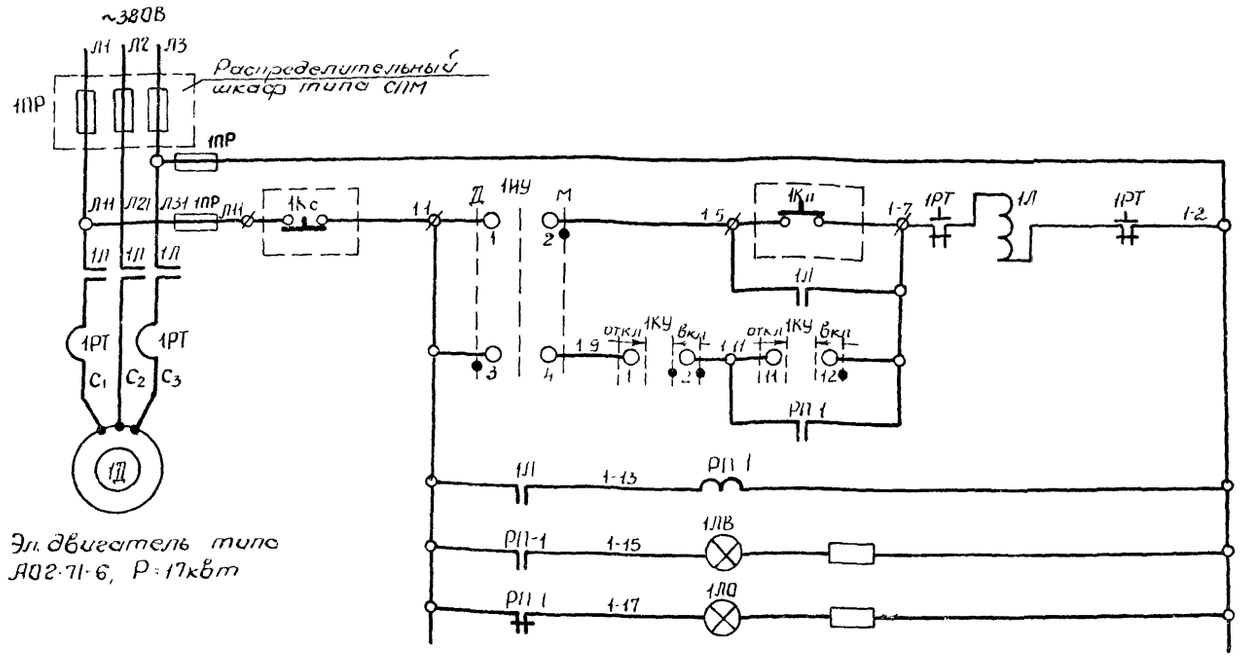

Эл. двигатель типа АОГ-71-6, Р=17кВт

Предохранители		
Управление	Местное	
	Дистанционное	
Реле множитель блок-контактов пускателя		
Сигнальная лампа „Включен."		
Сигнальная лампа „Отключен."		

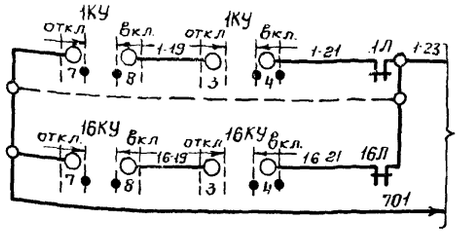

В схему сигнализации

Диаграмма работы универсального переключателя 1КУ.

УП 5313-А19					
		откл	0		вкл
NN секций	NN контактов	45°	0°		45°
I	1-2			X	X
II	3-4			X	X
III	5-6			X	X
IV	7-8		X	X	
V	9-10	X			
VI	11-12				X

Диаграмма работы универсального переключателя 1НУ.

УП 5311-С23				
		Дист.	0	Местн
NN секций	NN контактов	45°	0°	45°
I	1-2			X
II	3-4	X		

Перечень аппаратуры.

NN п/п	Обозначение по схеме	Наименование	Тип	Техническ. данные	Кол	Примеч
Аппаратура в шкафу управления аэратором						
1	1Л	Пускатель магнитный с катушкой ~380В	ПАЕ-412	ТРП 60 и Э-10А	1	
2	РП 1	Реле промежуточное	ПМЕ-111		1	
3	1НУ	Переключатель универсальный	УП53Н-С23	Надпись №2	1	
4	1КУ	То же	УП5313-Н19	Надпись №1	1	
5	1ЛО	Арматура сигнальной лампы	ЛС-53	~380В	1	с зеленой линзой
6	1ЛВ	То же	ЛС-53	~380В	1	с красной линзой
7	1ПР	Предохранитель	ПРС-6	~380В Iпл вст 6А	2	
Аппаратура у электродвигателя						
1	1К	Кнопка управления	ПКЕ-122-2У3		1	

1. На данном чертеже показана схема управления электродвигателем аэратора №1. Схемы управления электродвигателями аэраторов №2-16 аналогичны и отличаются индексами в маркировке.

7580/II 68

					ТП 902-2-332		30
					Аэротенк контактной стабилизации производительностью 17,0÷40,0 тыс. м³/сут.		
Изм.	Лист.	№документ.	Подп.	Дата	Тип I, II, III	Лит	Лист	Листов
Нач. отд		Журавель				Р	2	
Гл. инж. пр.		Козловская						
Гл. спец.		Коновалова						
Рук. гр.		Кривой			Принципиальная схема управления электродвигателя	МЖКХ УССР УкрГИПРОКОММУНСТРОЙ		

Кир. №№ каб.	Направление кабелей: Откуда	Куда	По проекту: Марка кабеля	Число и сечение жил.	Из них раб.	Из них рез.	Длина (м)	Трубы d(мм)	Трубы длина	Способ прокладки	Маркировка жил контрольных кабелей	По монтажу: Марка кабеля	Число и сечение жил.	Длина (м)
		Кабели 0,4 кВ									Марка, сечение, длина и способ прокладки решается при привязке проекта сечение кабелей см таблицу применения лист ЭЛ-1			
1	Ввод №1	Вводной силовой ящик №1												
2	Ввод №2	Вводной силовой ящик №2												
3	Вводной силовой ящик №1	Распределительный шкаф типа СПМ	АВВГ		3	—	7			по стене в трубе, в каб канале на лотках				
4	Вводной силовой ящик №2	——— " ———	АВВГ		3	—	7			——— " ———				
5	Распределительный шкаф типа СПМ	Вводной силовой ящик №3	АВВГ		3	—	7			——— " ———				
6	Вводной силовой ящик №3	Конденсаторная установка	АВВГ		3	—	7			——— " ———				
7	Вводной силовой ящик №2 нижние зажимы	Щиток эл освещения	АВВГ	3×4+1×2,5	4	—	10	50	15	——— " ———				
8	Распределительный шкаф типа СПМ фидер №1	Шкаф управления эл двигателя ми турбоазраторов секции I	АВВГ	3×25	3	—	12			в каб. канале на лотках				
9	——— " ——— №2	——— " ———	АВВГ	3×25	3	—	12			——— " ———				
10	Шкаф управления эл двигателями турбоазраторов секции I	Эл. двигатель турбоазратора №1 секции I	ААШВ-1	3×10	3	—	19	50	4	в каб. канале на лотках, в траншее в трубе на констр, в металлорукаве				
11	——— " ———	Эл. двигатель турбоазратора №4 секции I	ААШВ-1	3×10	3	—	30	50	12	——— " ———				
12	——— " ———	Эл. двигатель турбоазратора №2 секции I	ААШВ-1	3×10	3	—	27	50	12	——— " ———				
13	——— " ———	Эл. двигатель турбоазратора №3 секции I	ААШВ-1	3×10	3	—	22	50	4	——— " ———				
14	Распределительный шкаф типа СПМ фидер №3	Шкаф управления эл. двигателями турбоазраторов секции II	АВВГ	3×25	3	—	13			в каб. канале на лотках				
15	——— " ——— №4	——— " ———	АВВГ	3×25	3	—	13			——— " ———				
16	Шкаф управления эл. двигателями турбоазраторов секции II	Эл двигатель турбоазратора №1 секции II	ААШВ-1	3×10	3	—	35	50	19	в каб. канале на лотках, в траншее в трубе на констр., в металлорукаве				
17	——— " ———	Эл двигатель турбоазратора №4 секции II	ААШВ 1	3×10	3	—	44	50	27	——— " ———				
18	——— " ———	Эл двигатель турбоазратора №2 секции II	ААШВ-1	3×10	3	—	43	50	27	——— " ———				
19	——— " ———	Эл двигатель турбоазратора №3 секции II	ААШВ-1	3×10	3	—	36	50	19	——— " ———				
20	Распределительный шкаф типа СПМ Фидер №5	Шкаф управления эл. двигателями турбоазраторов секции III	АВВГ	3×25	3	—	13			в каб. канале на лотках				
21	——— " ——— фидер №6	——— " ———	АВВГ	3×25	3	—	13			——— " ———				
22	Шкаф управления эл двигателями секции III	Эл двигатель турбоазратора №1 секции III	ААШВ-1	3×10	3	—	51	50	34	в каб. канале на лотках, в траншее, в трубе на констр, в металлорукаве				
23	——— " ———	Эл двигатель турбоазратора №4 секции III	ААШВ-1	3×10	3	—	58	50	42	——— " ———				
24	——— " ———	Эл двигатель турбоазратора №2 секции III	ААШВ-1	3×10	3	—	59	50	42	——— " ———				
25	——— " ———	Эл двигатель турбоазратора №3 секции III	ААШВ-1	3×10	3	—	50	50	34	——— " ———				
26	Распределительный шкаф типа СПМ фидер №7	Шкаф управления эл. двигателями турбоазраторов секции IV	АВВГ	3×25	3		12			в каб. канале на лотках				
27	——— " ——— фидер №8	——— " ———	АВВГ	3×25	3	—	12			——— " ———				
28	Шкаф управления эл. двигателями турбоазраторов секции IV	Эл. двигатель турбоазратора №1 секции IV	ААШВ-1	3×10	3	—	67	50	49	в каб. канале на лотках, в траншее, в трубе на констр, в металлорукаве				
29	——— " ———	Эл. двигатель турбоазратора №4 секции IV	ААШВ-1	3×10	3	—	72	50	57	——— " ———				

Кабельную разводку см листы ЭО-10, ЭО-12

7580/II

Изм.	Лист	N докум.	Подпись	Дата
Нач. отд.		Журавель		
Гл. инж. пр.		Казловская		
Гл. спец.		Кононалова		
Рук. гр.		Кривой		
Проект.		Целюба		
Провер.		Кривой		

ТП 902-2-332 ЭО

Азотенк контактный стабилизации производительностью 17,0 ÷ 40,0 тыс м³/сут.

Тип I, II

Лит.	Лист	Листов
Р	3	

Кабельно-трубный журнал на 3 листах

МЖКХ УССР Укргипрокоммунстрой г. Харьков

Марк. кир. NN каб.	Направление кабелей		По проекту										
	Откуда	Куда	Марка кабеля	Число и сечение жил	Из них раб.	Из них рез.	Длина (м)	Трубы Ø (мм)	Трубы длина (м)	Способ прокладки	Маркировка жил контрольных кабелей	Марка кабеля	Число и сечение жил	Длина (см)
30	Шкаф управления эл. двигателями турбоазраторов секции IV	Эл. двигатель турбоазратора N2 секции IV	ААШВ-1	3х10	3	—	75	50	57	В каб. канале на лотках, в траншее, в трубе на констр., в металлорукаве				
31	——— // ———	Эл. двигатель турбоазратора N3 секции IV	ААШВ-1	3х10	3	—	64	50	49	——— // ———				
		Контрольные кабели												
50	Шкаф управления эл. двигателями турбоазраторов секции I	Клеммная коробка КК-1 эл. двигателей турбоазраторов NN 1,2 секции I	АКВВБ	10х2,5	8	2	22	50	8	В каб. канале на лотках, в траншее, в трубе на констр., в металлорукаве	2-1; 2-3; 2-5; 2-7; 1-1; 1-3; 1-5; 1-7			
51	Клеммная коробка КК-1 эл. двигателей турбоазраторов NN 1,2 секции I	Кнопка управления эл двигателя турбоазратора N1 секции I.	АКВВГ	5х2,5	4	1	3	50	2	В металлорукаве	1-1; 1-3; 1-5; 1-7			
52	——— // ———	Кнопка управления эл двигателя турбоазратора N2 секции I	АКВВГ	5х2,5	4	1	3	50	2	——— // ———	2-1; 2-3; 2-5; 2-7			
53	Шкаф управления эл двигателями турбоазраторов секции I	Клеммная коробка КК-2 эл двигателей турбоазраторов NN 3,4 секции I	АКВВБ	10х2,5	8	2	25	50	8	В каб. канале на лотках, в траншее, в трубе на констр., в металлорукаве	3-1; 3-3; 3-5; 3-7; 4-1; 4-3; 4-5; 4-7			
54	Клеммная коробка КК 2 эл двигателей турбоазраторов N 3,4 секции I	Кнопка управления эл. двигателя турбоазратора N3 секции I.	АКВВГ	5х2,5	4	1	3	50	2	В металлорукаве	3-1; 3-3; 3-5; 3-7.			
55	——— // ———	Кнопка управления эл. двигателя турбоазратора N4 секции I	АКВВГ	5х2,5	4	1	3	50	2	——— // ———	4-1; 4-3; 4-5; 4-7.			
56	Шкаф управления эл. двигателями турбоазраторов секции I	ДП площадки. Шкаф сигнализации.	АКВВБ	4х2,5	2	2				В кабельном канале на лотках, по площадке в траншее.	I-701; I-23			
57	Шкаф управления эл. двигателями турбоазраторов секции II	Клеммная коробка КК-1 эл. двигателей турбоазраторов NN 1,2 секции II.	АКВВБ	10х2,5	8	2	38	50	23	В каб. канале на лотках, в траншее, в трубе на констр., в металлорукаве	1-1; 1-3; 1-5; 1-7; 2-1; 2-3; 2-5; 2-7			
58	Клеммная коробка КК-1 эл двигателей турбоазраторов NN 1,2 секции II	Кнопка управления эл. двигателем турбоазратора N1 секции II	АКВВГ	5х2,5	4	1	3	50	2	В металлорукаве	1-1; 1-3; 1-5; 1-7			
59	Клеммная коробка КК-1 эл. двигателей турбоазраторов NN 1,2	Кнопка управления эл. двигателем турбоазратора N2	АКВВГ	5х2,5	4	1	3	50	2	——— // ———	2-1; 2-3; 2-5; 2-7			
	секции II	секции II												
60	Шкаф управления эл. двигателями турбоазраторов секции II	Клеммная коробка КК-2, эл. двигателей турбоазраторов NN 3,4	АКВВБ	10х2,5	8	2	39	50	23	В каб. канале на лотках, в траншее, в трубе на констр. в металлорукаве	3-1; 3-3; 3-5; 3-7			
		секции II									4-1; 4-3; 4-5; 4-7;			
61	Клеммная коробка КК-2 эл. двигателей турбоазраторов N 3,4	Кнопка управления эл. двигателем турбоазратора N3	АКВВГ	5х2,5	4	1	3	50	2	В металлорукаве	3-1; . 3-3; 3-5; 3-7			
	секции II	секции II												
62	——— // ———	——— // ——— N4	АКВВГ	5х2,5	4	1	3	50	2	——— // ———	4-1; 4-3; 4-5; 4-7			
63	Шкаф управления эл. двигателями турбоазраторов секции II	Шкаф управления эл. двигателями турбоазраторов секции I	АКВВГ	4х2,5	2	2	6			В каб. канале на лотках	II-701; II-23			
64	Шкаф управления эл. двигателями турбоазраторов секции III	Клеммная коробка КК-1 эл двигателей турбоазраторов	АКВВБ	10х2,5	8	2	54	50	38	В каб. канале на лотках, в траншее, в трубе на констр., в металлорукаве.	1-1; 1-3; 1-5; 1-7			
		NN 1,2 секции III									2-1; 2-3; 2-5; 2-7			
65	Клеммная коробка КК-1 эл двигателей турбоазраторов NN 1,2 секции III	Кнопка управления КК-1 эл. двигателем турбоазратора N1	АКВВГ	5х2,5	4	1	3	50	2	В металлорукаве	1-1; 1-3; 1-5; 1-7			
		секции III												
66	——— // ———	——— // ——— N2 секции III	АКВВГ	5х2,5	4	1	3	50	2	——— // ———	2-1; 2-3; 2-5; 2-7			
67	Шкаф управления эл. двигателями турбоазраторов секции III	Клеммная коробка КК-2, эл. двигателей турбоазраторов NN 3,4 секции III	АКВВБ	10х2,5	8	2	53	50	38	В каб. канале на лотках в траншее, в трубе на констр., в металлорукаве	3-1; 3-3; 3-5; 3-7 4-1; 4-3; 4-5; 4-7			
68	Клеммная коробка КК-2 эл двигателей турбоазраторов NN 3,4	Кнопка управления эл. двигателем турбоазратора N3	АКВВГ	5х2,5	4	1	3	50	2	В металлорукаве	3-1; 3-3; 3-5; 3-7			
	секции III	секции III												
69	——— // ———	——— // ——— N4 секции III	АКВВГ	5х2,5	4	1	3	50	2	——— // ———	4-1; 4-3; 4-5; 4-7			

Кабельную разводку см. листы ЭО-10; ЭО-12

7580/II

70

					ТП 902-2-332		ЭО
					Аэротенк контактной стабилизации производительностью 17,0 ÷ 40 тыс. м³/сут		
Изм.	Лист	N докум.	Подп.	Дата		Лит	Лист	Листов
Нач. отд.	Журавлев				Тип I, II	Р	4	
Гл. инж. пр.	Лозовская							
Рук. гр.	Кривой				Кабельно - трубный журнал	МЖКХ УССР Госгипропилммунстрой		
Гл. спец.	Ковальчик							
Проект.	Цуглюба							

Маркир. NN каб.	Направление кабелей: Откуда	Куда	По проекту: Марка кабеля	Число и сечение жил	Из них раб.	Из них рез.	Длина (м)	Трубы d(мм)	Трубы длина (м)	Способ прокладки	Маркировка жил контрольных кабелей	Фактически проложено: Марка кабеля	Число и сечение жил	Длина (м)
70	Шкаф управления эл двигателями турбоаэраторов	Шкаф управления эл. двигателями турбоаэраторов	АКВВГ	4 x 2,5	2	2	7			в каб. канале на лотках	III - 701; III - 23			
	секции III	секции II												
71	Шкаф управления эл. двигателями турбоаэраторов	Клеммная коробка КК-1 эл двигателей турбоаэраторов	АКВВБ	10 x 2,5	8	2	70	50	53	в каб. канале на лотках, в траншее, в трубе на констр, в металлорукаве	1-1; 1-3; 1-5; 1-7			
	секции IV	NN 1, 2 секции IV									2-1; 2-3; 2-5; 2-7			
72	Клеммная коробка КК-1 эл двигателей турбоаэраторов NN 1, 2 секции IV	Кнопка управления эл двигателем турбоаэратора	АКВВГ	5 x 2,5	4	1	3	50	2	в металлорукаве	1-1; 1-3; 1-5; 1-7			
		секции IV												
73	——— " ———	——— " ——— N2 секции IV	АКВВГ	5 x 2,5	4	1	3	50	2	——— " ———	2-1; 2-3; 2-5; 2-7			
74	Шкаф управления эл двигателями турбоаэраторов	Клеммная коробка КК-2 эл. двигателей турбоаэраторов	АКВВБ	10 x 2,5	8	2	67	50	53	в каб. канале на лотках, в траншее, в трубе на констр, в металлорукаве	3-1; 3-3; 3-5; 3-7			
	секции IV	N3, 4 секции IV									4-1; 4-3; 4-5; 4-7			
75	Клеммная коробка КК-2 эл. двигателей турбоаэраторов NN3, 4	Кнопка управления эл. двигателем турбоаэратора N3	АКВВГ	5 x 2,5	4	1	3	50	2	в металлорукаве	3-1; 3-3; 3-5; 3-7			
	секции IV	секции IV												
76	——— " ———	——— " ——— N4 секции IV	АКВВГ	5 x 2,5	4	1	3	50	2	——— " ———	4-1; 4-3; 4-5; 4-7			
77	Шкаф управления эл двигателями турбоаэраторов	Шкаф управления эл. двигателями турбоаэраторов	АКВВГ	4 x 2,5	2	2	8			в каб канале на лотках	IV - 701; IV - 23			
	секции IV	секции III												

71

7580/II

Кабельную разводку см. листы ЭО-10; ЭО-12

Изм.	Лист	N докум.	Подп.	Дата
Нач. отд.		Журавель		
Гл. инж. пр.		Козловская		
Рук. гр.		Кривой		
Гл. спец.		Коновалова		
Проект.		Целюба		

ТП 902-2-332 ЭО

Аэротенк контактной стабилизации производительностью 17.0 ÷ 40.0 тыс. м³/сут

Тип I, II

Лит	Лист	Листов
Р	5	

Кабельно-трубный журнал на 3 х ...

МЖКХ - УССР УКРГИПРОПИМИНСТРОЙ

№ п/п кабеля	По проекту: Направление кабелей — Откуда	Куда	Марка кабеля	Число и сечение жил	Из них раб.	Из них рез.	Длина (м)	Трубы d(мм)	Трубы длина	Способ прокладки	Маркировка жил контрольных кабелей	Фактически проложено: Марка кабеля	Число и сечение жил	Длина (м)
		Кабели 0.4 кв												
1	Ввод №1	Вводной силовой ящик №1									Марка, сечение, длина и способ прокладки решается			
2	Ввод №2	Вводной силовой ящик №2									при привязке проекта			
3	Вводной силовой ящик №1	Распределительный шкаф типа СПМ	АВВГ		3	—	7			по стене в трубе, в каб канале на лотках	сечение кабелей см.			
4	Вводной силовой ящик №2	——— " ———	АВВГ		3	—	7			——— " ———	таблицу применения			
5	Распределительный шкаф типа СПМ	Вводной силовой ящик №3	АВВГ		3	—	7			——— " ———	лист ЭО-1			
6	Вводной силовой ящик №3	Конденсаторная установка	АВВГ		3	—	7			——— " ———	——— " ———			
7	Вводной силовой ящик №2 Нижние зажимы	Щиток эл освещения	АВВГ	3×4+1×2.5	4	—	10	50	1,5	——— " ———				
8	Распределительный шкаф типа СПМ Фидер №1	Шкаф управления эл двигателями турбоазраторов секции I	АВВГ	3×25	3	—	12			в каб. канале на лотках				
9	——— " ——— №2	——— " ———	АВВГ	3×25	3	—	12			——— " ———				
10	Шкаф управления эл двигателями турбоазраторов секции I	Эл двигатель турбоазратора №1 секции I	ААШВ-1	3×10	3	—	19	50	4	в каб. канале на лотках, в траншее, в трубе на констр., в металлорукаве				
11	——— " ———	Эл двигатель турбоазратора №4 секции I	ААШВ-1	3×10	3	—	31	50	13	——— " ———				
12	——— " ———	Эл двигатель турбоазратора №2 секции I	ААШВ 1	3×10	3	—	28	50	13	——— " ———				
13	——— " ———	Эл двигатель турбоазратора №3 секции I	ААШВ-1	3×10	3	—	22	50	4	——— " ———				
14	Распределительный шкаф типа СПМ фидер №3	Шкаф управления эл двигателями турбоазраторов секции II	АВВГ	3×25	3	—	13			в каб канале на лотках				
15	——— " ——— №4	——— " ———	АВВГ	3×25	3	—	13			——— " ———				
16	Шкаф управления эл. двигателями турбоазраторов секции II	Эл. двигатель турбоазратора №1 секции II	ААШВ-1	3×10	3	—	38	50	22	в каб канале на лотках, в траншее в трубе на констр., в металлорукаве				
17	——— " ———	Эл. двигатель турбоазратора №4 секции II	ААШВ-1	3×10	3	—	48	50	31	——— " ———				
18	——— " ———	Эл. двигатель турбоазратора №2 секции II	ААШВ-1	3×10	3	—	47	50	31	——— " ———				
19	——— " ———	Эл. двигатель турбоазратора №3 секции II	ААШВ-1	3×10	3	—	39	50	22	——— " ———				
20	Распределительный шкаф типа СПМ фидер №5	Шкаф управления эл двигателями турбоазраторов секции III	АВВГ	3×25	3	—	13			в каб канале на лотках				
21	——— " ——— фидер №6	——— " ———	АВВГ	3×25	3	—	13			——— " ———				
22	Шкаф управления эл двигателями турбоазраторов секции III	Эл. двигатель турбоазратора №1 секции III	ААШВ-1	3×10	3	—	57	50	40	в каб. канале на лотках, в траншее, в трубе на констр. в металлорукаве				
23	——— " ———	Эл. двигатель турбоазратора №4 секции III	ААШВ-1	3×10	3	—	65	50	49	——— " ———				
24	——— " ———	Эл. двигатель турбоазратора №2 секции III	ААШВ-1	3×10	3	—	66	50	49	——— " ———				
25	——— " ———	Эл. двигатель турбоазратора №3 секции III	ААШВ-1	3×10	3	—	56	50	40	——— " ———				
26	Распределительный шкаф типа СПМ фидер №7	Шкаф управления эл двигателями турбоазраторов секции IV	АВВГ	3×25	3	—	12			в каб канале на лотках				
27	——— " ——— фидер №8	——— " ———	АВВГ	3×25	3	—	12			——— " ———				
28	Шкаф управления эл. двигателями турбоазраторов секции IV	Эл. двигатель турбоазратора №1 секции IV	ААШВ-1	3×10	3	—	76	50	58	в каб. канале на лотках, в траншее в трубе на констр., в металлорукаве				
29	——— " ———	Эл двигатель турбоазратора №4 секции IV	ААШВ	3×10	3	—	82	50	67	——— " ———				

Кабельную разводку см листы ЭО-10; ЭО-13.

7580/II

Изм.	Лист	№ докум.	Подп.	Дата	ТП 902-2-332 ЭО
Нач. отд.	Журавель				Аэротенк контактной стабилизации производительностью 170 – 400 тыс м³/сут
Гл. инж. пр.	Козловская				Тип III
Гл. спец.	Коновалова				Кабельно-трубный журнал на 3 листах
Рук. гр.	Кривой				Лит Р; Лист 6; Листов
Проект	Целкова				МЖКХ УССР УКРГИПРОКОММУНСТРОЙ г. Харьков

Маркир. NN каб.	Направление кабелей: Откуда	Куда	По проекту: Марка кабеля	Число и сечение жил	Из них раб.	Из них рез.	Длина (м)	Трубы d (мм)	Длина (м)	Способ прокладки	Маркировка жил контрольных кабелей	Фактически проложено: Марка кабеля	Число и сечение жил	Длина (м)
30	Шкаф управления эл. двигателями турбоаэраторов секции IV	Эл. двигатель турбоаэратора N 2 секции IV	ААШВ-1	3 x 10	3	–	85	50	67	В каб. канале на лотках в траншее, в трубе на констр., в металлорукаве.				
31	——— // ———	Эл. двигатель турбоаэратора N3 секции IV	ААШВ-1	3 x 10	3	–	73	50	58	——— // ———				
		Контрольные кабели.												
50	Шкаф управления эл. двигателями турбоаэраторов секции I	Клеммная коробка КК-1 эл. двигателей турбоаэраторов N 1,2 секции I.	АКВВБ	10 x 2,5	8	2	22	50	8	В каб. канале на лотках, в траншее, в трубе на констр., в металлорукаве	2-1; 2-3; 2-5; 2-7; 1-1; 1-3; 1-5; 1-7			
51	Клеммная коробка КК-1 эл. двигателей турбоаэраторов NN 1,2 секции I	Кнопка управления эл. двигателем турбоаэратора N1 секции I	АКВВГ	5 x 2,5	4	1	3	50	2	В металлорукаве	1-1; 1-3; 1-5; 1-7			
52	——— // ———	Кнопка управления эл. двигателем турбоаэратора N 2 секции I	АКВВГ	5 x 2,5	4	1	3	50	2	——— // ———	2-1; 2-3; 2-5; 2-7			
53	Шкаф управления эл. двигателями турбоаэраторов секции I	Клеммная коробка КК-2 эл. двигателей турбоаэраторов NN 3,4 секции I	АКВВБ	10 x 2,5	8	2	25	50	8	В каб. канале на лотках, в траншее, в трубе на констр., в металлорукаве	3-1; 3-3; 3-5; 3-7; 4-1; 4-3; 4-5; 4-7			
54	Клеммная коробка КК-2 эл. двигателей турбоаэраторов NN 3,4 секции I	Кнопка управления эл. двигателем турбоаэратора N3 секции I	АКВВГ	5 x 2,5	4	1	3	50	2	В металлорукаве	3-1; 3-3; 3-5; 3-7.			
55	——— // ———	Кнопка управления эл. двигателем турбоаэратора N4 секции I	АКВВГ	5 x 2,5	4	1	3	50	2	——— // ———	4-1; 4-3; 4-5; 4-7			
56	Шкаф управления эл. двигателями турбоаэраторов секции I	ДП площадки. Шкаф сигнализации	АКВВБ	4 x 2,5	2	2				В кабельном канале на лотках, по площадке в траншее	I - 701; I - 23			
57	Шкаф управления эл. двигателями турбоаэраторов секции II.	Клеммная коробка КК-1 эл. двигателей турбоаэраторов N1,2 секции II	АКВВБ	10 x 2,5	8	2	41	50	26	В каб. канале на лотках, в траншее, в трубе на констр., в металлорукаве	1-1; 1-3; 1-5; 1-7; 2-1; 2-3; 2-5; 2-7			
58	Клеммная коробка КК-1 эл. двигателей турбоаэраторов NN 1,2.	Кнопка управления эл. двигателем турбоаэратора N1 секции II	АКВВГ	5 x 2,5	4	1	3	50	2	В металлорукаве	1-1; 1-3; 1-5; 1-7			
	секции II													
59	Клеммная коробка КК-1 эл. двигателей турбоаэраторов NN 1,2	Кнопка управления эл. двигателем турбоаэратора N2	АКВВГ	5 x 2,5	4	1	3	50	2	——— // ———	2-1; 2-3; 2-5; 2-7			
	секции II	секции II												
60	Шкаф управления эл. двигателями турбоаэраторов секции II.	Клеммная коробка КК-2 эл. двигателей турбоаэраторов NN 3,4	АКВВБ	10 x 2,5	8	2	42	50	26	В каб. канале на лотках, в траншее, в трубе на констр., в металлорукаве	3-1; 3-3; 3-5; 3-7			
		секции II									4-1; 4-3; 4-5; 4-7			
61	Клеммная коробка КК-2 эл. двигателей турбоаэраторов NN 3,4	Кнопка управления эл. двигателем турбоаэратора N3 секции II	АКВВГ	5 x 2,5	4	1	3	50	2	В металлорукаве	3-1; 3-3; 3-5; 3-7			
	секции II													
62	——— // ———	——— // ——— N4	АКВВГ	5 x 2,5	4	1	3	50	2	——— // ———	4-1; 4-3; 4-5; 4-7			
63	Шкаф управления эл. двигателями турбоаэраторов секции II	Шкаф управления эл. двигателями турбоаэраторов секции I	АКВВГ	4 x 2,5	2	2	6			В каб. канале на лотках.	II - 701; II - 23			
64	Шкаф управления эл. двигателями турбоаэраторов секции III	Клеммная коробка КК-1 эл. двигателей турбоаэраторов NN 1,2	АКВВБ	10 x 2,5	8	2	60	50	44	В каб. канале на лотках, в траншее, в трубе на констр., в металлорукаве	1-1; 1-3; 1-5; 1-7.			
		секции III									2-1; 2-3; 2-5; 2-7			
65	Клеммная коробка КК-1 эл. двигателей турбоаэратиров NN 1,2.	Кнопка управления КК-1 эл. двигателем турбоаэратора N1	АКВВГ	5 x 2,5	4	1	3	50	2	В металлорукаве	1-1; 1-3; 1-5; 1-7			
	секции III	секции III												
66	——— // ———	——— // ——— N2 секции III	АКВВГ	5 x 2,5	4	1	3	50	2	——— // ———	2-1; 2-3; 2-5; 2-7			
67	Шкаф управления эл. двигателями турбоаэраторов секции III	Клеммная коробка КК-2 эл. двигателей турбоаэраторов NN 3,4 секции III	АКВВБ	10 x 2,5	8	2	59	50	44	В каб. канале на лотках, в траншее в трубе на констр., в металлорукаве	3-1; 3-3; 3-5; 3-7, 4-1; 4-3; 4-5; 4-7			
68	Клеммная коробка КК-2 эл. двигателей турбоаэраторов NN 3,4 секции III	Кнопка управления эл. двигателем турбоаэратора N3 секции III	АКВВГ	5 x 2,5	4	1	3	50	2	В металлорукаве	3-1; 3-3; 3-5; 3-7			
69	——— // ———	——— // ——— N4 секции III	АКВВГ	5 x 2,5	4	1	3	50	2	——— // ———	4-1; 4-3; 4-5; 4-7.			

Кабельную разводку см листы ЭО-10; ЭО-13.

7580/II 73

Изм.	Лист	N докум.	Подп.	Дата	ТП 902-2-332 ЭО
Нач. отд.	Журавель				Аэротенк контактной стабилизации производительностью 17,0 ÷ 40,0 тыс. м³/сут.
Гл. инж. пр.	Козловская				Тип III
Гл. спец.	Коновалова				Лит. Р; Лист 7; Листов
Рук. гр.	Кривой				Кабельно-трубный журнал

Маркир. №№ каб.	Направление кабелей		По проекту											
	Откуда	Куда	Марка кабеля	Числа и сечение жил	Из них раб.	Из них рез.	Длина (м)	Трубы d(мм)	Трубы длина	Способ прокладки	Маркировка жил контрольных кабелей	Марка кабеля	Числа и сечение жил	Длина (м)
70	Шкаф управления эл. двигателями турбовоздуходувок секции III	Шкаф управления эл. двигателями турбовоздуходувок секции II	АКВВГ	4 х 2,5	2	2	7			В каб. канале на лотках	III-701; III-23			
71	Шкаф управления эл. двигателями турбовоздуходувок секции IV	Клеммная коробка КК-1 эл. двигателей турбовоздуходувок №№ 1,2 секции IV	АКВВБ	10 х 2,5	8	2	79	50	62	В каб. канале на лотках, в траншее в трубе на констр., в металлорукаве	1-1; 1-3; 1-5; 1-7 2-1; 2-3; 2-5; 2-7			
72	Клеммная коробка КК-1 эл. двигателей турбовоздуходувок №№ 1,2 секции IV	Кнопка управления эл. двигателем турбовоздуходувки секции IV	АКВВГ	5 х 2,5	4	1	3	50	2	В металлорукаве	1-1; 1-3; 1-5; 1-7			
73	——— " ———	——— " ——— №2 секции IV	АКВВГ	5 х 2,5	4	1	3	50	2	——— " ———	2-1; 2-3; 2-5; 2-7			
74	Шкаф управления эл. двигателями турбовоздуходувок секции IV	Клеммная коробка КК-2 эл. двигателей турбовоздуходувок №№ 3,4 секции IV	АКВВБ	10 х 2,5	8	2	76	50	62	В каб. канале на лотках, в траншее, в трубе на констр., в металлорукаве	3-1; 3-3; 3-5; 3-7 4-1; 4-3; 4-5; 4-7			
75	Клеммная коробка КК-2 эл. двигателей турбовоздуходувок № 3,4 секции IV	Кнопка управления эл. двигателем турбовоздуходувки № 3 секции IV	АКВВГ	5 х 2,5	4	1	3	50	2	В металлорукаве	3-1; 3-3; 3-5; 3-7			
76	——— " ———	——— " ——— № 4 секции IV	АКВВГ	5 х 2,5	4	1	3	50	2	——— " ———	4-1; 4-3; 4-5; 4-7			
77	Шкаф управления эл. двигателями турбовоздуходувок секции IV	Шкаф управления эл. двигателями турбовоздуходувок секции	АКВВГ	4 х 2,5	2	2	8			В каб. канале на лотках	IV-701; IV-23			

Кабельную разводку см. листы ЭО-10; ЭО-13.

1580/II 74

ТП 902-2-332 ЭО

Азотная компрессорная станция производительностью 11,0 ÷ 40,0 тыс. м³/сут.

Изм.	Лист	№ докум.	Подп.	Дата
Нач. отд.	Журавель			
Гл. инж. пр.	Козловская			
Гл. спец.	Коновалов			
Рук. гр.	Крибой			

Тип III

Лит.	Лист	Листов
Р	8	

Кабельно-трубный журнал

Минск УССР

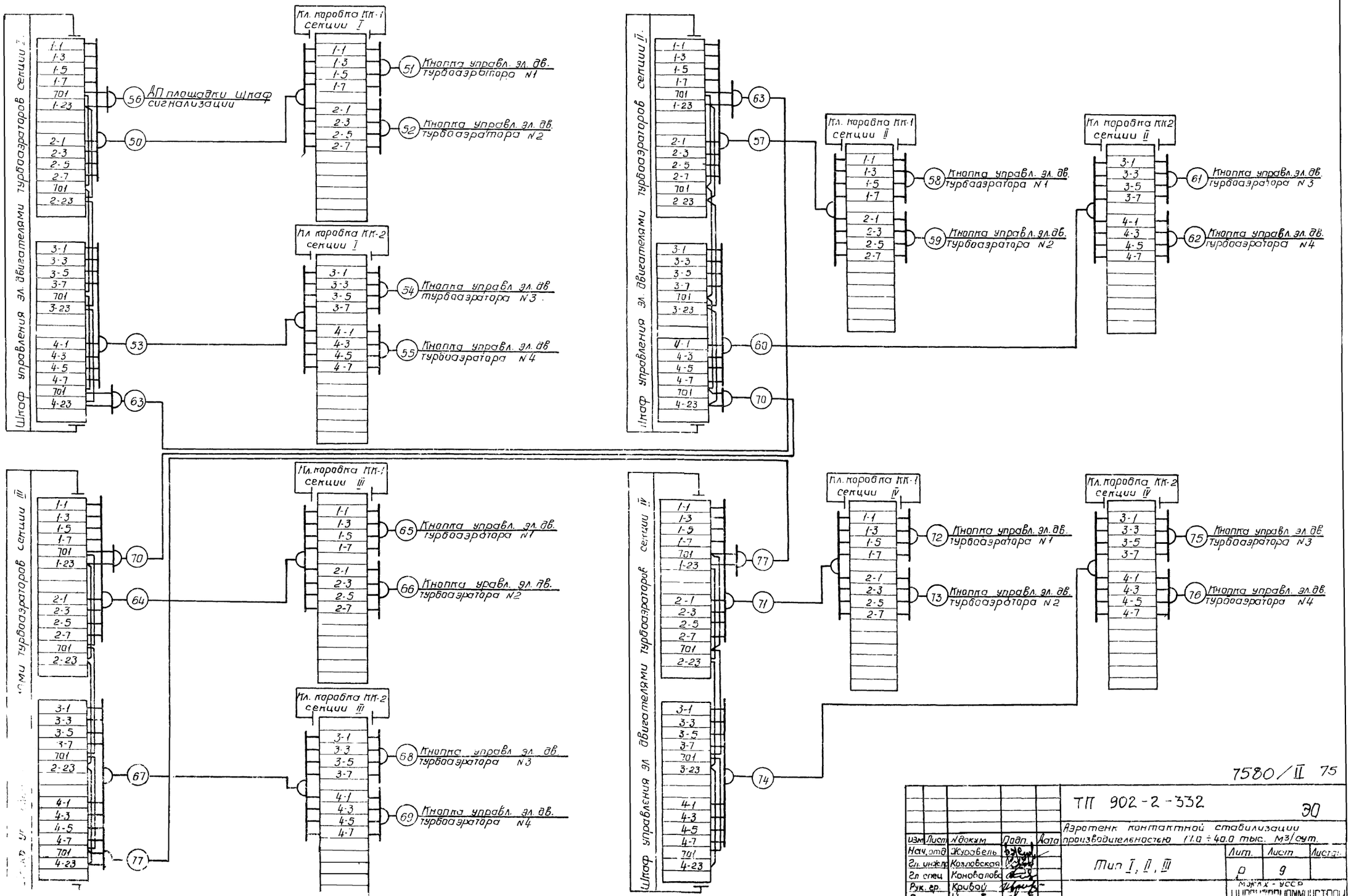

7580/II 75

ТП 902-2-332 ЭО

Аэротенк контактной стабилизации производительностью 11.0 ÷ 40.0 тыс. м3/сут

Тип I, II, III

Изм.	Лист	№докум.	Подп.	Дата
Нач. отд	Журовель			
Гл. инж. пр	Козловская			
Гл спец	Коновалова			
Рук. гр.	Крибой			
Проект	Целикова			

Лит.	Лист	Листов
О	9	

МЖКХ - УССР

План
М1:20

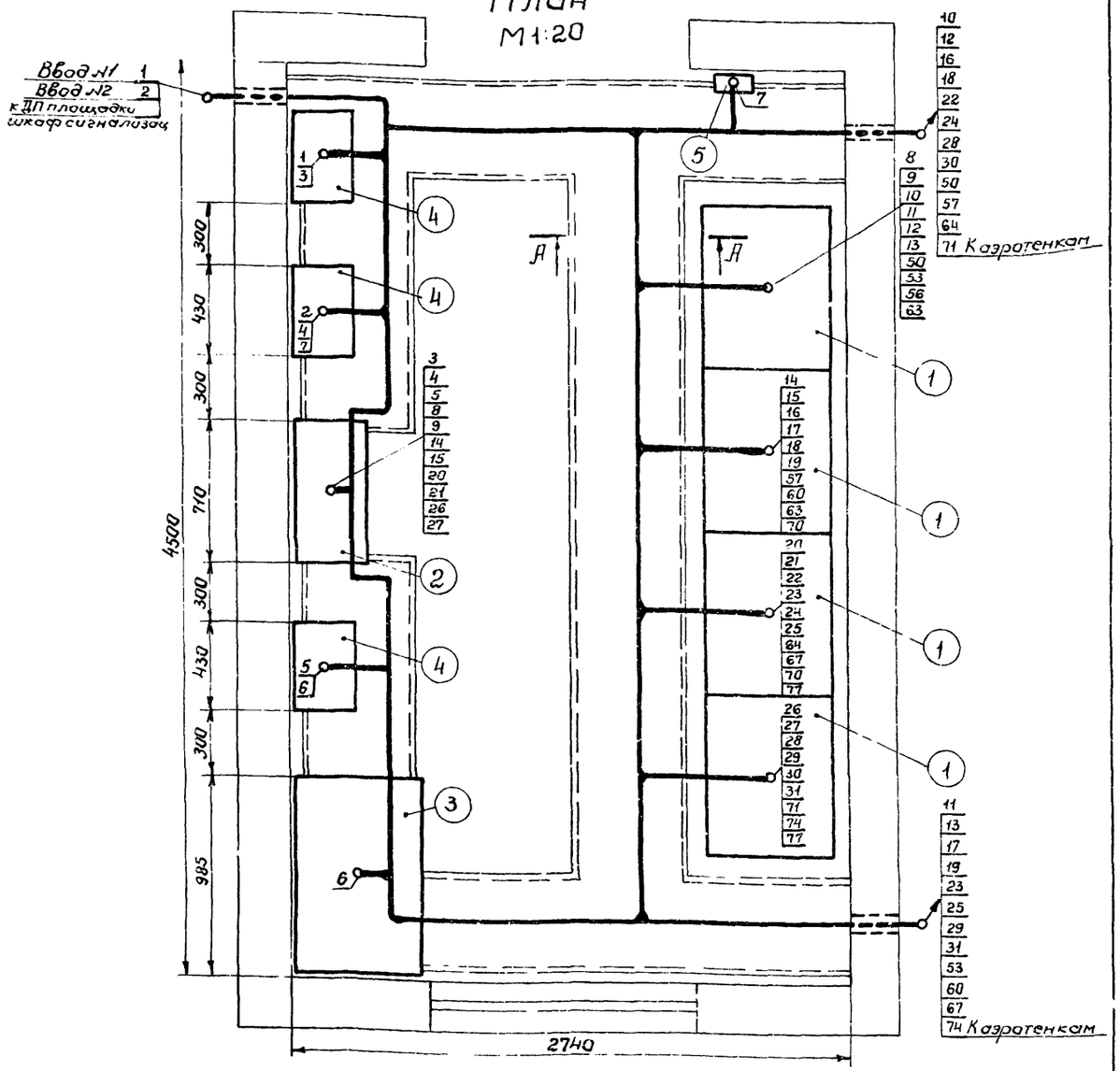

А-А
М1:10

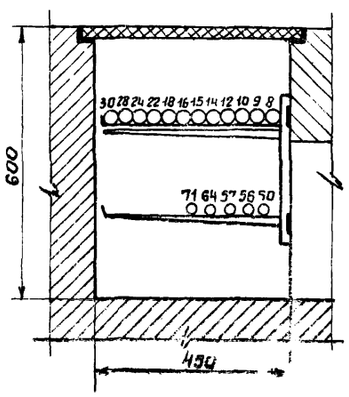

Перечень электрооборудования.

Номера позиций	Наименование.	Тип	Ед. изм.	Кол-во	Примечан
1	Шкаф управления эл. двигателями турбоаэраторов.	1900×800×600	шт	4	
2	Силовой распределительный шкаф 0.4кв.	СПМ65II-7	-"-	1	
3	Конденсаторная установка	УК-038-□-4×3	-"-	1	
4	Вводной силовой ящик	ЯБПВУ-4	-"-	3	
5	Щиток электроосвещения	ЩОГ-3/1	-"-	1	

Изм	Лист	№документ	Подп.	Дата
Нач.отд.		Журавель		
Гл.инж.		Козловская		
Гл.спец.		Коновалова		
Рук.груп.		Кривой		
Проект.		Целюба		
Провер.		Кривой		

ЭЛ

Аэротенк контактной стабилизации производительностью 17.0÷40.0 тыс. м³/сут.

Тип I, II, III.

Лит	Лист	Листов
Р	10	

Щитовая. План расположения электрооборудования. Кабельная [illegible]

МЖКХ - УССР УКРСИПРОКОММУНСТРОЙ Харьков.

Согласовано

Подпись и дата

Инв. № подл.

План
М = 1:50

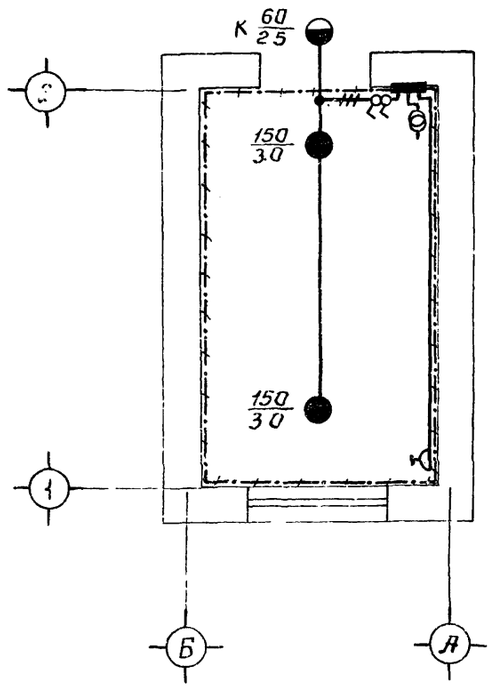

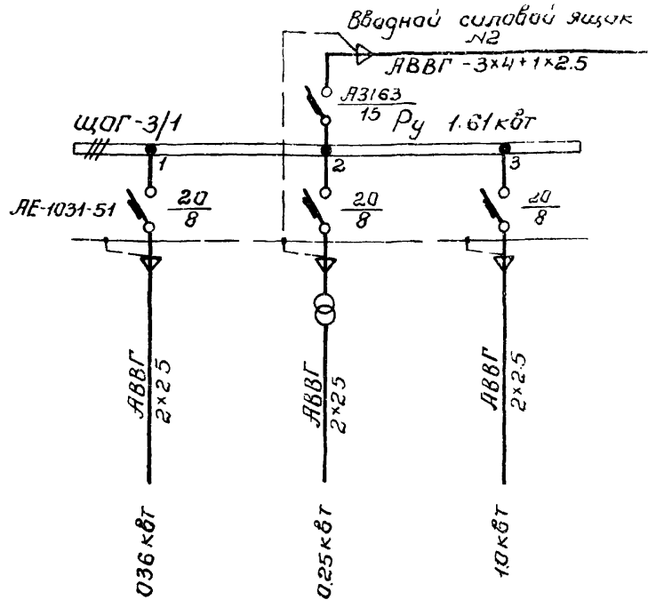

Условные обозначения

- сеть освещения
- магистраль зануления

1. Все корпуса электрооборудования и металлические конструкции, которые могут оказаться под напряжением вследствие повреждения изоляции, должны быть надежно занулены.
2. Нейтраль трансформатора соединяется с нулем распределительного щита 0.4кв и металлическими элементами электроустановок с помощью нулевых защитных проводников.
3. В качестве нулевых защитных проводников используется нулевая жила питающего кабеля, стальные полосы сеч. 40×4мм (магистраль зануления) стальные полосы сеч. 25×4мм, трубы электропроводки, оболочки кабелей.
4. Магистраль зануления и присоединения к ней должны быть выполнены сваркой внахлестку. Магистраль зануления соединяется с нулем питающего кабеля.
5. Магистраль зануления проложить на высоте 0.8м от уровня пола и окрасить в черный цвет.

Спецификация.

Обозн. на плане	Наименование.	Тип.	Ед. изм.	К-во	Примеч.
	Щиток на 3 выключателя АЕ-1031-51 Jр=8А	ЩОГ-3/1	шт	1	
	Ящик с однофазным понижающим тр-ром 250 ВА, 220/36В	ЯТП-0 25	шт	1	
	Светильник „Шар" молочного стекла Ф=250мм	Шм	шт	2	для ламп 150 Вт
	Светильник уплотненный.	НСП 03-60	шт	1	
К	Кронштейн настенный.	У-114	шт	1	
	Лампа накаливания - 150 Вт	Г220 150	шт	2	
	То же - 60 Вт	Б220 60	шт	1	
	Лампа переносная с гибким шнуром 36В, 25 Вт		шт	1	
	Розетка с заземл. конт. для открытой проводки 250В		шт	1	
	Выключатель однополюсный защищенный 6А, 250В		шт	2	
	Кабель алюминиевый с поливинилхлоридной изол. сеч. 2×2.5	АВВГ	м	20	открыто
	То же сеч. 3×25		м	5	
	Полоса стальная	40×4 ГОСТ 103-57	м	30	
	То же	25×4 ГОСТ 103-57	м	15	

7580/II 76

Изм	Лист	№докум.	Подп.	Дата
Нач.отд.		Журавель		
Гл.инж.		Козловская		
Гл.спец.		Коновалова		
Рук.гр.		Хмельницкая		
Проект		Виленский		
		Хмельницкая		

ТП 902-2-332

ЭО

Аэротенк контактной стабилизации производительностью 17.0÷40.0 тыс м³/сут.

Тип I, II, III.

Лит	Лист	Листов
Р	11	

Щитовая

МЖКХ - УССР УКРСИПРОКОММУНСТРОЙ

План

м 1:200

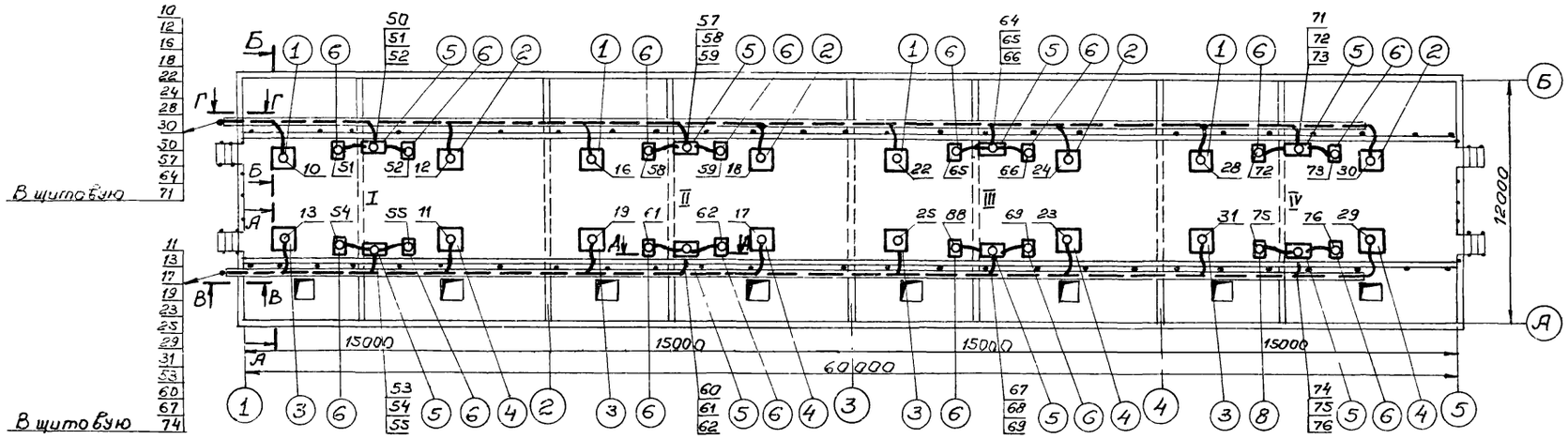

1. Кабельный журнал см листы Э0-3 ÷ Э0-5.
2. Кабельная разводка выполнена на листах Э0-10; Э0-12.
3. Трубы для прокладки кабелей укладывать на конструкциях, установленных на расстоянии 1м. друг от друга (I, II секции) и на расстоянии 3м (III, IV секции).

А-А

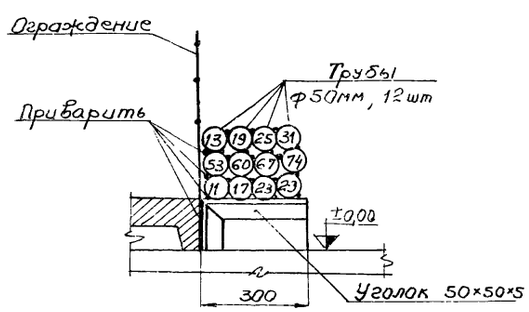

Б-Б

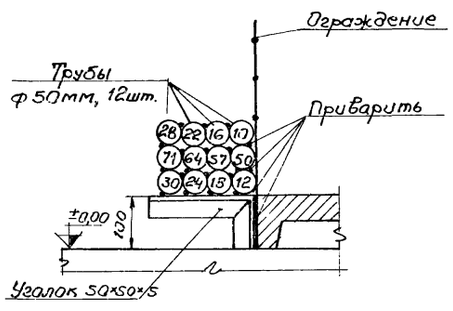

Д-Д

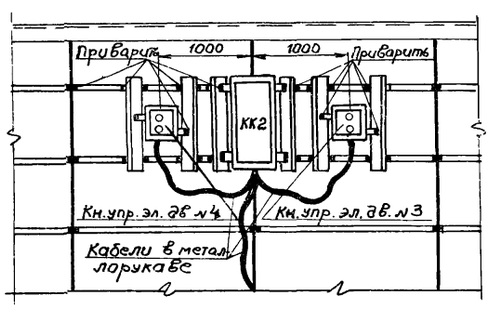

В-В

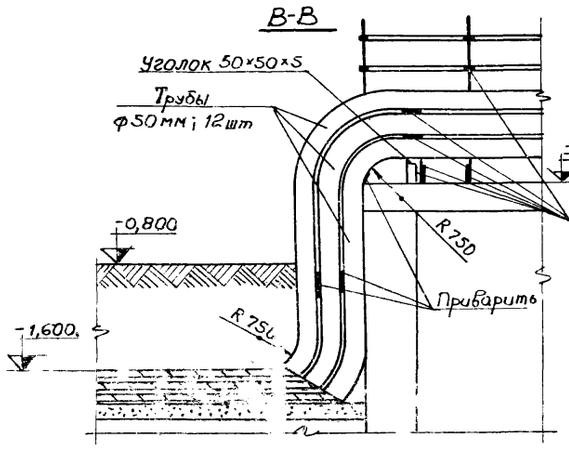

Г-Г

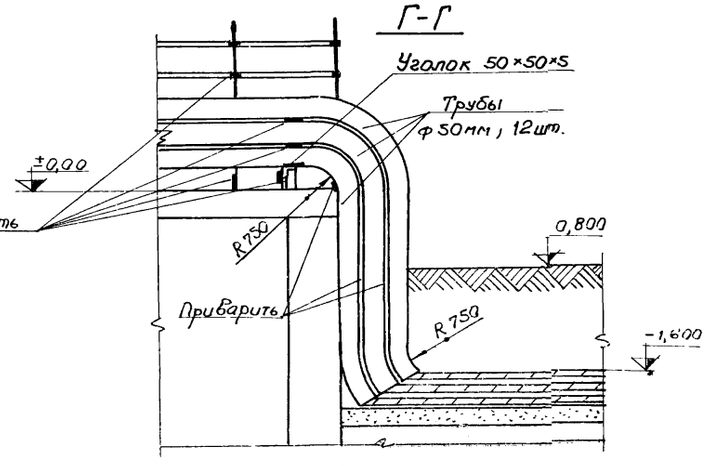

Перечень электрооборудования

Номера позиций	Наименование	Тип	Ед. изм.	Кол-во	Примечание
1-4	Электродвигатель турбоаэратора №1 ÷ №4	АО2-71-6	шт	16	
5	Клеммная коробка	СК-16	-"-	8	
6	Кнопка управления двухштифтовая	ПКЕ 722-2У3	-"-	16	

7580/II 77

					ТП 902-2-332		Э0
Изм.	Лист	№ докум.	Подпись	Дата	Аэротенк контактной стабилизации производительностью 17,0÷40,0 тыс. м³/сут		
Нач. отд.		Журавель			Тип I, II.	Лит	Лист	Листов
Гл. инж. пр.		Козловская				Р	12	
Гл. спец.		Кочевалова			Аэротенк. План расположения электр...	МЖКХ УССР	
Рук. груп.		Кривой					

План
м1:200

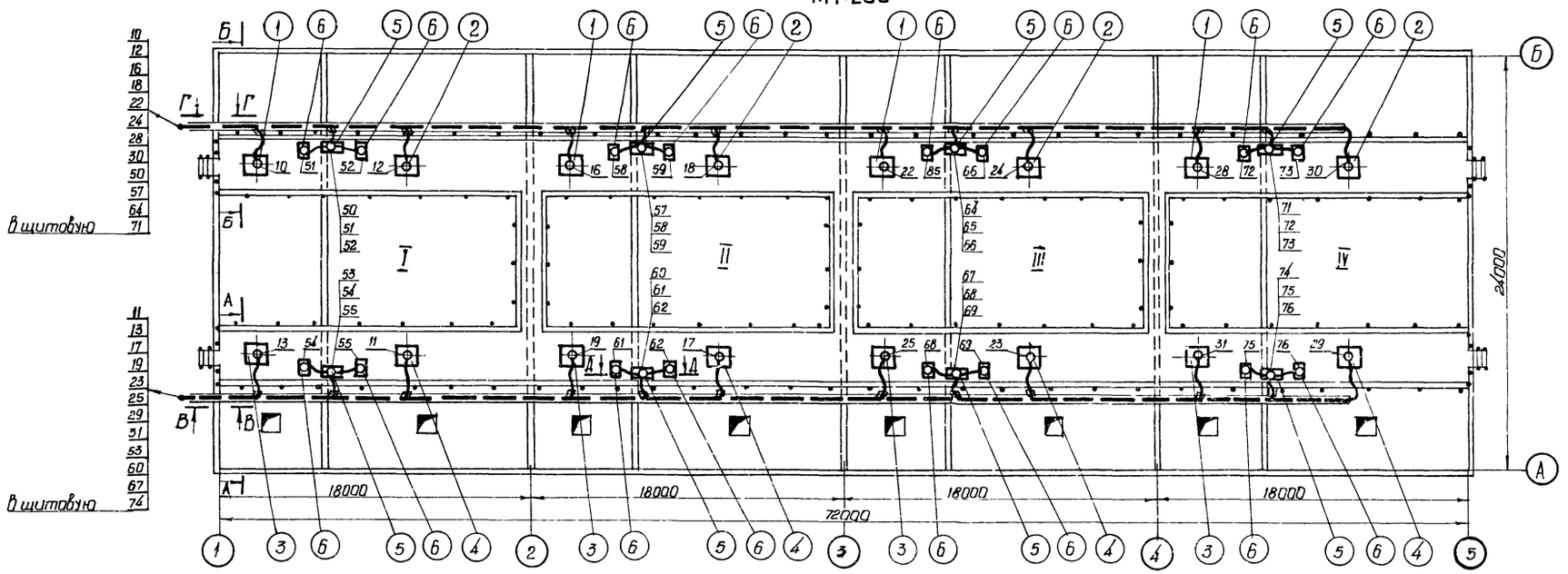

А-А

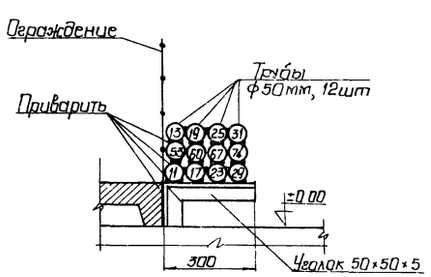

Б-Б

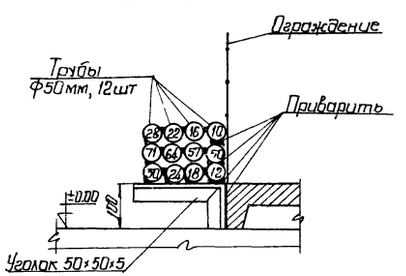

Д-Д

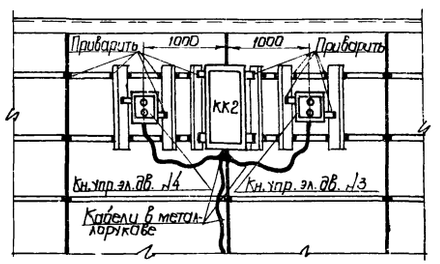

В-В

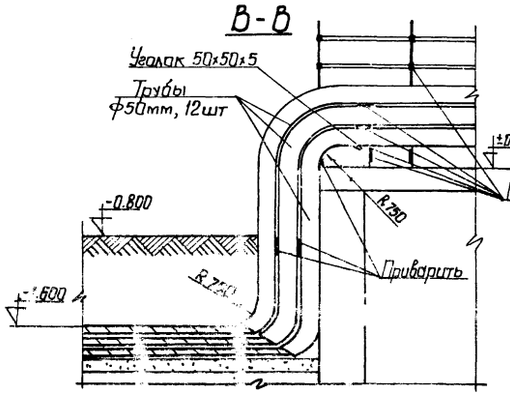

Г-Г

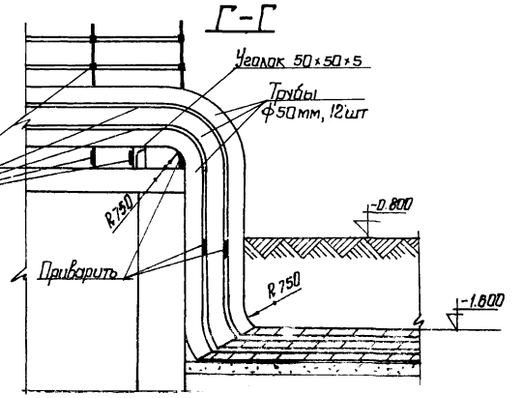

1. Кабельный журнал см. листы 30-6 ÷ 30-8.
2. Кабельная разводка выполнена на 2-х листах 30-10; 30-14.
3. Трубы для прокладки кабелей укладывать на конструкциях, установленных на расстоянии 1м друг от друга (I, II секции) и на расстоянии 3м (III, IV секции).

Перечень электрооборудования

Номера позиций	Наименование	Тип	Ед. изм.	Кол-во	Примечан.
1-4	Электродвигатель турбо-аэратора №1 ÷ №4	АО2-71-6	шт	16	
5	Клеммная коробка	СК-16	-"-	8	
6	Кнопка управления двухштифтовая	ПКЕ 722-2У3	-"-	16	

7580/II 78

				ТП 902-2-332	30
				Аэротенк контактной стабилизации производительностью 17,0÷40,0 тыс. м³/сут.	
Изм. Лист	№ докум.	Подп.	Дата	Тип III	Лит. Р / Лист 13 / Листов
Нач. отд.	Журавель				
Гл. инж. пр.	Газовская				
Гл. спец.	Онопалова				
Рук. гр.	Кривой				

Аэротенк. План расположения

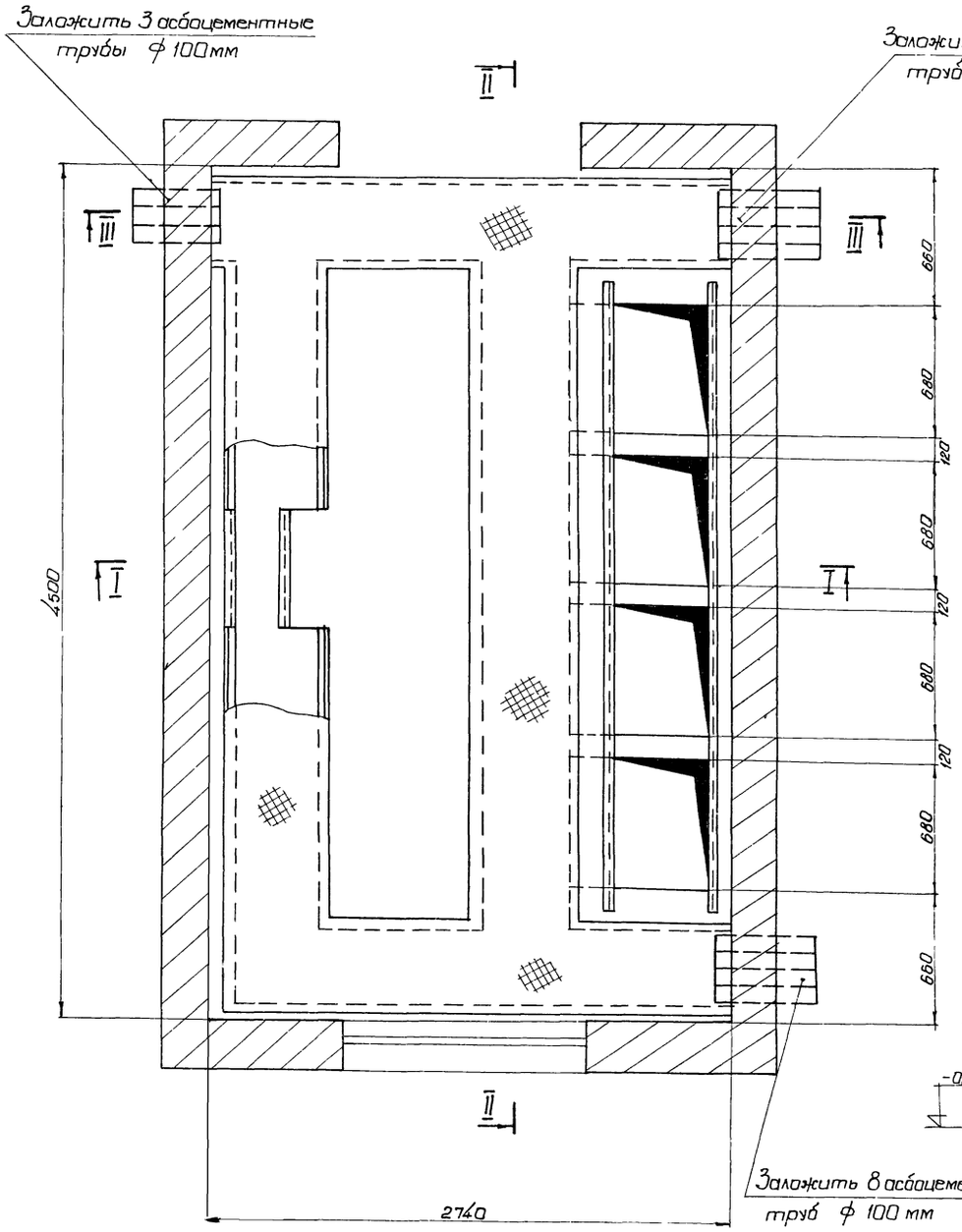

Шиповая. План М 1:20

Разрез I-I

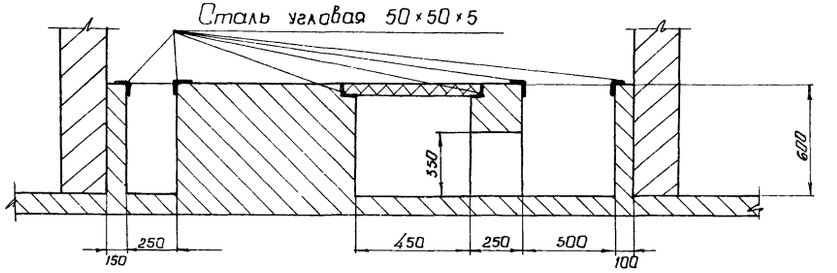

Разрез II-II

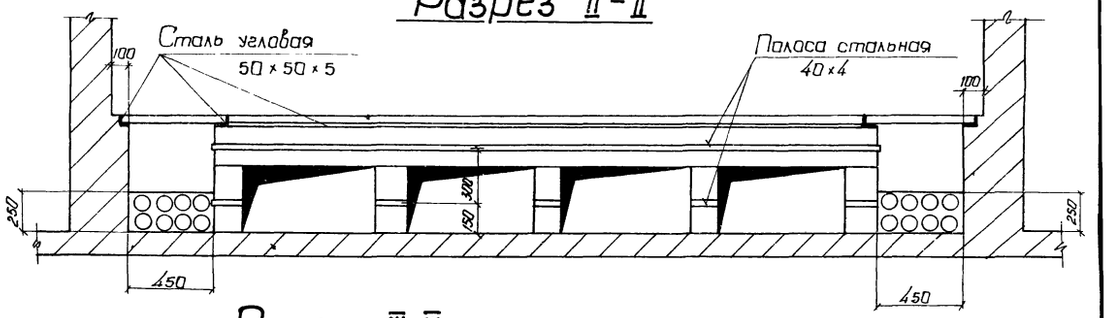

Разрез III-III

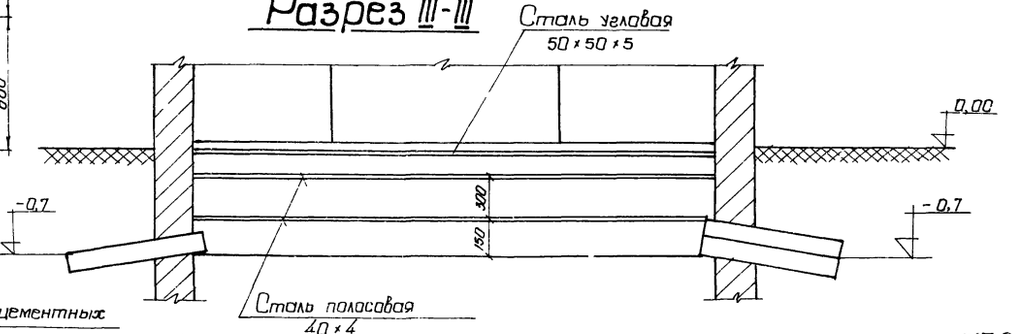

7580/II 79

					ТП 902-2-332		90
					Аэротенк контактной стабилизации производительностью 17,0÷40,0 тыс м³/сут.		
Изм.	Лист	№ докум.	Подпись	Дата	Тип I, II, III	Лит.	Лист	Листов
Нач. отд.		Журавлев				Р	14	
Гл. инж. пр.		Козловская						
Гл. спец.		Кановалова						

Вид спереди (дверь не показана).

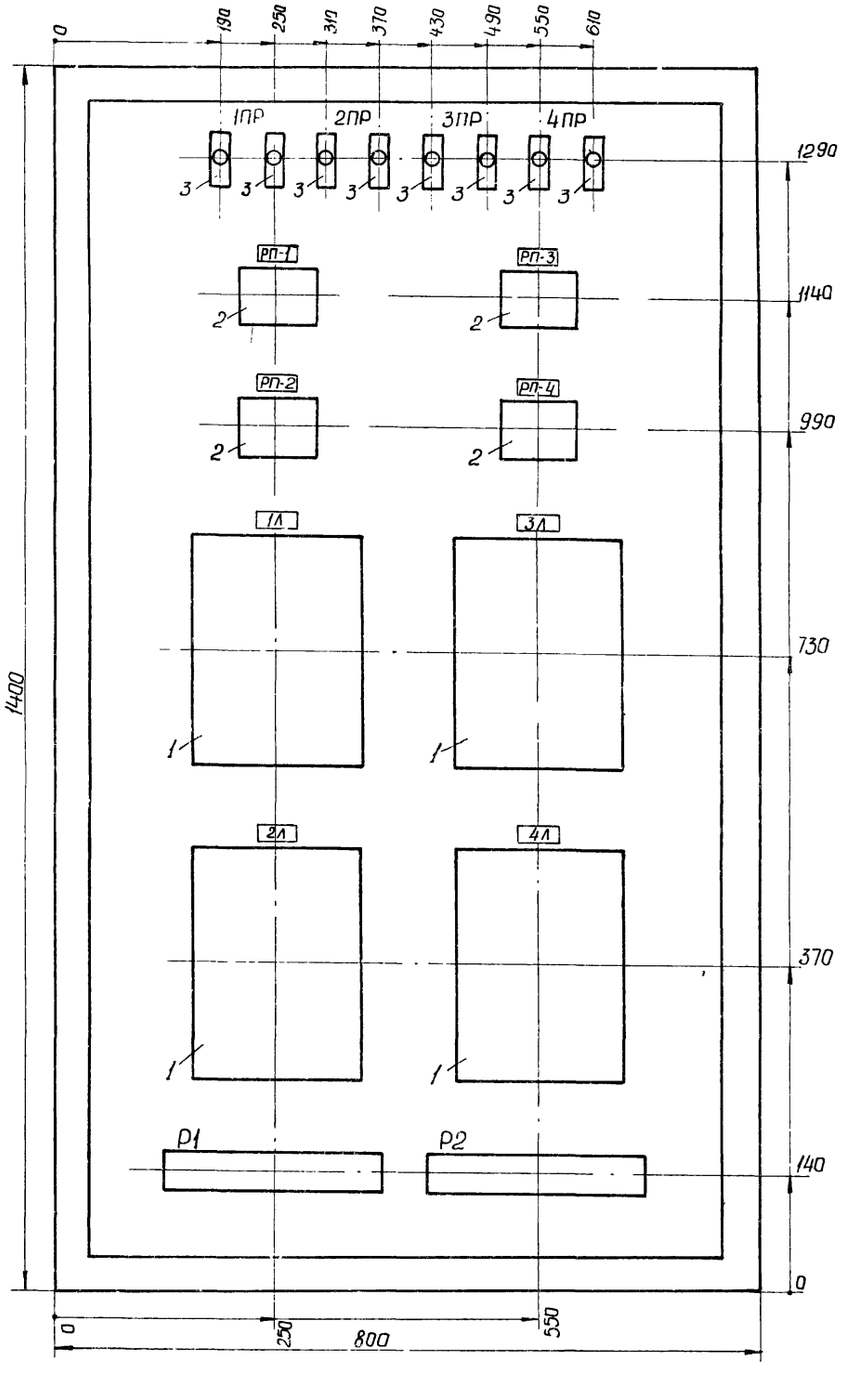

Дверь (вид спереди).

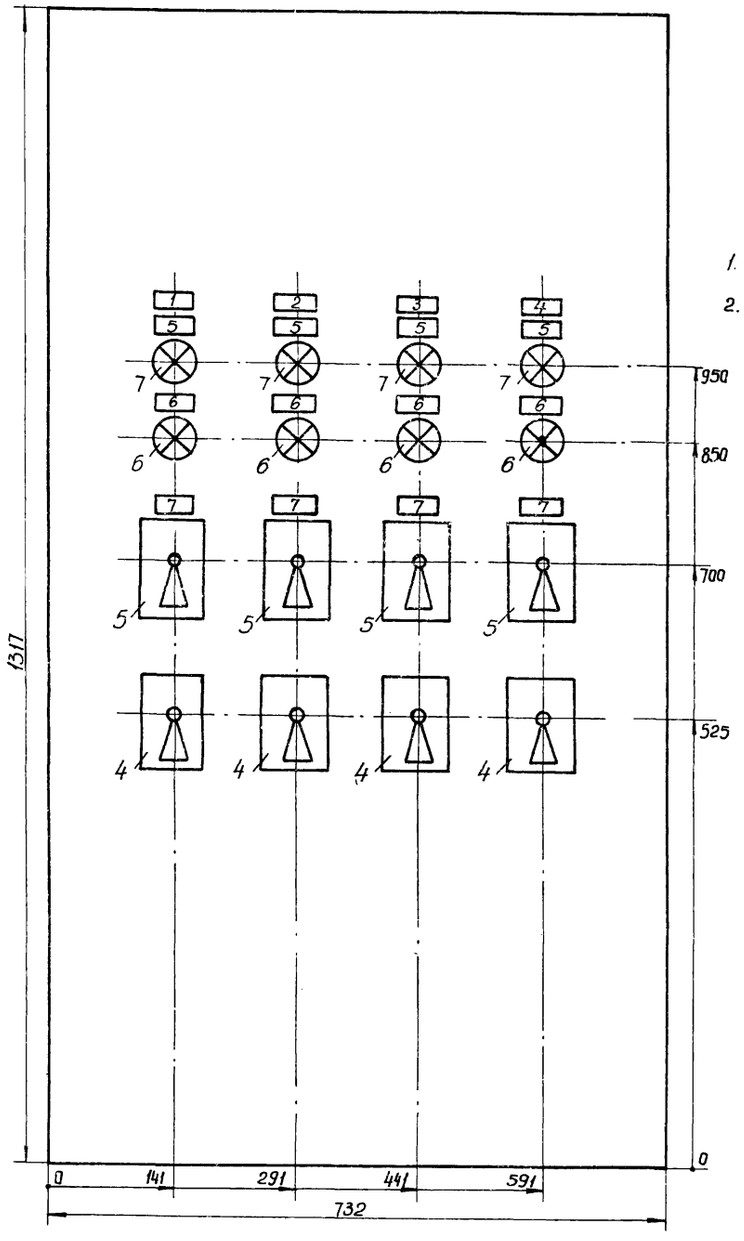

1. Глубина шкафа - 600 мм
2. Монтажная схема шкафа см лист ЭО-19
3. Технические данные электрооборудования - таблица см. лист ЭО-18
4. Перечень надписей - таблица см лист ЭО-17.

7580/II 80

					ТП 902-2-332	ЭО
Изм.	Лист	N док.	Подп.	Дата	Аэротенк контактной стабилизации производительностью 17.0÷40.0 тыс м³/сут.	
Нач. отд.		Журавель			Тип I, II, III	Лит. Р / Лист 15 / Листов
Гл. инж. пр.		Козловская				
Гл. спец.		Коновалова				
Рук. груп.		Кривой			Шкаф управления электродвигателями	Мжкх - УССР
		Чолова				

Вид спереди (дверь не показана)

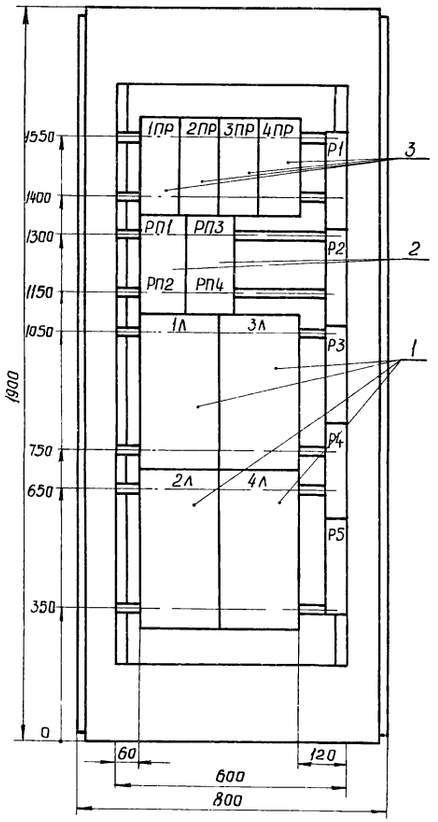

Дверь (вид спереди)

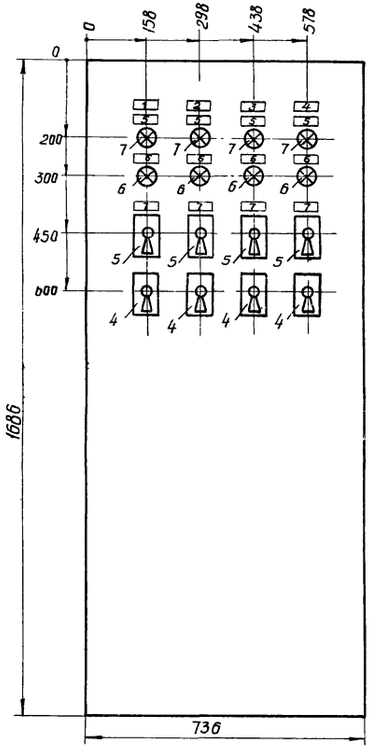

1. Глубина шкафа - 600 мм
2. Технические данные ЭО оборудования - таблица лист ЭО-18.
3. Перечень надписей - таблица лист ЭО 17
4. Схема соединений - лист ЭО-20.

7580/II 81

					ТП 902-2-332		ЭО	
					Аэротенк контактной стабилизации производительностью 17,0 ÷ 40,0 тыс. м³/сут.			
Изм	Лист	N докум.	Подп.	Дата				
Нач. отд.		Журавел			Тип I, II, III	Лит	Лист	Листов
Гл. инж. пр.		Козловская				Р	16	
Гл. спец.		Коновалов						

Панель	Надпись	Обозначение по схеме	Место надписи	Текст надписи	Примечание
	1	—	Табличка	Электродвигатель N1	
	2	—	—"—	Электродвигатель N2	
	3	—	—"—	Электродвигатель N3	
	4	—	—"—	Электродвигатель N4	
	5	1ЛВ÷÷4ЛВ	—"—	Включен	
	6	1ЛО÷÷4ЛО	—"—	Отключен	
	7	1ИУ÷÷4ИУ	—"—	Выбор режима	

Изм.	Лист	N докум.	Подп.	Дата	ЭО			
Нач.отд.		Журавель			Аэротенк контактной стабилизации производительностью 17.0÷40.0 тыс м³/сут			
Гл.инж.пр.		Козловская			Тип I, II, III	Лит	Лист	Листов
Гл.спец.		Коновалова				Р	17	
Рук.гр.		Кривой			Шкаф управления электродвигателями турбоаэрато-	Мэкх-УССР		
Проект.		Целюба						
Пов.								

Позиция	Панель	Обозначение по схеме	Наименование	Кол	Тип	Наминальн. данные цепей: Главной U.В	Главной I.А	Упр. U.В	Данные по заказу и дополнит. технич. данные	Прим
1		1Л÷4Л	Пускатель магнитный	4	ПАЕ-412	380	63	380	ТРП-60, н.э.-40А	
2		РП1÷÷РП4	Реле промежуточное	4	ПМЕ-111	—	10	380		
3		1ПР-4ПР	Предохранитель	8	ПРС-6	—	—	380	I пл. вст. =6А	
4		1КУ÷4КУ	Переключатель универсальный	4	УП5313-А19	—	—	—	С овальной рукояткой надпись N41	
5		1ИУ÷4ИУ	То же	4	УП5311-С23	—	—	—	С овальной рукояткой надпись N32	
6		1ЛО÷4ЛО	Арматура сигнальной лампы	4	ЛС-53	—	—	380	С зелёной линзой Rg =4000 ом	
7		1ЛВ÷4ЛВ	То же	4	ЛС-53	—	—	380	С красной линзой Rg =4000 ом	

7580/II 82

Изм.	Лист	N докум.	Подп.	Дата	ТП 902-2-332 ЭО			
Нач.отд.		Журавель			Аэротенк контактной стабилизации производительностью 17.0÷40.0 тыс. м³/сут			
Гл.инж.пр.		Козловская			Тип I, II, III	Лит	Лист	Листов
Гл.спец.		Коновалова				Р	18	
Рук.гр.		Кривой			Шкаф управления электродви-	Мэкх-УССР		
Пов.		Целюба						

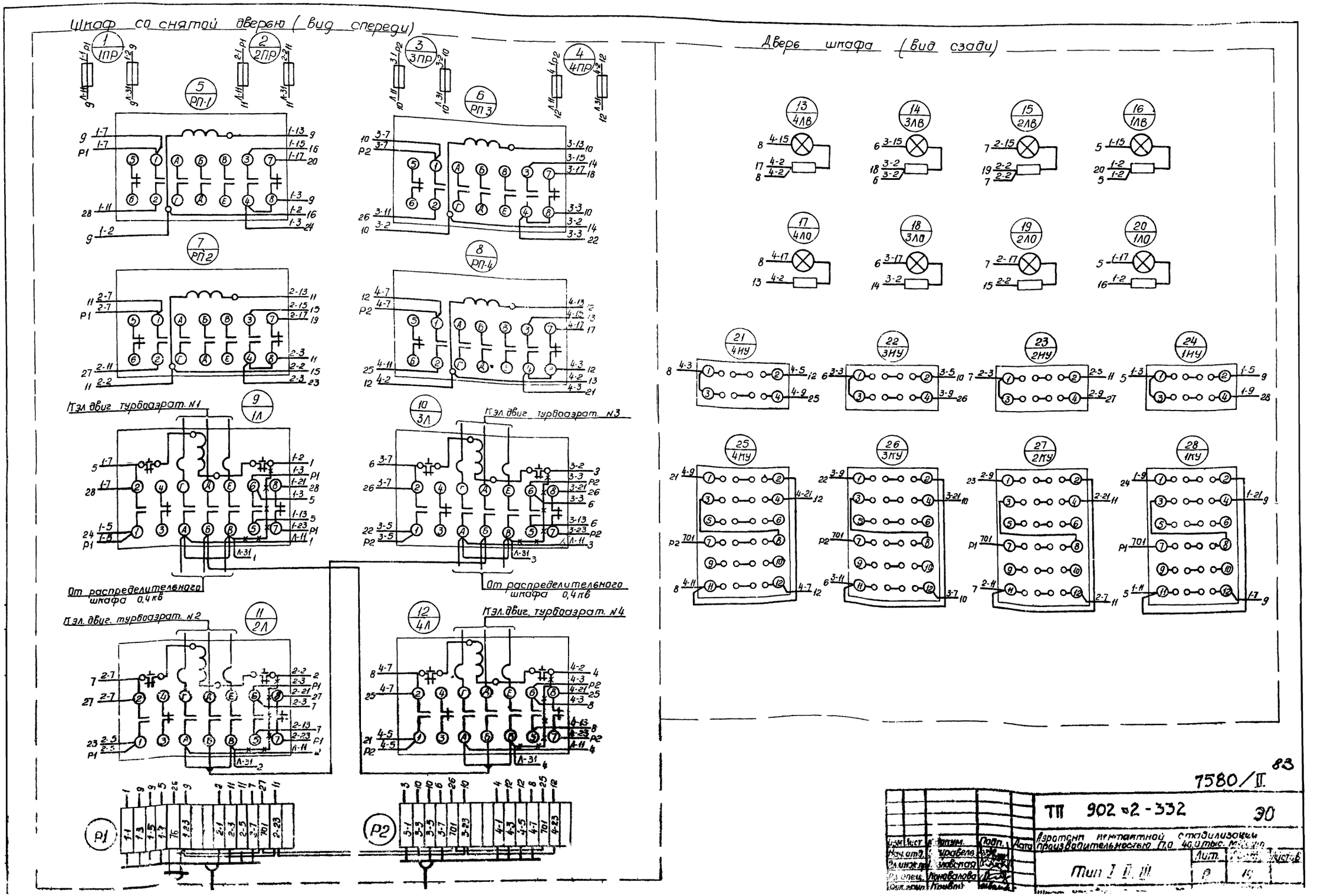
Шкаф со снятой дверью (вид спереди)
Дверь шкафа (вид сзади)
1 1ПР
2 2ПР
3 3ПР
4 4ПР
5 РП-1
6 РП 3
7 РП 2
8 РП-4
9 1Л
10 3Л
11 2Л
12 4Л
13 4ЛВ
14 3ЛВ
15 2ЛВ
16 1ЛВ
17 4ЛО
18 3ЛО
19 2ЛО
20 1ЛО
21 4НУ
22 3НУ
23 2НУ
24 1НУ
25 4КУ
26 3КУ
27 2КУ
28 1КУ
К эл. двиг. турбоазрат. N1
К эл. двиг. турбоазрат. N3
К эл. двиг. турбоазрат. N2
К эл. двиг. турбоазрат. N4
От распределительного шкафа 0,4 кв
От распределительного шкафа 0,4 кв
Р1
Р2
7580/II
83
ТП 902-2-332
30
Изм. Лист
Подп.
Дата
Лит.
Лист
Тип I, II, III

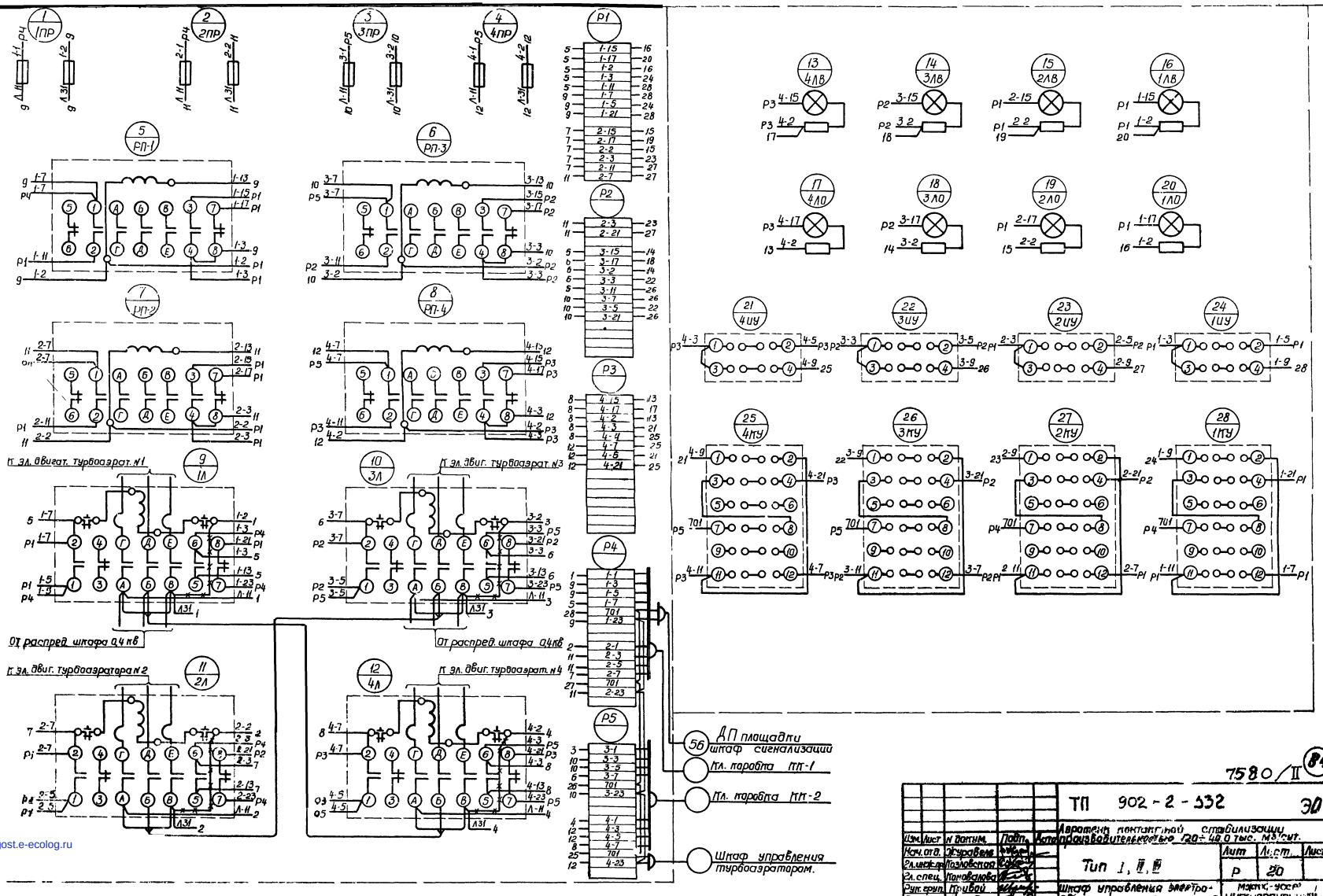

gost.e-ecolog.ru

7580/II (84)

							ТП 902-2-332		30
Нач.отд.	Журавлева					Аппараты контактный стабилизации			
Гл.инж.проекта	Позднякова					Тип 1, II, III		Лит	Лист	Листов
Гл.спец.	Пономарева							Р	20	
Рук.груп.	Трибой					Шкаф управления электро-		Мастк.-уосер		
Проект.	Шелкова					двигателями турбоазратаров		ЦНИИПромзернопроект		
Изм.	Лист	№ докум.	Подп.	Дата						