ГОСУДАРСТВЕННЫЙ КОМИТЕТ СОВЕТА МИНИСТРОВ СССР
ПО ДЕЛАМ СТРОИТЕЛЬСТВА
(ГОССТРОЙ СССР)

ТИПОВЫЕ КОНСТРУКЦИИ И ДЕТАЛИ ЗДАНИЙ И СООРУЖЕНИЙ

СЕРИЯ 1.462-3

ЖЕЛЕЗОБЕТОННЫЕ ПРЕДВАРИТЕЛЬНО НАПРЯЖЕННЫЕ ДВУСКАТНЫЕ РЕШЕТЧАТЫЕ БАЛКИ

ДЛЯ ПОКРЫТИЙ ПРОМЫШЛЕННЫХ ЗДАНИЙ

ВЫПУСК VI

АРМАТУРНЫЕ ИЗДЕЛИЯ БАЛОК ПРОЛЕТАМИ 12 И 18 М
ИЗ БЕТОНА МАРКИ 600

РАБОЧИЕ ЧЕРТЕЖИ

13365-03
ЦЕНА 0-50

gost.e-ecolog.ru

ЦЕНТРАЛЬНЫЙ ИНСТИТУТ ТИПОВОГО ПРОЕКТИРОВАНИЯ
ГОССТРОЯ СССР

Москва, А-445, Смольная ул., 22

Сдано в печать 1975 г
Заказ № 5288 Тираж 1000 экз.

ГОСУДАРСТВЕННЫЙ КОМИТЕТ СОВЕТА МИНИСТРОВ СССР
ПО ДЕЛАМ СТРОИТЕЛЬСТВА
(ГОССТРОЙ СССР)

ТИПОВЫЕ КОНСТРУКЦИИ И ДЕТАЛИ ЗДАНИЙ И СООРУЖЕНИЙ

СЕРИЯ 1.462-3

ЖЕЛЕЗОБЕТОННЫЕ ПРЕДВАРИТЕЛЬНО НАПРЯЖЕННЫЕ ДВУСКАТНЫЕ РЕШЕТЧАТЫЕ БАЛКИ

ДЛЯ ПОКРЫТИЙ ПРОМЫШЛЕННЫХ ЗДАНИЙ

ВЫПУСК VI

АРМАТУРНЫЕ ИЗДЕЛИЯ БАЛОК ПРОЛЕТАМИ 12 И 18 М ИЗ БЕТОНА МАРКИ 600

РАБОЧИЕ ЧЕРТЕЖИ

РАЗРАБОТАНЫ

Проектным институтом №1 Госстроя СССР
с участием Научно-исследовательского института
по строительству Минпромстроя СССР,
НИИЖБ и НИИСК

УТВЕРЖДЕНЫ

и введены в действие
с 1.04.75 г. Госстроем СССР
ПОСТАНОВЛЕНИЕ № 194
от 21 ноября 1975 г.

СОДЕРЖАНИЕ

	Лист	Стр.
Содержание	–	2
Пояснительная записка	–	3
Балки пролётом I2 м		
Спецификация стали на напрягаемую арматуру	I	4
Каркас КР40	2	5
Каркас КР4I	3	6
Каркас КР42	4	7
Каркас КП6	5	8
Каркас КР43	6	9
Балки пролётом I8 м		
Спецификация стали на напрягаемую арматуру	7	I0
Каркас КП7	8	II
Каркас КР44	9	I2
Каркас КР45^{т} и КР45$_{н}$	I0	I3
Каркас КР46	II	I4
Каркас КР47	I2	I5
Каркас КР48	I3	I6
Каркас КР49	I4	I7
Каркас КП8	I5	I8
Каркас КР50	I6	I9
Каркас КП9	I7	20
Каркас КР5I	I8	2I
Каркас КП10	I9	22
Каркас КР52	20	23
Каркасы КР53 и КР6I	2I	24
Каркас КР54	22	25
Каркас КР55 и КР56	23	26
Каркас КР57	24	27
Каркас КР58^{т} и КР58$_{н}$	25	28
Каркас КР59	26	29
Каркасы КР60 и КР63	27	30
Каркас КР62	28	3I

ПОЯСНИТЕЛЬНАЯ ЗАПИСКА

I. Настоящий выпуск содержит рабочие чертежи арматурных изделий для двускатных решетчатых балок пролётами I2 и I8 м из бетона марки 600.

2. Арматурные изделия должны изготавливаться в соответствии с требованиями следующих нормативных и инструктивных документов:

глав СНиП I-В.4-62 "Арматура для железобетонных конструкций" и Ш-А.II-70 "Техника безопасности в строительстве";

ГОСТ I0922-64 "Арматура и закладные детали сварные, для железобетонных конструкций. Технические требования и методы испытаний";

ГОСТ I4098-68 "Соединения сварные арматуры железобетонных изделий и конструкций. Контактная и ванная сварки. Основные типы и конструктивные элементы";

СН 393-69 "Указания по сварке соединений арматуры и закладных деталей железобетонных конструкций".

3. Изготовление плоских и пространственных каркасов следует выполнить в кондукторах при помощи контактной точечной сварки.

Спецификация стали на одну позицию

Элемент	№ поз.	Эскиз	ф мм	Длина мм	Вес кг
Напрягаемая арматура	201		5 Вр II	11960	1.8
	202		15 П 7	11960	13.3
	203		22 А III	11960	35.6
	204		25 А III	11960	46.2
	205		28 А III	11960	57.8
	206		32 А III	11960	75.5
	207		18 А V	11960	23.9
	208		20 А V	11960	29.6
	209		22 А V	11960	35.6
	210		18 $А_т$ V	11960	23.9
	211		20 $А_т$ V	11960	29.6
	212		18 $А_т$ VI	11960	23.9
	213		22 $А_т$ III	11960	35.6

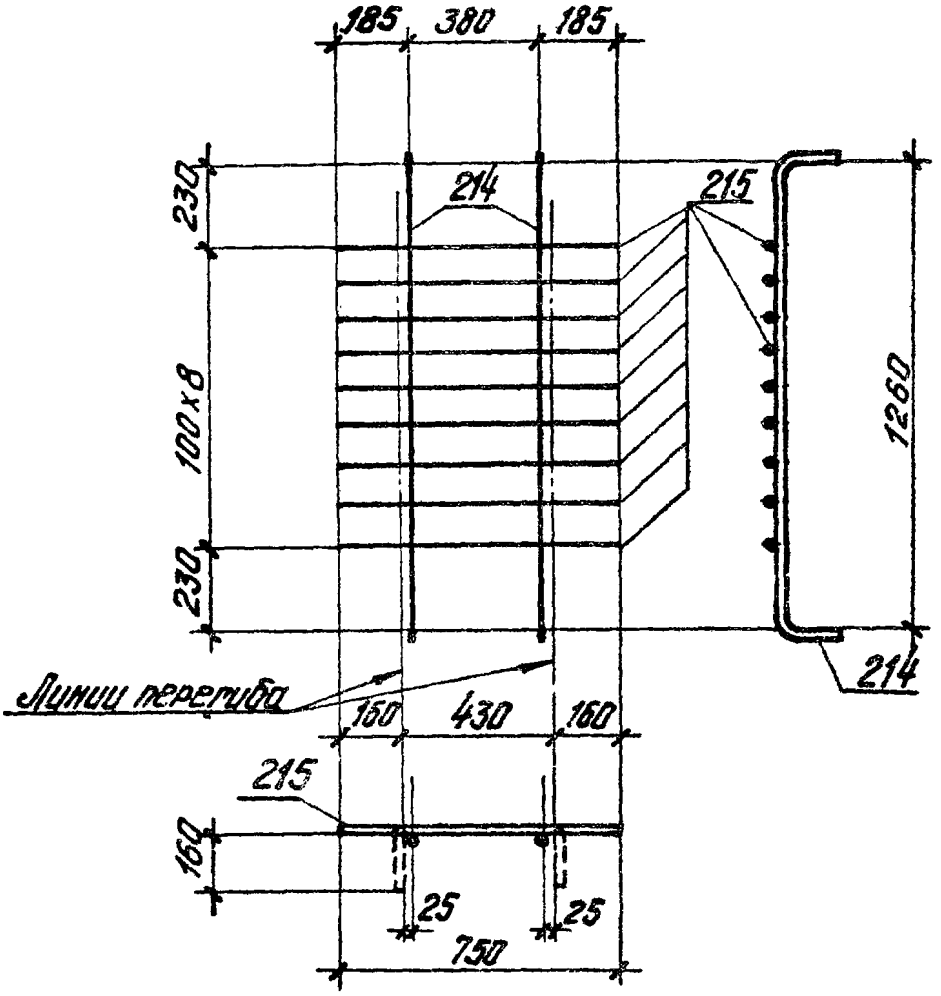

Марка изделия	№ позиц.	Эскиз	Диаметр мм	Длина мм	Количество шт.	Выборка стали: ф мм	Длина м	Вес кг
КР40	214	1260 140	14 AIII	1540	2	14 AIII	3.1	3.8
	215	—	6 AIII	750	9	6 AIII	6.8	1.5
							Всего	5.3

ТК	Балки пролетом 12 м	Серия 1.462-3	
1975	Каркас КР 40	Выпуск VI	Лист 2

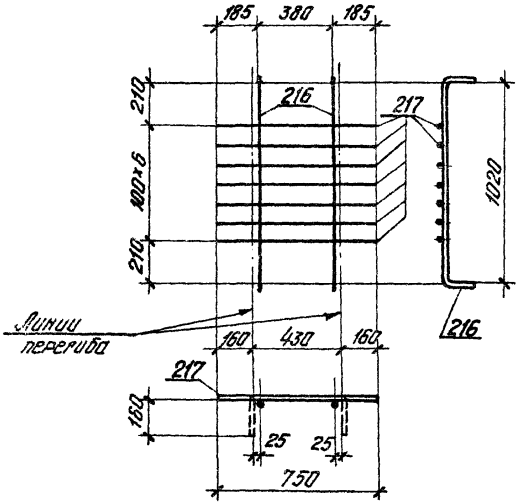

Марка изделия	N позиц.	Эскиз	Диаметр мм	Длина мм	Количество шт.	Выборка стали: ф мм	Длина м	Вес кг
КР41	216	1020	14 AIII	1300	2	14 AIII	2.6	3.2
	217		8 AIII	750	7	8 AIII	5.3	2.1
							Всего	5.3

ТК	Балки пролетом 12 м	Серия 1.462-3	
1975	Каркас КР 41	Выпуск VI	Лист 3

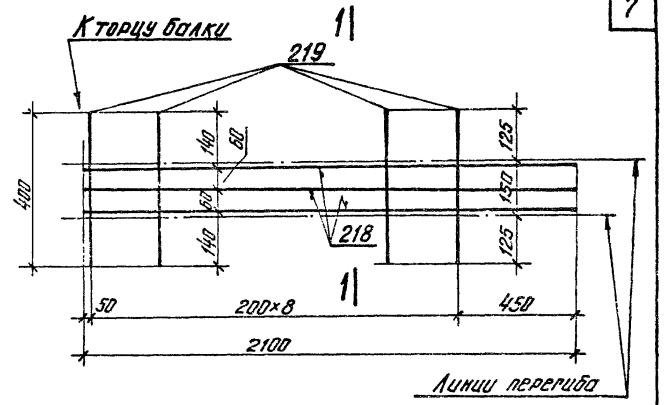

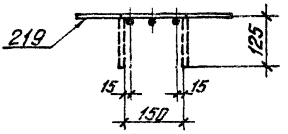

1 — 1

Марка изделия	№ позиц.	Эскиз	Диаметр мм	Длина мм	Количество шт.	Выборка стали: Ø мм	Длина м	Вес кг
КР42	218		12 AIII	2100	3	12 AIII	6.3	5.6
	219		5 BI	400	9	5 BI	3.6	0.6
							Всего	6.2

ТК	Балки пролетом 12 м	Серия 1.462-3	
1975	Каркас КР42	Выпуск VI	Лист 4

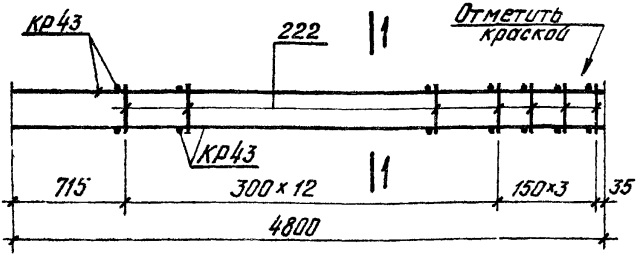

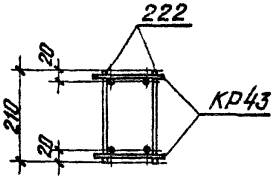

1—1

Марка простран. каркаса	Марка изделия	Количество штук	Вес кг	№ листа
КП6	Кр43	2	31.0	6
	поз.222	32	1.0	5
		Всего	32.0	

Спецификация стали на одно арматурное изделие

Марка изделия	№ поз	Эскиз	Ф мм	Длина мм	Количество шт	Выборка стали Ф мм	Длина м	Вес кг
Отдельные стержни	222	——	5ВI	210	1	5ВI	0.21	0.03

ТК	Балки пролетом 12 м	Серия 1.462-3	
1975	Каркас КП6	Выпуск VI	Лист 5

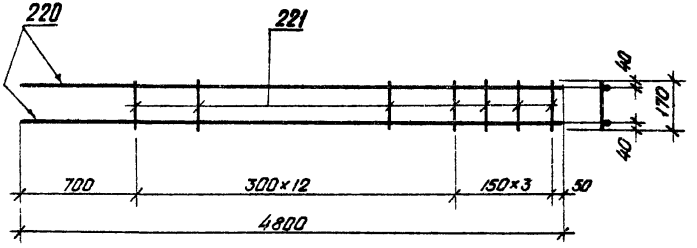

Марка изделия	№ позиц.	Эскиз	Диаметр мм	Длина мм	Количество шт.	Выборка стали ф мм	Длина м	Вес кг
КР43	220		16AIII	4800	2	16AIII	9,6	15,1
	221		5BI	170	16	5BI	2,7	0,4
							Всего	15,5

ТК	Балки пролетом 12 м	Серия 1.462-3	
1975	Каркас КР43	Выпуск VI	Лист 6

Спецификация стали на одну позицию

Элемент	№ поз.	Эскиз	ф мм	Длина мм	Вес кг
Напрягаемая арматура	223		5 Вр II	17960	2,8
	224		15 П7	17960	20,0
	225		20 А IV	17960	44,4
	226		22 А IV	17960	53,5
	227		25 А IV	17960	69,1
	228		28 А IV	17960	86,9
	229		20 А V	17960	44,4
	230		22 А V	17960	53,5

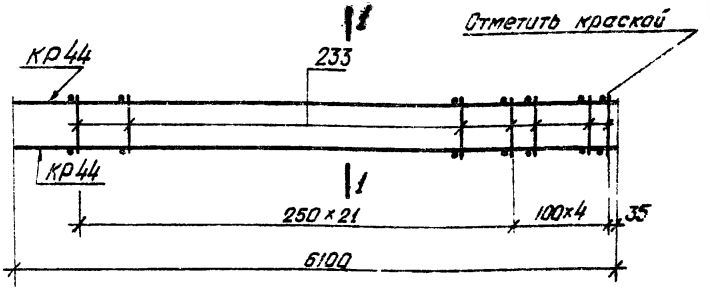

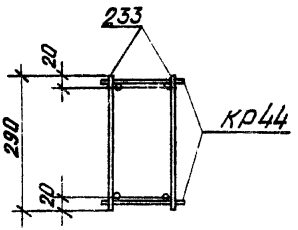

1 – 1

Марка пространственного каркаса	Марка изделия	Количество штук	Вес кг	№ листа
КП7	кр44	2	30,4	9
	поз. 233	52	2,6	8
	Всего		33,0	

Спецификация стали на одно арматурное изделие

Марка изделия	№ позиц.	Эскиз	ф мм	Длина мм	Количество шт.	Выборка стали ф мм	Выборка стали длина м	Выборка стали вес кг
Отдельные стержни	233	———	5ВI	290	1	5ВI	0,29	0,05

ТК	Балки пролетом 18 м	Серия 1.462-3
1975	Каркас КП7	Выпуск VI, Лист 8

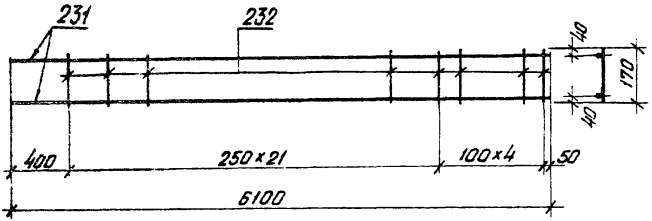

Марка изделия	№ позиц.	Эскиз	Диаметр мм	Длина мм	Количество шт.	Выборка стали ф мм	Выборка стали длина м	Выборка стали вес кг
КР44	231	———	14AIII	6100	2	14AIII	12,2	14,5
	232	———	5BI	170	26	5BI	4,4	0,7
							Всего	15,2

ТК	Балки пролетом 18м	Серия 1.462-3	
1975	Каркас КР44	Выпуск VI	Лист 9

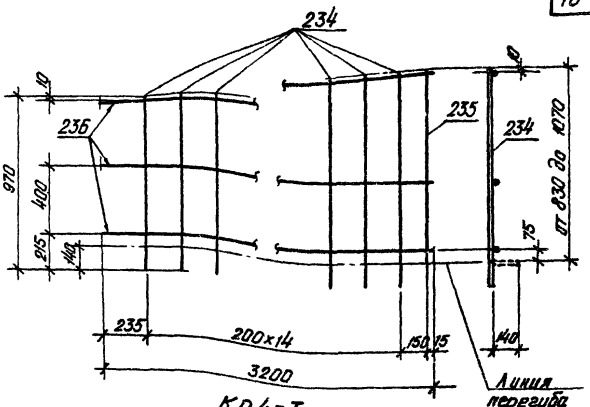

КР45т
КР45н (обратно чертежу)

Марка изделия	N позиц.	Эскиз	Диаметр мм	Длина мм	Количество шт.	Выборка стали Ф мм	Длина м	Вес кг
КР45т КР45н	234	от 970 до 1210	8AIII	средн. 1090	15	14AIII	1,1	1,3
	235		14AIII	1080	1	8AIII	16,4	6,5
	236		5BI	3200	3	5BI	9,6	1,5
							Всего	9,3

ТК	Балки пролетом 18м	Серия 1.462-3	
1975	Каркасы КР45т и КР45н	Выпуск VI	Лист 10

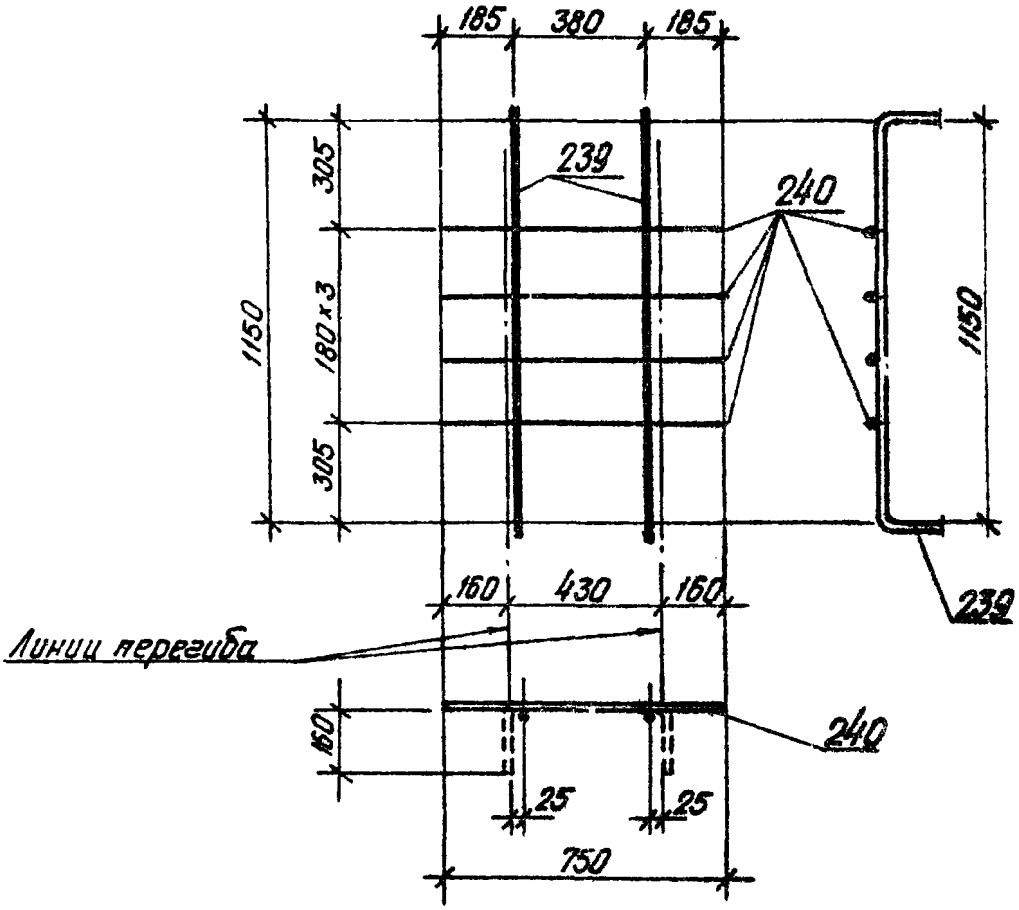

Марка изделия	№ позиц.	Эскиз	Диаметр мм	Длина мм	Количество шт.	Выборка стали: ф мм	Длина м	Вес кг
КР46	239	1150 140	14АIII	1430	2	14АIII	2,9	3,5
	240	—	6АIII	750	4	6АIII	3,0	0,7
							Всего	4,2

ТК	Балки пролетом 18 м	Серия 1.462-3	
1975	Каркас КР46	Выпуск VI	Лист 11

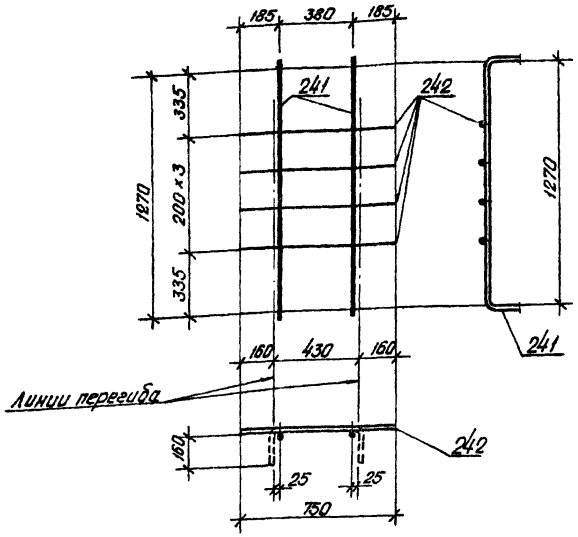

Марка изделия	№ позиц.	Эскиз	Диаметр мм	Длина мм	Количество шт.	Выборка стали ф мм	Длина м	Вес кг
КР47	241	1270 40	14AIII	1550	2	14AIII	3.1	3,8
	242	—	5BI	750	4	5RI	3.0	0,5
							Всего	4,3

ТК	Балки пролетом 18 м	Серия 1.462-3.	
1975	Каркас КР47	Выпуск VI	Лист 12

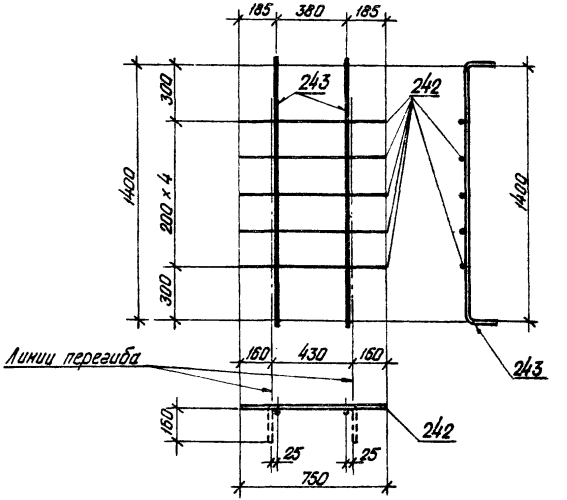

Марка изделия	N позиц.	Эскиз	Диаметр мм	Длина мм	Количество шт.	Выборка стали: ф мм	Длина м	Вес кг
	243	1400, 140	14AIII	1680	2	14AIII	3,4	4,1
КР48	242	—	5BI	750	5	5BI	3,8	0,6
							Всего	4,7

ТК	Балки пролетом 18м	Серия 1.462-3	
1975	Каркас КР48	Выпуск V	Лист 13

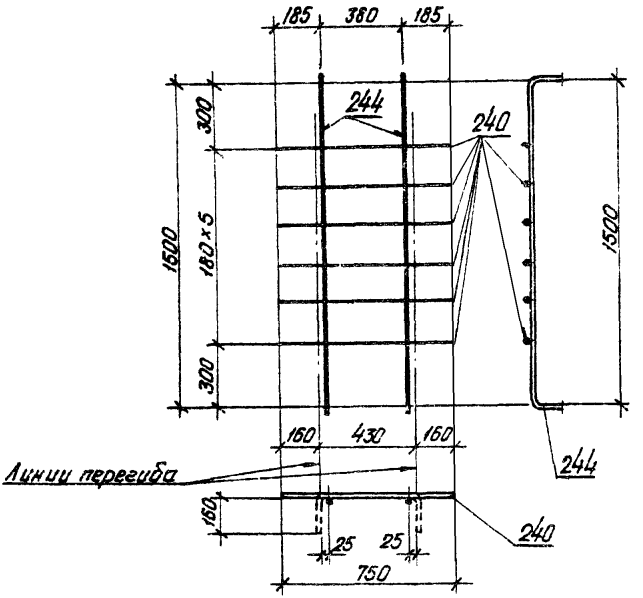

Марка изделия	N позиц.	Эскиз	Диаметр мм	Длина мм	Количество шт.	Выборка стали ф мм	Выборка стали Длина м	Выборка стали Вес кг
КР49	244	1500 40	16AIII	1780	2	16AIII	3,5	5,7
	240	—	6AIII	750	6	6AIII	4,5	1,0
							Всего	6,7

ТК	Балки пролетом 18 м	Серия 1.462-3
1975	Каркас КР49	Выпуск V / Лист 14

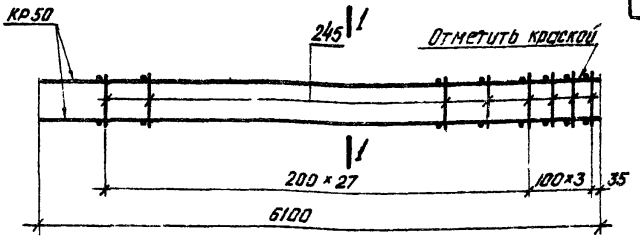

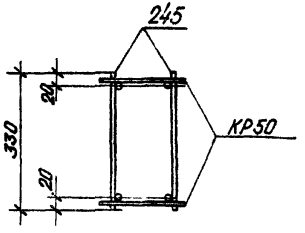

1 — 1

Марка простран. каркаса	Марка изделия	Количество штук	Вес кг	№ листа
КП8	КР50	2	23.4	16
	поз. 245	62	3.1	15
		Всего	26,5	

Спецификация стали на одно арматурное изделие

Марка изделия	№ позиц.	Эскиз	ϕ мм	Длина мм	Количество шт.	Выборка стали ϕ мм	Выборка стали Длина м	Выборка стали Вес кг
Отдельные позиции	245	——	5ВI	330	1	5ВI	0,33	0,05

ТК	Балки пролетом 18 м	Серия 1.462-3
1975	Каркас КП8	Выпуск VI / Лист 15

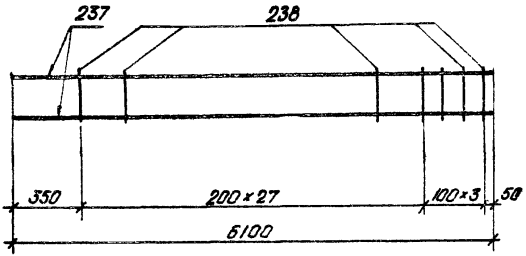

Марка изделия	№ позиц.	Эскиз	Диаметр мм	Длина мм	Количество шт.	Выборка стали ф мм	Выборка стали длина м	Выборка стали вес кг
КР50	237		12AIII	6100	2	12AIII	12.2	10.7
	238		5BI	210	31	5BI	6.5	1.0
							Всего	11,7

ТК	Балки пролетом 18 м	Серия 1.462-3	
1975	Каркас КР50	Выпуск VI	Лист 16

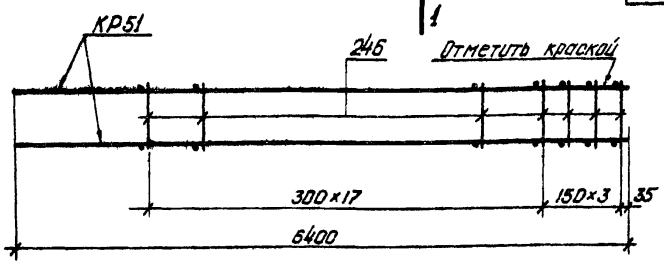

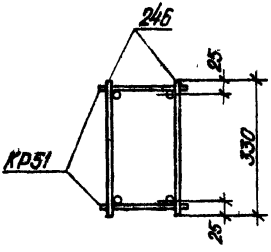

1 — 1

Марка простран. каркаса	Марка изделия	Количество штук	Вес кг	№ листа
КП9	КР51	2	53.2	18
	поз. 246	42	3.4	17
		Всего	56.6	

Спецификация стали на одно арматурное изделие

Марка изделия	N позиц.	Эскиз	ф мм	Длина мм	Количество шт	Выборка стали ф мм	Выборка стали длина м	Выборка стали вес кг
отдельные стержни	246	———	6AI	330	1	6AI	0,33	0,08

ТК	Балки пролетом 18 м	Серия 1.462-3	
1975	Каркас КП9	Выпуск VI	Лист 17

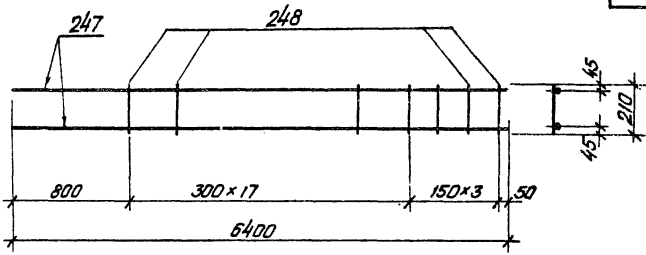

Марка изделия	№ позиц	Эскиз	Диаметр мм	Длина мм	Количество шт.	Выборка стали: ф мм	Длина м	Вес кг
КР51	247	——	18AIII	6400	2	18AIII	12,8	25,6
	248	——	6AI	210	21	6AI	4,4	1,0
							Всего	26,6

ТК	Балки пролетом 18 м	Серия 1.462-3	
1975	Каркас КР51	Выпуск VI	Лист 18

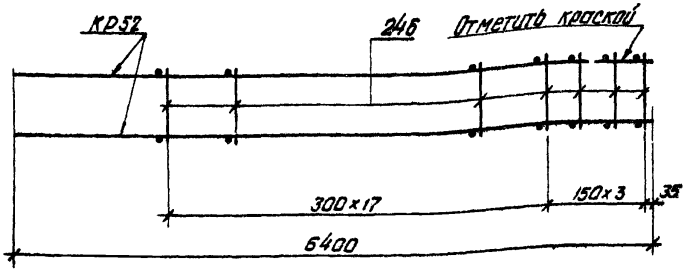

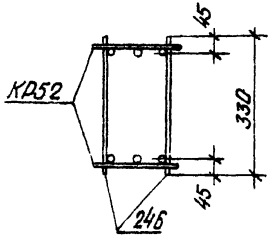

1 – 1

Марка простран. каркаса	Марка изделия	Количество штук	Вес кг	№ листа
КП10	КР52	2	78,8	20
	поз. 246	42	3,4	19
		Всего	82,2	

Спецификация стали на одно арматурное изделие

Марка изделия	№ позиц.	Эскиз	ф мм	Длина мм	Количество шт.	Выборка стали ф мм	Выборка стали Длина м	Выборка стали Вес кг
Отдельные стержни	246	——	6AI	330	1	6AI	0,33	0,08

ТК	Балки пролетом 18 м		Серия 1.462-3
1975	Каркас КП10	Выпуск VI	Лист 19

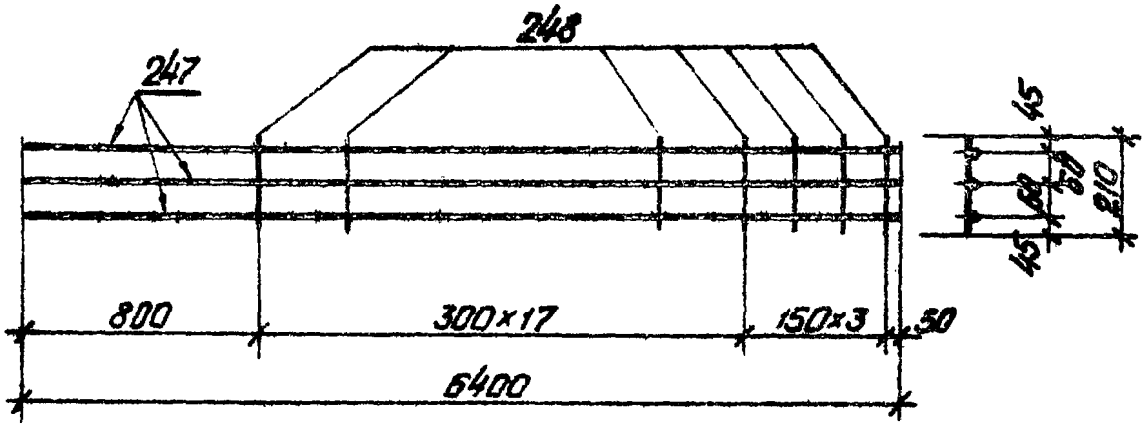

Марка изделия	N позиц.	Эскиз	Диаметр мм	Длина мм	Количество шт.	Выборка стали ф мм	Длина м	Вес кг
КР52	247	———	18AIII	6400	3	18AIII	19,2	38,4
	248	—	6AI	210	21	6AI	4,4	1,0
							Всего	39,4

ТК	Балки пролетом 18 м	Серия 1.462-3	
1975	Каркас КР52	Выпуск VI	Лист 20

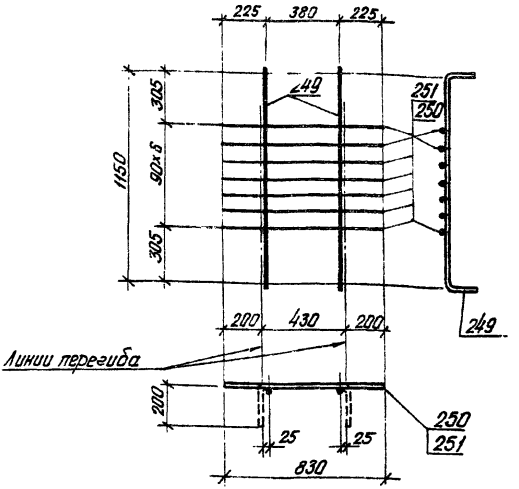

Марка изделия	№ позиц.	Эскиз	Диаметр мм	Длина мм	Количество шт.	Выборка стали ф мм	Выборка стали Длина м	Выборка стали Вес кг
КР53	249	1150	14AIII	1510	2	14AIII	3.0	3.6
	250	—	6AIII	830	7	6AIII	5.8	1.3
							Всего	4.9
КР61	249	см. выше	14AIII	1510	2	14AIII	3.0	3.6
	251	—	8AIII	830	7	8AIII	5.8	2.3
							Всего	5.9

ТК	Балки пролетом 18 м	Серия 1.462-3	
1975	Каркасы КР53 и КР61	Выпуск VI	Лист 21

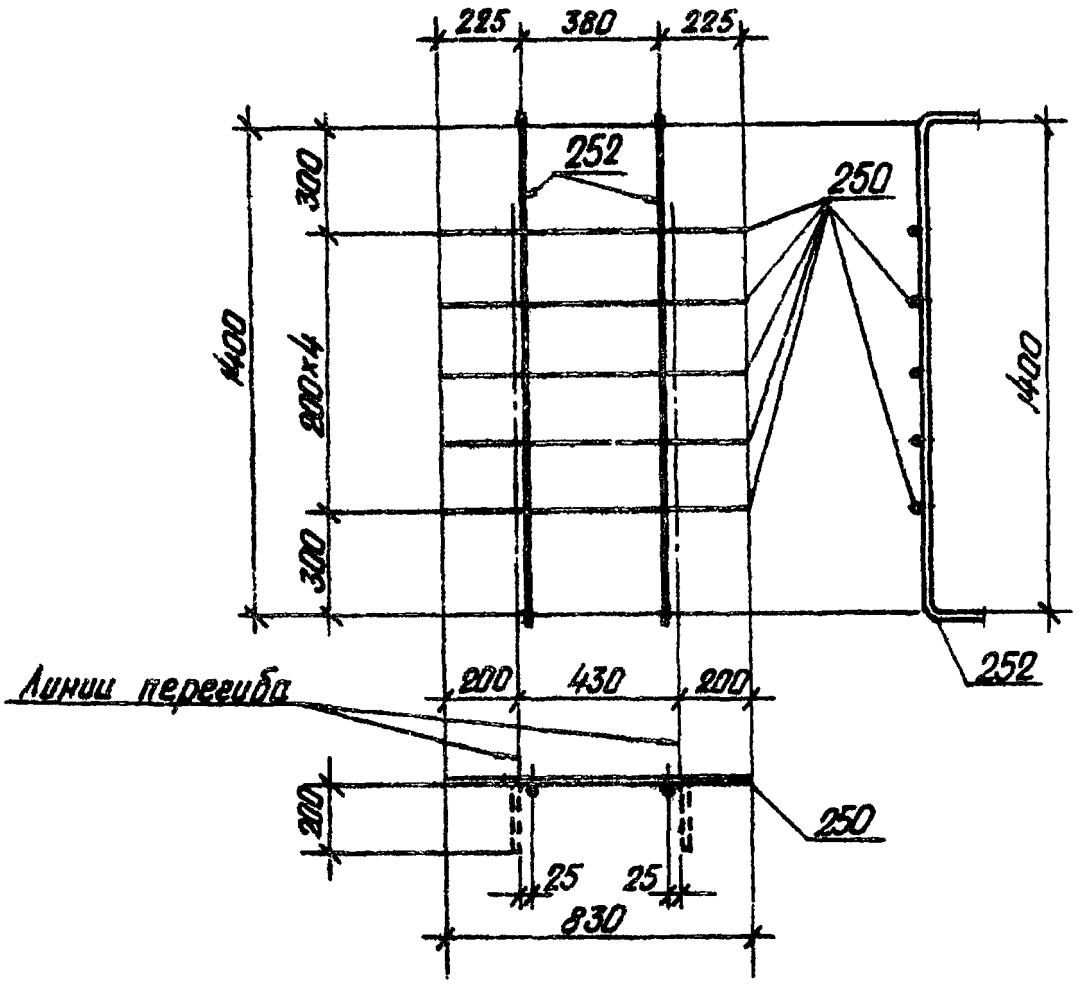

Марка изделия	№ позиц.	Эскиз	Диаметр мм	Длина мм	Количество шт.	Выборка стали: ф мм	Длина м	Вес кг
КР54	252	1400	14 AIII	1760	2	14 AIII	3,5	4,2
	250		6 AIII	830	5	6 AIII	4,2	1,0
							Всего	5,2

ТК	Балки пролетом 18 м	Серия 1.462-3	
1975	Каркас КР54	Выпуск VI	Лист 22

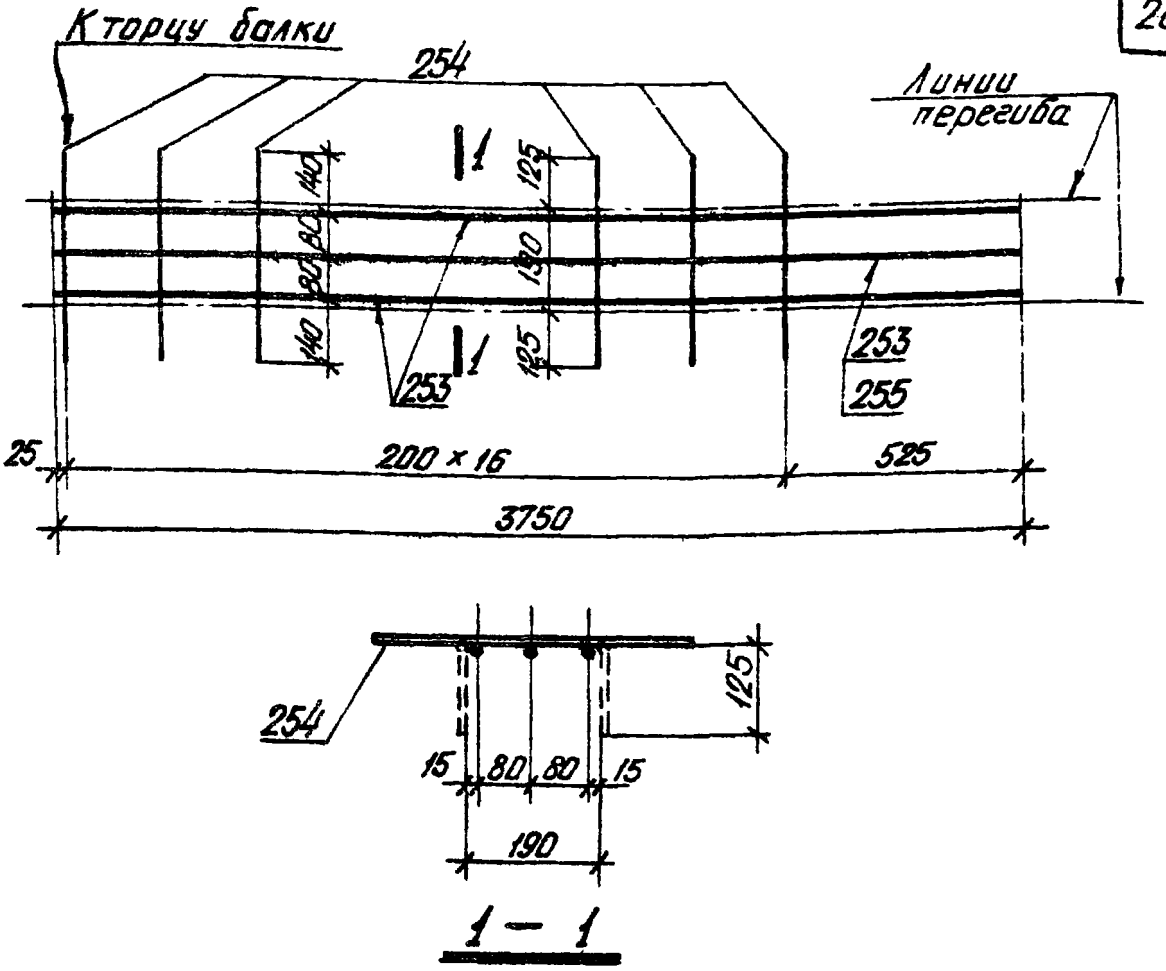

Марка изделия	№ позиц.	Эскиз	Диаметр мм	Длина мм	Количество шт	Выборка стали ф мм	Выборка стали Длина м	Выборка стали Вес кг
КР56	253	——	14 AIII	3750	3	14 AIII	11,3	13,7
	254	——	5 BI	440	17	5 BI	7,5	1,2
							Всего	14,9
КР55	253	См. выше	14 AIII	3750	2	14 AIII	7,5	9,1
	254		5 BI	440	17	10 AII	3,8	2,3
	255	——	10 AII	3750	1	5 BI	7,5	1,2
							Всего	12,6

ТК	Балки пролетом 18 м	Серия 1.462-3	
1975	Каркасы КР55 и КР56	Выпуск VI	Лист 23

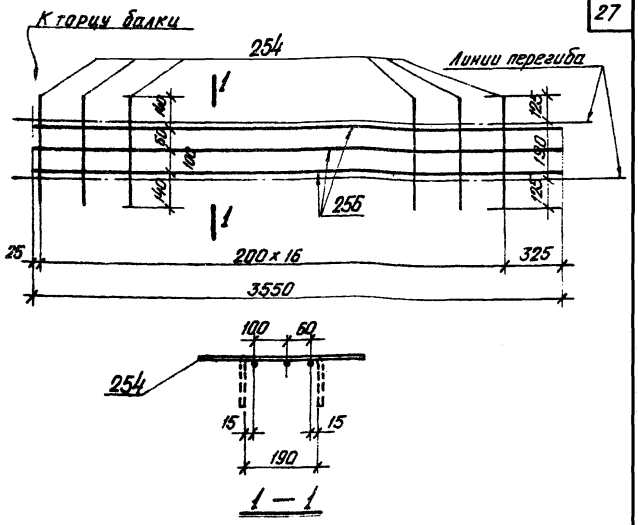

Марка изделия	№ позиц	Эскиз	Диаметр мм	Длина мм	Количество шт.	Выборка стали: ф мм	Длина м	Вес кг
КР57	254		5ВI	440	17	16АIII	10,7	16,9
	256		16АIII	3550	3	5ВI	75	1,2
							Всего	18,1

ТК	Балки пролетом 18 м	Серия 1.462-3.
1975	Каркас КР57	Выпуск VI, Лист 24

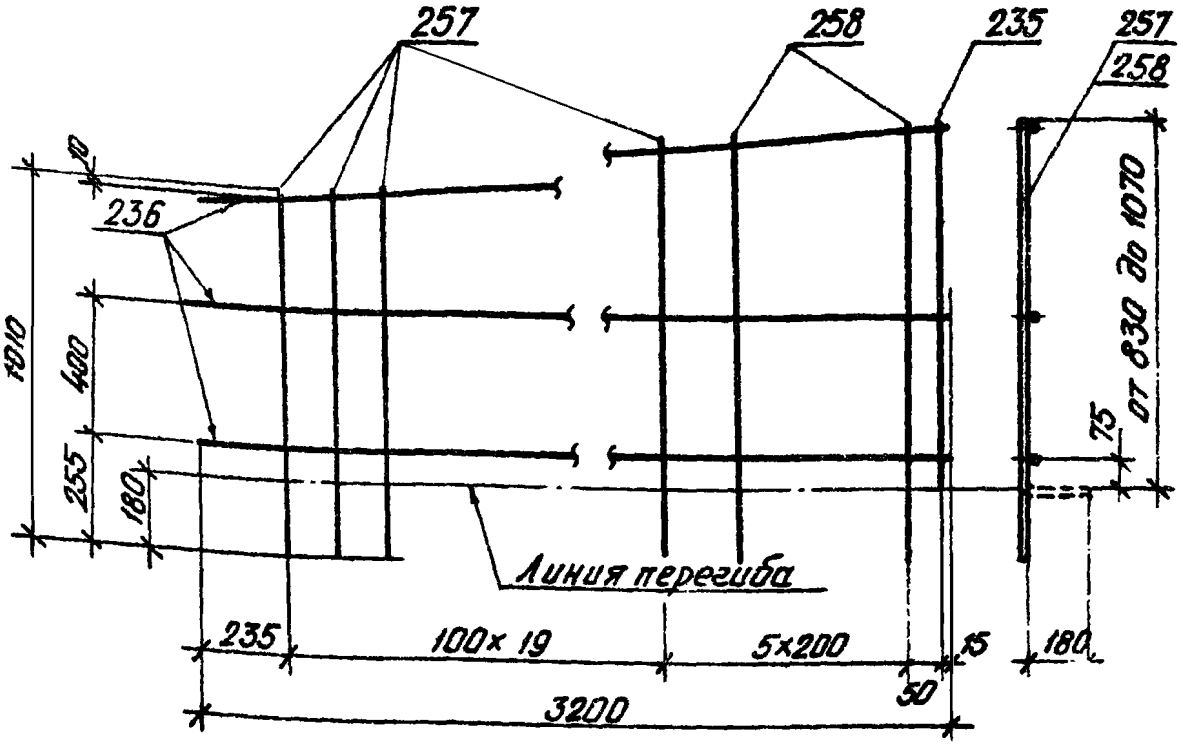

КР58^{т}
КР58н (обратно чертежу)

Марка изделия	N позиц.	Эскиз	Диаметр мм	Длина мм	Количество шт.	Выборка стали: ф мм	Длина м	Вес кг
КР58^{т} КР58н	257	от 1010 до 1170	10 A III	средняя 1090	20	14 A III	1,1	1,3
	258	от 1180 до 1250	10 A III	1215	5	10 A III	27,9	17,2
	235	———	14 A III	1080	1	5 B I	9,6	1,5
	236	———	5 B I	3200	3		Всего	20,0

ТК	Балки пролетом 18м	Серия 1.462-3	
1975	Каркасы КР58^{т} и КР58н	Выпуск VI	Лист 25

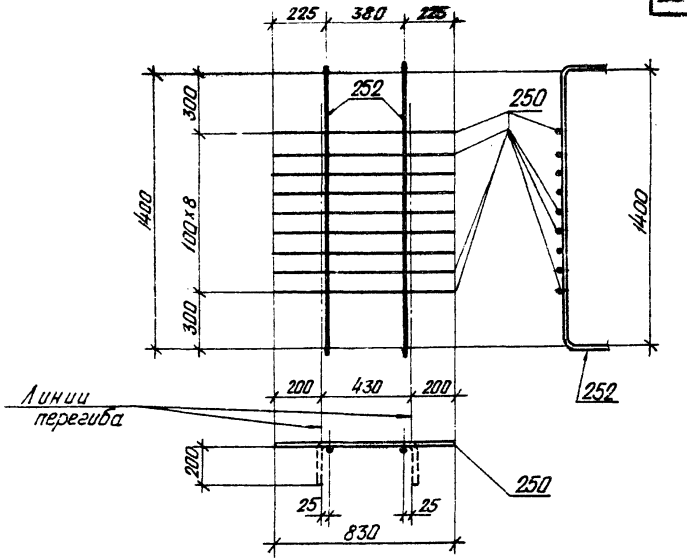

Марка изделия	№ позиц.	Эскиз	Диаметр мм	Длина мм	Количество шт.	Выборка стали ф мм	Длина м	Вес кг
КР59	252	1400 180	14АIII	1760	2	14АIII	3,5	4,2
	250	———	6АIII	830	9	6АIII	7,5	1,7
							Всего	5,9

ТК	Балки пролетом 18 м	Серия 1.462-3	
1975	Каркас КР59	Выпуск VI	Лист 26

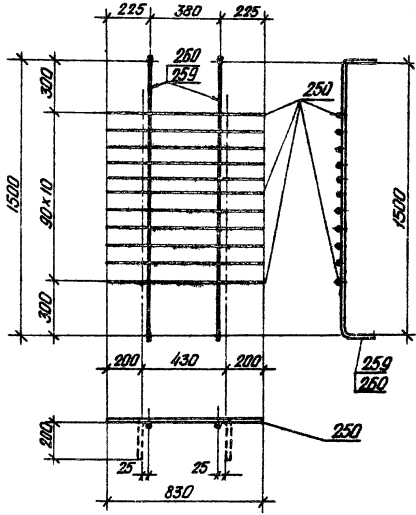

Марка изделия	№ позиц.	Эскиз	Диаметр мм	Длина мм	Количество шт.	Выборка стали: ф мм	Длина м	Вес кг
КР60	259	1500	16АIII	1860	2	16АIII	3.7	5.9
	250		6АIII	830	11	6АIII	9.1	2.0
							Всего	7.9
КР63	260	1500	18АIII	1860	2	18АIII	3.7	7.4
	250	См. выше	6АIII	830	11	6АIII	9.1	2.0
							Всего	9.4

ТК	Балки пролетом 18 м	Серия 1.462-3
1975	Каркасы КР60 и КР63	Выпуск V, Лист 27

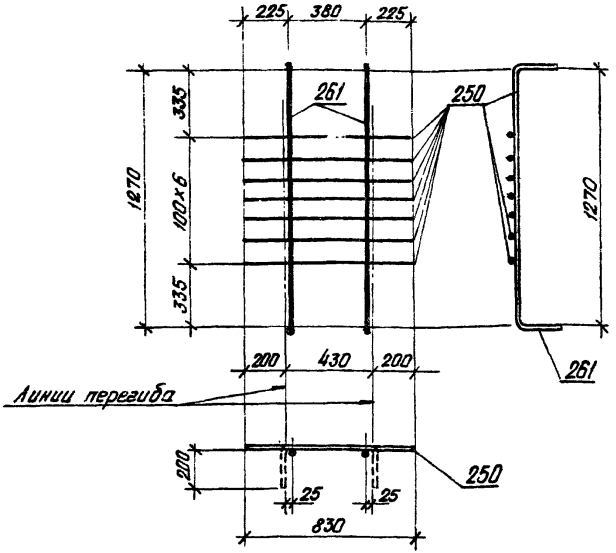

Марка изделия	№ позиц.	Эскиз	Диаметр мм	Длина мм	Количество шт.	Выборка стали ф мм	Длина м	Вес кг
КР62	261	1270, 180	14 AIII	1630	2	14 AIII	3,3	4.0
	250		6A III	830	7	6A III	5,8	1.3
							Всего	5.3

gost.e-ecolog.ru

ТК	Балки пролетом 18 м	Серия 1.462-3	
1975	Каркас КР62	Выпуск VI	Лист 28