ГОСУДАРСТВЕННЫЙ КОМИТЕТ СОВЕТА МИНИСТРОВ СССР
ПО ДЕЛАМ СТРОИТЕЛЬСТВА
/ГОССТРОЙ СССР/

ТИПОВЫЕ КОНСТРУКЦИИ И ДЕТАЛИ ЗДАНИЙ И СООРУЖЕНИЙ

СЕРИЯ 1.462-3

ЖЕЛЕЗОБЕТОННЫЕ ПРЕДВАРИТЕЛЬНО НАПРЯЖЕННЫЕ ДВУСКАТНЫЕ РЕШЕТЧАТЫЕ БАЛКИ

ДЛЯ ПОКРЫТИЙ ПРОМЫШЛЕННЫХ ЗДАНИЙ

ВЫПУСК III

АРМАТУРНЫЕ ИЗДЕЛИЯ И ЗАКЛАДНЫЕ ДЕТАЛИ

БАЛОК ПРОЛЕТОМ 18 м

РАБОЧИЕ ЧЕРТЕЖИ

11949-03
ЦЕНА 1-14

gost.e-ecolog.ru

ЦЕНТРАЛЬНЫЙ ИНСТИТУТ ТИПОВОГО ПРОЕКТИРОВАНИЯ
ГОССТРОЯ СССР

Москва, А-445, Смольная ул., 22

Сдано в печать 1977 года

Заказ № 8463 Тираж 1000 экз.

ГОСУДАРСТВЕННЫЙ КОМИТЕТ СОВЕТА МИНИСТРОВ СССР
ПО ДЕЛАМ СТРОИТЕЛЬСТВА
/ГОССТРОЙ СССР/

ТИПОВЫЕ КОНСТРУКЦИИ И ДЕТАЛИ ЗДАНИЙ И СООРУЖЕНИЙ

СЕРИЯ 1.462-3

ЖЕЛЕЗОБЕТОННЫЕ ПРЕДВАРИТЕЛЬНО НАПРЯЖЕННЫЕ ДВУСКАТНЫЕ РЕШЕТЧАТЫЕ БАЛКИ

ДЛЯ ПОКРЫТИЙ ПРОМЫШЛЕННЫХ ЗДАНИЙ

ВЫПУСК III

АРМАТУРНЫЕ ИЗДЕЛИЯ И ЗАКЛАДНЫЕ ДЕТАЛИ БАЛОК ПРОЛЕТОМ 18 м

РАБОЧИЕ ЧЕРТЕЖИ

РАЗРАБОТАНЫ

Проектным институтом №1 Госстроя СССР и Научно исследовательским институтом по строительству Минпромстроя СССР совместно с НИИЖБ

УТВЕРЖДЕНЫ

и введены в действие с 1. 11. 1972 г. Госстроем СССР

Постановление № 166 от 31. 08. 1972 г.

Содержание

	Лист	стр.
Содержание		3
Пояснительная записка		4
Спецификация стали на напрягаемую арматуру	1	5
Каркас КП1	2	6
Каркас КР1	3	7
Каркас КП2	4	8
Каркас КР2	5	9
Каркас КР3	6	10
Каркас КР4	7	11
Каркасы $КР5^{Т}$ и $КР5_{Н}$	8	12
Каркас КР6	9	13
Каркас КР7	10	14
Каркас КР8	11	15
Каркас КР9	12	16
Каркас КР10	13	17
Каркас КР11	14	18
Каркас КП3	15	19
Каркас КР12	16	20
Каркас КР13	17	21
Каркас КР14	18	22
Каркасы $КР15^{Т}$ и $КР15_{Н}$	19	23
Каркасы $КР16^{Т}$ и $КР16_{Н}$	20	24
Каркас КР17	21	25
Каркас КР18	22	26
Каркас КР19	23	27
Каркас КР20	24	28
Каркас КР21	25	29
Каркас КП4	26	30
Каркас КР22	27	31
Каркас КП5	28	32
Каркас КР23	29	33
Каркас КР24	30	34
Каркас КР25	31	35
Каркас КР26	32	36
Каркас КР27	33	37
Каркасы $КР28^{Т}$ и $КР28_{Н}$	34	38

	лист	стр.
Каркасы КР29^{т} и КР29$_{н}$	35	39
Каркас КР30	36	40
Каркас КР3I	37	4I
Каркас КР32	38	42
Каркас КР33	39	43
Каркас КР34	40	44
Каркас КР35	4I	45
Каркас КР36	42	46
Каркас КР37	43	47
Каркас КР38	44	48
Сетки С1 и С2	45	49
Сетка С3	46	50
Сетки С4 и С5	47	5I
Сетка С6	48	52
Сетки С7 и С8	49	53
Сетка С9	50	54
Спецификация стали на отдельные стержни	5I	55
Закладная деталь М3-28	52	56
Закладная деталь М3-29	53	57
Закладная деталь М3-30	54	58
Соединительная деталь МС-2-IА	55	59
Закладная деталь М4-I-2	56	60
Закладная деталь М4-I-3	57	6I
Закладная деталь М4-3-3	58	62
Закладная деталь М4-3-4	59	63
Закладная деталь М4-7-2	60	64
Закладная деталь М4-8-3	6I	65
Детали соединения электросваркой втавр в раззенкованных отверстиях	62	66
Закладная деталь М4-I0-I	63	67
Закладная деталь М4-I0-2	64	68
Закладная деталь М4-I0-3	65	69
Закладная деталь М4-I0-4	66	70
Закладная деталь М4-I0-5	67	7I
Закладная деталь М4-I0-6	68	72
Закладная деталь М4-7-3	69	73
Закладная деталь М4-8-4	70	74

I. Настоящий выпуск содержит рабочие чертежи арматурных изделий для двускатных решетчатых балок пролётом I8 м.

2. Арматурные изделия и закладные детали должны изготавливаться в соответствии с требованиями следующих нормативных и инструктивных документов:

глав СНиП I-В.4-62 "Арматура для железобетонных конструкций" и Ш-А.II-70 "Техника безопасности в строительстве";

ГОСТ I0922-64 "Арматура и закладные детали сварные для железобетонных конструкций. Технические требования и методы испытаний";

ГОСТ I4098-68 "Соединения сварные арматуры железобетонных изделий и конструкций. Контактная и ванная сварки. Основные типы и конструктивные элементы";

СН 393-69 "Указания по сварке соединений арматуры и закладных деталей железобетонных конструкций";

СН 3I3-65 (третье издание) "Инструкция по технологии изготовления и установке стальных закладных деталей в сборных железобетонных и бетонных изделиях".

3. Изготовление плоских и пространственных каркасов следует выполнять в кондукторах при помощи контактной точечной сварки.

4. Материал полосовой стали ВСтЗпс5 по ГОСТ 380-7I.

5. Соединение втавр анкерных стержней с листами закладных деталей производить под слоем флюса. Положение привариваемых стержней должно строго соответствовать проекту.

В тех случаях, когда принятая технология сварки не обеспечивает требуемую точность изготовления деталей, в марках МЗ-28, МЗ-29, МЗ-30 рекомендуется применять дуговую сварку в раззенкованных отверстиях пластин (см.лист 62 деталь А.)

6. Общие рекомендации по изготовлению закладных деталей даны в выпуске I серии I.400-6 "Унифицированные закладные детали сборных железобетонных конструкций зданий промышленных предприятий".

7. Упрочнение напрягаемой арматуры класса А-Шв должно производиться с контролем напряжений и удлинений.

Спецификация стали на одну позицию

Элемент	№№ поз.	Эскиз	Марка или ф мм	Длина мм	Вес кг
Напрягаемая арматура	1	—	5 Вр II	17960	2.8
	2		УНАЭ-6 / Вр II-5	17960	16.6
	3		УНАЭ-8 / Вр II-5	17960	22.1
	4		УНАЭ-10 / Вр II-5	17960	27.7
	5		УНАЭ-12 / Вр II-5	17960	33.3
	6		УНАЭ-14 / Вр II-5	17960	38.8
	7		15П7	17960	20.0
	8		20А IV	17960	44.4
	9		22А IV	17960	53.5
	10		25А IV	17960	69.1
	11		28А IV	17960	86.9
	12		22А IIIв	17960	53.5
	13		25А IIIв	17960	69.1
	14		28А IIIв	17960	86.7

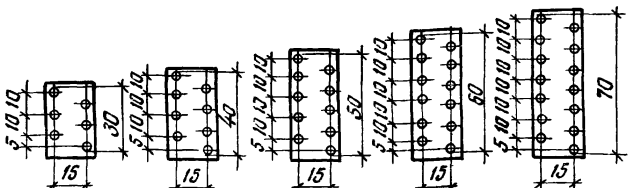

УНАЭ-6 / Вр II-5 — УНАЭ-8 / Вр II-5 — УНАЭ-10 / Вр II-5 — УНАЭ-12 / Вр II-5 — УНАЭ-14 / Вр II-5

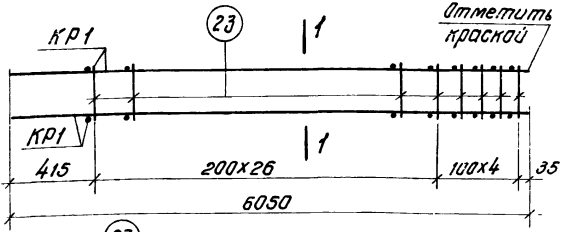

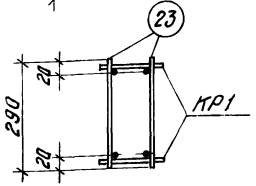

1-1

Марка простран. каркаса	Марка изделия	Колич. штук	Вес кг	№ листа
КП1	КР1	2	16,6	3
	поз. 23	62	2,8	2
	Итого		19,4	

Спецификация стали на одно арматурное изделие

Марка изделия	№ поз.	Эскиз	ф мм	Длина мм	Количество штук	Выборка стали: ф мм	Общая длина м	Вес кг
Отдельные стержни	23	——	5ВI	290	1	5ВI	0,29	0,045

ТК	Балки пролетом 18 м	серия 1.462-3	
1971	Каркас КП1	выпуск III	лист 2

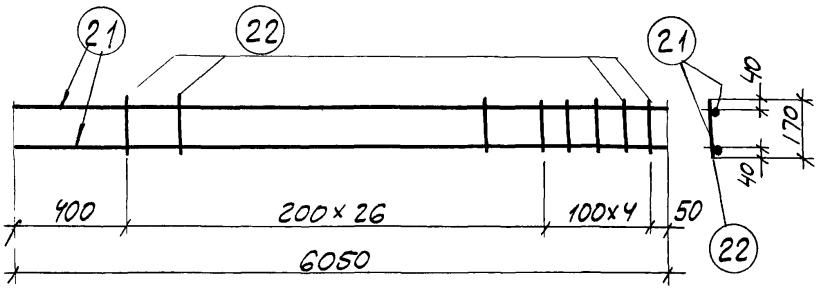

Марка изделия	№ поз	Эскиз	Ф мм	Длина мм	Количество штук	Выборка стали Ф мм.	Общая длина м.	Вес кг.
КР1	21	—	10А III	6050	2	10А III	12,1	7.5
	22		5 В I	170	31	5 В I	5.3	0.8
								8.3

ТК	Балки пролетом 18м	Серия 1.462.3
1971	Каркас КР-1	Выпуск III / Лист 3

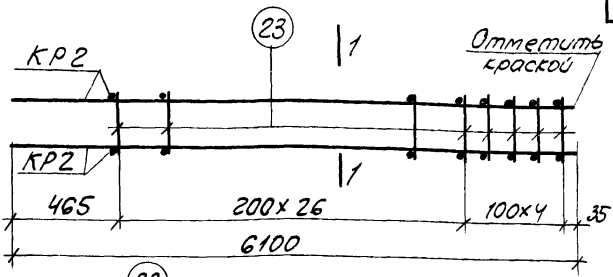

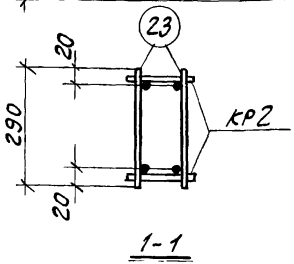

Марка простран. каркаса	Марка издел.	Колич. штук	Вес кг.	№ листа
КП2	КР2	2	23,2	5
	Поз23	62	2.8	4
	Итого		26,0	

Спецификация стали на одно арматурное изделие

Марка изделия	№ поз	Эскиз	Ф мм.	Длина мм	Количество штук.	Выборка стали Ф мм	Общая длина м	Вес кг
Отдельные стержни	23	——	5ВI	290	1	5ВI	0.29	0,045

ТК	Балки пролетом 18м	Серия 1.462-3
1971	Каркас КП 2	Выпуск III / Лист 4

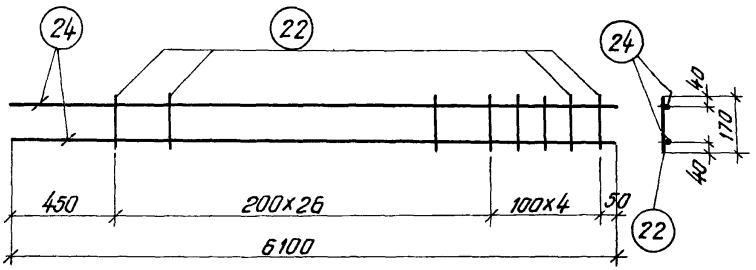

Марка изделия	№ поз.	Эскиз	ф мм	Длина мм	Количество штук	Выборка стали ф мм	Выборка стали общая длина м	Выборка стали вес кг
КР2	24	——	12AIII	6100	2	12AIII	12,2	10,8
	22		5BI	170	31	5BI	5,3	0,8
							Итого	11.6

ТК	Балки пролетом 18 м	Серия 1.462-3
1971	Каркас КР2	Выпуск III / Лист 5

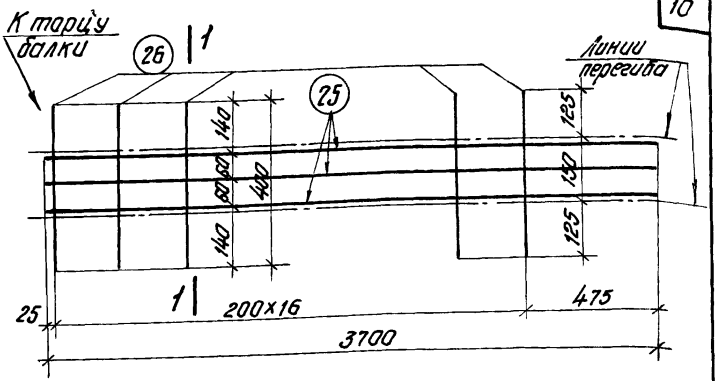

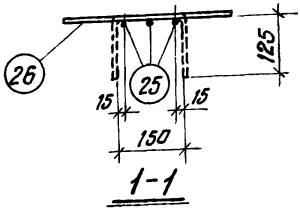

Марка изделия	№ поз.	Эскиз	Ф мм	Длина мм	Количество штук	Выборка стали Ф мм	Выборка стали Длина общая м	Выборка стали Вес кг
КР3	25	—	14АIII	3700	3	14АIII	11.1	13.4
	26		5ВI	400	17	5ВI	6.8	1.1
							Итого	14.5

ТК	Балки пролетом 18м	Серия 1.462-3	
1971	Каркас КР3	Выпуск III	Лист 6

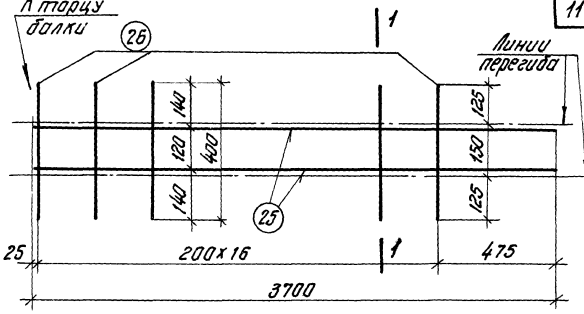

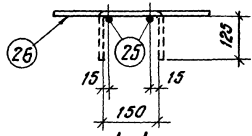

1-1

Марка изделия	№ поз.	Эскиз	ф мм	Длина мм	Количество штук	Выборка стали ф мм	Выборка стали длина м	Выборка стали вес кг
КР4	25		14АIII	3700	2	14АIII	7.4	9.0
	26		5ВI	400	17	5ВI	6.8	1.1
							Итого	10.1

ТК	Балки пролетом 18 м	Серия 1.462-3	
1971	Каркас КР4	Выпуск III	Лист 7

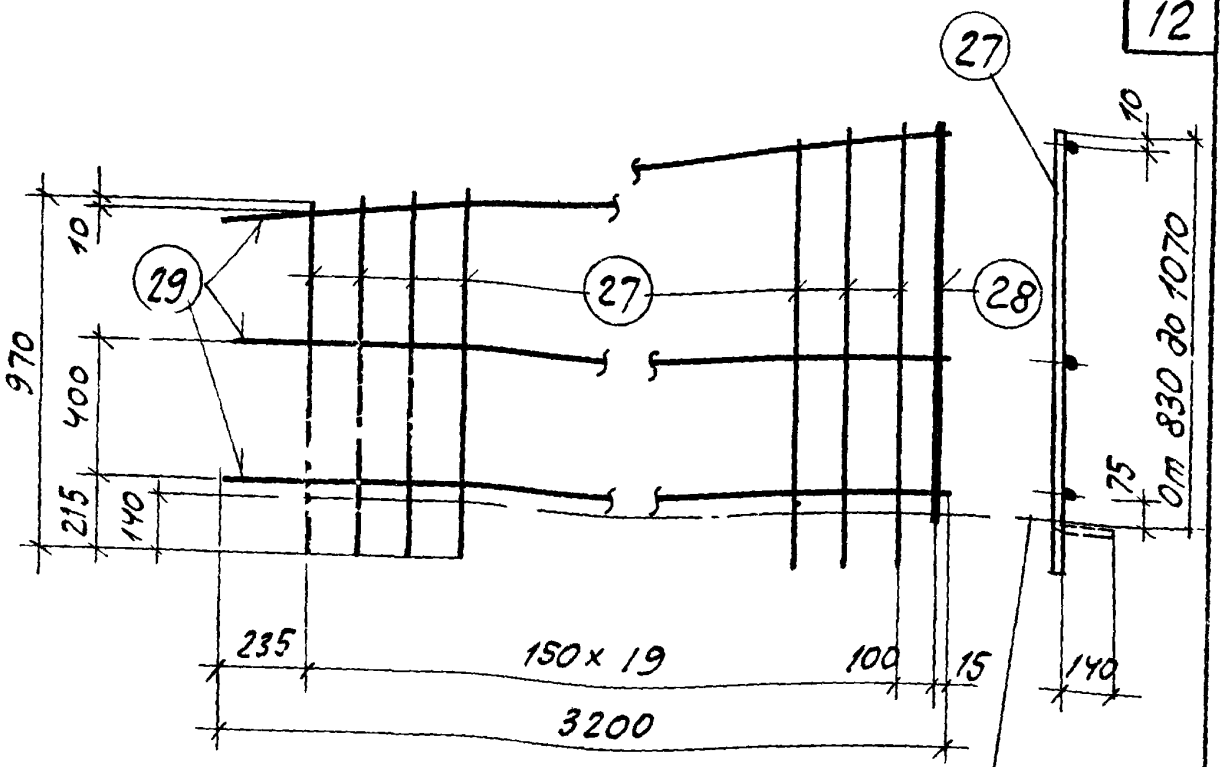

КР 5Т

КР 5Н (обратно чертежу)

Линия перегиба

Марка изделия	№ поз.	Эскиз	Ф мм	Длина мм	Количество штук	Выборка стали Ф мм	общая длина м	Вес кг
КР 5Т КР 5Н	27	от 970 до 1210	6 A III	средняя 1090	20	12 A III	1.1	1.0
	28	—	12 A III	1080	1	6 A III	21.8	4.8
	29		6 B I	3200	3	5 B I	9.6	1.5
							Итого	7.3

ТК	Балка пролетом 18 м.	Серия 1.462-3	
1971	Каркасы КР 5Т и КР 5Н	Выпуск III	Лист 8

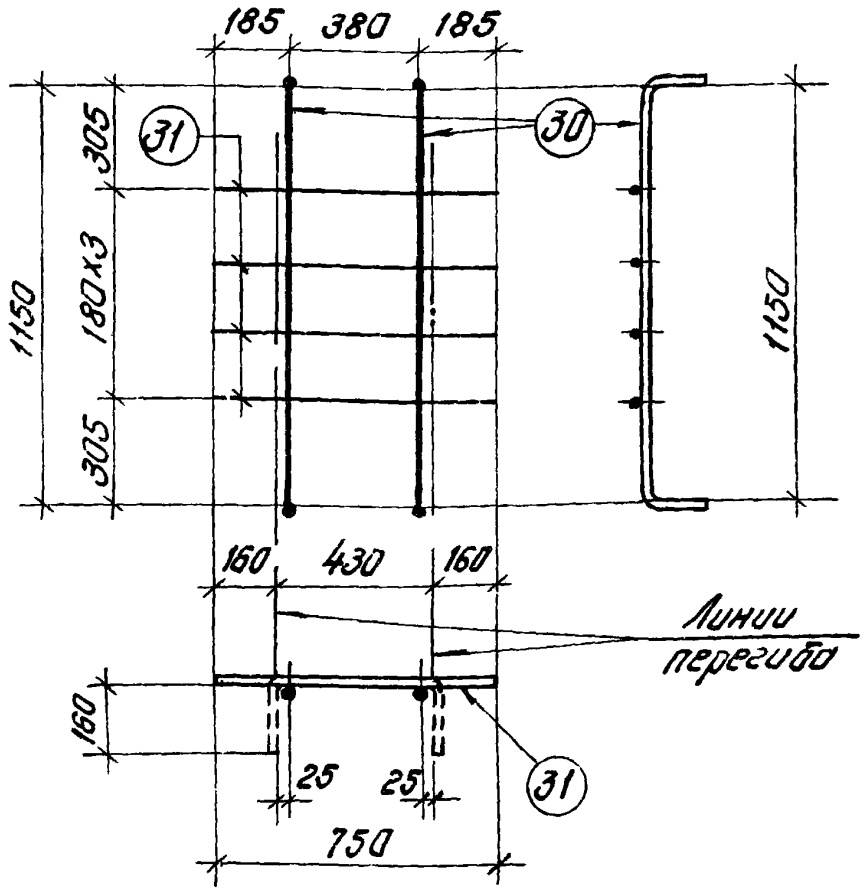

Марка изделия	№ поз.	Эскиз	ф мм	Длина мм	Количество штук	Выборка стали: ф мм	Выборка стали: Общая длина м	Выборка стали: Вес кг
КР6	30	1150	12А III	1430	2	12А III	2,9	2,6
	31		5В I	750	4	5В I	3,0	0,5
							Итого	3,1

ТК	Балки пролетом 18м	Серия 1.462-3	
1971	Каркас КР6	Выпуск III	Лист 9

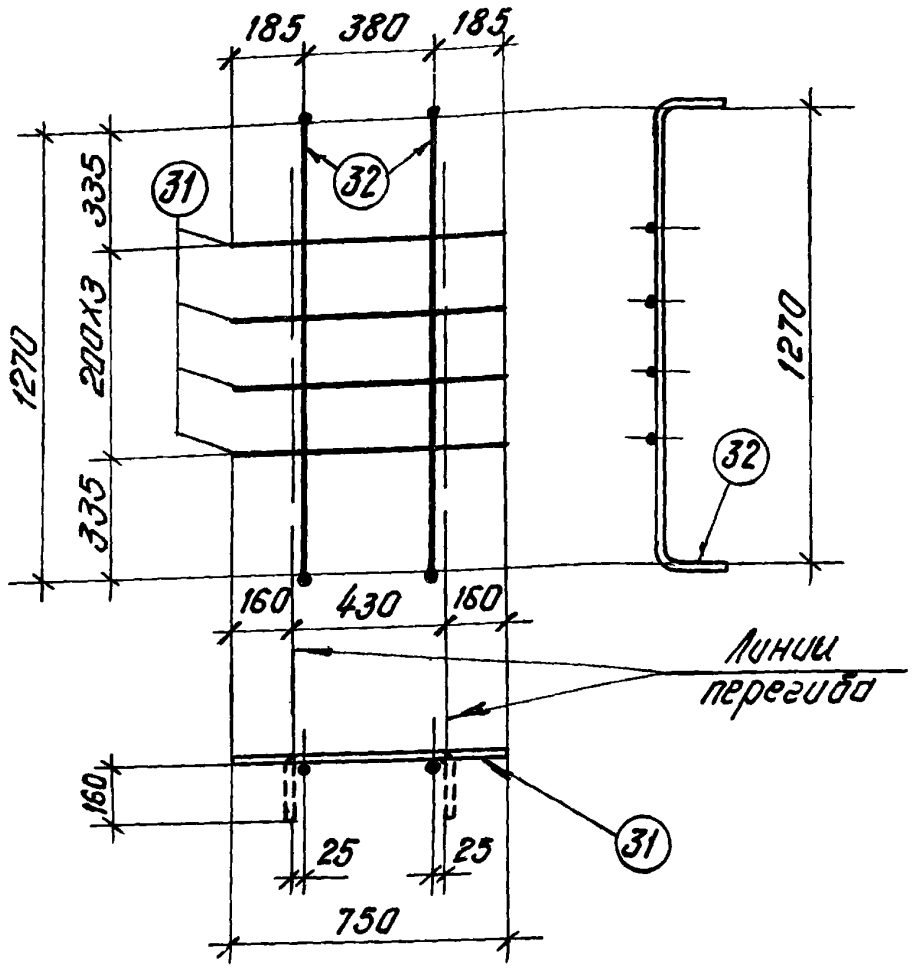

Марка изделия	№ поз.	Эскиз	ф мм	Длина мм	Количество штук	Выборка стали: ф мм	Выборка стали: общая длина м	Выборка стали: вес кг
КР7	32	1270	12AIII	1550	2	12AIII	3,1	2,8
	31		5BI	750	4	5BI	3,0	0,5
							Итого	3,3

ТК	Балки пролетом 18м	Серия 1.462-3	
1971	Каркас КР7	Выпуск III	Лист 10

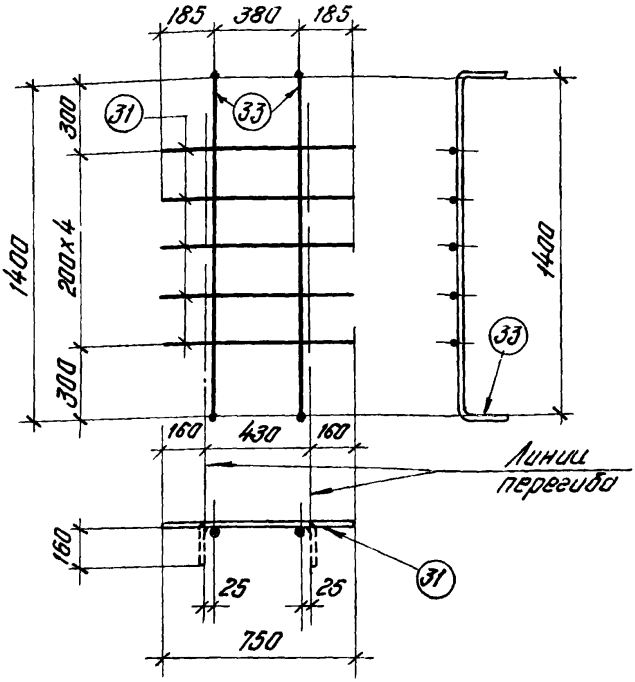

Марка изделия	№ поз.	Эскиз	Ф мм	Длина мм	Количество штук	Выборка стали Ф мм	Общая длина м	Вес кг
КР8	33	1400	12А III	1680	2	12А III	3,4	3,0
	31		5В I	750	5	5В I	3,8	0,6
							Итого	3,6

ТК	Балка пролетом 18 м	Серия 1.462-3	
1971	Каркас КР8	Выпуск III	Лист 11

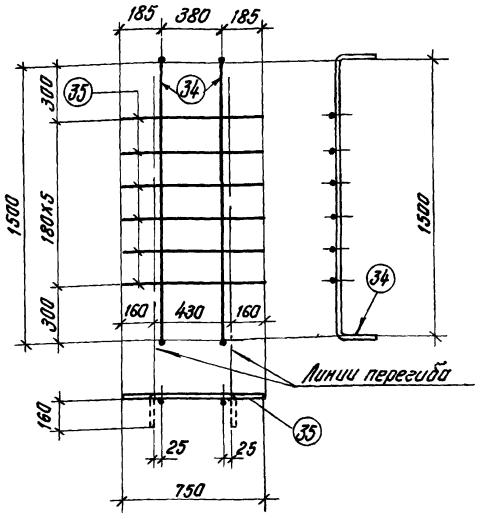

Марка изделия	№ поз.	Эскиз	ф мм	Длина мм	Количество штук	Выборка стали ф мм	Выборка стали общая длина м	Выборка стали вес кг
КРД	34	1500	12АIII	1780	2	12АIII	3.6	3.2
	35	—	6АIII	750	6	6АIII	4.5	1.0
							Итого	4.2

ТК	Балки пролетом 18 м	серия 1.462-3	
1971	Каркас КРД	выпуск III	лист 12

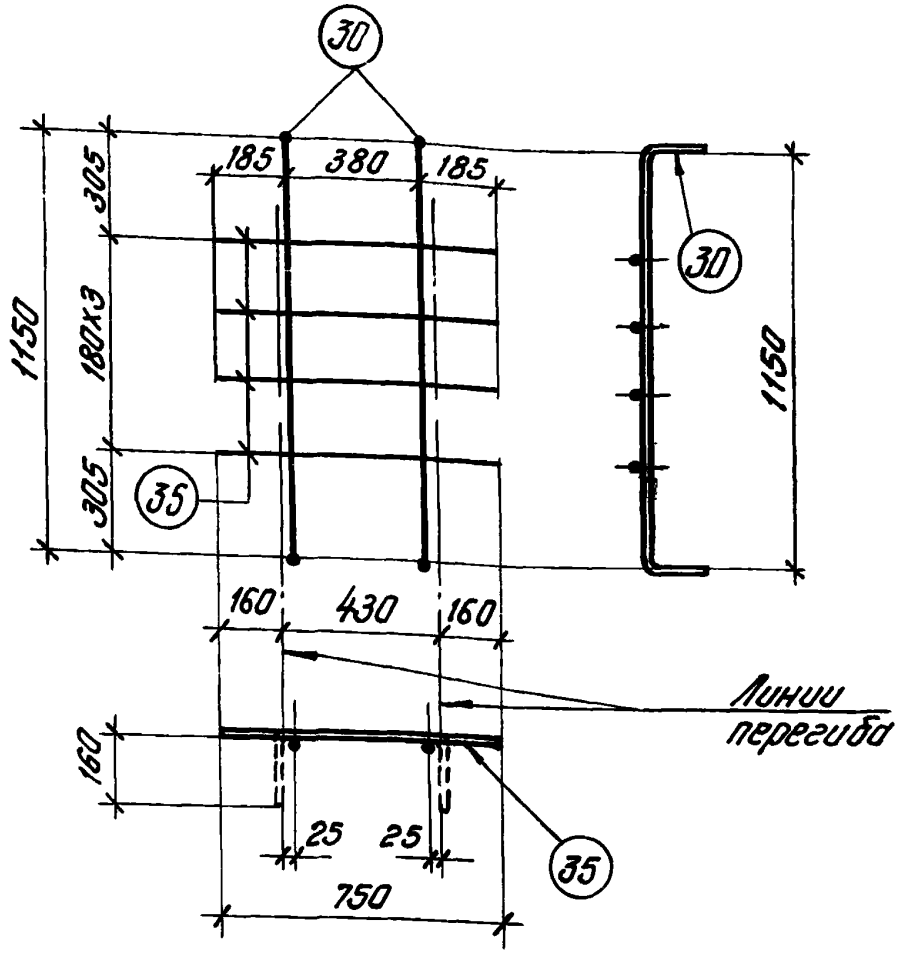

Марка изделия	№ поз.	Эскиз	Ф мм	Длина мм	Количество штук	Выборка стали Ф мм	Выборка стали Общая длина м	Выборка стали Вес кг
КР10	30	1150	12AIII	1430	2	12AIII	2,9	2,6
	35	—	6AIII	750	4	6AIII	3,0	0,7
							Итого	3,3

ТК	Балки пролетом 18м	серия 1.462-3	
1971	Каркас КР10	Выпуск III	Лист 13

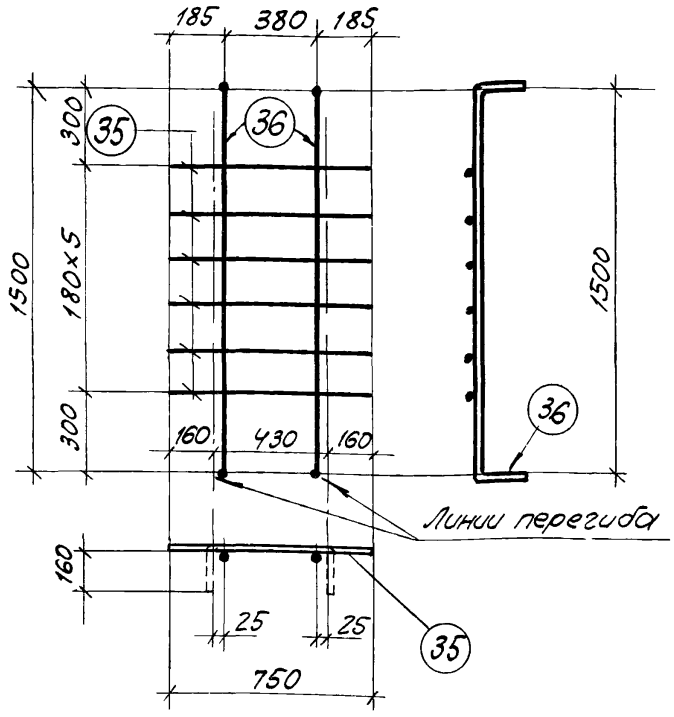

Марка изделия	№ поз	Эскиз	Ф мм.	Длина мм	Количество штук	Выборка стали Ф мм.	Общая длина м	Вес кг
КР 11	36	1500	14А III	1780	2	14А III	3,6	4.3
	35		6А III	750	6	6А III	4,5	1.0
							Итого	5,3

ТК	Балки пролетом 18 м	Серия 1.462-3	
1971	Каркас КР 11	Выпуск III	Лист 14

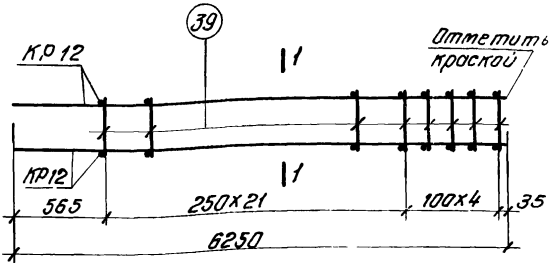

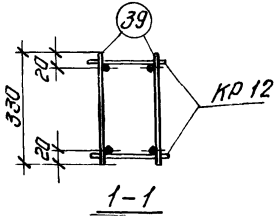

Марка пространственного каркаса	Марка изделия	Количество штук	Вес кг	№ листа
КП3	Кр12	2	31.8	16
	поз.39	52	2.6	15
	Итого		34.4	

Спецификация стали на одно арматурное изделие

Марка изделия	№ поз.	Эскиз	Ф мм	Длина мм	Количество штук	Выборка стали Ф мм	Выборка стали длина общая м	Выборка стали вес кг.
Отдельные стержни	39	——	5ВI	330	1	5ВI	0.33	0.6

ТК	Балки пролетом 18м	Серия 1.462.3
1971	Каркас КП3	Выпуск III / Лист 15

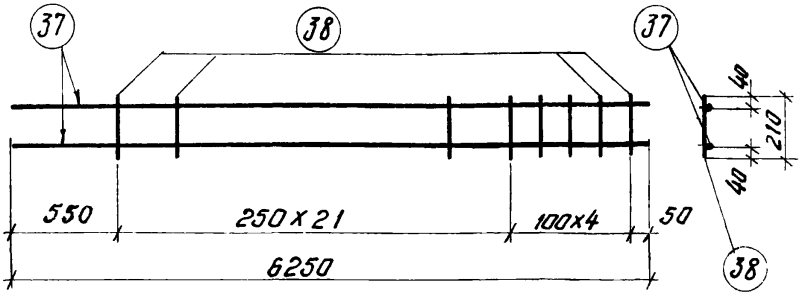

Марка изделия	№ поз.	Эскиз	Ф мм	Длина мм	Количество штук	Выборка стали Ф мм	Общая длина м	Вес кг
КР12	37	—	14А III	6250	2	14А III	12.5	15.1
	38		5В I	210	26	5В I	5.5	0.8
							Итого	15.9

ТК	Балки пролетом 18 м	Серия 1.462-3	
1971	Каркас КР12	Выпуск III	Лист 16

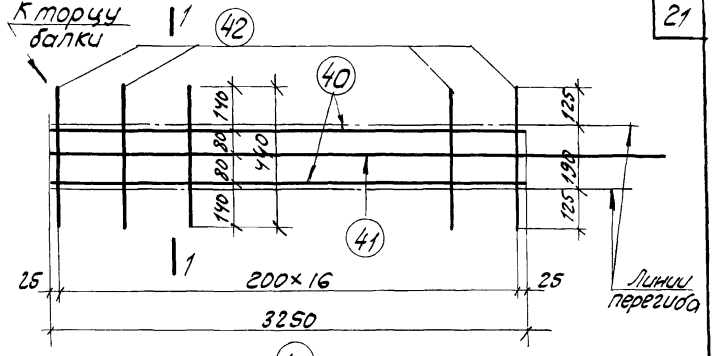

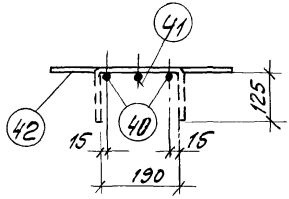

1-1

Марка изделия	№ поз.	Эскиз	ф мм	Длина мм	Количество штук	Выборка стали ф мм	Общая длина	Вес кг.
КР13	40		14АIII	3250	2	14АIII	10.3	12,5
	41		14АIII	3750	1	58I	7.5	1.2
	42		58I	440	17		Итого	13,7

ТК	Балки пролетом 18 м	Серия 1-462-3
1971	Каркас КР13	Выпуск III / Лист 17

1 1949.03 22

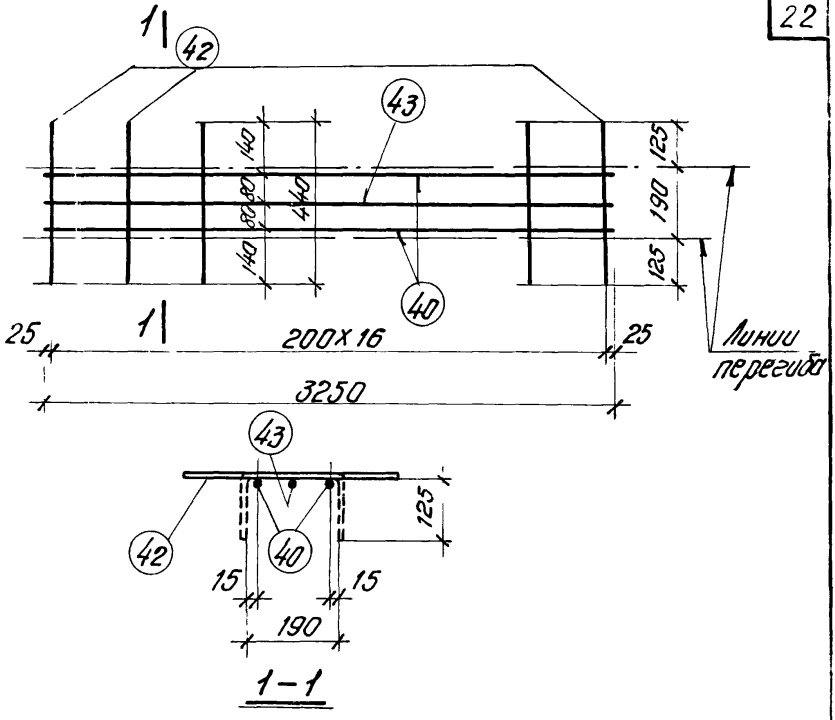

Марка изделия	№ поз.	Эскиз	Ф мм	Длина мм	Количество штук	Выборка стали Ф мм	Общая длина м	Вес кг
КР14	40	—	14АIII	3250	2	14АIII	6,5	7,9
	42		5ВI	440	17	10АIII	3,3	2,1
	43		10АIII	3250	1	5ВI	7,5	1,2
							Итого	11,2

ТК	Балки пролетом 18 м	Серия 1.462-3	
1971	Каркас КР14	Выпуск III	Лист 18

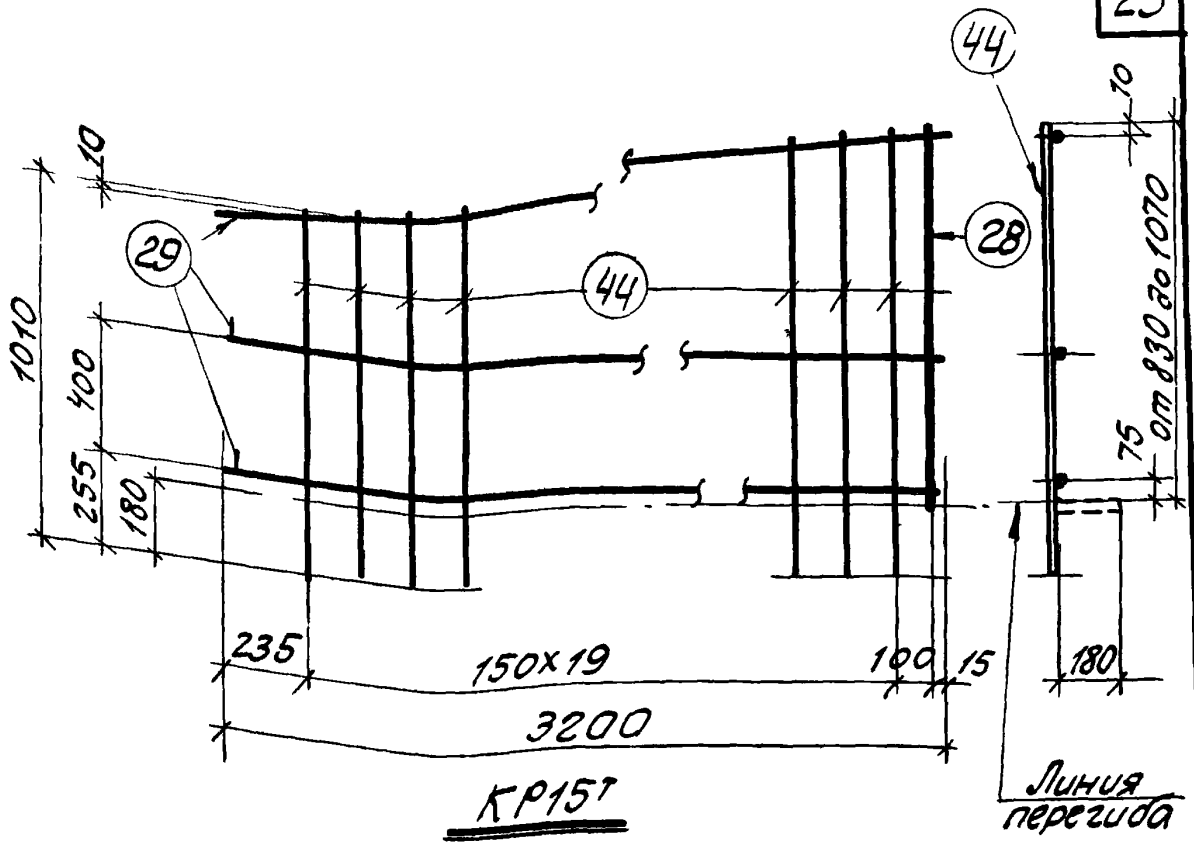

КР15т

КР15н (обратно чертежу)

Марка изделия	№ поз	Эскиз	Ф мм	Длина мм	Количество штук	Выборка стали: Ф мм	Общая длина м	Вес кг.
КР15т	44	от 1010 до 1250	6А III	средняя 1130	20	12А III	1.1	1.0
КР15н	28		12А III	1080	1	6А III	22.6	5.0
	29		5В I	3200	3	5В I	9.6	1.5
							Итого	7.5

ТК	Балки пролетом 18м	серия 1.462-3	
1971	Каркасы КР15т; КР15н	Выпуск III	Лист 19

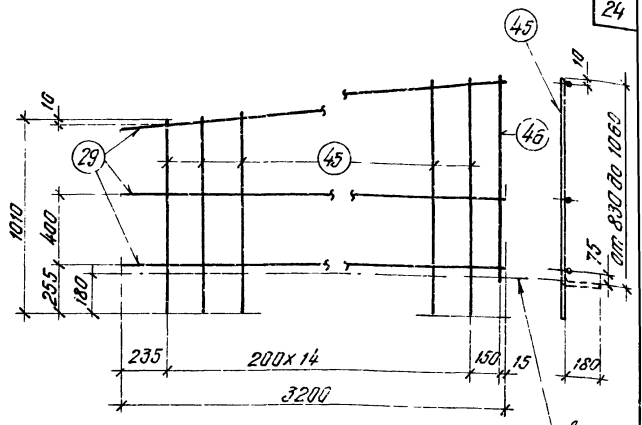

КР16т

КР16н (обратно чертежу)

Марки изделия	№ поз.	Эскиз	Ø мм	Длина мм	Количество штук	Выборка стали Ø мм	Выборка стали Длина м	Выборка стали Вес кг
КР16т КР16н	45	от 1010 до 1240	8АIII	средн. 1130	15	14АIII	1,1	1,3
	46	—	14АIII	1030	1	8АIII	17,0	6,7
	29		5ВI	3200	3	5ВI	9,6	1,5
							Итого	9,5

ТК	Балки пролетом 18м	Серия 1.462-3	
1971	Каркасы КР15т, КР16н	Выпуск III	Лист 20

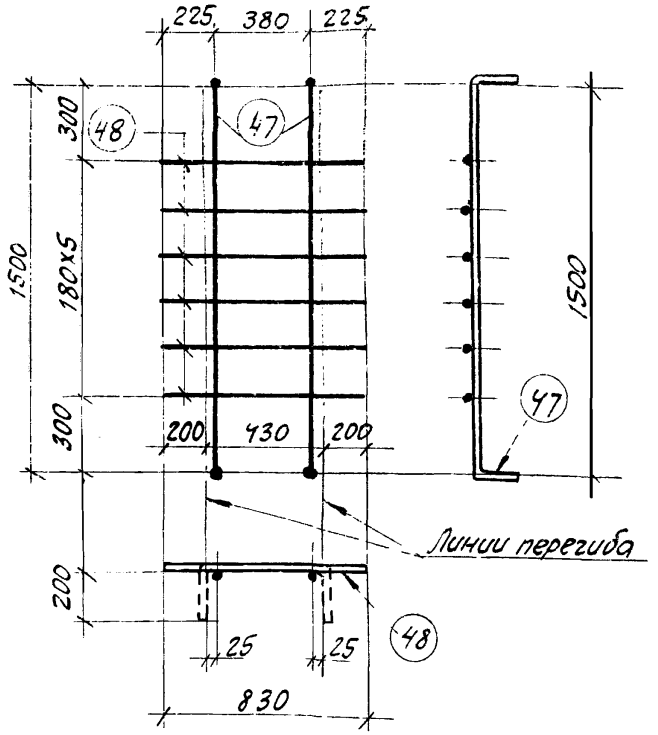

Марки изделия	№ поз	Эскиз	ф мм	Длина мм	Количество штук	Выборка стали ф мм	Общая длина м.	Вес кг.
КР17	47	1500	14AIII	1860	2	14AIII	3.7	4.5
	48		6AIII	830	6	6AIII	5.0	1.1
							Итого	5.6

ТК	Балки пролетом 18 м	Серия 1.462.3	
1971	Каркас КР 17	Выпуск III	Лист 21

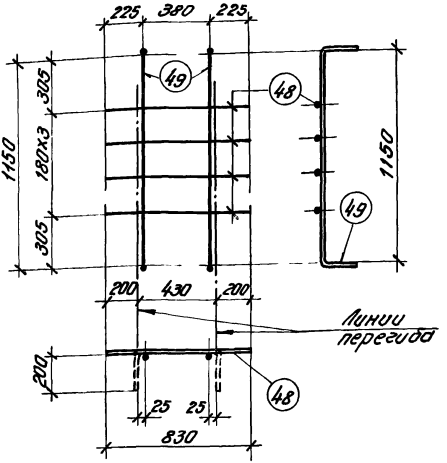

Марка изделия	№ поз.	Эскиз	Ф мм	Длина мм	Количество штук	Выборка стали Ф мм	Выборка стали Общая длина м	Выборка стали Вес кг
КР18	49	1150	14AIII	1510	2	14AIII	3,0	3,6
	48		6AIII	830	4	6AIII	3,3	0,7
							Итого	4,3

ТК	Балки пролетам 18м	серия 1.462-3
1971	Каркас КР18	Выпуск III, Лист 22

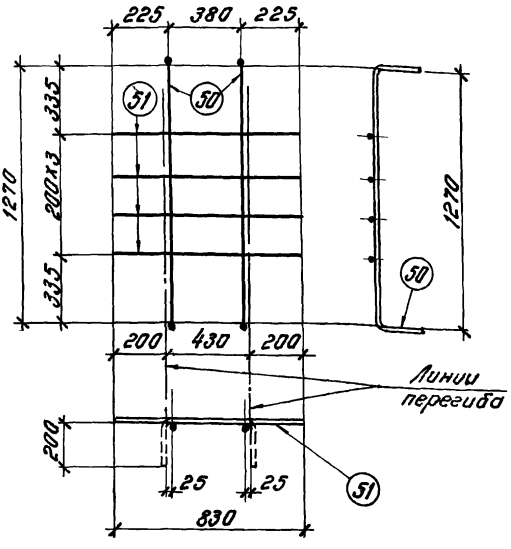

Марка изделия	№ поз.	Эскиз	ф мм	Длина мм	Количество штук	Выборка стали: ф мм	Общая длина м	Вес кг
КР19	50	1270	14А III	1630	2	14А III	3,3	4,0
	51	—	5В I	830	4	5В I	3,3	0,5
							Итого	4,5

ТК	Балки пролетом 18 м	серия 1.462-3	
1971	Каркас КР19	Выпуск III	Лист 23

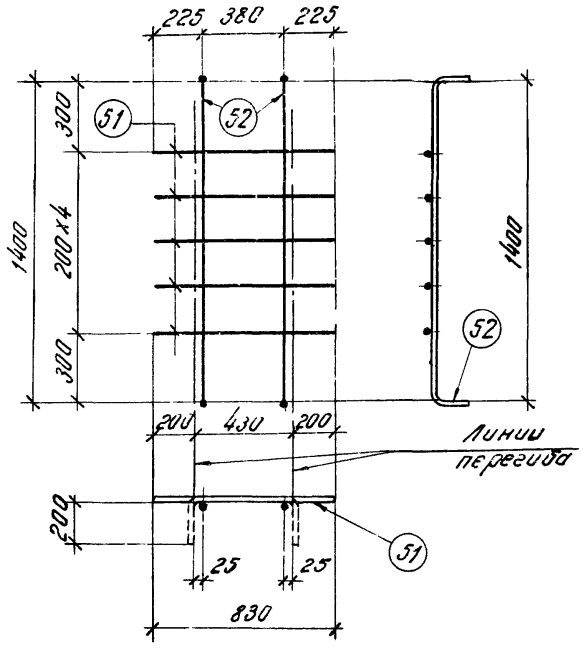

Марка изделия	№ поз	Эскиз	ф мм	Длина мм	Количество штук	Выборка стали: ф мм	общая длина м	вес кг
КР20	52	1400, 18°	14АIII	1760	2	14АIII	3,5	4,2
	51		5ВI	830	5	5ВI	4,2	0,7
							Итого	4,9

ТК	Балки пролетом 18 м	Серия 1.462-3
1971	Каркас КР20	Выпуск III, Лист 24

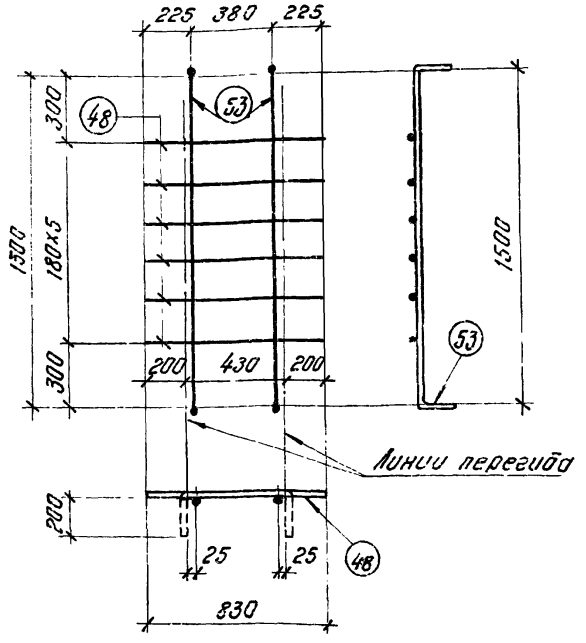

Марка изделия	№ поз.	Эскиз	Ф мм	Длина мм	Количество штук	Выборка стали: Ф мм	Выборка стали: Длина м	Выборка стали: Вес кг
КР21	53	1500 180	16А III	1850	2	16А III	3,7	5,9
	48	—	6А III	830	6	6А III	5,0	1,1
							Итого	7,0

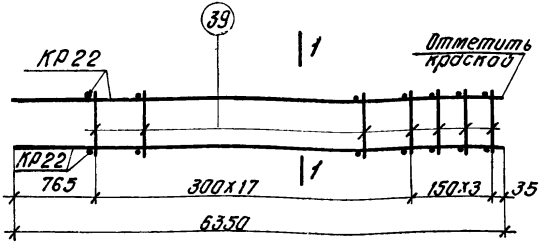

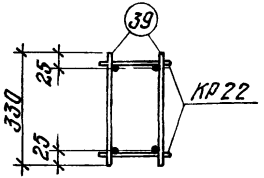

Марка пространственного каркаса	Марка изделия	Колич. штук	Вес кг	№ листа
КП4	КР22	2	41.6	27
	поз 39	42	2.1	26
	Итого		43.7	

Спецификация стали на одно арматурное изделие

Марка изделия	№ поз.	Эскиз	ф мм	Длина мм	Количество штук	Выборка стали ф мм	Выборка стали общая длина м	Выборка стали вес кг
Отдельные стержни	39	—	5 В I	330	1	5 В I	0,33	0,05

ТК	Балки пролетом 18 м	Серия 1.462-3	
1971	Каркас КП4	Выпуск III	Лист 26

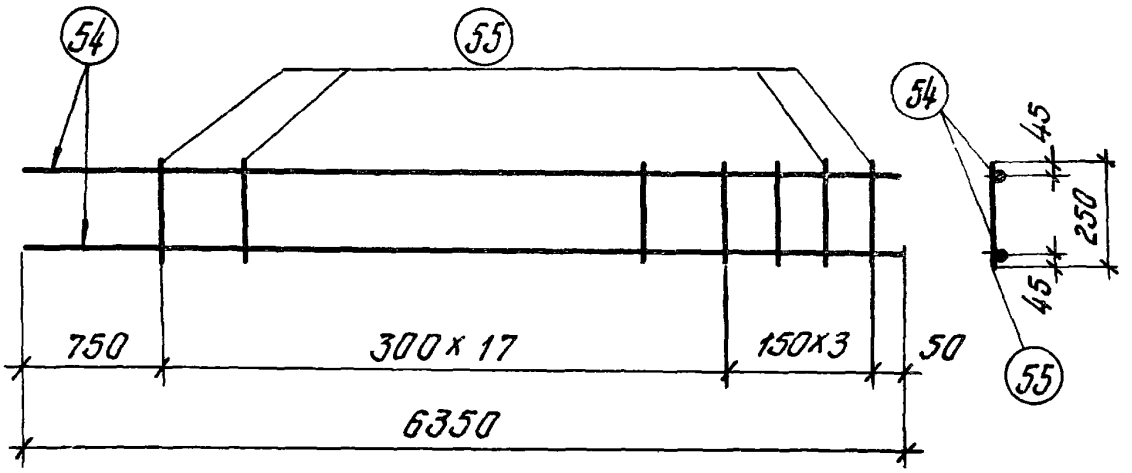

Марка изделия	№ поз.	Эскиз	Ф мм	Длина мм	Количество штук.	Выборка стали		
						Ф мм	общая длина м	Вес кг
КР22	54	—	16А III	6350	2	16А III	12.7	20.0
	55		5В I	250	21	5В I	5.2	0.8
							Итого	20.8

ТК	Балки пролетом 18 м	Серия 1.462-3	
1971	Каркас КР22	Выпуск III	Лист 27

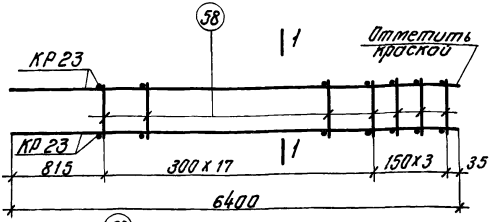

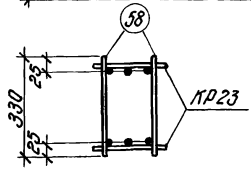

1–1

Марка простран. каркаса	Марка изделия	Колич. штук	Вес кг	№ листа
КП5	КР23	2	73,6	29
	поз 58	42	2,9	28
	Итого		76.5	

Спецификация стали на одно арматурное изделие

Марка изделия	№ поз.	Эскиз	ф мм	Длина мм	Количество штук	Выборка стали ф мм	Выборка стали Общая длина м	Выборка стали Вес кг
Отдельные стержни	58	———	6А I	330	1	6А III	0.33	0.07

ТК	Балки пролетом 18 м	Серия 1.462-3	
1971	Каркас КП5	Выпуск III	Лист 28

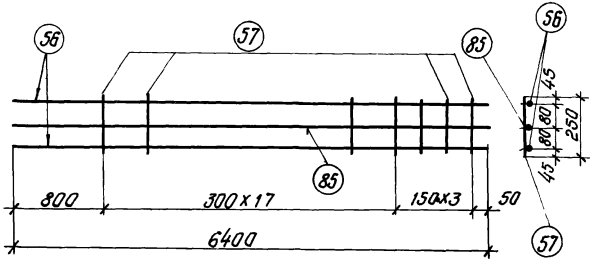

Марка изделия	№ поз.	Эскиз	ф мм	Длина мм	Количество штук	Выборка стали ф мм	Выборка стали длина м	Выборка стали вес кг
КР23	56	—	18АIII	6400	2	18АIII	12.8	25.6
	57		6АI	250	21	16АIII	6.4	10.0
	85		16АIII	6400	1	6АI	5.2	1.2
							Итого	36.8

ТК	Балки пролетат 18 м	серия 1.462-3	
1971	Каркас КР23	Выпуск III	Лист 29

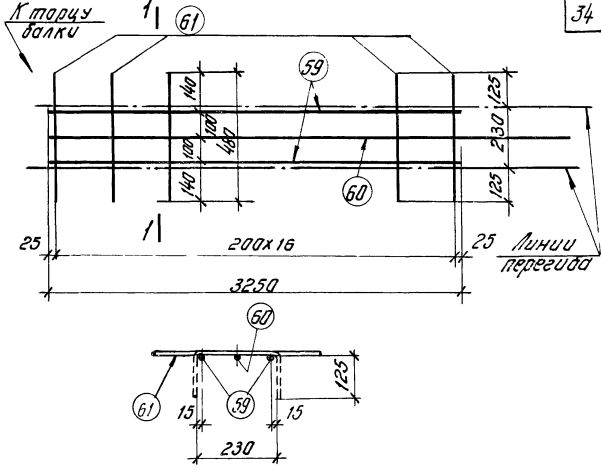

Марка изделия	№ поз.	Эскиз	Ф мм	Длина мм	Количество штук	Выборка стали Ф мм	Общая длина м	Вес кг
КР24	59		16А III	3250	2	16А III	10,3	16,3
	60		16А III	3800	1	5В I	8,2	1.3
	61		5В I	480	17		Итого	17.6

ТК	Балки пролетом 18м	Серия 1.462-3
1971	Каркас КР24	Выпуск III / Лист 30

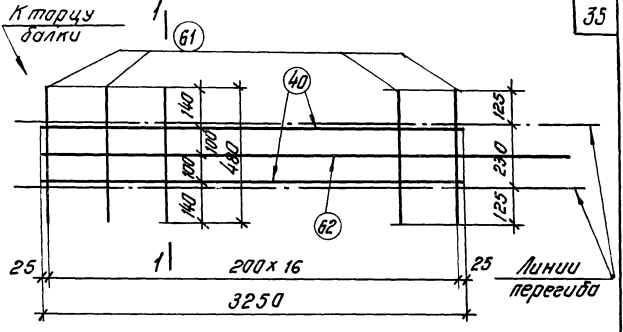

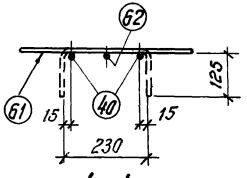

1-1

Марка изделия	№ поз.	Эскиз	Ф мм	Длина мм	Количество штук	Выборка стали Ф мм	Общая длина м	Вес кг
КР25	40		14А III	3250	2	14А III	10,1	12,2
	62		14А III	3600	1	5В I	8,2	1,3
	61		5В I	480	17		Итого	13,5

ТК	Балки пролетом 18м	Серия 1.462-3
1971	Каркас КР25	Выпуск III Лист 31

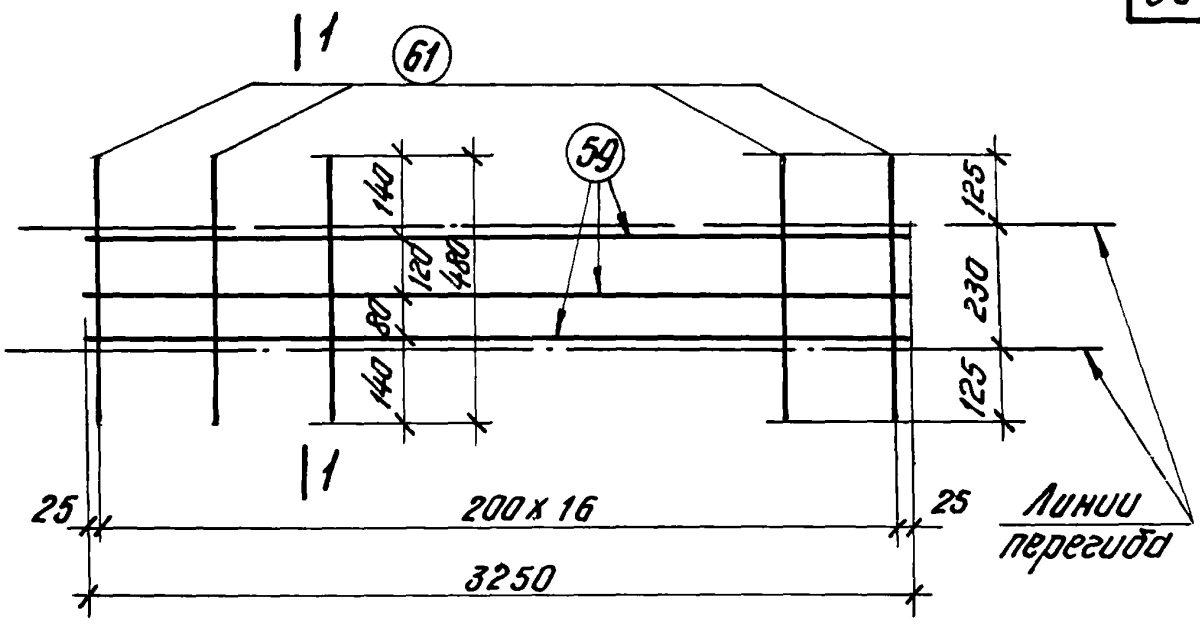

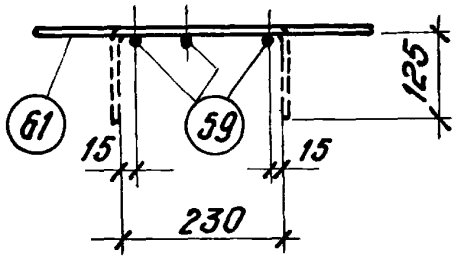

1–1

Марка изделия	№ поз.	Эскиз	ф мм	Длина мм	Количество штук	Выборка стали: ф мм	Выборка стали: общая длина м	Выборка стали: вес кг
КР26	59	—	16 AIII	3250	3	16 AIII	9.8	15.5
	61		5 BI	480	17	5 BI	8.2	1.3
							Итого	16.8

ТК	Балки пролетом 18 м	Серия 1.462-3	
1971	Каркас КР 26	Выпуск III	Лист 32

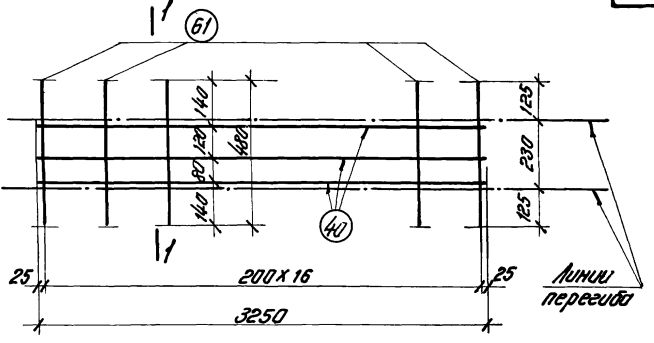

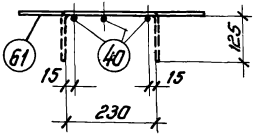

1–1

Марка изделия	№ поз.	Эскиз	Ф мм	Длина мм	Количество штук	Выборка стали Ф мм	Длина общая м	Вес кг
КР27	40		14АIII	3250	3	14АIII	9,8	11.8
	61		5ВI	480	17	5ВI	8,2	1,3
							Итого	13,1

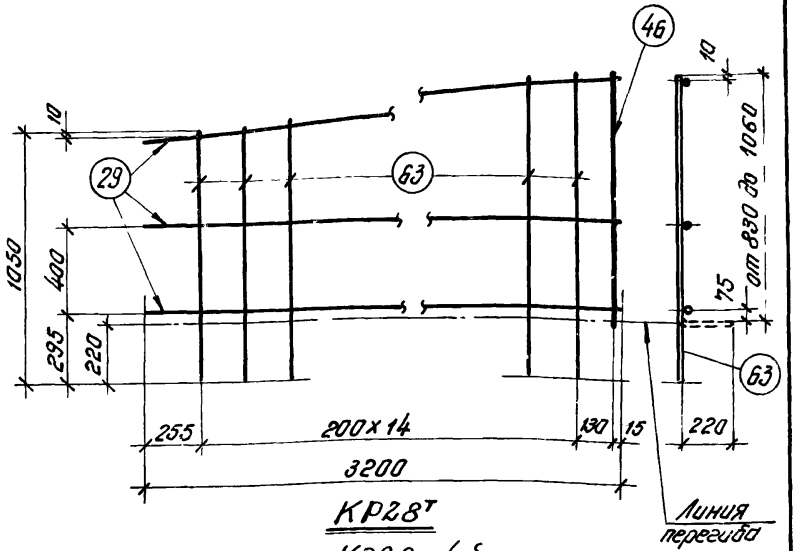

КР28т

КР28н (обратно чертежу)

Марка изделия	№ поз.	Эскиз	ф мм	Длина мм	Количество штук	Выборка стали: ф мм	Выборка стали: общая длина м	Выборка стали: Вес кг
КР28т КР28н	63	от 1050 до 1280	8AIII	Средн. 1170	15	14AIII	1.1	1,3
	46	—	14AIII	1080	1	8AIII	17.6	7.0
	29		5BI	3200	3	5BI	9.6	1.5
							Итого	9,8

Балки пролетам 18м	Серия 1.462-3	
Каркасы КР28т, КР28н	Выпуск III	Лист 34

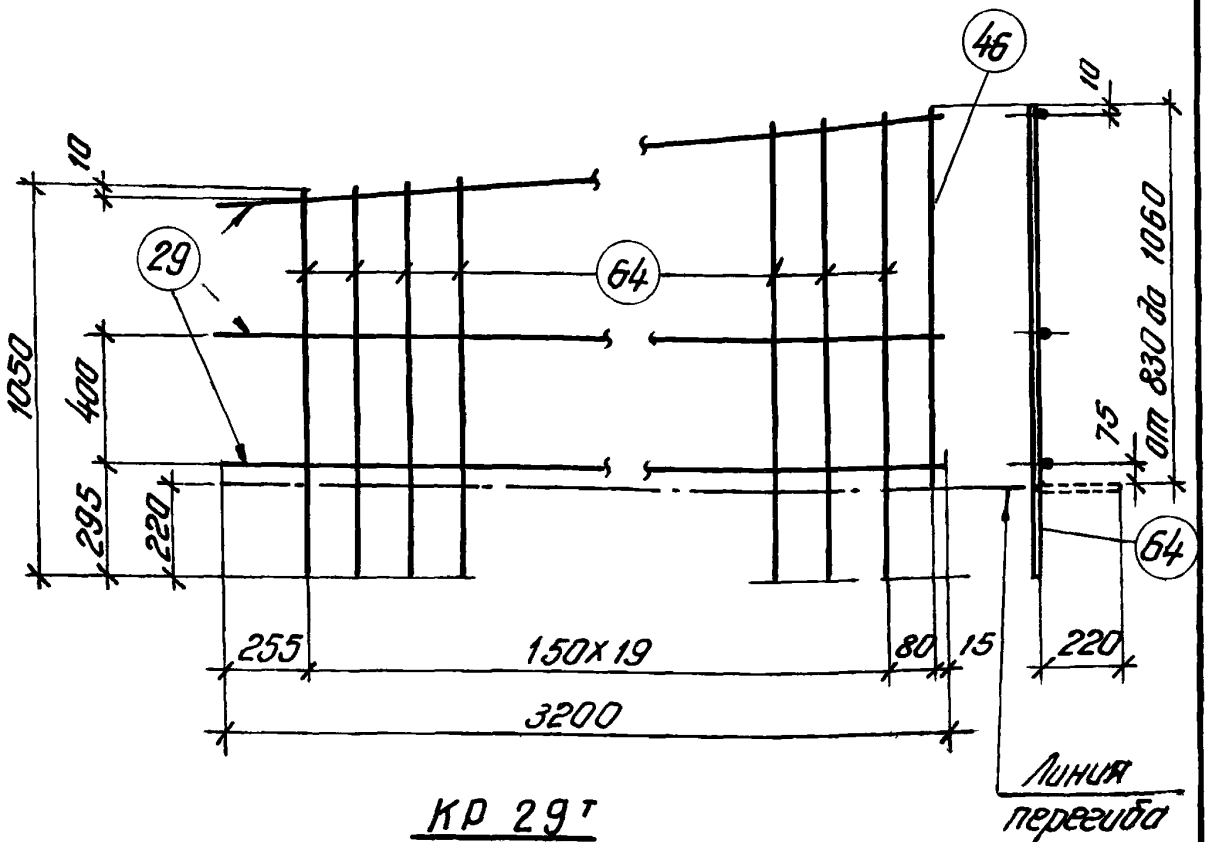

КР 29т

КР 29н (обратно чертежу)

Марка изделия	№ поз.	Эскиз	ф мм	Длина мм	Количество штук	Выборка стали ф мм	Выборка стали Общая длина м	Выборка стали Вес кг
КР29т КР29н	64	от 1050 до 1280	8 AIII	средн. 1170	20	14 AIII	1.1	1.3
	46	—	14 AIII	1080	1	8 AIII	23.4	9.2
	29		5 BI	3200	3	5 BI	9.6	1.5
							Итого	12.0

ТК	Балки пролетом 18м	Серия 1.462-3	
1971	Каркасы КР29т, КР29н	Выпуск III	Лист 35

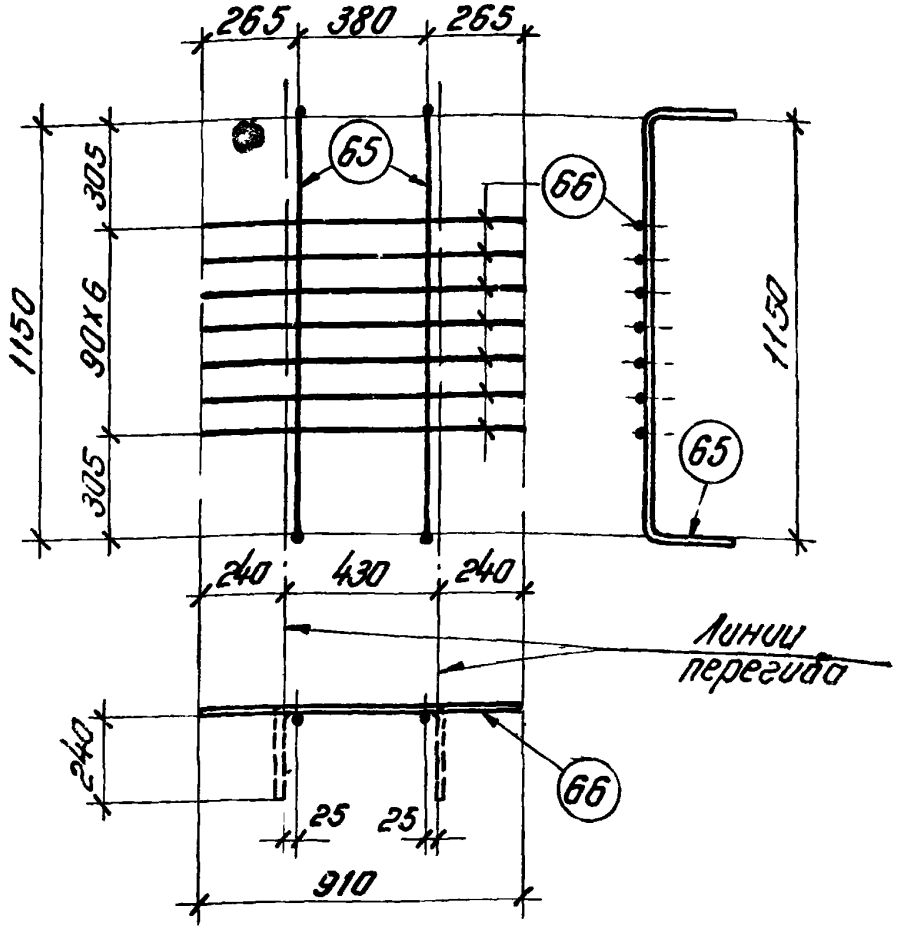

Марка изделия	№ поз.	Эскиз	ф мм	Длина мм	Количество штук	Выборка стали		
						ф мм	Общая длина м	Вес кг
КР30	65	1150 22	14 A III	1590	2	14 A III	3.2	3.9
	66	—	6 A III	910	7	6 A III	6.4	1.4
							Итого	5.3

ТК	Балки пролетом 18 м	серия 1.462-3	
1971	Каркас КР30	выпуск III	лист 36

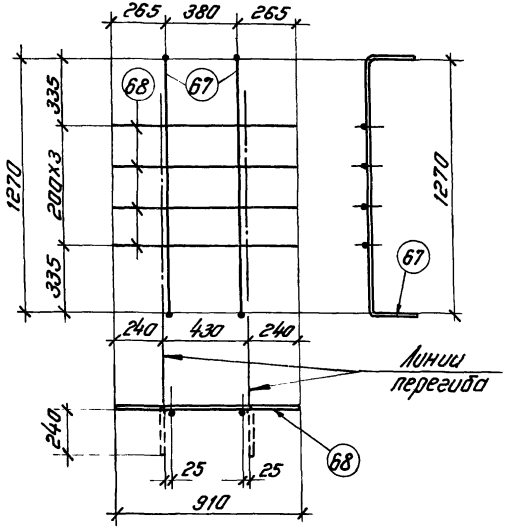

Марка изделия	№ поз.	Эскиз	Ф мм	Длина мм	Количество штук	Выборка стали: Ф мм	Выборка стали: длина одного м	Выборка стали: вес кг
КР31	67	1270, 220	14 А III	1710	2	14 А III	3,4	4,1
	68		5В I	910	4	5В I	3,6	0,6
							Итого	4,7

ТК	Балки пролетом 18 м	серия 1.462-3	
1971	Каркас КР31	выпуск III	лист 37

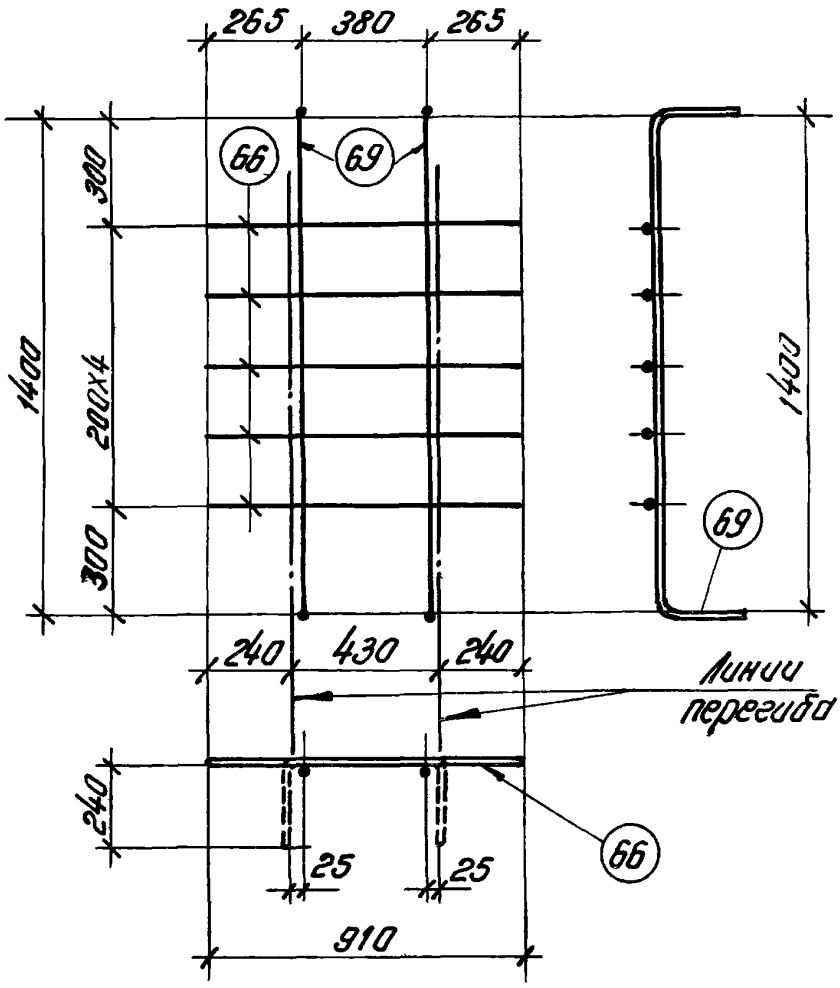

Марка изделия	№ поз.	Эскиз	ф мм	Длина мм	Количество штук	Выборка стали ф мм	Выборка стали общая длина м	Выборка стали вес кг
КР32	69	1400 220	14AIII	1840	2	14AIII	3,7	4,5
	66		6AIII	910	5	6AIII	4,6	1,0
							Итого	5,5

ТК	Балки пролетом 18м	Серия 1.462-3	
1971	Каркас КР32	Выпуск III	Лист 38

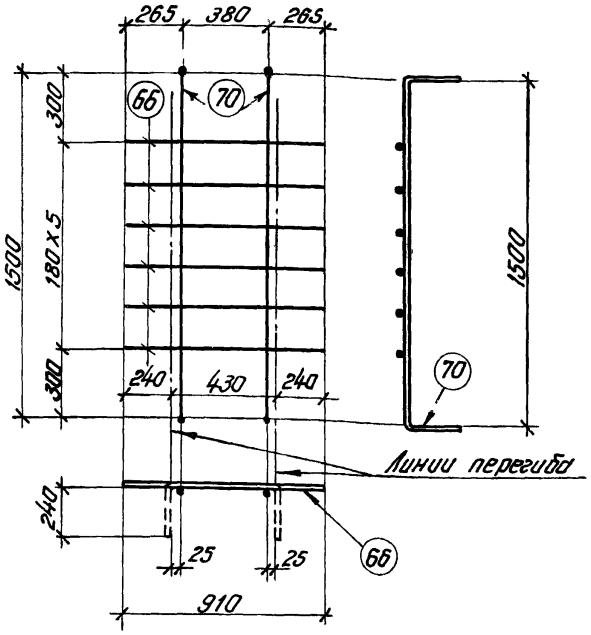

Марка изделия	№ поз.	Эскиз	ф мм	Длина мм	Количество штук	Выборка стали ф мм	Общая длина м	Вес кг
КР33	70	1500	16 А III	1940	2	16 А III	3,9	6,2
	66		6 А III	910	6	6 А III	5,5	1,2
							Итого	7,4

ТК	Балки пролетом 18м	Серия 1.462-3	
1971	Каркас КР33	Выпуск III	Лист 39

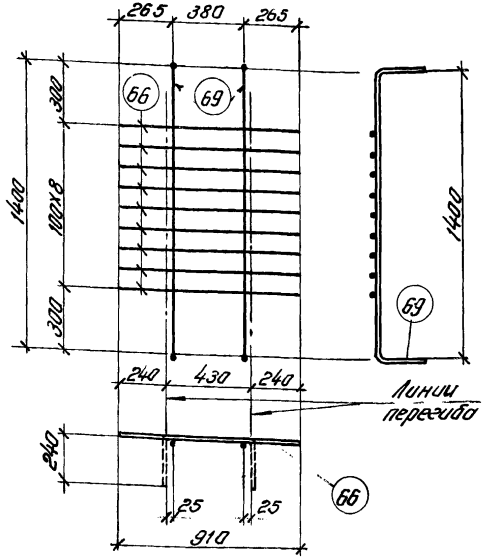

Марка изделия	№ поз.	Эскиз	ф мм	Длина мм	Количество шт.	Выборка стали ф мм	Выборка стали длина м	Выборка стали вес кг
КР34	69	1400	14 AIII	1840	2	14 AIII	3.7	4.5
	66		6 AIII	910	9	6 AIII	8.2	1.8
							Итого	6.3

ТК	Балки пролетом 18м	Серия 1.462-3	
1971	Каркас КР34	Выпуск III	Лист 40

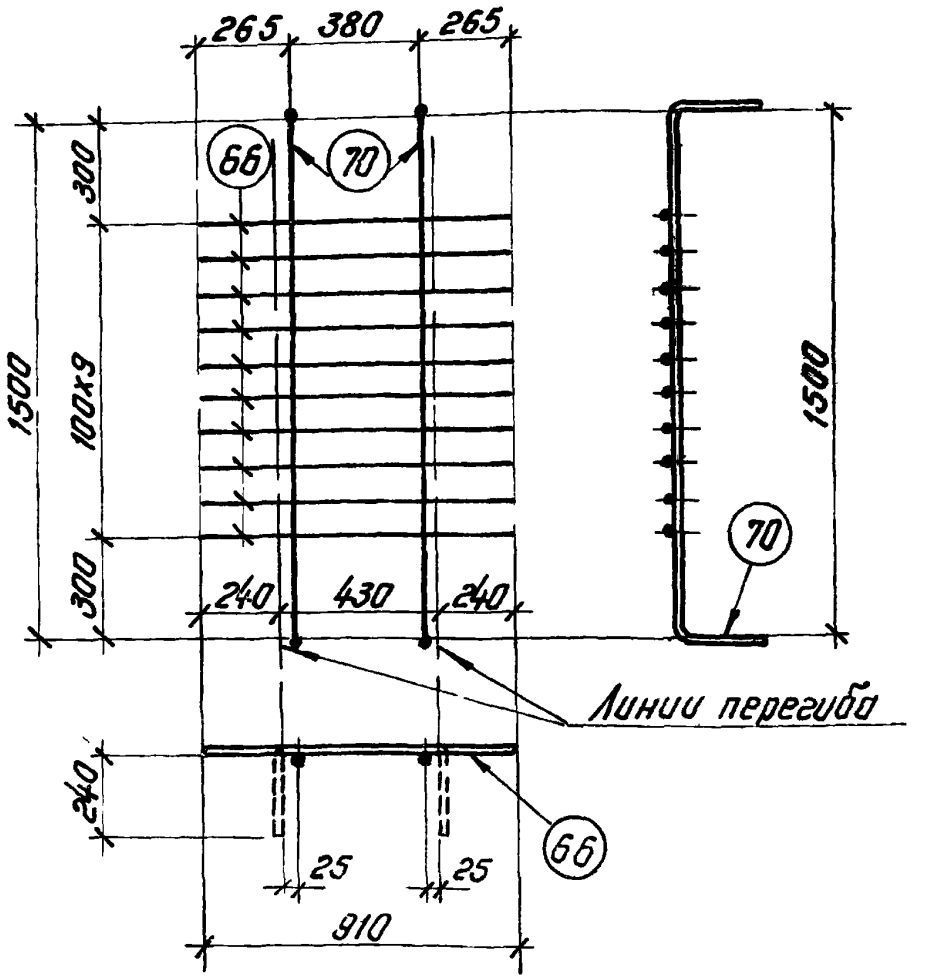

Марка изделия	№ поз.	Эскиз	ф мм	Длина мм	Количество штук	Выборка стали: ф мм	Общая длина м	Вес кг
КР35	70	1500 220	16А III	1940	2	16А III	3.9	6.2
	66	—	6А III	910	10	6А III	9.1	2.0
							Итого	8.2

ТК	Балки пролетом 18 м	Серия 1.462-3	
1971	Каркас КР35	Выпуск III	Лист 41

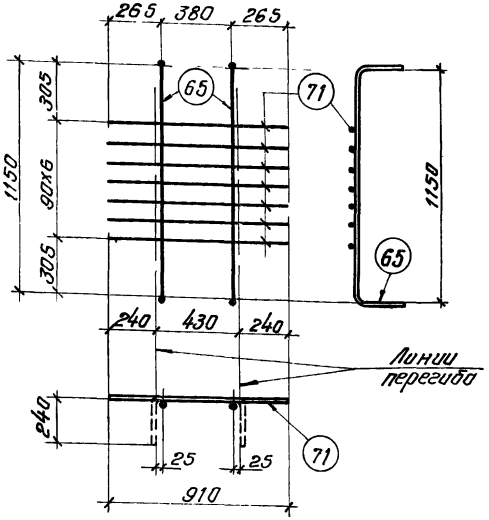

Марка изделия	№ поз.	Эскиз	ф мм	Длина мм	Количество штук	Выборка стали: ф мм	Выборка стали: длина м	Выборка стали: вес кг
КР36	65	1150 20	14 А III	1590	2	14 А III	3.2	3.9
	71		8 А III	910	7	8 А III	6.4	2.5
							Итого	6.4

ТК	Балки пролетом 18 м	Серия 1.462-3	
1971	Каркас КР36	Выпуск III	Лист 42

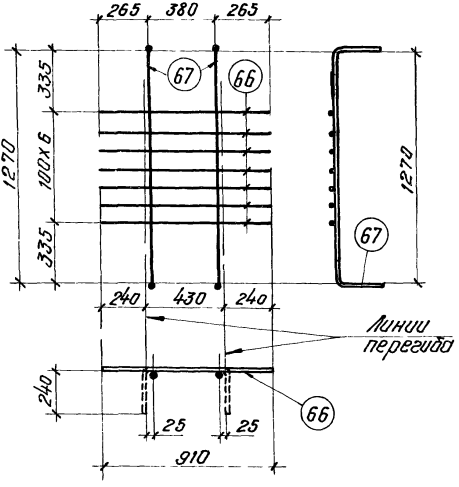

Марка изделия	№ поз.	Эскиз	Ф мм	Длина мм	Количество штук	Выборка стали: Ф мм	Общая длина м	Вес кг
КР37	67	1270, 220	14А III	1710	2	14А III	3.4	4.1
	66	—	6А III	910	7	6А III	6.4	1.4
							Итого	5.5

ТК	Балки пролетом 18 м	Серия 1.462-3
1971	Каркас КР37	Выпуск III / Лист 43

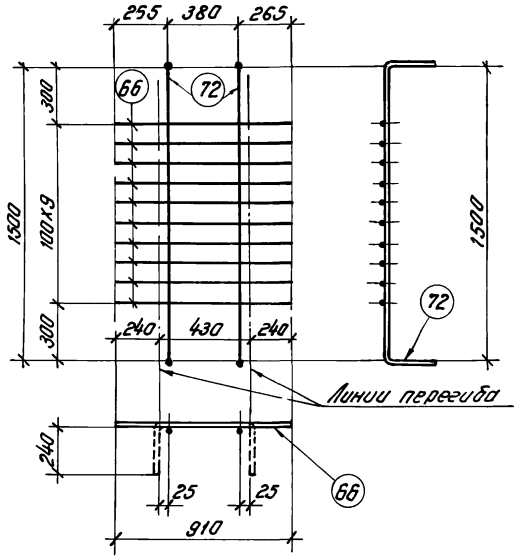

Марка изделия	№ поз.	Эскиз	ф мм	Длина мм	Количество штук	Выборка стали: ф мм	Общая длина м	Вес кг
КД38	72	1500 22	18AIII	1940	2	18AIII	3,9	7.8
	66		6AIII	910	10	6AIII	9,1	2,0
							Итого	9.8

ТК	Балки пролетам 18 м	Серия 1.462-3	
1971	Каркас КД38	Выпуск III	Лист 44

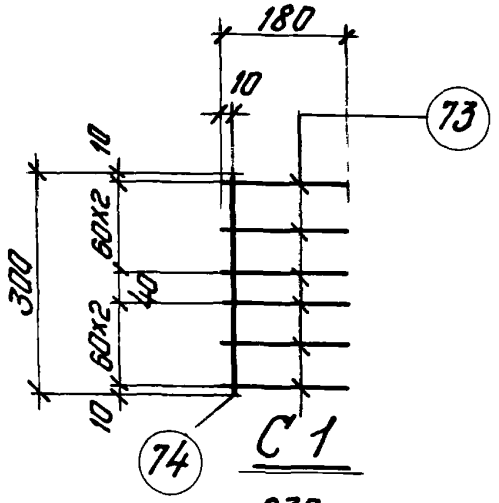

С 1

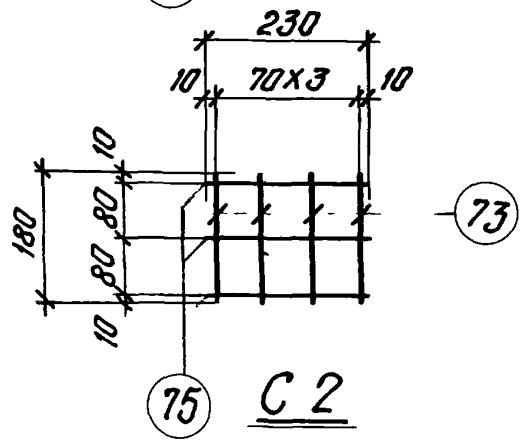

С 2

Марка изделия	№ поз.	Эскиз	Ф мм	Длина мм	Количество штук	Выборка стали: Ф мм	Выборка стали: Масса 1 м	Выборка стали: Вес кг
С 1	73	—	6А III	180	6	6А III	1.4	0.3
	74		6А III	300	1			
С 2	73	—	6А III	180	4	6А III	1.4	0.3
	75		6А III	230	3			

ТК	Балки пролетом 18 м	Серия 1.462-3	
1971	Сетки С1 и С2	Выпуск III	Лист 45

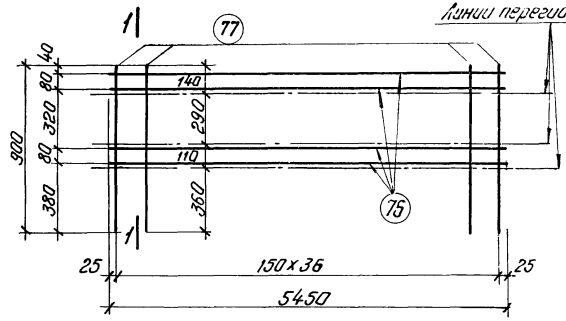

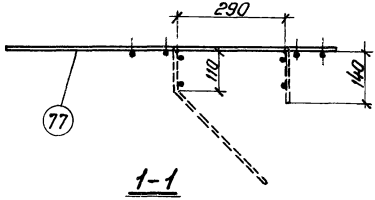

1-1

Марка изделия	№ поз.	Эскиз	ф мм	Длина мм	Количество штук	Выборка стали ф мм	Выборка стали общая длина м	Выборка стали вес кг
	76		5В1	5450	4	5В1	55.1	8.5
С3	77		5В1	900	37			

ТК	Балки пролетом 18м	Серия 1.462-3	
1971	Сетка С3	Выпуск III	Лист 46

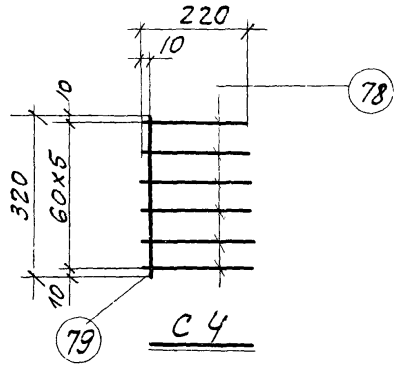

С 4

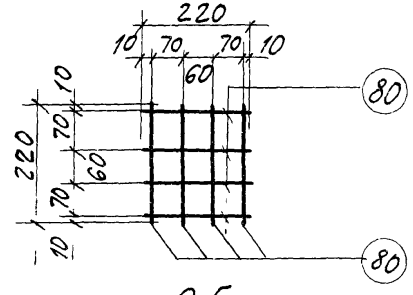

С 5

Марка изделия	№ поз.	Эскиз	ф мм.	Длина мм	Количество шт.	Выборка стали ф мм	Выборка стали общая длина м	Выборка стали Вес кг
С4	78	——	8AIII	220	6	8AIII	1.6	0.6
	79		8AIII	320	1			
С5	80	——	6AIII	220	8	6AIII	1.8	0.4

ТК	Балки пролетом 18м	Серия 1.462-3	
1971	Сетки С4 и С5	Выпуск III	Лист 47

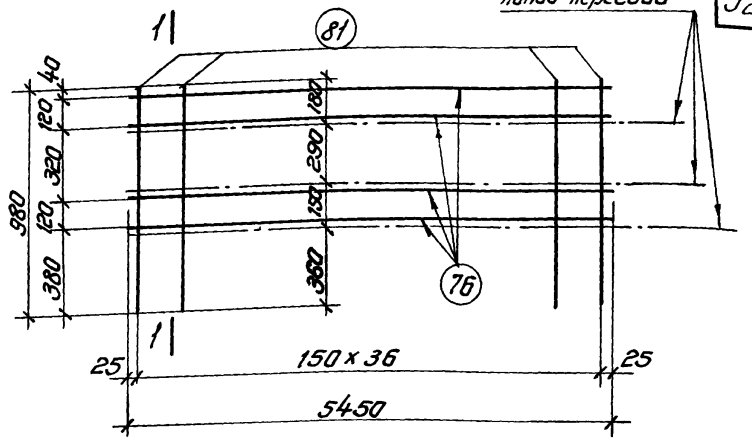

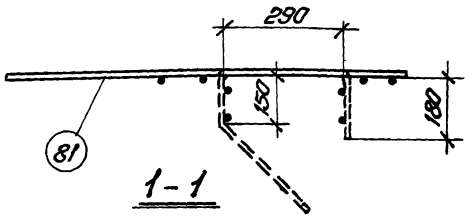

1-1

Марка изделия	№ поз.	Эскиз	Ф мм	Длина мм	Количество штук	Выборка стали Ф мм	Длина общая м	Вес кг
С6	76	—	5ВI	5450	4	5ВI	58.1	8.9
	81		5ВI	980	37			

ТК	Балки пролетом 18 м	Серия 1.462-3
1971	Сетка С6	Выпуск III / Лист 48

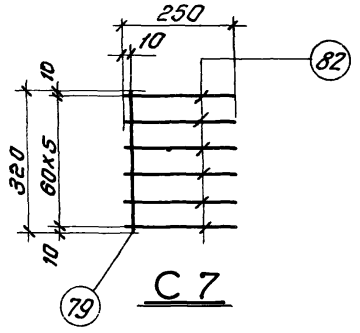

С 7

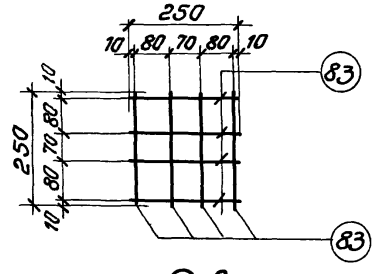

С 8

Марка изделия	№ поз.	Эскиз	ф мм	Длина мм	Количество штук	Выборка стали ф мм	общая длина м	Вес кг
С7	79	—	8АIII	320	1	8АIII	1.8	0.7
	82		8АIII	250	6			
С8	83	—	6АIII	250	8	6АIII	2.0	0.5

ТК	Балки пролетом 18м	Серия 1.462-3
1971	Сетки С7 и С8	Выпуск III / Лист 49

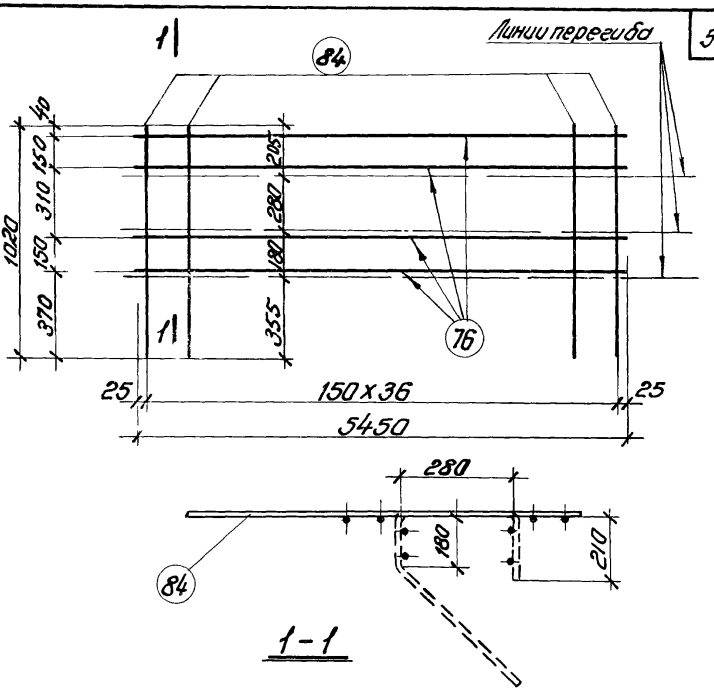

1-1

Марка изделия	№ поз.	Эскиз	ф мм	Длина мм	Количество штук	Выборка стали ф мм	общая длина м	Вес кг
С9	76	—	58I	5450	4	58I	59,6	9,2
	84		58I	1020	37			

ТК	Балки пролетом 18 м	Серия 1.462-3
1971	Сетка С9	Выпуск III / Лист 50

Спецификация стали на одну позицию

Элемент	NN поз.	Эскиз	ф мм	Длина мм	Вес кг
Отдельные стержни	87	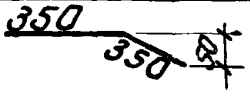	10АIII	700	0.4
	88		12АIII	800	0.7
	89	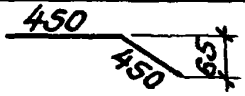	14АIII	900	1.1
	90	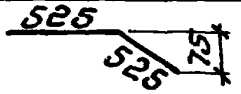	16АIII	1050	1.6
	91	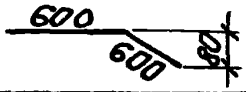	18АIII	1200	2.4
	92	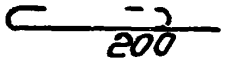	5ВI	270	0.04
	93	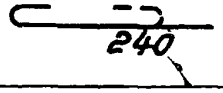	5ВI	310	0.05
	94	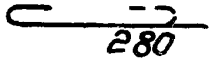	5ВI	350	0.06
	95	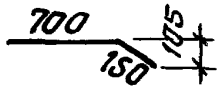	6АIII	850	0.2
	96		6АIII	1600	0,4
	97		6АIII	1600	0,4
	98		6АIII	1650	0,4

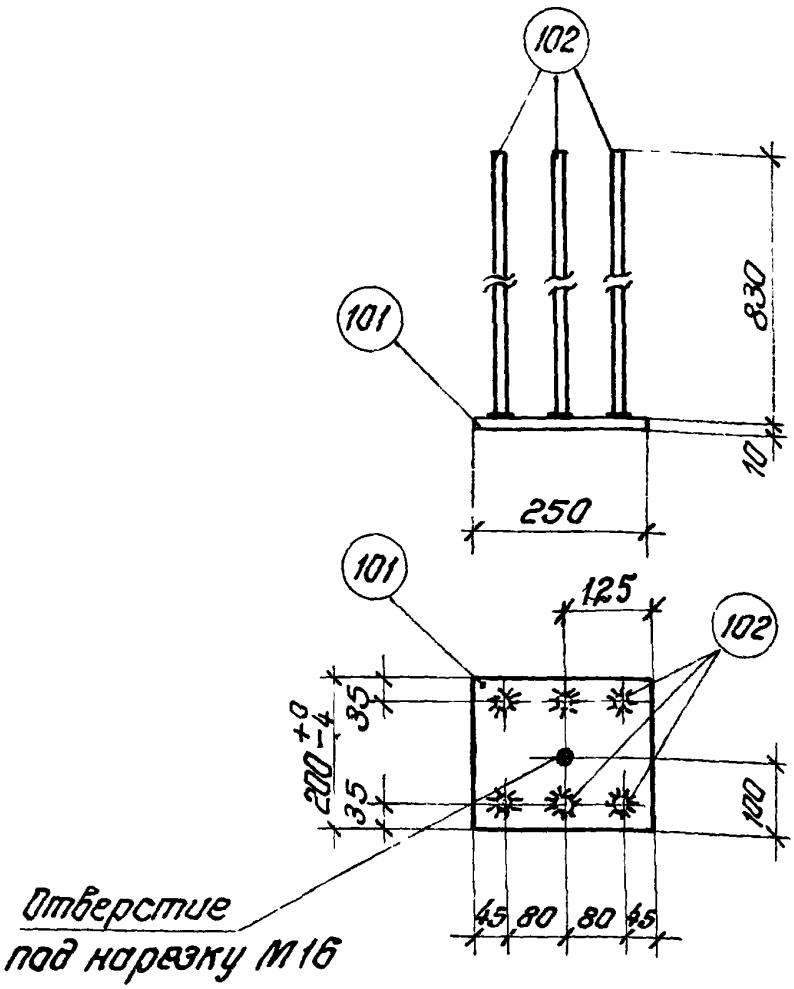

Марка	N поз.	Сечение	Длина мм	Количество штук	Общая длина м	Вес кг
МЗ-28	101	— 200 х 10	250	1	0,25	3,9
	102	ф 14 А III	830	6	5,0	6,1
					Итого	10.0

Примечание

Рекомендации по изготовлению смотреть на стр. 4

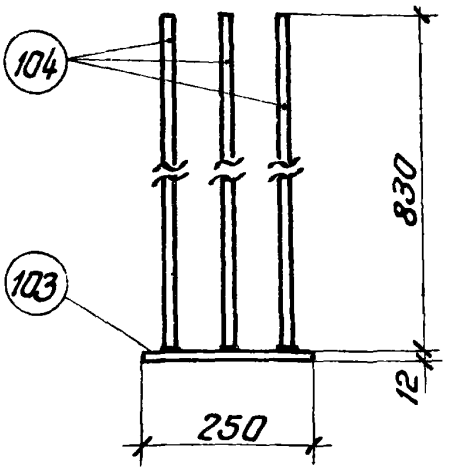

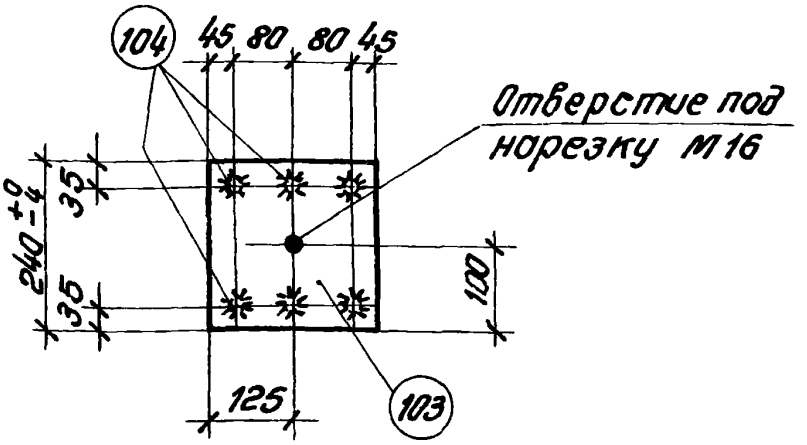

Марка	N поз.	Сечение	Длина мм	Количество штук	Общая длина м	Вес кг
МЗ-29	103	−240×12	250	1	0.25	5.7
	104	ф16 А III	830	6	5.0	7.9
					Итого	13.6

Примечание

Рекомендации по изготовлению стотреть на стр. 4

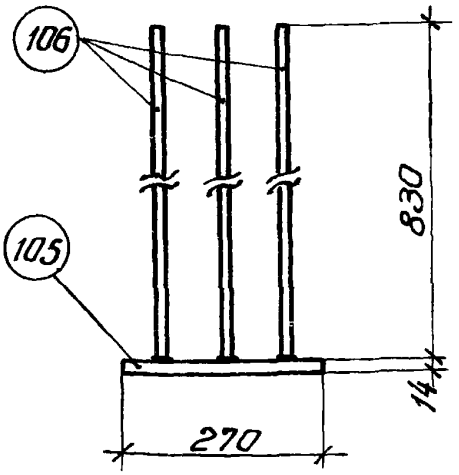

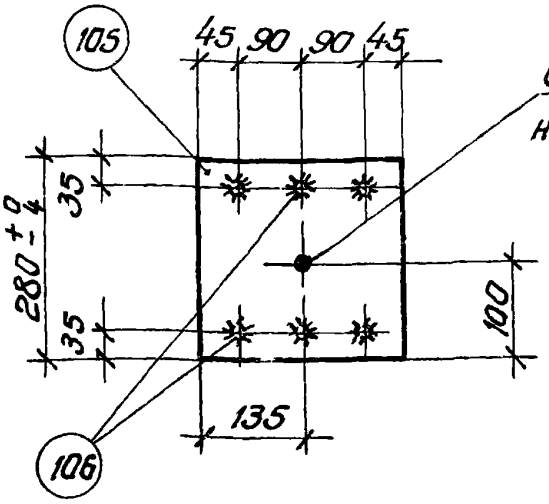

Марка	N поз.	Сечение	Длина мм	Количество штук	Общая длина м	Вес кг
МЗ-30	105	—280х14	270	1	0,27	8,3
	106	ф18А III	830	6	5,0	10,0
					Итого	18,3

Примечание

Рекомендации по изготовлению смотреть на стр 4

ТК	Балки пролетом 18 м	Серия 1.462-3	
1971	Закладная деталь МЗ-30	Выпуск III	Лист 54

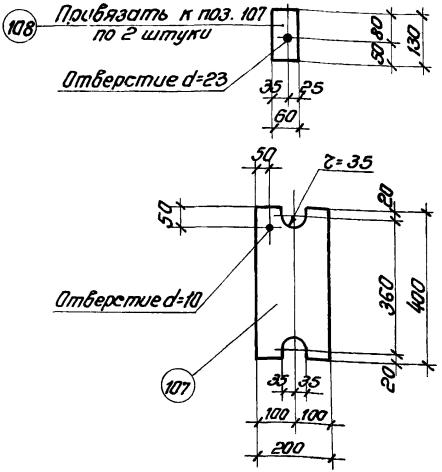

Марка	N поз.	Сечение	Длина мм	Количество штук	Общая длина м	Вес кг
МС-2 1А	107	−200×10	400	1	0.4	6.3
	108	−60×10	130	2	0.26	1.3
					Итого	7.6

ТК	Балки пролетом 18 м	Серия 1.462-3	
1971	Соединительная деталь МС-2-1А	Выпуск III	Лист 55

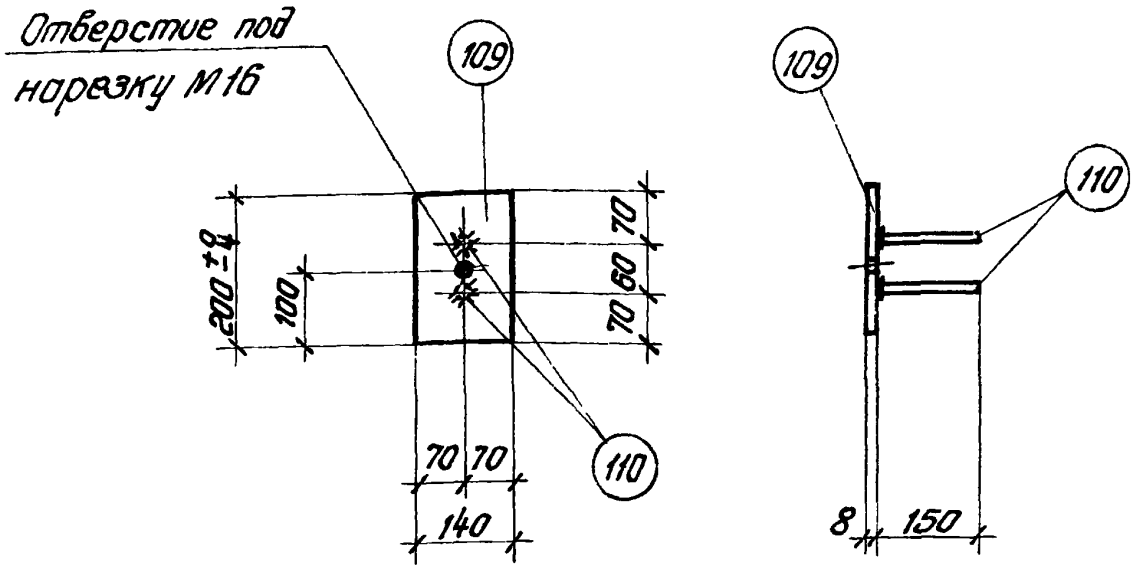

Марка	N поз.	Сечение	Длина мм	Количество штук	Общая длина м	Вес кг
	109	— 140×8	200	1	0.2	1.8
М4-1-2	110	Ф10 А II	150	2	0.3	0.2
					Итого	2.0

Примечание

Рекомендации по изготовлению смотреть на стр.4

ТК	Балки пролетам 18 м	Серия 1.462-3	
1971	Закладная деталь М4-1-2	Выпуск III	Лист 56

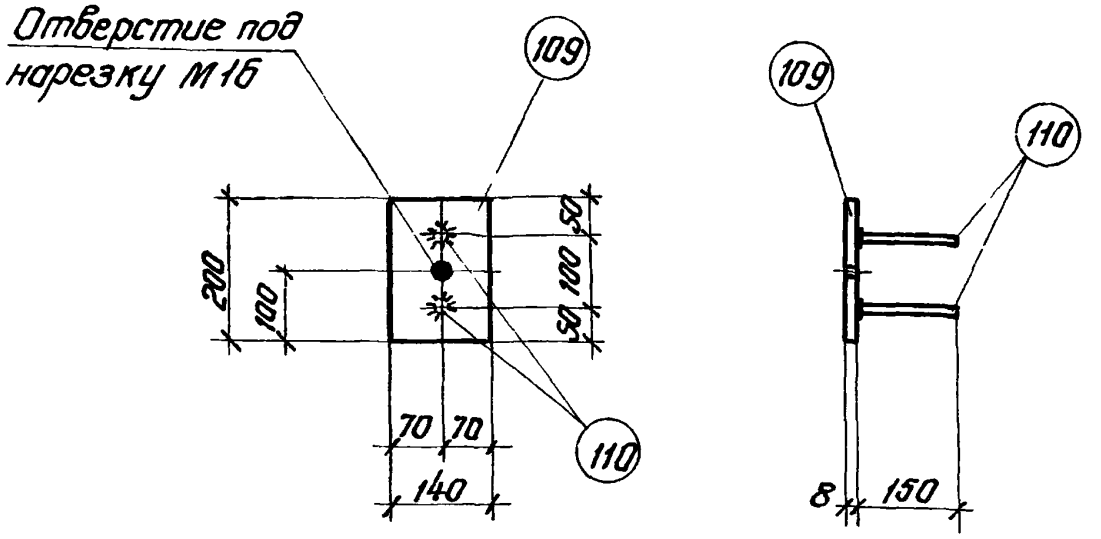

Марка	N поз.	Сечение	Длина мм	Количество штук	Общая длина м	Вес кг
М4-1-3	109	−140×8	200	1	0.2	1.8
	110	ф10 AII	150	2	0.3	0.2
					Итого	2.0

Примечание

Рекомендации по изготовлению смотреть на стр 4

ТК	Балки пролетом 18 м	Серия 1.462-3	
1971	Закладная деталь М4-1-3	Выпуск III	Лист 57

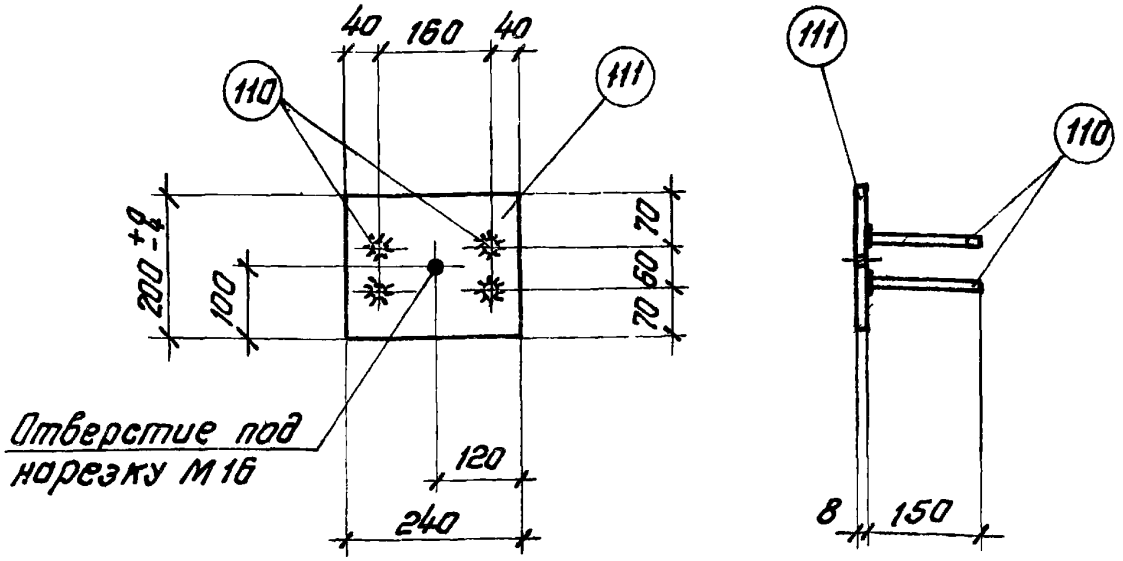

Марка	N поз.	Сечение	Длина мм	Количество штук	Общая длина м	Вес кг
М4-3-3	111	— 200×8	240	1	0,24	3,0
	110	ф 10 А II	150	4	0,6	0,4
					Итого	3,4

Примечание

Рекомендации по изготовлению смотреть на стр. 4

ТК	Балки пролетом 18 м	Серия 1.462-3	
1971	Закладная деталь М4-3-3	Выпуск III	Лист 58

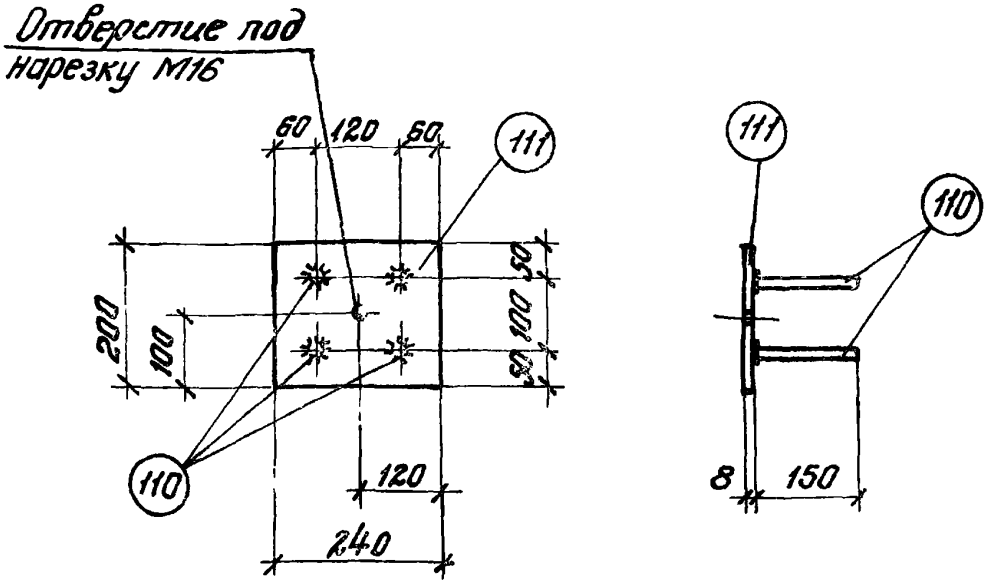

Марка	N поз.	Сечение	Длина мм	Количество штук	Общая длина м	Вес кг
М4-3-4	111	−200×8	240	1	0.24	3.0
	110	ф10 А II	150	4	0.6	0.4
					Итого	3.4

Примечание

Рекомендации по изготовлению смотреть на стр.4

ТК	Балки пролетом 18 м	Серия 1.462-3	
1971	Закладная деталь М4-3-4	Выпуск III	Лист 59

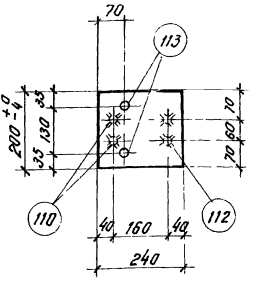

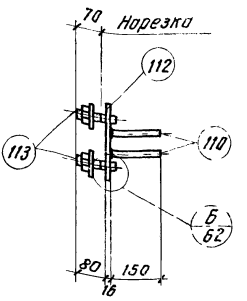

Марка	N поз	Сечение	Длина мм	Количество штук	Общая длина м	Вес кг
М4-7-2	110	ф10 AII	150	4	0,6	0,4
	112	— 200×16	240	1	0,24	5,1
	113	Болт М20 с гайкой и шайбой	110	2	0,22	0,8
					Итого	7,3

Примечание

Рекомендации по изготовлению смотреть на стр. 4

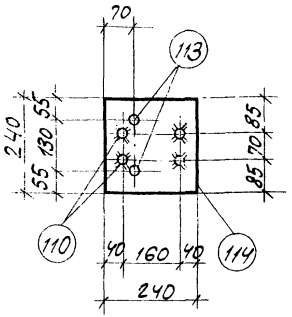

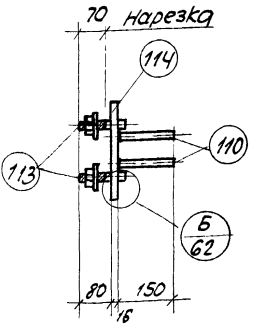

Марка	N поз	Сечение	Длина мм.	Колич-ество штук	Общая длина м	Вес кг.
МЧ-8-3	110	ф 10 А II	150	4	0,6	0,4
	113	Болт М 20 с гайкой и шайбой	110	2	0,2	0,8
	114	— 240×16	240	1	0,24	7,2
					Итого	8,4

Примечание

Рекомендации по изготовлению смотреть на стр. 4

ТК	Балки пролетом 18м	Серия 1.462-3	
1971	Закладная деталь МЧ-8-3	Выпуск III	Лист 61

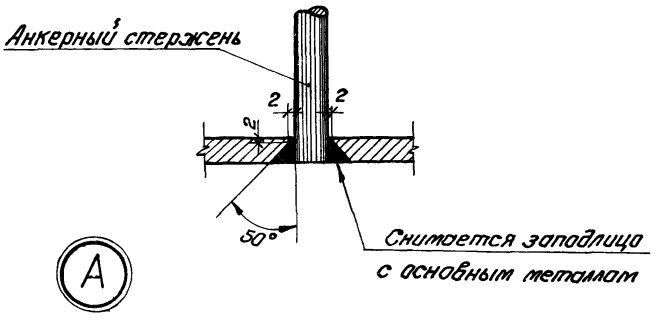

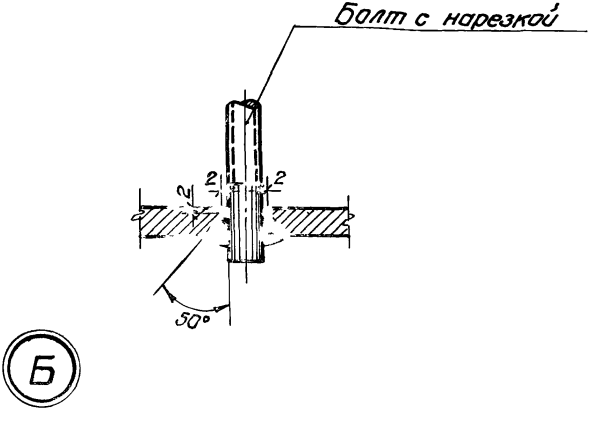

ТК	Балки пролетом 18 м	Серия 1.462-3	
1971	Деталь соединения электросваркой ветвр в раззенкованных отверстиях	Выпуск III	Лист 62

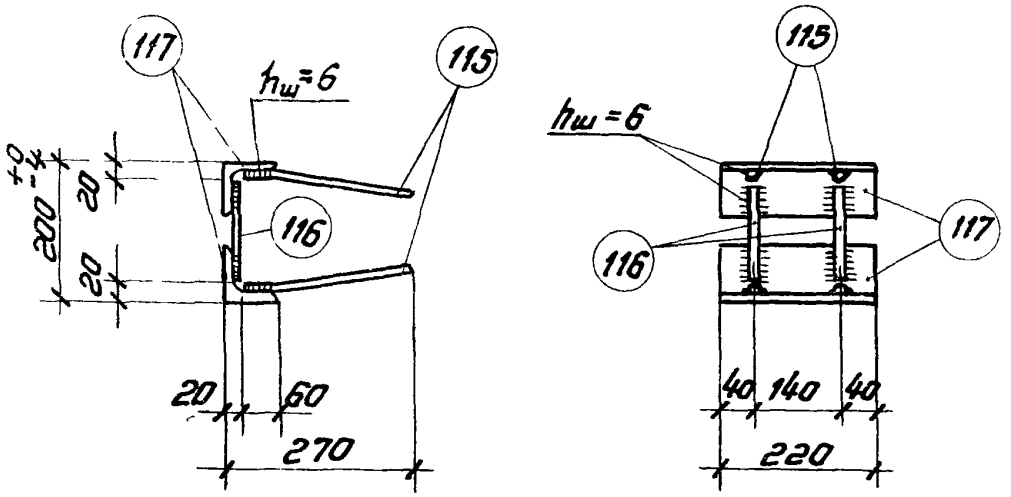

Марка	N поз.	Сечение	Длина мм	Количество штук	Общая длина м	Вес кг
	115	Ф10 A II	250	4	1.0	0.6
М4-10-1	116	Ф10 A II	160	2	0.32	0.2
	117	∟80×8	220	2	0.44	4.3
					Итого	5.1

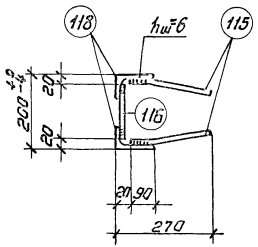

Марка	N поз.	Сечение	Длина мм	Количество штук	Общая длина м	Вес кг
	115	ф 10 А III	250	4	1.0	0.6
М4-10-2	116	ф 10 А III	160	2	0,32	0.2
	118	∟ 110×70×8	240	2	0.48	5,2
					Итого	6,0

ТК	Балки пролетам 18 м	Серия 1.462-3	
1971	Закладная деталь М4-10-2	Выпуск III	Лист 64

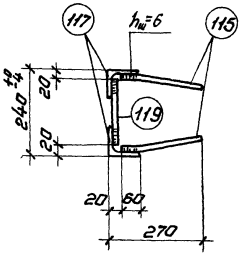

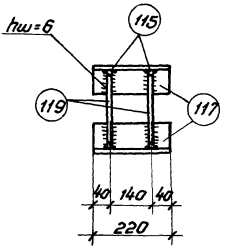

Марка	N поз.	Сечение	Длина мм	Количество штук	Общая длина м	Вес кг
м4.10-3	115	ф 10 A II	250	4	1.0	0.6
	117	L 80×8	220	2	0.44	4.3
	119	ф 10 A II	200	2	0.4	0.2
					Итого	5.1

ТК	Балки пролетам 18 м		серия 1.462-3
1971	Закладная деталь м4-10-3	выпуск II	лист 65

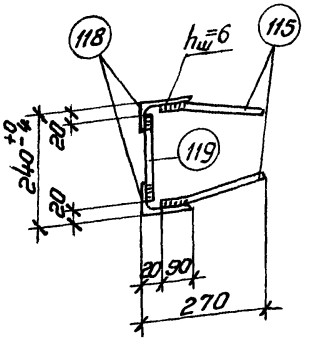

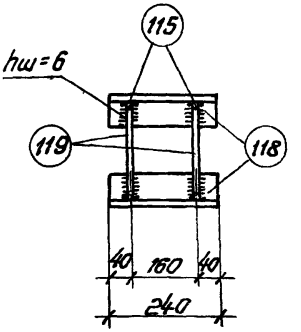

Марка	N поз.	Сечение	Длина мм	Количество штук	Общая длина м	Вес кг
М4-10-4	115	ф10 А II	250	4	1.0	0.6
	118	∟110×70×8	240	2	0.48	5.2
	119	ф 10 А II	200	2	0.4	0.2
					Итого	6.0

ТК	Балки пролетом 18 м	Серия 1.462-3	
1971	Закладная деталь М4-10-4	Выпуск III	Лист 66

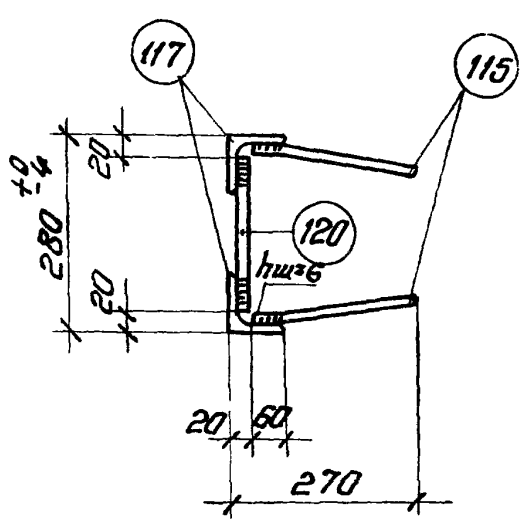

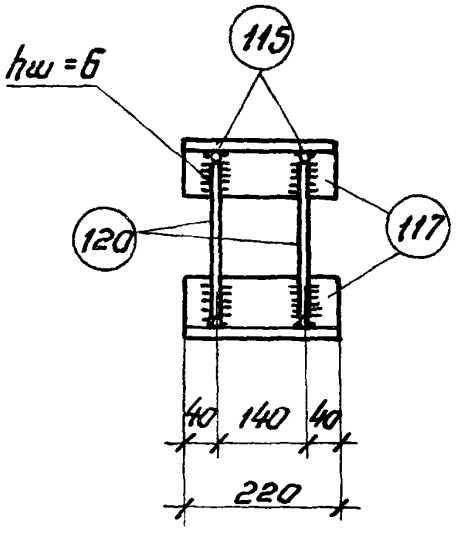

Марка	N поз.	Сечение	Длина мм	Количество штук	Общая длина м	Вес кг
МН-10-5	115	Ф10 А II	250	4	1.0	0.6
	117	∟ 80×8	220	2	0.44	4,3
	120	Ф10 А II	240	2	0.5	0.3
					Итого	5.2

ТК	Балки пролетом 18м	Серия 1.462-3	
1971	Закладная деталь МН-10-5	Выпуск III	Лист 67

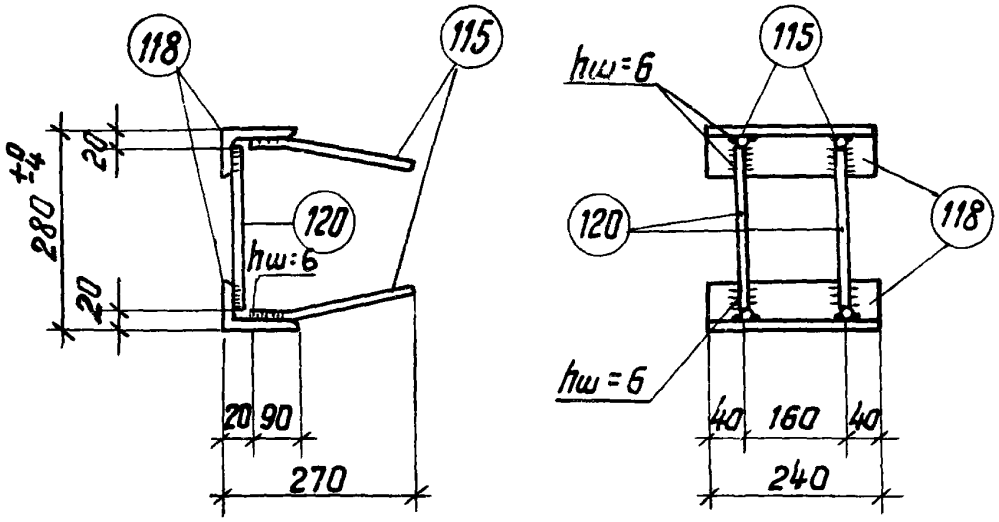

Марка	N поз.	Сечение	Длина мм	Количество штук	Общая длина м	Вес кг
М4-10-6	115	ф10 А II	250	4	1.0	0.6
	118	L 110×70×8	240	2	0.48	5.2
	120	ф10 А II	240	2	0.5	0.3
					Итого	6.1

ТК	Балки пролетом 18 м	Серия 1.462-3	
1971	Закладная деталь М4-10-6	Выпуск III	Лист 68

11949-03

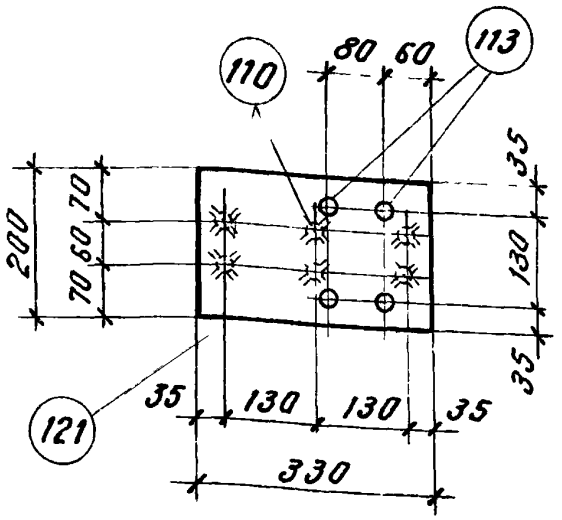

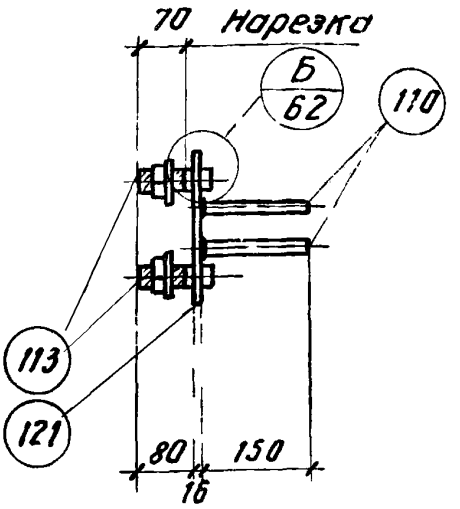

Марка	N поз.	Сечение	Длина мм	Количество штук	Общая длина м	Вес кг
М4-7-3	110	ф10 А II	150	6	0 9	0.6
	113	Болт М20 с гайкой и шайбой	110	4	0,44	1.6
	121	— 200х16	330	1	0.33	8.3
					Итого	10.5

Примечание

Рекомендации по изготовлению смотреть на стр. 4

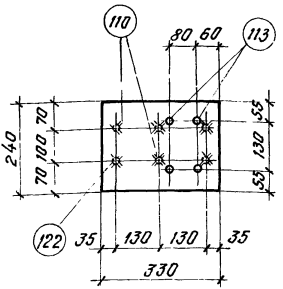

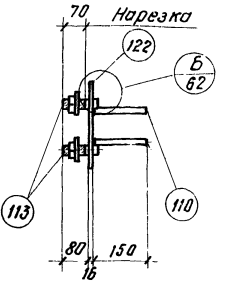

Марка	№ поз.	Сечение	Длина мм	Количество штук	Общая длина м	Вес кг
М4-8-4	110	Ф10 А II	150	6	0,9	0,6
	113	Болт М20 с гайкой и шайбой	110	4	0,44	1,6
	122	– 240×16	330	1	0,33	9,9
					Итого	12,1

Примечание

gost.e-ecolog.ru

Рекомендации по изготовлению смотреть на стр.4