ГОСУДАРСТВЕННЫЙ КОМИТЕТ СОВЕТА МИНИСТРОВ СССР
ПО ДЕЛАМ СТРОИТЕЛЬСТВА
(ГОССТРОЙ СССР)

ТИПОВЫЕ КОНСТРУКЦИИ И ДЕТАЛИ ЗДАНИЙ И СООРУЖЕНИЙ

СЕРИЯ 1.462-3

ЖЕЛЕЗОБЕТОННЫЕ ПРЕДВАРИТЕЛЬНО НАПРЯЖЕННЫЕ ДВУСКАТНЫЕ РЕШЕТЧАТЫЕ БАЛКИ

ДЛЯ ПОКРЫТИЙ ПРОМЫШЛЕННЫХ ЗДАНИЙ

ВЫПУСК II

АРМАТУРНЫЕ ИЗДЕЛИЯ И ЗАКЛАДНЫЕ ДЕТАЛИ
БАЛОК ПРОЛЕТОМ 12 м

РАБОЧИЕ ЧЕРТЕЖИ

1949—02
ЦЕНА 0-74

gost.e-ecolog.ru

ЦЕНТРАЛЬНЫЙ ИНСТИТУТ ТИПОВОГО ПРОЕКТИРОВАНИЯ
ГОССТРОЯ СССР

Москва, А-445, Смольная ул., 22

Сдано в печать 1975 г.

Заказ № 5281 Тираж 1200 экз.

ГОСУДАРСТВЕННЫЙ КОМИТЕТ СОВЕТА МИНИСТРОВ СССР
ПО ДЕЛАМ СТРОИТЕЛЬСТВА
(ГОССТРОЙ СССР)

ТИПОВЫЕ КОНСТРУКЦИИ И ДЕТАЛИ ЗДАНИЙ И СООРУЖЕНИЙ

СЕРИЯ 1.462-3

ЖЕЛЕЗОБЕТОННЫЕ ПРЕДВАРИТЕЛЬНО НАПРЯЖЕННЫЕ ДВУСКАТНЫЕ РЕШЕТЧАТЫЕ БАЛКИ ДЛЯ ПОКРЫТИЙ ПРОМЫШЛЕННЫХ ЗДАНИЙ

ВЫПУСК II

АРМАТУРНЫЕ ИЗДЕЛИЯ И ЗАКЛАДНЫЕ ДЕТАЛИ БАЛОК ПРОЛЕТОМ 12 м

РАБОЧИЕ ЧЕРТЕЖИ

РАЗРАБОТАНЫ

Проектным институтом № 1 Госстроя СССР и Научно-исследовательским институтом по строительству Минпромстроя СССР совместно с НИИЖБ

УТВЕРЖДЕНЫ

и введены в действие с 1.11.1972 г.
Госстроем СССР

Постановление № 166 от 31.08.1972 г.

СОДЕРЖАНИЕ

	лист	стр.
Содержание	–	3
Пояснительная записка	–	4
Спецификация стали на напрягаемую арматуру	I	5
Каркас КПI	2	6
Каркас КП2	3	7
Каркас КРI	4	8
Каркас КР2	5	9
Каркас КР3	6	I0
Каркас КР4	7	II
Каркасы $КР5^{т}$, $КР5_{н}$	8	I2
Каркас КР6	9	I3
Каркас КР7	I0	I4
Каркас КР8	II	I5
Каркас КР9	I2	I6
Каркас КРI0	I3	I7
Каркас КРII	I4	I8
Каркас КРI2	I5	I9
Каркас КП3	I6	20
Каркас КП4	I7	2I
Каркас КРI3	I8	22
Каркасы $КРI4^{т}$, $КРI4_{н}$	I9	23
Каркас КРI5	20	24
Каркас КРI6	2I	25
Каркас КРI7	22	26
Каркасы $КРI8^{т}$, $КРI8_{н}$	23	27
Каркас КРI9	24	28
Каркас КР20	25	29
Каркасы $КР2I^{т}$, $КР2I_{н}$	26	30
Сетка СI	27	3I
Сетка С2	28	32

г. Ленинград

19-9-02

	лист	стр.
Сетка С3	29	33
Сетка С4	30	34
Сетка С5	3I	35
Спецификация стали на отдельные стержни.	32	36
Закладная деталь М3-26	33	37
Закладная деталь М3-27	34	38
Закладная деталь М3-28	35	39
Соединительная деталь МС-2-IA	36	40
Закладная деталь М4-I-2	37	4I
Закладная деталь М4-3-3	38	42
Закладная деталь М4-7-2	39	43
Детали соединения электросваркой втавр в раззенкованных отверстиях	40	44
Закладная деталь М4-I0-I	4I	45
Закладная деталь М4-I0-2	42	46
Закладная деталь М4-7-3	43	47

Использована

г. Ленинград

I. Настоящий выпуск содержит рабочие чертежи арматурных изделий для двускатных решетчатых балок пролетом I2 м.

2. Арматурные изделия и закладные детали должны изготавливаться в соответствии с требованиями следующих нормативных и инструктивных документов:

глав СНиП I-В.4-62 "Арматура для железобетонных конструкций" и Ш-А.II-62 "Техника безопасности в строительстве";

ГОСТ I0922-64 "Арматура и закладные детали сварные для железобетонных конструкций. Технические требования и методы испытаний";

ГОСТ I4098-68 "Соединения сварные арматуры железобетонных изделий и конструкций. Контактная и ванная сварки. Основные типы и конструктивные элементы";

СН 393-69 "Указания по сварке соединений арматуры и закладных деталей железобетонных конструкций",

СН 3I3-65 (третье издание) "Инструкция по технологии изготовления и установке стальных закладных деталей в сборных железобетонных и бетонных изделиях".

3. Изготовление плоских и пространственных каркасов следует выполнять в кондукторах при помощи контактной точечной сварки.

4. Материал полосовой стали ВСтЗпс5 по ГОСТ 380-7I.

5. Соединение втавр анкерных стержней с листами закладных деталей производить под слоем флюса. Положение привариваемых стержней должно строго соответствовать проекту.

В тех случаях, когда принятая технология сварки не обеспечивает требуемую точность изготовления деталей, в марках МЗ-26, МЗ-27 и МЗ-28 рекомендуется применять дуговую сварку в раззенкованных отверстиях пластин (см.лист 40, деталь А)

6. Общие рекомендации по изготовлению закладных деталей даны в выпуске I серии I.400-6 "Унифицированные закладные детали сборных железобетонных конструкций зданий промышленных предприятий".

7. Упрочнение напрягаемой арматуры класса А-Шв должно производиться с контролем напряжений и удлинений.

1949-02 5

Спецификация стали на одну позицию

Элемент	NN поз.	Эскиз	Марка или ϕ, мм	Длина мм	Вес кг
Напрягаемая арматура	1	—	5 Вр II	11960	1,8
	2		УНАЭ-6 / Вр II-5	11960	11,0
	3		УНАЭ-8 / Вр II-5	11960	14,7
	4		УНАЭ-10 / Вр II-5	11960	18,4
	5		УНАЭ-12 / Вр II-5	11960	22,0
	6		УНАЭ-14 / Вр II-5	11960	25,6
	7		15П7	11960	13,3
	8		18А IV	11960	23,9
	9		20А IV	11960	29,6
	10		22А IV	11960	35,5
	11		25А IV	11960	46,2
	12		28А IV	11960	57,8
	13		18А IIIВ	11960	23,9
	14		20А IIIВ	11960	29,6
	15		22А IIIВ	11960	35,5
	16		25А IIIВ	11960	45,2
	17		28А IIIВ	11960	57,8

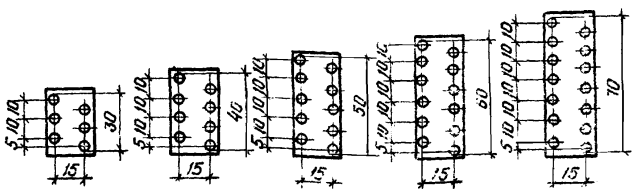

УНАЭ-6 / Вр II-5 — УНАЭ-8 / Вр II-5 — УНАЭ-10 / Вр II-5 — УНАЭ-12 / Вр II-5 — УНАЭ-14 / Вр II-5

Инв. № подл. | Подпись и дата | Взам. инв. № | Инв. № дубл. | Подпись и дата

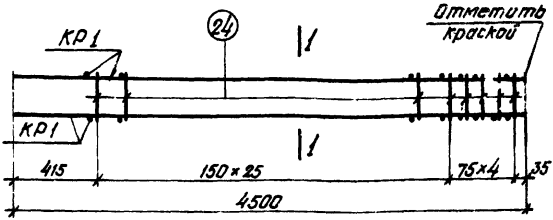

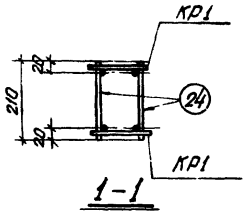

Марка простран. каркаса	Марка изделия	Колич. штук	Вес кг	№ листа
КП1	КР1	2	8,8	4
	поз 24	60	1,8	2
	Итого		10,6	

Спецификация стали на одно арматурное изделие

Марка изделия	№ поз.	Эскиз	ф мм	Длина мм	Количество штук	Выборка стали: ф мм	Выборка стали: общая длина м	Выборка стали: вес кг
Отдельные стержни	24	—	5 ВI	210	1	5 ВI	0,21	0,03

ТК	Балки пролетом 12м	Серия 1.462-3
1971	Каркас КП1	Выпуск 1 Лист 2

Инв. №

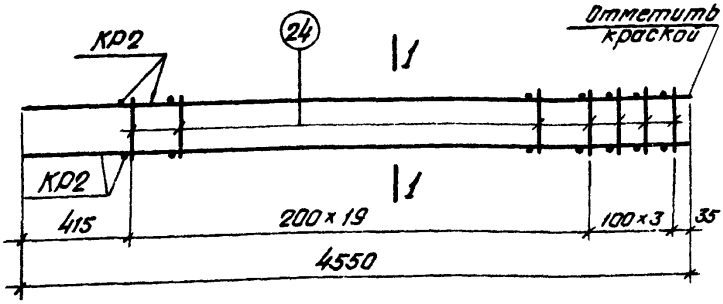

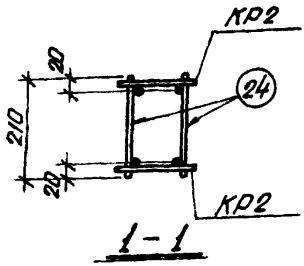

Марка простран каркаса	Марка изделия	Колич. штук	Вес кг	№ листа
КП2	КР2	2	12,4	5
	поз. 24	46	1,4	3
		Итого	13,8	

Спецификация стали на одно арматурное изделие

Марка изделия	№ поз	Эскиз	ф мм	Длина мм	Количество штук	Выборка стали ф мм	Выборка стали Общая длина м	Выборка стали Вес кг
Отдельные стержни	24	———	5ВI	210	1	5ВI	0,21	0,03

ТК	Балки пролетом 12 м	Серия 1.462-3	
1971	Каркас КП2	Выпуск II	Лист 3

Смирнова | Проверил | Бокрачко | Ст. инжен.

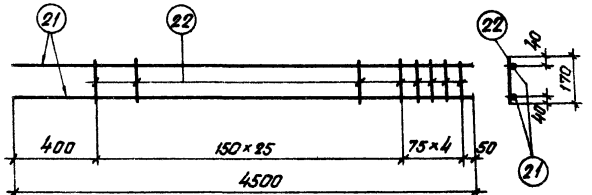

Марка изделия	№ поз.	Эскиз	ф мм	Длина мм	Количество штук	Выборка стали ф мм	Общая длина м	Вес кг
КР1	21	———	8АIII	4500	2	8АIII	9,0	3,6
	22		5ВI	170	30	5ВI	5,1	0,8
							Итого	4,4

ТК	Балки пролетом 12м	Серия 1.462-3	
1971	Каркас КР1	Выпуск II	Лист 4

11949-02

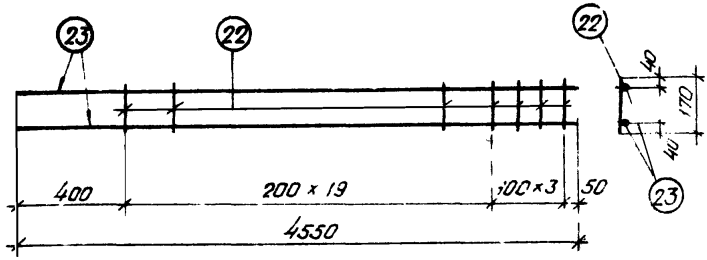

Марка изделия	№ поз	Эскиз	ф мм	Длина мм	Количество штук	Выборка стали ф мм	Выборка стали общая длина м	Выборка стали вес кг
КР2	23	—	10AIII	4550	2	10AIII	9,1	5,6
	22		5BI	170	23	5BI	3,9	0,6
							Итого	6,2

Ст. инж. гр.

2 экземпляра

ТК	Балки пролетом 12м	Серия 1.462-3
1971	Каркас КР2	Выпуск 1 Лист 5

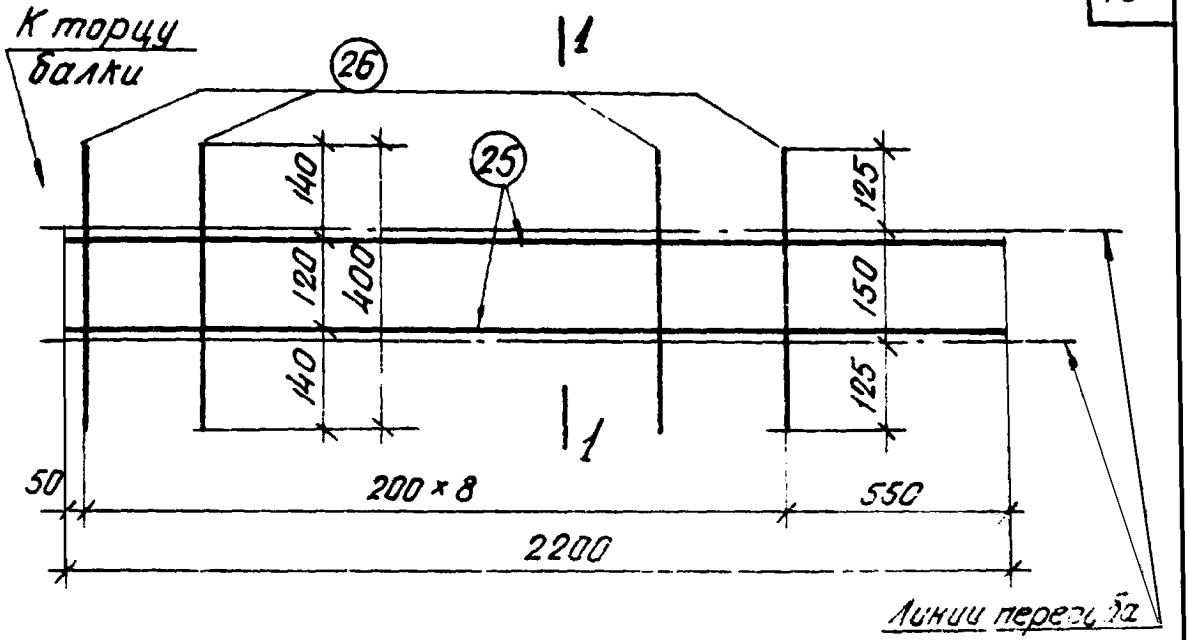

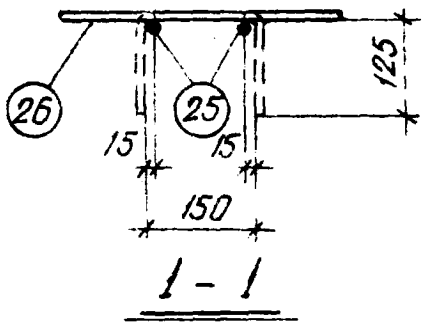

1 – 1

Марка изделия	№ поз.	Эскиз	ф мм	Длина мм	Количество штук	Выборка стали ф мм	Общая длина м	Вес кг
КР3	25	—	14AIII	2200	2	14AIII	4,4	5,3
	26		5BI	400	9	5BI	3,6	0,6
							Итого	5,9

ТК	Балки пролетом 12м	Серия 1.462-3	
1971	Каркас КР4	Выпуск II	Лист 6

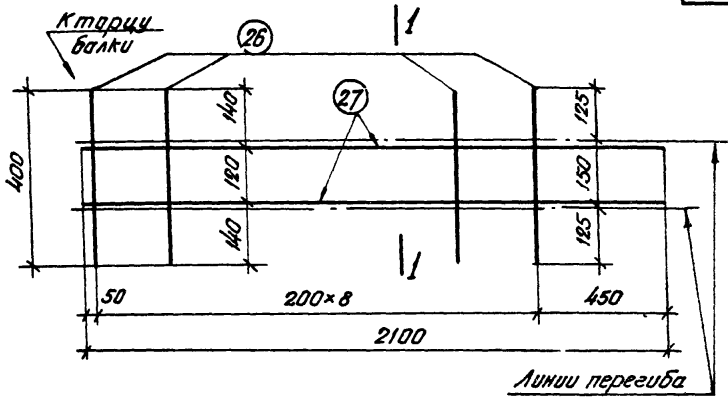

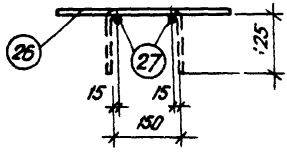

1–1

Марка изделия	№ поз	Эскиз	ф мм	Длина мм	Количество штук	Выборка стали ф мм	Выборка стали общая длина м	Выборка стали вес кг
КР4	27	—	12 AIII	2100	2	12 AIII	4,2	3,7
	26		5 BI	400	9	5 BI	3,6	0,6
							Итого	4,3

ТК	Балки пролетом 12м	Серия 1.462-3	
1971	Каркас КР4	Выпуск II	Лист 7

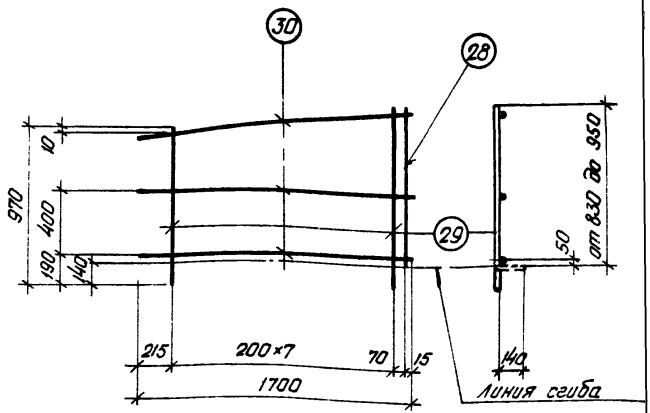

КР5^{т}

КР5н (обратно чертежу)

Марка изделия	№ поз	Эскиз	ф мм	Длина мм	Количество штук	Выборка стали: ф мм	Выборка стали: общая длина м	Выборка стали: Вес кг
КР5^{т}, КР5н	28	960	14АIII	960	1	14АIII	1,0	1,2
	29	от 970 до 1090	5ВI	ср 1030	8	5ВI	13,3	2,1
	30	1700	5ВI	1700	3			
							Итого	3,3

Смирнова | Проверил | Вокрачко | Ст. инжен | Ленинград

ТК	Балки пролетом 12 м	Серия 1 462-3	
1971	Каркасы КР5^{т} КР5н	Выпуск II	Лист 8

11349-02

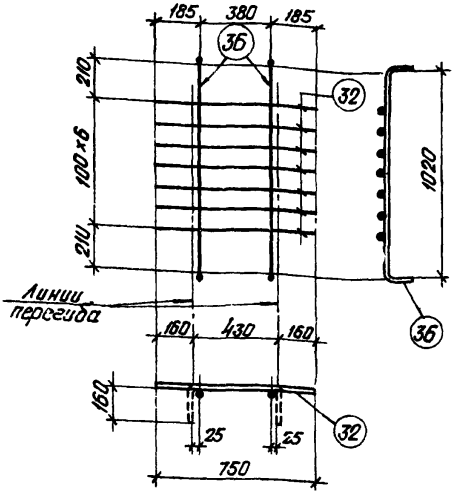

Марка изделия	№ поз	Эскиз	ф мм	Длина мм	Количество штук	Выборка стали ф мм	Общая длина м	Вес кг
КР6	36	1020	12AIII	1300	2	12AIII	2,6	2,3
	32	———	5BI	750	7	5BI	5,3	0,8
							Итого	3,1

ТК	Балки пролетом 12м	Серия 1462-3	
1971	Каркас КР6	Выпуск II	Лист 9

Смирнова | Проверил | Вокрочко | Ст. инжен. | г. Ленинград

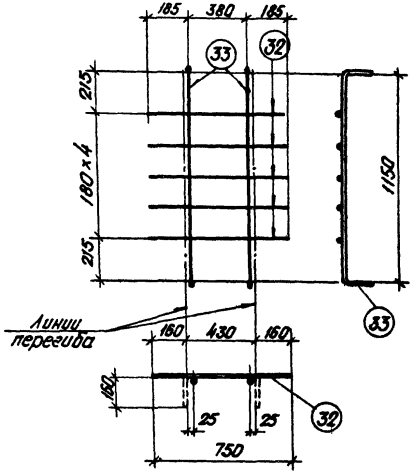

Марка изделия	№ поз	Эскиз	ф мм	Длина мм	Количество штук	Выборка стали ф мм	Общая длина м	Вес кг
КР7	33	1150	10AIII	1430	2	10AIII	2,9	1,8
	32		5BI	750	5	5BI	3,8	0,6
							Итого	2,4

ТК	Балки пролетом 12м	Серия 1.462-3
1971	Каркас КР7	Выпуск I / Лист 16

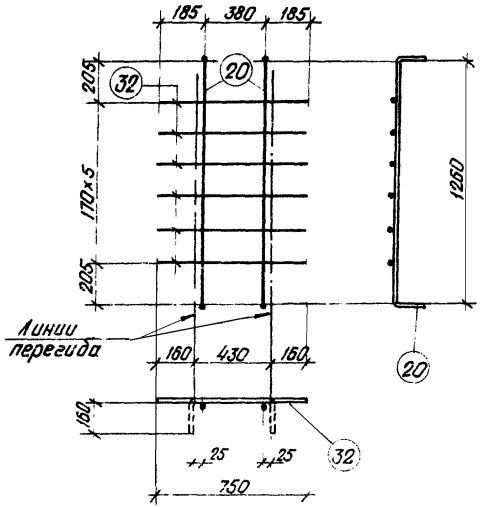

Марка изделия	№ поз	Эскиз	Ф мм	Длина мм	Количество штук	Выборка стали Ф мм	Общая длина м	Вес кг
КР8	20	1260 140	10АIII	1540	2	10АIII	3,1	1,9
	32	———	5ВI	750	6	5ВI	4,5	0,7
							Итого	2,6

ТК	Балки пролетом 12 м	Серия 1462-3
1971	Каркас КР8	Выпуск II

Смирнова | Вокрачко | Прабериа | Ш инженер

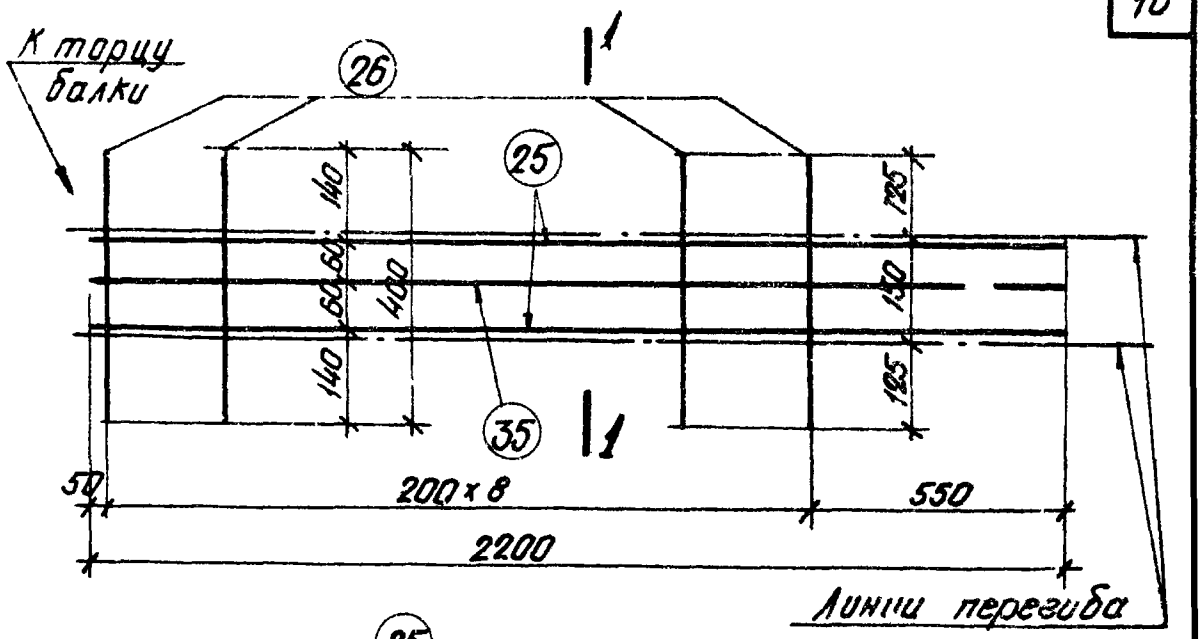

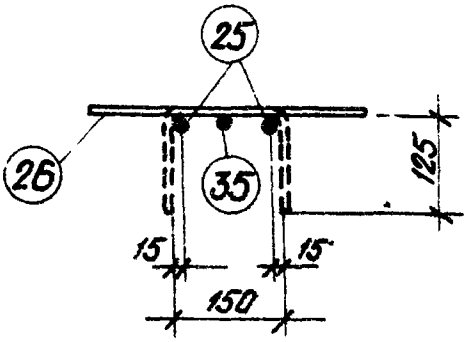

1 – 1

Марка изделия	№ поз	Эскиз	⌀ мм	Длина мм	Количество штук	Выборка стали ⌀ мм	Выборка стали общая длина м	Выборка стали Вес кг
КР9	35	—	10 AIII	2200	1	14 AIII	4,4	5,3
	25		14 AIII	2200	2	10 AIII	2,2	1,3
	26		5 BI	400	9	5 BI	3,6	0,6
							Итого	7,2

ТК	Балки пролетом 12м	Серия 1.462-3	
1971	Каркас КР9	Выпуск II	Лист 12

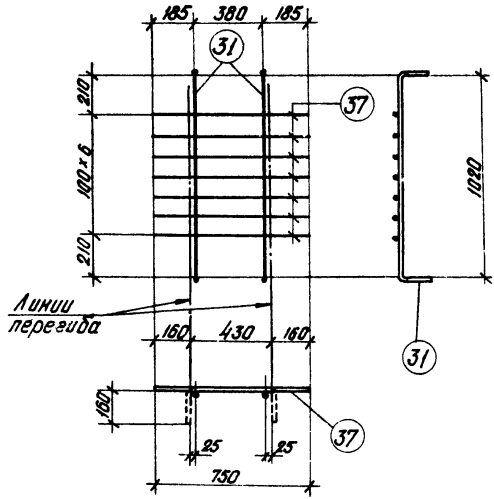

Марка изделия	№ поз	Эскиз	ф мм	Длина мм	Количество штук	Выборка стали ф мм	общая длина м	Вес кг
КР10	31	1020	14 AIII	1300	2	14 AIII	2,6	3,2
	37		6 AIII	750	7	6 AIII	5,3	1,2
							Итого	4,4

ТК	Балки пролетом 12 м	Серия 1.462-3
1971	Каркас КР10	Выпуск II / Лист 13

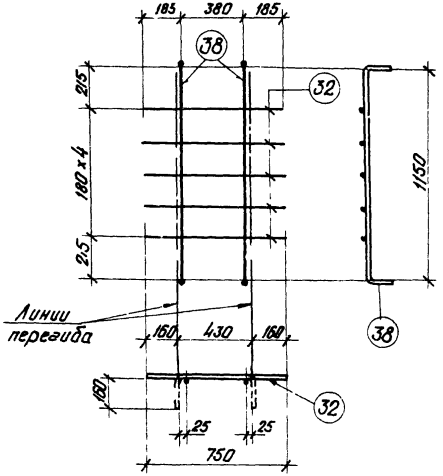

Марка изделия	№ поз	Эскиз	ф мм	Длина мм	Количество штук	Выборка стали ф мм	Общая длина м	Вес кг
КР11	38	1150 40	12АIII	1430	2	12АIII	2,9	2,6
	32	———	5ВI	750	5	5ВI	3,8	0,6
							Итого	3,2

ТК	Балки пролетом 12 м	Серия 1.462-3	
1971	Каркас КР11	Выпуск II	Лист 14

Смирнова | Проверил | Вокрачко | Ст. инжен. | Исмаилов

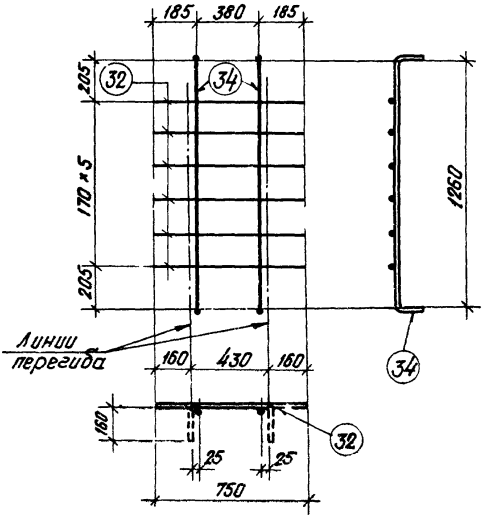

Марка изделия	№ поз	Эскиз	ф мм	Длина мм	Количество штук	Выборка стали ф мм	Общая длина м	Вес кг
КР 12	34	1260 140	12АIII	1540	2	12АIII	3,1	2,8
	32		5ВI	750	6	5ВI	4,5	0,7
							Итого	3,5

ТК	Балки пролетом 12 м	Серия 1.462-3	
1971	Каркас КР 12	Выпуск II	Лист 15

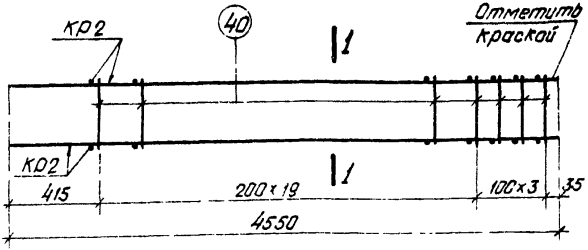

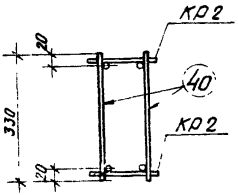

Марка простран. каркаса	Марка изделия	Колич. штук	Вес кг	№ листа
КП3	КР2	2	12,4	5
	поз. 40	46	2,3	16
		Итого	14 7	

Спецификация стали на одно арматурное изделие

Марка изделия	№ поз	Эскиз	ф мм	Длина мм	Количество штук	Выборка стали ф мм	Выборка стали общая длина м	Выборка стали Вес кг
Отдельные стержни	40	———	5ВI	330	1	5ВI	0,33	0,05

ТК	Балки пролетом 12 м	серия 1.462-3
1971	Каркас	Выпуск II

Смирнова
Проверил
Вокрачко
Ст. инжен

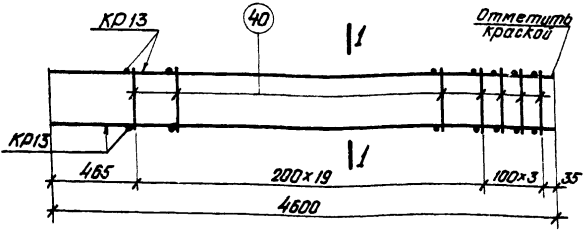

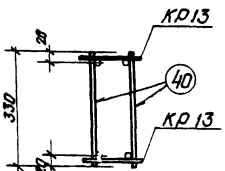

Марка простран. каркаса	Марка изделия	Колич. штук	Вес кг	№ листа
КП4	КР13	2	17,6	18
	поз.40	46	2,3	17
		Итого	19,9	

Спецификация стали на одно арматурное изделие

Марка изделия	№ поз.	Эскиз	ф мм	Длина мм	Количество штук	Выборка стали ф мм	Общая длина м	Вес кг
Отдельные стержни	40	———	5ВI	330	1	5ВI	0,33	0,05

Ст. Инжен. Фокина Вокрачко Проверен Сморнова

г. Ленинград

ТК	Балки пролетом 12м	Серия 1.462-3	
1971	Каркас КП4	Выпуск II	Лист 17

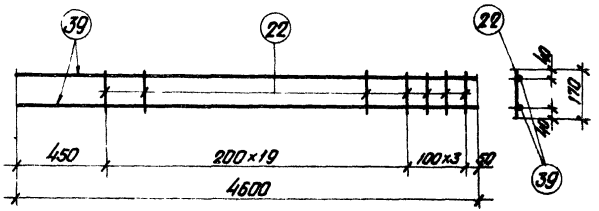

Марка изделия	№ поз.	Эскиз	ф мм	Длина мм	Количество штук	Выборка стали: ф мм	Выборка стали: длина мм	Выборка стали: вес кг
КР13	39	—	12 AIII	4600	2	12 AIII	9,2	8,2
	22		5 BI	170	23	5 BI	3,9	0,6
							Итого	8,8

ТК	Балки пролетом 12 м	Серия 1.462-3	
1971	Каркас КР13	Выпуск X	Лист 18

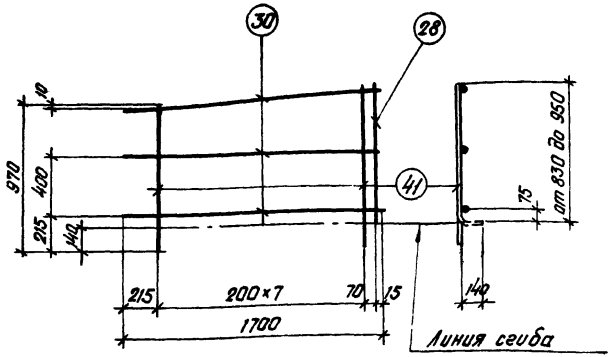

КР14т

КР14н (обратно чертежу)

Марка изделия	№ поз.	Эскиз	ф мм	Длина мм	Количество штук	Выборка стали ф мм	Выборка стали общая длина	Выборка стали Вес кг
КР14т * КР14н	28	960	14 AIII	960	1	14 AIII	1,0	1,2
	30	1700	5 BI	1700	3	5 AIII	8,2	1,8
	41	от 970 до 1090	5 AIII	ср 1030	8	5 BI	5,1	0,8
							Итого	3,8

ТК	Балки пролетом 12м	Серия 1.462-3	
1971	Каркасы КР14т, КР14н	Выпуск I	Лист 19

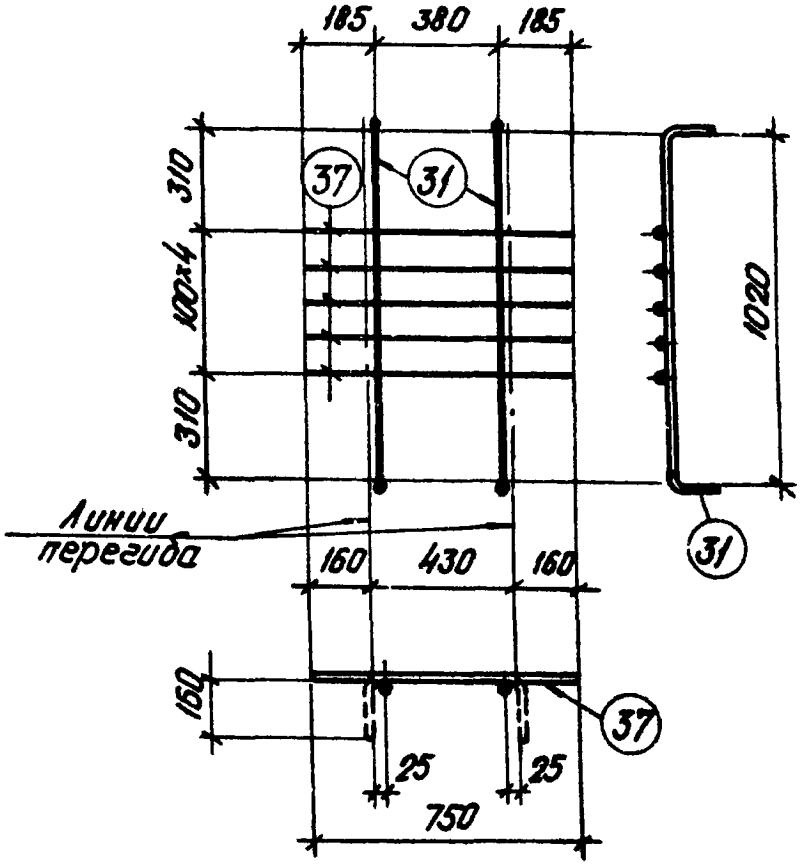

Марка изделия	№ поз	Эскиз	ф мм	Длина мм	Количество штук	Выборка стали: ф мм	общая длина м	Вес кг
КР15	31	1020	14 AIII	1300	2	14 AIII	2,6	3,1
	37	750	6 AIII	750	5	6 AIII	3,8	0,8
							Итого	3,9

ТК	Балки пролетом 12 м	Серия 1.462-3	
1971	Каркас КР15	Выпуск I	Лист 20

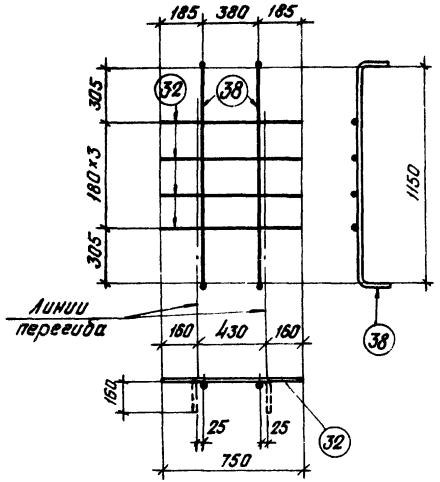

Марка изделия	№ поз	Эскиз	ф мм	Длина мм	Количество штук	Выборка стали ф мм	Общая длина м	Вес кг
КР 16	38	1150	12AIII	1430	2	12AIII	2,9	2,6
	32	750	5BI	750	4	5BI	3,0	0,5
							Итого	3,1

ТК	Балки пролетом 12 м	Серия 1.462-3	
1971	Каркас КР16	Выпуск II	Лист 21

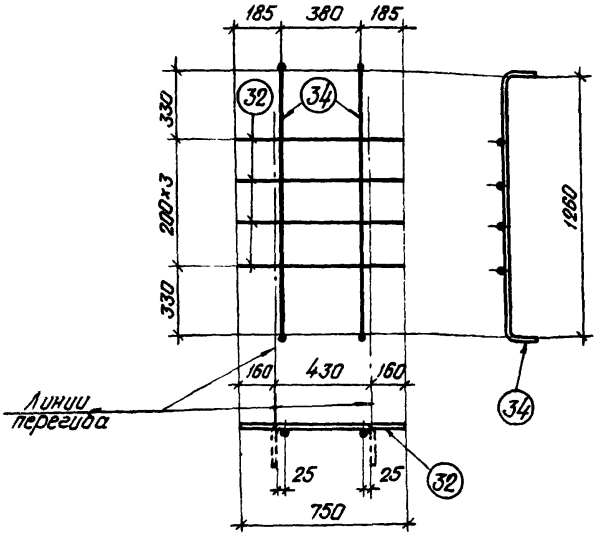

Марка изделия	№ поз	Эскиз	∅ мм	Длина мм	Количество штук	Выборка стали ∅ мм	Общая длина м	Вес кг
КР17	34	1260 40	12AIII	1540	2	12AIII	3,1	2,8
	32	750	5BI	750	4	5BI	3,0	0,5
							Итого	3,3

ТК	Балка пролетом 12м	Серия 1.462-3
1971	Каркас КР17	Выпуск II / Лист 22

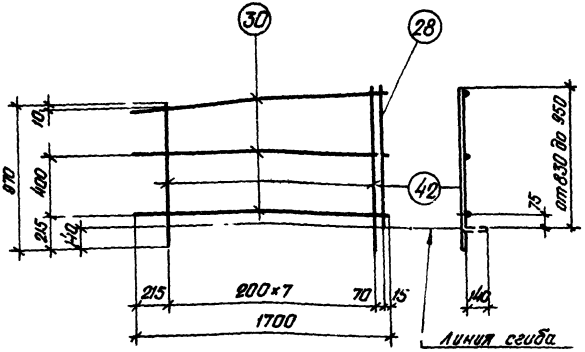

КР18^{т}

КР18$_{н}$ (обратно чертежу)

Марка изделия	№ поз.	Эскиз	ф мм	Длина мм	Количество штук	Выборка стали: ф мм	общая длина м	Вес кг
КР18^{т} КР18н	28	960	14 AIII	960	1	14 AIII	1.0	1,2
	30	1700	5 BI	1700	3	8 AIII	8,2	3.3
	42	от 970 до 1090	8 AIII	ср. 1030	8	5 BI	5,1	0 8
							Итого	5,3

ТК	Балки пролетом 12м	Серия 1.462-3	
1971	Каркасы КР18^{т}, КР18н	Выпуск II	Лист 23

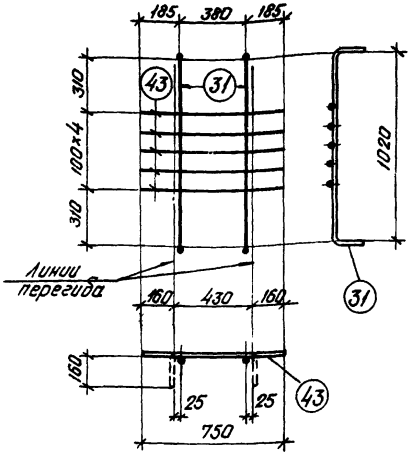

Марка изделия	№° поз.	Эскиз	ф мм	Длина мм	Количество штук	Выборка стали ф мм	Общая длина м	Вес кг
КР19	31	1020	14АIII	1300	2	14АIII	2,6	3,1
	43	750	8АIII	750	5	8АIII	3,8	1,5
							Итого	4,6

ТК	Балки пролетом 12 м	Серия 1.462-3
1971	Каркас КР19	Выпуск II / Лист 24

Смирнова
Проверил
Выпрочко
Ст. инжен
г. Ленинград

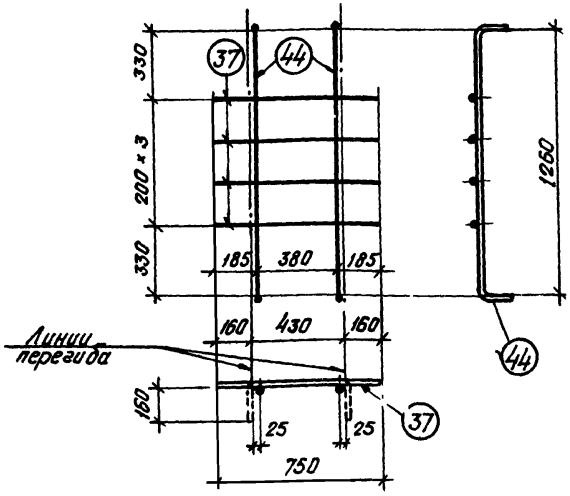

Марка изделия	№ поз.	Эскиз	ф мм	Длина мм	Количество штук	Выборка стали ф мм	Общая длина м	Вес кг
КР20	44	1260 140	14АIII	1540	2	14АIII	3,1	3,8
	37	750	6АIII	750	4	6АIII	3,0	0,7
							Итого	4,5

ТК	Балки пролетом 12 м	Серия 1.462-3	
1971	Каркас КР20	Выпуск II	Лист 25

Ст. инжен. | Вокрачко | Проверил | Смирнова

г. Ленинград

11949-02 ЗС

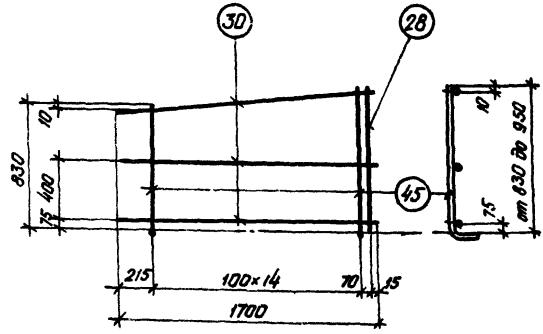

КР21^{т}

КР21н (обратно чертежу)

Марка изделия	№ поз	Эскиз	ф мм	Длина мм	Количество штук	Выборка стали		
						ф мм	Общая длина	Вес кг
КР21^{т} КР21$_{н}$	28	960	14АIII	960	1	14АIII	1,0	1,2
	30	1700	5ВI	1700	3	10АIII	15,5	9,6
	45	от 830 до 950	10АIII	ср 1030	15	5ВI	5,1	0,8
							Итого	11,6

ТК	Балки пролетом 12м	Серия 1.462-3	
1971	Каркасы КР21^{т}; КР21$_{н}$	Выпуск II	Лист 28

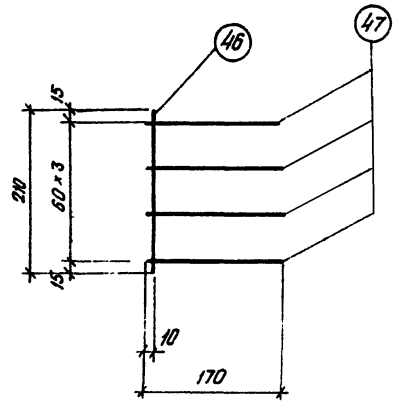

Марка изделия	№ поз	Эскиз	ф мм	Длина мм	Количество штук	Выборка стал ф мм	Общая длина м	Вес кг
	46		8AIII	210	1	8AIII	0,9	0,4
С1	47		8AIII	170	4			

ТК	Балки пролетом 12м	Серия 1.462-3
1971	Сетка 01	Выпуск II / Лист 27

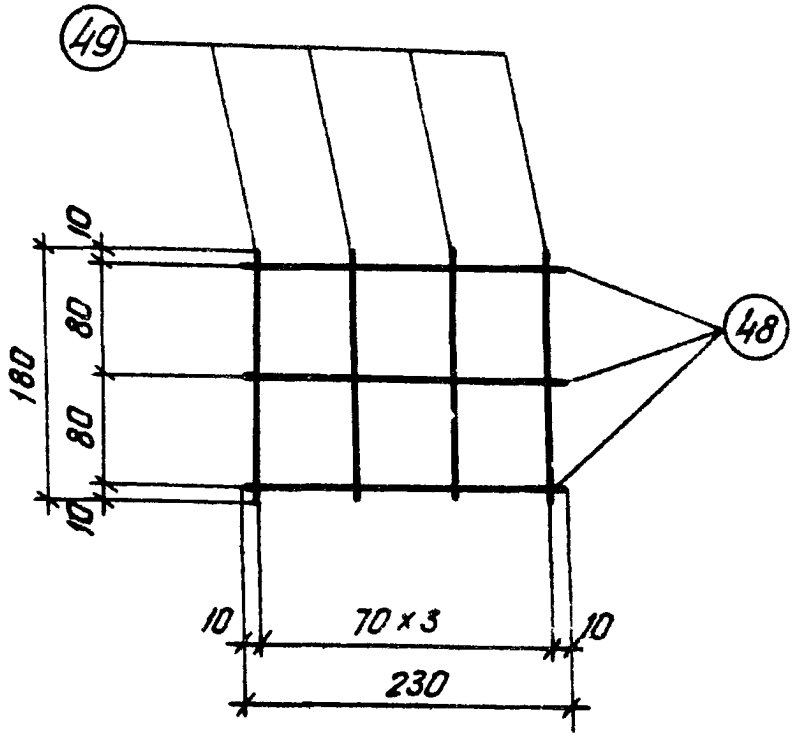

Марка изделия	№ поз.	Эскиз	ф мм	Длина мм	Количество штук	Выборка стали: ф мм	Выборка стали: общая длина м	Выборка стали: Вес кг
2	48	—	БАIII	230	3	БАIII	1,4	0,3
	49		БАIII	180	4			

ТК	Балки пролетом 12м	Серия 1.462-3	
1971	Сетка С2	Выпуск II	Лист 28

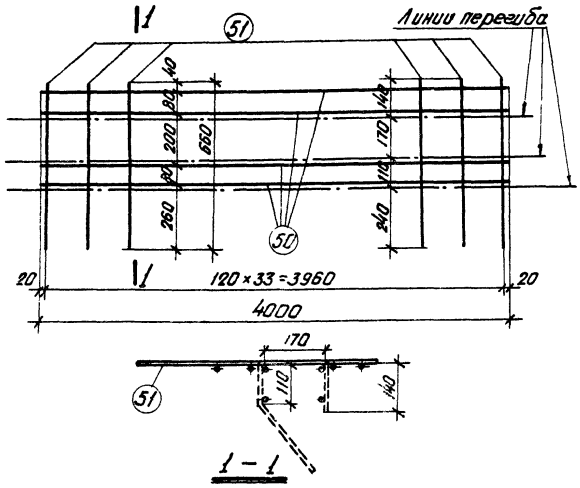

Марка изделия	№ поз.	Эскиз	ф мм	Длина мм	Количество штук	Выборка стали ф мм	общая длина м	Вес кг
С3	50	———	5ВI	4000	4	5ВI	38,4	5,9
	51		5ВI	660	34			

ТК	Балки пролетом 12 м	Серия 1.462-3
1971	Сетка С3	Выпуск II / Лист 29

Смирнова | Проверил | Вокрачко | Ст. инжен | г. Ленинград

11949-02 34

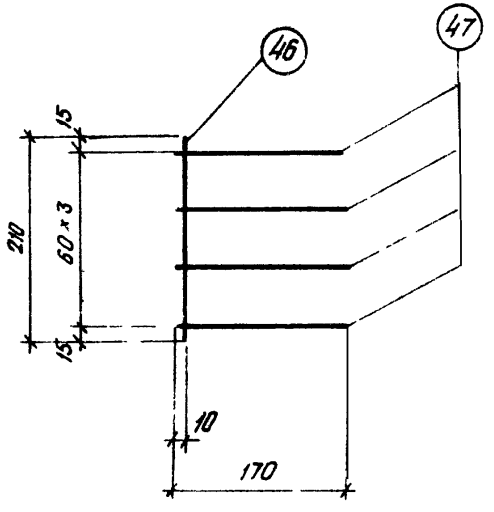

Марка изделия	№ поз.	Эскиз	ф мм	Длина мм	Количество штук	Выборка стал. ф мм	Выборка стал. общая длина м	Выборка стал. Вес кг
01	46	—	8AIII	210	1	8AIII	0,9	0,4
	47		8AIII	170	4			

ТК!	Балка пролетом 12м	Серия 1.462-3	
1971	Сетка 01	Выпуск II	Лист 27

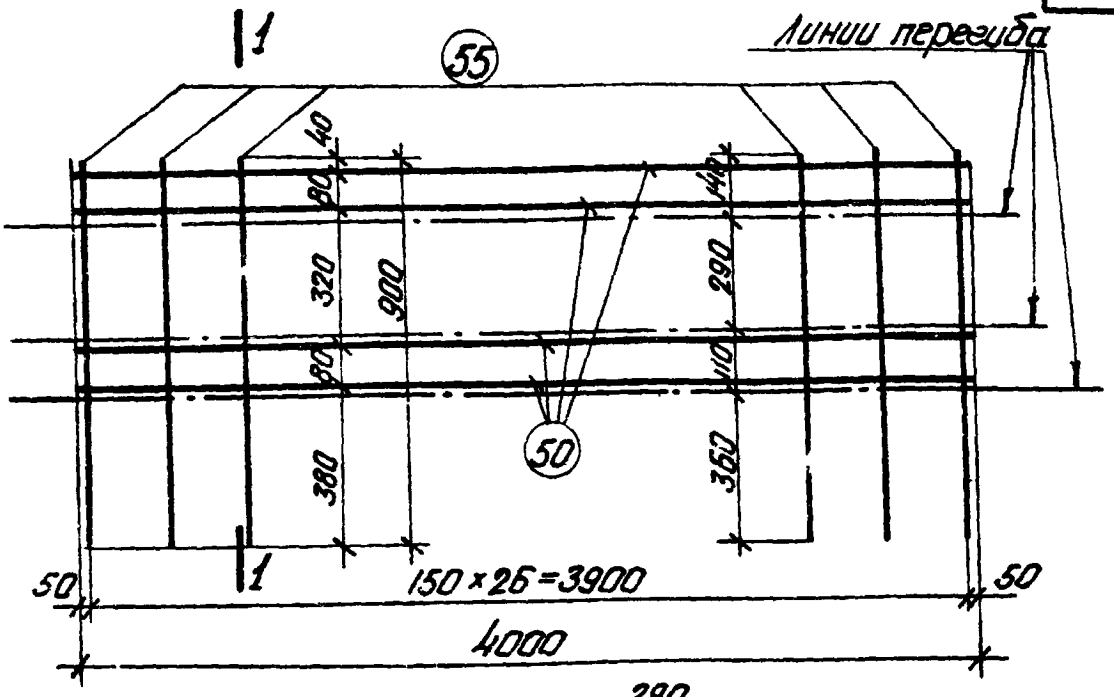

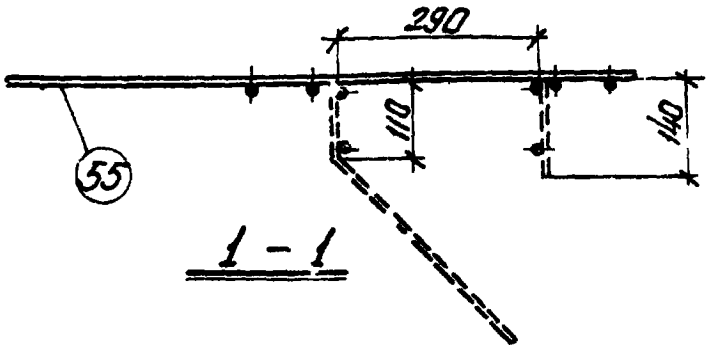

1 – 1

Марка изделия	№ поз	Эскиз	ф мм	Длина мм	Количество штук	Выборка стали ф мм	Общая длина м	Вес кг
С5	50	———	5ВI	4000	4	5ВI	40,3	6,2
	55		5ВI	900	27			

ТК	Балки пролетом 12м	Серия 1.462-3
1971	Сетка С5	Выпуск II / Лист 31

Смирнова | Проверил | Вокрачко | Ст. инжен | г. Ленинград

Спецификация стали на одни позицию

Элемент	№№ поз	Эскиз	⌀ мм	Длина мм	Вес кг
Отдельные стержни	Б1	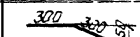	8 А III	600	0.2
	Б2	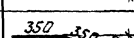	10 А III	700	0.4
	Б3	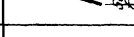	5 ВI	240	0.04
	Б4	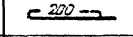	6 А III	1500	0.3
	Б5	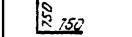	6 А III	1500	0.3
	Б6	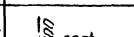	6 А III	850	0.2
	Б7	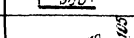	6 А III	1650	0.4
	Б8	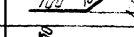	6 А III	1550	0.3
	Б9		12 А III	800	0.7

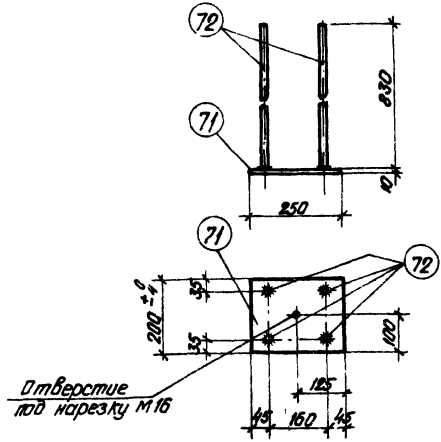

Марка	N поз.	Сечение	Длина мм	Количество штук	Общая длина м	Вес кг
МЗ-26	71	−200×10	250	1	0,25	3,9
	72	ф12 AIII	830	4	3,3	3,0
					Итого	6,9

Рекомендации по изготовлению смотреть на стр 4

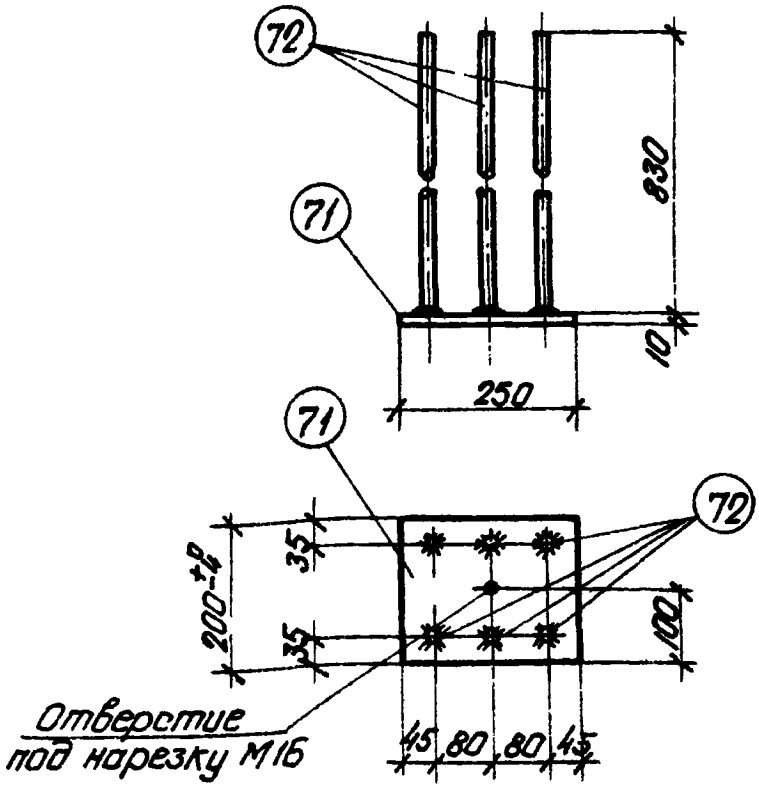

Марка	№ поз.	Сечение	Длина мм	Количество штук	Общая длина м	Вес кг
МЗ-27	71	−200×10	250	1	0,25	3,9
	72	ф12 А III	830	6	5,0	4,5
					Итого	8,4

Рекомендации по изготовлению смотреть на стр. 4

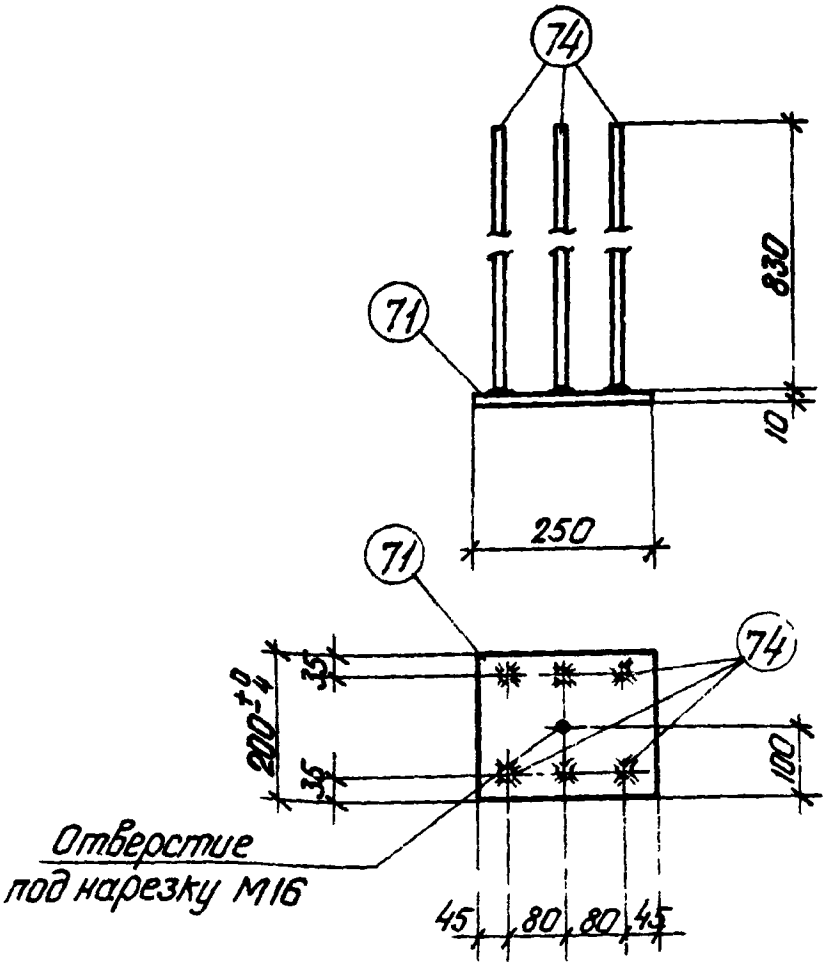

Марка	№ поз.	Сечение	Длина мм	Количество штук	Общая длина м	Ве… кг
М3-28	71	−200 × 10	250	1	0,25	3,…
	74	ф 14 А III	830	6	5,0	6,…
					Итого	10…

Примечание

Рекомендации по изготовлению смотреть на стр 4

ТК	Балки пролетом 12м	Серия 1.462-…
1971	Закладная деталь М3-28	Выпуск II / Лист 35

11949-02

Ст инжен. Фомина Фирмина Шнуверил Смирнова

г. Ленинград

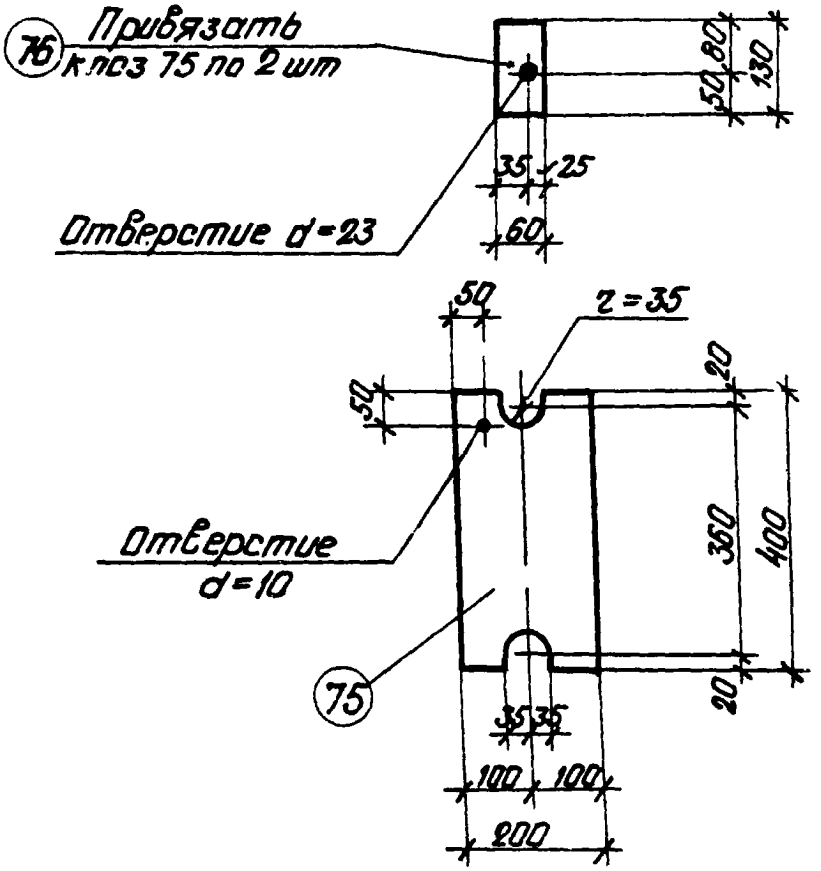

Марка	№ поз.	Сечение	Длина мм	Количество штук	Общая длина м	Вес кг
МС-2-1А	75	-200×10	400	1	0,4	6,3
	76	-60×10	130	2	0,26	1,3
					Итого	7,6

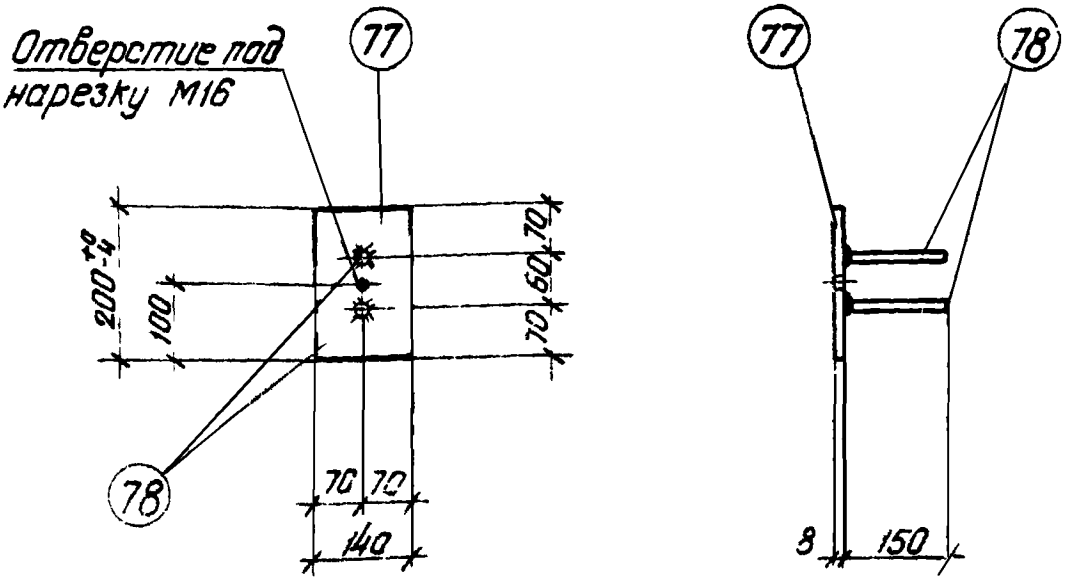

Марка	№ поз	Сечение	Длина мм	Количество штук	Общая длина м	Вес
1,76	17	-140 x 8	200	1	0,2	1,
0,19	78	ф 10 AII	150	2	0,3	0,
М4-1-2					Итого	2
2.00						

Примечание

Рекомендации по изготовлению смотреть на стр. 4

ТК	Балки пролетом 12м	Серия 1.462
1971	Закладная деталь М4-1-2	Выпуск 2

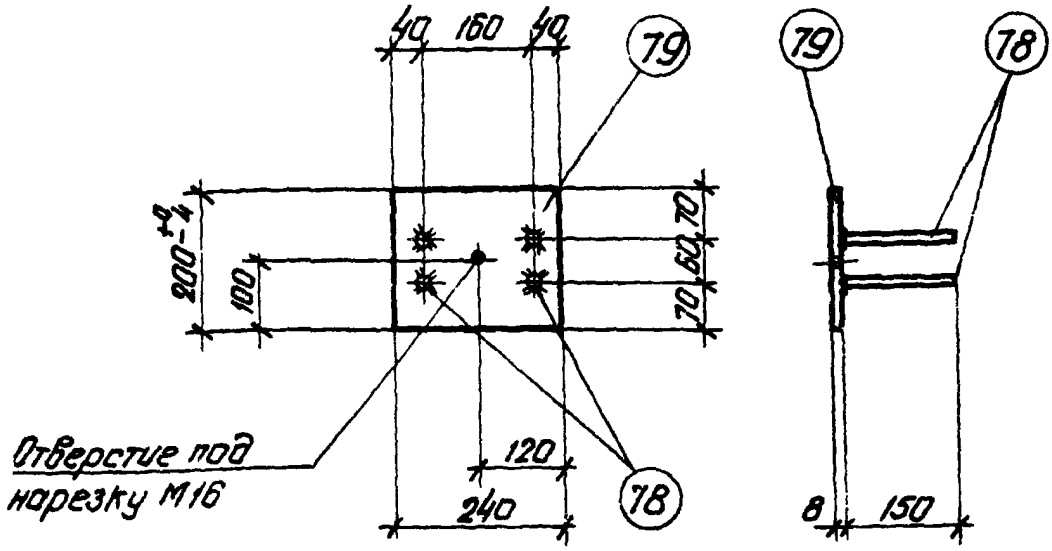

Марка	№ паз	Сечение	Длина мм	Количество штук	Общая длина м	Вес кг
М4-3-3	79	-200×8	240	1	0,24	3.0
	78	ф10AII	150	4	0,6	0,4
					Итого	3,4

Примечание

Рекомендации по изготовлению смотреть на стр. 4

ТК	Балки пролетом 12м	Серия 1.462-3	
1971	Закладная деталь М4-3-3	Выпуск II	Лист 38

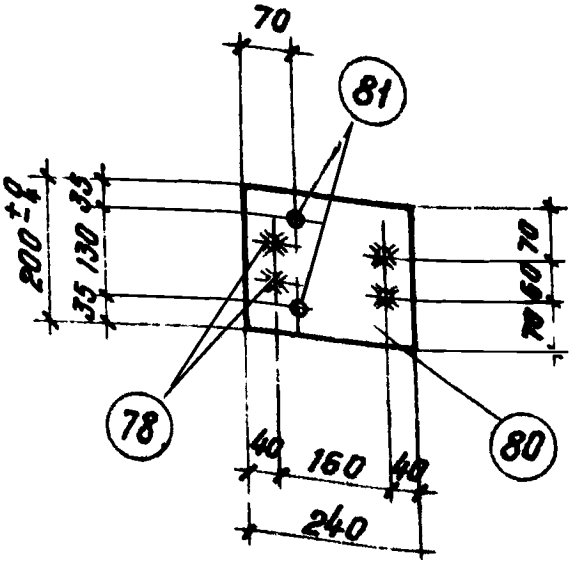

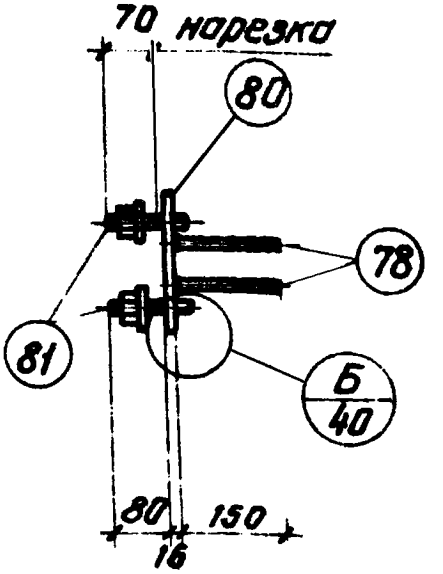

Марка	№ поз	Сечение	Длина мм	Количество штук	Общая длина м	Вес кг
МК-7-2	78	Ф10 А II	150	4	0.6	0.4
	80	−200×16	240	1	0.24	6.1
	81	Болт М20 с гайкой и шайбой	110	2	0.22	0.8
					Итого	7.3

Примечание

Рекомендации по изготовлению смотреть на стр. 4

ТК	Балки пролетом 12 м	Серия 1.462-3	
1971	Закладная деталь МК-7-2	Выпуск II	Лист 39

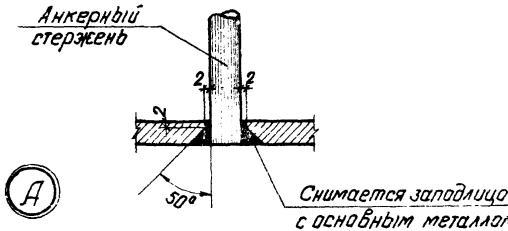

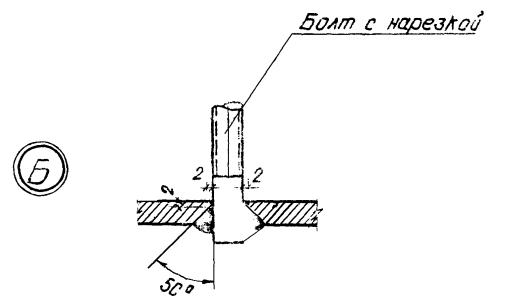

ТК	Балки пролетом 12 м	серия 1.462-3
1971	Детали соединения [illegible] в раззенкованном [illegible]	Выпуск II Лист 44

г. Ленинград

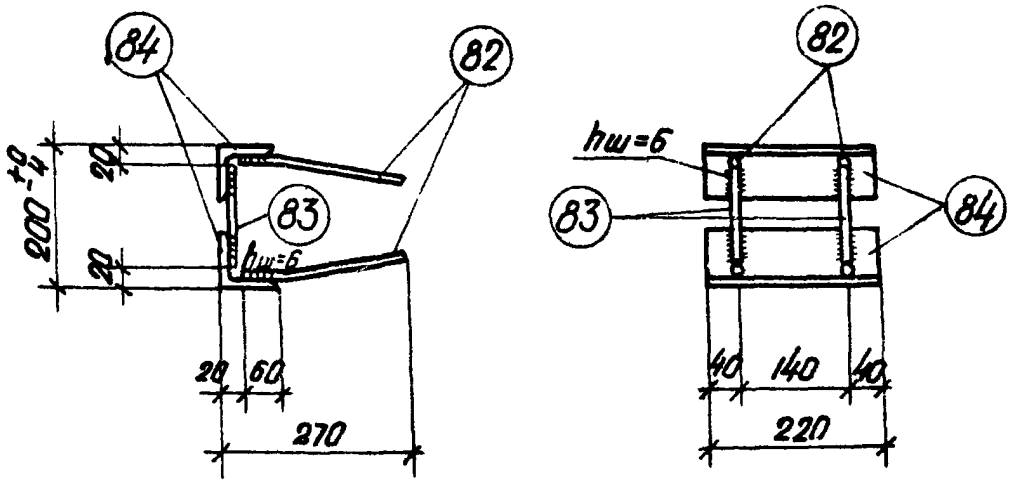

Марка	№ поз.	Сечение	Длина мм	Количество штук	Общая длина м	Вес кг
	82	ф 10 AII	250	4	1,0	0,6
М4-10-1	83	ф 10 AII	160	2	0.32	0,2
	84	∠ 80×8	220	2	0,44	4,3
					Итого	5,1

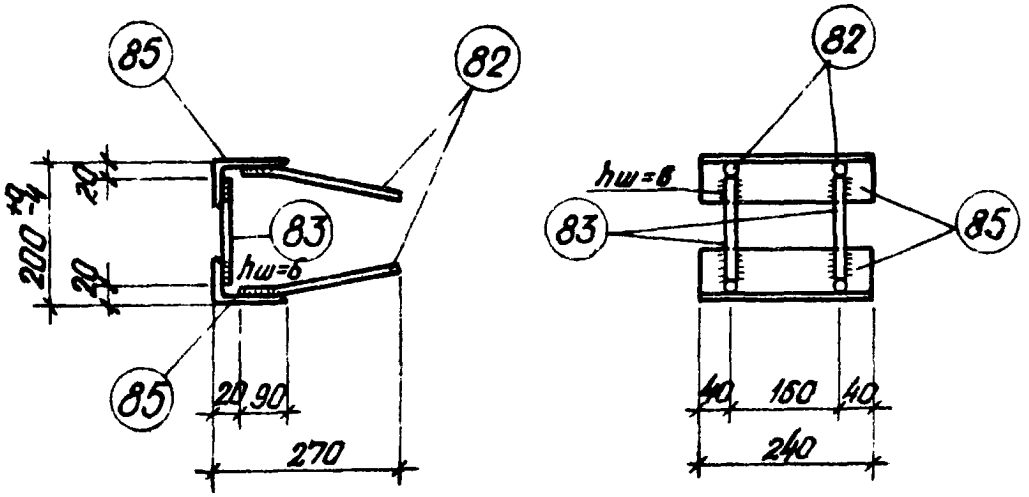

Марка	N поз.	Сечение	Длина мм	Количество штук	Общая длина м	Вес кг
МЧ-10-2	82	ф 10 AII	250	4	1.0	0,6
	83	ф 10 AII	160	2	0,32	0,2
	85	∠ 110×70×8	240	2	0,48	5,2
					Итого	6,0

ТК	Балки пролетом 12 м	Серия 1.462-3	
1971	Закладная деталь МЧ-10-2	Выпуск II	Лист 42

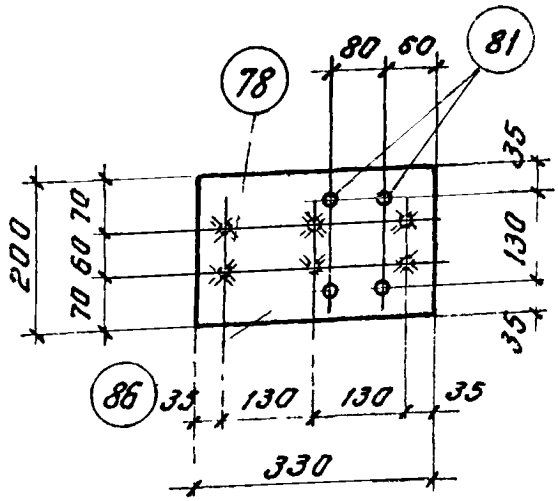

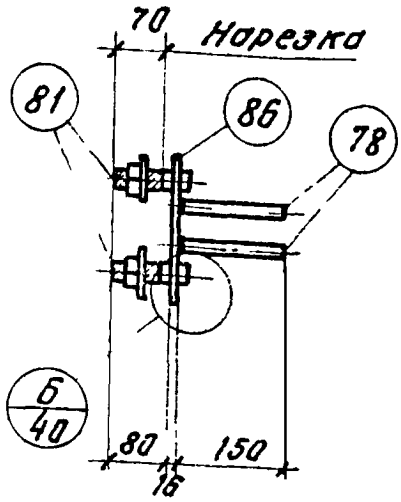

Марка	N поз	Сечение	Длина мм	Количество штук	Общая длина м	Вес кг
М4-7-3	78	Ф10 А II	150	6	0,9	0,6
	81	Болт М20 с гайкой и шайбой	110	4	0,44	1,6
	86	—200×16	330	1	0,33	8,3
					Итого	10,5

Примечание

gost.e-ecolog.ru

Рекомендации по изготовлению смотреть на стр. 4

ТК	Балки пролетом 12 м	Серия 1.462-3	
1971	Закладная деталь М4-7-3	Выпуск II	Лист 43

Гл. ст. инженер | Ст. инженер | Вограчко | Проверил | Смирнова

г. Ленинград