ТИПОВЫЕ КОНСТРУКЦИИ ИЗДЕЛИЯ И УЗЛЫ ЗДАНИЙ И СООРУЖЕНИЙ

СЕРИЯ 2.436-18

УЗЛЫ ЗАПОЛНЕНИЯ СВЕТОВЫХ ПРОЕМОВ В СТЕНАХ С ПРИМЕНЕНИЕМ ПРОФИЛЬНОГО СТЕКЛА

ВЫПУСК 4

КОМПЛЕКТУЮЩИЕ ИЗДЕЛИЯ
РАБОЧИЕ ЧЕРТЕЖИ

21673-05
ЦЕНА 0-34

gost.e-ecolog.ru

ЦЕНТРАЛЬНЫЙ ИНСТИТУТ ТИПОВОГО ПРОЕКТИРОВАНИЯ
ГОССТРОЯ СССР

Москва, А-445, Смольная ул., 22

Сдано в печать X 1986 года

Заказ № 13465 Тираж 5140 экз.

ТИПОВЫЕ КОНСТРУКЦИИ ИЗДЕЛИЯ И УЗЛЫ ЗДАНИЙ И СООРУЖЕНИЙ

СЕРИЯ 2.436-18

УЗЛЫ ЗАПОЛНЕНИЯ СВЕТОВЫХ ПРОЕМОВ С ПРИМЕНЕНИЕМ ПРОФИЛЬНОГО СТЕКЛА

ВЫПУСК 4

КОМПЛЕКТУЮЩИЕ ИЗДЕЛИЯ РАБОЧИЕ ЧЕРТЕЖИ

РАЗРАБОТАНЫ

ХАРЬКОВСКИМ ПРОМСТРОЙНИИПРОЕКТОМ

ГЛАВНЫЙ ИНЖЕНЕР ИНСТИТУТА Н.Ф. ДОВГИЙ

ГЛАВНЫЙ ИНЖЕНЕР ПРОЕКТА А.М. МОНИН

УТВЕРЖДЕНЫ И ВВЕДЕНЫ В ДЕЙСТВИЕ Госстроем СССР с 01.08.86 ПОСТАНОВЛЕНИЕ от 21.05.86 №64

Обозначение	Наименование	Стр.
2.436-18.4 000	Содержание.	2
2.436-18.4 ОТО	Техническое описание.	3;4
2.436-18.4 010	Слив СЛ1.	5
2.436-18.4 020	Слив СЛ2; СЛ3.	6
2.436-18.4 030	Нащельник Н1; Н2.	7
2.436-18.4 040	Нащельник Н3; Н4.	8
2.436-18.4 050	Нащельник Н5; Н6.	9
2.436-18.4 060	Нащельник Н7.	10
2.436-18.4 070	Нащельник Н8; Н9.	11
2.436-18.4 080	Шарнир М1.	12
2.436-18.4 090	Крепежный элемент КЭ1; КЭ2.	13
2.436-18.4 100	Угловой крепежный элемент УКЭ1; УКЭ2.	14
2.436-18.4 110	Крепежный элемент КЭ3; КЭ4.	15
2.436-18.4 120	Угловой крепежный элемент УКЭ3; УКЭ4.	16

Нач.отд.	Светличный	
Н.контр.	Капитульский	
Гл.спец.	Капитульский	
Рук.гр.	Порсунский	
Рук.гр.	Порсунский	
Инж.	Кравченцова	

2.436-18.4.000

Содержание

Стадия	Лист	Листов
Р		1

Харьковский ПРОМСТРОЙНИИПРОЕКТ

1. Серия состоит из пяти выпусков; состав серии приведен в выпуске 0.

2. Настоящий выпуск содержит погонажные и крепежные изделия, которые должны изготавливаться специализированными заводами-изготовителями окон по сериям 1.436.2-15 и 1.436.2-19.

3. Погонажные изделия – профили толщиной 0.8мм для ограждения горизонтальных и вертикальных стыков изготавливаются из рулонной оцинкованной стали по ГОСТ 14918-80* группы ХП, первого класса покрытия; толщиной 1.8 мм – повышенной отделки по ГОСТ 16523-90.* Масса цинкового покрытия с двух сторон принята 360 г. на 1 м² листа.

4. Длина погонажных изделий должна оговариваться отдельно в конкретном проекте, исходя из возможностей завода-изготовителя, но должна быть не менее 1.5 м.

5. Дополнительная антикоррозионная защита

Нач.отд.	Светличный		
Н.контр.	Кавитынский		
Гл.спец.	Кавитынский		
Рук.гр.	Карелинский		
Рук.гр.	Карелинский		
Инж.	Карелинцева		

2.436-18.4.ОТО

Техническое описание

Стадия	Лист	Листов
Р	1	2

Харьковский ПРОМСТРОЙНИИПРОЕКТ

Инв.№ подл. | Подпись и дата | Взам.инв.№

погонажных изделий выполняется в соответствии с ГОСТ 23486-79 (табл. 5). Вид и марка декоративного покрытия устанавливается в конкретном проекте и по согласованию с заводом-изготовителем погонажных изделий.

6. Непрямолинейность линейных размеров элементов должна быть не более 1мм. на длине 1м. и 2мм. на всей длине элемента.

7. Неуказанные в чертежах предельные отклонения размеров: $H14$; $h14$; $\pm \frac{JT14}{2}$; ГОСТ 25347-82 (СТ СЭВ 144-75) ЕСПД „Поля допусков и рекомендуемые посадки."

8. Крепежные изделия (болты, винты, комбинированные заклепки) приведены в табл. 2 Вып. О.

9. Погонажные изделия должны поставляться заводами-изготовителями комплектно с крепежными деталями (болтами, шайбами и т.д.)

10. Крепление нащельников к железобетонным панелям осуществлять гвоздями в местах, где имеются шлямбурные пробки.

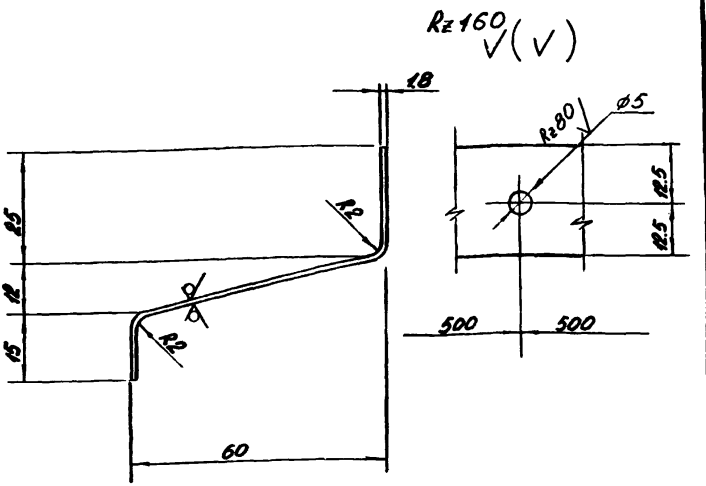

Обозначение	Марка	Длина изделия, мм.	Ширина заготовки	Масса, кг.
2.436-18.4 010	СЛ1.15	1510	103	2.3
-01	СЛ1.18	1820		2.7
-02	СЛ1.24	2410		3.6

Предельные отклонения размеров $\pm \frac{JT14}{2}$

Нач.отд.	Светличный		
Н.контр.	Халитульский		
Гл.спец.	Халитульский		
Рук.гр.	Юрсунский		
Рук.гр.	Юрсунский		
Инж.	Корниенцева		

2.436-18.4.010

Слив СЛ1

Стадия	Масса	Масштаб
Р	см. табл.	1:1
Лист	Листов 1	

Лист 6-ПН-18 ГОСТ 19904-74*
4-III-10 кл ГОСТ 16523-70*

Харьковский ПРОМСТРОЙНИИПРОЕКТ

Инв.№ подл. | Подпись и дата | Взам.инв.№

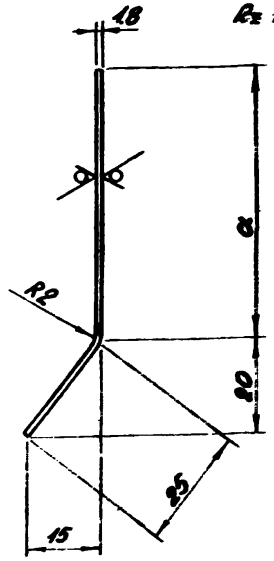

Обозначение	Марка	Размер a, мм	Длина изделия, мм	Ширина заготовки	Масса, кг
2436-18.4 020	СЛ2.15	55	1510	82	1.8
-01	СЛ2.18		1820		2.1
-02	СЛ2.24		2410		2.8
-03	СЛ3.15	65	1510	92	2.0
-04	СЛ3.18		1820		2.3
-05	СЛ3.24		2410		3.1

Предельные отклонения размеров $\pm \frac{JT14}{2}$

Инв.№ подл. | Подпись и дата | Взам.инв.№

Нач.отд.	Светличный		
Н.контр.	Капитульский		
Гл.спец.	Капитульский		
Рук.гр.	Корсунский		
Рук.гр.	Корсунский		
Ин.эк.	Карачанцева		

2.436-18.4.020

Слив СЛ2; СЛ3

Стадия	Масса	Масштаб
Р	см. табл.	1:1

Лист | Листов 1

Лист Б-ПИ-1.8 ГОСТ 19904-74*
4-III-10 кп ГОСТ 16523-70*

Харьковский Промстройниипроект

R_z 160 $\sqrt{}$ ($\sqrt{}$)

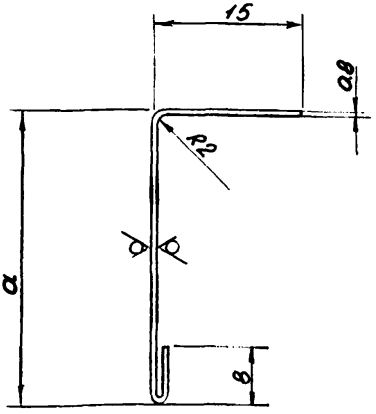

Обозначение	Марка.	Размер а, мм.	Длина изделия, мм.	Ширина заготовки	Масса, кг.
2.436-18.4 030	Н1.15	40	1510	67	0.6
-01	Н1.18		1820		0.8
-02	Н1.24		2410		1.01
-03	Н2.15	50	1510	77	0.7
-04	Н2.18		1820		0.9
-05	Н2.24		2410		1.2

Предельные отклонения размеров $\pm \frac{JT14}{2}$

Инв.№подл. | Подпись и дата | Взам.инв.№

Нач.отд.	Светличный	
Н.контр.	Капитульский	
Гл.спец.	Капитульский	
Рук.гр.	Хорсунский	
Рук.гр.	Хорсунский	
Инж.	Карачевцева	

2.436-18.4.030

Нащельник Н1; Н2

Стадия	Масса	Масштаб
Р	см. табл.	1:1
Лист	Листов 1	

Рулонная оцинкованная сталь по ГОСТ 14918-80, группы ХП, первого класса покрытия

Харьковский ПРОМСТРОЙНИИПРОЕКТ

$R_2 160$ V (V)

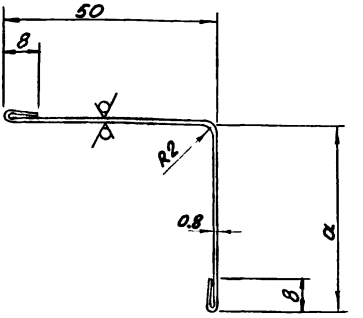

Обозначение	Марка	Размер α, мм.	Длина изделия, мм.	Ширина заготовки	Масса, кг.
2.436-18.4 040	Н3.15	40	1510	109	1.03
-01	Н3.18		1820		1.2
-02	Н3.24		2410		1.6
-03	Н4.15	55	1510	124	1.2
-04	Н4.18		1820		1.4
-05	Н4.24		2410		1.9

Предельные отклонения размеров $\pm \frac{JT14}{2}$

Инв.№ подл. | Подпись и дата | Взам.инв.№

Нач.отд.	Светличный		
Н.контр.	Капитульский		
Гл.спец.	Капитульский		
Рук.гр.р.	Корсунский		
Рук.гр.р.	Корсунский		
Инж.	Корниенцева		

2.436-18.4. 040

Нащельник Н3; Н4

Стадия	Масса	Масштаб
Р	см. табл.	1:1
Лист	Листов 1	

Рулонная оцинкованная сталь по ГОСТ 14918-80, группы УП, первого класса покрытия.

Харьковский ПРОМСТРОЙНИИПРОЕКТ

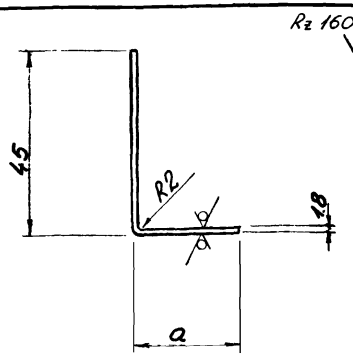

Обозначение	Марка	Размер а, мм	Длина изделия мм	Ширина заготовки	Масса, кг
2.436-18.4 050	Н5.18	25	1800	72	1.8
-01	Н5.24		2400		2.5
-02	Н5.36		3000		3.1
-03	Н6.18	50	1800	97	2.5
-04	Н6.24		2400		3.3
-05	Н6.36		3000		4.1

Предельные отклонения размеров $\pm \frac{IT14}{2}$

Инв.№подл. | Подпись и дата | Взам.инв.№

		2.436-18.4.050	
Нач.отд.	Светличный	Нащельник Н5; Н6	Стадия: Р; Масса: см. табл.; Масштаб: 1:1
Н.контр.	Капитульский		
Гл.спец.	Капитульский		
Рук.гр.	Корсунский		Лист; Листов 1
Рук.гр.	Корсунский	Лист 4-III-10кп ГОСТ 16523-70*	Харьковский ПРОМСТРОЙНИИПРОЕКТ
Н.инж.	Кириченцева	Б-ПИ-18 ГОСТ 19904-74*	

Rz 160 (V)

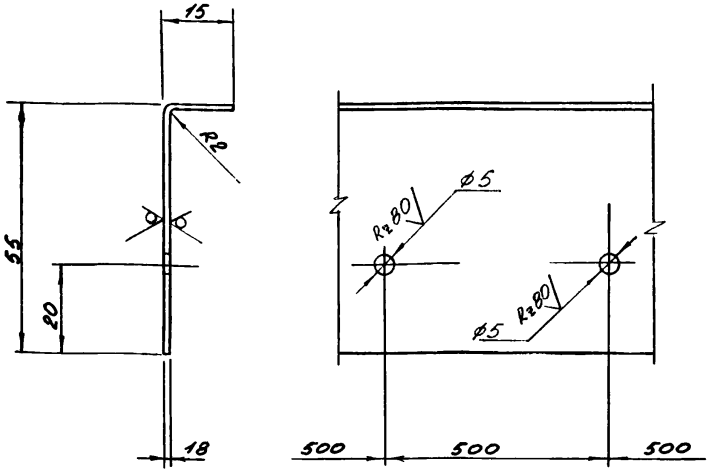

Обозначение	Марка	Длина изделия, мм.	Ширина заготовки	Масса, кг.
2.436-18.4 060	НТ. 15	1510	72	1.5
-01	НТ. 18	1820		1.8
-02	НТ. 24	2410		2.4

Предельные отклонения размеров $\pm \frac{JT14}{2}$

Нач.отд.	Светличный		
Н.контр.	Капитульский		
Гл.спец.	Капитульский		
Рук.гр.	Юрсунский		
Рук.гр.	Юрсунский		
Ин.ж.	Харитонцева		

2.436-18.4. 060

Нащельник НТ.

Стадия	Масса	Масштаб
Р	см. табл.	1:1
Лист	Листов 1	

Лист 6-ПН-18 ГОСТ 19904-74*
4-III-10хл ГОСТ 16523-70*

Харьковский ПРОМСТРОЙНИИПРОЕКТ

Rz 160 √ (√)

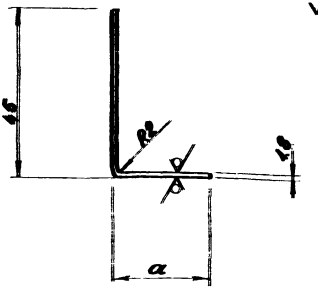

Обозначение	Марка	Размер a, мм.	Длина изделия, мм.	Ширина заготовки	Масса, кг.
2436-18.4 070	Н8. 17	25	1720	72	1.7
-01	Н8. 23		2320		2.4
-02	Н8. 35		2920		2.9
-03	Н9. 17	50	1720	97	2.4
-04	Н9. 23		2320		3.2
-05	Н9. 35		2920		4.0

Предельные отклонения размеров $\frac{\pm JT14}{2}$

Инв. отд.	[illegible]			2436-18.4.070			
Н. контр.	[illegible]			Нащельник Н8; Н9	Стадия	Масса	Масштаб
Гл. спец.	[illegible]				Р	см. табл.	1:1
Рук. гр.	[illegible]				Лист	Листов 1	
Рук. гр.	[illegible]			Лист Б-ПИ-18 ГОСТ 19904-74 / 4-III-10кп ГОСТ 16523-70	Харьковский ПРОМСТРОЙНИИПРОЕКТ		
Инв.	[illegible]						

Инв. № подл. | Подпись и дата | Взам. инв. №

21673-05 12

Rz 160

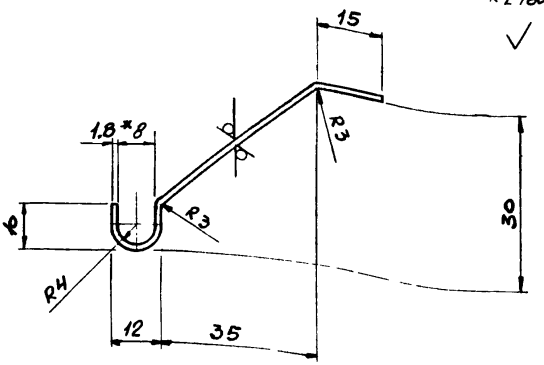

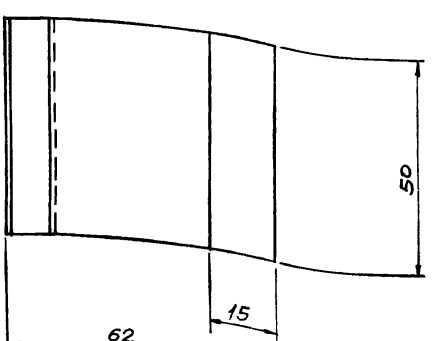

* Размер для справок
Ширина заготовки – 82 мм.

Инв.№ подл. | Подпись и дата | Взам. инв.№

Нач.отд.	Светличный		
Н.контр.	Капитульский		
Гл.спец.	Капитульский		
Рук. пр.	Корсунский		
Рук. гр.	Корсунский		
Ст.техн.	Балакирева		

2.436-18.4.080

Шарнир М1

Стадия	Масса	Масштаб
Р	1.15	1:1

Лист | Листов 1

Лист 6-III-1.8 ГОСТ 19904-74*
4-Ш-10 кп ГОСТ 16523-70*

Харьковский Промстройниипроект

1-1 $R_z 160$ (V)

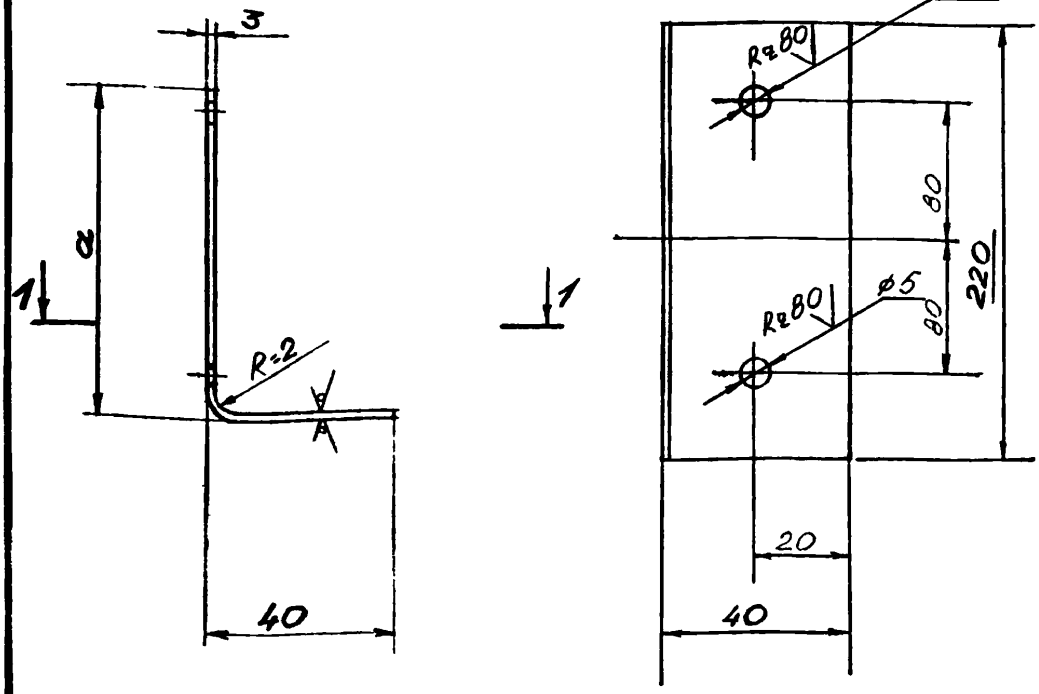

Обозначение	Марка	Размеры a, мм.	Длина заготовки мм.	Масса ед., кг.
2.436-18 4.090	КЭ1	50	92	0.48
-01	КЭ2	65	107	0.55

Предельные отклонения размеров $\pm \frac{JT14}{2}$

Нач.отд.	Светличный		
Н.контр.	Калитвянский		
Гл.спец.	Калитвянский		
Рук.гр.	Корсунский		
Рук.гр.	Корсунский		
Н.инж.	Карпенцева		

2.436-18.4.090

Крепежный элемент КЭ1; КЭ2 (для швеллерного стекла)

Стадия	Масса	Масштаб
Р	см. табл.	1:1.5
Лист	Листов 1	

Лист 6-ПН-3 ГОСТ 19903-74*
4-III-10 кп ГОСТ 16523-10*

Харьковский ПРОМСТРОЙНИИПРОЕКТ

Инв.№ подл. | Подпись и дата | Взам.инв.№

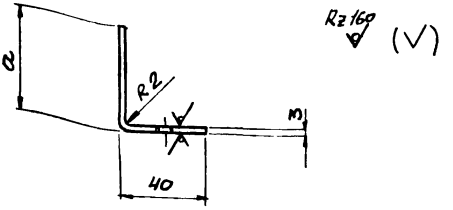

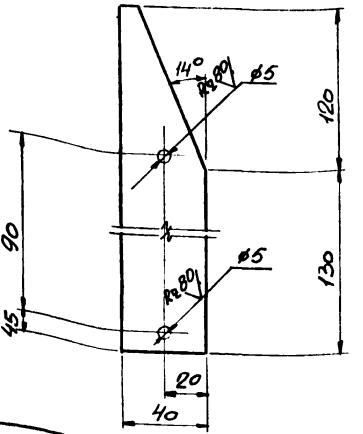

Обозначение	Марка	Размер a, мм.	Длина заготовки	Масса с.д. кг.
2.436-18.4 100	УКЭ1	50	92	0.54
-01	УКЭ2	65	107	0.63

Нач. отд.	Светличный		
Н. контр.	Капитульский		
Гл. спец.	Капитульский		
Рук. гр.	Корсунский		
Рук. гр.	Корсунский		
Ст. техн.	Балакирева		

2.436-18.4.100

Угловой крепежный элемент УКЭ1; УКЭ2 (для швеллерного стекла)

Стадия	Масса	Масштаб
Р	см. табл.	1:1

Лист | Листов 1

Лист Б-ПН-3 ГОСТ 19903-74* / 4-IV-10 кп ГОСТ 16523-70*

Харьковский промстройниипроект

Взам. инв. № | Подпись и дата | Инв. № подл.

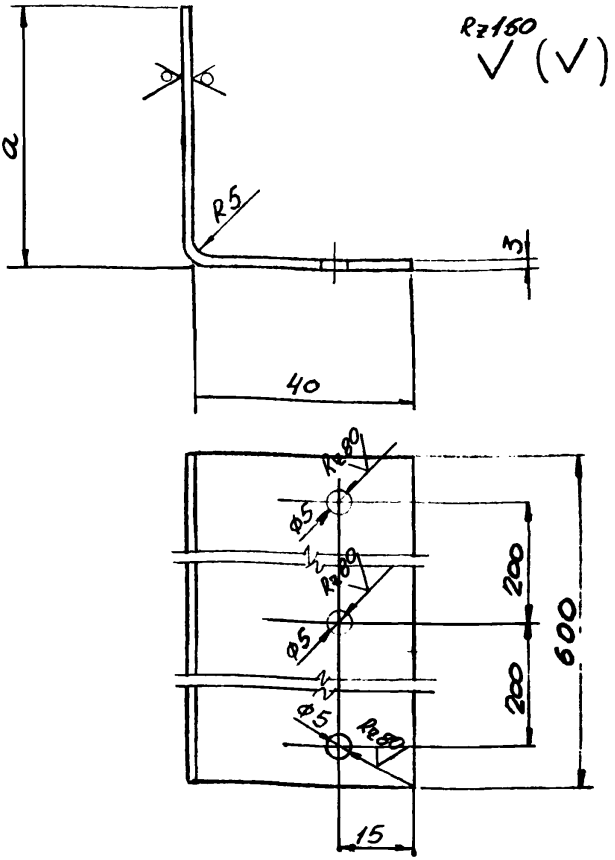

Обозначение	Марка	Размер a, мм.	Длина заготовки	Масса ед. кг.
2436-18.4 110	КЭ3	50	92	1.7
-01	КЭ4	65	107	1.98

Нач. отд.	Светличный		
Н. контр.	Капитульский		
Гл. спец.	Капитульский		
Рук. гр.	Корсунский		
Рук. гр.	Корсунский		
Ст. техн.	Балакирева		

2436-18.4.110

Крепежный элемент КЭ3; КЭ4 (для коробчатого стекла)

Стадия	Масса	Масштаб
Р	см. табл.	1:1

Лист | Листов 1

Лист Б-ПН-3 ГОСТ 19903-74* / 4-IV-10кп ГОСТ 16523-70*

Харьковский Промстройниипроект

21673-05 16

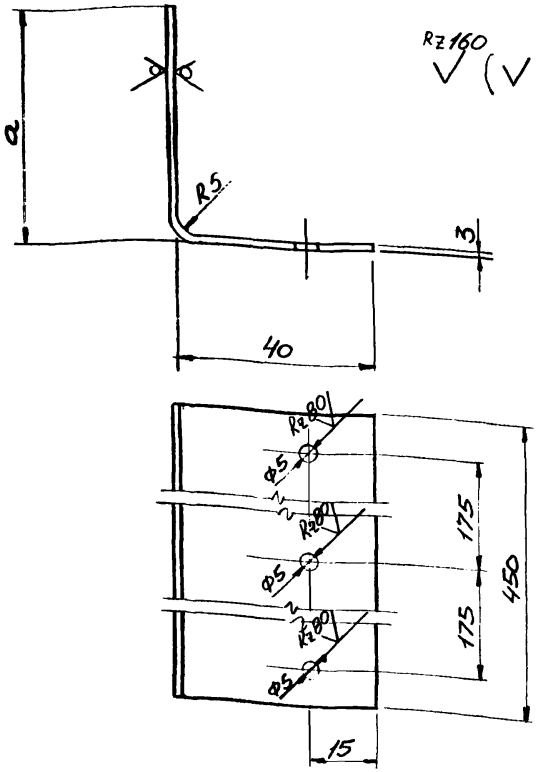

Обозначение	Марка	Размер a, мм.	Длина заготовки	Масса ед. кг.
2436-18.4 120	УКЭ 3	50	92	1.34
-01	УКЭ 4	60	102	1.49

Нач. отд.	Светличный		
Н. контр.	Каритульский		
Рук. гр.	Корсунский		
Ст. техн.	Баракирева		

2.436-18.4. 120

Угловой крепежный элемент УКЭ3; УКЭ4 (для коробчатого стекла)

Стадия	Масса	Масштаб
Р	см. табл.	1:1
Лист	Листов 1	

Лист Б-ПН-3 ГОСТ 19903-74* / 4-IV-10 кл ГОСТ 16523-70*

Харьковский Промстройниипроект

Инв. N подл. | Подпись и дата | Взам. инв. N

gost.e-ecolog.ru