ТИПОВЫЕ КОНСТРУКЦИИ ИЗДЕЛИЯ И УЗЛЫ ЗДАНИЙ И СООРУЖЕНИЙ

СЕРИЯ 2.436-18

УЗЛЫ ЗАПОЛНЕНИЯ СВЕТОВЫХ ПРОЕМОВ С ПРИМЕНЕНИЕМ ПРОФИЛЬНОГО СТЕКЛА

ВЫПУСК 1

УЗЛЫ ЗАПОЛНЕНИЯ С ПРИМЕНЕНИЕМ ШВЕЛЛЕРНОГО ПРОФИЛЬНОГО СТЕКЛА

РАБОЧИЕ ЧЕРТЕЖИ

21673-02
ЦЕНА 1-33

gost.e-ecolog.ru

ЦЕНТРАЛЬНЫЙ ИНСТИТУТ ТИПОВОГО ПРОЕКТИРОВАНИЯ
ГОССТРОЯ СССР

Москва, А-445, Смольная ул., 22

Сдано в печать XI 1986 года

Заказ №13514 Тираж 5170 экз.

ТИПОВЫЕ КОНСТРУКЦИИ ИЗДЕЛИЯ И УЗЛЫ ЗДАНИЙ И СООРУЖЕНИЙ

СЕРИЯ 2.436-18

УЗЛЫ ЗАПОЛНЕНИЯ СВЕТОВЫХ ПРОЕМОВ С ПРИМЕНЕНИЕМ ПРОФИЛЬНОГО СТЕКЛА

ВЫПУСК I

УЗЛЫ ЗАПОЛНЕНИЯ С ПРИМЕНЕНИЕМ ШВЕЛЛЕРНОГО ПРОФИЛЬНОГО СТЕКЛА

РАБОЧИЕ ЧЕРТЕЖИ

РАЗРАБОТАНЫ

ХАРЬКОВСКИМ ПРОМСТРОЙНИИПРОЕКТОМ

ГЛАВНЫЙ ИНЖЕНЕР ИНСТИТУТА Н.Ф. ДОВГИЙ

ГЛАВНЫЙ ИНЖЕНЕР ПРОЕКТА А.М. МОНИН

СОГЛАСОВАНЫ

ЦНИИПРОМЗДАНИЙ

ЗАМ. ДИРЕКТОРА ПО НАУЧНОЙ РАБОТЕ С.М. ГЛИКИН

НАЧАЛЬНИК ОТДЕЛА НАРУЖНЫХ ОГРАЖДАЮЩИХ КОНСТРУКЦИЙ Г.М.СМИЛЯНСКИЙ

УТВЕРЖДЕНЫ И ВВЕДЕНЫ В ДЕЙСТВИЕ Госстроем СССР с 01.08.86 ПОСТАНОВЛЕНИЕ от 21.05.86 № 64

3673-02 2

Обозначение	Наименование	Стр.
2.436-18. 1-00	Содержание	2
2.436-18. 1-00ПЗ	Пояснительная записка	6
2.436-18. 1-01	Узлы 1,2. Вертикальные швы.	8
2.436-18. 1-02	Узел 3. Верх проема.	9
2.436-18. 1-03	Узел 4. Верх проема.	10
2.436-18. 1-04	Узел 5. Крепление профильного стекла к рядовому ригелю у рядовой колонны.	11
2.436-18. 1-05	Узел 6. Крепление профильного стекла к рядовому ригелю у температурного шва.	12
2.436-18. 1-06	Узел 7. Низ проема.	13
2.436-18. 1-07	Узел 8. Низ проема.	14
2.436-18. 1-08	Узел 9. Крепление профильного стекла к цокольному ригелю у рядовой колонны.	15
2.436-18. 1-09	Узел 10. Крепление профильного стекла к цокольному ригелю у температурного шва.	16
2.436-18. 1-10	Узел 11. Примыкание профильного стекла к простеночной панели с зазором 13мм.	17
2.436-18. 1-11	Узел 12. Примыкание профильного стекла к простеночной панели с зазором 38 мм.	18

ГИП	Монин	
Нач. отд.	Бронский	
Н. контр.	Кожевников	
Гл. арх.	Кожевников	
Рук. гр.	Берлин	

2.436-18. 1-00

Содержание

Стадия	Лист	Листов
Р	1	5

Харьковский Промстройниипроект

Обозначение	Наименование	Стр.
2.436-18.1-12	Узел 13. Примыкание профильного стекла к стыковочному ригелю.	19
2.436-18.1-13	Узел 14. Примыкание профильного стекла к стыковочному ригелю.	20
2.436-18.1-14	Узел 15. Крепление профильного стекла к стыковочному ригелю у рядовой колонны.	21
2.436-18.1-15	Узел 16. Крепление профильного стекла к стыковочному ригелю у температурного шва.	22
2.436-18.1-16	Узел 17. Опирание профильного стекла на надоконный ригель при окнах со стальными переплетами серии 1.436.2-15.	3
2.436-18.1-17	Узел 18. Опирание профильного стекла на надоконный ригель при окнах со стальными переплетами серии 1.436.2-17.	24
2.436-18.1-18	Узел 19. Угол верха проемов шириной 1,8; 3,0; 4,8 м. Фасад.	25
2.436-18.1-19	Узел 20. Угол низа проемов шириной 1,8; 3,0; 4,8 м. Фасад.	26
2.436-18.1-20	Узел 21. Примыкание стыковочного ригеля к простеночной панели. Фасад.	27
2.436-18.1-21	Узел 22. Угол верха проема шириной 6,0 м. Фасад.	28

Инв.№ подл. | Подпись и дата | Взам. инв.№

Обозначение	Наименование	Стр.
2.436-18.1-22	Узел 23. Угол низа проема шириной 6,0м. Фасад.	29
2.436-18.1-23	Узел 24. Примыкание стыковочного ригеля к стеновой панели. Фасад.	30
2.436-18.1-24	Узел 25. Примыкание профильного стекла с открывающимися окнами внизу к простеночной панели. Фасад.	31
2.436-18.1-25	Узел 26. Устройство и уплотнение горизонтального шва низа проема.	32
2.436-18.1-26	Узел 27. Опирание цокольного ригеля на цокольную панель.	33
2.436-18.1-27	Узел 28. Опирание несущего ригеля на простеночную панель.	35
2.436-18.1-28	Узел 29. Опирание несущего ригеля и простеночной панели на опорную консоль.	39
2.436-18.1-29	Узел 30. Опирание стыковочного ригеля на простеночную панель.	41
2.436-18.1-30	Узел 31. Опирание стыковочного ригеля и простеночной панели на опорную консоль.	44
2.436-18.1-31	Узел 32. Опирание стыковочного ригеля на опорную консоль.	47
2.436-18.1-32	Узел 33. Крепление рядового ригеля к простеночной панели.	50
2.436-18.1-33	Узел 34. Крепление рядового ригеля к опорной консоли.	54

Обозначение	Наименование	Стр.
2.436-18.1-34	Узел 35. Опирание несущих ригелей на опорную консоль.	56
2.436-18.1-35	Узел 36. Крепление простеночной панели и рядового ригеля к опорной консоли.	58
2.436-18.1-36	Узел 37. Крепление фахверковой стойки к цокольной панели.	60
2.436-18.1-37	Узел 38. Крепление фахверковой стойки к перемычечной панели.	62
2.436-18.1-38.	Узел 39. Крепление стыковочного ригеля к фахверковой стойке.	67

Инв.№ подл. | Подпись и дата | Взам.инв.№

1. В состав серии 2.436-18 „Узлы заполнения световых проемов с применением профильного стекла" входят:

Выпуск 0. Материалы для проектирования.

Выпуск 1. Узлы заполнения с применением швеллерного профильного стекла. Рабочие чертежи.

Выпуск 2. Узлы заполнения с применением коробчатого профильного стекла. Рабочие чертежи.

Выпуск 3. Стальные изделия фахверка. Рабочие чертежи.

Выпуск 4. Комплектующие изделия. Рабочие чертежи.

2. В настоящем выпуске 1 даны рабочие чертежи узлов заполнения проемов с применением швеллерного профильного стекла в зданиях со стенами из однослойных панелей серии 1.030.1-1, а также монтажные узлы установки ригелей и опорных консолей.

3. Узлы замаркированы на схемах, приведенных в выпуске 0 „Материалы для проектирования."

4. При монтаже опорных консолей верх консолей должен быть точно на заданной отметке или выше ее не более, чем на 3мм.

5. Монтаж профильного стекла должен начинаться с нижнего яруса.

6. В местах установки опорных консолей в металлических колоннах необходимо устраивать диафрагмы по типу узла 5 серии 1.424-4, вып. 2.

Инв. № подл. | Подпись и дата | Взам. инв. №

ГИП	Монин		2.436-18.1-00ПЗ	
Нач. отд.				
Н. контр.				
Гл. арх.	К			
Рук. гр.	Берлин		Пояснительная записка	Стадия: Р; Лист: 1; Листов: 2
				ХАРЬКОВСКИЙ ПРОМСТРОЙНИИПРОЕКТ

7. Изготовление, монтаж и приемку металлических конструкций производить в соответствии с требованиями СН и П. III-18-75 „Правила производства и приемки работ. Металлические конструкции."

8. Сварку конструкций производить электродами типа Э-42 (ГОСТ 9467-75) для условий строительства с расчетной температурой -40°С и ниже применять электроды Э-42А. Материалы для сварки следует применять в соответствии с табл. 55 СНиП II-23-81 „Стальные конструкции. Нормы проектирования."

1

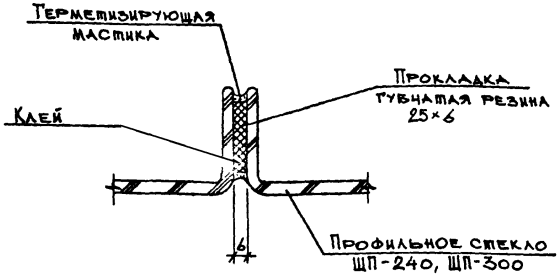

2

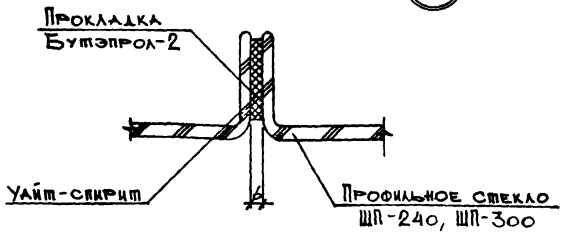

ГИП	Моцик		
Нач.отд.	Бродский		
Н.контр.	Кошевников		
Гл.арх.	Кошевников		
Рук.гр.	Берлин		
Архит.	Мартолина		

2.436-18.1-01

Узлы 1,2
Вертикальные швы

Стадия	Лист	Листов
Р		1

ХАРЬКОВСКИЙ ПРОМСТРОЙНИИПРОЕКТ

Инв. N подл. | Подпись и дата | Взам. инв. N

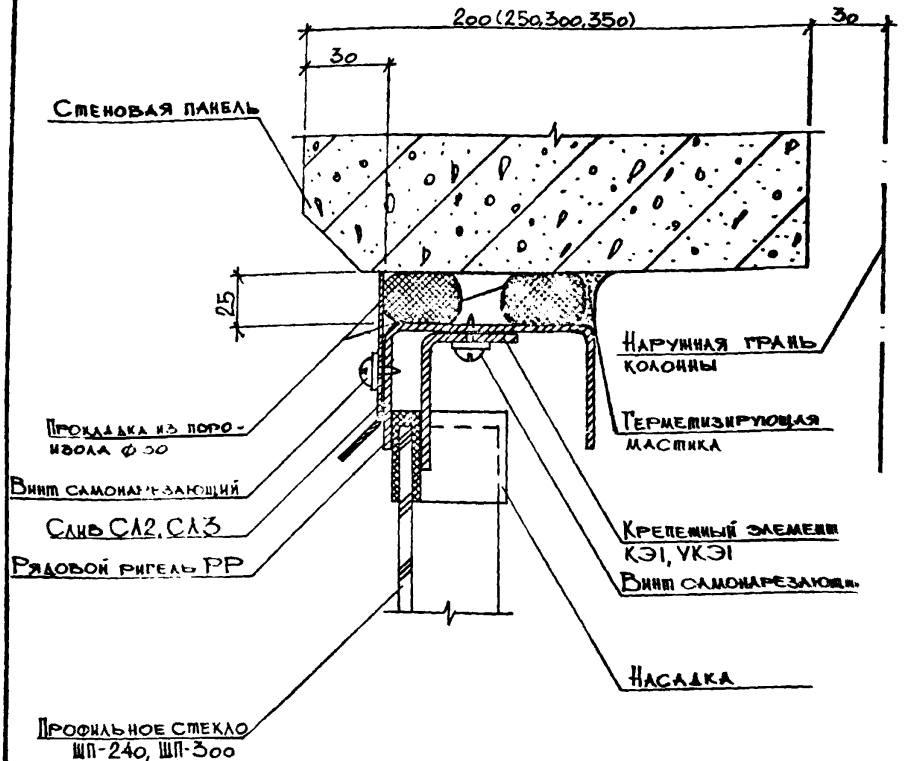

Рассматривать совместно с узлами 5, 6, 19, 22.

ГИП	Монин		2.436-18.1-02
Нач.отд.	Бродский		
Н.контр.	Кожевников		
Гл.арх.	Кожевников		Узел 3 Верх проема
Рук.гр.	Берлин		
Архит.	Мартолина		

Стадия	Лист	Листов
Р		1

ХАРЬКОВСКИЙ ПРОМСТРОЙНИИПРОЕКТ

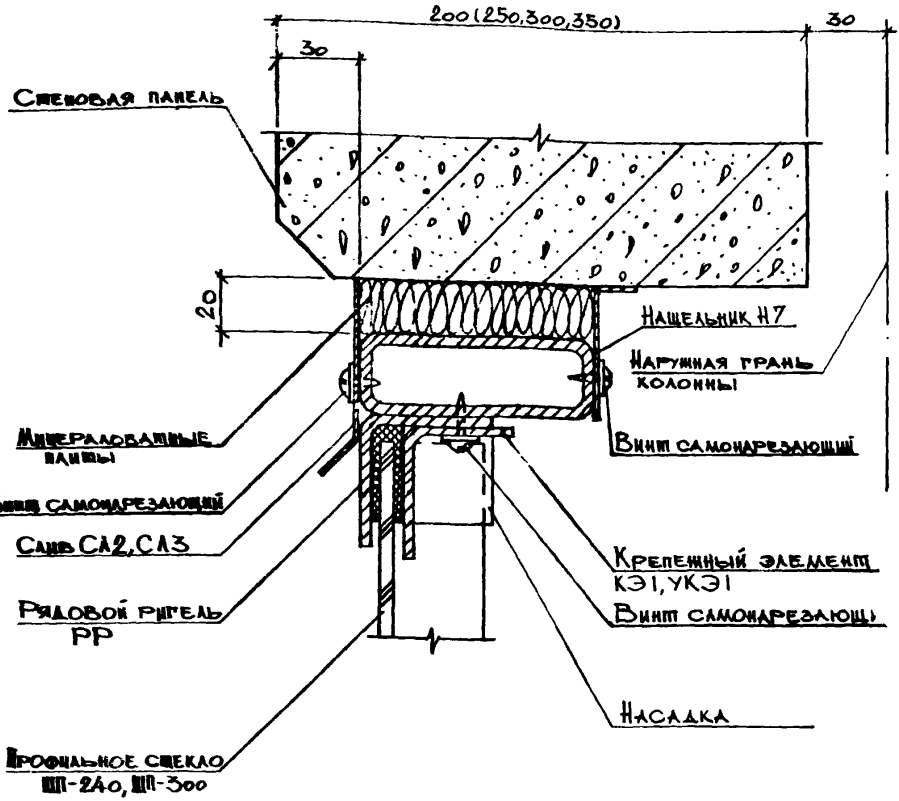

Рассматривать совместно с узлами 5, 6, 19, 22.

ГИП	Монин			2.436-18.1-03	
Нач.отд.	Бродский				
Н.контр.	Коневников				
Гл.арх.	Коневников				
Рук.гр.	Берлин			Узел 4 Верх проема.	Стадия: Р; Лист: ; Листов: 1
Архит.	Мартолина				
					ХАРЬКОВСКИЙ ПРОМСТРОЙНИИПРОЕКТ

Инв. № подл. | Подпись и дата | Взам. инв. №

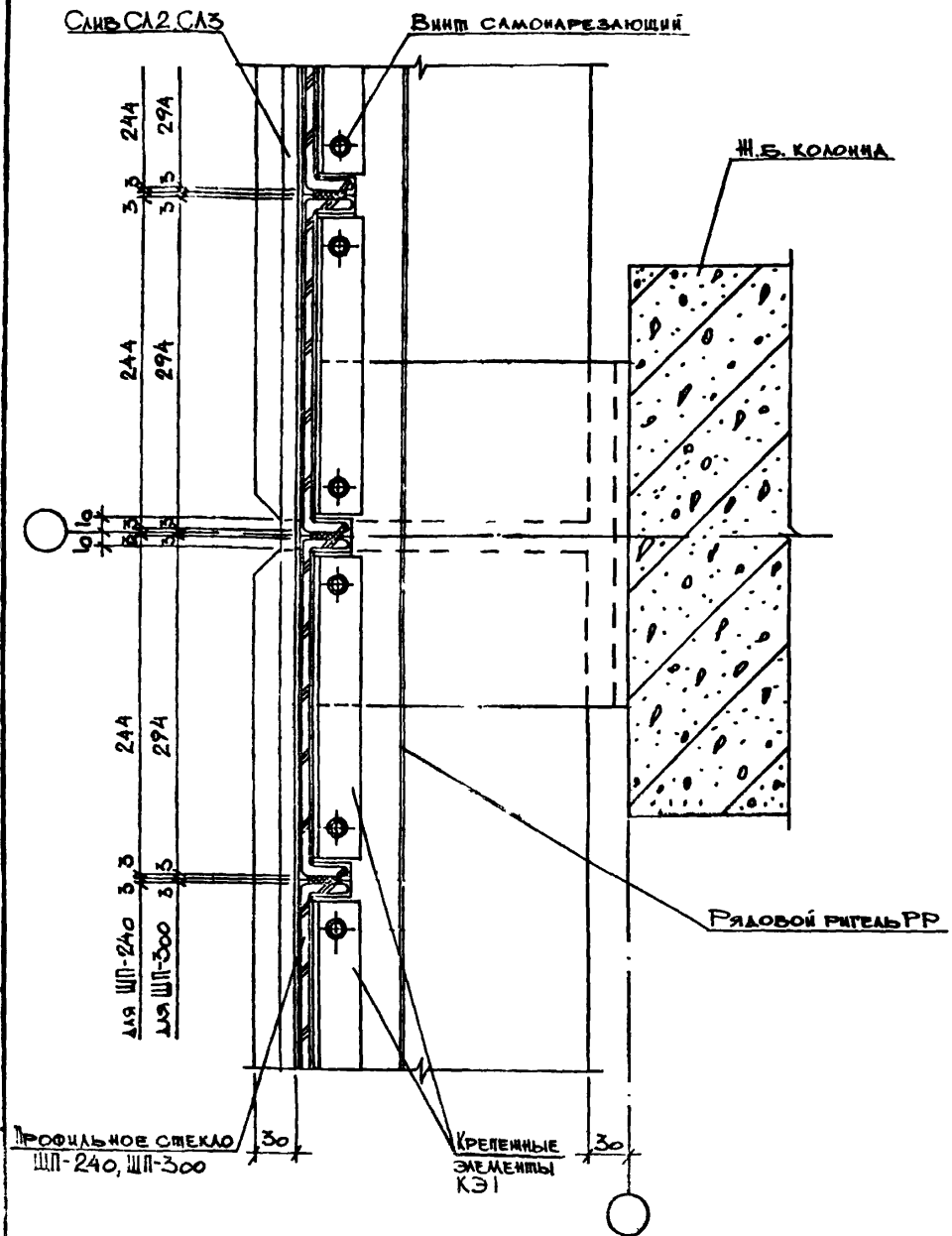

ГИП	Монин		
Нач.отд.	Бродский		
Н.контр.	Коневников		
Гл.арх.	Коневников		
Рук.гр.	Берлин		
Архит.	Мартолина		

2.436-18.1-04

Узел 5
Крепление профильного стекла к рядовому ригелю у рядовой колонны

Стадия	Лист	Листов
Р		1

ХАРЬКОВСКИЙ ПРОМСТРОЙНИИПРОЕКТ

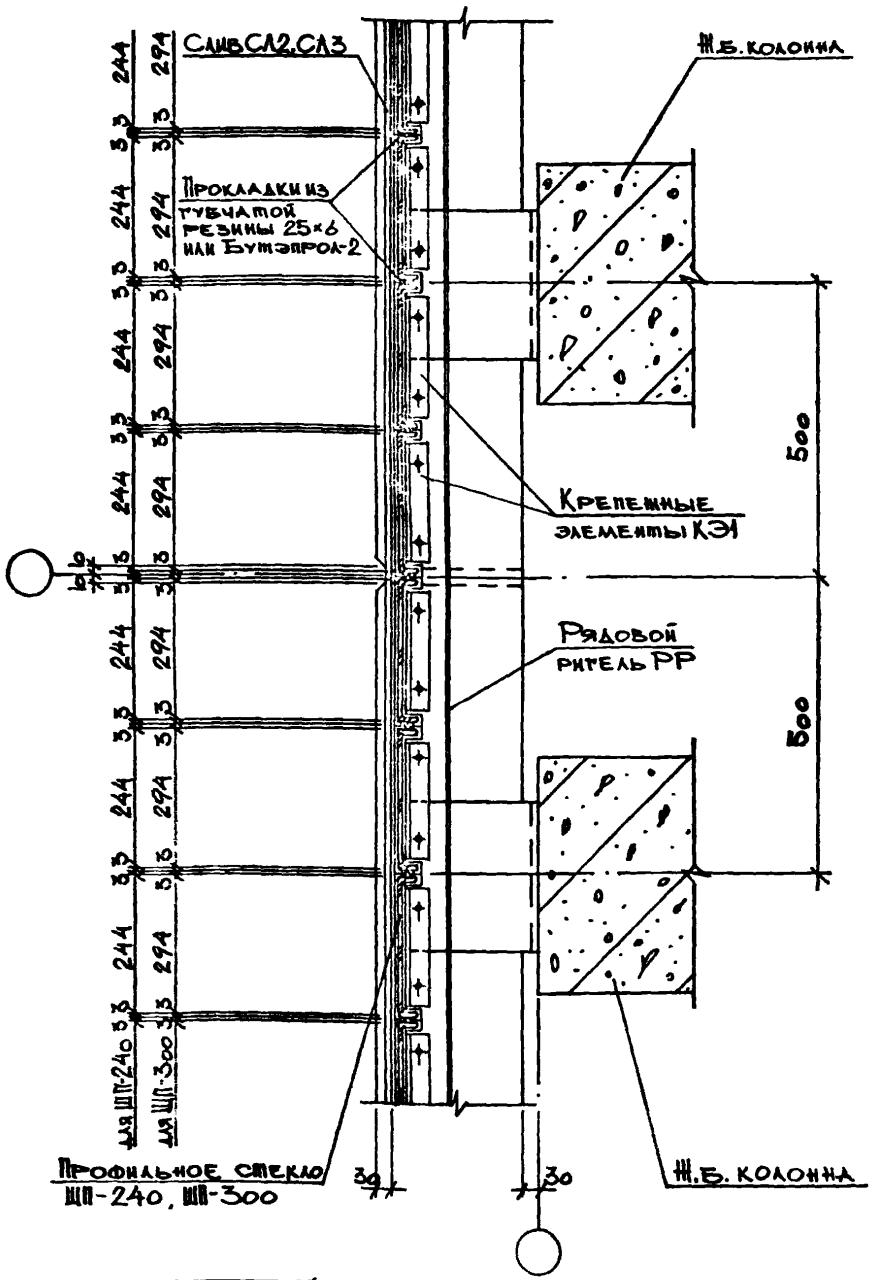

ТИП	Монин		
Нач.отд	Бродский		
Н.контр.	Коневников		
Гл.арх.	Коневников		
Рук.гр.	Берлин		
Архит.	Мартолина		

2.436-18.1-05

Узел 6
Крепление профильного стекла к рядовому ригелю у температурного шва

стадия	лист	листов
Р		1

ХАРЬКОВСКИЙ ПРОМСТРОЙНИИПРОЕКТ

Инв. № подл. | Подпись и дата | Взам. инв. №

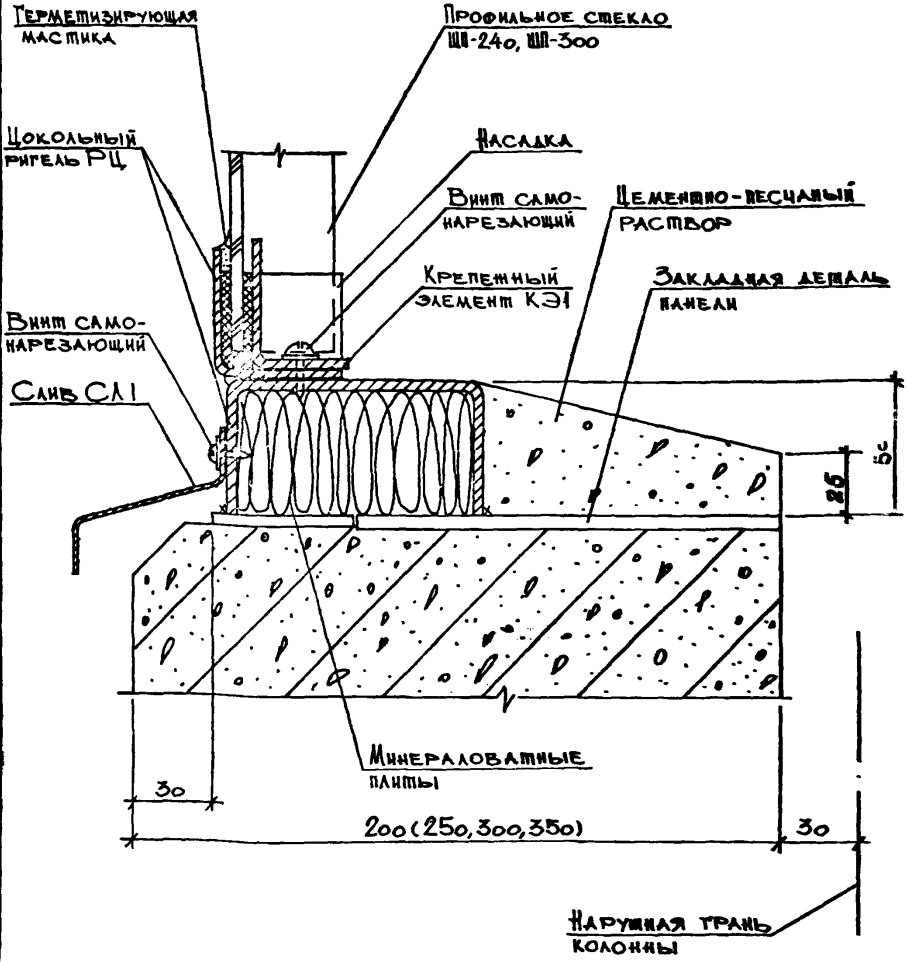

Рассматривать совместно с узлами 9, 10, 20, 23.

ГИП	Монин		
Нач.отд.	Бродский		
Н.контр.	Кошевников		
Гл.арх.	Кошевников		
Рук.гр.	Бердин		
Архит.	Мартолина		

2.436-18.1-06

Узел 7.
Низ проема

Стадия	Лист	Листов
Р		1

ХАРЬКОВСКИЙ ПРОМСТРОЙНИПРОЕКТ

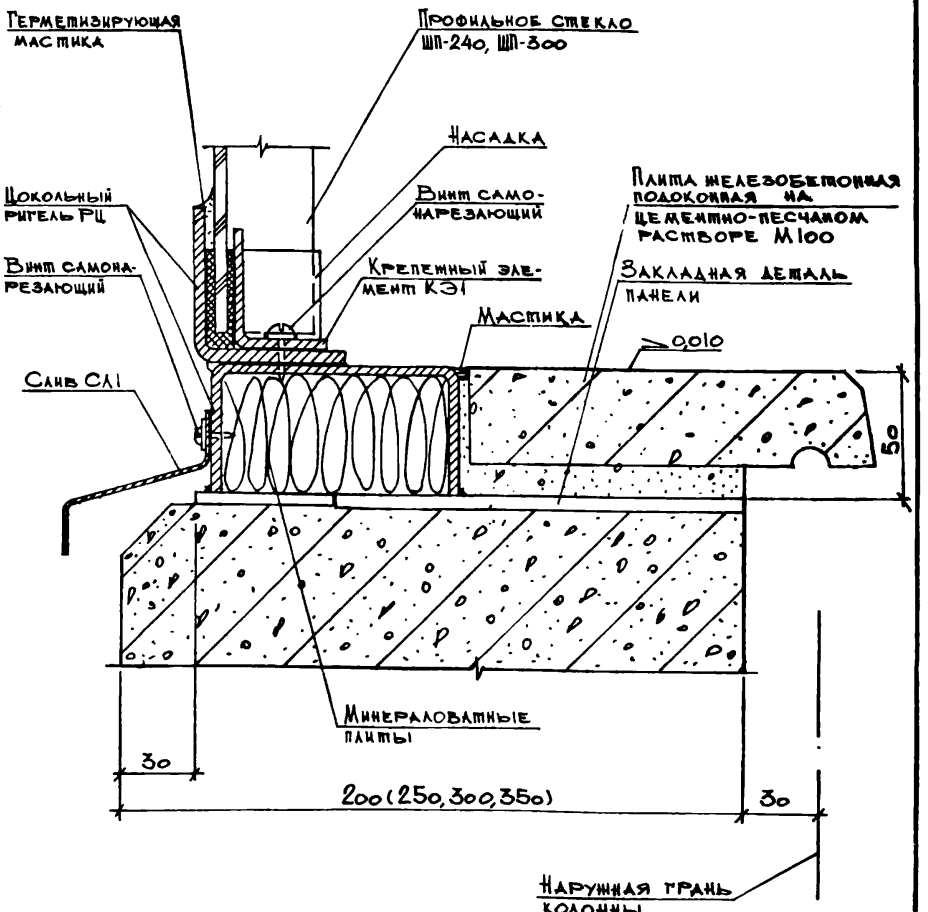

• Рассматривать совместно с узлами 9,10,20,23.

Инв. N подл. | Подпись и дата | Взам. инв. N

ГИП	Монин	
Нач.отд.	Бродский	
Н.контр.	Кожевников	
Гл.арх.	Кожевников	
Рук.гр.	Берлин	
Архит.	Марголина	

2.436-18.1-07

Узел 8
Низ проема

Стадия	Лист	Листов
Р		1

ХАРЬКОВСКИЙ ПРОМСТРОЙНИИПРОЕКТ

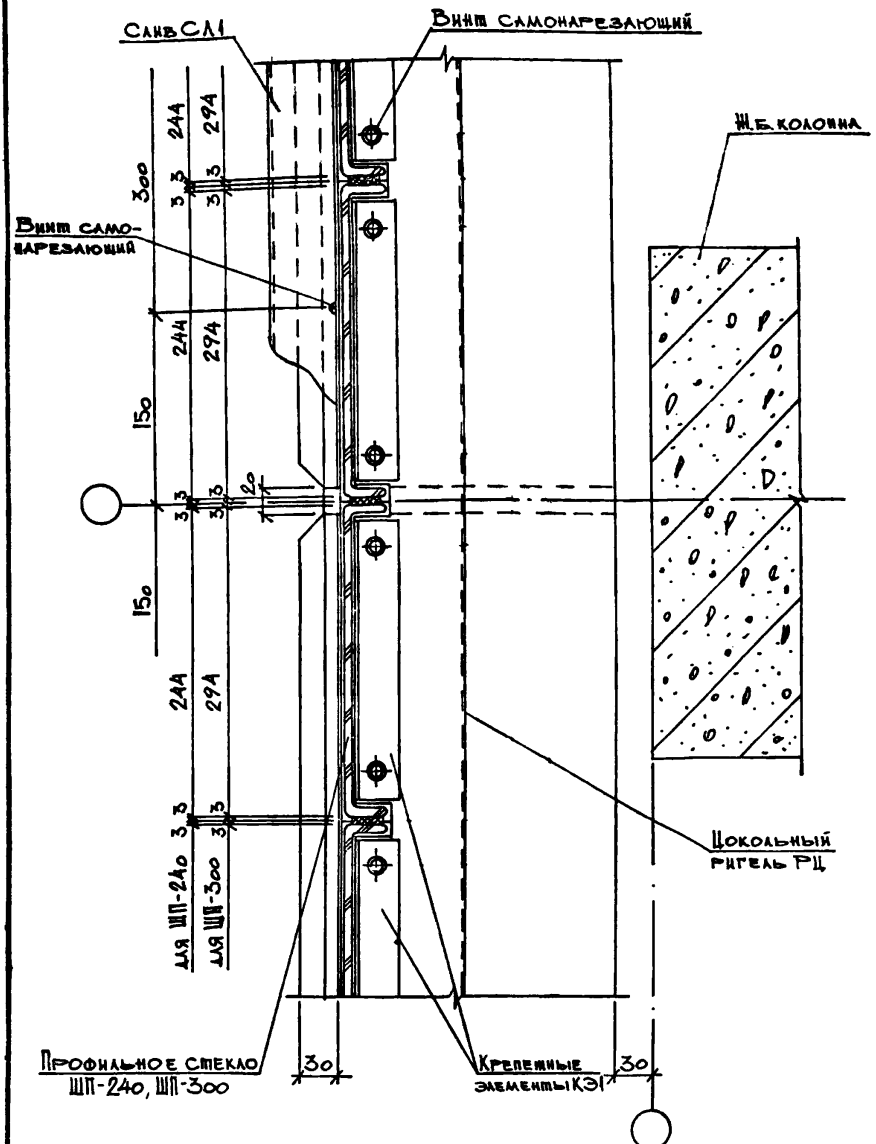

ГИП	Монин		
Нач.отд.	Бродский		
Н.контр.	Кожевников		
Гл.арх.	Кожевников		
Рук.гр.	Берлин		
Архит.	Марголина		

2.436-18.1-08

Узел 9
Крепление профильного стекла к цокольному ригелю у рядовой колонны

стадия	лист	листов
Р		1

ХАРЬКОВСКИЙ ПРОМСТРОЙНИИПРОЕКТ

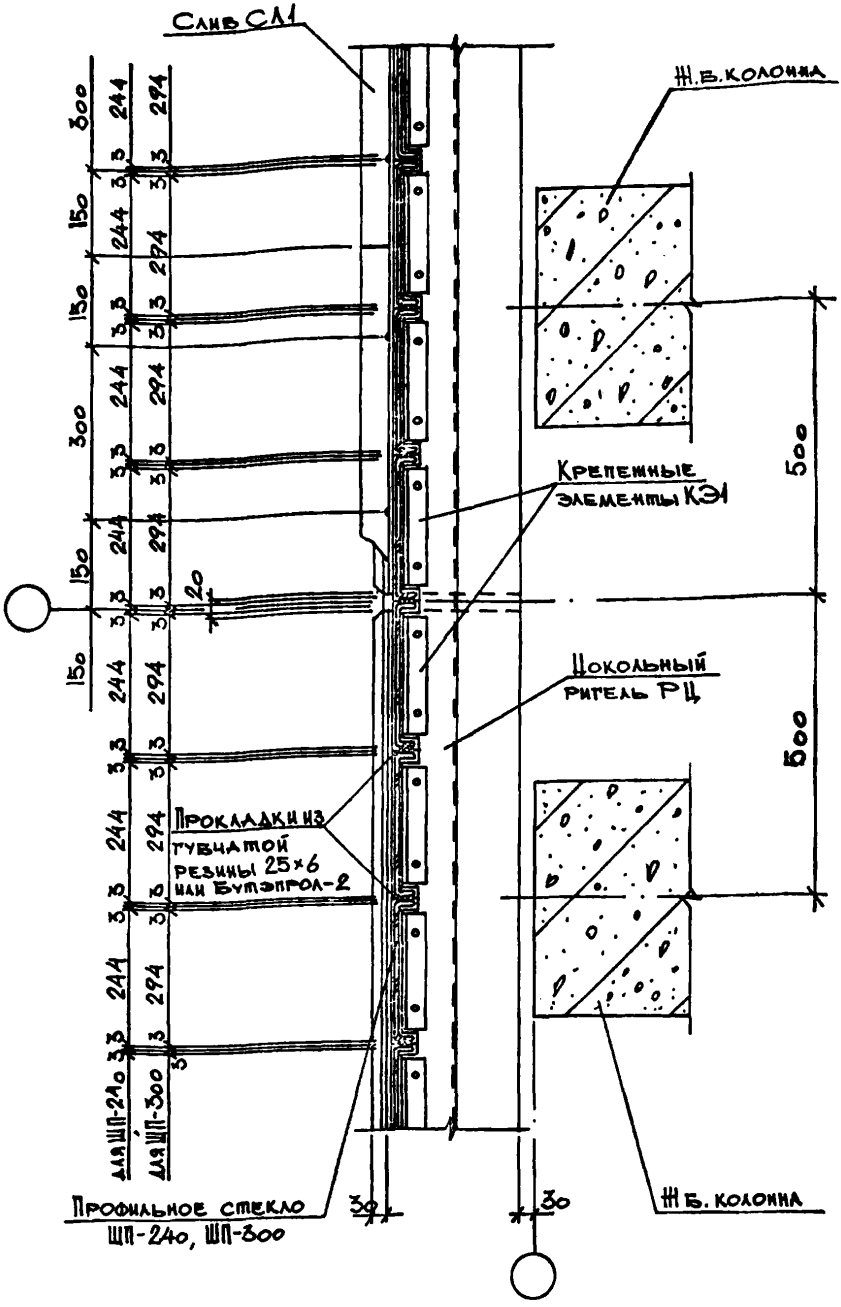

ГИП	Монин	
Нач.отд.	Бродский	
Н.контр.	Кожевников	
Гл.арх.	Кожевников	
Рук.гр.	Бердин	
Архит.	Мартюхина	

2.436-18.1-09

Узел 10.
Крепление профильного стекла к цокольному ригелю у температурного шва

Стадия	Лист	Листов
Р		1

ХАРЬКОВСКИЙ ПРОМСТРОЙНИИПРОЕКТ

Инв. N подл. | Подпись и дата | Взам. инв. N

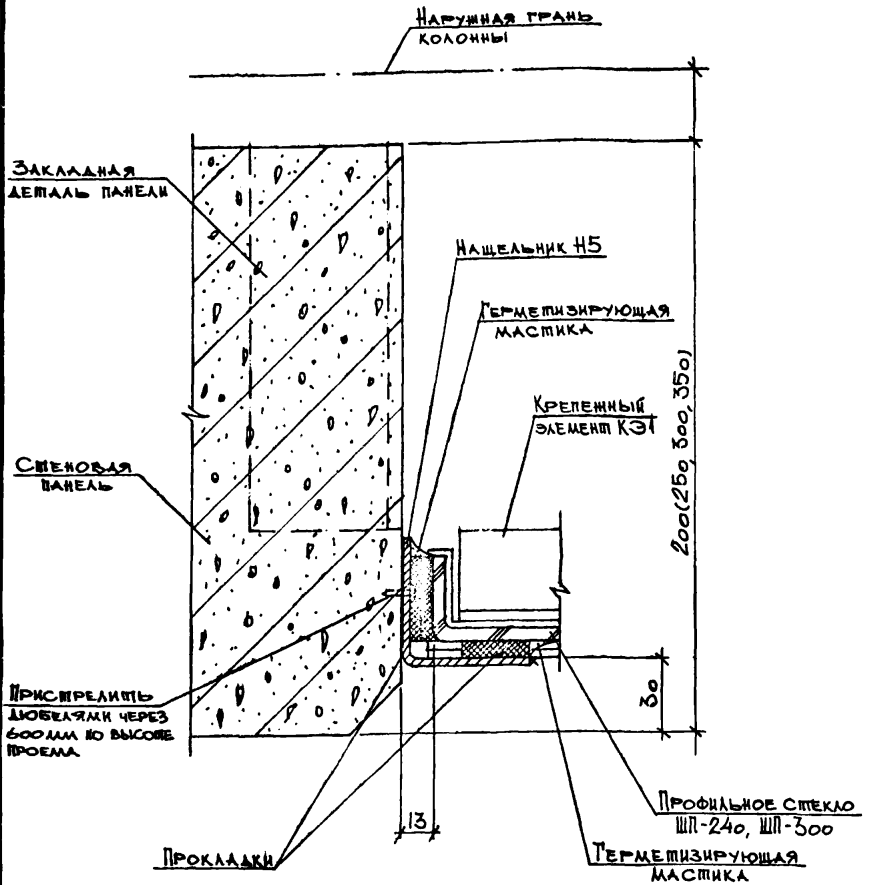

Рассматривать совместно с узлами 19, 20, 22, 23.

ГИП	Монин		
Нач.отд.	Бродский		
Н.контр.	Кошевников		
Гл.арх.	Кошевников		
Рук.гр.	Берлин		
Архит.	Мартолина		

2.436-18.1-10

Узел 11.
Примыкание профильного стекла к простеночной панели с зазором 13 мм

Стадия	Лист	Листов
Р		1

ХАРЬКОВСКИЙ ПРОМСТРОЙНИИПРОЕКТ

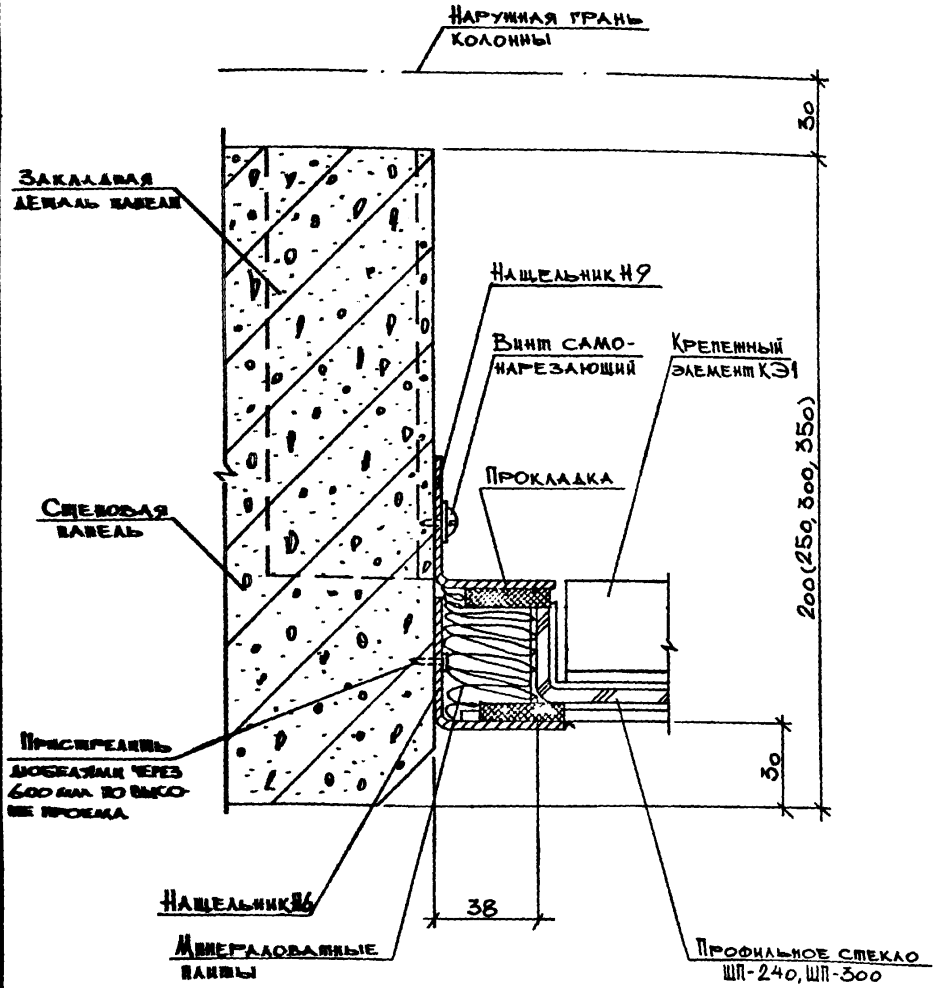

Рассматривать совместно с узлами 19, 20.

ГИП	Мошин			2.436-18. 1-11
Нач.отд.	Бродский			
Н.контр.	Кожевников			
Гл.арх.	Кожевников			Узел 12 Примыкание профильного стекла к простеночной панели с зазором 38 мм
Рук.гр.	Берлин			
Архит.	Марголина			

Стадия	Лист	Листов
Р		1

ХАРЬКОВСКИЙ ПРОМСТРОЙНИИПРОЕКТ

Инв. N подл. | Подпись и дата | Взам. инв. N

21673-02 19

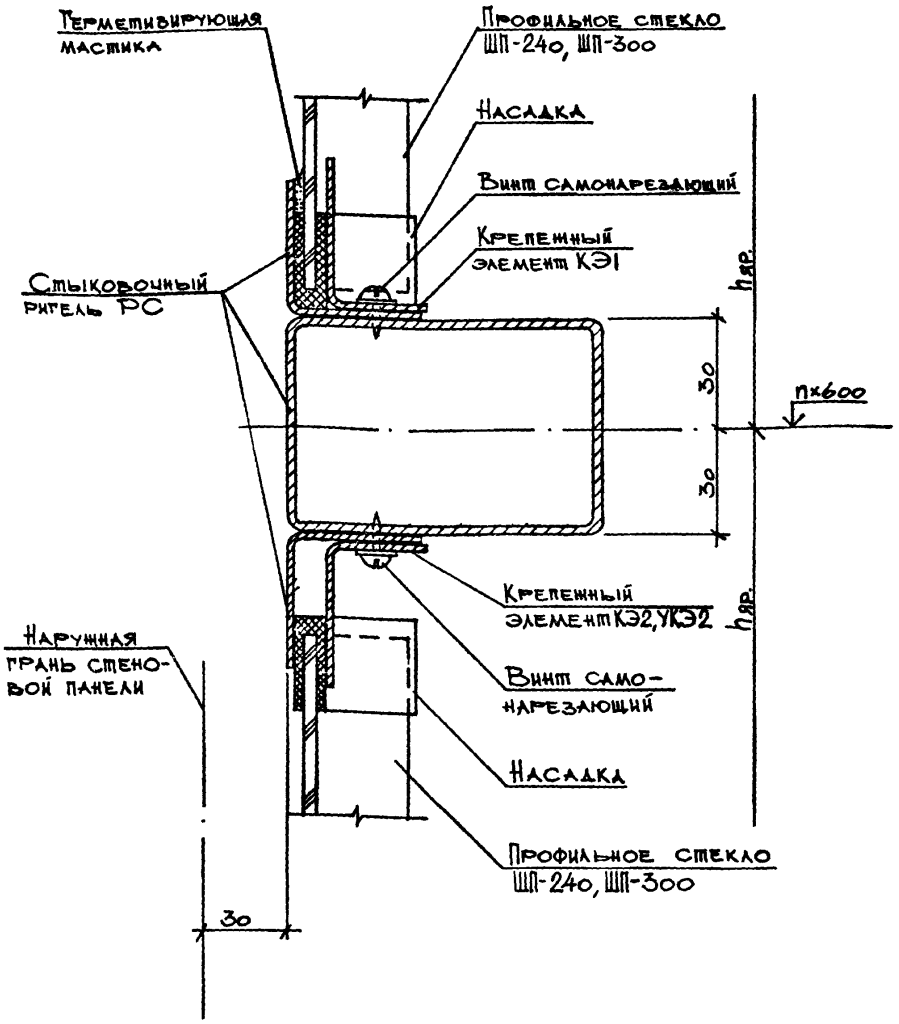

Рассматривать совместно с узлами 15, 16, 21, 24.

ГИП	Монин	
Нач.отд.	Бродский	
Н.контр.	Кожевников	
Гл.арх.	Кожевников	
Рук.гр.	Берлин	
Архит.	Марголина	

2.436-18.1-12

Узел 13. Примыкание профильного стекла к стыковочному ригелю.

стадия	лист	листов
Р		1

ХАРЬКОВСКИЙ ПРОМСТРОЙНИИПРОЕКТ

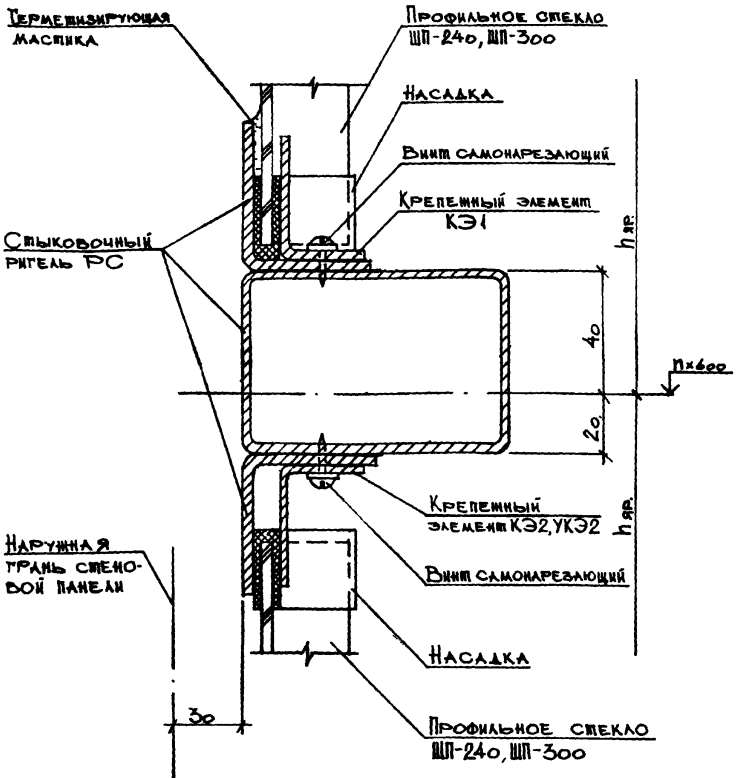

Рассматривать совместно с узлами 15, 16, 21, 24.

ГИП	Мокин	
Нач.отд.	Бродский	
Н.контр.	Кошевников	
Гл. арх.	Кошевников	
Рук. гр.	Беркин	
Архит.	Мартолина	

2.436-18.1-13

Узел 14.
Примыкание профильного стекла к стыковочному ригелю.

Стадия	Лист	Листов
Р		1

ХАРЬКОВСКИЙ ПРОМСТРОЙНИИПРОЕКТ

Инв. № подл. | Подпись и дата | Взам. инв. №

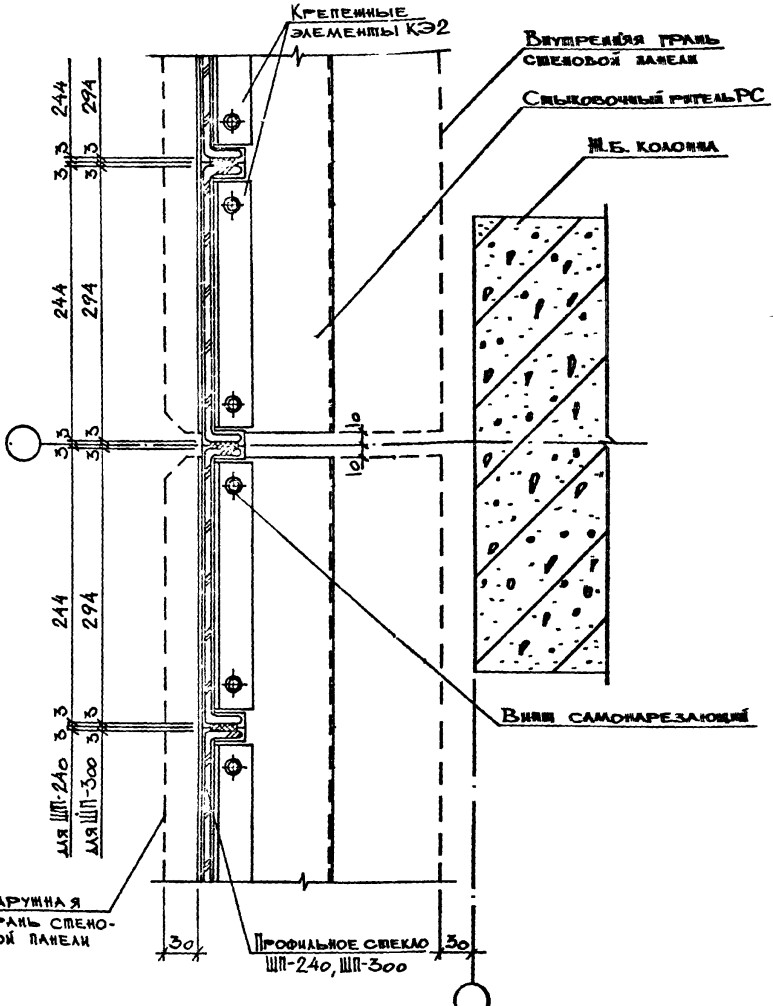

ГИП	Монин		
Нач.отд.	Бродский		
Н.контр.	Кожевников		
Гл.арх.	Кожевников		
Рук.гр.	Берлин		
Архит.	Марголина		

2.436-18.1-14

Узел 15.
Крепление профильного стекла к стыковочному ригелю у рядовой колонны.

Стадия	Лист	Листов
Р		1

Харьковский промстройпроект

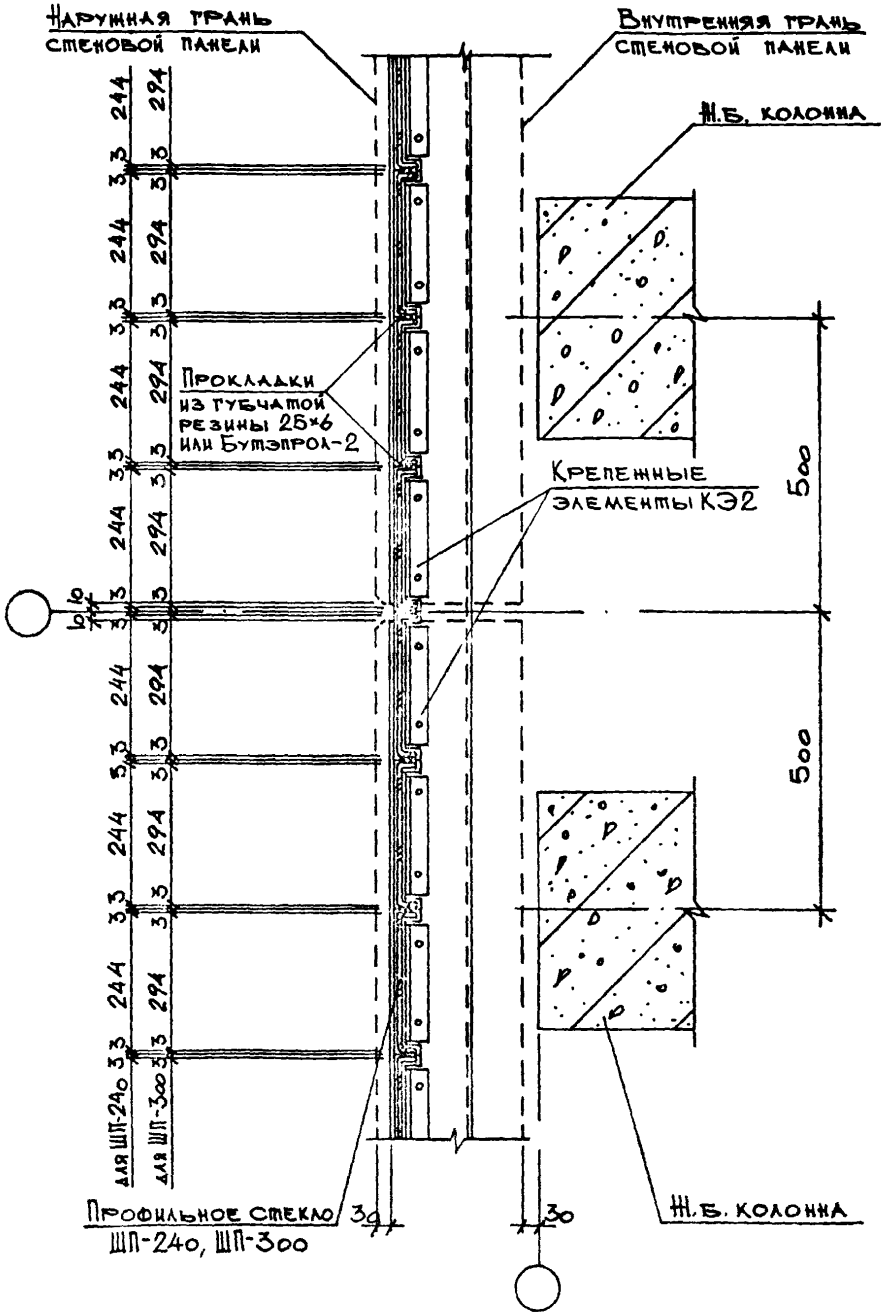

ГИП	Монин		
Нач.отд.	Бродский		
Н.контр.	Кожевников		
Гл.арх.	Кожевников		
Рук.гр.	Берлин		
Архит.	Мартолина		

2.436-18.1-15

Узел 16.
Крепление профильного стекла к стыковочному ригелю у температурного шва

Стадия	Лист	Листов
Р		1

ХАРЬКОВСКИЙ ПРОМСТРОЙНИИПРОЕКТ

Инв. N подл. | Подпись и дата | Взам. инв. N

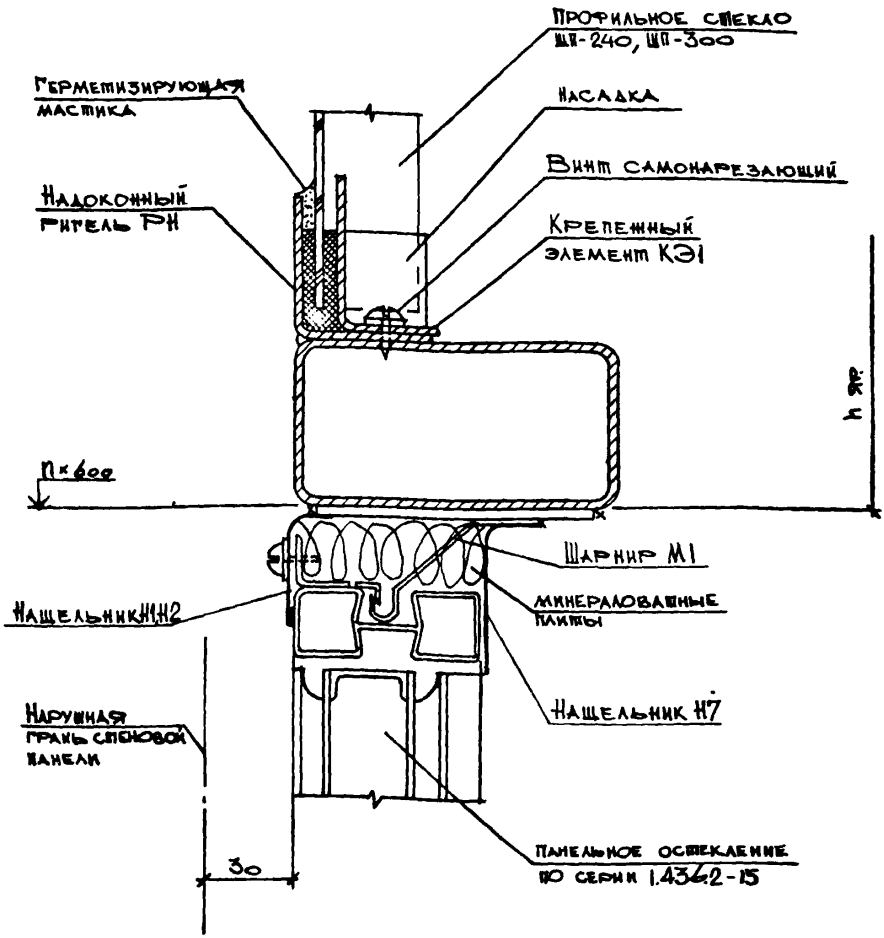

Рассматривать совместно с узлом 25.

ГИП	Монин		2.436-18.1-16
Нач. отд.	Бродский		
К. констр.	Коневников		
Гл. арх.	Коневников		
Рук. гр.	Берлин		
Архит.	Грунина		

Узел 17
Опирание профильного стекла на надоконный ригель при окнах со стальными переплетами серии 1.436.2-15

Стадия	Лист	Листов
Р		

Харьковский Промстройниипроект

Взам. инв. №
Подпись и дата
Инв. № подл.

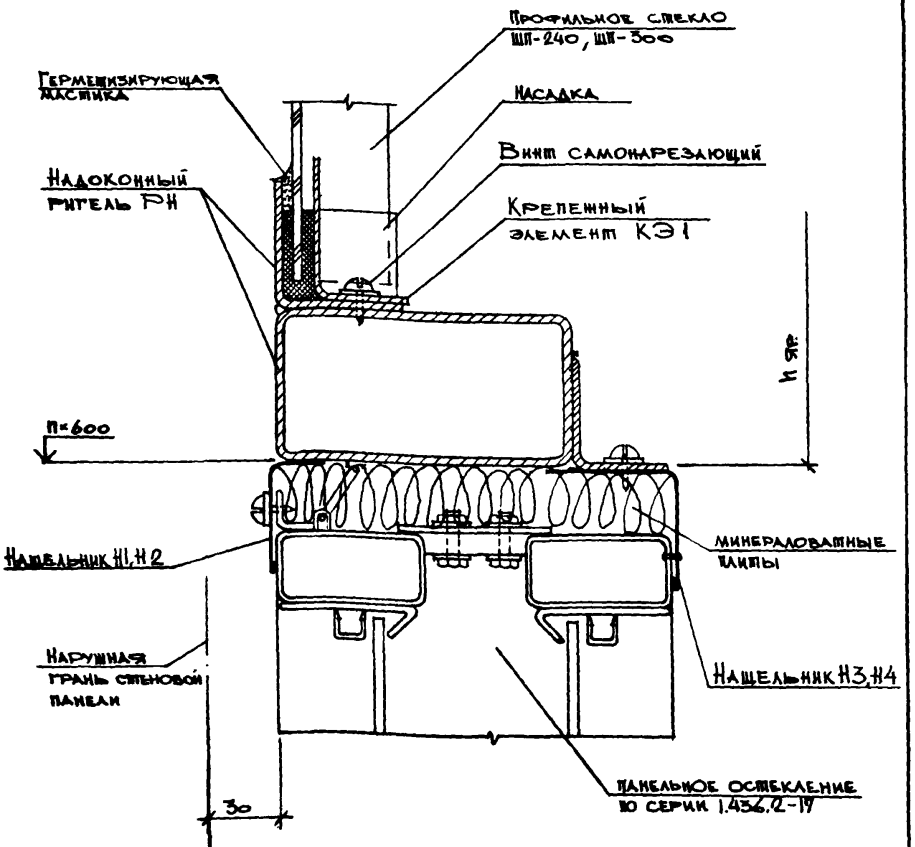

Рассматривать совместно с узлом 25.

ГИП	Монин		2.436-18.1-17
Нач. отд.	Бродский		
Н. контр.	Коневников		
Гл. арх.	Коневников		
Рук. гр.	Берлин		Узел 18. Опирание профильного стекла на надоконный ригель при окнах со стальными перемычками серии 1.436.2-17
Архит.	Пунина		

Стадия	Лист	Листов
Р		

ХАРЬКОВСКИЙ ПРОМСТРОЙНИИПРОЕКТ

Инв. № подл. | Подпись и дата | Взам. инв. №

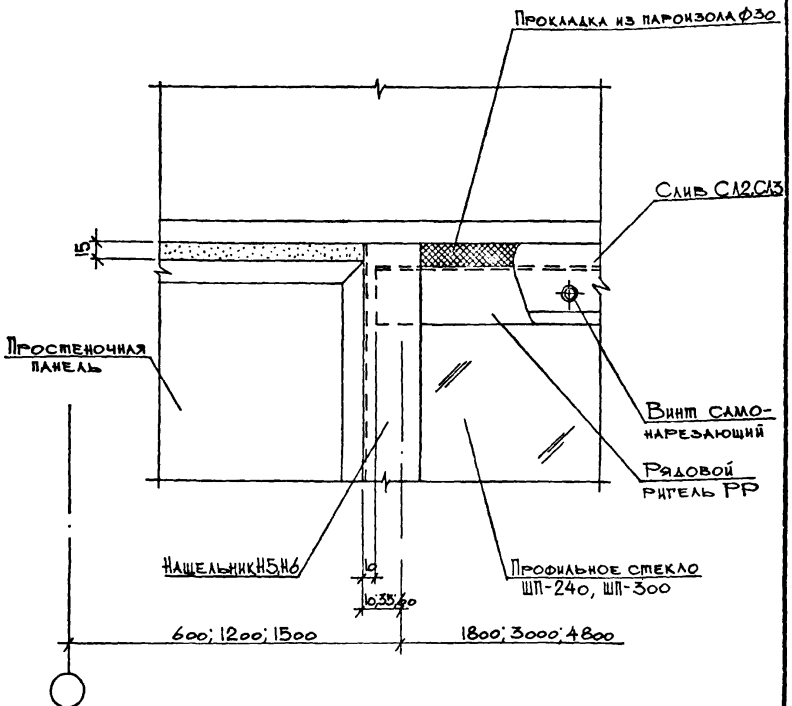

ГИП	Монин		
Нач.отд.	Бродский		
Н.контр.	Кошевников		
Гл.арх.	Кошевников		
Рук.гр.	Берлин		
Архит.	Марголина		

2.436-18.1-18

Узел 19.
Угол верха проемов шириной 1,8; 3,0 и 4,8 м. Фасад

Стадия	Лист	Листов
Р		1

ХАРЬКОВСКИЙ ПРОМСТРОЙНИИПРОЕКТ

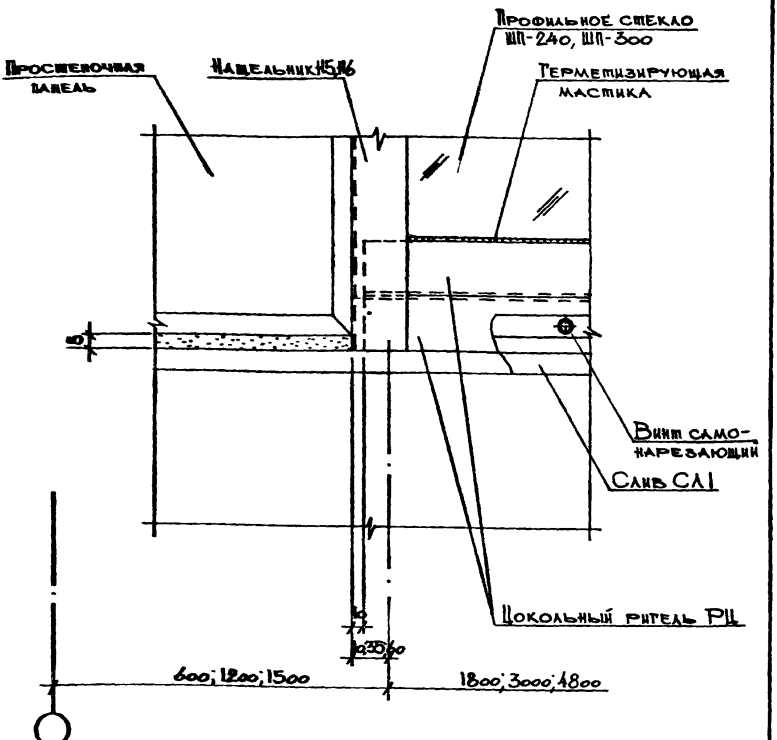

ГИП	Монин		
Нач.отд.	Бродский		
Н.контр.	Кожевников		
Гл.архит.	Кожевников		
Рук.гр.	Берлин		
Архит.	Мартолина		

2.436-18.1-19

Узел 20.
Угол низа проемов шириной 1,8; 3,0 и 4,8 м. Фасад.

Стадия	Лист	Листов
Р		1

ХАРЬКОВСКИЙ ПРОМСТРОЙНИИПРОЕКТ

Инв. № подл. | Подпись и дата | Взам. инв. №

21673-02 27

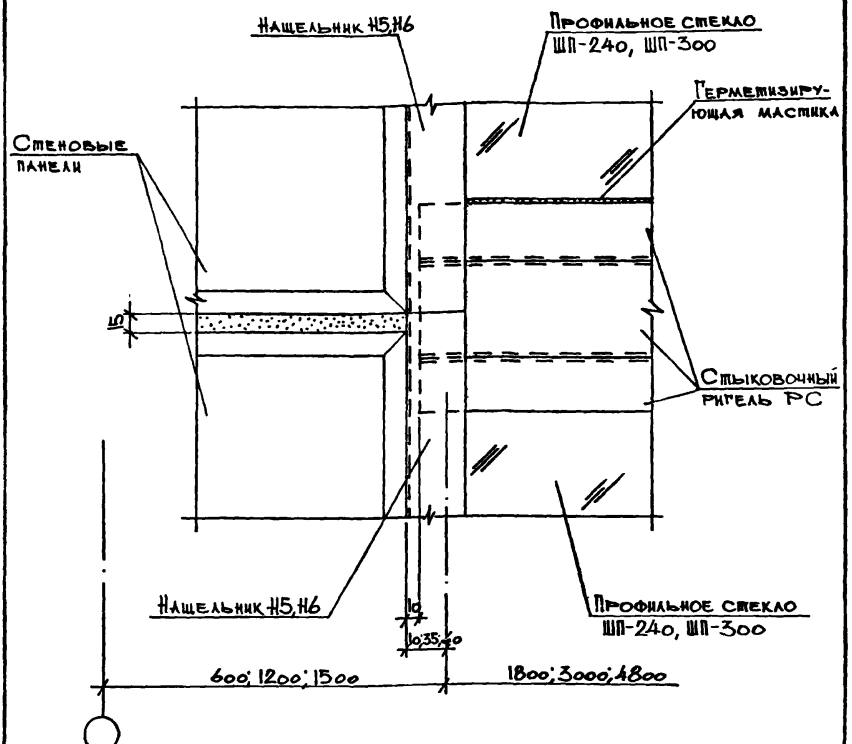

ГИП	М. ..ин		
Нач.отд.	Бродский		
Н.контр.	Кожевников		
Гл.арх.	Кожевников		
Рук.гр.	Берлин		
Архит.	Мартолина		

2.436-18.1-20

Узел 21.
Примыкание стыковочного ригеля к простеночной панели. Фасад.

Стадия	Лист	Листов
Р		1

ХАРЬКОВСКИЙ ПРОМСТРОЙНИИПРОЕКТ

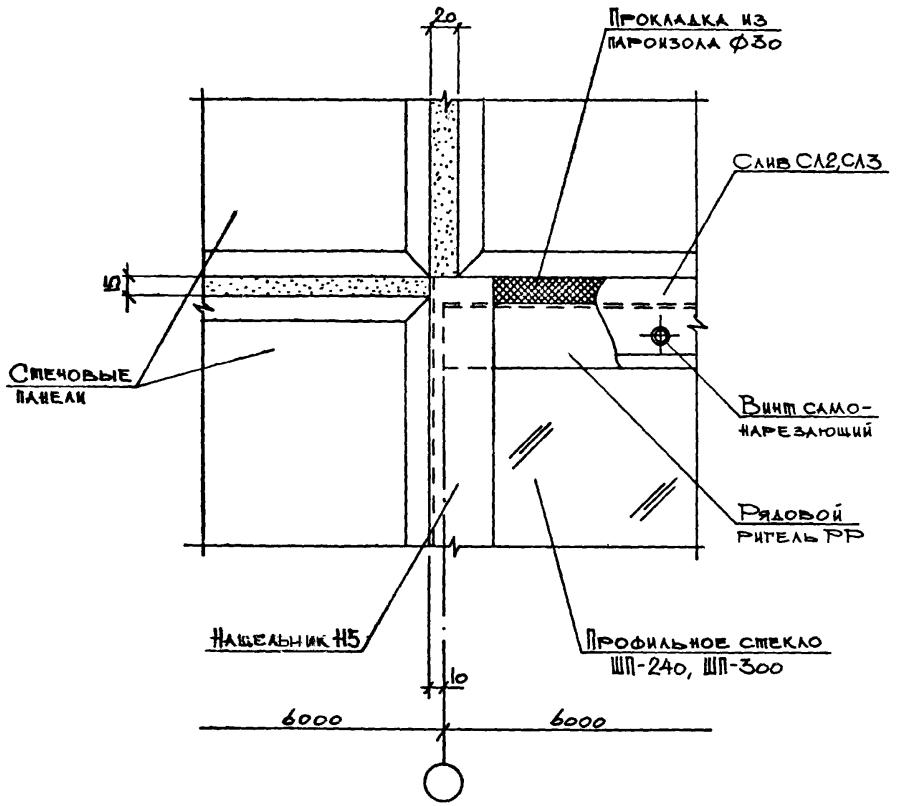

ГИП	Монин		
Нач.отд.	Бродский		
Н.контр.	Кошевников		
Гл.арх.	Кошевников		
Рук.гр.	Берлин		
Архит.	Мартолина		

2.436-18.1-2В

Узел 22.
Угол верха проема шириной 6,0 м. Фасад.

стадия	лист	листов
Р		1

ХАРЬКОВСКИЙ ПРОМСТРОЙНИИПРОЕКТ

Инв. N подл. | Подпись и дата | Взам. инв. N

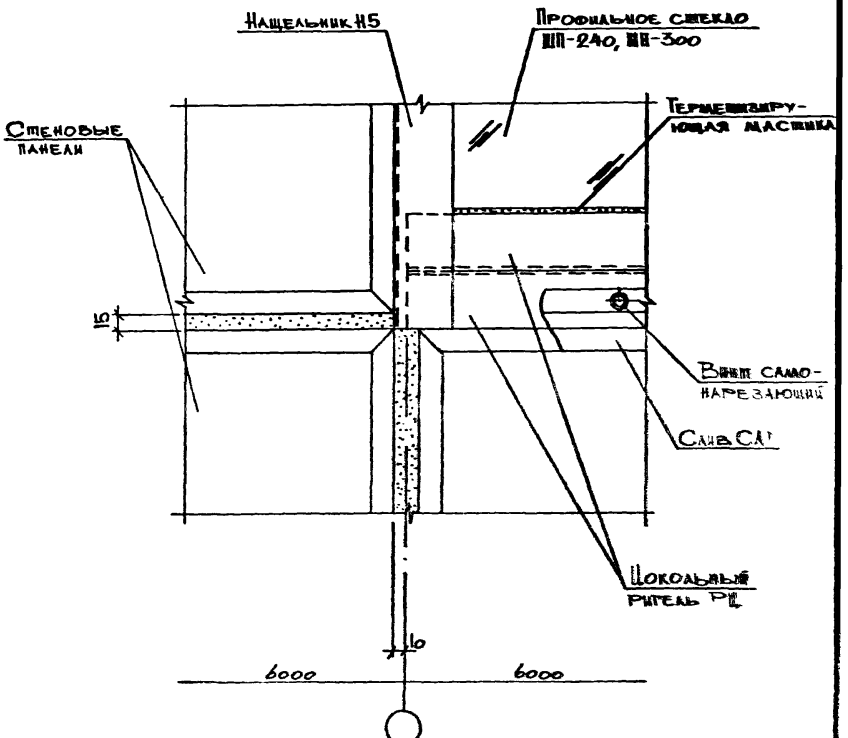

ГИП	Монин		
Нач.отд.	Бродский		
Н.контр.	Коневников		
Гл.архит.	Коневников		
Рук.гр.	Берлин		
Архит.	Мартолина		

2.436-18.1-22

Узел 23.
Угол низа проема шириной 6,0 м. Фасад.

Стадия	Лист	Листов
Р		1

ХАРЬКОВСКИЙ ПРОМСТРОЙНИИПРОЕКТ

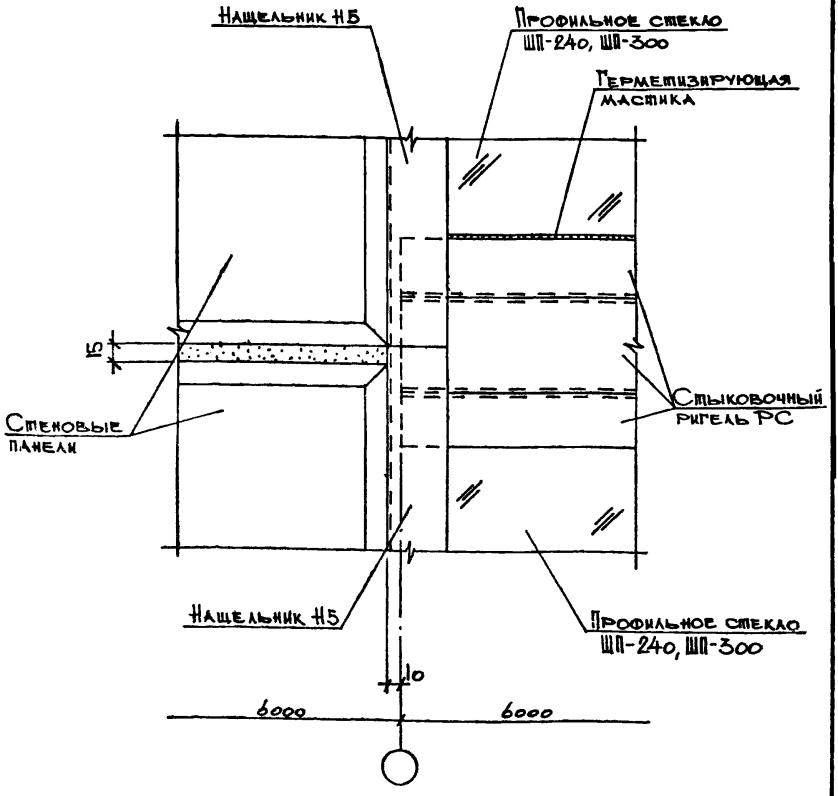

ГИП	Монин	
Нач.отд.	Бродский	
Н.контр.	Кожевников	
Гл.арх.	Кожевников	
Рук.гр.	Берлин	
Архит.	Мартолина	

2.436-18.1-23

Узел 24.
Примыкание стыковочного ригеля к стеновой панели.
Фасад

Стадия	Лист	Листов
Р		1

ХАРЬКОВСКИЙ ПРОМСТРОЙНИИПРОЕКТ

Инв.№ подл. | Подпись и дата | Взам. инв.№

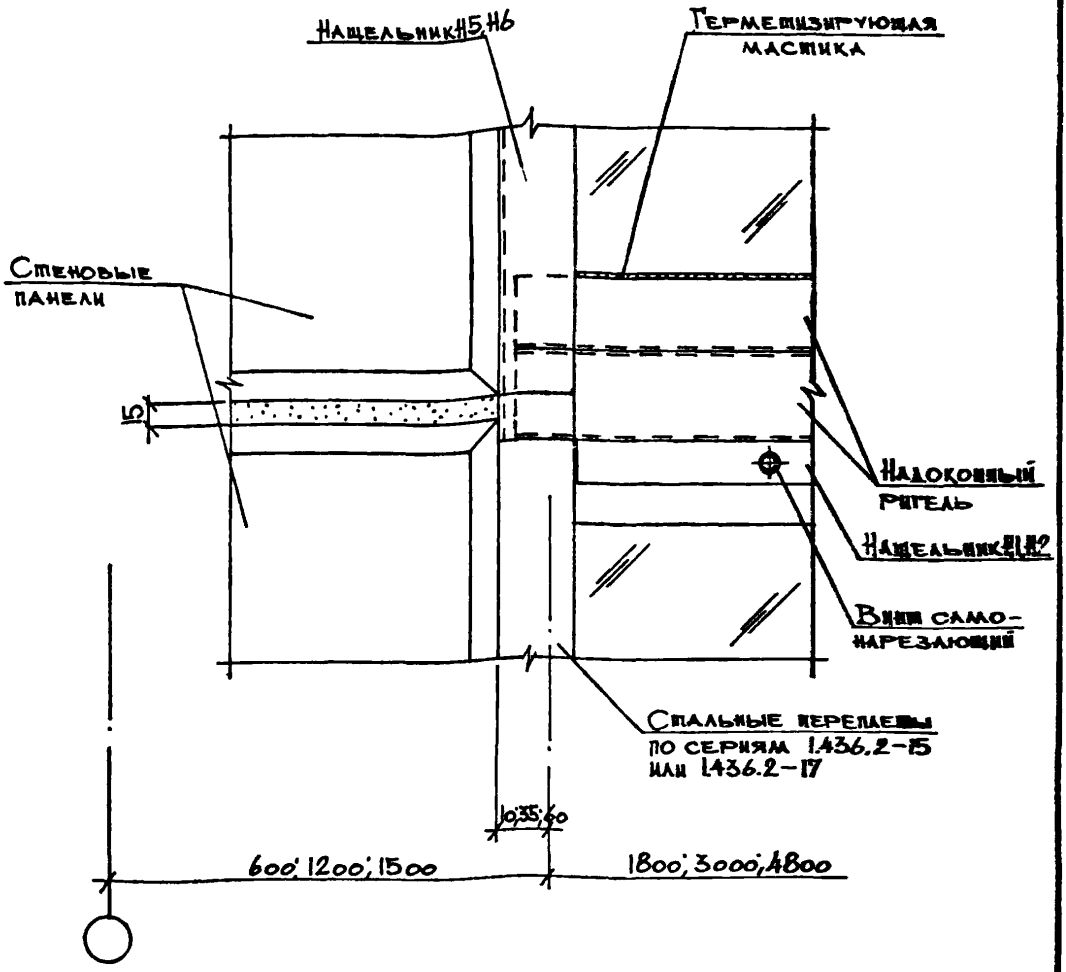

ГИП	Монин		2.436-18.1-24
Нач.отд.	Бродский		
Н.контр.	Кожевников		
Гл.арх.	Кожевников		
Рук.гр.	Берлин		
Архит.	Марголина		

Узел 25.
Примыкание профильного стекла с открывающимися окнами внизу к простеночной панели. Фасад.

Стадия	Лист	Листов
Р		1

ХАРЬКОВСКИЙ ПРОМСТРОЙНИИПРОЕКТ

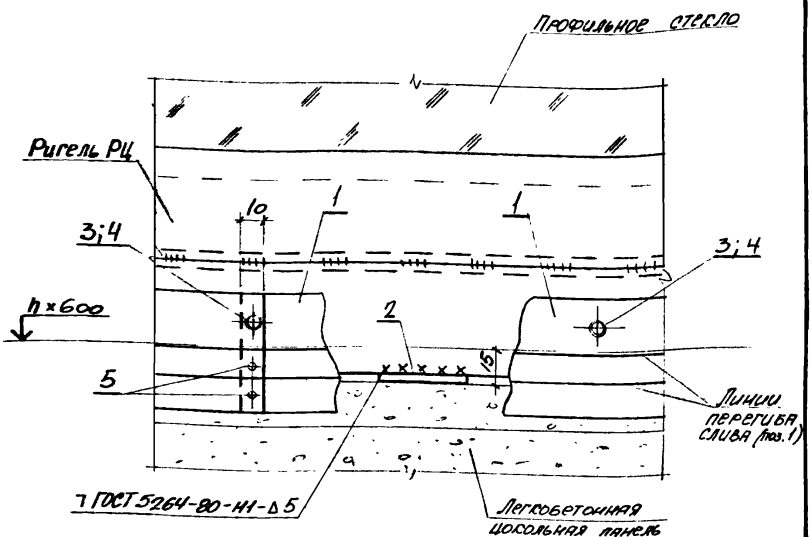

Марка поз.	Обозначение	Наименование	Кол.	Масса ед., кг	Примечание
		Сборочные единицы			
1	2.436-18.4 010	Слив СЛ1	1	см. табл.	по проекту
2	2.436-18.3-15	Изделие соединительное МС1	1	0,1	
		Стандартные изделия			
3		Винт самонарезающий В6×25 ТУ67-269-79			
4		Шайба уплотнительная В-80.М ТУ67-73-75			
5		Заклепка комбинированная 3.4.8×8 ОСТ 34-13-017-78			

Данный узел рассматривать совместно с узлами 7 и 8.

Нач. отд.	Светличный		2.436-18.1-25
Н. контр.	Салитульский		
Гл. спец.	Салитульский		
Рук. гр.	Сорсунский		Узел 26. Устройство и уплотнение горизонтального шва низа проема.
Рук. гр.	Сорсунский		
Инж.	Фрейдман		

Стадия	Лист	Листов
Р		1

Харьковский Промстройниипроект

Инв. № подл. | Подпись и дата | Взам. инв. №

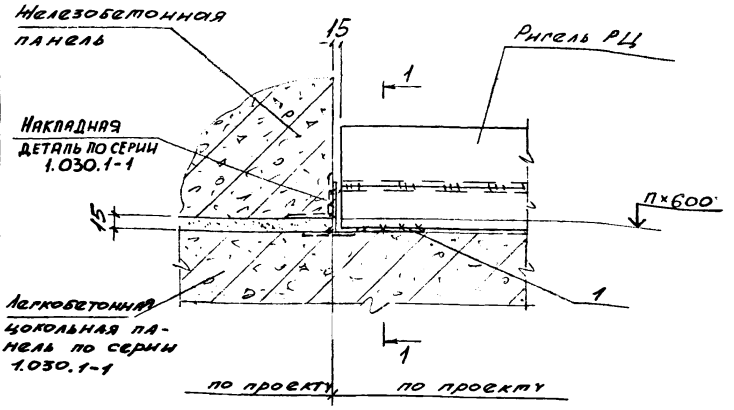

Марка поз.	Обозначение	Наименование	Кол.	Масса ед., кг	Примечание
		Сборочные единицы			
1	2.436-18.3-15	Изделие соединительное МС1	1	0,1	

Нач. отд.	Светличный		2.436-18.1-26		
Н. контр.	Салитунский				
Гл. спец.	Салитунский				
Рук. гр.	Корсунский		Узел 27. Опирание цокольного ригеля на цокольную панель	Стадия	Лист	Листов
Рук. гр.	Корсунский			Р	1	2
Инж.	Фельдман			Харьковский промстройниипроект		

1 – 1

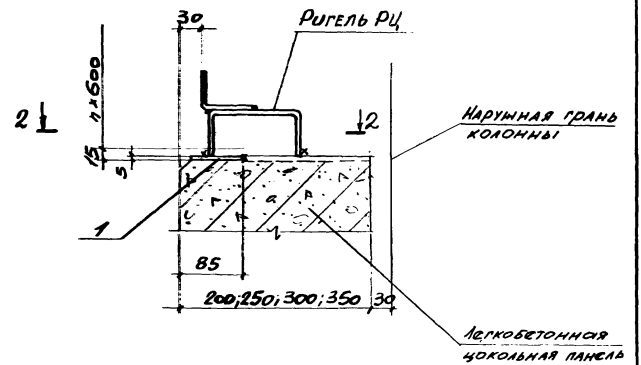

2 – 2

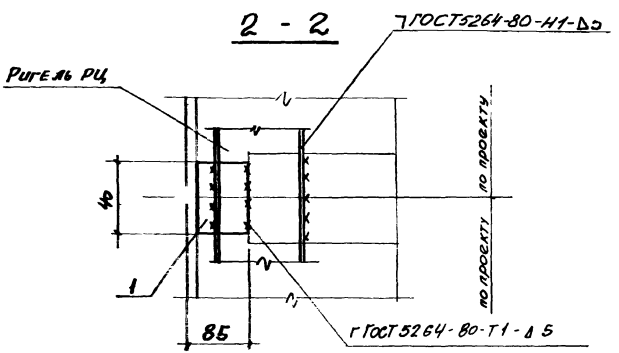

Инв.№ подл. | Подпись и дата | Взам.инв.№

28 Вариант 1

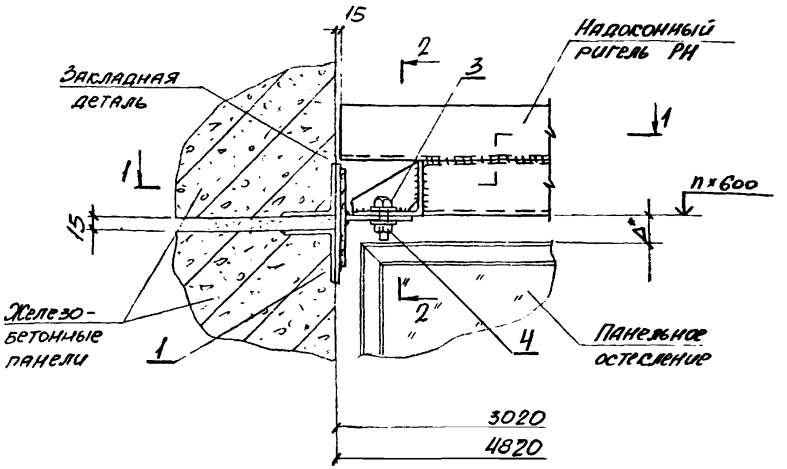

Марка поз.	Обозначение	Наименование	Кол.	Масса ед., кг	Примечание
		Сборочные единицы			
1	1.436-18.3-11	Опорная консоль ОК1	1	см. табл.	
2	1.436-18.3-11	Опорная консоль ОК2	1	1,4	
		Стандартные изделия			
3		Болт М12×40.58 ГОСТ 7798-70*	2		
4		Гайка М12.5 ГОСТ 5915-70*	2		
5		Шайба 12.01.05 ГОСТ 11371-78*	2		
		Нестандартные изделия			
6		Шайба 40×40 S10 отв. ⌀13	2		

* Размер Δ устанавливается в конкретном проекте в зависимости от типа окна.

Нач. отд.	Светличный	
Н. контр.	Сапитульский	
Гл. спец.	Сапитульский	
Рук. гр.	Корсунский	
Рук. гр.	Корсунский	
Инж.	Фельдман	
Инж.	Зинченко	

2.436-18.1-27

Узел 28.
Опирание надоконного ригеля на простеночную панель

Стадия	Лист	Листов
Р	1	4

Харьковский промстройниипроект

1 – 1

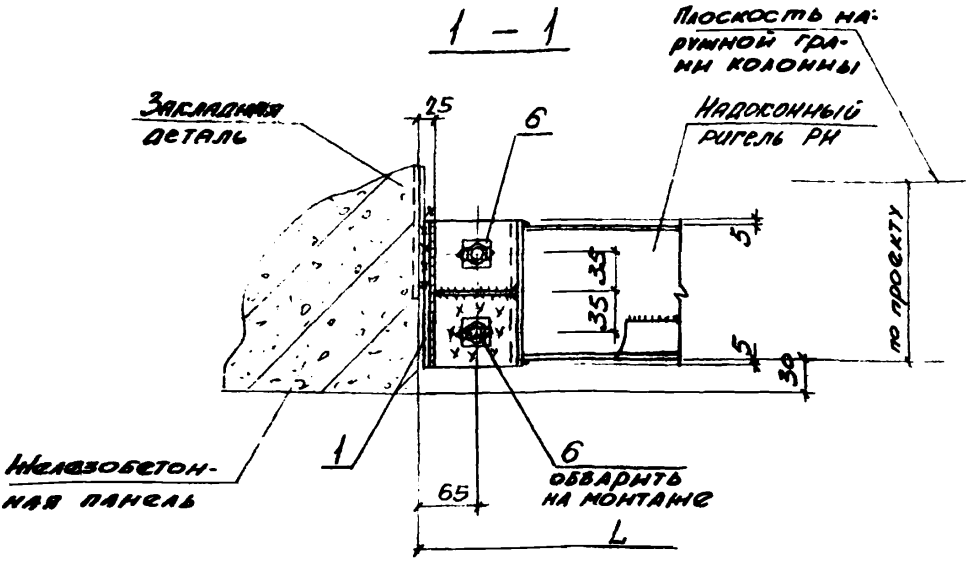

2 – 2

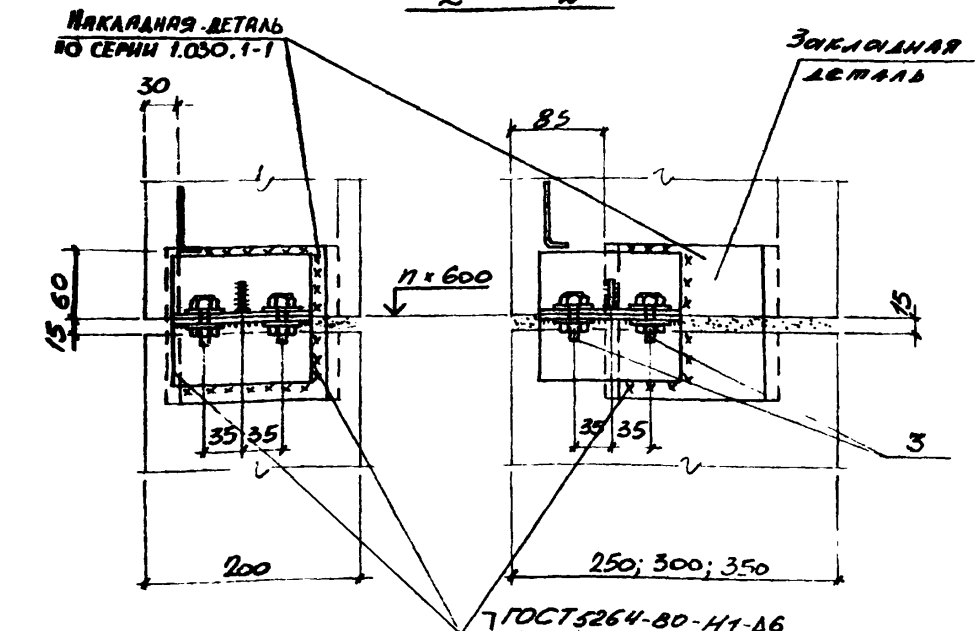

Размер L см. на листе 1 настоящего документа.

2436-18.1-27	Лист 2

28 Вариант 2

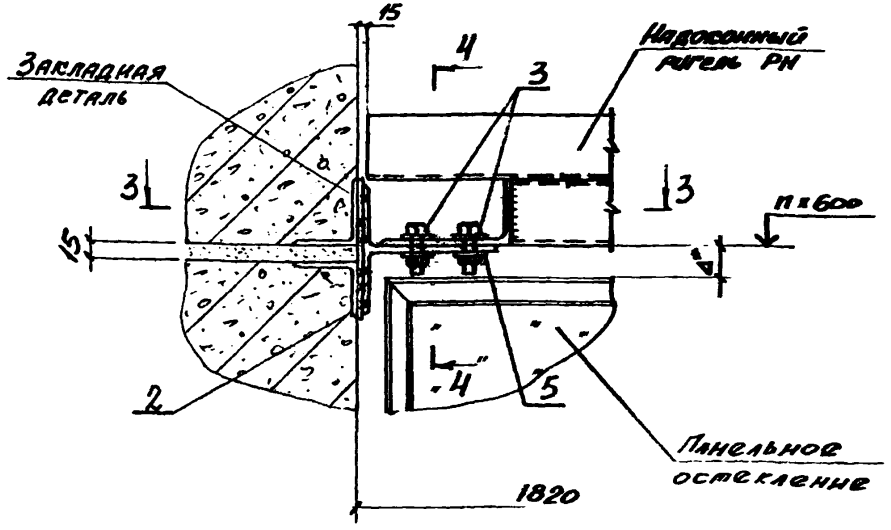

3 – 3

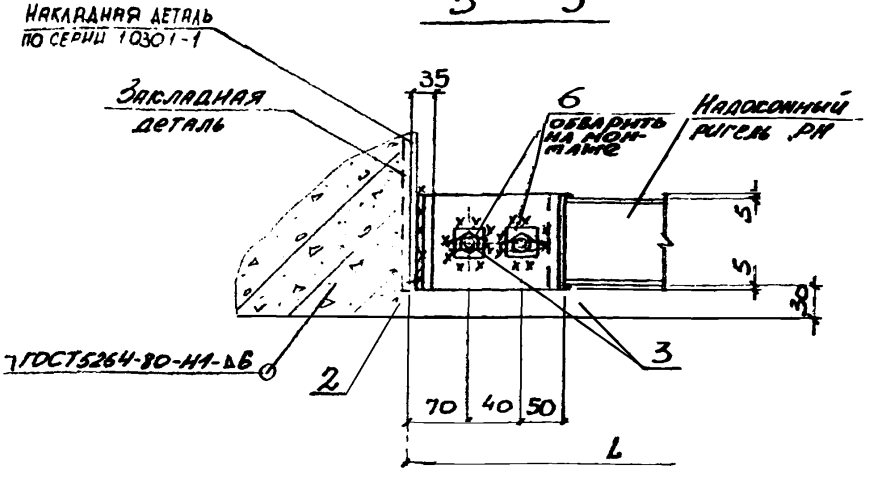

* Размер Δ устанавливается в конкретном проекте в зависимости от марки окна.

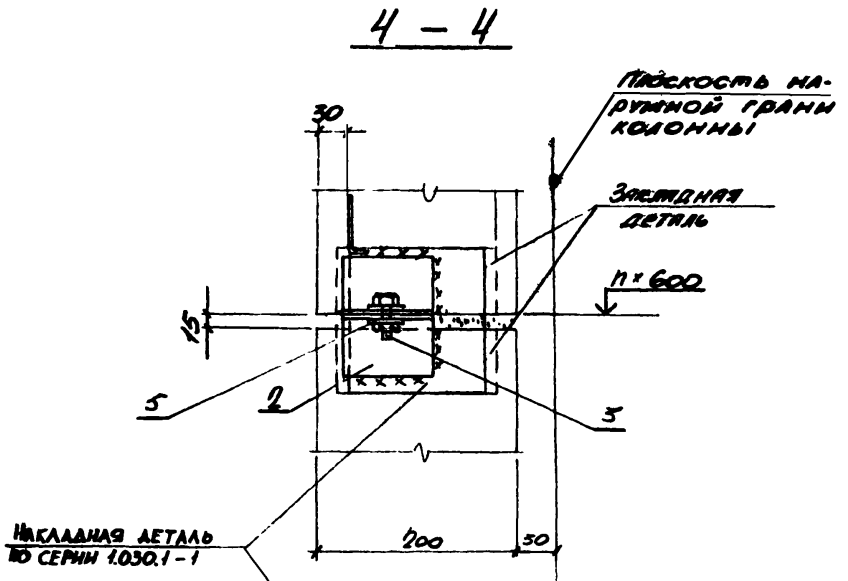

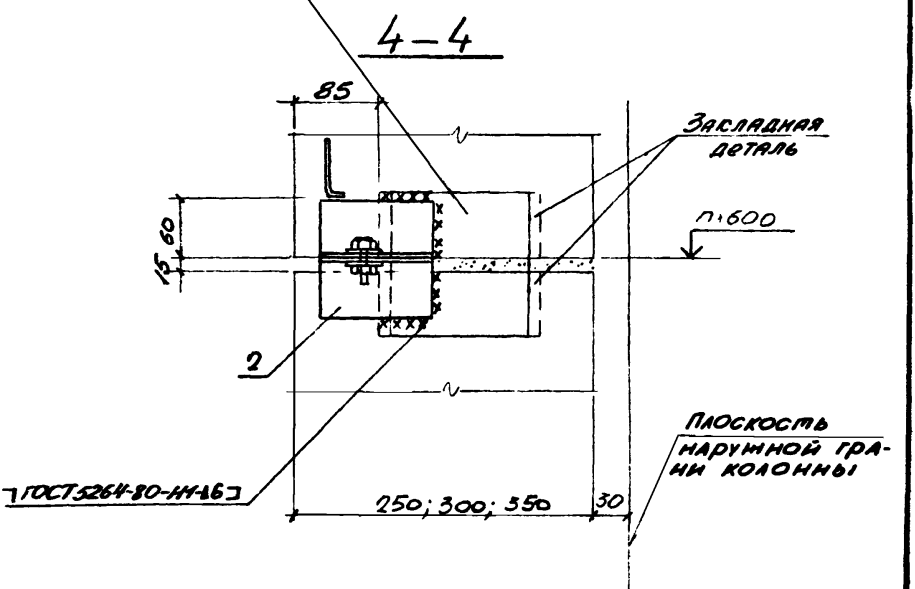

2.436-18.1-27

Лист 4

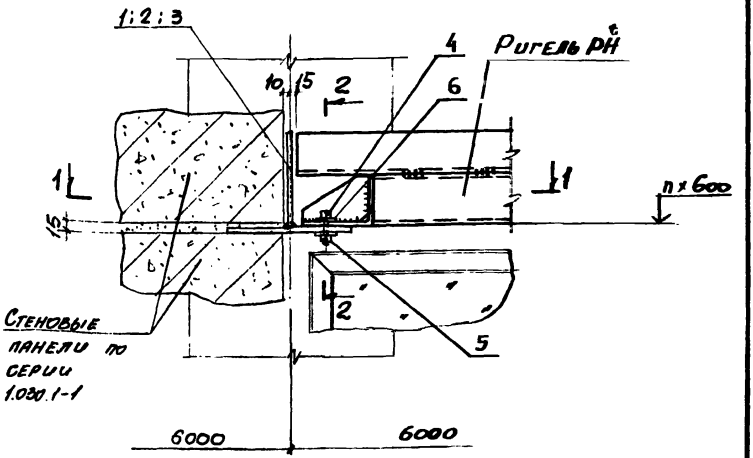

Марка поз.	Обозначение	Наименование	Кол.	Масса ед. кг	Примеч.
		Сборочные единицы			
1	1.030.1-1. 4-1-100	Опорная консоль ФК	1	См. табл.	
2	1.030.1-1 4-1-090	Опорная консоль ТК	1	См. табл.	
3	1.030.1-1 4-1-060	Опорная консоль РК	1	См. табл.	
		Стандартные изделия			
4		Болт М12х40 ГОСТ 7798-70*	2		
5		Гайка М12 ГОСТ 5915-70*	2		
6		Шайба 12.01.05 ГОСТ 11371-78*	2		

* Размер Δ устанавливается в конкретном проекте в зависимости от марки окна.

Нач. отд.	Светличная		2.436-18.1-28
Н. контр.	Капитульский		
Гл. спец.	Капитульский		
Рук. гр.	Карсунский		Узел 29. Опирание несущего ригеля и простеночной панели на опорную консоль.
Рук. гр.	Карсунский		
Ст. техн.	Балакирева		Стадия: Р; Лист: 1; Листов: 2
Инженер.	Зинченко		Крымский Промстройниипроект

1 - 1

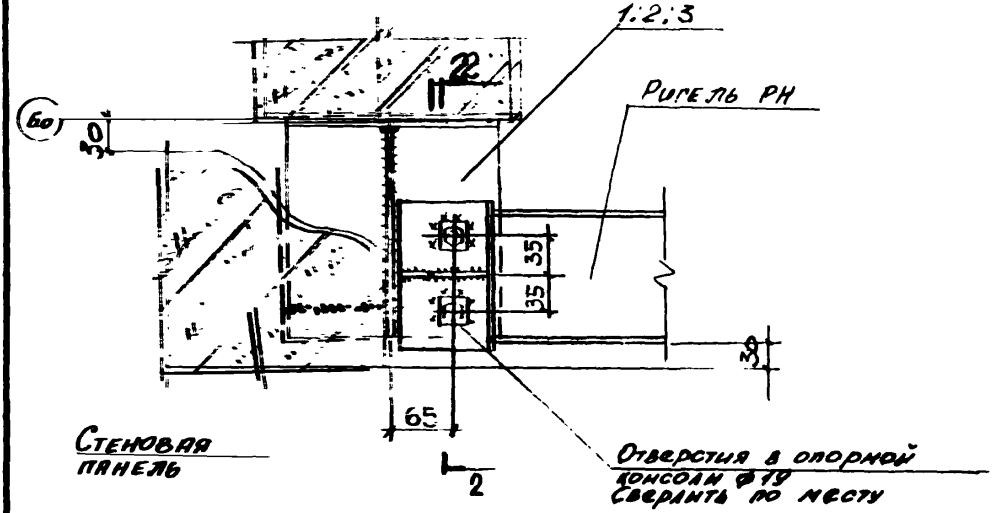

2 - 2

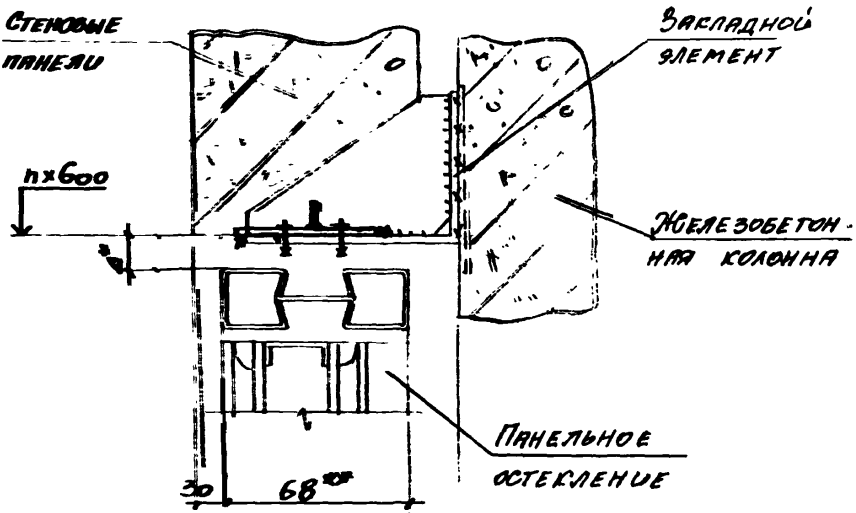

* Размер для справок.

Инв. № подл.	Подпись и дата	Взам. инв. №

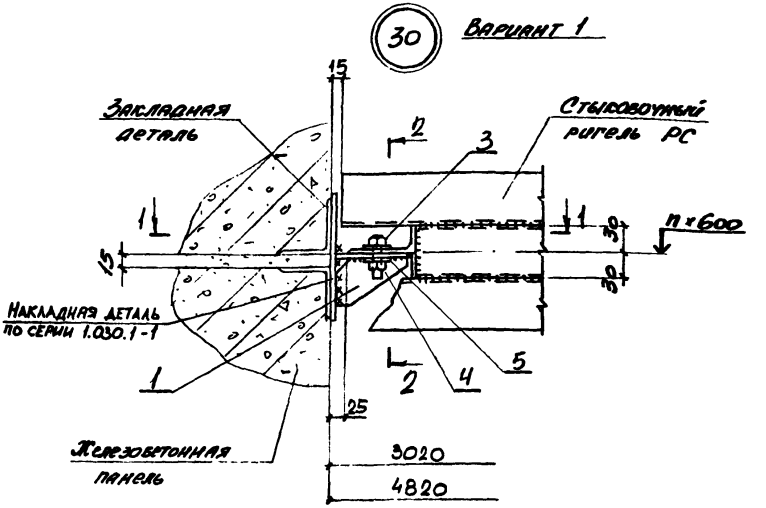

Марка поз.	Обозначение	Наименование	Кол.	Масса, ед., кг	Примечание
		Сборочные единицы			
1	2.436-18.3-11	Опорная консоль ОК 3	1	см. табл.	по проекту
2	2.436-18.3-11	Опорная консоль ОК 2	1	1,4	
		Стандартные изделия			
3		Болт М12×60.58 ГОСТ 7798-70*	2		
4		Гайка М12.5 ГОСТ 5915-70*	2		
5		Шайба 12.01.05 ГОСТ 11371-78*	2		
		Нестандартные изделия			
6		Шайба 40×40 S10 отв. ⌀13	2		

Нач. отд.	Светличный	
Н. контр.	Сапитульский	
Гл. спец.	Сапитульский	
Рук. гр.	Сарсунский	
Рук. гр.	Сарсунский	
Инж.	Фельдман	
Инж.	Зинченко	

2.436-18.1-29

Узел 30
Опирание стыковочного ригеля на простеночную панель

Стадия	Лист	Листов
Р	1	3

Харьковский промстройниипроект

21673-02 42

1 — 1

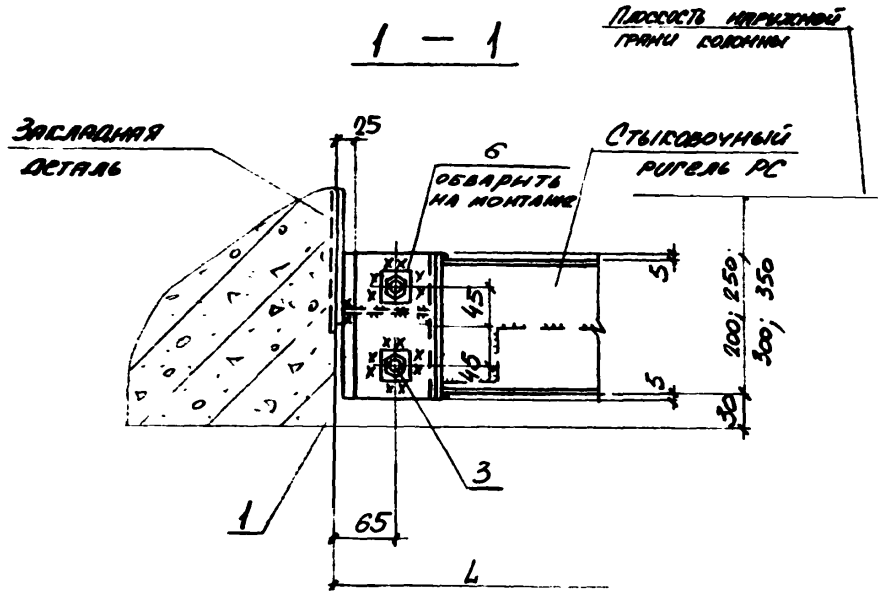
Плоскость наружной грани колонны
Закладная деталь
25
6
Обварить на монтаже
Стыковочный ригель РС
45
45
5
5
100; 250; 300; 350
30
3
1
65
L

2 — 2

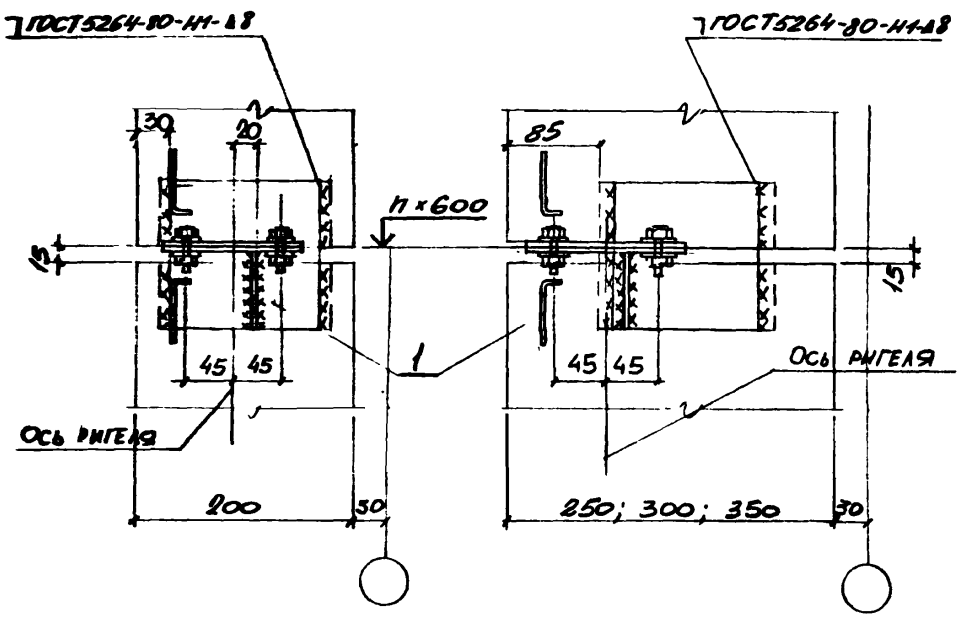
ГОСТ5264-80-Н1-А8
ГОСТ5264-80-Н1-А8
30
20
85
n×600
15
15
45
45
45
45
1
Ось ригеля
Ось ригеля
200
50
250; 300; 350
30

30 Вариант 2

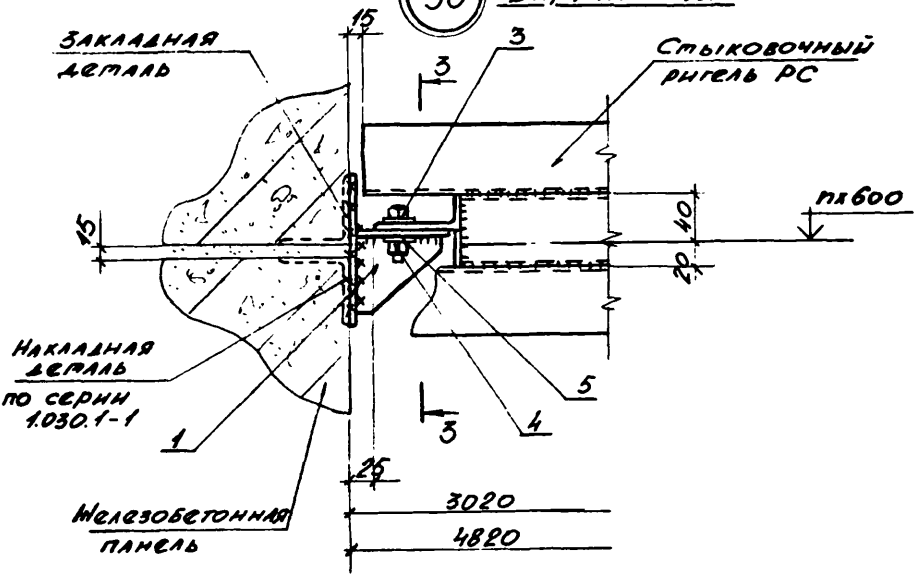

3 - 3

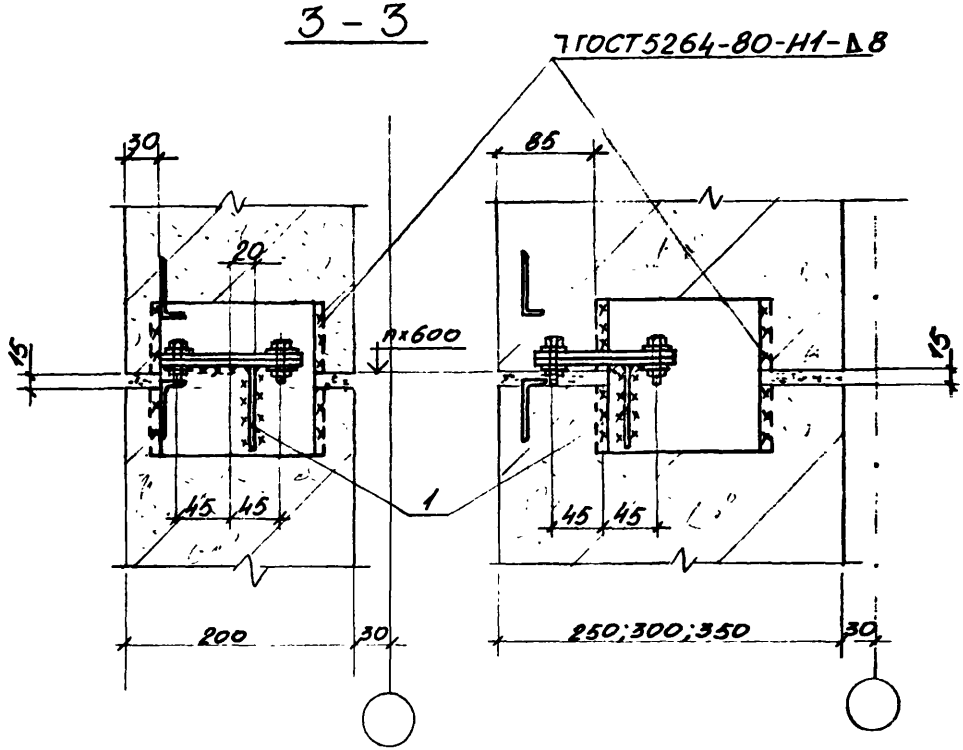

31 Вариант 1

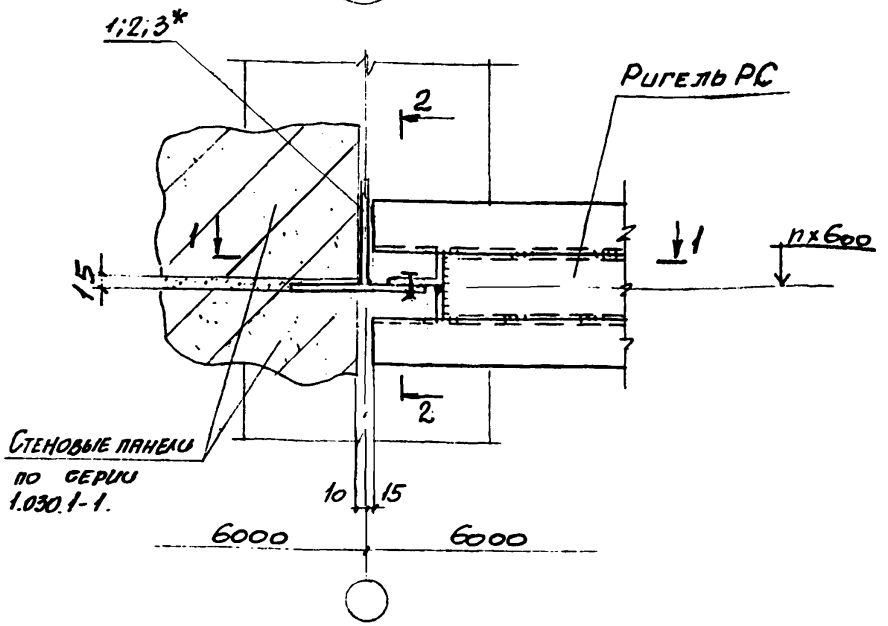

Марка поз.	Обозначение	Наименование	Кол.	Масса ед., кг	Примеч.
		Сборочные единицы			
1.	1.030.1-1 4-1-100	Опорная консоль ФК	1	см. табл.	
2.	1.030.1-1 4-1-090	Опорная консоль ТК	1	см. табл.	
3.	1.030.1-1 4-1-060	Опорная консоль РК	1	см. табл.	
4	2.436-18.3-15	Изделие соединительное МС5	1	1,4	

* поз. 1÷3 определяются при привязке конкретного проекта.

Нач. отд.	Светличный	
Н. контр.	Капитульский	
Гл. спец.	Капитульский	
Рук. гр.	Красунский	
Рук. гр.	Красунский	
Ст. техн.	Балакирева	

2.436-18.1-30

Узел 31.
Опирание стыковочного ригеля и простеночной панели на опорную консоль.

Стадия	Лист	Листов
Р	1	3

ХАРЬКОВСКИЙ ПРОМСТРОЙНИИПРОЕКТ

Инв. № подл. | Подп. и дата | Взам. инв. №

1 - 1

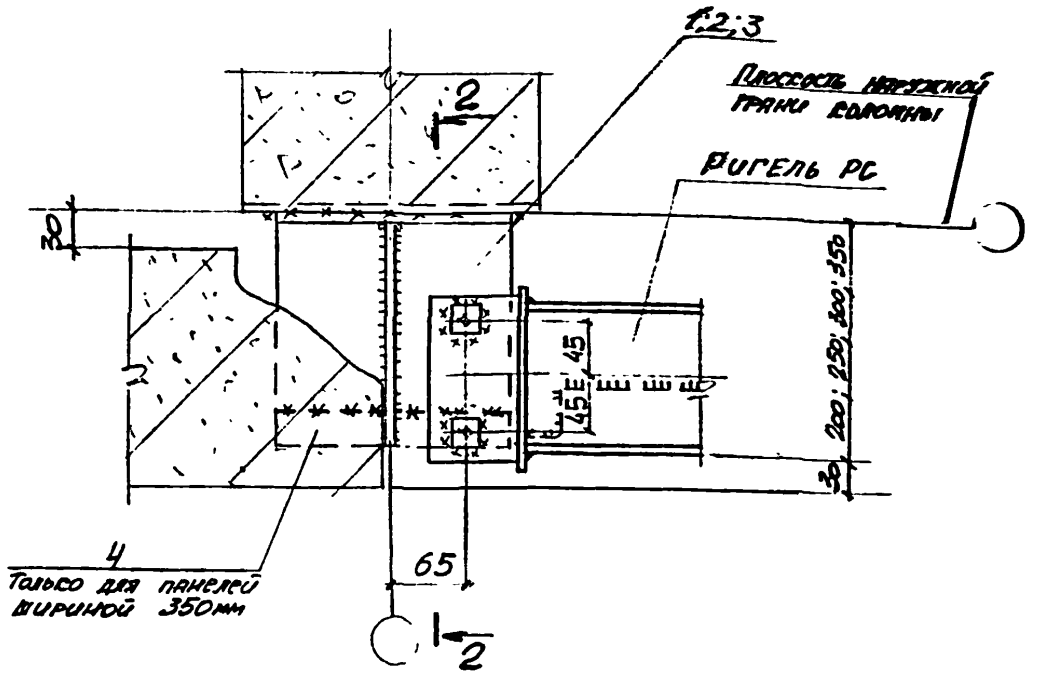

2 - 2

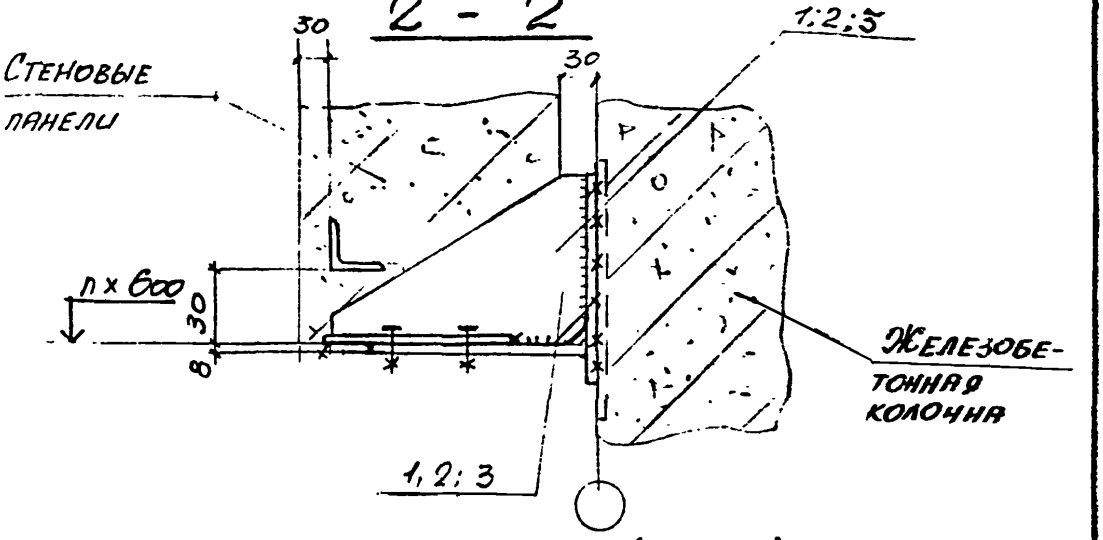

Отверстия под болты на опорной консоли (поз. 1÷3) сверлить по месту, используя отверстия в ригеле РС как шаблон.

31 Вариант 2

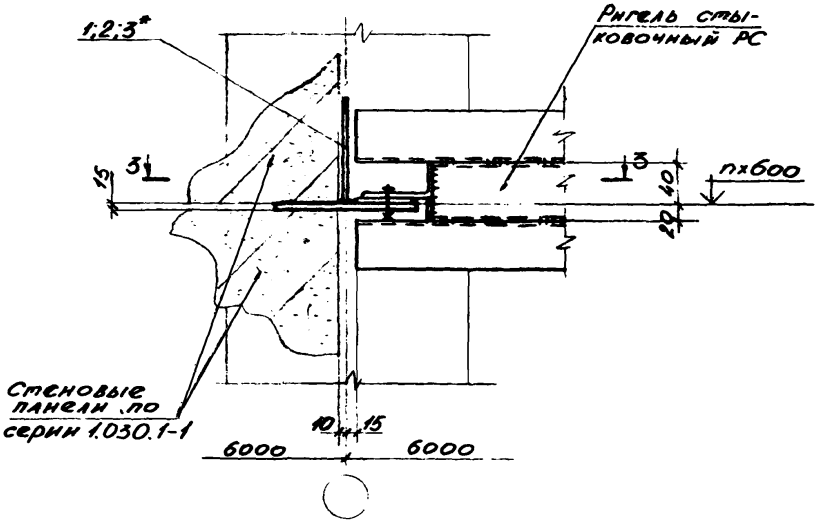

3 – 3

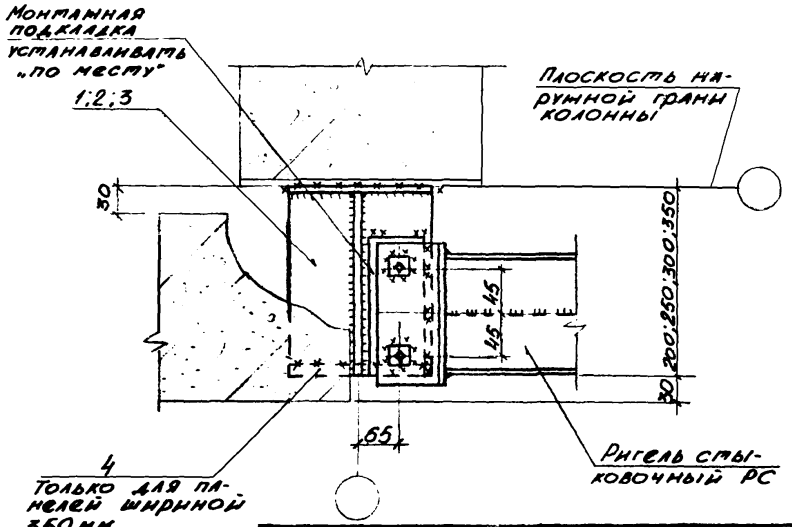

Инв. № подл. | Подпись и дата | Взам. инв. №

32 Вариант 1

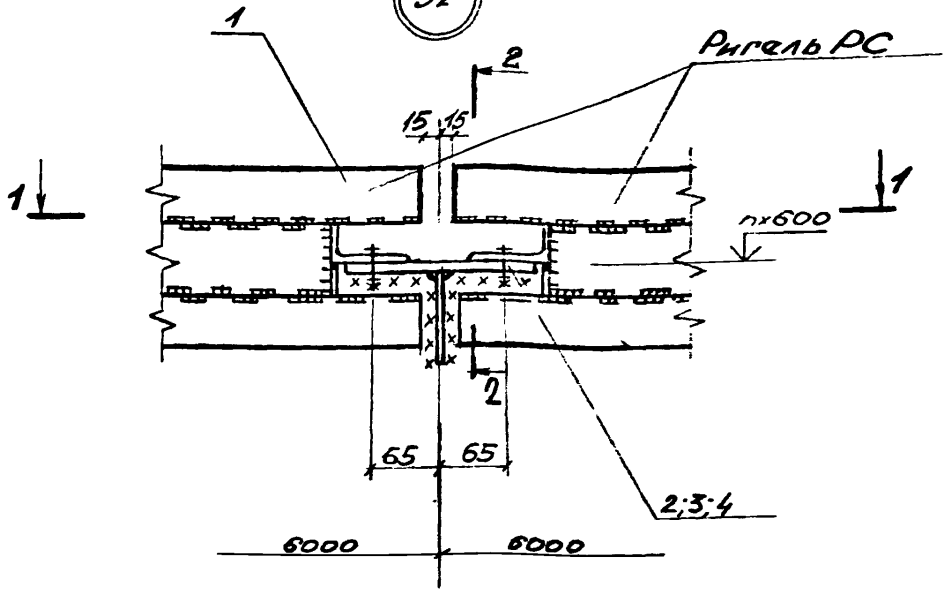

Марка поз.	Обозначение	Наименование	Кол.	Масса кг	Примечание
		Сборочные единицы			
1	2.436-18.3-12	Опорная консоль ОК4	1	см. табл.	по проекту
		Стандартные изделия			
2		Болт М12х80.58 ГОСТ 7798-70*	4		
3		Гайка М12.5 ГОСТ 5915-70*	4		
4		Шайба 12.01.05 ГОСТ 11371-78*	4		
		Нестандартные изделия			
5		Шайба 40х40 S10. Отв. ф13	4		

Взам. инв. №

Подпись и дата

Инв. № подл.

Нач. отд.	Светанный	
Гл. конструктор	Капитульский	
Гл. спец.	Капитульский	
Рук. гр.	Корсунский	
Рук. гр.	Корсунский	
Инж.	Харченцова	
Инж.	Зинченко	

2.436-18.1-31

Узел 32
Опирание стыковочного ригеля на опорную консоль колонны

Стадия	Лист	Листов
Р	1	3

Харьковский ПРОМСТРОЙНИИПРОЕКТ

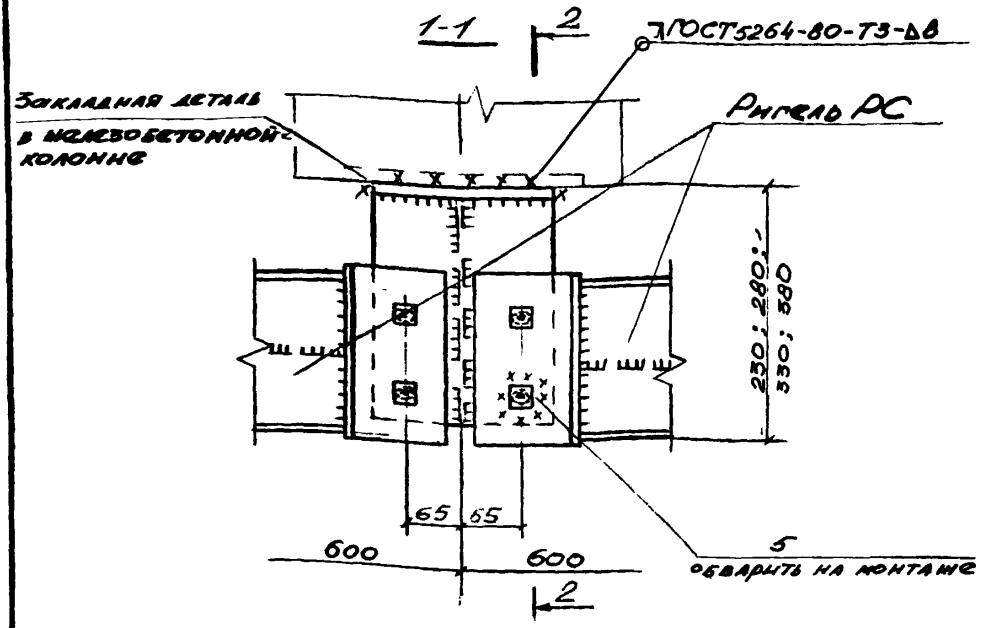

2-2

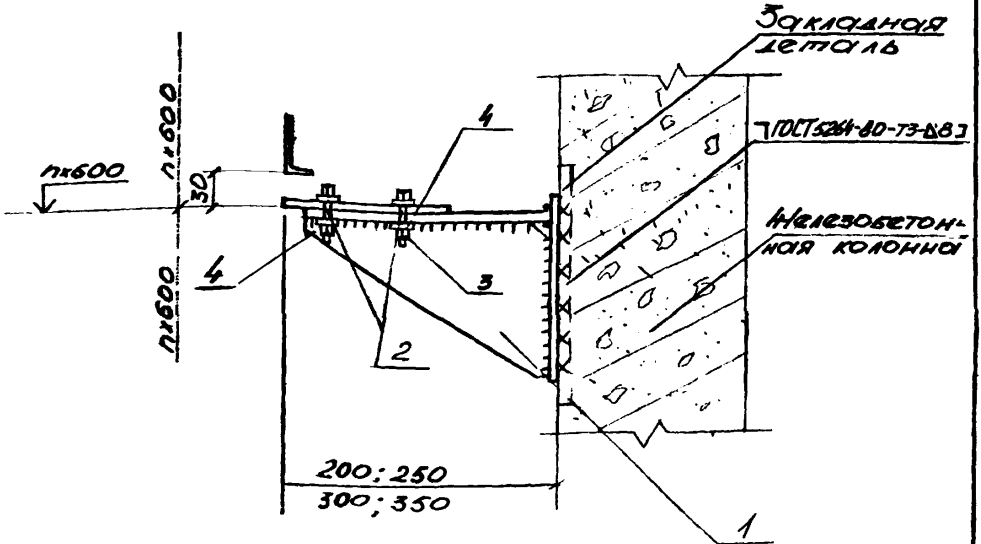

Отверстия в опорной консоли сверлить по месту, используя отверстия в ригелях как шаблоны.

Инв. № подл.	Подпись и дата	Взам. инв. №

2.436-18.1-31	Лист 2

32 Вариант 2

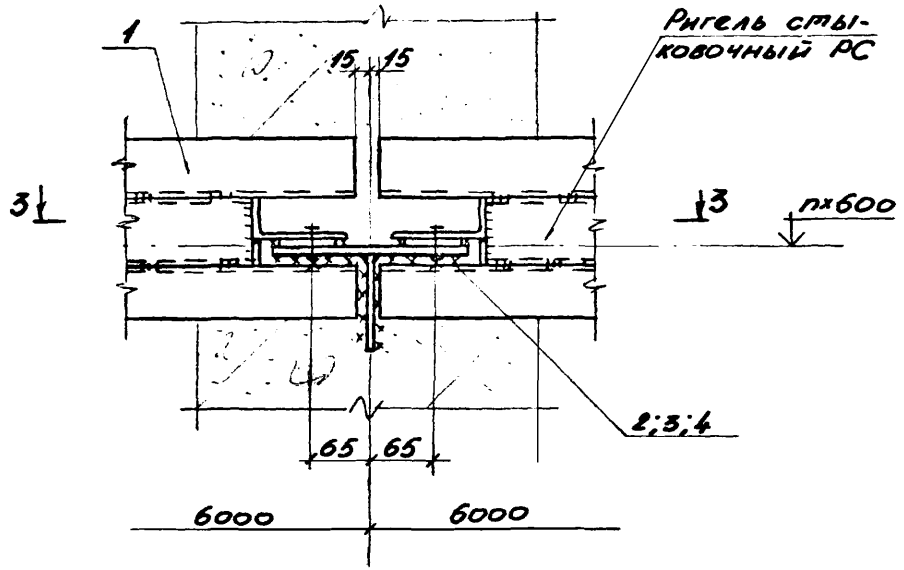

3–3

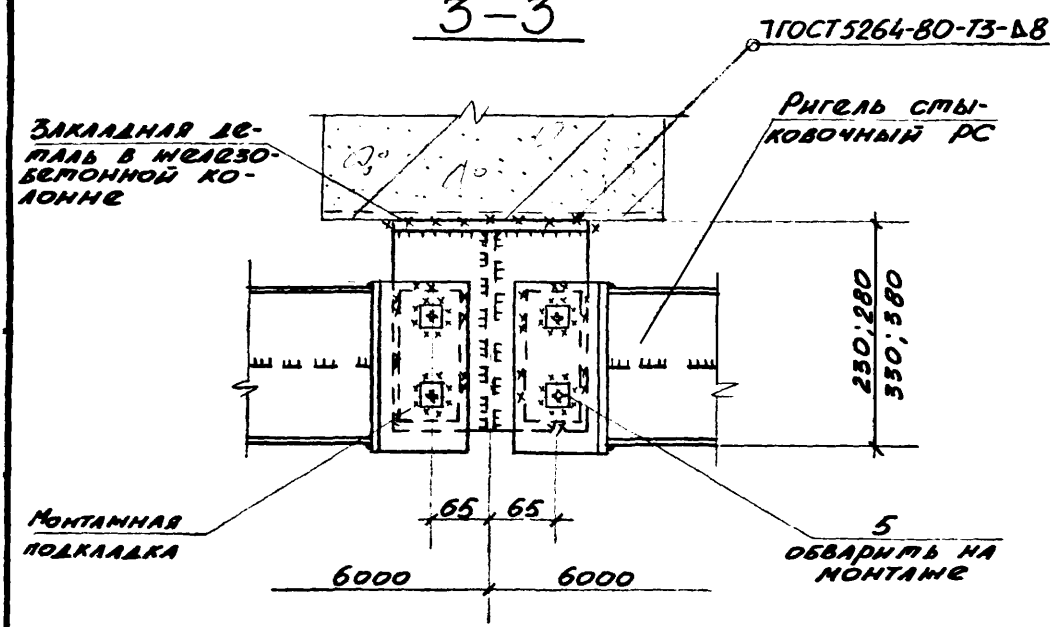

33 Вариант 1

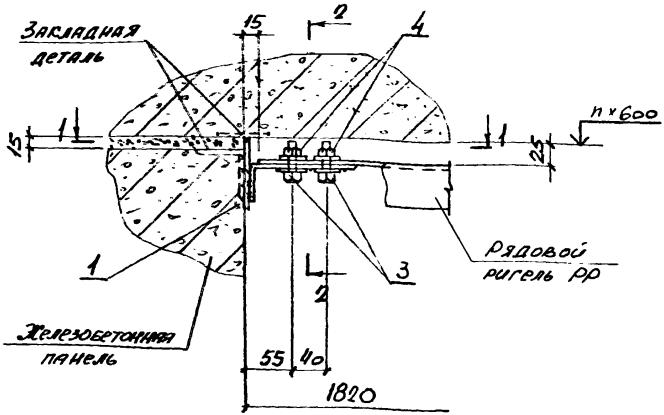

Марка поз.	Обозначение	Наименование	Кол.	Масса ед., кг	Примечание
		Сборочные единицы			
1	2.436-18.3-13	Опорная консоль ОК5	1	см. табл.	марка устанавливается в конкретном проекте
2	2.436-18.3-13	Опорная консоль ОК6	1	1,3	
		Стандартные изделия			
3		Болт М12×60.58 ГОСТ 7798-70*	2		
4		Гайка М12.5 ГОСТ 5915-70*	2		
5		Шайба 12.01.05 ГОСТ 11371-78*	2		
		Нестандартные изделия			
6		Шайба 40×40 S10 отв. ф13	2		

Нач. отд.	Светличный	
Н. контр.	Капитульский	
Гл. спец.	Капитульский	
Рук. гр.	Корсунский	
Рук. гр.	Корсунский	
Инж.	Фельдман	

Взам. инв. N

Подпись и дата

Инв. N подл.

2.436-18.1-32

Узел 33.
Крепление рядового ригеля к простеночной панели

Стадия	Лист	Листов
Р	1	4

Харьковский Промстройниипроект

1 – 1

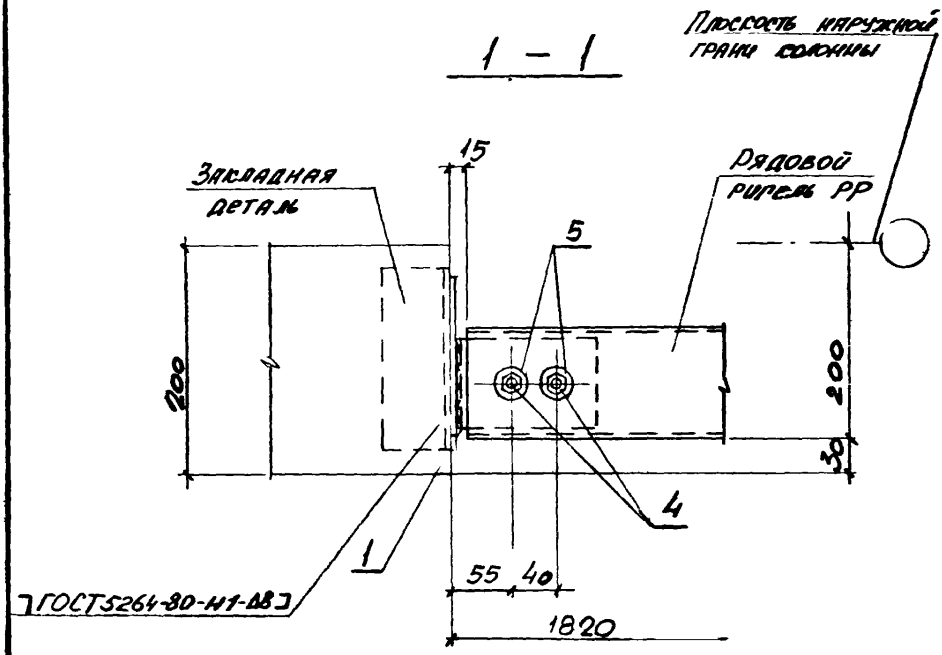
Плоскость наружной грани колонны
Закладная деталь
Рядовой ригель РР
15
5
200
200
30
4
1
55
40
1820
ГОСТ5264-80-Н1-ДВ

2 – 2

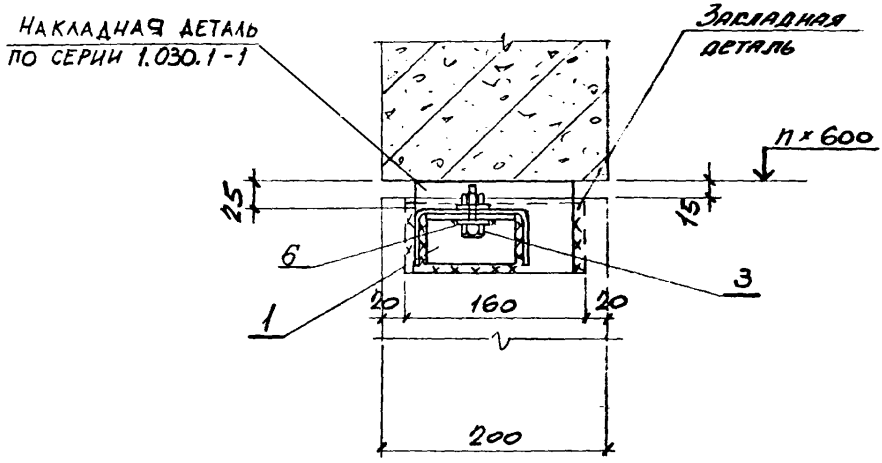
Накладная деталь по серии 1.030.1-1
Закладная деталь
n × 600
25
15
6
3
1
20
160
20
200

33 Вариант 2

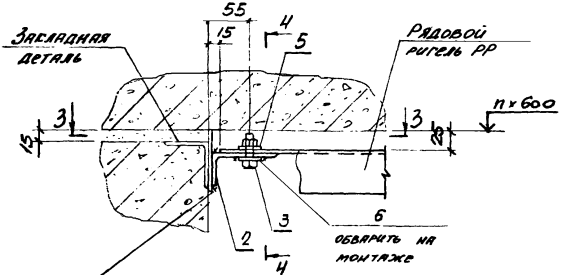

3 – 3

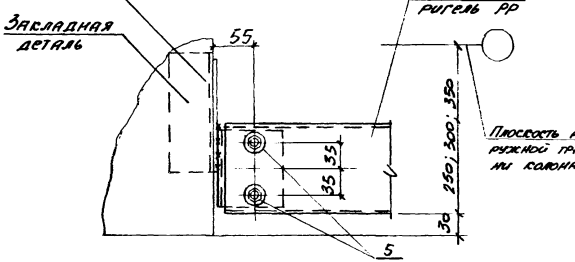

4 – 4

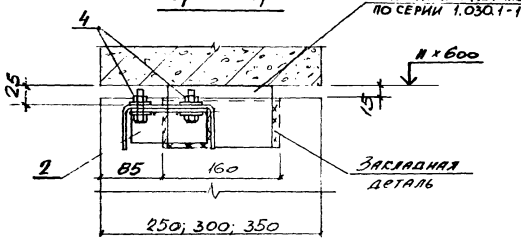

Инв. № подл.	Подпись и дата	Взам. инв. №

2.436-18.1-32

Лист 3

33 Вариант 3

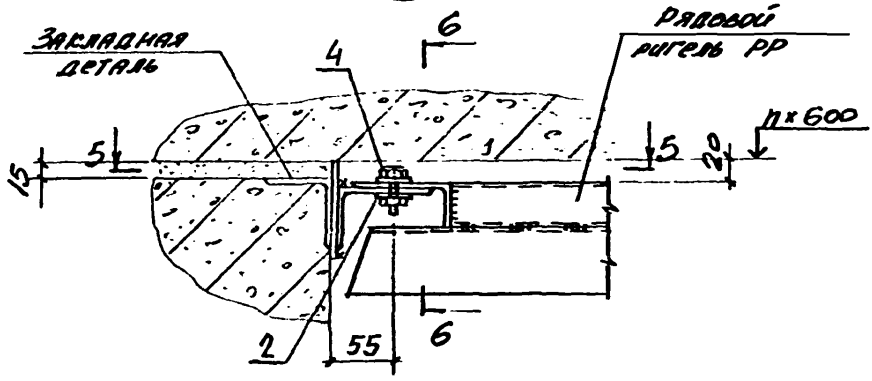

5 – 5

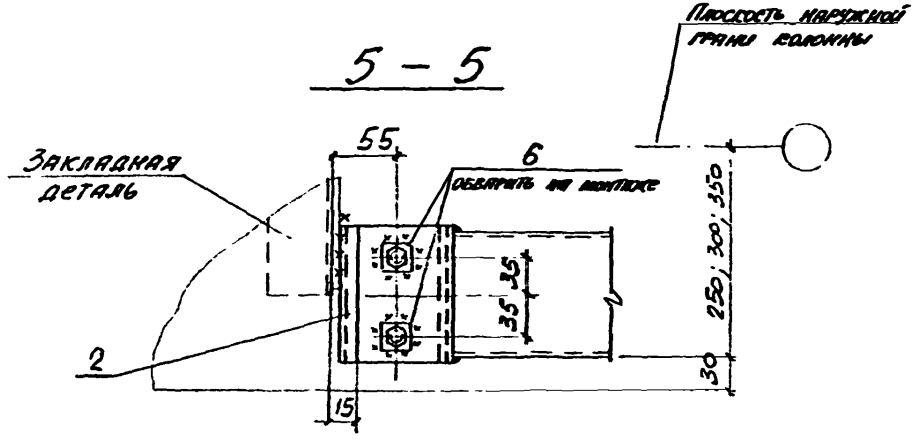

6 – 6

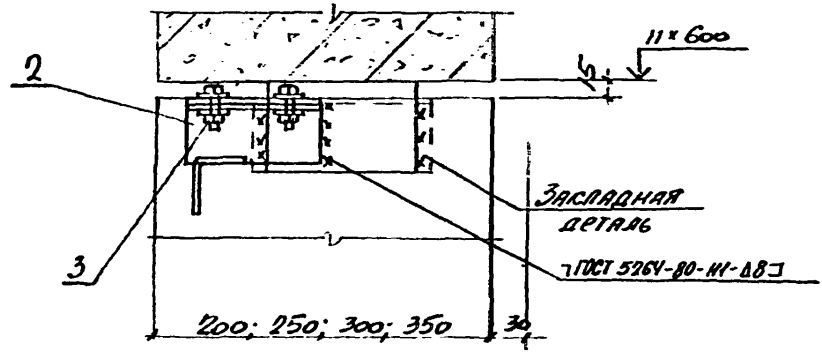

34 Вариант 1

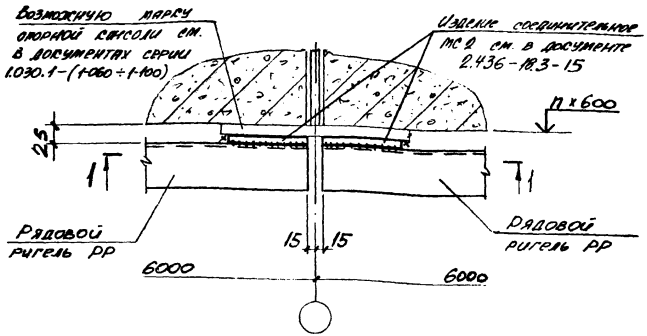

1 — 1

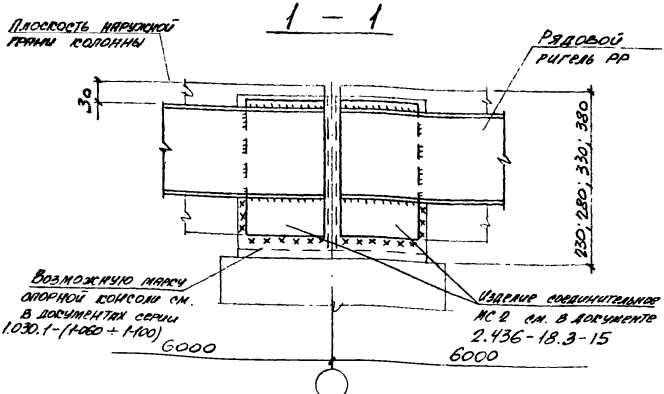

Нач. отд.	Светличный		2.436-18.1-33
Н. контр.	Капитульский		
Гл. спец.	Капитульский		
Рук. гр.	Корсунский		Узел 34. Крепление рядового ригеля к опорной консоли
Рук. гр.	Корсунский		
Инж.	Фельдман		

Стадия	Лист	Листов
Р	1	2

Харьковский Промстройниипроект

Инв. № подл. | Подпись и дата | Взам. инв. №

21673-02 55

34 Вариант 2

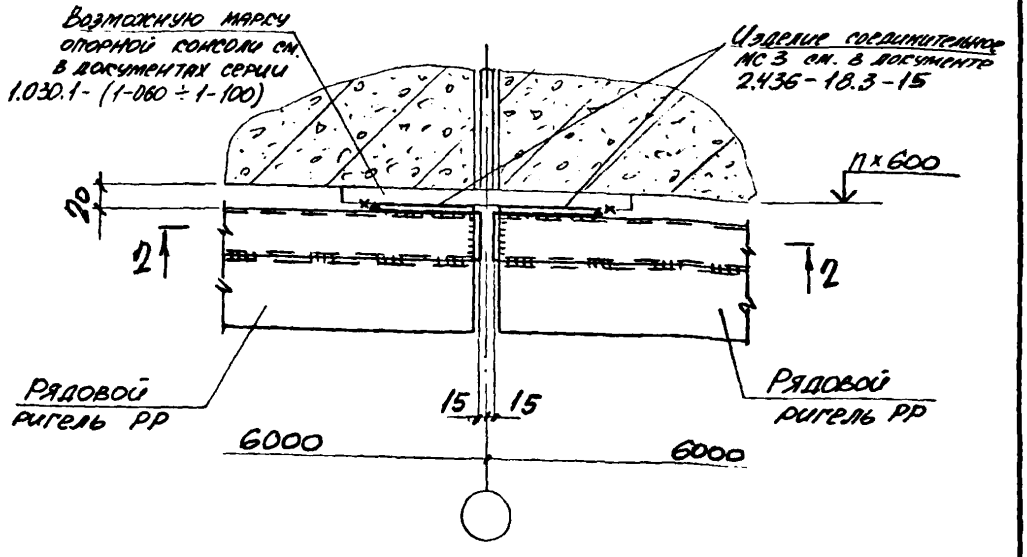

2 – 2

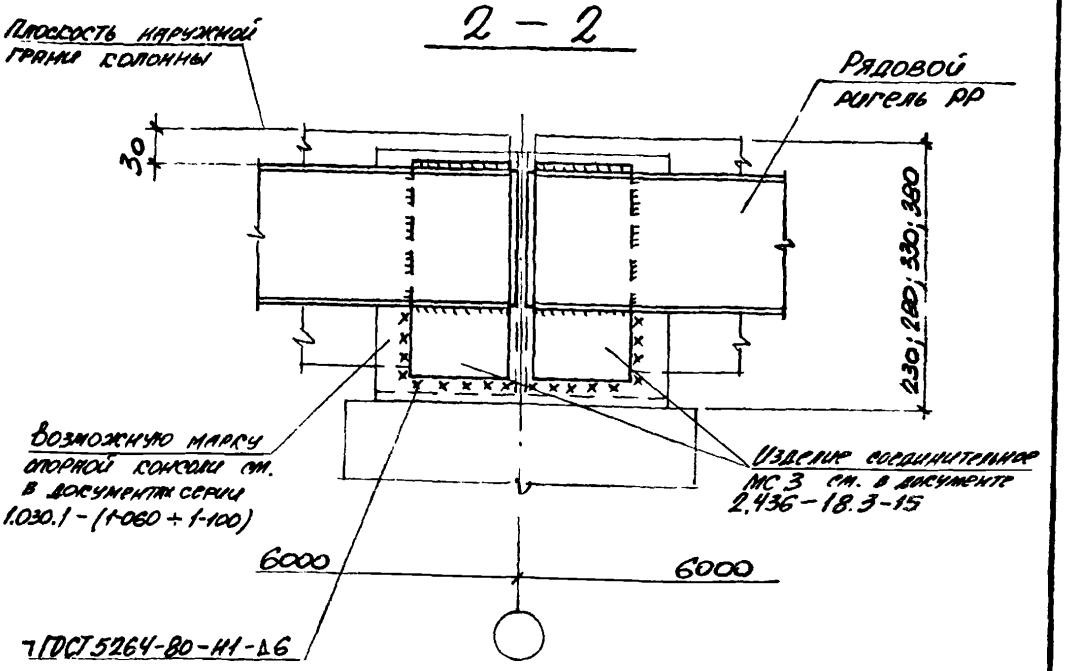

Инв. № подл. | Подп. и дата | Взам. инв. №

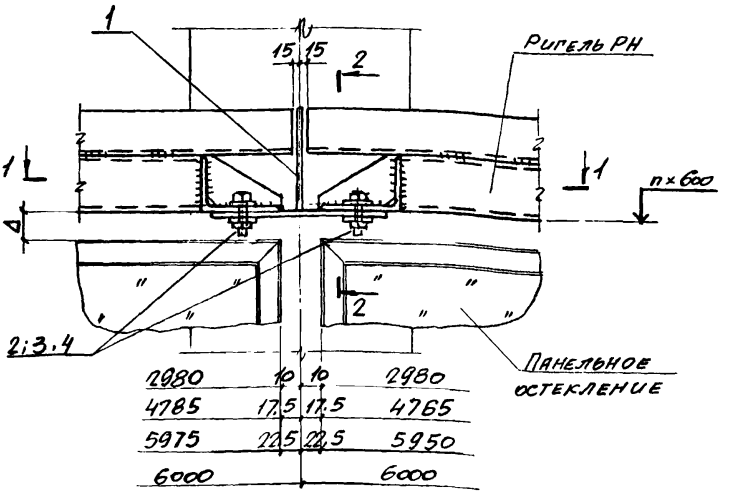

Марка поз.	Обозначение	Наименование	Кол.	Масса ед. кг	Примеч.
		Сборочные единицы			
1	2.436-18.3-12	Опорная консоль ОК4	1	см. табл.	по проекту
		Стандартные изделия			
2		Болт М12×40.58 ГОСТ 7798-70*	2		
3		Гайка М12.5 ГОСТ 5915-70*	2		
4		Шайба 12.01.05 ГОСТ 11371-78*	4		
		Нестандартные изделия			
5		Шайба 40×40 S 10 отв ф 13	4		

Размер Δ устанавливается в конкретном проекте в зависимости от типа оснa

Нач. отд.	Светличный	
Н. контр.	Капитульский	
Гл. спец.	Капитульский	
Рук. гр.	Ковсунский	
Рук. гр.	Ковсунский	
Ст. техн.	Балакирева	
Инжен	Зинченко	

Инв. № подл. | Подпись и дата | Взам. инв. №

2.436-18.1-34

Узел 35.
Опирание несущих ригелей на опорную консоль.

Стадия	Лист	Листов
Р	1	2

Харьковский Промстройниипроект

1 - 1

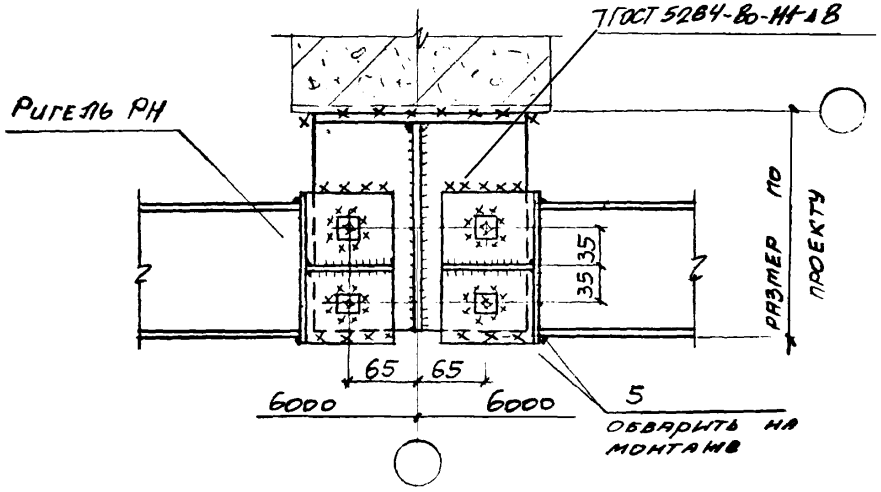

2 - 2

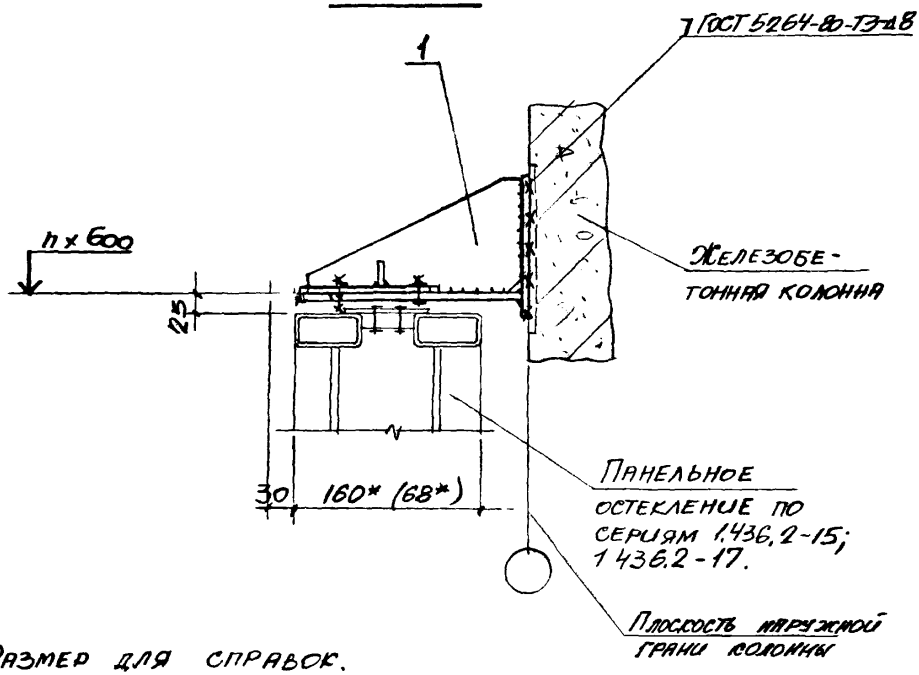

*Размер для справок.

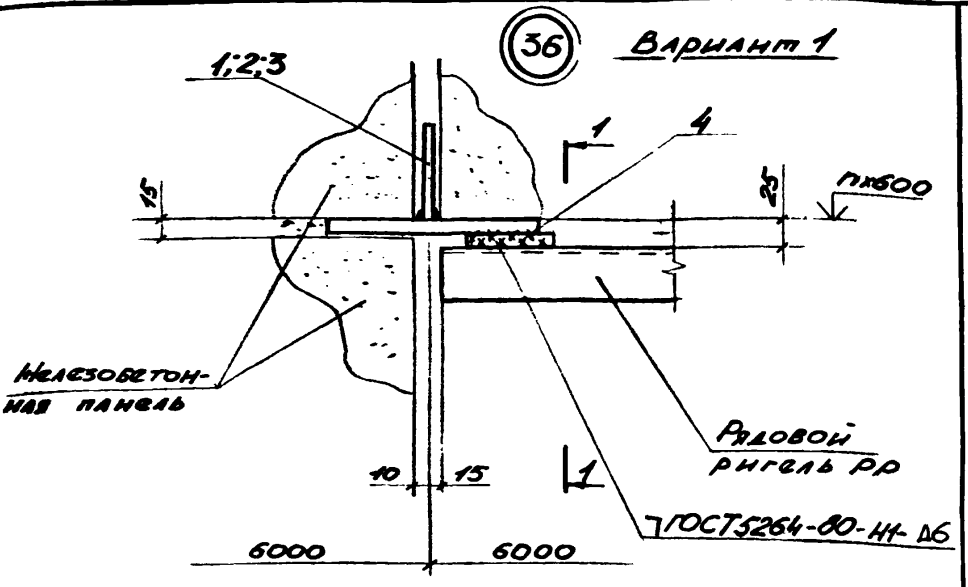

Марка поз.	Обозначение	Наименование	Кол.	Масса ед. кг.	Примечание
		Сборочные единицы			
1	1.030.1-1 4-1-100	Опорная консоль РК	1	См. табл.	Устанавливаются в конкретном проекте
2	1.030.1-1 4-1-090	Опорная консоль ТК	1	См. табл.	
3	1.030.1-1 4-1-060	Опорная консоль РК	1	См. табл.	
4	2.436-183-15	Изделие соединительное МС2	1	1.0	

Нач.отд.	Светличный		
Н.контр.	Капитульский		
Гл.спец.	Капитульский		
Рук.гр.	Корсунский		
Рук.гр.	Корсунский		
Инж.	Караченцева		

2.436-18.1-35

Узел 36
Крепление простеночной панели и рядового ригеля к опорной консоли.

Стадия	Лист	Листов
Р	1	2

Харьковский Промстройниипроект

Инв.№подл. | Подпись и дата | Взам.инв.№

36

Вариант 2

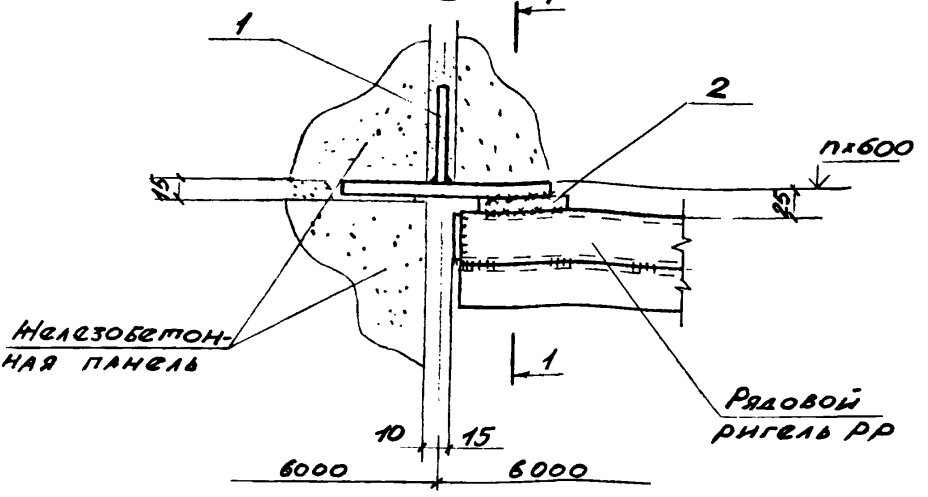

1–1

(для РР-1-1; РР-2-1; РР-2-3)

1–1

(для РР-3-1; РР-4-2)

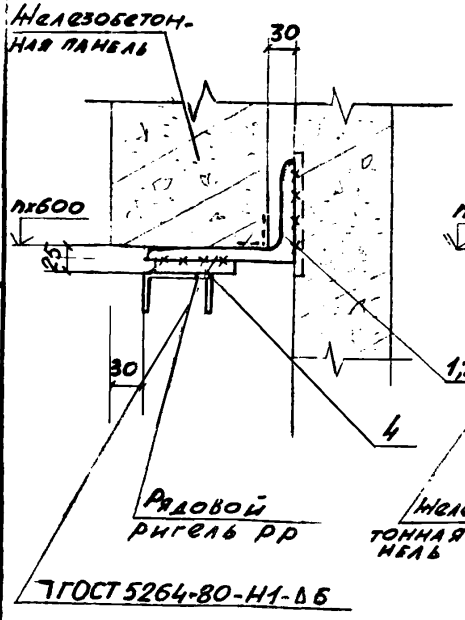

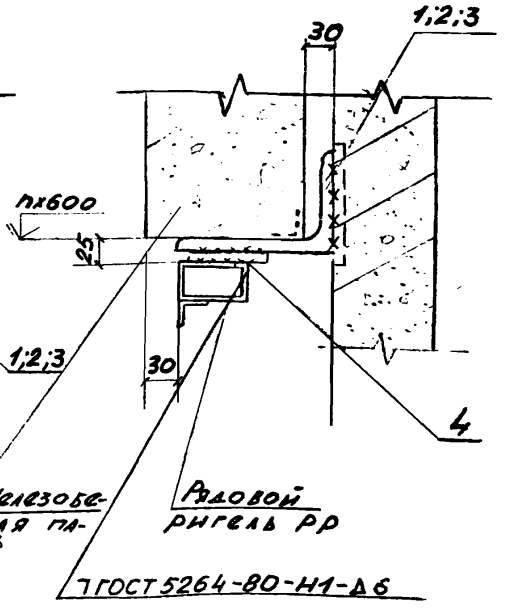

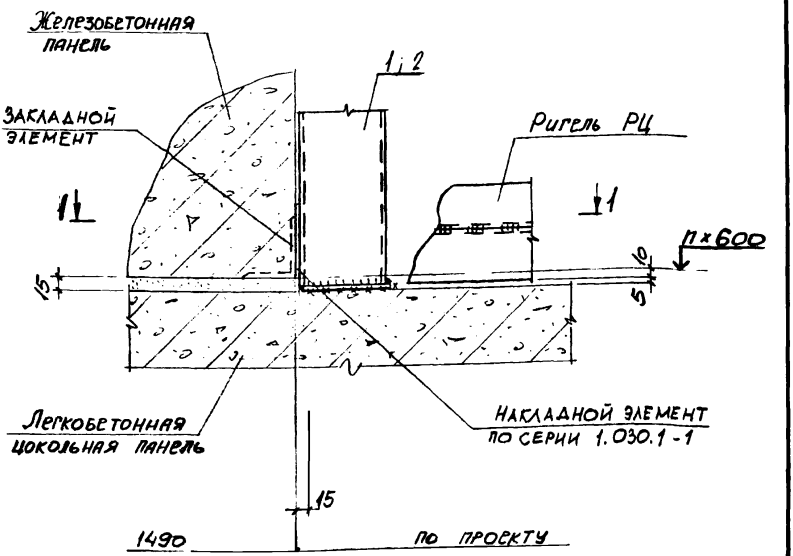

Марка поз.	Обозначение	Наименование	Кол.	Масса ед., кг	Примечание
		Сборочные единицы			
1	2.436-18.3-09	Стойка фахверка ТФ1	1	см. табл.	По проекту
2	2.436-18.3-10	Стойка фахверка ТФ2	1	см. табл.	
3	2.436-18.3-15	Изделие соединительное МС4	1	0,9	

Инв. № подл. | Подпись и дата | Взам. инв. №

Нач. отд.	Светличный		
Н. контр.	Сапотульский		
Гл. спец.	Сапотульский		
Рук. гр.	Сарсунский		
Разр.	Сарсунский		
Инж.	Фридман		

2.436-18.1-36

Узел 37.
Крепление фахверковой стойки к цокольной панели

Стадия	Лист	Листов
Р	1	2

Харьковский промстройниипроект

1 — 1
(для проема 1820 мм)

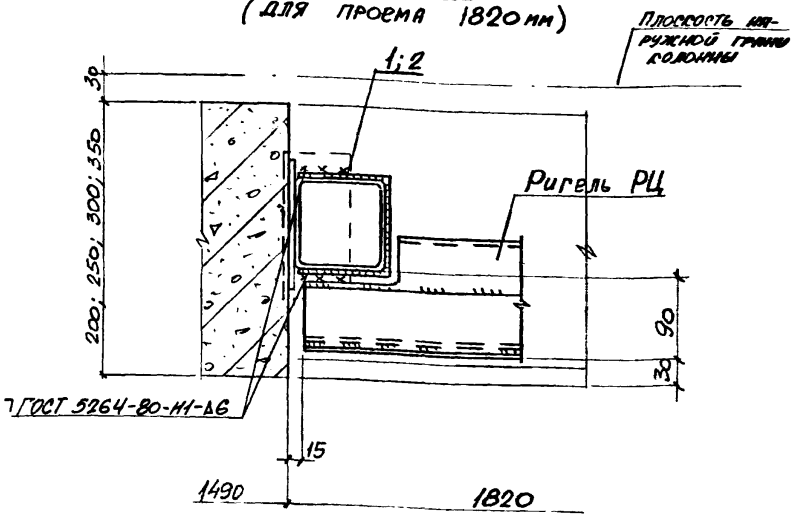

1 — 1
(для проемов 3020; 4820; 6020 мм)

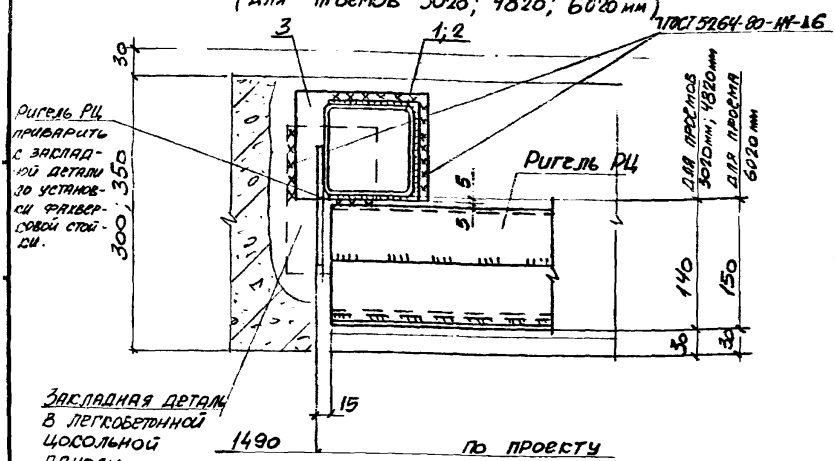

38 Вариант 1

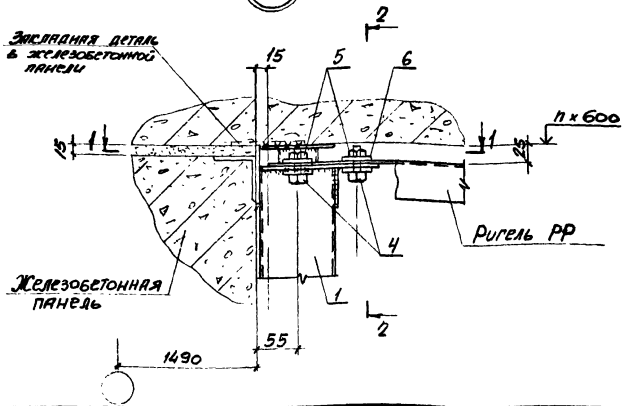

Марка поз.	Обозначение	Наименование	Кол.	Масса ед., кг	Примечание
		Сборочные единицы			
1	2.436-18.3-09	Стойка фахверка ТФ1	1	см. табл.	по проекту
2	2.436-18.3-10	Стойка фахверка ТФ2	1	см. табл.	
3	2.436-18.3-16	Изделие соединительное МС6	1	1,3	
		Стандартные изделия			
4		Болт М12×60.58 ГОСТ 7798-70*	2		
5		Гайка М12.5 ГОСТ 5915-70*	2		
6		Шайба 12.01.05 ГОСТ 11371-78*	2		
		Нестандартные изделия			
7		Шайба 40×40 S10 отв. ф13	2		

Нач. отд.	Светличный		
Н. контр.	Капитульский		
Гл. спец.	Капитульский		
Рук. гр.	Корсунский		
Рук. гр.	Корсунский		
Инж.	Фельдман		
Инж.	Зинченко		

2.436-18.1-37

Узел 38
Крепление фахверковой стойки к перемычечной панели

Стадия	Лист	Листов
Р	1	5

Харьковский Промстройниипроект

Инв. № подл. | Подпись и дата | Взам. инв. №

1 – 1

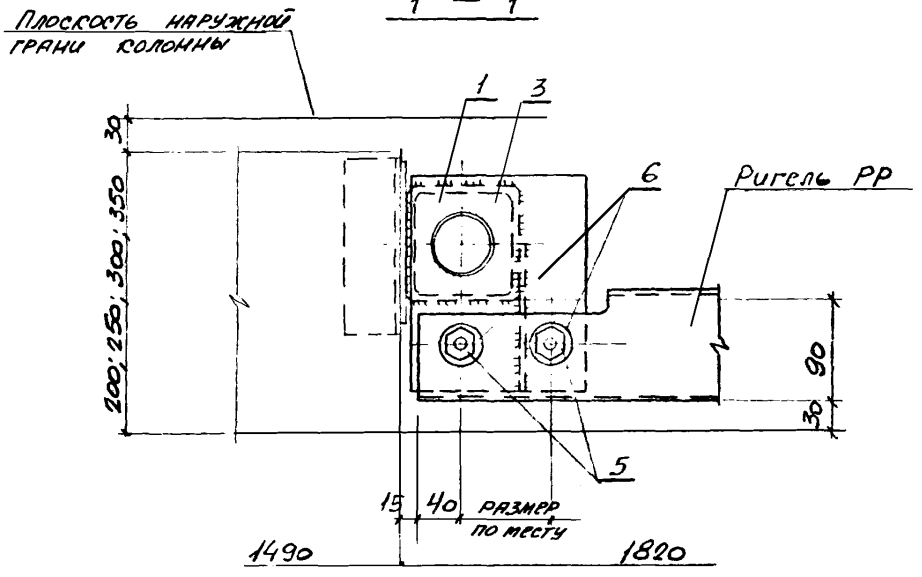

2 – 2

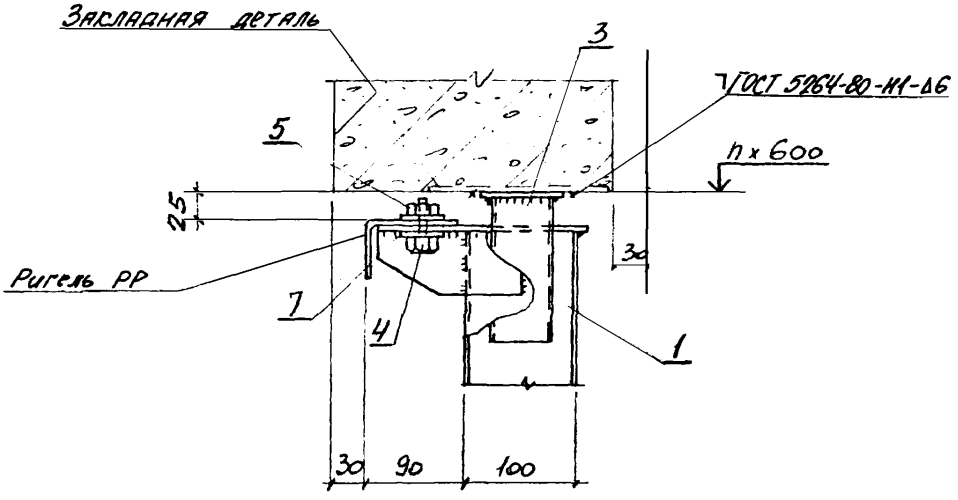

Инв. № подл. | Подпись и дата | Взам. инв. №

38 Вариант 2

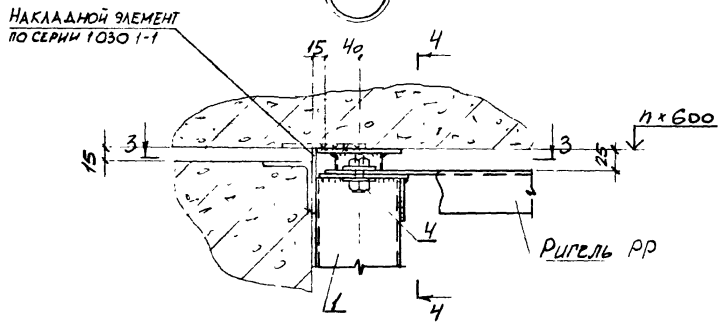

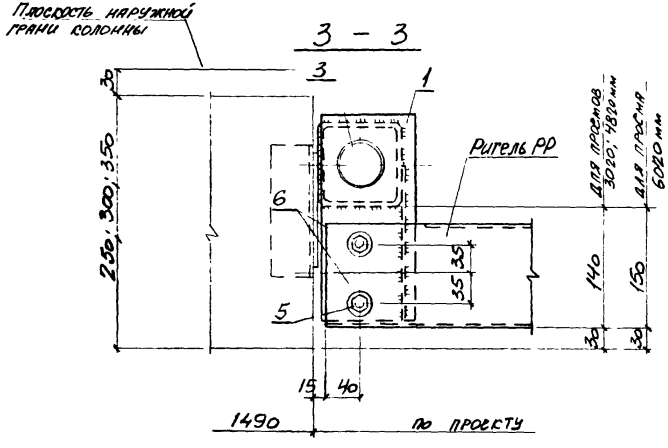

Инв. № подл. | Подпись и дата | Взам. инв. №

38 Вариант 3

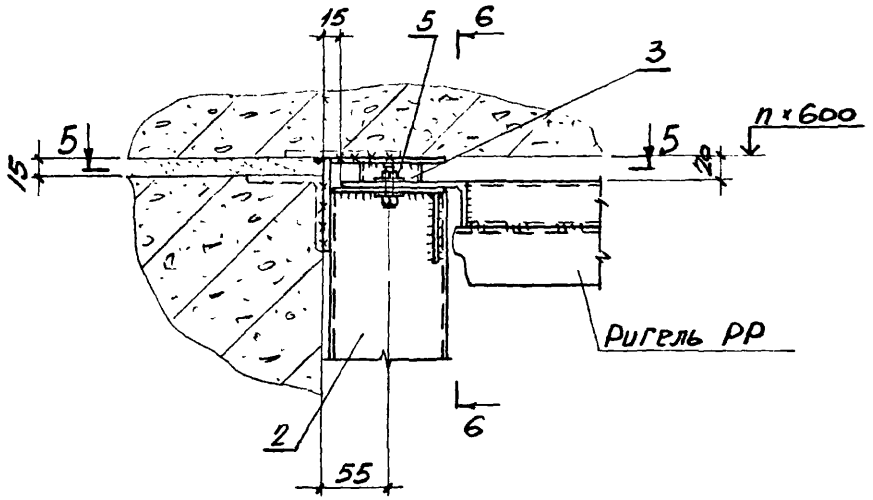

5 – 5

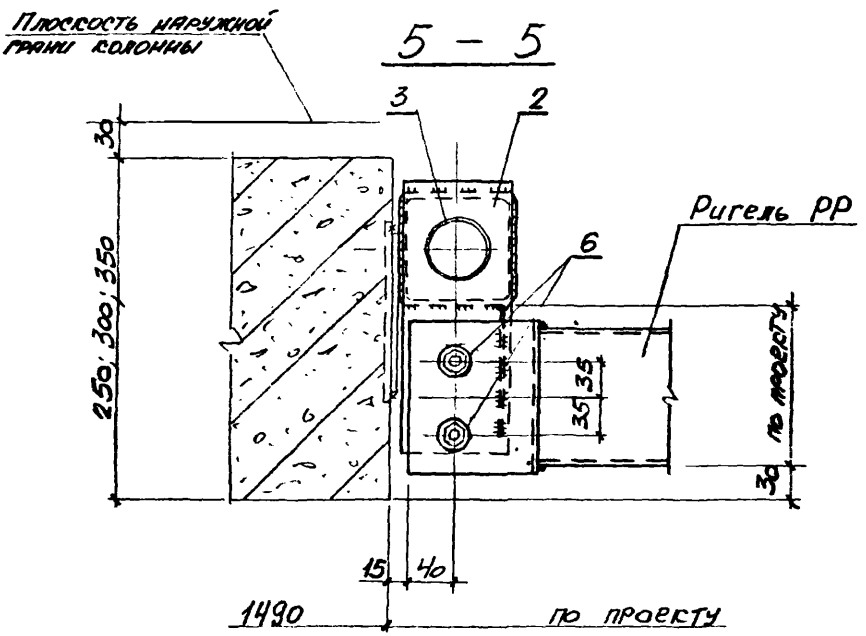

4 – 4

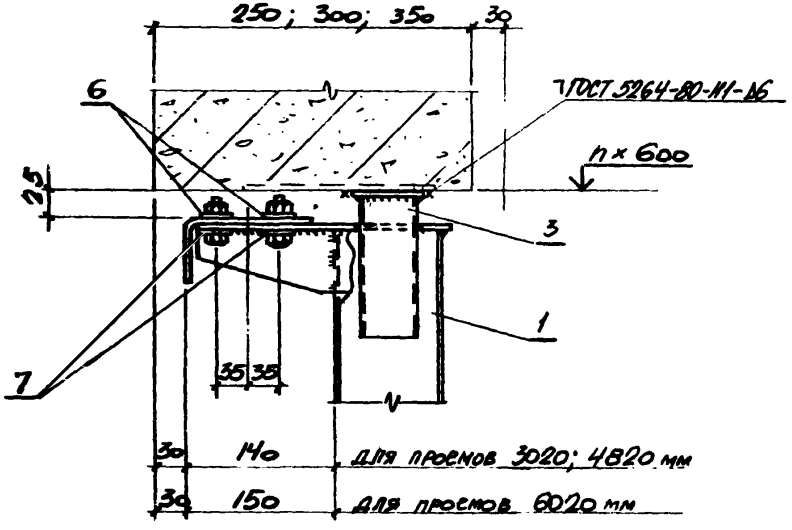
250; 300; 350
30
6
ГОСТ 5264-80-М1-Аб
n×600
25
3
1
7
35 35
30
140
для проемов 3020; 4820 мм
30
150
для проемов 6020 мм

6 – 6

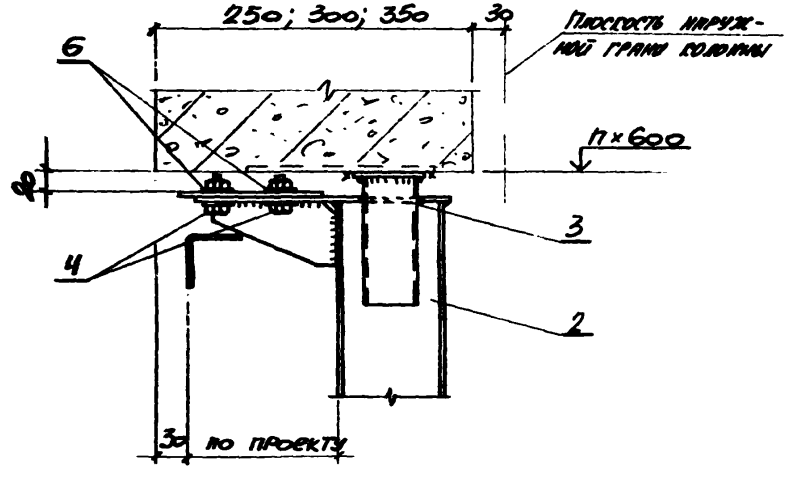
250; 300; 350
30
Плоскость наружной грани колонны
6
n×600
40
3
4
2
30
по проекту

39

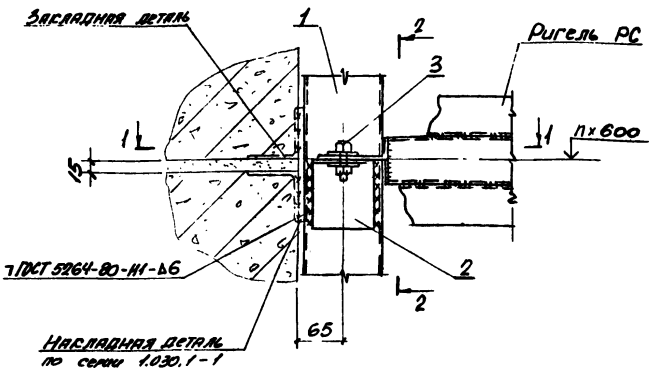

Марка поз.	Обозначение	Наименование	Кол.	Масса ед., кг	Примечание
		Сборочные единицы			
1	2.436-18.3-10	Стойка фахверка ТФ2	1	см. табл.	по проекту
2	2.436-18.3-14	Опорная консоль ОК7	1	1,6	
		Стандартные изделия			
3		Болт М12×60.58 ГОСТ 7798-70*	2		
4		Гайка М12.5 ГОСТ 5915-70*	2		
5		Шайба 12.01.05 ГОСТ 11371-78*	2		
		Нестандартные изделия			
6		Шайба 40×40 S10 отв. ф13	2		

Нач. отд.	Слепичный	
Н. контр.	Капитульский	
Гл. спец.	Капитульский	
Рук. гр.	Сирсунский	
Рук. гр.	Сирсунский	
Инж.	Фельдман	

2.436-18.1-38

Узел 39
Крепление стыковочного ригеля к фахверковой стойке

Стадия	Лист	Листов
Р	1	2

Харьковский Промстройниипроект

21673-02 68

1 – 1

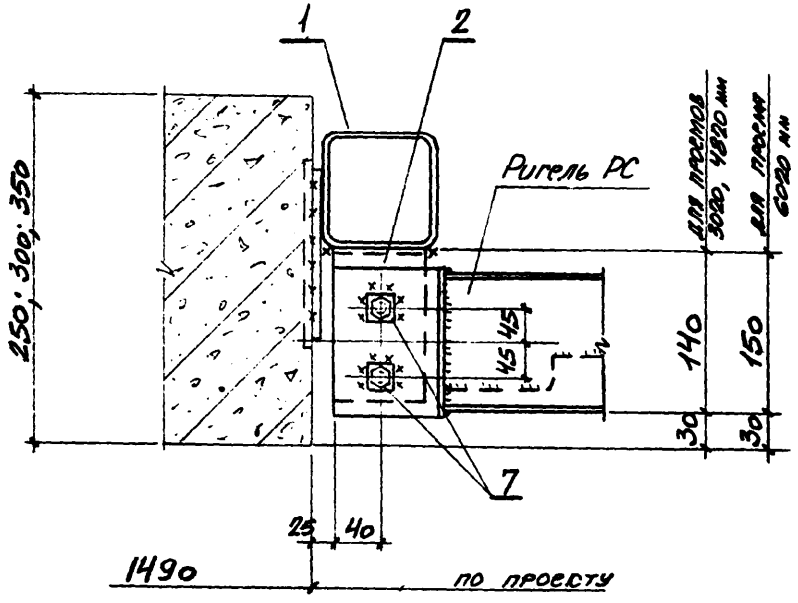

2 – 2

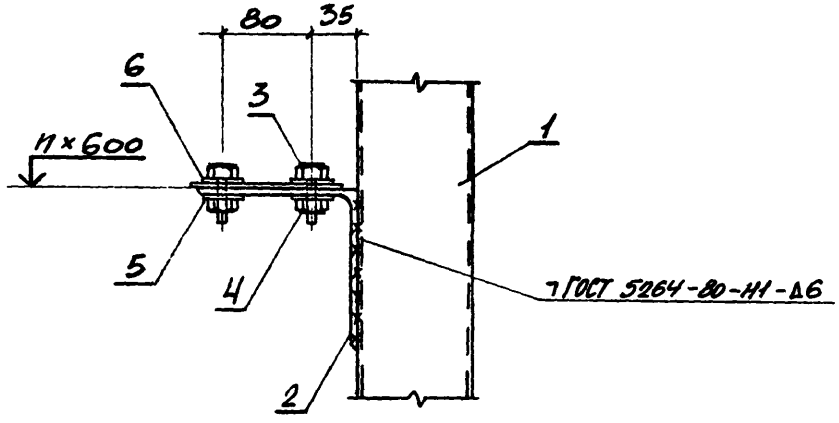

gost.e-ecolog.ru