ТИПОВЫЕ КОНСТРУКЦИИ ИЗДЕЛИЯ И УЗЛЫ ЗДАНИЙ И СООРУЖЕНИЙ

СЕРИЯ 2.436-18

УЗЛЫ ЗАПОЛНЕНИЯ СВЕТОВЫХ ПРОЕМОВ С ПРИМЕНЕНИЕМ ПРОФИЛЬНОГО СТЕКЛА

ВЫПУСК 0

МАТЕРИАЛЫ ДЛЯ ПРОЕКТИРОВАНИЯ

21673-01
ЦЕНА 1-81

gost.e-ecolog.ru

ЦЕНТРАЛЬНЫЙ ИНСТИТУТ ТИПОВОГО ПРОЕКТИРОВАНИЯ
ГОССТРОЯ СССР

Москва, А-445, Смольная ул., 22

Сдано в печать XI 1986 года

Заказ № 13515 Тираж 5170 экз.

ТИПОВЫЕ КОНСТРУКЦИИ ИЗДЕЛИЯ И УЗЛЫ ЗДАНИЙ И СООРУЖЕНИЙ

СЕРИЯ 2.436-18

УЗЛЫ ЗАПОЛНЕНИЯ СВЕТОВЫХ ПРОЕМОВ С ПРИМЕНЕНИЕМ ПРОФИЛЬНОГО СТЕКЛА

ВЫПУСК 0

МАТЕРИАЛЫ ДЛЯ ПРОЕКТИРОВАНИЯ

РАЗРАБОТАНЫ

ХАРЬКОВСКИМ ПРОМСТРОЙНИИПРОЕКТОМ

ГЛАВНЫЙ ИНЖЕНЕР ИНСТИТУТА Н.Ф. ДОВГИЙ

ГЛАВНЫЙ ИНЖЕНЕР ПРОЕКТА А.М. МОНИН

СОГЛАСОВАНЫ

ЦНИИПРОМЗДАНИЯ

ЗАМ. ДИРЕКТОРА ПО НАУЧНОЙ РАБОТЕ С.М. ГЛИКИН

НАЧАЛЬНИК ОТДЕЛА НАРУЖНЫХ ОГРАЖДАЮЩИХ КОНСТРУКЦИЙ Г.М.СМИПЯНСКИЙ

УТВЕРЖДЕНЫ И ВВЕДЕНЫ В ДЕЙСТВИЕ

Госстроем СССР

с 01.08.86

ПОСТАНОВЛЕНИЕ

от 21.05.86 № 64

Обозначение	Наименование	Стр.
2.436-18.0-00	Содержание.	2
2.436-18 0-00ПЗ	Пояснительная записка.	9
2.436-18.0-01	Номенклатура ригелей.	19
2.436-18.0-02	Схема 1. Заполнение оконных проемов шириной 1,8м профильным стеклом в один ярус.	21
2.436-18.0-03	Схема 2. Заполнение оконных проемов шириной 3,0м профильным стеклом в один ярус.	24
2.436-18.0-04	Схема 3. Заполнение оконных проемов шириной 4,8м профильным стеклом один ярус.	27
2.436-18.0-05	Схема 4. Заполнение оконных проемов шириной 6,0м профильным стеклом в один ярус.	30
2.436-18.0-06	Схема 5. Заполнение оконных ленточных проемов профильным стеклом в один ярус.	33
2.436-18.0-07	Схема 6. Заполнение оконных ленточных проемов профильным стеклом в один ярус в углу здания.	36
2.436-18.0-08	Схема 7. Пример решения температурного шва.	39
2.436-18.0-09	Схема 8. Заполнение оконных проемов шириной 1,8м профильным стеклом в один ярус с открывающимися окнами внизу.	42

ГИП	Моник	
Нач.отд	Бродский	
Н.контр.	Коневников	
Гл. арх.	Коневников	
Рук гр.	Берлин	
Ст. тех.	Тамановская	

2.436-18 0-00

Содержание.

Стадия	Лист	Листов
Р	1	7

ХАРЬКОВСКИЙ ПРОМСТРОЙНИЦИПРОЕКТ

Обозначение.	Наименование.	Стр.
2.436-18.0-10	Схема 9. Заполнение оконных проемов шириной 3,0 м профильным стеклом в один ярус с открывающимися окнами внизу.	44
2.436-18.0-11	Схема 10. Заполнение оконных проемов шириной 4,8 м профильным стеклом в один ярус с открывающимися окнами внизу.	46
2.436-18.0-12	Схема 11. Заполнение оконных проемов шириной 6,0 м профильным стеклом в один ярус с открывающимися окнами внизу.	48
2.436-18.0-13	Схема 12. Заполнение оконных ленточных проемов профильным стеклом в один ярус с открывающимися окнами внизу.	50
2.436-18.0-14	Схема 13. Заполнение оконных проемов шириной 3,0 м профильным стеклом в два яруса.	52
2.436-18.0-15	Схема 14. Заполнение оконных проемов шириной 4,8 м профильным стеклом в два яруса.	54
2.436-18.0-16	Схема 15. Заполнение оконных проемов шириной 6,0 м профильным стеклом в два яруса.	56
2.436-18.0-17	Схема 16. Заполнение оконных ленточных проемов профильным стеклом в два яруса.	58

Инв. № подл. | Подпись и дата | Взам. инв. №

Обозначение	Наименование	Стр.
2.436 - 18. 0-18	Схема 17. Заполнение оконных проемов шириной 3,0м профильным стеклом в два яруса с открывающимися окнами внизу.	60
2.436 - 18. 0-19	Схема 18. Заполнение оконных проемов шириной 4,8м профильным стеклом в два яруса с открывающимися окнами внизу.	62
2.436 - 18. 0-20	Схема 19. Заполнение оконных проемов шириной 6,0м профильным стеклом в два яруса с открывающимися окнами внизу.	64
2.436 - 18. 0-21	Схема 20. Заполнение оконных ленточных проемов профильным стеклом в два яруса с открывающимися окнами внизу.	66
2.436 - 18. 0-22	Таблица расхода швеллерного профильного стекла при заполнении оконных проемов в один ярус.	68
2.436 - 18. 0-23	Таблица расхода швеллерного профильного стекла при заполнении оконных проемов в два яруса.	69

Обозначение	Наименование	Стр.
2.436 – 18. 0-24	Таблица расхода насадок при заполнении оконных проемов швеллерным профильным стеклом в один ярус	70
2.436 – 18. 0-25	Таблица расхода насадок при заполнении оконных проемов швеллерным профильным стеклом в два яруса.	71
2.436 – 18, 0-26.	Таблица расхода прокладок при заполнении оконных проемов швеллерным профильным стеклом в один ярус. Варианты 1, 2	72
2.436 – 18, 0-27	Таблица расхода прокладок и минераловатных плит при заполнении оконных проемов швеллерным профильным стеклом в один ярус. Варианты: 1.2	73
2.436 – 18. 0-28	Таблица расхода прокладок при заполнении оконных проемов швеллерным профильным стеклом в два яруса. Варианты 1,2.	74
2.436 – 18. 0-27	Таблица расхода прокладок и минераловатных плит при заполнении оконных проемов швеллерным профильным стеклом в два яруса. Варианты 1,2.	75

Инв. № подл. | Подпись и дата | Взам. инв. №

ОБОЗНАЧЕНИЕ	НАИМЕНОВАНИЕ.	СТР.
2.436-18.0-30	ТАБЛИЦА РАСХОДА ГЕРМЕТИЗИРУЮЩИХ МАСТИК И КЛЕЯ ПРИ ЗАПОЛНЕНИИ ОКОННЫХ ПРОЕМОВ ШВЕЛЛЕРНЫМ ПРОФИЛЬНЫМ СТЕКЛОМ В ОДИН ЯРУС. ВАРИАНТ 1.	76
2.436-18.0-31	ТАБЛИЦА РАСХОДА УАЙТ-СПИРТА И КЛЕЯ ПРИ ЗАПОЛНЕНИИ ОКОННЫХ ПРОЕМОВ ШВЕЛЛЕРНЫМ ПРОФИЛЬНЫМ СТЕКЛОМ В ОДИН ЯРУС. ВАРИАНТ 2.	77
2.436-18.0-32	ТАБЛИЦА РАСХОДА ГЕРМЕТИЗИРУЮЩИХ МАСТИК И КЛЕЯ ПРИ ЗАПОЛНЕНИИ ОКОННЫХ ПРОЕМОВ ШВЕЛЛЕРНЫМ ПРОФИЛЬНЫМ СТЕКЛОМ В ДВА ЯРУСА. ВАРИАНТ 1.	78
2.436-18.0-33	ТАБЛИЦА РАСХОДА УАЙТ-СПИРТА И КЛЕЯ ПРИ ЗАПОЛНЕНИИ ОКОННЫХ ПРОЕМОВ ШВЕЛЛЕРНЫМ ПРОФИЛЬНЫМ СТЕКЛОМ В ДВА ЯРУСА ВАРИАНТ 2	79
2.436-18.0-34	ТАБЛИЦА РАСХОДА КОРОБЧАТОГО СТЕКЛА ПРИ ЗАПОЛНЕНИИ ОКОННЫХ ПРОЕМОВ В ОДИН ЯРУС.	80
2.436-18.0-35	ТАБЛИЦА РАСХОДА КОРОБЧАТОГО ПРОФИЛЬНОГО СТЕКЛА ПРИ ЗАПОЛНЕНИИ ОКОННЫХ ПРОЕМОВ В ДВА ЯРУСА.	81
2.436-18.0-36	ТАБЛИЦА РАСХОДА НАСАДОК ПРИ ЗАПОЛНЕНИИ ОКОННЫХ ПРОЕМОВ КОРОБЧАТЫМ ПРОФИЛЬНЫМ СТЕКЛОМ В ОДИН ЯРУС.	82

Инв. № подл. | Подпись и дата | Взам. инв. №

Обозначение	Наименование	Стр.
2.436-18.0-37.	Таблица расхода насадок при заполнении оконных проемов коробчатым профильным стеклом в два яруса.	83
2.436-18.0-38	Таблица расхода прокладок при заполнении оконных проемов коробчатым профильным стеклом в один ярус. Вариант 1	84
2.436-18.0-39	Таблица расхода прокладок из нетвердеющего герметика „Бутэпрол-2" при заполнении оконных проемов коробчатым профильным стеклом в один ярус Вариант 2	85
2.436-18.0-40	Таблица расхода минераловатных плит при заполнении оконных проемов коробчатым профильным стеклом в один ярус. Варианты 1,2	86
2.436-18.0-41	Таблица расхода прокладок при заполнении оконных проемов коробчатым профильным стеклом в два яруса. Вариант 1.	87
2.436-18.0-42	Таблица расхода прокладок из нетвердеющего герметика „Бутэпрол-2" при заполнении оконных проемов коробчатым профильным стеклом в два яруса Вариант 2.	88

Инв. № подл. | Подпись и дата | Взам. инв. №

ОБОЗНАЧЕНИЕ	НАИМЕНОВАНИЕ	СТР.
2.436 – 18. 0-43.	ТАБЛИЦА РАСХОДА МИНЕРАЛОВАТНЫХ ПЛИТ ПРИ ЗАПОЛНЕНИИ ОКОННЫХ ПРОЕМОВ КОРОБЧАТЫМ ПРОФИЛЬНЫМ СТЕКЛОМ В ДВА ЯРУСА ВАРИАНТЫ 1,2	89
2.436 – 18. 0-44	ТАБЛИЦА РАСХОДА ГЕРМЕТИЗИРУЮЩИХ МАСТИК И КЛЕЯ ПРИ ЗАПОЛНЕНИИ ОКОННЫХ ПРОЕМОВ КОРОБЧАТЫМ ПРОФИЛЬНЫМ СТЕКЛОМ В ОДИН ЯРУС ВАРИАНТ 1	90
2.436 – 18. 0-45	ТАБЛИЦА РАСХОДА УАЙТ-СПИРТА И КЛЕЯ ПРИ ЗАПОЛНЕНИИ ОКОННЫХ ПРОЕМОВ КОРОБЧАТЫМ ПРОФИЛЬНЫМ СТЕКЛОМ В ОДИН ЯРУС ВАРИАНТ 2.	91
2.436 – 18. 0-46.	ТАБЛИЦА РАСХОДА ГЕРМЕТИЗИРУЮЩИХ МАСТИК И КЛЕЯ ПРИ ЗАПОЛНЕНИИ ОКОННЫХ ПРОЕМОВ КОРОБЧАТЫМ ПРОФИЛЬНЫМ СТЕКЛОМ В ДВА ЯРУСА. ВАРИАНТ 1	92
2.436 – 18. 0-47	ТАБЛИЦА РАСХОДА УАЙТ-СПИРТА И КЛЕЯ ПРИ ЗАПОЛНЕНИИ ОКОННЫХ ПРОЕМОВ КОРОБЧАТЫМ ПРОФИЛЬНЫМ СТЕКЛОМ. В ДВА ЯРУСА	93

Инв. № подл. | Подп. и дата | Взам. инв. №

1. Общая часть.

1.1. Серия 2.436-18 включает рабочие чертежи монтажных и архитектурных узлов заполнения световых проемов швеллерным и коробчатым профильным стеклом одноэтажных и многоэтажных отапливаемых производственных зданий с шагом колонн 6м со стенами из легкобетонных панелей серии 1.030.1-1 „Стены наружные из однослойных панелей для каркасных общественных зданий, производственных и вспомогательных зданий промышленных предприятий."

1.2. Конструкции заполнения проемов профильным стеклом рассчитаны на ветровую нагрузку, включая V ветровой район, для зданий высотой до 20м и не учитывают особенностей строительства в районах с сейсмичностью более 6 баллов, в районах с вечной мерзлотой и просадочными грунтами, а также на подрабатываемых территориях.

1.3. В настоящей серии даны узлы глухих окон в стальной обвязке при поэлементном заполнении проемов профильным стеклом. Открывающиеся части решаются с применением окон со стальными переплетами по сериям 1.436.2-15 „Окна с переплетами из спаренных прямоугольных стальных труб и механизмы открывания" и 1.436.2-17 „Окна с переплетами из одинарных прямоугольных стальных труб и механизмы открывания".

В конкретном проекте возможно применение других окон, разработанных в соответствии с „Единой для всех видов строительства номенклатурой окон и дверей из дерева, стали и алюминиевых сплавов", шифр 140-80, ЦНИИпромзданий.

ГИП	Монин		2.436-18. 0-00 ПЗ	
Нач.отд.	Бродский			
Н.контр.	Кожевников			
Гл.арх.	Кожевников			
Рук.гр.	Берлин		Пояснительная записка	Стадия: Р; Лист: 1; Листов: 10
				Харьковский Промстройниипроект

1.4. Серия 2.436-18 состоит из следующих выпусков:

Выпуск 0. Материалы для проектирования.

Выпуск 1. Узлы заполнения с применением швеллерного профильного стекла. Рабочие чертежи.

Выпуск 2. Узлы заполнения с применением коробчатого профильного стекла. Рабочие чертежи.

Выпуск 3. Стальные изделия фахверка. Рабочие чертежи.

Выпуск 4. Комплектующие изделия. Рабочие чертежи.

1.5. Настоящий выпуск 0 содержит указания по применению заполнения из профильного стекла, архитектурные и монтажные схемы заполнения проемов, раскладки профильного стекла в проемах, таблицы предельных высот ярусов заполнения и длин профильного стекла, номенклатуру ригелей и опорных консолей, таблицы расхода материалов на проем.

Настоящая серия разработана взамен серии 2.436-5.

2. Область применения

2.1. Область применения серии по расчетным зимним температурам, агрессивности среды для конкретных зданий и районов строительства определяется областью применения серии 1.030.1-1 (докум. 1.030.1-1.0-3-000 ПЗ, л.3-9), областью применения серий 1.436.2-15 (докум. 125-801.000 ТО л.1) и 1.436.2-17 (докум. 1.436.2-17 000 ТО л. 3-4), СНиП II-3-79* „Строительная теплотехника", табл. 9.

2.2. Сопротивление теплопередаче R_o ограждений из профильного стекла следует принимать равным:

— при швеллерном профильном стекле 0.19 $\frac{м^2 \cdot час \cdot °C}{ккал}$.

— при коробчатом профильном стекле 0.39 $\frac{м^2 \cdot час \cdot °C}{ккал}$.

3. Конструктивные решения.

3.1. В настоящей серии разработано заполнение световых проемов швеллерным профильным стеклом марок ШП-240, ШП-300 и коробчатым профильным стеклом марок КП-1-250, КП-1-300 по ГОСТ 21992-83 „Стекло строительное профильное. Технические условия."

3.2. Серией предусмотрено заполнение отдельных и ленточных проемов в один или два яруса по высоте. Предельные высоты ярусов заполнения для каждого ветрового района приведены в табл. 1 (докум. 2.436-18.0-00 ПЗ). Схемы заполнения проемов приведены в настоящем выпуске (докум. 2.436-18.0-02÷2.436-18.0-21).

3.3. В конкретных проектах при разработке фасадов зданий могут быть применены схемы заполнения проемов отличающиеся от приведенных в данной серии. При этом следует руководствоваться указаниями, приведенными в соответствующих сериях ограждающих конструкций и настоящей серии.

3.4. Крепление профильного стекла к ригелям фахверка производится прижимными элементами, которые устанавливаются по мере монтажа профильного стекла, с помощью самонарезающих винтов по ГОСТ 10621-80, при этом торцы элементов профильного стекла должны быть защищены резиновыми насадками. Крепление прижимных уголков при помощи сварки не допускается. Сверление отверстий для самонарезающих винтов производится по месту на монтаже, при этом в качестве шаблона для разметки и сверления отверстий используются прижимные элементы с заранее просверленными отверстиями.

Инв. № подл. | Подпись и дата | Взам. инв. №

3.5. Ригели фахверка решены с применением гнутых и гнутосварных профилей швеллерного и коробчатого сечения с дополнительными элементами для крепления профильного стекла.

Структура марок ригелей составлена из буквенно-цифровых групп согласно ГОСТ 26047-83 и приведена в выпуске 3, в котором эти ригели разработаны.

Марка ригеля выбирается по нагрузке, приведенной в номенклатуре (докум. 2.436-18.0-01).

3.6. В углах зданий и в местах температурных и деформационных швов при простенке шириной 1.5 м крепление ригелей осуществляется к дополнительной фахверковой стойке (см. узлы 36, 37, 38, вып. 1).

3.7. Профильное стекло поставляется на строительство мерным по длине в соответствии со спецификацией заказчика, согласованной с заводом-изготовителем. Резка коробчатого профильного стекла на строительной площадке не рекомендуется. Фактическая длина элементов профильного стекла в зависимости от высоты проема или яруса заполнения определяется по таблице 2.

3.8. Для уплотнения стыков между элементами профильного стекла используются погонажные эластичные прокладки из губчатой морозостойкой резины плотностью не более 500 кг/м³ или нетвердеющий герметик Бутэпрол-2.

3.9. Стыки между элементами профильного стекла, уплотненные резиновыми прокладками, должны быть герметизированы тиоколовыми мастиками. При применении нетвердеющих прокладок Бутэпрол-2 герметизация стыков мастиками не производится.

3.10. В помещениях с относительной влажностью более 60% уплотнение стыков между элементами профильного стекла должно производиться только резиновыми прокладками с обязательной двухсторонней герметизацией стыков мастиками.

4. Основные расчетные положения и нагрузки.

4.1. Расчет конструкций ригелей и опорных консолей выполнен в соответствии с требованиями глав СНиП II-23-81. „Стальные конструкции. Нормы проектирования", СНиП II-6-74 „Нагрузки и воздействия. Нормы проектирования."

4.2. При расчете конструкций учтен коэффициент надежности по назначению $\gamma_n = 0,95$, соответствующий II классу ответственности зданий и сооружений.

4.3. Ригели рассчитаны на ветровую нагрузку, передающуюся на них с заполнения профильным стеклом с соответствующей грузовой площади и на собственный вес профильного стекла.

4.4. Рядовые ригели рассчитаны на поперечный изгиб из плоскости стены по балочной однопролетной схеме.

4.5. Несущие ригели рассчитаны на поперечный изгиб в двух плоскостях: из плоскости - от ветровой нагрузки и в вертикальной плоскости - от собственного веса профильного стекла с максимальной высотой $H = 3.6$ м.

4.6. Цокольные ригели имеют промежуточные закрепления к закладным деталям в панелях и их сечение принято конструктивно.

4.7. Опорные консоли рассчитаны на монтажный вес профильного стекла равный 40 кг/м².

5. Материал конструкций.

5.1. Конструкции ригелей, стоек фахверка, опорных консолей и деталей крепления запроектированы с учетом п.2 Постановления Госстроя СССР №54 от 20 апреля 1984г.

Марки стали назначаются в конкретном проекте в соответствии с таблицей 1.

Таблица 1.

Расчетная температура наружного воздуха района строительства в град. С	Наименование конструкций			Крепежные изделия
	Ригели, стойки фахверка, опорные консоли	Погонажные изделия		
		Толщина δ=0,8 мм	Толщина δ=1,8 мм	
II 5 t ≥ -30 II 4 (-30>t ≥-40)	ВСт3кп2 ГОСТ 380-71*	Ст3кп1 ГОСТ 14918	10кп ГОСТ 16523-70*	ВСт3кп2 ГОСТ 380-71*
I 2 II 2 II 3 (-40>t ≥-50)	ВСт3Гпс5 ТУ 14-1-3023-80			ВСт3Гпс5 ТУ 14-1-3023-80

5.2. Материал для сварки следует применять по табл.55 СНиП II.23-81 „Стальные конструкции. Нормы проектирования." Для ручной сварки применять электроды Э-42. При температуре ниже -40°С применять электроды Э-42А.

5.3. Материал герметиков, мастик, прокладок и насадок, применяемых в заполнениях оконных проемов профильным стеклом, принят рекомендуемый ГОСТ 21992-83, приложение 3.

5.4. Для монтажа и сборки металлоконструкций фахверка, крепления и заделки профильного стекла приняты стандартные крепежные детали, приведенные в таблице 2.

Таблица 2.

Наименование конструкций	Наименование изделий		Примечание
Крепление к опорным консолям	Болт М16×50 5,8 Болт М12×50 5,8 ГОСТ 7798-70*	Гайка М16,5, М12,5 ГОСТ 5915-70* Шайба 16.01,5 Шайба 12.01,5 ГОСТ 11371-68*	Натяжение болтов не менее 5тс
Крепление погонажных изделий и деталей	Винты самонарезающие В6×25 ТУ67-269-79	ГОСТ 11371-68* Шайба уплотнительная диаметром 6мм ТУ67-72-75	Должны иметь цинковое покрытие толщиной 9-12мкм
	Заклепки комбинированные ЗК-10 по ОСТ 3443-017-78.		

6. Антикоррозионная защита стальных конструкций.

6.1. Антикоррозионная защита стальных конструкций должна выполняться по указаниям в конкретном проекте в соответствии с требованиями табл. 40 и 41 главы СНиП II.28-73* „Защита строительных конструкций от коррозии."

6.2. Все крепежные изделия (винты самонарезающиеся, заклепки комбинированные и т.д.) для установки прижимных элементов, соединительных деталей, нащельников и сливов должны иметь цинковое покрытие толщиной не менее 10 мкм.

6.3. Материал защиты погонажных изделий от коррозии приведен в техническом описании выпуска 4 настоящей серии.

6.4. Вид, марка, текстура и фактура покрытий (окрасочных и пленочных) устанавливается в конкретном проекте по согласованию с заводом-изготовителем конструкций.

Инв. № подл. | Подпись и дата | Взам. инв. №

7. Указания по применению.

7.1. При применении, изготовлении и эксплуатации окон из профильного стекла следует руководствоваться указаниями СН 42.8-74 „Указания по проектированию, монтажу и эксплуатации конструкций из профильного стекла."

7.2. При использовании настоящих типовых узлов в конкретных проектах должны быть приведены следующие материалы и указания:

— перечень выпусков серии или листов выпусков, используемых в проекте;

— монтажные схемы заполнения оконных проемов со ссылками на используемые детали;

— спецификации и выборки изделий для устройства окон из профильного стекла (на ригели, обрамляющие и крепежные элементы, насадки, прокладки, герметизирующие мастики и т.д.);

— указания по защите стальных элементов от коррозии;

— указания о необходимости проверки до заполнения оконных проемов элементами профильного стекла соответствия размеров проемов и закладных деталей проекту.

Инв. № подл. | Подпись и дата | Взам. инв. №

Таблица 1

Предельные высоты ярусов ($h_{яр.}$) в м при заполнении оконных проемов профильным стеклом в зависимости от ветровых районов

Марка профильного стекла	При проемах на высоте										Примечание
	до 10 м					более 10 до 20 м					
	для ветрового района										
	I	II	III	IV	V	I	II	III	IV	V	
ШП-240	2,4	1,8	1,8	—	—	1,8	1,8	—	—	—	При одноярусном и двухъярусном заполнении световых проемов
ШП-300	3,0	2,4	2,4	1,8	1,8	2,4	2,4	1,8	1,8	1,8	
КП-1-250	3,6	3,6	3,6	3,6	3,6	3,6	3,6	3,6	3,6	3,6	
КП-1-300	3,6	3,6	3,6	3,6	3,6	3,6	3,6	3,6	3,6	3,6	

Таблица составлена с учетом несущей способности профильного стекла.

Инв. № подл. | Подпись и дата | Взам. инв. №

Таблица 2

Длина профильного стекла в зависимости от высоты оконного проема или яруса остекления

Номинальная высота яруса остекления мм	Стекло профильное	
	швеллерное	коробчатое
1800	1690	1690
2400	2290	2290
3000	2890	2890
3600	—	3490

Инв. N подл.	Подпись и дата	Взам. инв. N

Наименование	Эскиз	Обозначение	Марка	Состав сечения	Масса, кг	Длина изделия, м	Нагрузка, кг/п.м: расчетная	Нагрузка, кг/п.м: нормативная	Примечание
Рядовой		2.436-18.3-01	РР-1-1	Гн. С 100×50×3	8,0	1,8	–	150	
		2.436-18.3-02	РР-2-1	Гн. С 120×50×3	14,7	3,0	–		
		-01	РР-2-2	Гн. С 140×60×4	36,9	4,8	–		
		-02	РР-2-3	Гн. С 160×60×4	49,8	6,0	–	150	
		-03	РР-2-4	Гн. С 140×60×4	34,5	4,5	–		
		-04	РР-2-5	Гн. С 140×60×4	41,4	5,4	–		
	3, 2, 1	2.436-18.3-03	РР-3-1	1. Гн. □120×40×6 2. Гн. L50×3	48,8	3,0		150	
		-01	РР-3-2	1. Гн. □120×40×6 2. Гн. L50×3	77,9	4,8			
		2.436-18.3-04	РР-4-1	1. Гн. □120×40×6 2. Гн. L50×3	97,0	6,0		130	
		-01	РР-4-2	1. Гн. □120×40×6 2. Гн. L50×3 3. – 80×5	112,7	6,0		200	

Ригели обозначены марками. Марки ригелей состоят из двух буквенных и двух цифровых индексов. Буквенный индекс обозначает собственно марку ригеля (например: ригель рядовой – РР; ригель стыковочный – РС; ригель цокольный – РЦ). Первый цифровой индекс обозначает тип конструкции данной марки, второй индекс – порядковый номер.

21613-01 20

Нач. отд.	Светличный	
Н. контр.	Сапитульский	
Гл. спец.	Сапитульский	
Рук. гр.	Сорсунский	
Рук. гр.	Сорсунский	
Инж.	Фельдман	

2.436-18.0-01

Номенклатура ригелей

Стадия	Лист	Листов
Р	1	2

Харьковский промстройниипроект

Наименование	Эскиз	Обозначение	Марка	Состав сечения	Масса, кг	Длина (номинальная), м	Нагрузка, кг/п.м. Расчетн. вертик.	Нагрузка, кг/п.м. Нормат. горизон.	Примечание
Стыковочный	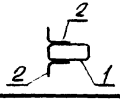	2.436-18.3-05	РС-1-1	1.Гн.□120×60×5 2.Гн.L50×3	53,1	3,0	145	250	
		-01	РС-1-2	1.Гн.□120×60×5 2.Гн.L50×3	85,2	4,8			
		-02	РС-1-3	1.Гн.□140×60×8 2.Гн.L50×3	164,5	6,0			
Надоконный	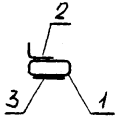	2.436-18.3-06	РН-1-1	1.Гн.□80×60×3,5 2.Гн.L50×3	17,8	1,8	145	250	
		2.436-18.3-07	РН-2-1	1.Гн.□120×60×5 2.Гн.L50×3	46,8	3,0	145	250	
		-01	РН-2-2	1.Гн.□140×60×8 2.Гн.L50×3	119,7	4,8			
		-02	РН-2-3	1.Гн.□140×60×8 2.Гн.L50×3					
				3.-100×6	150,4	6,0			
Цокольный	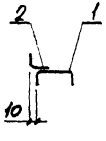	2.436-18.3-08	РЦ-1-1	1.Гн.[100×60×3 2.Гн.L50×3	12,8	1,8	120	150	
		-01	РЦ-1-2	1.Гн.[100×60×3 2.Гн.L50×3	21,4	3,0			
		-02	РЦ-1-3	1.Гн.[100×60×3 2.Гн.L50×3	34,3	4,8			
		-03	РЦ-1-4	1.Гн.[100×60×3 2.Гн.L50×3	42,9	6,0			
		-04	РЦ-1-5	1.Гн.[100×60×3 2.Гн.L50×3	32,1	4,5			
		-05	РЦ-1-6	1.Гн.[100×60×3 2.Гн.L50×3	38,5	5,4			

2.436-18.0-01

Лист 2

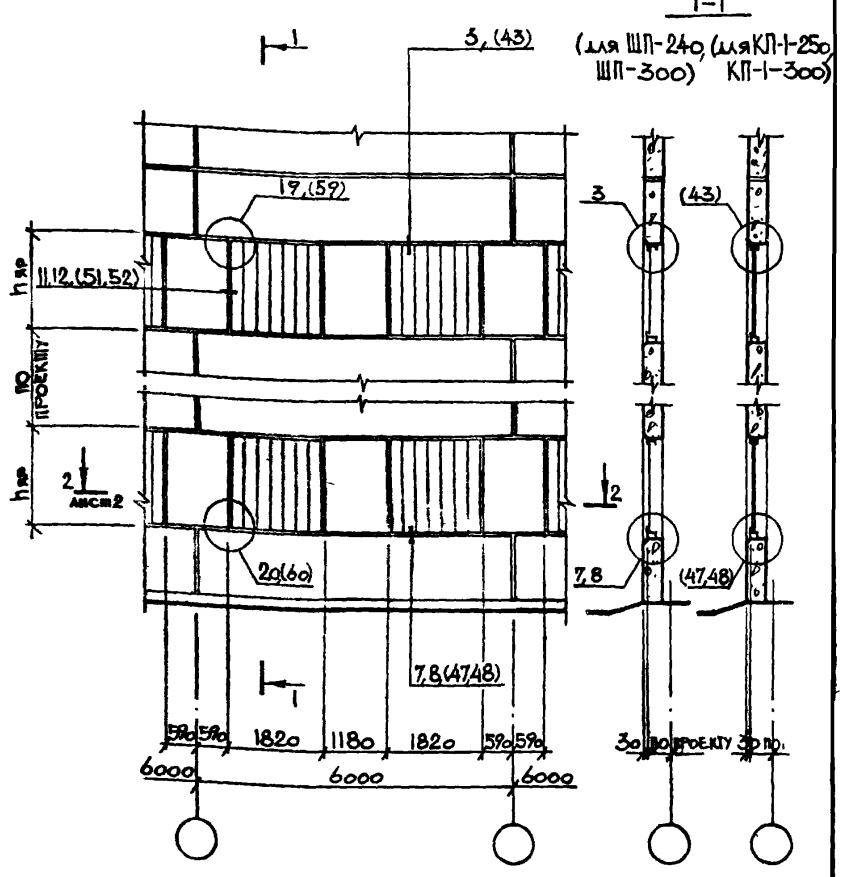

В скобках даны узлы помещенные в вып. 2.

ГИП	Монин	
Нач отд.	Бродский	
Н контр.	Кошевников	
Гл. арх.	Кошевников	
Рук. гр.	Бердия	
Архит	Мартынова	
Рук. гр.	Корсунский	
Инженер.	Зинченко	

2.436 – 18. 0-02

Схема 1
Заполнение оконных проемов шириной 1,8 м профильным стеклом в один ярус

стадия	лист	листов
Р	1	3

ХАРЬКОВСКИЙ ПРОМСТРОЙНИИПРОЕКТ

Инв. № подл. | Подпись и дата | Взам. инв. №

2-2

Для профильного стекла марок ШП-240; КП-1-250

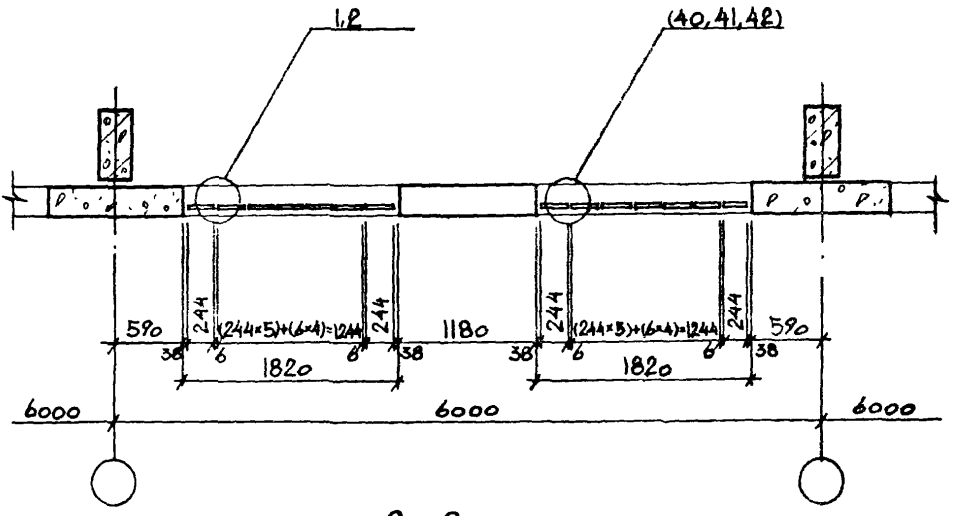

2-2

Для профильного стекла марок ШП-300, КП-1-300

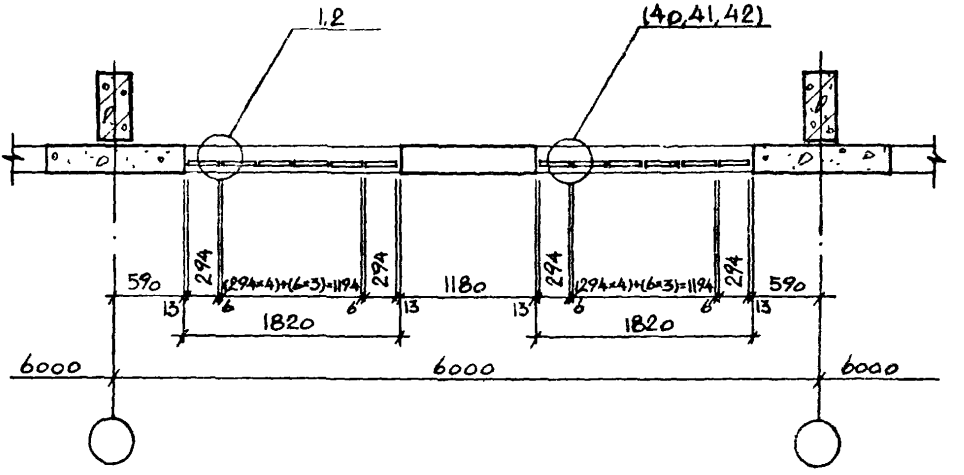

В скобках даны узлы помещенные в вып. 2.

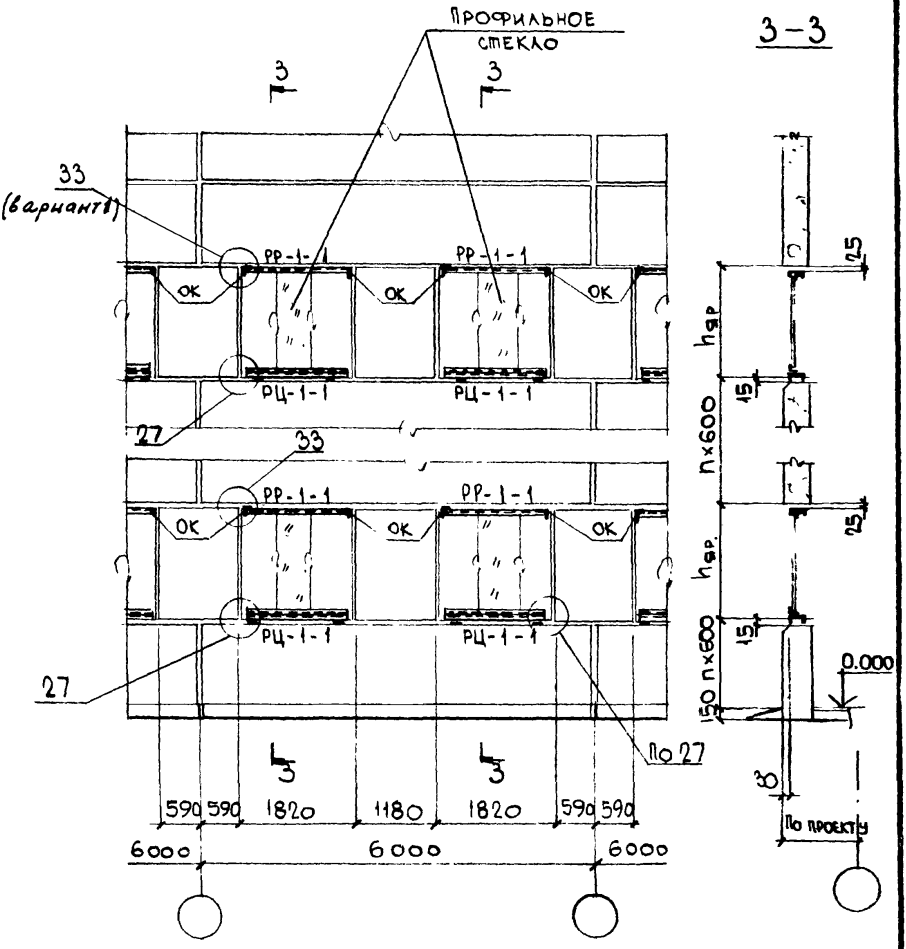

Замаркированные в настоящем документе узлы см. в вып 1

Конструкции ригелей и опорных консолей (ОК) см в вып. 3

Инв. N подл	Подпись и дата	Взам. инв N

2.436-18.0-02	Лист 3

21673-01 24

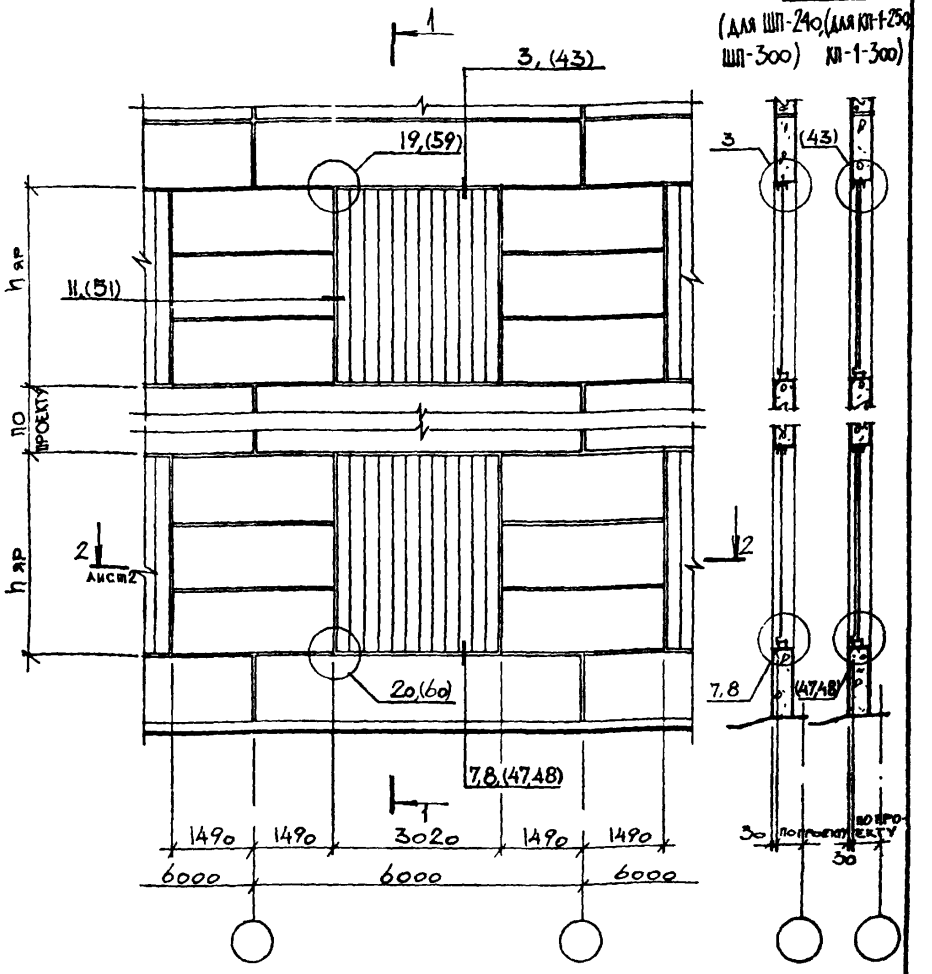

В скобках даны узлы помещенные в вып. 2.

ГИП	Монин		2.436 – 18. 0–03
Нач. отд.	Бродский		
Н. контр.	Кожевников		
Гл. арх.	Кожевников		
Рук. гр.	Берлин		
Архит.	Марголина		
Рук. гр.	Корсунский		
Инженер	Зинченко		

Схема 2
Заполнение оконных проемов шириной 3,0 м профильным стеклом в один ярус.

Стадия	Лист	Листов
Р	1	3

ХАРЬКОВСКИЙ ПРОМСТРОЙНИИПРОЕКТ

Инв. № подл. | Подпись и дата | Взам. инв. №

2-2

Для профильного стекла марок ШП-240; КП-1-250

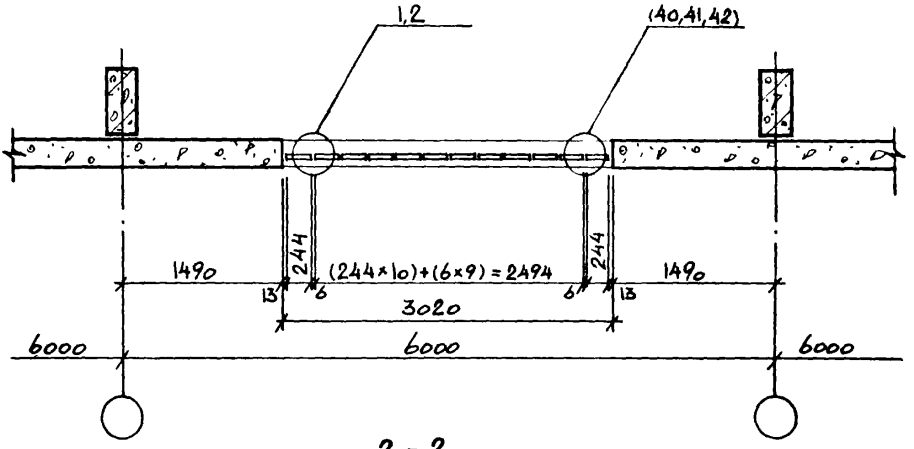

2-2

Для профильного стекла марок ШП-300; КП-1-300

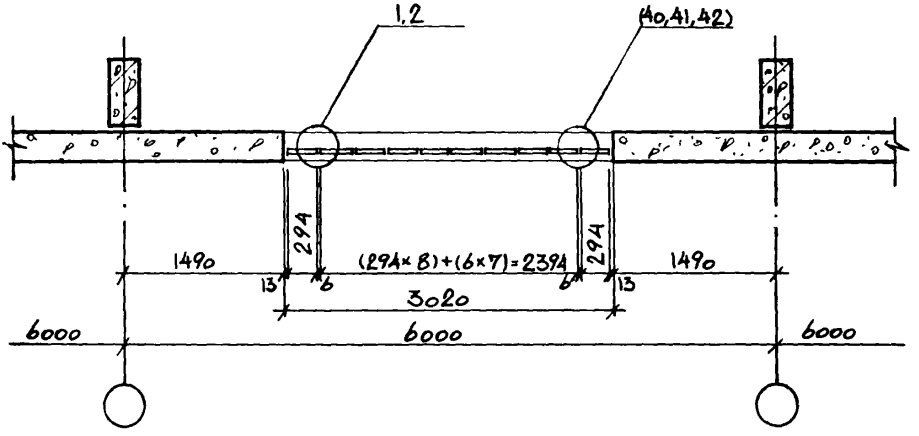

В скобках даны узлы помещенные в вып. 2.

3 – 3

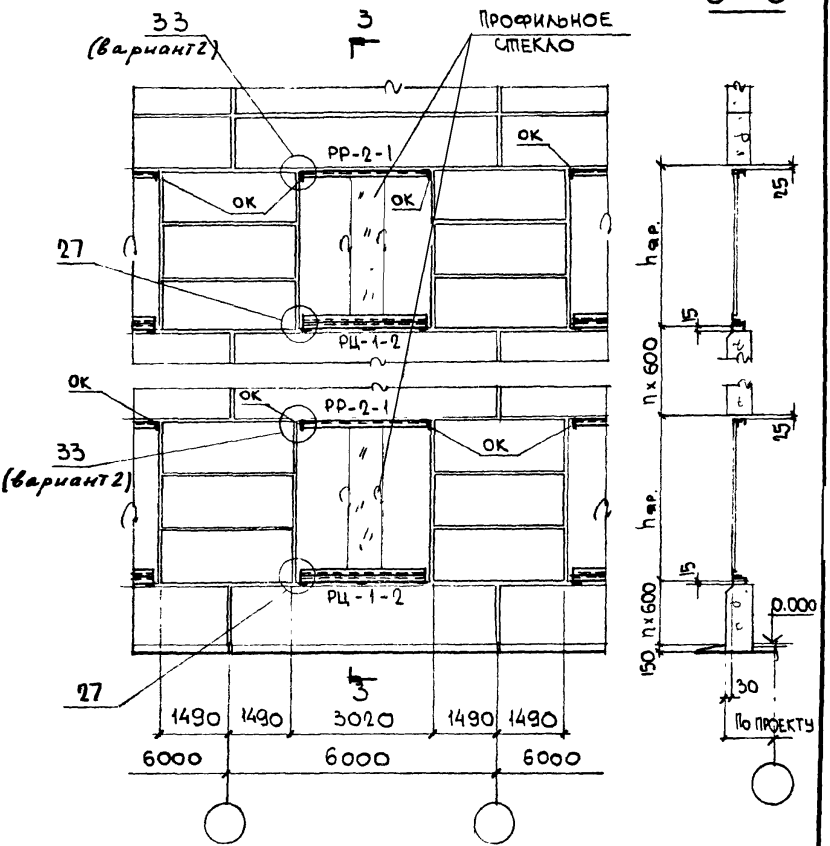

Замаркированные в настоящем документе узлы см. в вып. 1
Конструкции ригелей и опорных консолей (ОК) см. в вып. 3

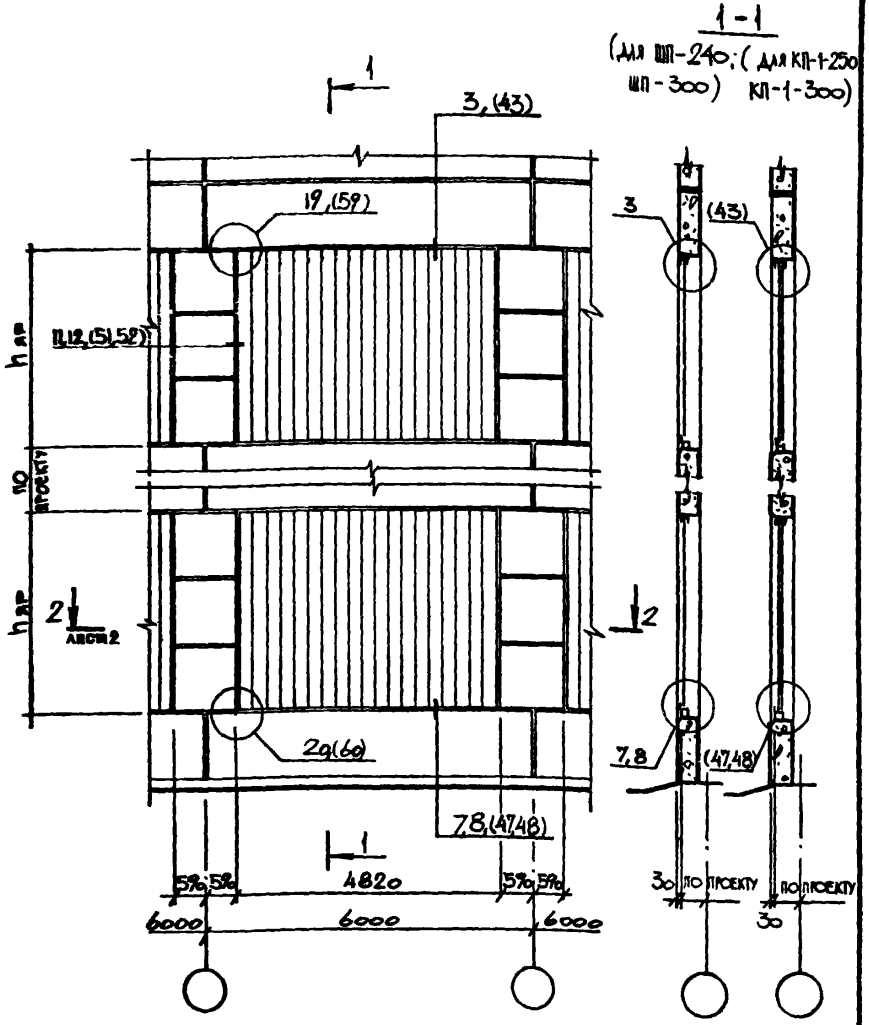

В скобках даны узлы помещенные в вып. 2.

ГИП	Монин		2.436 – 18. 0–04	
Нач.отд.	Бродский			
Н.контр.	Конельников			
Гл.арх.	Конельников			
Рук.гр.	Берлин			
Архит.	Мартынова			
Рук.гр.	Корсунский			
Инженер	Зинченко			

Схема 3.
Заполнение оконных проемов шириной 4,8 м профильным стеклом в один ярус.

Стадия	Лист	Листов
Р	1	3

ХАРЬКОВСКИЙ ПРОМСТРОЙНИИПРОЕКТ

Инв. № подл. | Подпись и дата | Взам. инв. №

2 - 2

Для профильного стекла марок ШП-240; КП-1-250

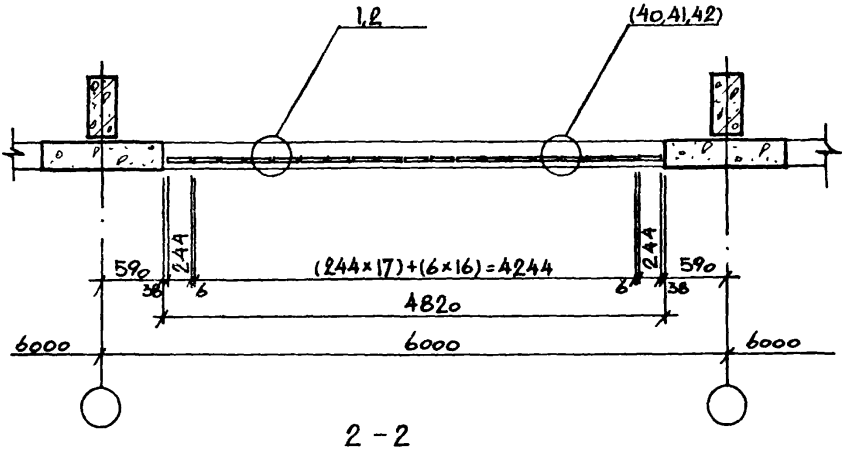

2 - 2

Для профильного стекла марок ШП-300; КП-1-300

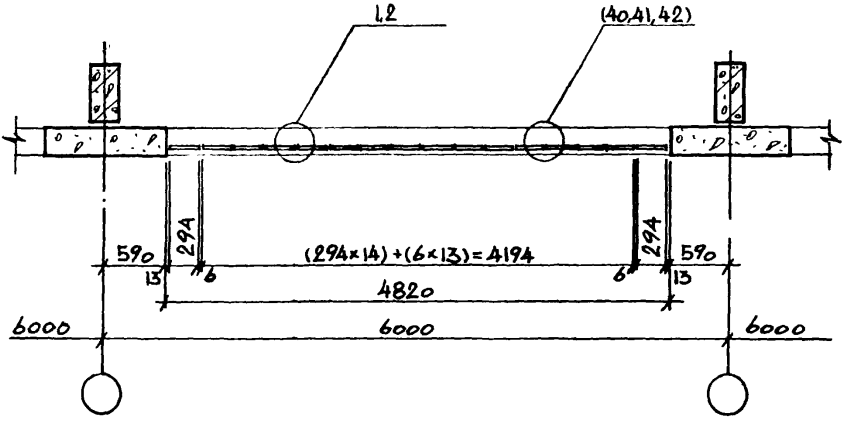

В скобках даны узлы помещенные в вып. 2.

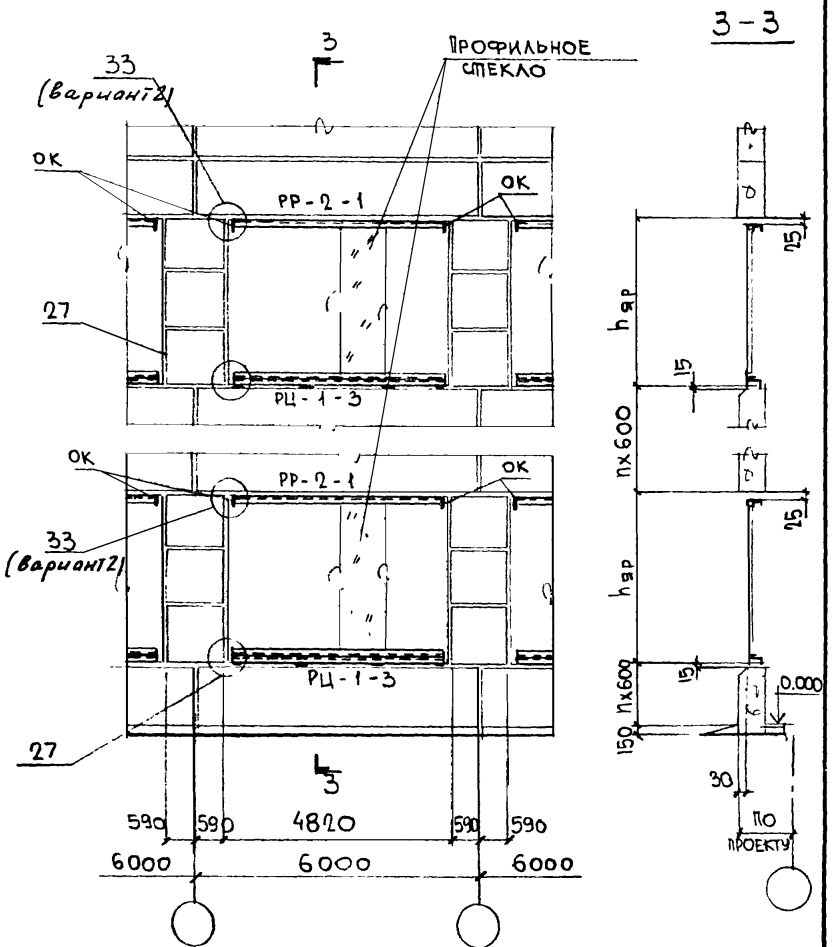

Замаркированные в настоящем документе узлы см. в вып. 1 конструкции ригелей и опорных консолей (ОК) см. в вып. 3

1-1

(для КП-240, (для КП-1-250
КП-300) КП-1-300).

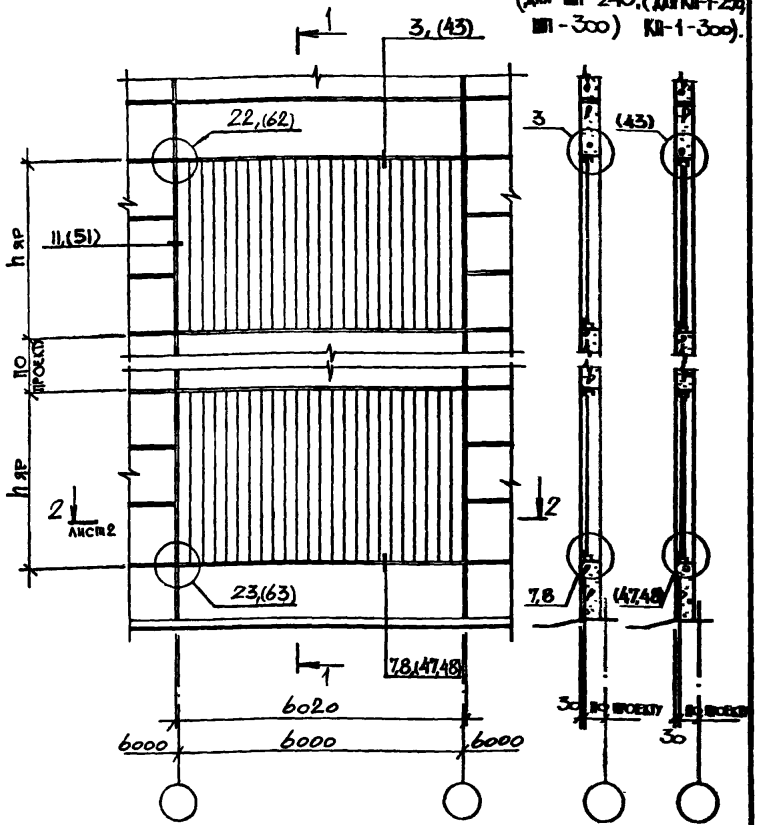

В скобках даны узлы помещенные в вып. 2.

ГИП	Монин	
Нач. отд.	Бродский	
Н. контр.	Коневников	
Гл. арх.	Коневников	
Рук. гр.	Берлин	
Архит.	Мартолина	
Рук. гр.	Корсунский	
Инженер	Зинченко	

2.436-18.0-05

Схема 4.
Заполнение оконных проемов шириной 6,0 м профильным стеклом в один ярус.

Стадия	Лист	Листов
Р	1	3

ХАРЬКОВСКИЙ ПРОМСТРОЙНИИПРОЕКТ

2-2

Для профильного стекла марок ШП-240; КП-1-250

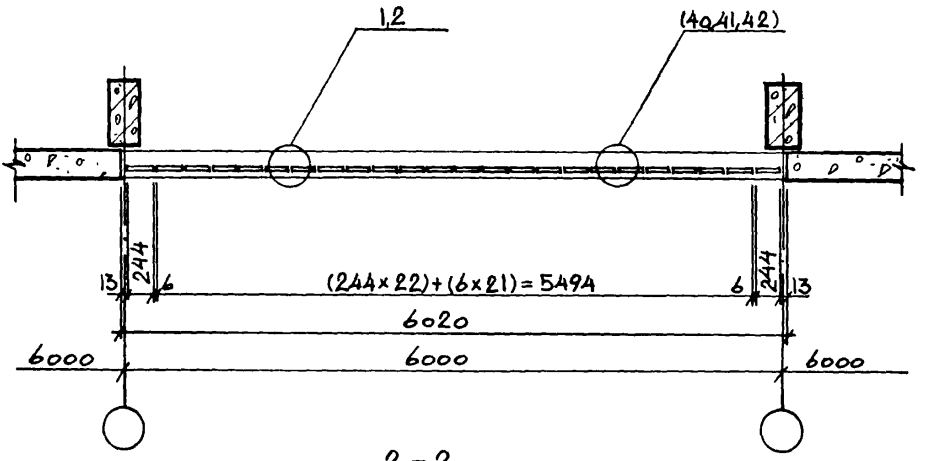

2-2

Для профильного стекла марок ШП-300; КП-1-300

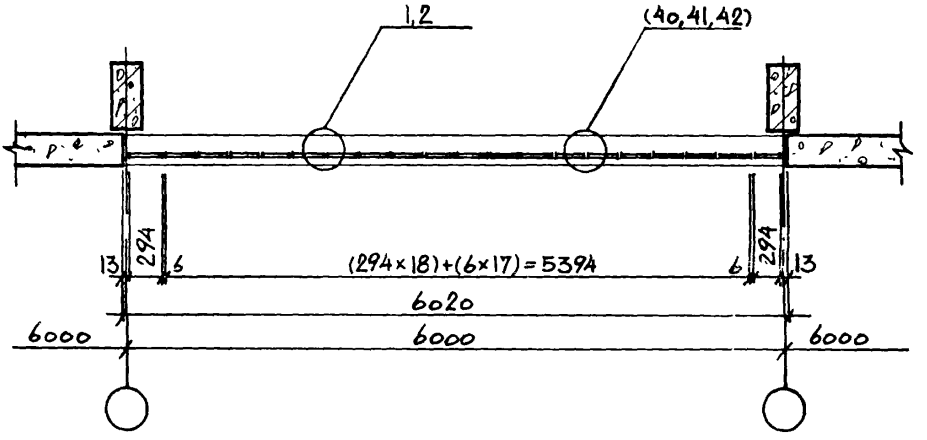

В скобках даны узлы помещенные в вып. 2.

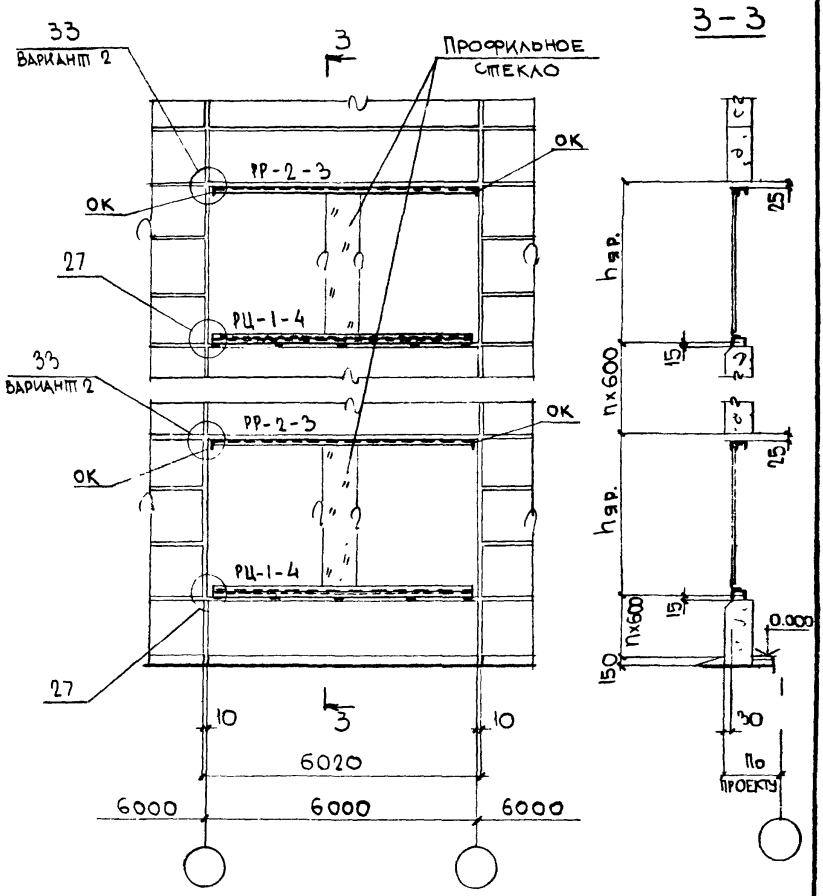

Замаркированные в данном документе узлы см в вып. 1
Конструкции ригелей и опорных консолей см. в вып. 3

Инв. № подл. | Подпись и дата | Взам. инв. №

1-1

(для ШП-240, для КП-1-250, ШП-300) КП-1-300)

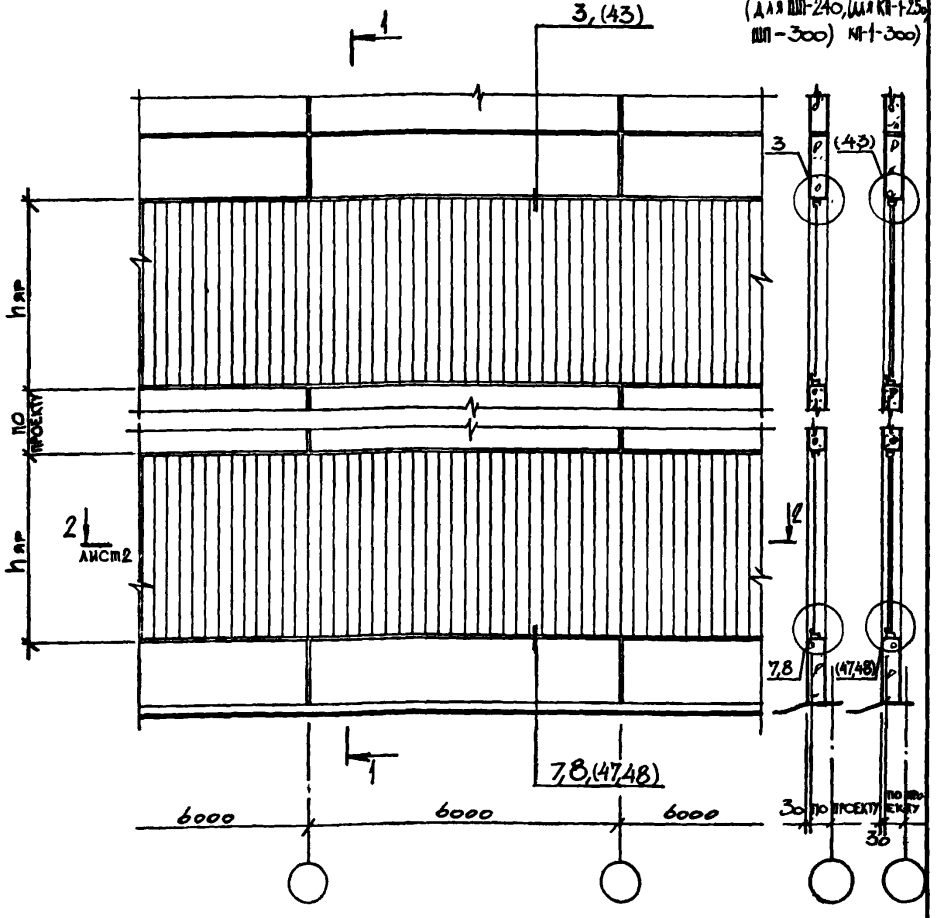

В скобках даны узлы помещенные в вып. 2.

ГИП	Монин	
Нач.отд	Бродский	
Н.контр	Кожевников	
Гл.арх.	Кожевников	
Рук.гр	Берлин	
Архит.	Мартодина	
Рук.гр.	Корсунский	
Инженер	Зинченко	

2.436-18.0-06

Схема 5

Заполнение оконных ленточных проемов профильным стеклом в один ярус.

Стадия	Лист	Листов
Р	1	3

ХАРЬКОВСКИЙ ПРОМСТРОЙНИИПРОЕКТ

Инв. N подл. | Подпись и дата | Взам. инв. N

2 – 2

Для профильного стекла марок ШП-240; КП-1-250

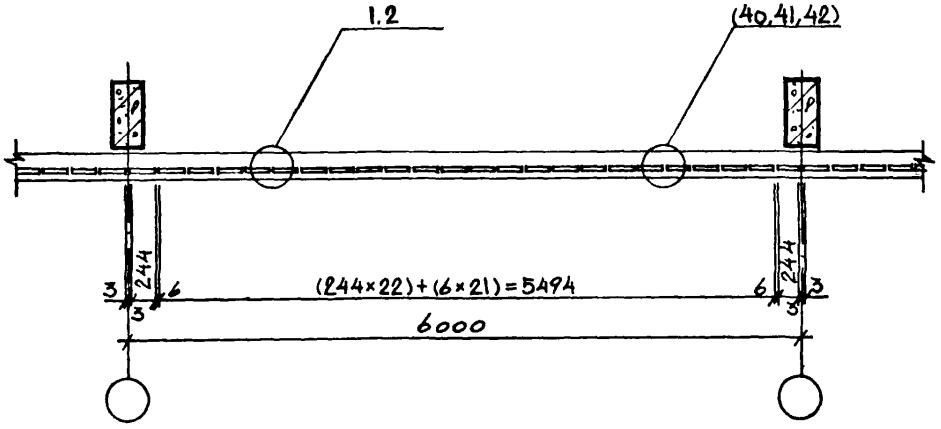

2 – 2

Для профильного стекла марок ШП-300; КП-1-300

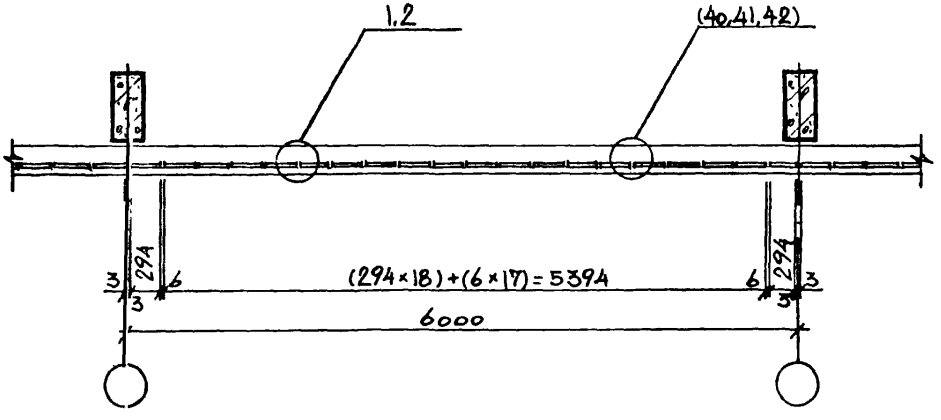

В скобках даны узлы помещенные в вып. 2.

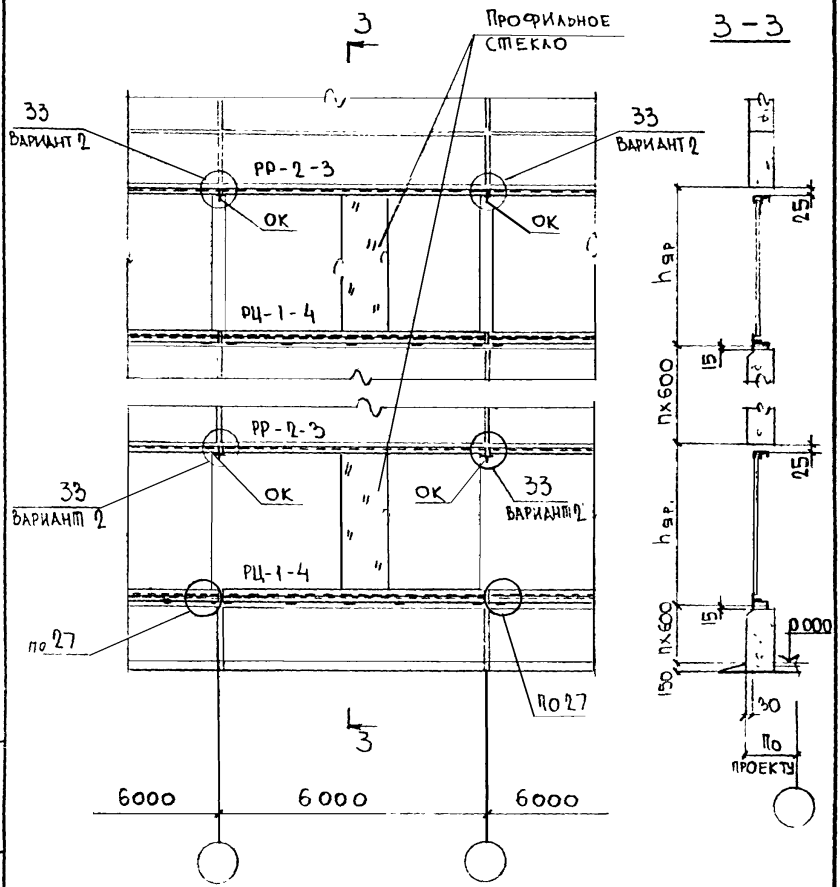

Замаркированные в настоящем документе узлы см. в вып. 1
Конструкции ригелей и опорных консолей (ОК) см. в вып. 3

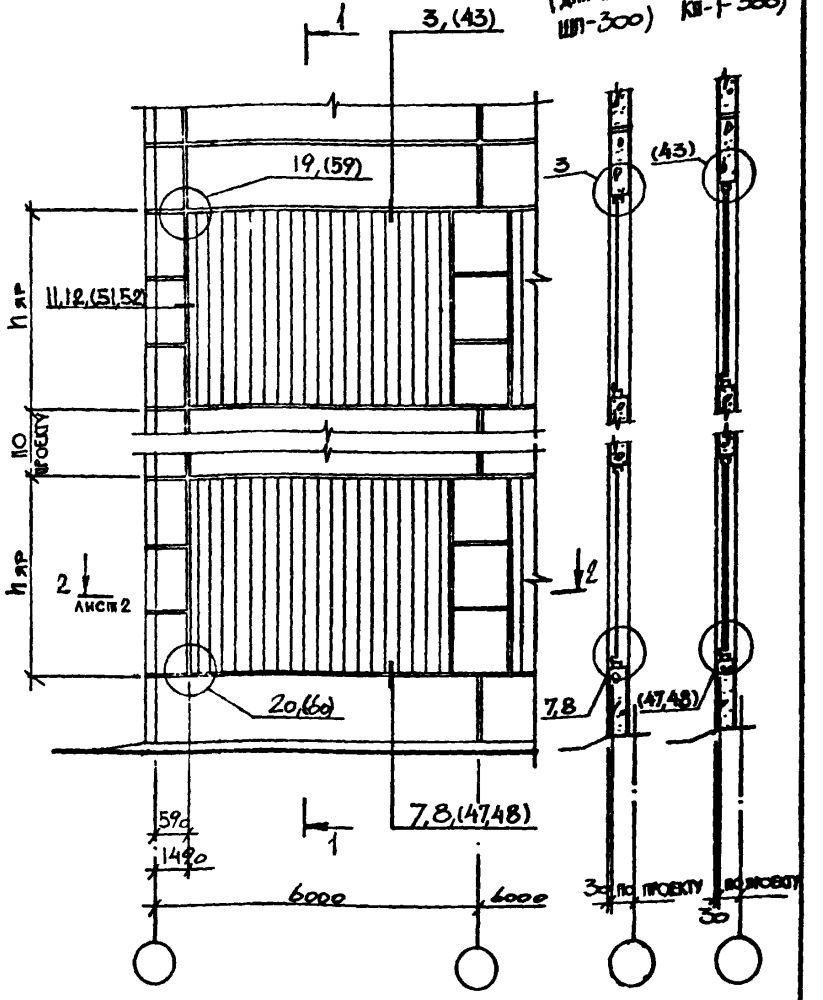

В скобках даны узлы помещенные в вып. 2.

ГИП	Монин		
Нач отд	Бродский		
Н контр	Кожевников		
Гл арх.	Кожевников		
Рук.гр	Берлин		
Архит.	Марголина		
Рук.гр	Корсунский		
Инженер	Зинченко		

2.436 - 18. 0-07

Схема 6.
Заполнение оконных ленточных проемов профильным стеклом в один ярус в углу здания

Стадия	Лист	Листов
Р	1	3

ХАРЬКОВСКИЙ ПРОМСТРОЙНИЦПРОЕКТ

01673 01 27

2-2

Для профильного стекла марок ШП-240; КП-1-250

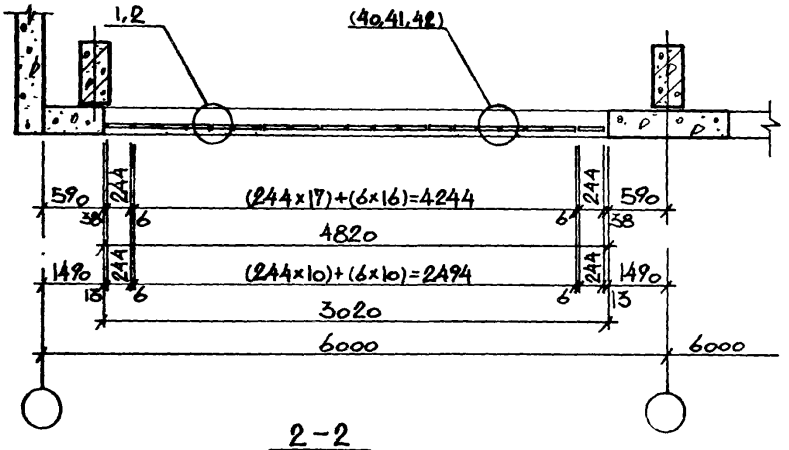

2-2

Для профильного стекла марок ШП-300; КП-1-300

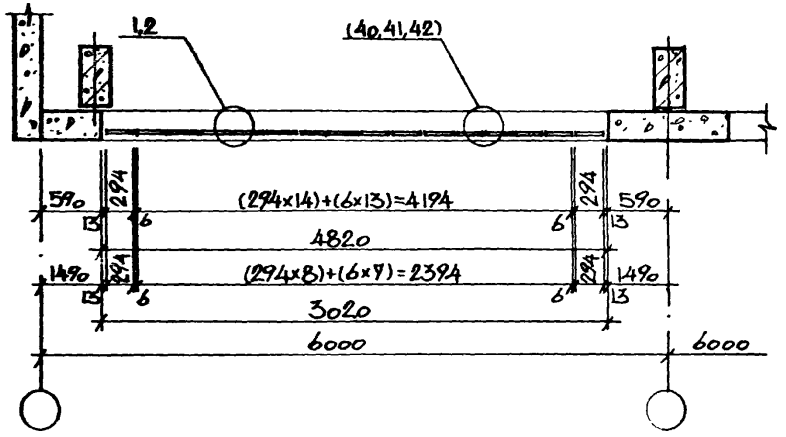

В скобках даны узлы помещенные в вып. 2.

Инв. № подл. | Подпись и дата | Взам. инв. №

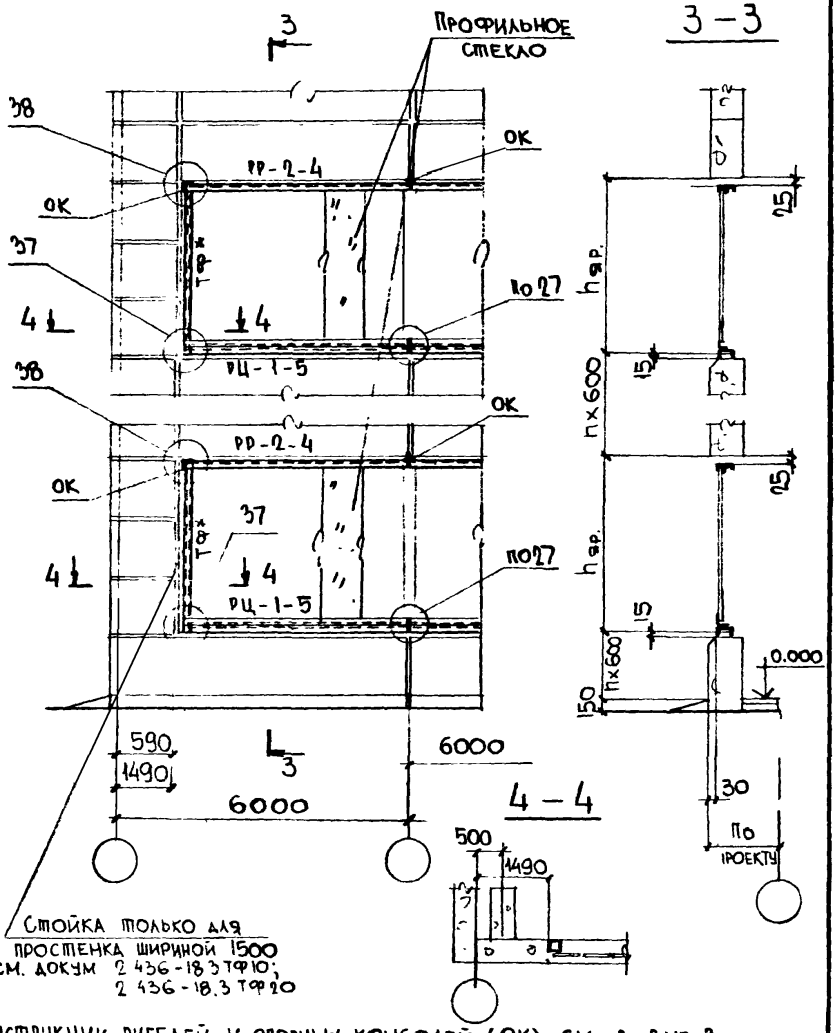

Конструкции ригелей и опорных консолей (ОК) см. в вып. 3

* Стойка фахверка ТФ привязывается в конкретном проекте. Замаркированные в настоящем документе узлы см в вып 1

Инв. N подл. | Подпись и дата | Взам. инв. N

2.436-18.0-07

Лист 3

1-1

(для ШП-240, ШП-300) (для КП-1-250, КП-1-300)

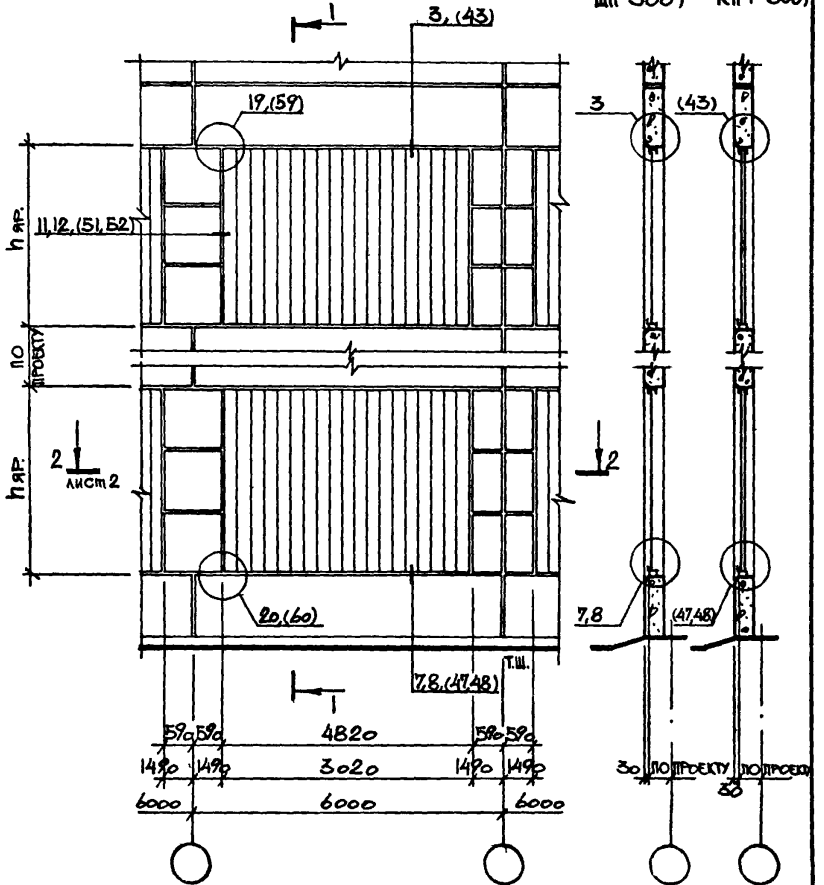

В скобках даны узлы помещенные в вып. 2.

ГИП	Монин		2.436 - 18. 0-08
Нач отд	Бродский		
Н. контр.	Кошевников		
Гл. арх.	Кошевников		Схема 7. Пример решения температурного шва.
Рук. гр.	Берлин		
Архит.	Мартолкина		
Рук. гр.	Корсунский		
Инженер	Зинченко		

стадия	лист	листов
Р	1	3

ХАРЬКОВСКИЙ ПРОМСТРОЙНИИПРОЕКТ

Инв. № подл. | Подпись и дата | Взам. инв. №

2-2

Для профильного стекла марок ШП-240; КП-1-250

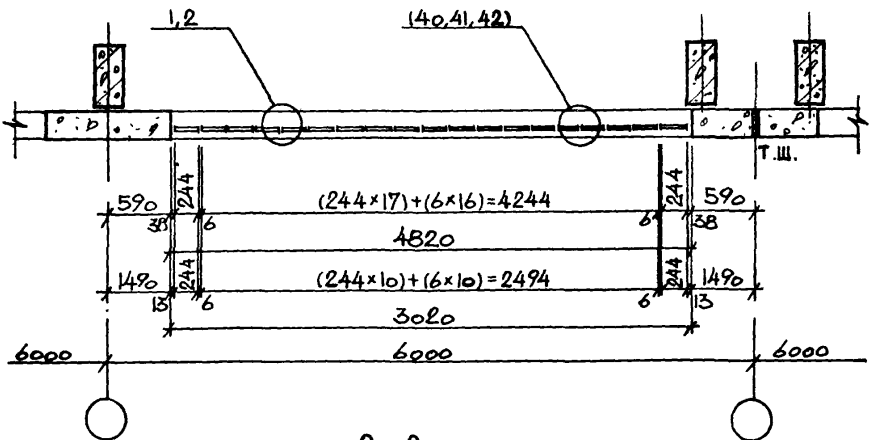

2-2

Для профильного стекла марок ШП-300; КП-1-300

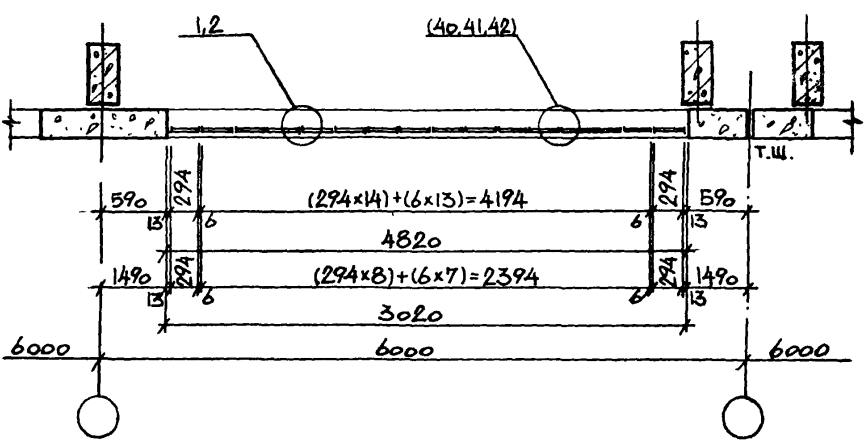

В скобках даны узлы помещенные в вып. 2.

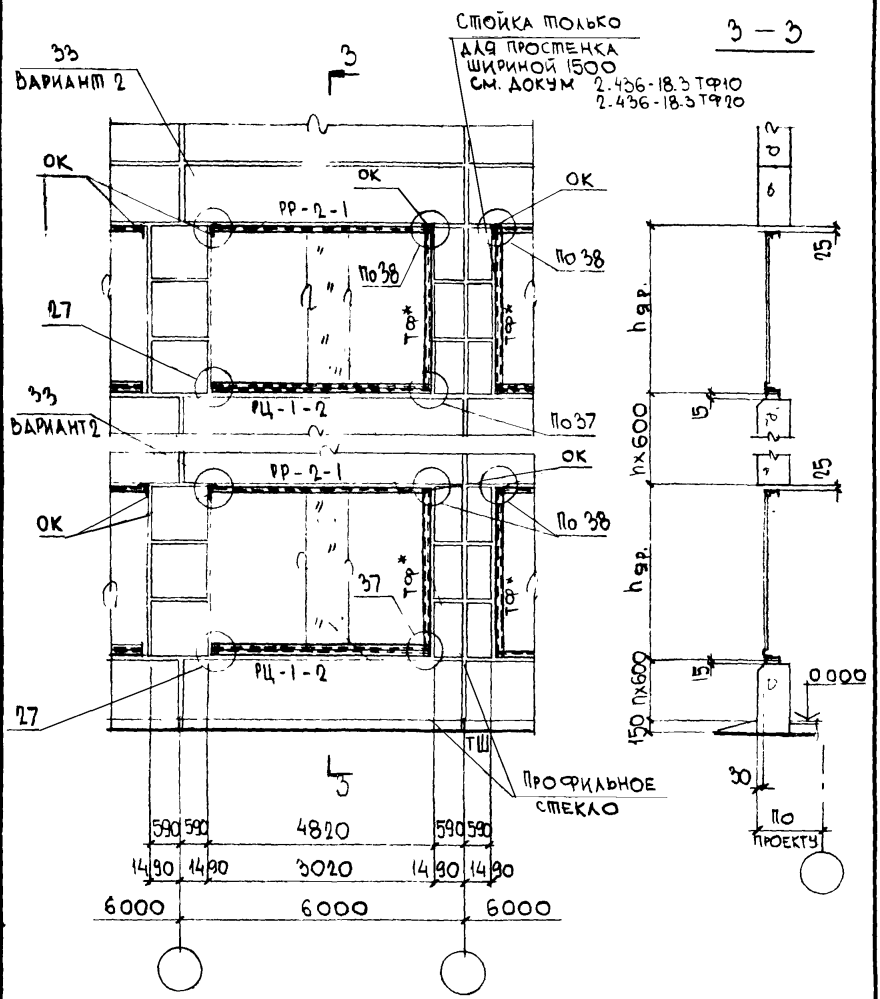

Замаркированные в настоящем документе узлы, см. в вып. 1
* Стойка фахверка ТФ привязывается в конкретном проекте.
Конструкции ригелей и опорных консолей (ОК) см. в вып 3

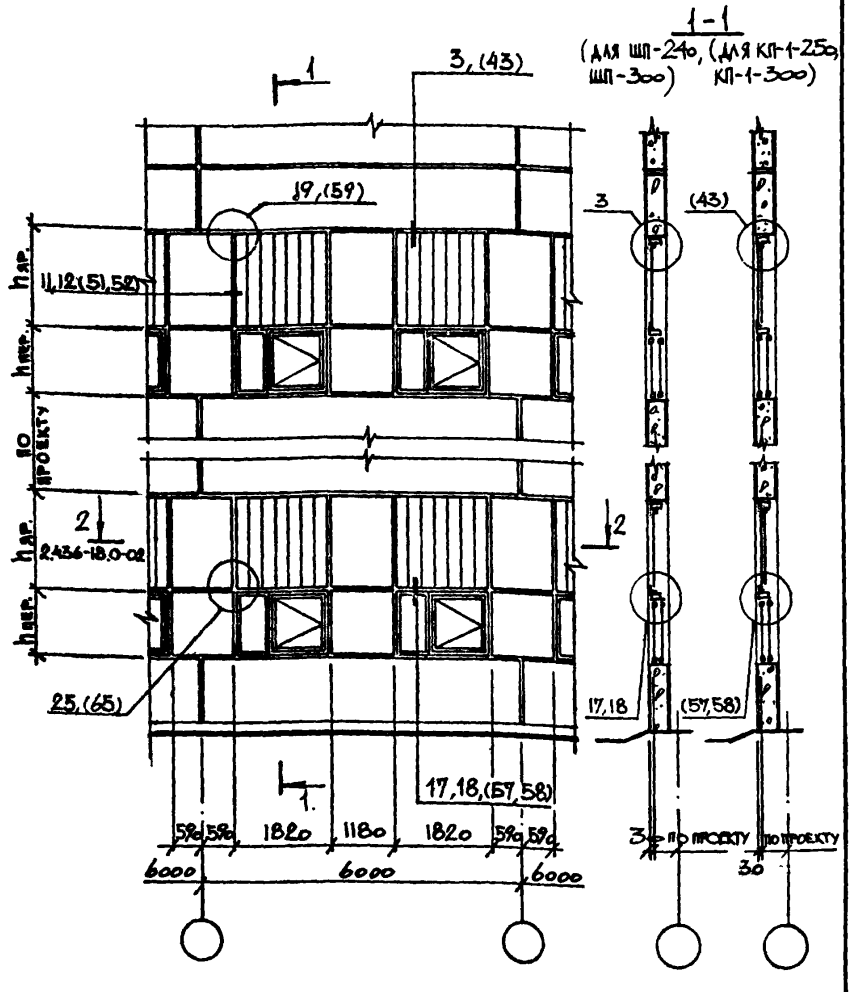

В скобках даны узлы помещенные в вып. 2.

ГИП	Монин	
Нач.отд.	Бродский	
Н.контр.	Кошевников	
Гл.арх.	Кошевников	
Рук.гр.	Берлин	
Архит.	Мартолина	
Рук.гр.	Корсунский	
Инженер	Зинченко	

2.436 – 18.0-09

Схема 8.
Заполнение оконных проемов шириной 1,8м профильным стеклом в один ярус с открывающимися окнами внизу

Стадия	Лист	Листов
Р	1	2

ХАРЬКОВСКИЙ ПРОМСТРОЙНИИПРОЕКТ

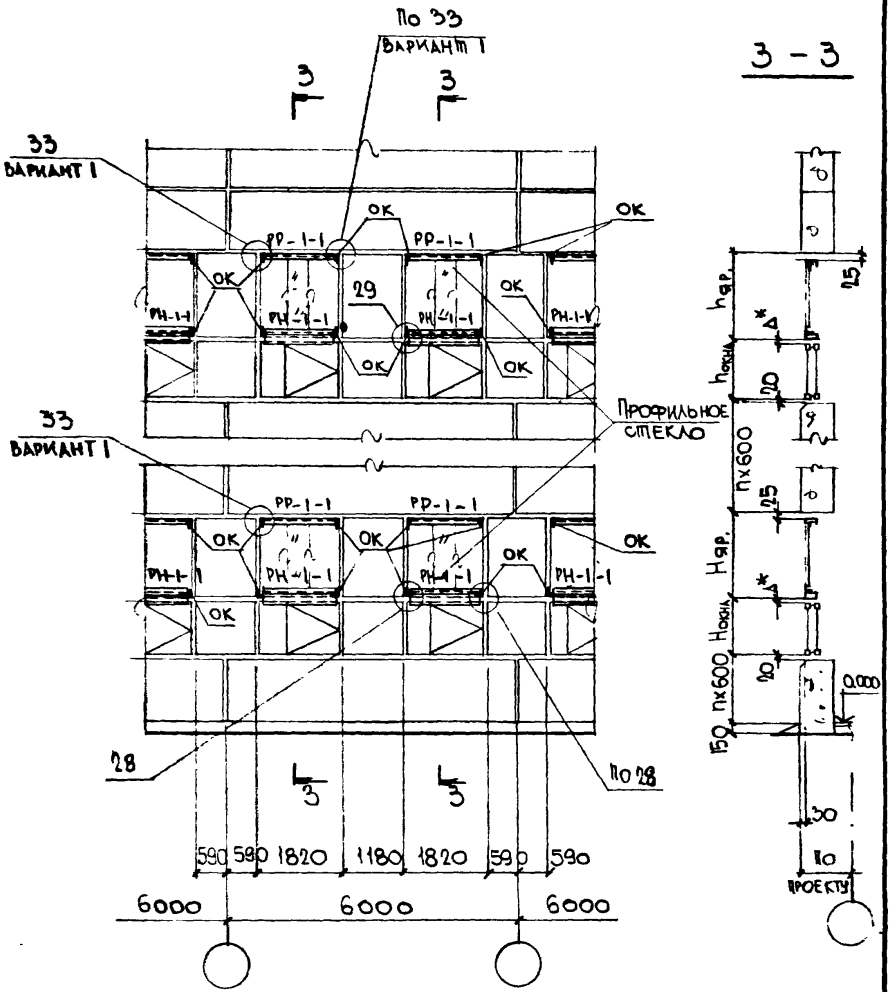

* Размер Δ устанавливается при привязке конкретного проекта в зависимости от марки окна

Замаркированные в настоящем документе узлы см. в вып. 1

Конструкции ригелей и опорных консолей (ОК) см. в вып. 3

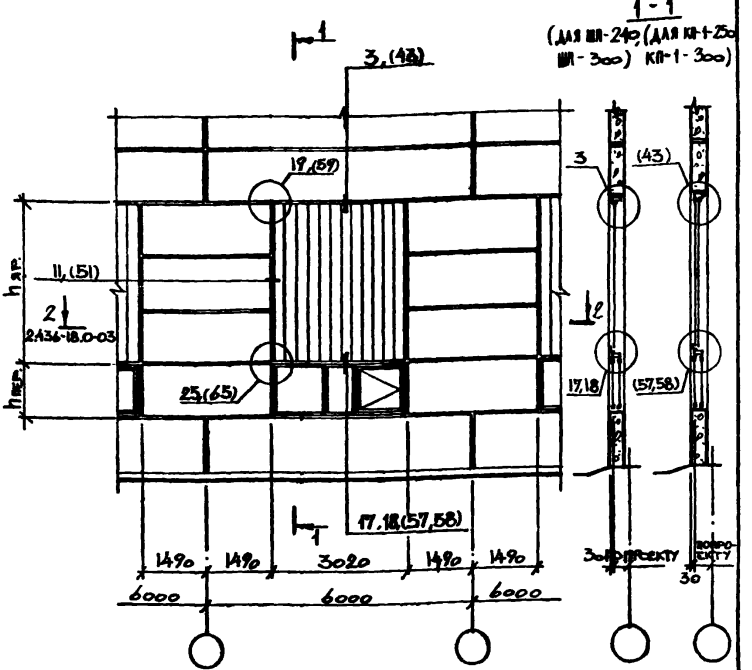

В скобках даны узлы помещенные в вып. 2.

ГИП	Монин		2.436 – 18. 0-10
Нач отд.	Бродский		
Н. контр.	Кожевников		
Гл. арх.	Кожевников		
Рук. гр.	Берлин		
Архит.	Мартолина		
Рук. гр.	Корсунский		
Инженер	Зинченко		

Схема 9.
Заполнение оконных проемов шириной 3,0 м профильным стеклом в один ярус с отрывающимися окнами внизу

Стадия	Лист	Листов
Р	1	2

ХАРЬКОВСКИЙ ПРОМСТРОЙНИИПРОЕКТ

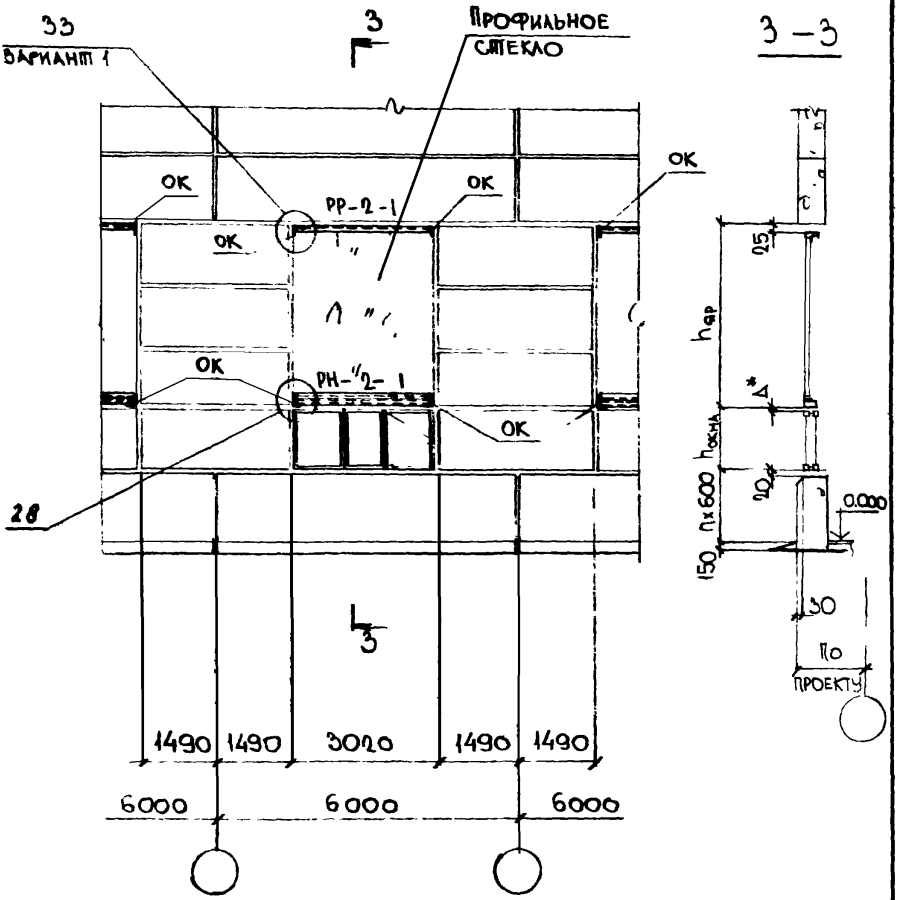

* Размер Δ уточняется в конкретном проекте в зависимости от марки окон.

Замаркированные в настоящем документе узлы см. в вып. 1 Конструкции ригелей и опорных консолей см. в вып. 3

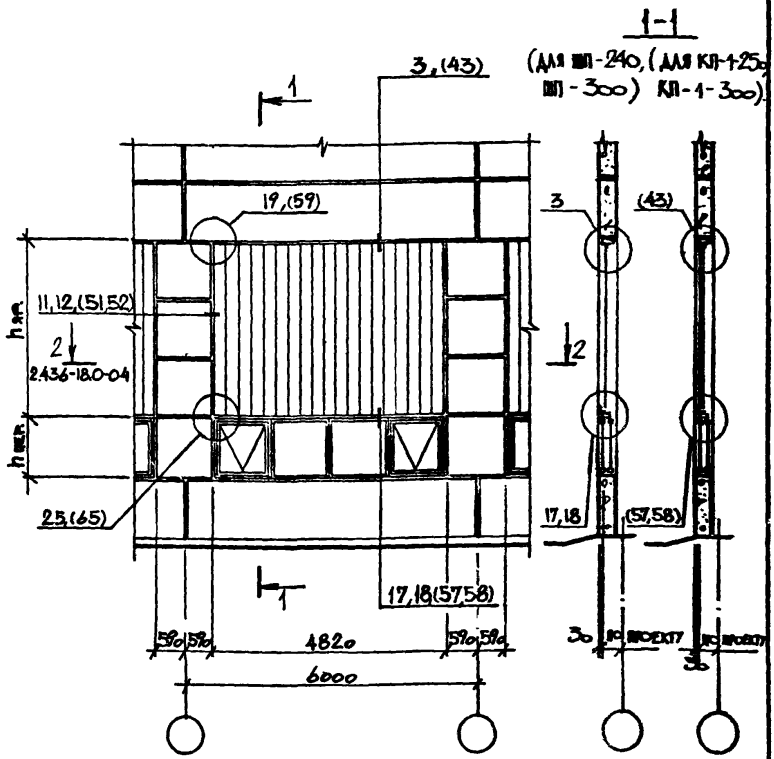

В скобках даны узлы помещенные в вып. 2.

ГИП	Монин		2.436 – 18.0–11	
Нач.отд.	Бродский			
Н.контр	Кошевников			
Гл.арх.	Кошевников		Схема 10. Заполнение оконных проемов шириной 4,8 м профильным стеклом в один ярус с открывающимися окнами внизу.	Стадия: Р; Лист: 1; Листов: 2
Рук.гр.	Берлин			
Архит.	Мартолина			
Рук.гр.	Корсунский			Харьковский Промстройниипроект
Инженер	Зинченко			

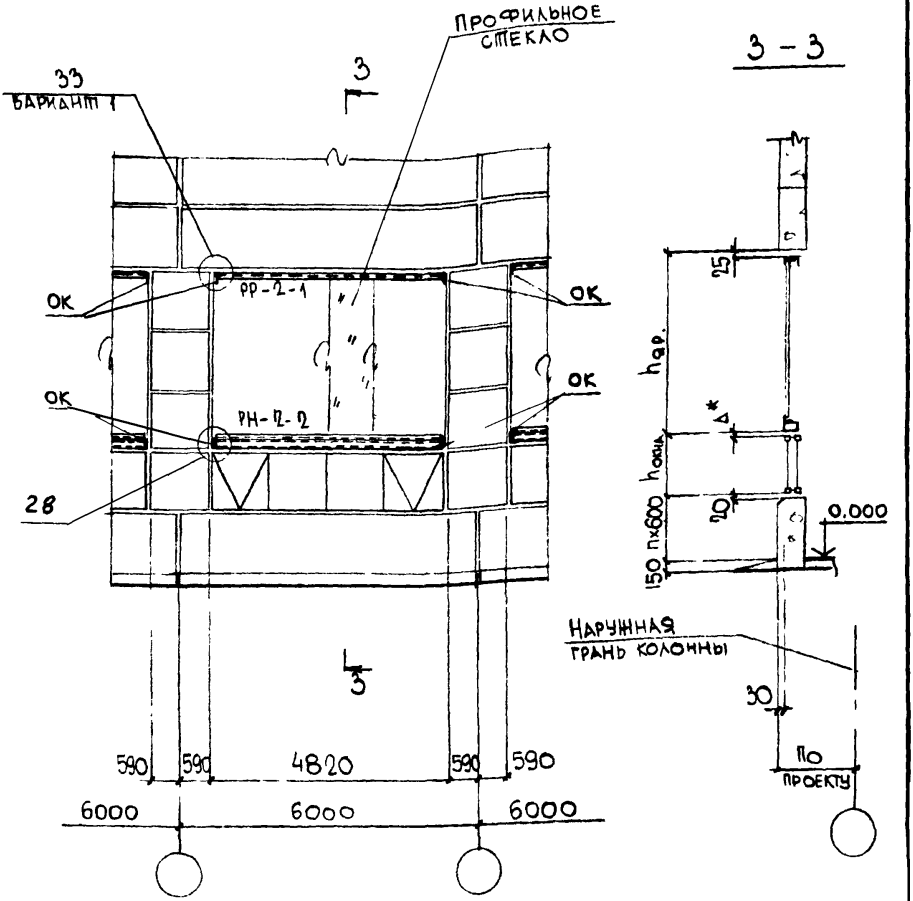

* РАЗМЕР Δ УСТАНАВЛИВАЕТСЯ ПРИ ПРИВЯЗКЕ В КОНКРЕТНОМ ОБЪЕКТЕ В ЗАВИСИМОСТИ ОТ МАРКИ ОКНА

ЗАМАРКИРОВАННЫЕ В НАСТОЯЩЕМ ДОКУМЕНТЕ УЗЛЫ СМ. В ВЫП. 1

КОНСТРУКЦИИ РИГЕЛЕЙ И ОПОРНЫХ КОНСОЛЕЙ (ОК) СМ. В ВЫП. 3

ИНВ N ПОДЛ | ПОДПИСЬ И ДАТА | ВЗАИМ. ИНВ N

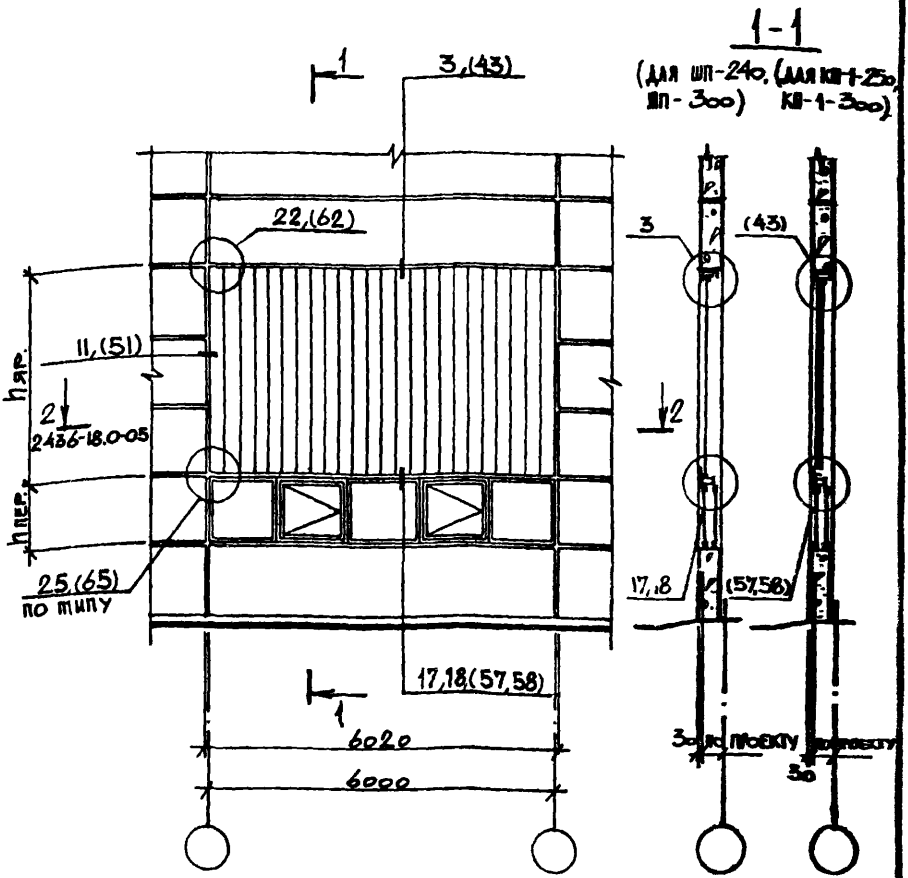

В скобках даны узлы помещенные в вып. 2.

ГИП	Монин		2.436 – 18.0-12		
Нач.отд	Бродский				
Гл.констр.	Кожезников				
Гл.арх.	Кожезников		Схема 11. Заполнение оконных проемов шириной 6,0 м профильным стеклом в один ярус с открывающимися окнами внизу	Стадия	Лист	Листов
Рук.гр	Бердин			Р	1	2
Архит.	Марголина			ХАРЬКОВСКИЙ ПРОМСТРОЙНИИПРОЕКТ		
Рук.гр	Корсунский					
Инженер	Зинченко					

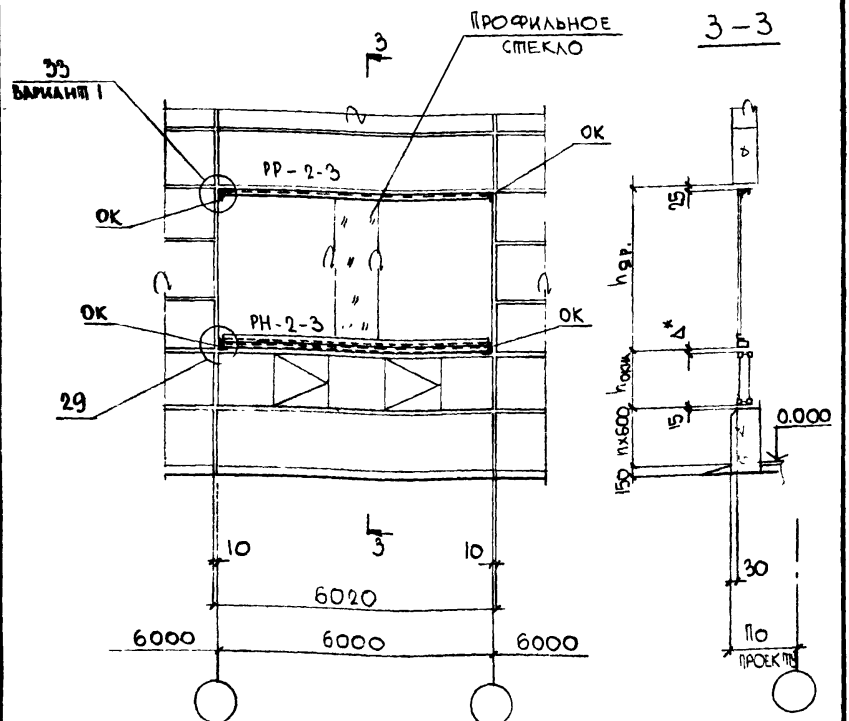

* Размер Δ устанавливается в конкретном объекте в зависимости от марки окон

Замаркированные в настоящем документе узлы см. в вып 1

Конструкции ригелей и опорных консолей (ОК) см. в вып. 3

Инв. N подл. | Подпись и дата | Взам. инв. N

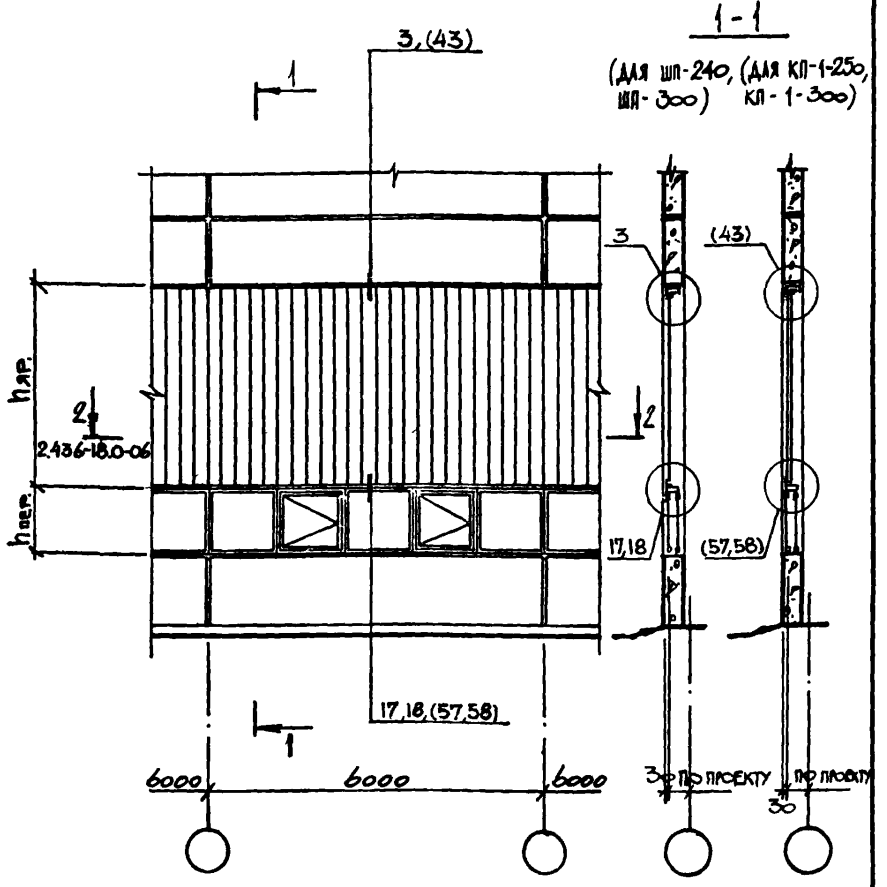

В СКОБКАХ ДАНЫ УЗЛЫ ПОМЕЩЕННЫЕ В ВЫП. 2.

ГИП	Монин	
Нач.отд.	Бродский	
Н.контр.	Кошевников	
Гл.арх	Кошевников	
Рук.гр.	Берлин	
Архит.	Мартолина	
Рук.гр.	Корсунский	
Инженер	Зинченко	

2.436 – 18. 0-13

Схема 12.
Заполнение оконных ленточных проемов профильным стеклом в один ярус с открывающимися окнами внизу.

СТАДИЯ	ЛИСТ	ЛИСТОВ
Р	1	2

ХАРЬКОВСКИЙ ПРОМСТРОЙНИИПРОЕКТ

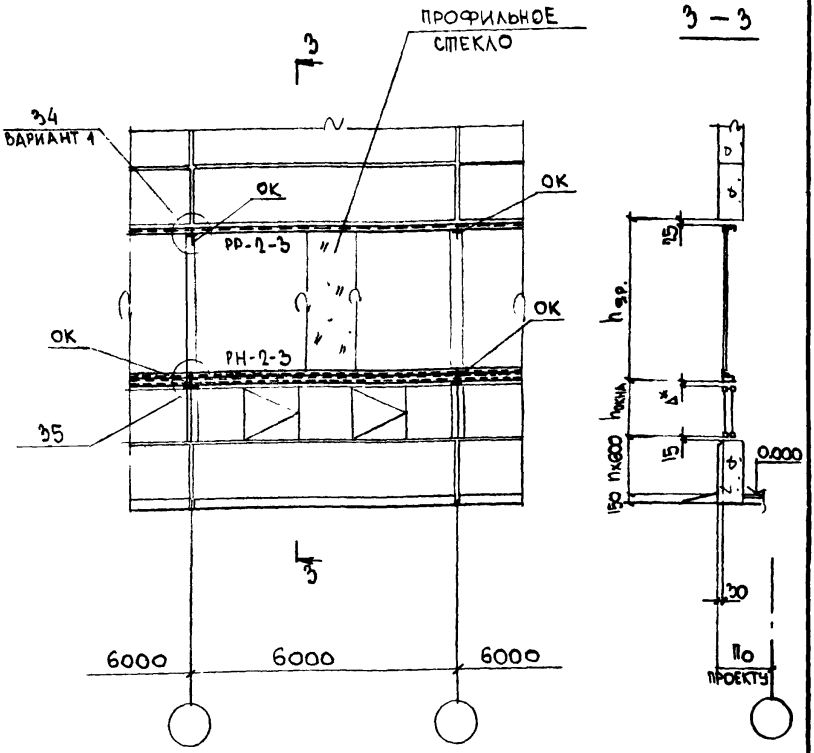

*РАЗМЕР Δ УСТАНАВЛИВАЕТСЯ В КОНКРЕТНОМ ОБЪЕКТЕ В ЗАВИСИМОСТИ ОТ МАРКИ ОКОН.

ЗАМАРКИРОВАННЫЕ В НАСТОЯЩЕМ ДОКУМЕНТЕ УЗЛЫ СМ. В ВЫП. 1

КОНСТРУКЦИИ РИГЕЛЕЙ И ОПОРНЫХ КОНСОЛЕЙ (ОК) СМ. В ВЫП. 3

Инв. № подл. | Подпись и дата | Взам. инв. №

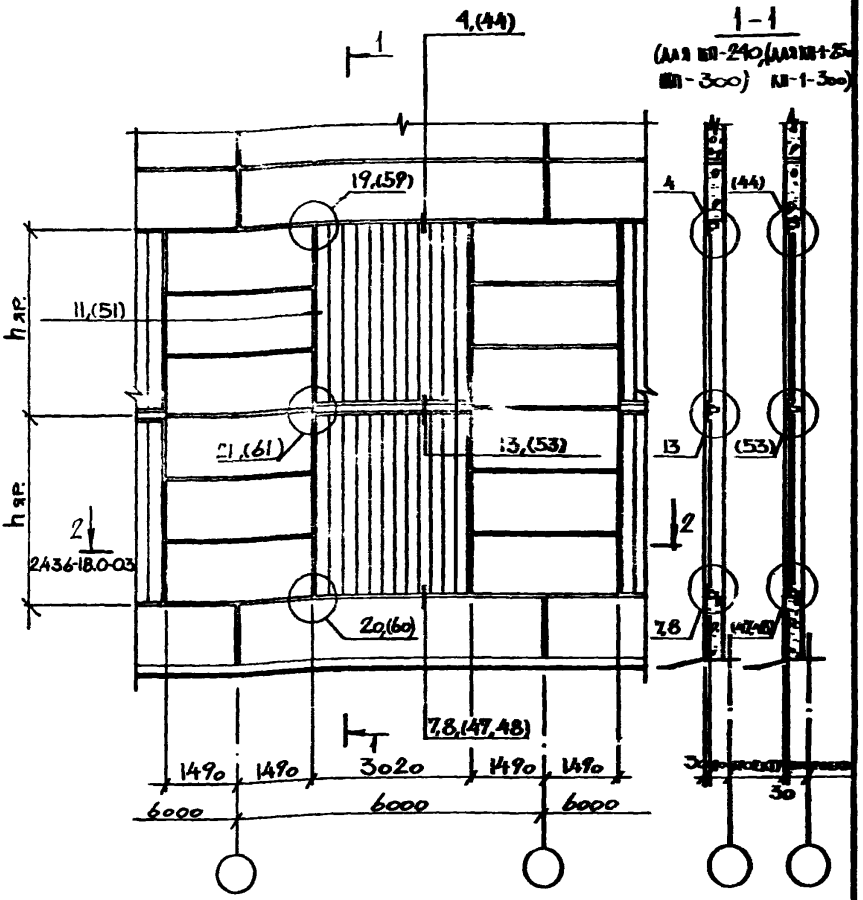

В скобках даны узлы помещенные в вып. 2.

ГИП	Монич		2.436 – 18. 0-14
Нач отд	Бродский		
Н.контр	Кошевников		
Гл.Арх	Кошевников		Схема 13. Заполнение оконных проемов шириной 3,0 м профильным стеклом в два яруса.
Рук гр	Берлин		
Архит.	Мартолина		
Рук. гр	Корсунский		
Инженер	Зинченко		

Стадия	Лист	Листов
Р	1	2

ХАРЬКОВСКИЙ ПРОМСТРОЙНИИПРОЕКТ

Альбом III

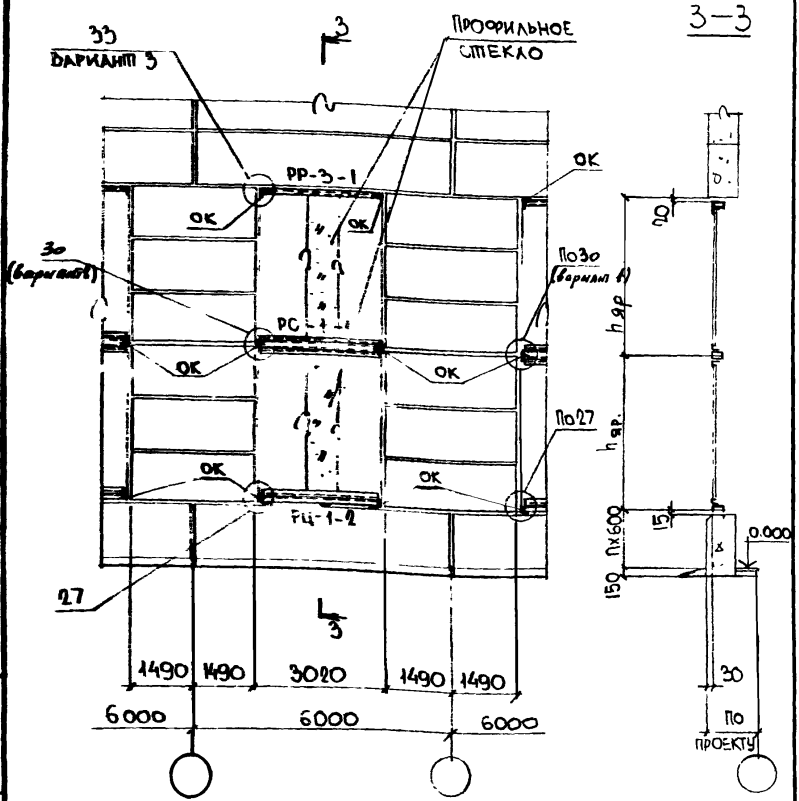

ЗАМАРКИРОВАННЫЕ В НАСТОЯЩЕМ ДОКУМЕНТЕ УЗЛЫ СМ. В ВЫП. 1 КОНСТРУКЦИИ РИГЕЛЕЙ И ОПОРНЫХ КОНСОЛЕЙ (ОК) СМ В ВЫП. 3

Инв. № подл. | Подпись и дата | Взам. инв. №

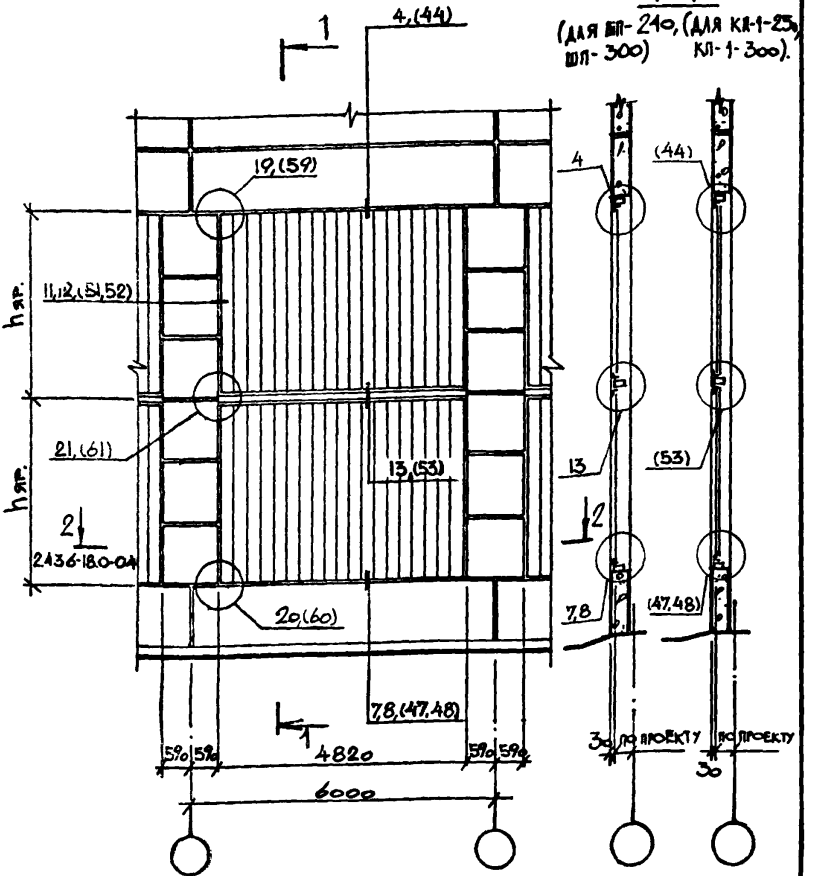

В скобках даны узлы помещенные в вып. 2.

ГИП	Монин		2.436 – 18. 0–15
Нач.отд	Бродский		
Н.контр	Кожевников		
Гл. арх	Кожевников		
Рук.гр.	Берлин		Схема 14. Заполнение оконных проемов шириной 4,8 м профильным стеклом в два яруса
Архит.	Мартолина		
Рук.гр.	Корсунский		
Инженер	Зинченко		

Стадия	Лист	Листов
Р	1	2

Харьковский промстройниипроект

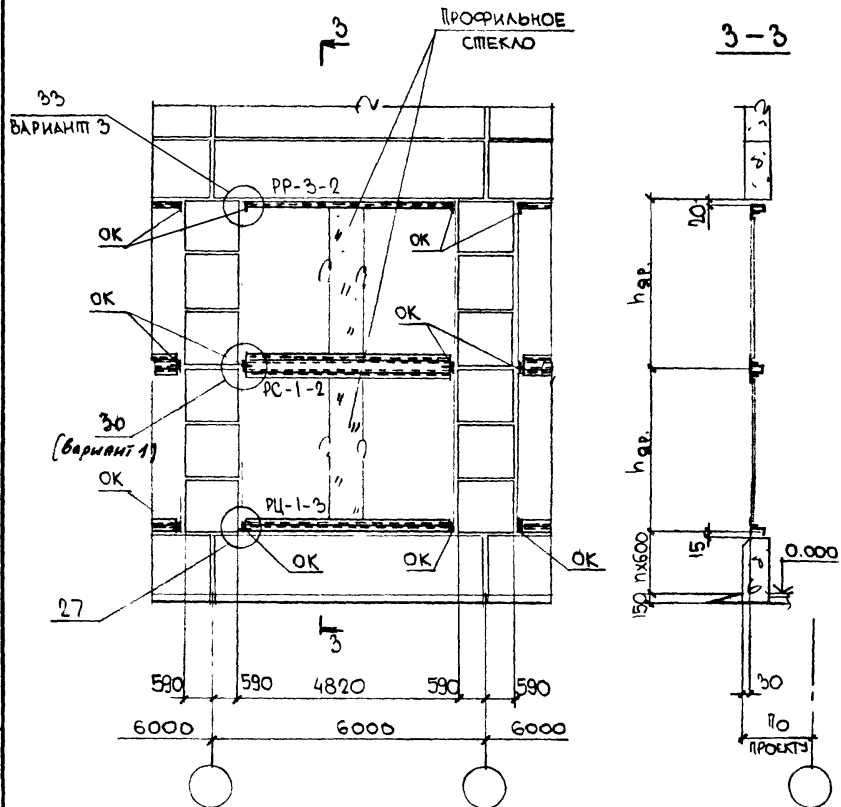

Замаркированные в настоящем документе узлы см. в вып 1
Конструкции ригелей и опорных консолей (ОК) см. в вып. 3

1-1

(ДЛЯ ШП-240, (ДЛЯ КП-1-250, ШП-300) КП-1-300)

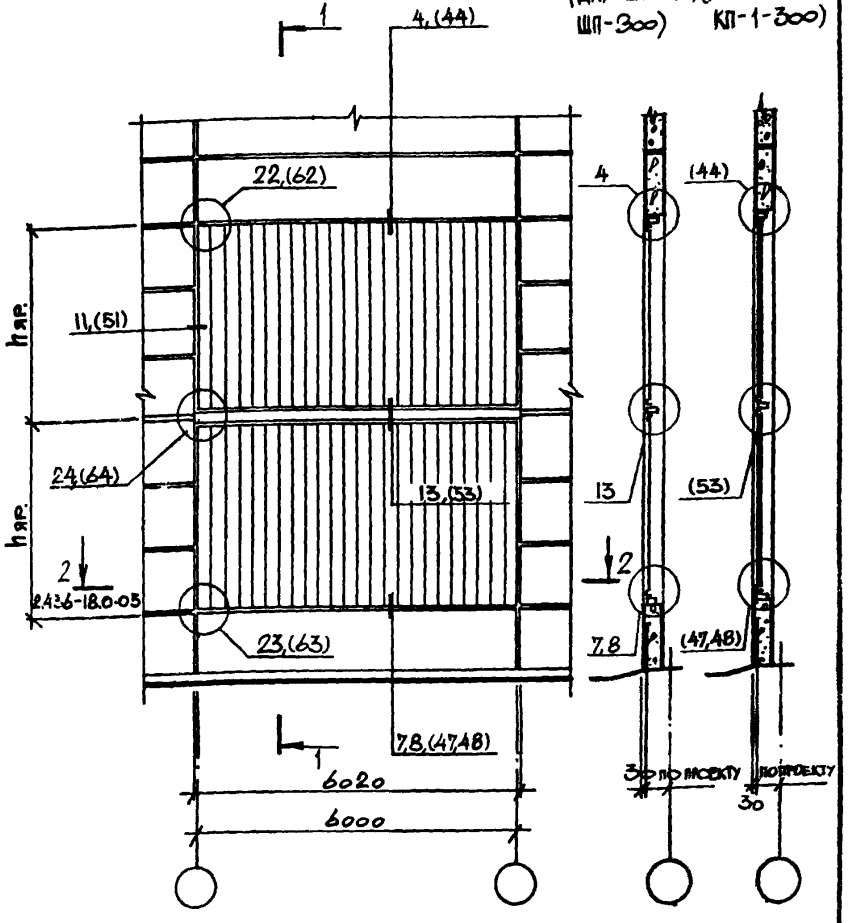

В скобках даны узлы помещенные в вып. 2.

ТИП	Монин	2.436 – 18. 0–16	
Нач.отд	Бродский		
Н. контр	Кожевников		
Гл. арх	Кожевников		
Рук. гр	Берлин		
Архит.	Марголина		
Рук. гр	Корсунский		
Инженер	Зинченко	Схема 15. Заполнение оконных проемов шириной 6,0 м профильным стеклом в два яруса.	Стадия: Р; Лист: 1; Листов: 2
			ХАРЬКОВСКИЙ ПРОМСТРОЙНИИПРОЕКТ

Инв. № подл. | Подпись и дата | Взам. инв. №

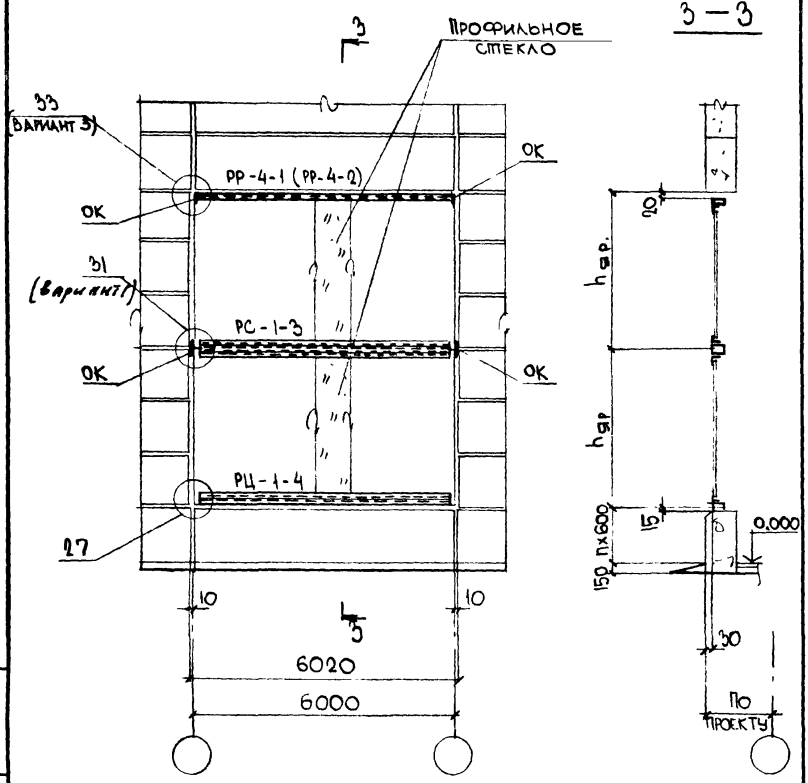

Замаркированные в настоящем документе узлы см. в вып. 1
Конструкции ригелей и опорных консолей (ОК) см. в вып. 3
Ригели РР принимать по номенклатуре в зависимости от ветровой нагрузки.

Инв. № подл. | Подпись и дата | Взам. инв. №

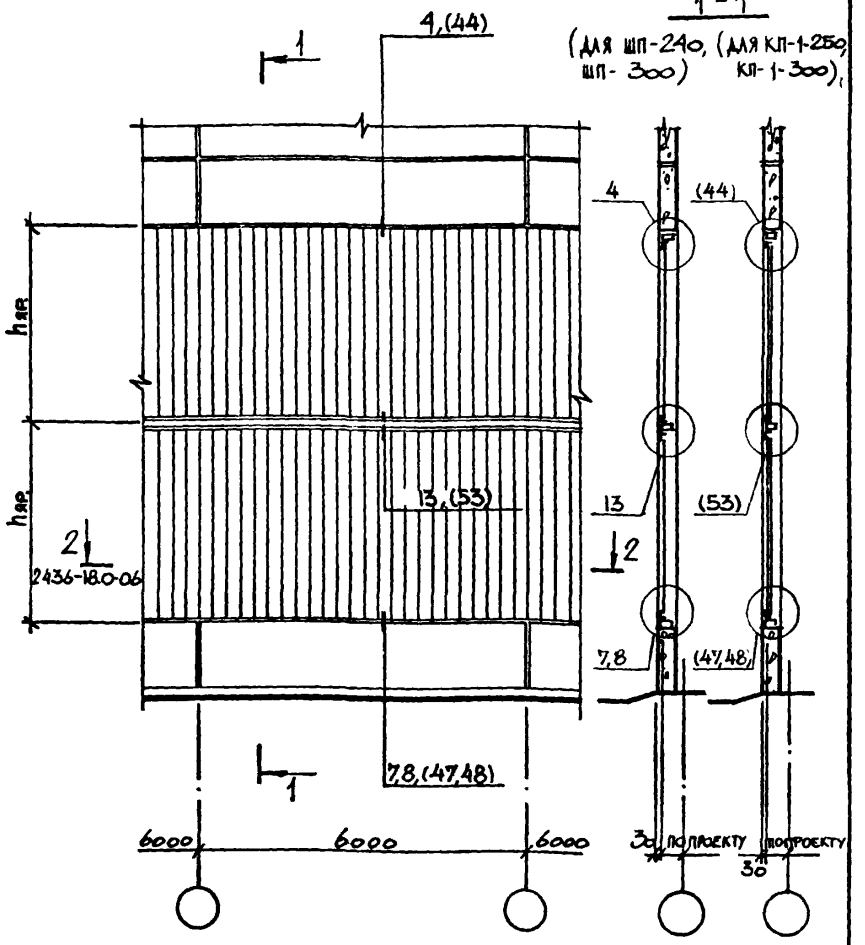

В скобках даны узлы помещенные в вып. 2.

ГИП	Монин		
Нач.отд.	Бродский		
Н.контр.	Коневников		
Гл.арх.	Коневников		
Рук.гр.	Берлин		
Архит.	Мартолина		
Рук.гр.	Корсунский		
Инженер	Зинченко		

2.436 – 18. 0-17

Схема 16.
Заполнение оконных ленточных проемов профильным стеклом в два яруса.

Стадия	Лист	Листов
Р	1	2

ХАРЬКОВСКИЙ ПРОМСТРОЙНИИПРОЕКТ

3 – 3

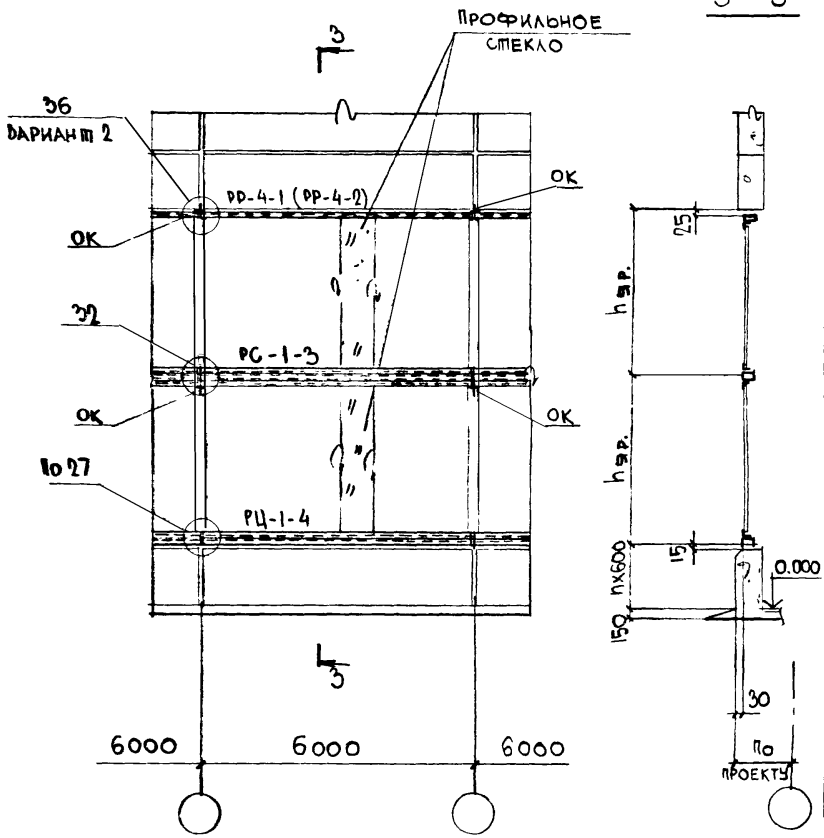

Замаркированные в настоящем документе узлы см. в вып. 1
Ригель РР принимается по номенклатуре в зависимости от ветровой нагрузки.
Конструкции ригелей и опорных консолей (ОК) см. в вып. 3

Инв. № подл. | Подпись и дата | Взам. инв. №

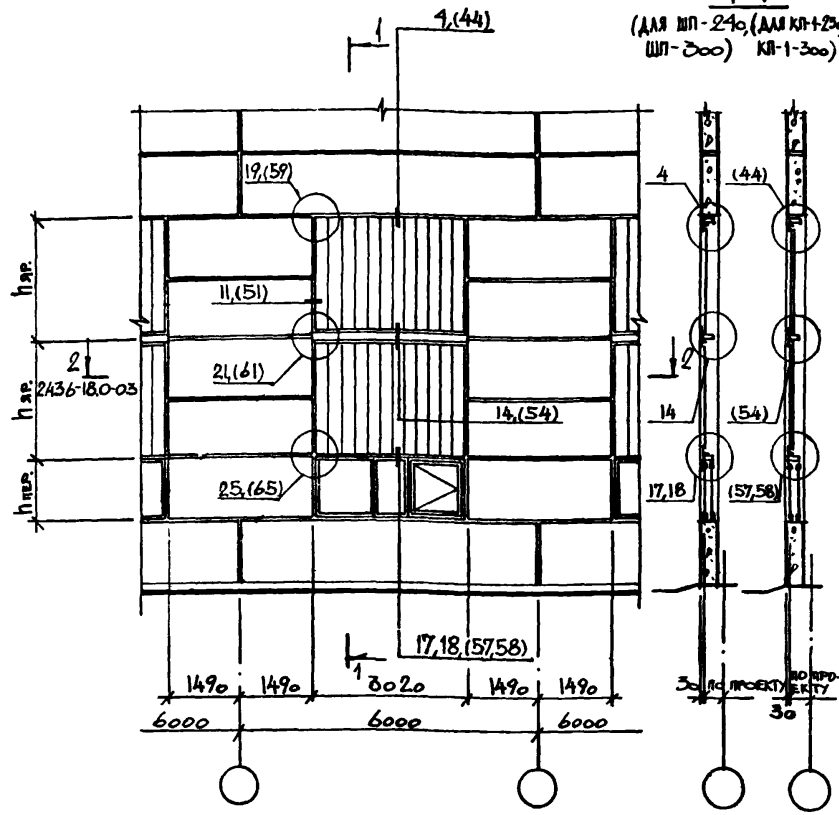

В СКОБКАХ ДАНЫ УЗЛЫ ПОМЕЩЕННЫЕ В ВЫП. 2.

ГИП	Монин	
Нач.отд.	Бродский	
Н.контр	Кожевников	
Гл.арх.	Кожевников	
Рук.гр.	Берлин	
Архит.	Мартолина	
Рук.гр.	Горсунский	
Инженер	Зинченко	

2.436 – 18. 0–18

Схема 17.

Заполнение оконных проемов шириной 3,0 м профильным стеклом в два яруса с открывающимися окнами вниз

Стадия	Лист	Листов
Р	1	2

ХАРЬКОВСКИЙ ПРОМСТРОЙНИИПРОЕКТ

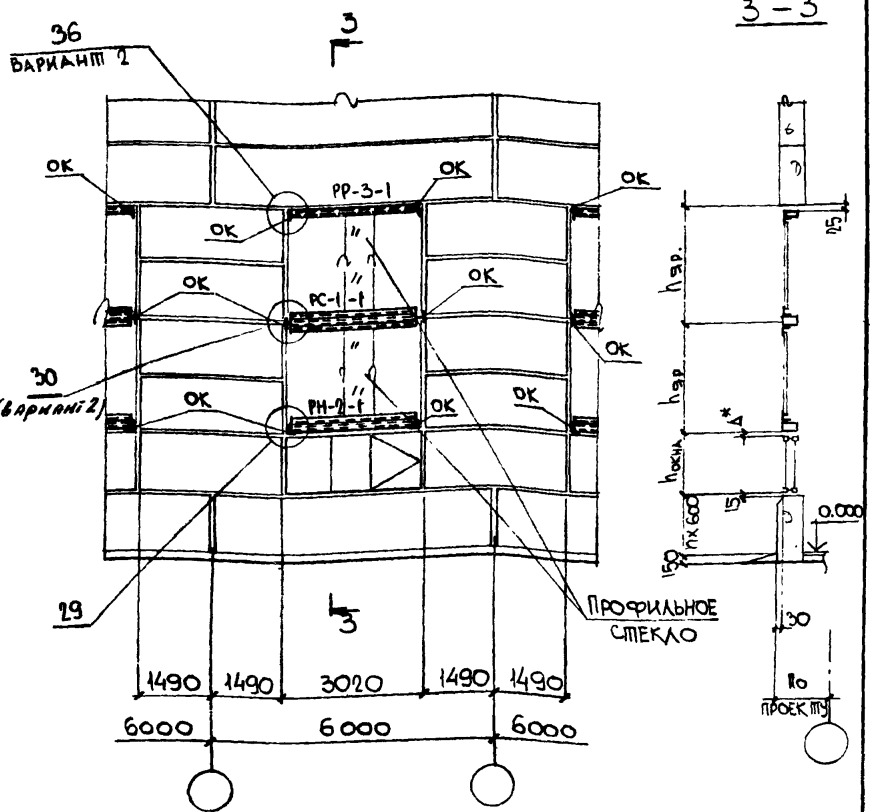

Замаркированные в настоящем документе узлы см. в вып. 1

* Размер Δ устанавливается в конкретном проекте в зависимости от марки окон

Конструкции ригелей и опорных консолей (ОК) см. в вып 3

Инв. № подл. | Подпись и дата | Взам. инв. №

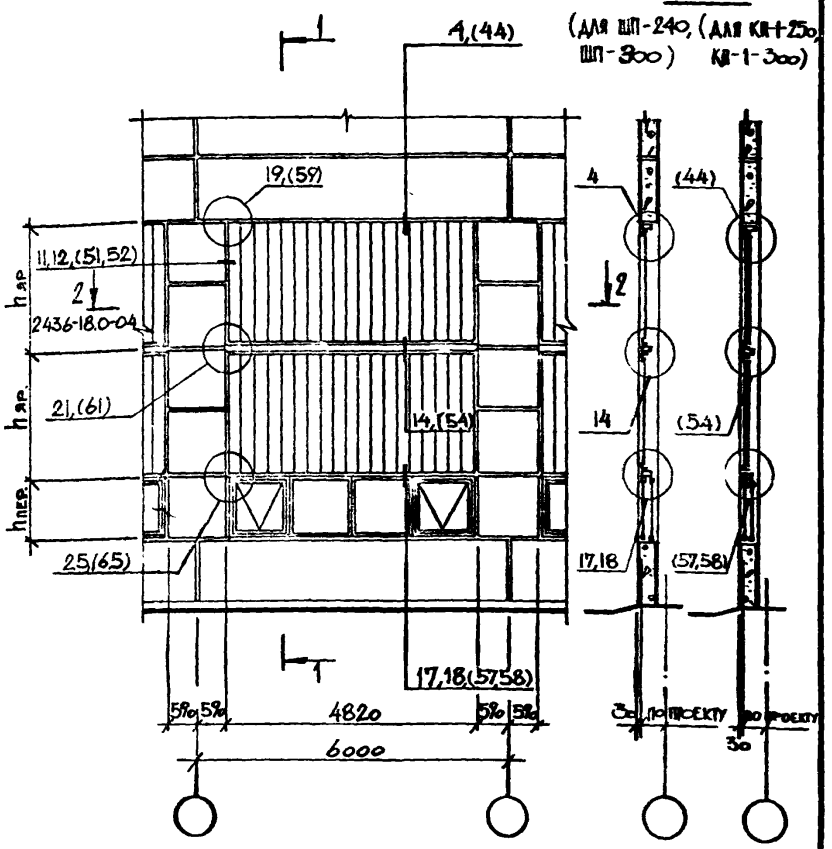

В скобках даны узлы помещенные в вып. 2.

ГИП	Монин	
Нач.отд.	Бродский	
Н.контр	Кожевников	
Гл.арх.	Кожевников	
Рук.гр	Берлин	
Архит.	Марголина	
Рук.гр	Корсунский	
Инженер	Зинченко	

2.436 – 18. 0–19

Схема 18.
Заполнение оконных проемов шириной 4,8м профильным стеклом в два яруса с открывающими окнами внизу

стадия	лист	листов
Р	1	2

ХАРЬКОВСКИЙ ПРОМСТРОЙНИИПРОЕКТ

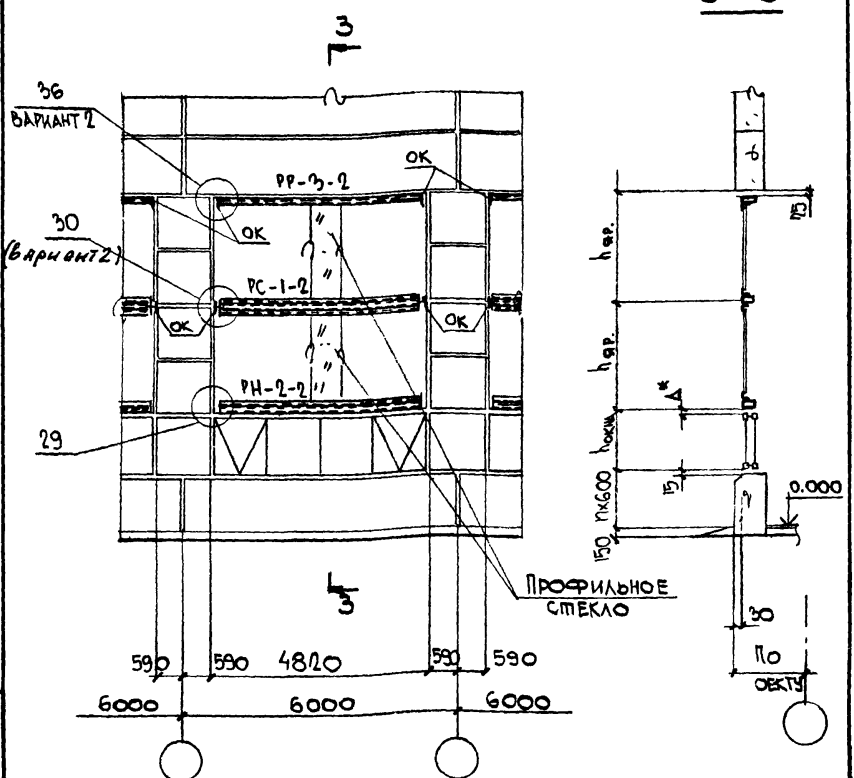

ЗАМАРКИРОВАННЫЕ В ДАННОМ ДОКУМЕНТЕ УЗЛЫ СМ. ВЫП. 1

* РАЗМЕР Δ УСТАНАВЛИВАЕТСЯ В КОНКРЕТНОМ ПРОЕКТЕ В ЗАВИСИМОСТИ ОТ МАРКИ ОКОН.

КОНСТРУКЦИИ РИГЕЛЕЙ И ОПОРНЫХ КОНСОЛЕЙ (ОК) СМ. В ВЫП. 3

Инв. N подл. | Подпись и дата | Взам. инв. N

1-1

(ДЛЯ ШП-240, ШП-300) (ДЛЯ КП-1-250, КП-1-300)

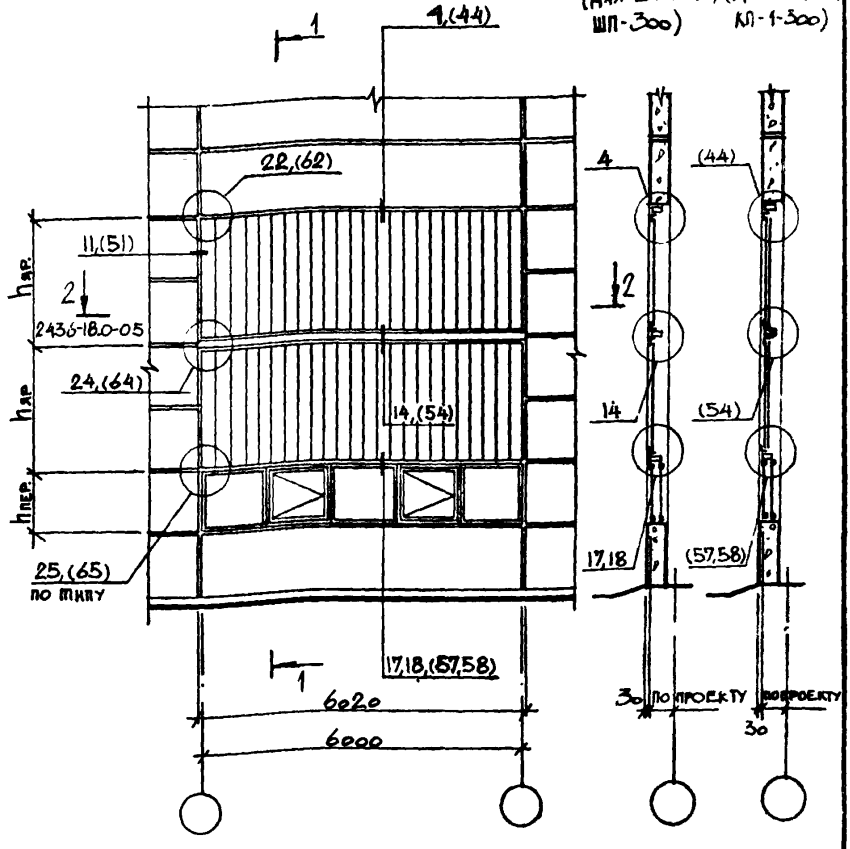

В СКОБКАХ ДАНЫ УЗЛЫ ПОМЕЩЕННЫЕ В ВЫП. 2.

ГИП	Монин	
Нач.отд	Бродский	
Н.контр	Кожевников	
Гл. арх.	Кожевников	
Рук. гр	Беркин	
Архит	Мартолина	
Рук. гр	Корсунский	
Инженер	Зинченко	

2.436 – 18. 0-20

Схема 19.

Заполнение оконных проемов шириной 6,0 м профильным стеклом в два яруса с открывающимися окнами внизу.

стадия	лист	листов
Р	1	2

ХАРЬКОВСКИЙ ПРОМСТРОЙНИИПРОЕКТ

Инв. № подл. | Подпись и дата | Взам. инв. №

3-3

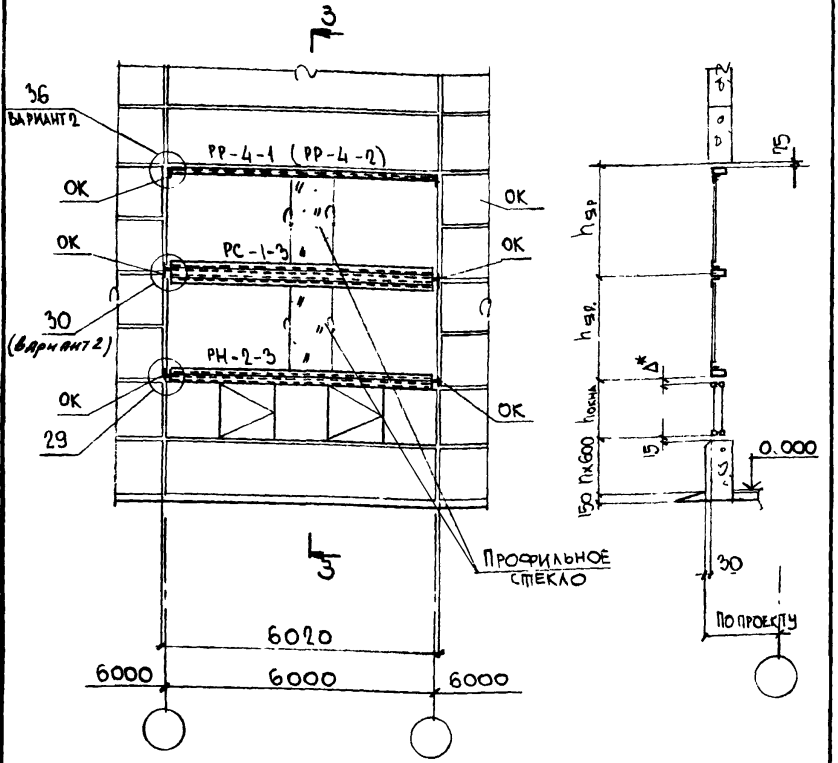

Замаркированные в данном документе узлы см. в вып. 1

* Размер Δ устанавливается в конкретном проекте в зависимости от марки окон.

Конструкции ригелей и опорных консолей (ОК) см. в вып.3

Ригели РР принимаются по номенклатуре в зависимости от ветровой нагрузки.

Инв. № подл. | Подпись и дата | Взам. инв. №

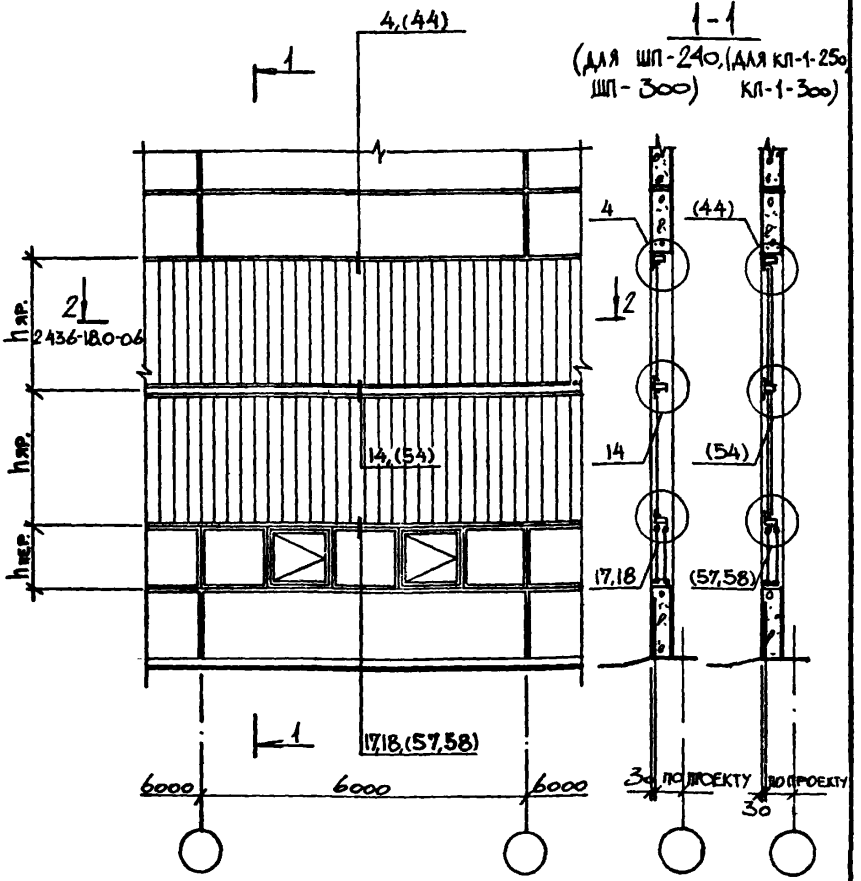

В скобках даны узлы помещенные в вып. 2.

ГИП	Монин		
Нач.отд.	Бродский		
Н.контр.	Кожевников		
Гл арх	Кожевников		
Рук.гр.	Берлин		
Архит	Марголина		
Рук.гр.	Корсунский		
Инженер	Зинченко		

2.436 – 18. 0–21

Схема 20.
Заполнение оконных ленточных проемов профильным стеклом в два яруса с открывающимися окнами внизу

стадия	лист	листов
Р	1	2

ХАРЬКОВСКИЙ ПРОМСТРОЙНИИПРОЕКТ

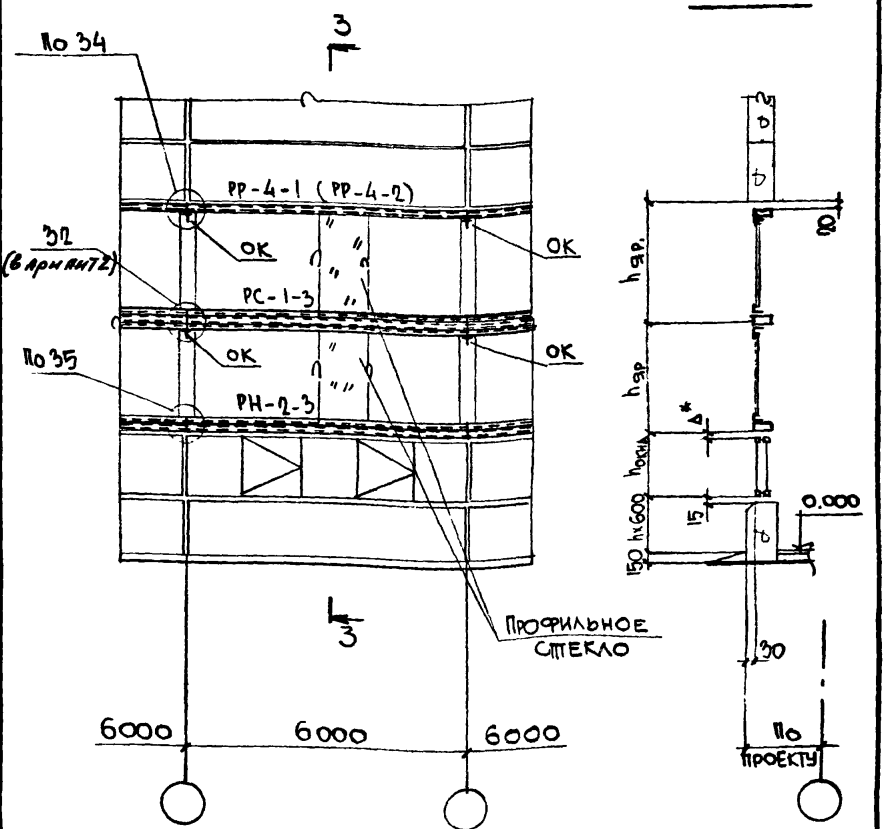

Замаркированные в данном документе узлы см в вып. 1

* Размер Δ устанавливается в конкретном проекте в зависимости от марки окон.

Конструкции ригелей и опорных консолей (ОК) см. в вып. 3

Ригели РР принимать по номенклатуре в зависимости от ветровой нагрузки.

Инв. N подл. | Подпись и дата | Взам. инв. N

Таблица 3

Комплектующие материалы	Высота проема (яруса), мм	Наименование	Ширина проема, мм					Примечание
			1820	3020	4820	6020	6000 (лента)	
Профильное стекло	1800	Марка	ШП-240 / ШП-300	ШП-240 / ШП-300	ШП-240 / ШП-300	ШП-240 / ШП-300	ШП-240 / ШП-300	
		Длина элемента, мм	1680	1680	1680	1680	1680	
		Количество шт.	7 / 6	12 / 10	19 / 16	24 / 20	24 / 20	
		Площадь остекления, м²	3,3	5,4	8,7	10,8	10,8	
	2400	Марка	ШП-240 / ШП-300	ШП-240 / ШП-300	ШП-240 / ШП-300	ШП-240 / ШП-300	ШП-240 / ШП-300	
		Длина элемента, мм	2280	2280	2280	2280	2280	
		Количество шт.	7 / 6	12 / 10	19 / 16	24 / 20	24 / 20	
		Площадь остекления, м²	4,4	7,2	11,6	14,4	14,4	
	3000	Марка	ШП-240 / ШП-300	ШП-240 / ШП-300	ШП-240 / ШП-300	ШП-240 / ШП-300	ШП-240 / ШП-300	
		Длина элемента, мм	2880	2880	2880	2880	2880	
		Количество шт.	7 / 6	12 / 10	19 / 16	24 / 20	24 / 20	
		Площадь остекления, м²	5,5	9,1	14,5	18,1	18,0	

ГИП	Монин	
Нач.отд	Бродский	
Н.контр	Коневников	
Гл.арх.	Коневников	
Рук.гр	Бердин	
Архит.	Мартынова	

2.436-18.0-22

Таблица расхода шведского профильного стекла при заполнении оконных проемов в один ярус

Стадия	Лист	Листов
Р		1

Харьковский Промстройпроект

Таблица 4

Комплектующие материалы	Высота проема (яруса), мм	Наименование	Ширина проема, мм: 1820	3020	4820	6020	6000 (лента)	Примечание
Профильное стекло	1800×2	Марка	ШП-240 / ШП-300	ШП-240 / ШП-300	ШП-240 / ШП-300	ШП-240 / ШП-300	ШП-240 / ШП-300	
		Длина элемента, мм	1680	1680	1680	1680	1680	
		Количество шт.	14 / 12	24 / 20	38 / 32	48 / 40	48 / 40	
		Площадь остекления, м²	6,6	10,8	17,4	21,6	21,6	
	2400×2	Марка	ШП-240 / ШП-300	ШП-240 / ШП-300	ШП-240 / ШП-300	ШП-240 / ШП-300	ШП-240 / ШП-300	
		Длина элемента, мм	2280	2280	2280	2280	2280	
		Количество шт.	14 / 12	24 / 20	38 / 32	48 / 40	48 / 40	
		Площадь остекления, м²	8,8	14,4	23,2	28,8	28,8	
	3000×2	Марка	ШП-240 / ШП-300	ШП-240 / ШП-300	ШП-240 / ШП-300	ШП-240 / ШП-300	ШП-240 / ШП-300	
		Длина элемента, мм	2880	2880	2880	2880	2880	
		Количество шт.	14 / 12	24 / 20	38 / 32	48 / 40	48 / 40	
		Площадь остекления, м²	11,0	18,2	29,0	36,2	36,0	

Взам. инв. № | Подпись и дата | Инв. № подл.

ГИП	Монин	
Нач. отд.	Бродский	
Н. контр.	Кожевников	
Гл. арх.	Кожевников	
Рук. гр.	Берлин	
Архит.	Мартолина	

2.436 – 18.0-23

Таблица расхода швеллерного профильного стекла при заполнении оконных проемов в два яруса.

Стадия	Лист	Листов
Р		1

ХАРЬКОВСКИЙ ПРОМСТРОЙНИИПРОЕКТ

Таблица 5

Комплектующие материалы	Наименование	Ширина проема, мм 1820	3020	4820	6020	6000 (лента)	Примечание
Резиновые прокладки для шпателерного стекла	Марка профильного стекла	ШП-240 / ШП-300	ШП-240 / ШП-300	ШП-240 / ШП-300	ШП-240 / ШП-300	ШП-240 / ШП-300	
	Количество шт.	14 / 12	24 / 20	38 / 32	48 / 40	48 / 40	
	Масса 1 го элемента кг	0,25	0,25	0,25	0,25	0,25	
	Итого: масса элементов на проем, кг	3,5 / 3,0	6,0 / 5,0	9,5 / 8,0	12,0 / 10,0	12,0 / 10,0	

ГИП	Монин	
Нач.отд.	Бродский	
Н.контр.	Кожевников	
Гл.арх.	Кожевников	
Рук.гр.	Берлин	
Архит.	Марголина	

2.436 – 18.0-24

Таблица расхода прокладок при заполнении оконных проемов шпателерным профильным стеклом в один ярус.

Стадия	Лист	Листов
Р	1	1

ХАРЬКОВСКИЙ ПРОМСТРОЙНИИПРОЕКТ

Таблица 6

Комплектующие материалы	Наименование	Ширина проема, мм 1820	3020	4820	6020	6000 (лента)	Примечание
Резиновые насадки для швеллерного стекла	Марка профильного стекла	ШП-240 / ШП-300	ШП-240 / ШП-300	ШП-240 / ШП-300	ШП-240 / ШП-300	ШП-240 / ШП-300	
	Количество шт.	28 / 24	48 / 40	76 / 64	96 / 80	96 / 80	
	Масса 1-го элемента кг	0,25	0,25	0,25	0,25	0,25	
	Итого: масса элементов на проем, кг	7,0 / 6,0	12,0 / 10,0	19,0 / 16,0	24,0 / 20,0	24,0 / 20,0	

ГИП	Монин	
Нач.отд	Бродский	
Н.контр	Кожевников	
Гл.арх	Кожевников	
Рук.гр.	Берлин	
Архит.	Мартолина	

2.436-18 0-25

Таблица расхода насадок при заполнении оконных проемов швеллерным профильным стеклом в два яруса

Стадия	Лист	Листов
Р		1

ХАРЬКОВСКИЙ ПРОМСТРОЙНИИПРОЕКТ

Инв.№ подл. | Подпись и дата | Взам.инв.№

Таблица 7

Вариант заделки стыков	Комплектующие материалы	Высота проема (яруса), мм	Наименование	Ширина проема, мм 1820	3020	4820	6020	6000 (цепта)	Примечание
Вариант 1	Прокладки из губчатой резины 3×7	1800	Марка профильного стекла	ШП-24р / ШП-300	ШП-24р / ШП-300	ШП-24р / ШП-300	ШП-24р / ШП-300	ШП-24р / ШП-300	Масса прокладок из губчатой резины определена из расчета $\gamma = 400\ кг/м^3$
			Длина, м	18,0 / 19,8	30,6 / 27,0	39,6 / 37,8	52,2 / 45,0	43,2 / 36,0	
			Масса, кг	1,5 / 1,7	2,6 / 2,3	3,3 / 3,2	4,4 / 3,8	3,6 / 3,0	
		2400	Марка профильного стекла	ШП-24р / ШП-300	ШП-24р / ШП-300	ШП-24р / ШП-300	ШП-24р / ШП-300	ШП-24р / ШП-300	
			Длина, м	24,0 / 26,4	40,8 / 36,0	52,8 / 50,4	69,6 / 60,0	57,6 / 48,0	
			Масса, кг	2,0 / 2,2	3,4 / 3,0	4,4 / 4,2	5,8 / 5,0	4,8 / 4,0	
		3000	Марка профильного стекла	ШП-24р / ШП-300	ШП-24р / ШП-300	ШП-24р / ШП-300	ШП-24р / ШП-300	ШП-24р / ШП-300	
			Длина, м	30,0 / 33,0	51,0 / 45,0	66,0 / 63,0	87,0 / 75,0	72,0 / 60,0	
			Масса, кг	2,5 / 2,8	4,3 / 3,8	5,5 / 5,3	7,3 / 6,3	6,0 / 5,0	
Вариант 2	Прокладки из нетвердеющего герметика «Бутэпрол-2» ТУ21-29-26-78	1800	Марка профильного стекла	ШП-24р / ШП-300	ШП-24р / ШП-300	ШП-24р / ШП-300	ШП-24р / ШП-300	ШП-24р / ШП-300	Масса прокладок «Бутэпрол-2» определена из расчета $\gamma = 400\ кг/м^3$
			Длина, м	18,0 / 19,8	30,6 / 27,0	39,6 / 37,8	52,2 / 45,0	43,2 / 36,0	
			Масса, кг	1,5 / 1,7	2,6 / 2,3	3,3 / 3,2	4,4 / 3,8	3,6 / 3,0	
		2400	Марка профильного стекла	ШП-24р / ШП-300	ШП-24р / ШП-300	ШП-24р / ШП-300	ШП-24р / ШП-300	ШП-24р / ШП-300	
			Длина, м	24,0 / 26,4	40,8 / 36,0	52,8 / 50,4	69,6 / 60,0	57,6 / 48,0	
			Масса, кг	2,0 / 2,2	3,4 / 3,0	4,4 / 4,2	5,8 / 5,0	4,8 / 4,0	
		3000	Марка профильного стекла	ШП-24р / ШП-300	ШП-24р / ШП-300	ШП-24р / ШП-300	ШП-24р / ШП-300	ШП-24р / ШП-300	
			Длина, м	30,0 / 33,0	51,0 / 45,0	66,0 / 63,0	87,0 / 75,0	72,0 / 60,0	
			Масса, кг	2,5 / 2,8	4,3 / 3,8	5,5 / 5,3	7,3 / 6,3	6,0 / 5,0	

ГИП	Монин	
Нач. отд.	Бродский	
Н. контр.	Кожевников	
Гл. арх.	Кожевников	
Рук. гр.	Бердин	
Архит.	Марголина	

2.436 – 18.0-26

Таблица расхода прокладок при заполнении оконных проемов швеллерным профильным стеклом в один ярус. Варианты 1, 2

Стадия	Лист	Листов
Р		1

ХАРЬКОВСКИЙ ПРОМСТРОЙНИИПРОЕКТ

Инв. № подл. | Подпись и дата | Взам. инв. №

Таблица 8

Вариант заделки стыков	Комплектующие материалы	Высота проема, мм	Наименование	Ширина проема, мм: 1820	3020	4820	6020	6000 (лента)	Примечание
Варианты 1,2	Прокладки паронзоловые ф30	1800	Марка профильного стекла	ШП-24о / ШП-30о	ШП-24о / ШП-30о	ШП-24о / ШП-30о	ШП-24о / ШП-30о	ШП-24о / ШП-30о	Масса паронзоловых прокладок определена из расчета $\gamma = 500$ кг/м³
			Длина, м	1,8	3,0	4,8	6,0	6,0	
			Масса, кг	1,1	1,8	2,9	3,6	3,6	
		2400	Марка профильного стекла	ШП-24о / ШП-30о	ШП-24о / ШП-30о	ШП-24о / ШП-30о	ШП-24о / ШП-30о	ШП-24о / ШП-30о	
			Длина, м	1,8	3,0	4,8	6,0	6,0	
			Масса, кг	1,1	1,8	2,9	3,6	3,6	
		3000	Марка профильного стекла	ШП-24о / ШП-30о	ШП-24о / ШП-30о	ШП-24о / ШП-30о	ШП-24о / ШП-30о	ШП-24о / ШП-30о	
			Длина, м	1,8	3,0	4,8	6,0	6,0	
			Масса, кг	1,1	1,8	2,9	3,6	3,6	
Варианты 1,2	Минеральная плита мягкая $\gamma = 75$ кг/м³ ТОСП 9573-82	1800	Марка профильного стекла	ШП-24о / ШП-30о	ШП-24о / ШП-30о	ШП-24о / ШП-30о	ШП-24о / ШП-30о	ШП-24о / ШП-30о	
			Количество, м³	0,014 / 0,009	0,015 / 0,015	0,029 / 0,024	0,030 / 0,030	0,030 / 0,030	
			Масса, кг	1,1 / 0,68	1,1 / 1,1	2,2 / 1,8	2,25 / 2,25	2,25 / 2,25	
		2400	Марка профильного стекла	ШП-24о / ШП-30о	ШП-24о / ШП-30о	ШП-24о / ШП-30о	ШП-24о / ШП-30о	ШП-24о / ШП-30о	
			Количество, м³	0,015 / 0,009	0,015 / 0,015	0,030 / 0,024	0,030 / 0,030	0,030 / 0,030	
			Масса, кг	1,5 / 0,68	1,1 / 1,1	2,25 / 1,8	2,25 / 2,25	2,25 / 2,25	
		3000	Марка профильного стекла	ШП-24о / ШП-30о	ШП-24о / ШП-30о	ШП-24о / ШП-30о	ШП-24о / ШП-30о	ШП-24о / ШП-30о	
			Количество, м³	0,020 / 0,009	0,015 / 0,015	0,038 / 0,024	0,030 / 0,030	0,030 / 0,030	
			Масса, кг	1,5 / 0,68	1,1 / 1,1	2,4 / 1,8	2,25 / 2,25	2,25 / 2,25	

ГИП	Монин	
Нач. отд.	Бродский	
Н. контр.	Коневников	
Гл. арх.	Коневников	
Рук. гр.	Берлин	
Архит.	Мартолина	

2.436 – 18.0–27

Таблица расхода прокладок и минераловатных плит при заполнении оконных проемов швеллерным профильным стеклом в один ярус Варианты 1,2.

Стадия	Лист	Листов
Р		1

ХАРЬКОВСКИЙ ПРОМСТРОЙНИИПРОЕКТ

Инв. № подл. | Подпись и дата | Взам. инв. №

Таблица 9

Вариант заделки стыков	Комплектующие материалы	Высота проема (яруса), мм	Наименование	Ширина проема, мм: 1820	3020	4820	6020	6000 (лента)	Примечание
Вариант 1	Прокладки из губчатой резины 30×7	1800×2	Марка профильного стекла	ШП-24о / ШП-30о	ШП-24о / ШП-30о	ШП-24о / ШП-30о	ШП-24о / ШП-30о	ШП-24о / ШП-30о	Масса прокладок из губчатой резины определена из расчета $\gamma = 400$ кг/м³
			Длина, м	36,0 / 39,6	61,2 / 54,0	79,2 / 75,6	104,4 / 90,0	86,4 / 72,0	
			Масса, кг	3,0 / 3,4	5,2 / 4,6	6,6 / 6,4	8,8 / 7,6	7,2 / 6,0	
		2400×2	Марка профильного стекла	ШП-24о / ШП-30о	ШП-24о / ШП-30о	ШП-24о / ШП-30о	ШП-24о / ШП-30о	ШП-24о / ШП-30о	
			Длина, м	48,0 / 52,8	81,6 / 72,0	105,6 / 100,8	139,2 / 120,0	115,2 / 96,0	
			Масса, кг	4,0 / 4,4	6,8 / 6,0	8,8 / 8,4	11,6 / 10,0	9,6 / 8,0	
		3000×2	Марка профильного стекла	ШП-24о / ШП-30о	ШП-24о / ШП-30о	ШП-24о / ШП-30о	ШП-24о / ШП-30о	ШП-24о / ШП-30о	
			Длина, м	60,0 / 66,0	102,0 / 90,0	132,0 / 126,0	174,0 / 150,0	144,0 / 120,0	
			Масса, кг	5,0 / 5,6	8,6 / 7,6	11,0 / 10,6	14,6 / 12,6	12,0 / 10,0	
Вариант 2	Прокладки из невысыхающего герметика „Бутэпрол-2" ТУ 21-29-26-78	1800×2	Марка профильного стекла	ШП-24о / ШП-30о	ШП-24о / ШП-30о	ШП-24о / ШП-30о	ШП-24о / ШП-30о	ШП-24о / ШП-30о	Масса прокладок „Бутэпрол-2" определена из расчета $\gamma = 400$ кг/м³
			Длина, м	36,0 / 39,0	61,2 / 54,0	79,2 / 75,6	104,4 / 90,0	86,4 / 72,0	
			Масса, кг	3,0 / 3,4	5,2 / 4,6	6,6 / 6,4	8,8 / 7,6	7,2 / 6,0	
		2400×2	Марка профильного стекла	ШП-24о / ШП-30о	ШП-24о / ШП-30о	ШП-24о / ШП-30о	ШП-24о / ШП-30о	ШП-24о / ШП-30о	
			Длина, м	48,0 / 52,8	81,6 / 72,0	105,6 / 100,8	139,2 / 120,0	115,2 / 96,0	
			Масса, кг	4,0 / 4,4	6,8 / 6,0	8,8 / 8,4	11,6 / 10,0	9,6 / 8,0	
		3000×2	Марка профильного стекла	ШП-24о / ШП-30о	ШП-24о / ШП-30о	ШП-24о / ШП-30о	ШП-24о / ШП-30о	ШП-24о / ШП-30о	
			Длина, м	60,0 / 66,0	102,0 / 90,0	132,0 / 126,0	174,0 / 150,0	144,0 / 120,0	
			Масса, кг	5,0 / 5,6	8,6 / 7,6	11,0 / 10,6	14,6 / 12,6	12,0 / 10,0	

ГИП	Монин	
Нач.отд	Бродский	
Н.контр	Кожевников	
Гл.арх	Кожевников	
Рук.гр.	Берлин	
Архит	Мартолина	

2.436 – 18.0 – 28

Таблица расхода прокладок при заполнении оконных проемов швеллерным профильным стеклом в два яруса. Варианты 1,2.

Стадия	Лист	Листов
Р		1

ХАРЬКОВСКИЙ ПРОМСТРОЙНИИПРОЕКТ

Таблица 10

Вариант заделки стыков	Комплектующие материалы	Высота проема (яруса), мм	Наименование	Ширина проема, мм 1820	3020	4820	6020	6000 (лента)	Примечание
Варианты 1,2	Прокладки паронитовые ФЗО	1800×2	Марка профильного стекла	ШП-24о / ШП-30о	ШП-24о / ШП-30о	ШП-24о / ШП-30о	ШП-24о / ШП-30о	ШП-24о / ШП-30о	Масса паронитовых прокладок определена из расчета $\gamma = 500\ кг/м^3$
			Длина, м	1,8	3,0	4,8	6,0	6,0	
			Масса, кг	1,1	1,8	2,9	3,6	3,6	
		2400×2	Марка профильного стекла	ШП-24о / ШП-30о	ШП-24о / ШП-30о	ШП-24о / ШП-30о	ШП-24о / ШП-30о	ШП-24о / ШП-30о	
			Длина, м	1,8	3,0	4,8	6,0	6,0	
			Масса, кг	1,1	1,8	2,9	3,6	3,6	
		3000×2	Марка профильного стекла	ШП-24о / ШП-30о	ШП-24о / ШП-30о	ШП-24о / ШП-30о	ШП-24о / ШП-30о	ШП-24о / ШП-30о	
			Длина, м	1,8	3,0	4,8	6,0	6,0	
			Масса, кг	1,1	1,8	2,9	3,6	3,6	
Варианты 1,2	Минеральная плита мягкая $\gamma = 75\ кг/м^3$ ГОСТ 9573-82	1800×2	Марка профильного стекла	ШП 24о / ШП-30о	ШП 24о / ШП-30о	ШП 24о / ШП-30о	ШП 24о / ШП-30о	ШП 24о / ШП-30о	
			Количество, $м^3$	0,018 / 0,018	0,03 / 0,03	0,058 / 0,048	0,06 / 0,06	0,06 / 0,06	
			Масса, кг	2,2 / 1,36	2,2 / 2,2	4,4 / 3,6	4,5 / 4,5	4,5 / 4,5	
		2400×2	Марка профильного стекла	ШП-24о / ШП-30о	ШП-24о / ШП-30о	ШП-24о / ШП-30о	ШП-24о / ШП-30о	ШП-24о / ШП-30о	
			Количество, $м^3$	0,03 / 0,018	0,03 / 0,03	0,06 / 0,048	0,06 / 0,06	0,06 / 0,06	
			Масса, кг	2,2 / 1,36	2,2 / 2,2	4,5 / 3,6	4,5 / 4,5	4,5 / 4,5	
		3000×2	Марка профильного стекла	ШП-24о / ШП-30о	ШП-24о / ШП-30о	ШП-24о / ШП-30о	ШП-24о / ШП-30о	ШП-24о / ШП-30о	
			Количество, $м^3$	0,04 / 0,018	0,03 / 0,03	0,064 / 0,048	0,06 / 0,06	0,06 / 0,06	
			Масса, кг	3,0 / 1,36	2,2 / 2,2	4,8 / 3,6	4,5 / 4,5	4,5 / 4,5	

ГИП	Монин	
Нач.отд.	Бродский	
Н.контр.	Кожевников	
Гл.арх.	Кожевников	
Рук.гр.	Берлин	
Архит.	Мартолина	

2.436 – 18.0-29

Таблица расхода прокладок и минераловатных плит при заполнении оконных проемов швеллерным профильным стеклом в два яруса. Варианты 1,2.

Стадия	Лист	Листов
Р		1

Харьковский Промстройниипроект

Инв. № подл. | Подпись и дата | Взам. инв. №

Таблица II

Варианты заделки стыков	Комплектующие материалы	Высота проема (яруса), мм	Наименование	Ширина проема, мм: 1820	3020	4820	6020	6000 (лента)	Примечание
Вариант I	Герметизирующие мастики	1800	Марка профильного стекла	ШП-24о / ШП-30о	ШП-24о / ШП-30о	ШП-24о / ШП-30о	ШП-24о / ШП-30о	ШП-24о / ШП-30о	
			Масса, кг	1,7 / 1,3	2,7 / 2,2	4,3 / 3,5	5,4 / 4,3	5,4 / 4,3	
		2400	Марка профильного стекла	ШП-24о / ШП-30о	ШП-24о / ШП-30о	ШП-24о / ШП-30о	ШП-24о / ШП-30о	ШП-24о / ШП-30о	
			Масса, кг	2,2 / 1,7	3,6 / 2,9	5,8 / 4,6	7,2 / 5,8	7,2 / 5,8	
		3000	Марка профильного стекла	ШП-24о / ШП-30о	ШП-24о / ШП-30о	ШП-24о / ШП-30о	ШП-24о / ШП-30о	ШП-24о / ШП-30о	
			Масса, кг	2,7 / 2,2	4,5 / 3,6	7,2 / 5,8	9,0 / 7,2	9,8 / 7,2	
	Клей 88-Н	1800	Марка профильного стекла	ШП-24о / ШП-30о	ШП-24о / ШП-30о	ШП-24о / ШП-30о	ШП-24о / ШП-30о	ШП-24о / ШП-30о	
			Масса, кг	0,5 / 0,4	0,8 / 0,7	1,3 / 1,2	1,6 / 1,4	1,6 / 1,4	
		2400	Марка профильного стекла	ШП-24о / ШП-30о	ШП-24о / ШП-30о	ШП-24о / ШП-30о	ШП-24о / ШП-30о	ШП-24о / ШП-30о	
			Масса, кг	0,7 / 0,6	1,1 / 0,9	1,7 / 1,6	2,2 / 1,9	2,2 / 1,9	
		3000	Марка профильного стекла	ШП-24о / ШП-30о	ШП-24о / ШП-30о	ШП-24о / ШП-30о	ШП-24о / ШП-30о	ШП-24о / ШП-30о	
			Масса, кг	0,8 / 0,7	1,4 / 1,2	2,2 / 1,9	2,7 / 2,3	2,7 / 2,3	

ГИП	Монин	
Нач отд	Бродский	
Н.контр	Коневников	
Гл арх	Коневников	
Рук.гр	Берлин	
Архит	Марголина	

2.436 - 18.0-30

Таблица расхода герметизирующих мастик и клея при заполнении оконных проемов швеллерным профильным стеклом в один ярус. Вариант I.

Стадия	Лист	Листов
Р		1

ХАРЬКОВСКИЙ ПРОМСТРОЙНИИПРОЕКТ

Таблица 12

Вариант заделки стыков	Комплектующие материалы	Высота проема (яруса), мм	Наименование	Ширина проема, мм: 1820	3020	4820	6020	6000 (лента)	Примечание
Вариант 2	Уайт-спирит	1800	Марка профильного стекла	ШП-24о / ШП-300	ШП-24о / ШП-300	ШП-24о / ШП-300	ШП-24о / ШП-300	ШП-24о / ШП-300	
			Масса, кг	0,16 / 0,15	0,27 / 0,24	0,43 / 0,39	0,54 / 0,49	0,54 / 0,49	
		2400	Марка профильного стекла	ШП-24о / ШП-300	ШП-24о / ШП-300	ШП-24о / ШП-300	ШП-24о / ШП-300	ШП-24о / ШП-300	
			Масса, кг	0,22 / 0,20	0,36 / 0,33	0,58 / 0,52	0,72 / 0,65	0,72 / 0,65	
		3000	Марка профильного стекла	ШП-24о / ШП-300	ШП-24о / ШП-300	ШП-24о / ШП-300	ШП-24о / ШП-300	ШП-24о / ШП-300	
			Масса, кг	0,27 / 0,25	0,45 / 0,41	0,72 / 0,65	0,90 / 0,81	0,90 / 0,81	
	Клей 88-Н	1800	Марка профильного стекла	ШП-24о / ШП-300	ШП-24о / ШП-300	ШП-24о / ШП-300	ШП-24о / ШП-300	ШП-24о / ШП-300	
			Масса, кг	0,16 / 0,15	0,27 / 0,24	0,43 / 0,39	0,54 / 0,49	0,54 / 0,49	
		2400	Марка профильного стекла	ШП-24о / ШП-300	ШП-24о / ШП-300	ШП-24о / ШП-300	ШП-24о / ШП-300	ШП-24о / ШП-300	
			Масса, кг	0,22 / 0,20	0,36 / 0,33	0,58 / 0,52	0,72 / 0,65	0,72 / 0,65	
		3000	Марка профильного стекла	ШП-24о / ШП-300	ШП-24о / ШП-300	ШП-24о / ШП-300	ШП-24о / ШП-300	ШП-24о / ШП-300	
			Масса, кг	0,27 / 0,25	0,45 / 0,41	0,72 / 0,65	0,90 / 0,81	0,90 / 0,81	

ГИП	Монин		
Нач. отд.	Бродский		
Н. контр.	Кожевников		
Гл. арх.	Кожевников		
Рук. гр.	Берлин		
Архит.	Мартолина		

2.436 – 18.0-31

Таблица расхода уайт-спирита и клея при заполнении оконных проемов швеллерным профильным стеклом в один ярус. Вариант 2.

Стадия	Лист	Листов
Р		1

ХАРЬКОВСКИЙ ПРОМСТРОЙНИИПРОЕКТ

Инв. № подл. | Подпись и дата | Взам. инв. №

21673-01 78

Таблица 13

Вариант заделки стыков	Комплектующие материалы	Высота проема (яруса), мм	Наименование	Ширина проема, мм: 1820	3020	4820	6020	6000 (лента)	Примечание
Вариант I	Герметизирующие мастики	1800×2	Марка профильного стекла	ШП-24о / ШП-300	ШП-24о / ШП-300	ШП-24о / ШП-300	ШП-24о / ШП-300	ШП-24о / ШП-300	
			Масса, кг	3,4 / 2,6	5,4 / 4,4	8,6 / 7,0	10,8 / 8,6	10,8 / 8,6	
		2400×2	Марка профильного стекла	ШП-24о / ШП-300	ШП-24о / ШП-300	ШП-24о / ШП-300	ШП-24о / ШП-300	ШП-24о / ШП-300	
			Масса, кг	4,4 / 3,4	7,2 / 5,8	11,6 / 9,2	14,4 / 11,6	14,4 / 11,6	
		3000×2	Марка профильного стекла	ШП-24о / ШП-300	ШП-24о / ШП-300	ШП-24о / ШП-300	ШП-24о / ШП-300	ШП-24о / ШП-300	
			Масса, кг	5,4 / 4,4	9,0 / 7,2	14,4 / 11,6	18,0 / 14,4	19,6 / 14,4	
	Клей 88-Н	1800×2	Марка профильного стекла	ШП-24о / ШП-300	ШП-24о / ШП-300	ШП-24о / ШП-300	ШП-24о / ШП-300	ШП-24о / ШП-300	
			Масса, кг	1,0 / 0,8	1,6 / 1,4	2,6 / 2,4	3,2 / 2,8	3,2 / 2,8	
		2400×2	Марка профильного стекла	ШП-24о / ШП-300	ШП-24о / ШП-300	ШП-24о / ШП-300	ШП-24о / ШП-300	ШП-24о / ШП-300	
			Масса, кг	1,4 / 1,2	2,2 / 1,8	3,4 / 3,2	4,4 / 3,8	4,4 / 3,8	
		3000×2	Марка профильного стекла	ШП-24о / ШП-300	ШП-24о / ШП-300	ШП-24о / ШП-300	ШП-24о / ШП-300	ШП-24о / ШП-300	
			Масса, кг	1,6 / 1,4	2,8 / 2,4	4,4 / 3,8	5,4 / 4,6	5,4 / 4,6	

ГИП	Монин	
Нач.отд.	Бродский	
Н.контр.	Коневцов	
Гл.арх.	Коневцов	
Рук.гр.	Берлин	
Архит.	Мартолина	

2.436 - 18.0-32

Таблица расхода герметизирующих мастик и клея при заполнении оконных проемов швеллерным профильным стеклом в два яруса. Вариант I.

Стадия	Лист	Листов
Р		1

ХАРЬКОВСКИЙ ПРОМСТРОЙНИИПРОЕКТ

Инв.№ подл. | Подпись и дата | Взам.инв.№

Таблица 14

Вариант заделки стыков	Комплектующие материалы	Высота проема (яруса), мм	Наименование	Ширина проема, мм: 1820	3020	4820	6020	6000 (лента)	Примечание
Вариант 2	Уайт-спирит	1800×2	Марка профильного стекла	ШП-24о / ШП-30о	ШП-24о / ШП-30о	ШП-24о / ШП-30о	ШП-24о / ШП-30о	ШП-24о / ШП-30о	
			Масса, кг	0,32 / 0,30	0,54 / 0,48	0,86 / 0,78	1,08 / 0,98	1,08 / 0,98	
		2400×2	Марка профильного стекла	ШП-24о / ШП-30о	ШП-24о / ШП-30о	ШП-24о / ШП-30о	ШП-24о / ШП-30о	ШП-24о / ШП-30о	
			Масса, кг	0,44 / 0,40	0,72 / 0,66	1,16 / 1,04	1,44 / 1,30	1,44 / 1,30	
		3000×2	Марка профильного стекла	ШП-24о / ШП-30о	ШП-24о / ШП-30о	ШП-24о / ШП-30о	ШП-24о / ШП-30о	ШП-24о / ШП-30о	
			Масса, кг	0,54 / 0,50	0,70 / 0,82	1,44 / 1,30	1,80 / 1,62	1,80 / 1,62	
	Клей 88-Н (ТУ 38-105106-82)	1800×2	Марка профильного стекла	ШП-24о / ШП-30о	ШП-24о / ШП-30о	ШП-24о / ШП-30о	ШП-24о / ШП-30о	ШП-24о / ШП-30о	
			Масса, кг	0,32 / 0,30	0,54 / 0,48	0,86 / 0,78	1,08 / 0,98	1,08 / 0,98	
		2400×2	Марка профильного стекла	ШП-24о / ШП-30о	ШП-24о / ШП-30о	ШП-24о / ШП-30о	ШП-24о / ШП-30о	ШП-24о / ШП-30о	
			Масса, кг	0,44 / 0,40	0,72 / 0,66	1,08 / 1,04	1,44 / 1,30	1,44 / 1,30	
		3000×2	Марка профильного стекла	ШП-24о / ШП-30о	ШП-24о / ШП-30о	ШП-24о / ШП-30о	ШП-24о / ШП-30о	ШП-24о / ШП-30о	
			Масса, кг	0,54 / 0,50	0,90 / 0,82	1,44 / 1,30	1,80 / 1,62	1,80 / 1,62	

Инв. № подл. | Подпись и дата | Взам. инв. №

ГИП	Монин	
Нач. отд.	Бродский	
Н. контр.	Кожевников	
Гл. арх.	Кожевников	
Рук. гр.	Берлин	
Архит.	Марголина	

2.436 - 18.0-33

Таблица расхода уайт-спирита и клея при заполнении оконных проемов швеллерным профильным стеклом в два яруса. Вариант 2.

Стадия	Л.	Листов
Р		1

Харьковский Промстройниипроект

Таблица 15

Комплектующие материалы	Высота проема (яруса) мм	Наименование	Ширина проема, мм 1820	3020	4820	6020	6000 (лента)	Примечание
Профильное стекло	1800	Марка	КП-1-250 / КП-1-300					
		Длина элемента мм	1680	1680	1680	1680	1680	
		Количество шт.	7 / 6	12 / 10	19 / 16	24 / 20	24 / 20	
		Площадь остекления м²	3,3	5,4	8,7	10,8	10,8	
	2400	Марка	КП-1-250 / КП-1-300					
		Длина элемента мм	2280	2280	2280	2280	2280	
		Количество шт.	7 / 6	12 / 10	19 / 16	24 / 20	24 / 20	
		Площадь остекления м²	4,4	7,2	11,6	14,4	14,4	
	3000	Марка	КП-1-250 / КП-1-300					
		Длина элемента мм	2880	2880	2880	2880	2880	
		Количество шт.	7 / 6	12 / 10	19 / 16	24 / 20	24 / 20	
		Площадь остекления м²	5,5	9,1	14,5	18,1	18,0	
	3600	Марка	КП-1-250 / КП-1-300					
		Длина элемента мм	3480	3480	3480	3480	3480	
		Количество шт.	7 / 6	12 / 10	19 / 16	24 / 20	24 / 20	
		Площадь остекления м²	6,6	10,9	17,4	21,7	21,6	

Инв. № подл. | Подпись и дата | Взам. инв. №

ГИП	Монин	
Нач. отд.	Бродский	
Н. контр.	Коневников	
Гл. арх.	Коневников	
Рук. гр.	Берлин	
Архит.	Грунина	

2.436-18.0-34

Таблица расхода коробчатого профильного стекла при заполнении оконных проемов в один ярус

Стадия	Лист	Листов
Р		1

ХАРЬКОВСКИЙ ПРОМСТРОЙНИИПРОЕКТ

Таблица 16

Комплектующие материалы	Высота проема (яруса), мм	Наименование	Ширина проема, мм 1820	3080	4820	6020	6000 (лента)	Примечание
Профильное стекло	1800 × 2	Марка	КП-1-250 / КП-1-300					
		Длина элемента, мм	1680	1680	1680	1680	1680	
		Количество шт.	14 / 12	24 / 20	38 / 32	48 / 40	48 / 40	
		Площадь остекления, м²	4,6	10,8	17,4	21,6	21,6	
	2400 × 2	Марка	КП-1-250 / КП-1-300					
		Длина элемента, мм	2280	2280	2280	2280	2280	
		Количество шт.	14 / 12	24 / 20	38 / 32	48 / 40	48 / 40	
		Площадь остекления м²	8,8	14,4	23,2	28,8	28,8	
	3000 × 2	Марка	КП-1-250 / КП-1-300					
		Длина элемента мм	2880	2880	2880	2880	2880	
		Количество шт.	14 / 12	24 / 20	38 / 32	48 / 40	48 / 40	
		Площадь остекления м²	11,0	18,2	29,0	36,2	36,0	
	3600 × 2	Марка	КП-1-250 / КП-1-300					
		Длина элемента мм	3480	3480	3480	3480	3480	
		Количество шт.	14 / 12	24 / 20	38 / 32	48 / 40	48 / 40	
		Площадь остекления м²	13,2	21,8	34,8	43,4	43,2	

Инв. № подл. | Подпись и дата | Взам. инв. №

ГИП	Монин	
Нач. отд.	Бродский	
Н. контр.	Ковешников	
Гл. арх.	Ковешников	
Рук. гр.	Берлин	
Архит.	Грунина	

2.436 – 18.0–35

Таблица расхода коробчатого профильного стекла при заполнении оконных проемов в два яруса

Стадия	Лист	Листов
Р		1

ХАРЬКОВСКИЙ ПРОМСТРОЙНИИПРОЕКТ

Таблица 17

Комплектующие материалы	Наименование	Ширина проема, мм					Примечание
		1820	3020	4820	6020	6000 лента	
Резиновые насадки для коробчатого стекла	Марка профильного стекла	КП-1 – 250 / КП-1-300					
	Количество шт.	14 / 7	24 / 20	38 / 32	48 / 40	48 / 40	
	Масса 1го элемента кг	0.25	0.25	0.25	0.25	0.25	
	Итого: масса элементов на проем, кг	3,5 / 3,0	6,0 / 5,0	9,5 / 8	12 / 10	12 / 10	

ГИП	Монин	
Нач. отд.	Бродский	
Н. констр.	Кожевников	
Гл. арх.	Кожевников	
Рук. гр.	Берлин	
Архит.	Грунина	

2.436 – 18.0–36

Таблица расхода насадок при заполнении оконных проемов коробчатым профильным стеклом в один ярус.

Стадия	Лист	Листов
Р		1

Харьковский Промстройниипроект

Таблица 18

Комплектующие материалы	Наименование	Ширина проема, мм					Примечание
		1820	3020	4820	6020	6000 лента	
Резиновые насадки для коробчатого стекла	Марка профильного стекла	КП-1-250 / КП-1-300					
	Количество шт.	28 / 24	48 / 40	76 / 64	96 / 80	96 / 80	
	Масса 1-го элемента, кг	0,25	0,25	0,25	0,25	0,25	
	Итого: масса элементов на проем, кг	7,0 / 6,0	12,0 / 10,0	19,0 / 16,0	24,0 / 20,0	24,0 / 20,0	

ГИП	Мокин	
Нач. отд.	Бродский	
Н. контр.	Кожевников	
Гл. арх.	Кожевников	
Рук. гр.	Берлин	
Архит.	Грунина	

2.436 – 18.0–37

Таблица расхода насадок при заполнении оконных проемов коробчатым профильным стеклом в два яруса

Стадия	Лист	Листов
Р		1

ХАРЬКОВСКИЙ ПРОМСТРОЙНИИПРОЕКТ

Инв. № подл. | Подпись и дата | Взам. инв. №

Таблица 19

Варианты заделки стыков	Комплектующие материалы	Высота проема (ярус), мм	Наименование	Ширина проема, мм 1820	3020	4820	6020	6000 (ленка)	Примечание
Вариант 1	Прокладки из губчатой резины 30×7	1800	Марка профильного стекла	КП-1-250 / КП-1-300					Масса прокладок из губчатой резины определена по расчета $\gamma = 400$ кг/м³
			Длина, м	18,0 / 23,4	34,2 / 30,6	39,6 / 41,4	55,8 / 48,6	43,2 / 36,0	
			Масса, кг	1,5 / 2,0	2,7 / 2,6	3,4 / 3,5	4,7 / 4,1	3,7 / 3,1	
		2400	Марка профильного стекла	КП-1-250 / КП-1-300					
			Длина, м	24,0 / 31,2	45,6 / 40,8	52,8 / 55,2	74,4 / 64,8	57,6 / 48,0	
			Масса, кг	2,0 / 2,6	3,8 / 3,4	4,4 / 4,6	6,2 / 5,4	4,8 / 4,0	
		3000	Марка профильного стекла	КП-1-250 / КП-1-300					
			Длина, м	30,0 / 39,0	57,0 / 51,0	66,0 / 69,0	93,0 / 81,0	72,0 / 60,0	
			Масса, кг	2,5 / 3,3	4,8 / 4,3	5,5 / 5,8	7,8 / 6,8	6,0 / 5,0	
		3600	Марка профильного стекла	КП-1-250 / КП-1-300					
			Длина, м	36,0 / 46,8	68,4 / 61,2	79,2 / 82,8	111,6 / 97,2	86,4 / 72,0	
			Масса, кг	3,0 / 3,9	5,7 / 5,1	6,7 / 7,0	9,4 / 8,2	7,3 / 6,0	

ГИП	Монин		2.436 – 18.0-38
Нач. отд.	Бродский		
Н. контр.	Кожевников		
Гл. архит.	Кожевников		Таблица расхода прокладок при заполнении оконных проемов коробчатым профильным стеклом в один ярус. Вариант
Рук. гр.	Бердин		
Архит.	Грунина		

Стадия	Лист	Листов
		1

ХАРЬКОВСКИЙ ПРОМСТРОЙНИИПРОЕКТ

Таблица 20

Вариант заделки стыков	Комплектующие материалы	Высота проема (яруса), мм	Наименование	Ширина проема, мм: 1820	3020	4820	6020	6000 (лента)	Примечание
Вариант 2	Прокладки из нетвердеющего герметика „Бутэпрол-2" ТУ 21-29-26-78	1800	Марка профильного стекла	КП-1-250 / КП-1-300					Масса прокладок из „Бутэпрол-2" определена из расчета $\gamma = 400$ кг/м³
			Длина, м	18,0 / 23,4	34,2 / 30,6	39,6 / 41,4	55,8 / 48,0	43,2 / 36,0	
			Масса, кг	1,5 / 2,0	2,7 / 2,6	3,4 / 3,5	4,7 / -	3,7 / 3,1	
		2400	Марка профильного стекла	КП-1-250 / КП-1-300					
			Длина, м	24,0 / 31,2	45,6 / 40,8	52,8 / 55,2	74,4 / 64,8	57,6 / 48,0	
			Масса, кг	2,0 / 2,6	3,8 / 3,4	4,4 / 4,6	6,2 / 5,4	4,8 / 4,0	
		3000	Марка профильного стекла	КП-1-250 / КП-1-300					
			Длина, м	30,0 / 39,0	57,0 / 51,0	66,0 / 69,0	93,0 / 81,0	72,0 / 60,0	
			Масса, кг	2,5 / 3,3	4,8 / 4,3	5,5 / 5,8	7,8 / 6,8	6,0 / 5,0	
		3600	Марка профильного стекла	КП-1-250 / КП-1-300					
			Длина, м	36,0 / 46,8	68,4 / 61,2	79,2 / 82,8	111,6 / 97,2	86,4 / 72,0	
			Масса, кг	3,0 / 3,9	5,7 / 5,1	6,7 / 7,0	9,4 / 8,2	7,3 / 6,0	

ГИП	Монин		
Нач.отд.	Бродский		
Н.контр.	Кожевников		
Гл.архит.	Кожевников		
Рук.гр.	Берлин		
Архит.	Грунина		

2.436 - 18.0-39

Таблица расхода прокладок из нетвердеющего герметика „Бутэпрол-2" при заполнении оконных проемов коробчатым профильным стеклом в один ярус. Вариант 2

Стадия	Лист	Листов
Р		1

Харьковский промстройниипроект

Инв. № подл. | Подпись и дата | Взам. инв. №

21673-01

Таблица 21

Варианты заделки стыков	Компенсирующие материалы	Высота проема (яруса), мм	Наименование	Ширина проема, мм: 1820	3020	4820	6020	6000 (лента)	Примечание
Варианты 1,2	Минераловатная плита мягкая $\gamma = 75$ кг/м³ ГОСТ 9573-82	1800	Марка профильного стекла	КП-1-250 / КП-1-300					
			Количество, м³	0,018 / 0,013	0,022 / 0,022	0,041 / 0,036	0,044 / 0,044	0,044 / 0,044	
			Масса, кг	1,35 / 0,98	1,65 / 1,65	3,1 / 2,7	3,3 / 3,3	3,3 / 3,3	
		2400	Марка профильного стекла	КП-1-250					
			Количество, м³	0,019 / 0,018	0,022 / 0,022	0,042 / 0,036	0,044 / 0,044	0,044 / 0,044	
			Масса, кг	1,43 / 0,98	1,65 / 1,65	3,2 / 2,7	3,3 / 3,3	3,3 / 3,3	
		3000	Марка профильного стекла	КП-1-250 / КП-1-300					
			Количество, м³	0,024 / 0,013	0,022 / 0,022	0,044 / 0,036	0,044 / 0,044	0,044 / 0,044	
			Масса, кг	1,8 / 0,98	1,65 / 1,65	3,3 / 2,7	3,3 / 3,3	3,3 / 3,3	
		3600	Марка профильного стекла	КП-1-250 / КП-1-300					
			Количество м³	0,027 / 0,013	0,022 / 0,022	0,046 / 0,036	0,044 / 0,044	0,044 / 0,044	
			Масса, кг	2,0 / 0,98	1,65 / 1,65	3,5 / 2,7	3,3 / 3,3	3,3 / 3,3	

ГИП	Монин	
Нач.отд.	Бродский	
Н.контр.	Кожевников	
Гл.архит.	Кожевников	
Рук.гр.	Берлин	
Архит.	Грунина	

2.436 – 18.0 – 40

Таблица расхода минераловатных плит при заполнении оконных проемов коробчатым профильным стеклом в один ярус. Варианты 1,2

Стадия	Лист	Листов

Харьковский Промстройниипроект

Таблица 22

Варианты заделки стыков	Комплектующие материалы	Высота проема (яруса) мм	Наименование	Ширина проема, мм 1820	3020	4820	6020	6000 (лента)	Примечание
Вариант I	Прокладки из губчатой резины 30×7	1800	Марка профильного стекла	КП-1-250 / КП-1-300					Масса прокладок из губчатой резины определена из расчета $\gamma = 400\ кг/м^3$
			Длина, м	36,0 / 46,8	68,4 / 61,2	79,2 / 82,8	111,6 / 97,2	86,4 / 72,0	
			Масса, кг	3,0 / 4,0	5,8 / 5,2	6,8 / 7,0	9,4 / 8,2	7,4 / 6,2	
		2400	Марка профильного стекла	КП-1-250 / КП-1-300					
			Длина, м	48,0 / 62,4	71,2 / 81,6	105,6 / 110,4	148,8 / 129,6	115,2 / 96,0	
			Масса, кг	4,0 / 5,2	7,6 / 6,6	8,8 / 9,2	12,4 / 10,8	9,6 / 8,0	
		3000	Марка профильного стекла	КП-1-250 / КП-1-300					
			Длина, м	60,0 / 78,0	114,0 / 102,0	132,0 / 138,0	186,0 / 162,0	144,0 / 120,0	
			Масса, кг	5,0 / 6,6	9,6 / 8,6	11,0 / 11,6	15,6 / 13,6	12,0 / 10,0	
		3600	Марка профильного стекла	КП-1-250 / КП-1-300					
			Длина, м	72,0 / 93,6	136,8 / 122,4	158,4 / 165,6	223,2 / 194,4	172,8 / 144,0	
			Масса, кг	6,0 / 7,8	11,4 / 10,2	13,4 / 14,0	18,8 / 16,4	14,4 / 12,0	

Инв. № подл. | Подпись и дата | Взам. инв. №

ГИП	Мокин	
Нач. отд.	Брайский	
Н. контр.	Кочевников	
Гл. арх.	Кочевников	
Рук. гр.	Беракин	
Архит.	Грунина	

2.436-18.0-41

Таблица расхода прокладок при заполнении оконных проемов коробчатым профильным стеклом в два яруса Вариант I

Стадия	Лист	Листов
Р		1

ХАРЬКОВСКИЙ ПРОМСТРОЙНИИПРОЕКТ

Таблица 23

Варианты заделки стыков	Комплектующие материалы	Высота проема (яруса), мм	Наименование	Ширина проема, мм: 1820	3020	4820	6020	6000 (лента)	Примечание
Вариант 2	Прокладки из нетвердеющего герметика „Бутэпрол-2" ТУ21-29-26-78	1800	Марка профильного стекла	КП-1-250 / КП-1-300					Масса прокладок из „Бутэпрол-2" определена из расчета $\gamma = 400\ кг/м^3$
			Длина, м	36,0 / 46,8	68,4 / 61,2	79,2 / 82,8	111,6 / 97,2	86,4 / 72,0	
			Масса, кг	3,0 / 4,0	5,8 / 5,2	6,8 / 7,0	9,4 / 8,2	7,4 / 6,2	
		2400	Марка профильного стекла	КП-1-250 / КП-1-300					
			Длина, м	48,0 / 62,4	91,2 / 81,6	105,6 / 110,4	148,0 / 129,6	115,2 / 96,0	
			Масса, кг	4,0 / 5,2	7,6 / 6,8	8,8 / 9,2	12,4 / 10,8	9,6 / 8,0	
		3000	Марка профильного стекла	КП-1-250 / КП-1-300					
			Длина, м	60,0 / 78,0	114,0 / 102,0	132,0 / 138,0	186,0 / 162,0	144,0 / 120,0	
			Масса, кг	5,0 / 6,6	9,6 / 8,6	11,0 / 11,6	15,6 / 13,6	12,0 / 10,0	
		3600	Марка профильного стекла	КП-1-250 / КП-1-300					
			Длина, м	72,0 / 93,6	136,8 / 122,4	158,4 / 163,6	223,2 / 194,4	172,8 / 144,0	
			Масса, кг	6,0 / 7,8	11,4 / 10,2	13,4 / 14,0	18,8 / 16,4	14,6 / 12,0	

ГИП	Моних	
Нач. отд.	Бродский	
Н. контр.	Коневников	
Гл. арх.	Коневников	
Рук. гр.	Берлин	
Архит.	Грунина	

2.436 – 18.0–42

Таблица расхода прокладок из нетвердеющего герметика „Бутэпрол-2" при заполнении оконных проемов коробчатым профильным стеклом в два яруса. Вариант 2

Стадия	Лист	Листов
Р		1

ХАРЬКОВСКИЙ ПРОМСТРОЙНИИПРОЕКТ

Инв. № подл. | Подпись и дата | Взам. инв. №

Таблица 24

Вариант заделки стыков	Компенсирующие материалы	Высота проема (яруса) мм	Наименование	Ширина проема, мм 1820	3020	4820	6020	6000 (лента)	Примечание
Варианты 1,2	Минераловатная плита жесткая $\gamma = 75$ кг/м³ ГОСТ 7575-82	1800	Марка профильного стекла	КП-1-250 / КП-1-300					
			Количество м³	0,023 / 0,013	0,022 / 0,022	0,046 / 0,036	0,044 / 0,044	0,044 / 0,044	
			Масса, кг	1,7 / 0,98	1,65 / 1,65	3,5 / 2,7	3,3 / 3,3	3,3 / 3,3	
		2400	Марка профильного стекла	КП-1-250 / КП-1-300					
			Количество м³	0,025 / 0,013	0,022 / 0,022	0,054 / 0,036	0,044 / 0,044	0,044 / 0,044	
			Масса, кг	1,9 / 0,98	1,65 / 1,65	4,1 / 2,7	3,3 / 3,3	3,3 / 3,3	
		3000	Марка профильного стекла	КП-1-250 / КП-1-300					
			Количество м³	0,027 / 0,013	0,022 / 0,022	0,057 / 0,036	0,044 / 0,044	0,044 / 0,044	
			Масса, кг	2,0 / 0,98	1,65 / 1,65	4,4 / 2,7	3,3 / 3,3	3,3 / 3,3	
		3600	Марка профильного стекла	КП-1-250 / КП-1-300					
			Количество м³	0,04 / 0,013	0,022 / 0,022	0,063 / 0,063	0,044 / 0,044	0,044 / 0,044	
			Масса, кг	3,0 / 0,98	1,65 / 1,65	4,7 / 2,7	3,3 / 3,3	3,3 / 3,3	

Инв. № подл. | Подпись и дата | Взам. инв. №

ГИП	Молин	
Нач.отд.	Бродский	
Инженер	Кожевников	
Гл.арх.	Кожевников	
Рук.гр.	Берлин	
Архит.	Грунина	

2.436 – 18.0-43

Таблица расхода минераловатных плит при заполнении оконных проемов коробчатым профильным стеклом в два яруса. Варианты 1,2

Стадия	Лист	Листов
Р		1

Харьковский Промстройниипроект

Таблица 25

Вариант заделки стыков	Конструктивные материалы	Высота проема (яруса), мм	Наименование	Ширина проема, мм: 1820	3020	4820	6020	6000 (лента)	Примечание
Вариант I	Герметизирующие мастики	1800	Марка профильного стекла	КП-1-250 / КП-1-300					
			Масса, кг	1,7 / 1,3	2,7 / 2,2	4,3 / 3,5	5,4 / 4,3	5,4 / 4,3	
		2400	Марка профильного стекла	КП-1-250 / КП-1-300					
			Масса, кг	2,2 / 1,7	3,6 / 2,9	5,8 / 4,6	7,2 / 5,8	7,2 / 5,8	
		3000	Марка профильного стекла	КП-1-250 / КП-1-300					
			Масса, кг	2,7 / 2,2	4,5 / 3,6	7,2 / 5,8	9,0 / 7,2	9,8 / 7,2	
		3600	Марка профильного стекла	КП-1-250 / КП-1-300					
			Масса, кг	3,3 / 2,6	5,4 / 4,3	8,7 / 6,9	10,8 / 8,7	10,8 / 8,7	
	Клей 88-Н	1800	Марка профильного стекла	КП-1-250 / КП-1-300					
			Масса, кг	0,5 / 0,4	0,8 / 0,7	1,3 / 1,2	1,6 / 1,4	1,6 / 1,4	
		2400	Марка профильного стекла	КП-1-250 / КП-1-300					
			Масса, кг	0,7 / 0,6	1,1 / 0,9	1,7 / 1,6	2,2 / 1,9	2,2 / 1,9	
		3000	Марка профильного стекла	КП-1-250 / КП-1-300					
			Масса, кг	0,8 / 0,7	1,4 / 1,2	2,2 / 1,9	2,7 / 2,3	2,7 / 2,3	
		3600	Марка профильного стекла	КП-1-250 / КП-1-300					
			Масса, кг	1,0 / 0,9	1,6 / 1,4	2,6 / 2,3	3,3 / 2,8	3,3 / 2,8	

ГИП	Монин	
Нач.отд.	Бродский	
Н.контр.	Кожевников	
Гл.арх.	Кожевников	
Рук.гр.	Берлин	
Архит.	Мартолина	

2.436-18.0-44

Таблица расхода герметизирующих мастик и клея при заполнении оконных проемов коробчатым профильным стеклом в один ярус. Вариант I.

Стадия	Лист	Листов
Р		1

ХАРЬКОВСКИЙ ПРОМСТРОЙНИИПРОЕКТ

Таблица 26

Вариант заделки стыков	Комплектующие материалы	Высота проема (яруса), мм	Наименование	Ширина проема, мм: 1820	3020	4820	6020	6000 (клетка)	Примечание
Вариант 2	Уайт-спирит	1800	Марка профильного стекла	КП-1-250 / КП-1-300					
			Масса, кг	0,16 / 0,10	0,27 / 0,22	0,43 / 0,34	0,54 / 0,43	0,54 / 0,43	
		2400	Марка профильного стекла	КП-1-250 / КП-1-300					
			Масса, кг	0,22 / 0,17	0,36 / 0,29	0,58 / 0,46	0,72 / 0,58	0,72 / 0,58	
		3000	Марка профильного стекла	КП-1-250 / КП-1-300					
			Масса, кг	0,27 / 0,22	0,45 / 0,36	0,72 / 0,58	0,90 / 0,72	0,90 / 0,72	
		3600	Марка профильного стекла	КП-1-250 / КП-1-300					
			Масса, кг	0,33 / 0,26	0,54 / 0,43	0,87 / 0,69	1,08 / 0,87	1,08 / 0,87	
	Клей 88-Н (ТУ 38-105106-82)	1800	Марка профильного стекла	КП-1-250 / КП-1-300					
			Масса, кг	0,16 / 0,10	0,27 / 0,22	0,43 / 0,34	0,54 / 0,43	0,54 / 0,43	
		2400	Марка профильного стекла	КП-1-250 / КП-1-300					
			Масса, кг	0,22 / 0,17	0,36 / 0,29	0,58 / 0,46	0,72 / 0,58	0,72 / 0,58	
		3000	Марка профильного стекла	КП-1-250 / КП-1-300					
			Масса, кг	0,27 / 0,22	0,45 / 0,36	0,72 / 0,58	0,90 / 0,72	0,90 / 0,72	
		3600	Марка профильного стекла	КП-1-250 / КП-1-300					
			Масса, кг	0,33 / 0,26	0,54 / 0,43	0,87 / 0,69	1,08 / 0,87	1,08 / 0,87	

Инв. № подл. | Подпись и дата | Взам. инв. №

ГИП	Монин		
Нач. отд.	Бродский		
Н. контр.	Конерников		
Гл. арх.	Конерников		
Рук. гр.	Берлин		
Архит.	Мартолина		

2.436 – 18.0-45

Таблица расхода уайт-спирита и клея при заполнении оконных проемов коробчатым профильным стеклом в один ярус. Вариант 2

Стадия	Лист	Листов
Р		1

Харьковский Промстройниипроект

Таблица 27

Вариант заделки стыков	Комплектующие материалы	Высота проема (яруса), мм	Наименование	Ширина проема, мм: 1820	3020	4820	6020	6000 (лента)	Примечание
Вариант I	Герметизирующие мастики	1800×2	Марка профильного стекла	КП-1-250			КП-1-300		
			Масса, кг	3,4 / 2,6	5,4 / 4,4	8,6 / 7,0	10,8 / 8,6	10,8 / 8,6	
		2400×2	Марка профильного стекла	КП-1-250			КП-1-300		
			Масса, кг	4,4 / 3,4	7,2 / 5,8	11,6 / 9,2	14,4 / 11,6	14,4 / 10,6	
		3000×2	Марка профильного стекла	КП-1-250			КП-1-300		
			Масса, кг	5,4 / 4,4	9,0 / 7,2	14,4 / 11,6	18,0 / 14,4	19,6 / 14,4	
		3600×2	Марка профильного стекла	КП-1-250			КП-1-300		
			Масса, кг	6,6 / 5,2	10,8 / 8,6	17,4 / 13,8	21,6 / 17,4	21,6 / 15,4	
	Клей 88-Н	1800×2	Марка профильного стекла	КП-1-250			КП-1-300		
			Масса, кг	1,0 / 0,8	1,6 / 1,4	2,6 / 2,4	3,2 / 2,8	3,2 / 2,8	
		2400×2	Марка профильного стекла	КП-1-250			КП-1-300		
			Масса, кг	1,4 / 1,2	2,2 / 1,8	3,4 / 3,2	4,4 / 3,8	4,4 / 3,8	
		3000×2	Марка профильного стекла	КП-1-250			КП-1-300		
			Масса, кг	1,6 / 1,4	2,8 / 2,4	4,4 / 3,8	5,4 / 4,6	5,4 / 4,6	
		3600×2	Марка профильного стекла	КП-1-250			КП-1-300		
			Масса, кг	2,0 / 1,8	3,2 / 2,8	5,2 / 4,6	6,6 / 5,6	6,6 / 5,6	

ГИП	Монин	
Нач. отд.	Бродский	
Н. контр.	Кошевников	
Гл. арх.	Кошевников	
Рук. гр.	Берлин	
Архит.	Мартолина	

2.436-18.0-46

Таблица расхода герметизирующих мастик и клея при заполнении оконных проемов коробчатым профильным стеклом в два яруса. Вариант I

Стадия	Лист	Листов
Р		1

ХАРЬКОВСКИЙ ПРОМСТРОЙНИИПРОЕКТ

Инв. № подл. | Подпись и дата | Взам. инв. №

Таблица 28

Вариант заделки стыков	Комплектующие материалы	Высота проема (яруса), мм	Наименование	Ширина проема, мм: 1820	3020	4820	6020	6000 (лента)	Примечание
Вариант 2	Уайт-спирит	1800×2	Марка профильного стекла	КП-1-250 / КП-1-300					
			Масса, кг	0,32 / 0,2	0,54 / 0,44	0,86 / 0,68	1,08 / 0,86	1,08 / 0,86	
		2400×2	Марка профильного стекла	КП-1-250 / КП-1-300					
			Масса, кг	0,44 / 0,34	0,72 / 0,58	1,16 / 0,92	1,44 / 1,16	1,44 / 1,16	
		3000×2	Марка профильного стекла	КП-1-250 / КП-1-300					
			Масса, кг	0,54 / 0,44	0,90 / 0,72	1,44 / 1,16	1,80 / 1,44	1,80 / 1,44	
		3600×2	Марка профильного стекла	КП-1-250 / КП-1-300					
			Масса, кг	0,66 / 0,52	1,08 / 0,86	1,74 / 1,38	2,16 / 1,74	2,16 / 1,74	
	Клей 88-Н	1800×2	Марка профильного стекла	КП-1-250 / КП-1-300					
			Масса, кг	0,32 / 0,20	0,54 / 0,44	0,86 / 0,68	1,08 / 0,86	1,08 / 0,86	
		2400×2	Марка профильного стекла	КП-1-250 / КП-1-300					
			Масса, кг	0,44 / 0,34	0,72 / 0,58	1,16 / 0,92	1,44 / 1,16	1,44 / 1,16	
		3000×2	Марка профильного стекла	КП-1-250 / КП-1-300					
			Масса, кг	0,54 / 0,44	0,90 / 0,72	1,44 / 1,16	1,80 / 1,44	1,80 / 1,44	
		3600×2	Марка профильного стекла	КП-1-250 / КП-1-300					
			Масса, кг	0,66 / 0,52	1,08 / 0,86	1,74 / 1,38	2,16 / 1,74	2,16 / 1,74	

ГИП	Монин	
Нач.отд.	Бродский	
Н.контр.	Коробников	
Рук.гр.	Берлин	
Архит.	Марголина	

2.436 – 18.0 – 47

Таблица расхода уайт-спирита и клея при заполнении оконных проемов коровчатым профильным стеклом в два яруса. Вариант 2.

Стадия	Лист	Листов
Р		1

ХАРЬКОВСКИЙ ПРОМСТРОЙНИЦПРОЕКТ

Инв. № подл. | Подпись и дата | Взам. инв. №

gost.e-ecolog.ru