ТИПОВЫЕ КОНСТРУКЦИИ, ИЗДЕЛИЯ И УЗЛЫ ЗДАНИЙ И СООРУЖЕНИЙ

# СЕРИЯ 1442.1-1

# ПЛИТЫ ПЕРЕКРЫТИЙ ЖЕЛЕЗОБЕТОННЫЕ РЕБРИСТЫЕ ВЫСОТОЙ 400 мм, УКЛАДЫВАЕМЫЕ НА ПОЛКИ РИГЕЛЕЙ

## ВЫПУСК 3

## ПЛИТЫ ШИРИНОЙ 0,75 м.

## РАБОЧИЕ ЧЕРТЕЖИ


Разработаны ЦНИИПРОМЗДАНИЙ

Главный инженер — Н.А. Петров

Руководитель ОКМЗ — Г.В. Выжигин

Гл. инженер проекта — В.М. Трахтенгерц

Совместно с НИИЖБ

Зам. директора — Н.Н. Коровин

Рук. лаборатории — Г.И. Бердичевский

Ст. научный сотрудник — А.Е. Кузьмичев

С НИИСК

Зам. директора — П.И. Кривошеев

Зав. отделом — Б.П. Ковтунов

Зав. отделом — Ю.Н. Кардовский



*Утверждены и введены в действие с 01.01.83 Госстроем СССР. Постановление от 22.10.82 №262*



gost.e-ecolog.ru

| Обозначение | Наименование | Стр. выпуска |
|---|---|---|
| | Содержание | |
| 1.442.1-1.3 0.0.0 ПЗ | Пояснительная записка | 2÷5 |
| 1.442.1-1.3 0.0.0 Н | Номенклатура | 6 |
| 1.442.1-1.3 1.0.0 | Плита 1П7, 1П8 | 6,7 |
| 1.442.1-1.3 1.0.0 СБ | Плита 1П7, 1П8 Сборочный чертеж | 8,9 |
| 1.442.1-1.3 0.0.0 ВМС | Ведомость расхода стали на плиту | 10 |
| 1.442.1-1.3 1.0.0 СМ | Плита 1П7 с квадратными отверстиями (Пример) | 11 |
| 1.442.1-1.3 0.1.0. | Каркас плоский | 12,13 |
| 1.442.1-1.3 0.1.0 СБ | Каркас плоский. Сборочный чертеж | 14,15 |
| 1.442.1-1.3 0.2.0 | Каркас плоский КР13 | 16 |
| 1.442.1-1.3 0.3.0 | Каркас плоский КР14 | 16 |
| 1.442.1-1.3 0.4.0 | Сетка | 17 |
| 1.442.1-1.3 0.4.0 СБ | Сетка. Сборочный чертеж | 17 |
| 1.442.1-1.3 0.5.0 | Сетка | 18 |
| 1.442.1-1.3 0.5.0 СБ | Сетка. Сборочный чертеж | 18 |
| 1.442.1-1.3 0.6.0 | Составная позиция СП1 | 19 |
| 1.442.1-1.3 0.0.3 | Стержень | 19 |

## 1. Общая часть

1.1. Данный выпуск содержит рабочие чертежи плит шириной 0,75 м с ненапрягаемой рабочей арматурой.

Плиты данного выпуска являются переработанным вариантом плит серии ИЦ24-9 и ИЦ24-11

Кроме того, в выпуске дан пример решения в плитах перекрытий прямоугольных отверстий для пропуска вертикальных коммуникаций (см. докум. 1.442-1.3.1.0.0 СМ).

1.2 Марки плит и их несущая способность приведены в табл. Маркировка плит принята по ГОСТ 23009-78 и ГОСТ 21508-76.

1.3. Расчет плит произведен в соответствии с требованиями „Строительных норм и правил" СНиП II-21-75 с учетом изменений и дополнений по постановлению ГОССТРОЯ СССР от 11 мая 1981 г №67 и СНиП II-28-73*. Ребра плит рассчитаны как шарнирно опертые однопролетные балки таврового сечения.

1.4. Плиты изготовляются из тяжелого бетона марок М200, М300, М400 и М500 или из бетона на пористых заполнителях М200, М300 и М400 В качестве крупного заполнителя бетонов на пористых заполнителях приняты керамзит, аглопорит и шлаковая пенза, а мелкого заполнителя - кварцевый песок.

Материалы, применяемые для приготовления бетона, должны соответствовать действующим стандартам или техническим условиям на эти материалы.

1.5 В качестве рабочей арматуры продольных ребер плит принята стержневая горячекатаная арматурная сталь периодического профиля класса А-III по ГОСТ 5781-81.

1.6 Полка плит армируется сварными сетками, торцевые и продольные ребра армируются сварными каркасами.

Сварные каркасы и сетки изготовляются при диаметре стержней до 5 мм включительно из обыкновенной арматурной проволоки периодического профиля класса Вр-I по ГОСТ 6727-80, при диаметре стержней 6 мм и более - из стержневой горячекатаной арматурой стали периодического профиля класса А-III по ГОСТ 5781-81.

1.7. Предел огнестойкости плит составляет не менее 0,75 часа.

1.8. При применении плит в условиях воздействия слабо и среднеагрессивных газовых сред в проекте конкретного объекта должны быть указаны специальные условия по изготовлению плит, вытекающие из характера агрессивной среды и требований СНиП II-28-73*.

1.9. В плитах перекрытий допускается устройство прямоугольных отверстий для пропуска вертикальных коммуникаций.

Отверстия размером до 800×400 мм могут устраиваться у торцов плиты до 2х отверстий одновременно. Несущая способность плит с отверстиями принимается такой же, как и плит без отверстий согласно величинам, приведенным в таблице

| | | | | | | |
|---|---|---|---|---|---|---|
| | | | | 1.442.1-1.3 0.0.0 ПЗ | | |
| Рук. отд. | Выжигин | [подпись] | | Пояснительная записка | Стадия | Лист | Листов |
| Гл. инж. пр. | Трахтенгерц | | | | Р | 1 | 4 |
| Рук. гр. | Суровова | [подпись] | | | ЦНИИПРОМЗДАНИЙ | | |

| Подп. | Подпись и дата | Взам. инв. № |
|---|---|---|
| | | |

1.10. Армирование плит перекрытий с прямоугольными отверстиями для пропуска коммуникаций может выполняться по чертежам плит настоящего выпуска с учетом рекомендаций, приведенных в докум. 1.442.1-13.100СМ, по которым можно изготовлять и устанавливать обрамляющие отверстия сетки из горячекатаной арматурной стали периодического профиля класса А-III по ГОСТ 5781-81.

## 2. Технические требования к изготовлению, приемке и испытанию плит.

2.1. Изготовление плит предусмотрено агрегатно-поточным способом.

2.2. При изготовлении плит необходимо выполнять требования ГОСТ 21506-76 и других действующих нормативных и инструктивных документов.

2.3. Плиты из бетона на пористых заполнителях отличаются от плит из тяжелого бетона только составом бетонной смеси, поэтому их армирование следует принимать по армированию соответствующих по нагрузкам плит из тяжелого бетона.

2.4. Плоские каркасы и сетки должны изготовляться при помощи контактной точечной электросварки в соответствии с требованиями ГОСТ 10922-75. Применение дуговой электросварки вместо предусмотренной контактной точечной не допускается.

2.5. Сталь для изготовления плит должна применяться тех марок, которые заданы в проекте конкретного здания.

2.6. В плитах перекрытий с прямоугольными отверстиями сетки, предусмотренные для армирования полок плит, в местах расположения отверстий вырезаются

2.7. Отклонения от проектных размеров плит и величин защитных слоев бетона не должны превышать указанных в ГОСТ 21506-76 и рабочих чертежах.

2.8. Внешний вид и качество поверхностей плит должны удовлетворять требованиям ГОСТ 13015-75 для конструкций производственных зданий, предназначаемых под окраску

2.9. При изготовлении плит для обеспечения требуемой величины защитного слоя бетона должны применяться подкладки из цементно-песчаного раствора или пластмасс. Применение стальных фиксаторов, выходящих на поверхность бетона, не допускается

2.10. До начала производства плит завод-изготовитель должен разработать технологические правила, определяющие основные способы производства и контроля качества изготовления изделий.

При изготовлении плит должен быть обеспечен пооперационный технологический контроль на всех стадиях производства

2.11. Для предохранения лицевых поверхностей стальных изделий от ржавления при транспортировании и хранении все эти поверхности должны быть покрыты цементно-казеиновой обмазкой, кроме поверхностей изделий, установленных в плитах, предназначенных для применения в условиях агрессивных сред, которые согласно требованиям СНиП II-28-73* должны быть защищены цинковым или другим равнозначным покрытием.

2.12. Для оценки качества изготовляемых плит необходимо систематически проводить их испытания в соответствии с ГОСТ 8829-77.

2.13. Испытания методом нагружения следует производить только для плит длиной 5.55 м

Оценка плит по прочности производится по величине разрушающей нагрузки; жесткости — по величине прогиба продольных ребер, а трещиностойкости — по величине раскрытия трещин.

Величины контрольных нагрузок на прочность ($P_к$ и $P_к'$), жесткость и трещиностойкость ($P_{пр}$), а также величины контрольных прогибов ($f_к$) приведены в таблице.

Допускаемые величины контрольной ширины раскрытия трещин принимаются по ГОСТ 8829-77 п. 2.4.7.

2.14. Плиты длиной 5,05 м следует испытывать неразрушающими методами.

2.15 Величина отпускной прочности бетона устанавливается в соответствии с п. 1.30 ГОСТ 13015-75.

2.18. Маркировку готовой продукции необходимо производить согласно требованиям ГОСТ 21506-76, при этом после марки плиты, следует указать номер ГОСТа или серию рабочих чертежей.

## 3. Указания по применению плит

3.1. Плиты настоящего выпуска предназначены для применения в неотапливаемых зданиях и на открытом воздухе при расчетной температуре наружного воздуха до минус 40°С, а также в отапливаемых зданиях в условиях систематического воздействия температур до 50°С и эксплуатируемых в условиях воздействия как неагрессивной, так и агрессивной газовой среды

3.2. При действии многократно повторяющихся и динамических нагрузок назначение марок плит должно производиться на основе соответствующего расчета с соблюдением требований СНиП II-21-75 и „Инструкции по расчету несущих конструкций промышленных зданий и сооружений на динамические нагрузки" (Стройиздат. Москва. 1970 г).

3.3. Применение плит на открытом воздухе и в неотапливаемых зданиях при расчетной температуре наружного воздуха ниже минус 40°С назначение марок плит должно производиться при соблюдении требований СНиП II-21-75.

3.4. При применении плит в условиях постоянного воздействия температуры выше 50°С назначение марок плит должно производиться при соблюдении требований СН 482-76.

3.5 В случае применения плит для нагрузок, отличающихся от равномерно распределенных, принятых при расчете плит, назначение марок плит следует производить на основе расчетов, используя при этом типовые плиты необходимой несущей способности.

3.6 Плиты из тяжелого бетона предназначены для применения в условиях как неагрессивной, так и слабо и средне — агрессивной газовых сред, а из бетона на пористых заполнителях — для неагрессивных сред.

3.7 При применении плит в условиях агрессивной среды, в проекте здания, в соответствии с конкретными условиями эксплуатации и требованиями СНиП II-28-73*, должны быть дополнительно указаны:

а) специальные требования по плотности бетона с указанием марки по водонепроницаемости и водоцементного отношения.

б) марка и расход цемента, состав заполнителей и применяемых добавок;

в) виды защиты и способы их нанесения на поверхность плиты и стальных закладных изделий.

г) требования к качеству бетонной поверхности.

3.8 В спецификациях к рабочим чертежам плит указан только класс стали без указания марки стали. В проекте конкретных зданий должны быть указаны марки стали арматуры и стальных закладных изделий плит Назначение марок стали должно производиться в зависимости от температурных условий эксплуатации конструкций и характера нагрузок (статические, динамические) в соответствии с требованиями действующих нормативных документов.

3.9 Плиты, предназначенные для применения в условиях воздействия агрессивной среды, низких и высоких температур, динамических нагрузок и изготовляемые с учетом соответствующих требований, должны иметь маркировку, отличную от маркировки плит для обычных условий эксплуатации.

Для плит, предназначенных для применения в условиях воздействия агрессивной среды требуется дополнительно к установленной марке добавлять следующие буквенные обозначения:

„П" — для плиты с повышенной плотностью бетона.

Например: если при отсутствии специальных требований к плотности бетона применяется плита марки 1П7-2АIIIт, то при требуемой повышенной плотности бетона — 1П7-2АIIIт-п.

## Ч. Указания по приемке, транспортированию и хранению плит

Ч.1 Приемка плит должна производиться в соответствии с требованиями ГОСТ 13015-75, ГОСТ 21506-76, ГОСТ 8829-77 и рабочих чертежей плит.

Ч.2 Подъем плит следует производить таким образом, чтобы нагрузка от собственного веса распределялась равномерно между четырьмя петлями

Ч.3 Транспортирование, складирование и хранение плит следует производить согласно требованиям ГОСТ 21506-76.

Ч.4 При перевозке плит автомобильным транспортом следует пользоваться главой СНиП III-1-76 раздел „Транспорт" и „Руководством по перевозке автомобильным транспортом строительных конструкций." Стройиздат 1980 г.

Ч.5 При перевозке плит железнодорожным транспортом следует руководствоваться „Техническими условиями погрузки и крепления грузов" Издание „Транспорт" МПС 1967 г

Инв.№ подл. | Подпись и дата | Взам.инв.№

Таблица

| Размер плиты м | Марка плиты | Равномерно распределенная нагрузка на 1м² плиты, кгс/м² при n=1 | Равномерно распределенная нагрузка на 1м² плиты, кгс/м² при n>1 | Контрольные равномерно распределенные нагрузки для оценки прочности плит, кгс/м² $P_к$ при C=1,25* | Контрольные равномерно распределенные нагрузки для оценки прочности плит, кгс/м² $P_к'$ при C=1,6 | Контрольные равномерно распределенные нагрузки ($P_{пр}$) для оценки жесткости и трещиностойкости плит, кгс/м² | Контрольный прогиб $f_к$ продольного ребра плиты в см. при 70% проектной прочности бетона | Контрольный прогиб $f_к$ продольного ребра плиты в см. при 100% проектной прочности бетона |
|---|---|---|---|---|---|---|---|---|
| 1 | 2 | 3 | 4 | 5 | 6 | 7 | 8 | 9 |
| 0,735 х 5,55 | 1П7-1АIIIТ (п) | 360 | 450 | 770 | 1090 | 360 | 0,51 | 0,86 |
| | 1П7-2АIIIТ (п) | 1350 | 1600 | 2210 | 2930 | 1350 | 1,07 | 0,97 |
| | 1П7-3АIIIТ (п) | 1750 | 2100 | 2830 | 3730 | 1750 | 1,13 | 1,04 |
| | 1П7-4АIIIТ (п) | 2750 | 3300 | 4330 | 5650 | 2750 | 1,42 | 1,33 |
| | 1П7-5АIIIТ | 3450 | 4100 | 5330 | 6930 | 3450 | 1,43 | 1,40 |
| | 1П7-6АIIIТ | 4250 | 5100 | 6580 | 8530 | 4250 | 1,50 | 1,42 |
| 0,735 х 8,05 | 1П8-1АIIIТ (п) | 360 | 450 | Испытание неразрушающими методами следует производить | | | | |
| | 1П8-2АIIIТ (п) | 1350 | 1600 | | | | | |
| | 1П8-3АIIIТ (п) | 1750 | 2100 | | | | | |
| | 1П8-4АIIIТ (п) | 2750 | 3300 | | | | | |
| | 1П8-5АIIIТ | 3450 | 4100 | | | | | |
| | 1П8-6АIIIТ | 4250 | 5100 | | | | | |

*) Коэффициент „С" принят равным 1,25 на основании письма Госстроя СССР от 12.II.82 г №17-Д.

1. В графе 2 индекс Т во второй части марки обозначает тяжелый бетон, а индекс П – бетон на пористых заполнителях
2. В графах 3 и 4 нагрузки приведены без учета массы плиты.
3. При расчете плит учитывалась масса плит с заливкой швов, равная для плит из тяжелого бетона – 415 кгс/м² (при n=1) и 455 кгс/м² (при n>1), для плит из бетона на пористых заполнителях – 330 кгс/м² (при n=1) и 365 кгс/м² (при n>1)
4. В графах 5, 6 и 7 величины $P_{пр}$, $P_к$ и $P_к'$ приведены без учета массы плиты принятой – для плит из тяжелого бетона – 350 кгс/м². Указанными величинами допускается пользоваться при испытании плит из бетона на пористых заполнителях.
5. Для плит марок 1П7-1АIIIТ(п) ÷ 1П7-3АIIIТ(п) отношение $f_к/f_{пр}$ составляет < 0,85, а для марок 1П7-4АIIIТ(п) ÷ 1П7-6АIIIТ > 0,85.

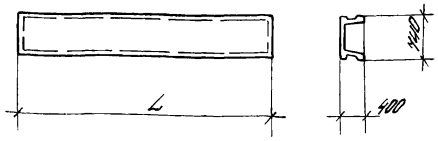


| Назначение | L мм | Марка плиты: из тяжелого бетона | Марка плиты: из бетона на пористом заполнителе | Марка бетона | Расход материалов: бетон м³ | Расход материалов: сталь, кг: натуральная | Расход материалов: сталь, кг: привед. к классу А-I | Масса, т: из тяжелого бетона | Масса, т: из бетона на пористом заполнит |
|---|---|---|---|---|---|---|---|---|---|
| Межколонная | 5550 | 1П7-1АIIIТ | 1П7-1АIIIП | 200 | 0,6 | 45,5 | 62,1 | 1,5 | 1,2 |
| | | 1П7-2АIIIТ | 1П7-2АIIIП | | | 63,9 | 89,4 | | |
| | | 1П7-3АIIIТ | 1П7-3АIIIП | | | 78,9 | 111,7 | | |
| | | 1П7-4АIIIТ | 1П7-4АIIIП | 300 | | 89,3 | 127,3 | | |
| | | 1П7-5АIIIТ | — | 400 | | 101,1 | 144,9 | | |
| | | 1П7-6АIIIТ | — | 500 | | 127,2 | 184,8 | | |
| | 5050 | 1П8-1АIIIТ | 1П8-1АIIIП | 200 | 0,55 | 42,6 | 57,8 | 1,37 | 1,1 |
| | | 1П8-2АIIIТ | 1П8-2АIIIП | | | 59,5 | 82,8 | | |
| | | 1П8-3АIIIТ | 1П8-3АIIIП | | | 72,2 | 103,1 | | |
| | | 1П8-4АIIIТ | 1П8-4АIIIП | 300 | | 82,2 | 116,7 | | |
| | | 1П8-5АIIIТ | — | 400 | | 92,8 | 132,5 | | |
| | | 1П8-6АIIIТ | — | 500 | | 116,5 | 170,2 | | |

Расход стали, приведенный к классу А-I дан с учетом коэффициентов отходов

| | | | |
|---|---|---|---|
| Рук. отд. | Выжигин | | |
| Н. контр. | Трахтенгерц | | |
| Гл. инж. пр. | Трахтенгерц | | |
| Рук. гр. | Суровова | | |
| Провер. | Ловгина | | |
| Разраб. | Лобанов | | |

1.4421-13 О.О.О.Н

Номенклатура плит

| Стадия | Лист | Листов |
|---|---|---|
| Р | — | 1 |

ЦНИИПРОМЗДАНИЙ

Инв. № подл. | Подп. и дата | Взам. инв. №

| Формат | Зона | Поз. | Обозначение | Наименование | Кол. | Примечание |
|---|---|---|---|---|---|---|
| | | | | | | |
| | | | | Документация | | |
| | | | | | | |
| | | | 1.442.1-1.3 1.0.0 СБ | Сборочный чертеж | | |
| | | | 1.442.1-1.3 0.0.0 ПЗ | Пояснительная записка | | |
| | | | 1.442.1-1.3 0.0.0 ВМС | Ведомость расхода стали | | |
| | | | 1.442.1-1.3 0.0.0 Н | Номенклатура плит | | |
| | | | | Сборочные единицы | | |
| | | | | | | |
| 11 | | 1 | 1.442.1-1.3 0.2.0 | Каркас плоский КР13 | 2 | |
| 11 | | 2 | 1.442.1-1.3 0.3.0 | Каркас плоский КР14 | 4 | |
| 11 | | 6 | 1.442.1-1.3 0.6.0 | Составная позиция СП1 | 4 | |

| Формат | Зона | Для исполнения с порядковым номером[1] | Обозначение | Кол. | Примечание |
|---|---|---|---|---|---|
| | | Переменные данные | | | |
| | | Сборочные единицы | | | |
| | | | | | |
| 12 | | Поз 3 Каркас плоский (КР1÷КР12) | | | |
| | | -00 | 1.442.1-1.30.1.0 | 2 | КР1 |
| | | -01 | -01 | 2 | КР2 |
| | | -02 | -02 | 2 | КР3 |
| | | -03 | -03 | 2 | КР4 |
| | | -04 | -04 | 2 | КР5 |
| | | 1) Основное исполнение, не имеющее порядкового номера, обозначено „00" | | | |

| | | | |
|---|---|---|---|
| Рук.отд. | Выжигин | [signature] | |
| Н.контр. | Тряхтенгерц | [signature] | |
| Гл.ин.пр. | Тряхтенгерц | [signature] | |
| Рук.гр. | Суровова | [signature] | |
| Провер. | Товгина | [signature] | |
| Разраб. | Лобович | [signature] | |

1.442.1-1.3 1.0.0

Плита 1П7, 1П8

| Стадия | Лист | Листов |
|---|---|---|
| Р | 1 | 2 |

ЦНИИПРОМЗДАНИЙ

| Формат | Зона | Для исполнения с порядковым номером[1] | Обозначение | Кол. | Примечание |
|---|---|---|---|---|---|
| | | -05 | 1.442.1-1.30.1.0-05 | 2 | КР6 |
| | | -06 | -06 | 2 | КР7 |
| | | -07 | -07 | 2 | КР8 |
| | | -08 | -08 | 2 | КР9 |
| | | -09 | -09 | 2 | КР10 |
| | | -10 | -10 | 2 | КР11 |
| | | -11 | -11 | 2 | КР12 |
| 11 | | Поз. 4 | Сетка (С1÷С8) | | |
| | | -00...-02 | 1.442.1-1.3 0.4.0 | 2 | С1 |
| | | -03 | -01 | 2 | С2 |
| | | -04 | -02 | 2 | С3 |
| | | -05 | -03 | 2 | С4 |
| | | -06...-08 | -04 | 2 | С5 |
| | | -09 | -05 | 2 | С6 |
| | | -10 | -06 | 2 | С7 |
| | | -11 | -07 | 2 | С8 |
| | | | | | |
| | | Поз. 5 | Сетка (С9÷С14) | | |
| | | -00...-02 | 1.442.1-1.30.5.0 | 1 | С9 |
| | | -03; -04 | -01 | 1 | С10 |
| | | -05 | -02 | 1 | С11 |
| | | -06...-08 | -03 | 1 | С12 |
| | | -09; -10 | -04 | 1 | С13 |
| | | -11 | -05 | 1 | С14 |
| | | Материал | | | |
| | | Марка и расход бетона см. номенклатуру плит | | | |
| | | 1.442.1-1.3 0.0.0 Н | | | |

Инв.№ подл. | Подпись и дата | Взам.инв.№

1.442.1-1.31.0.0

Лист 2

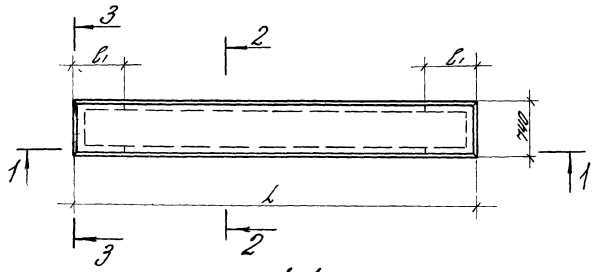


1-1

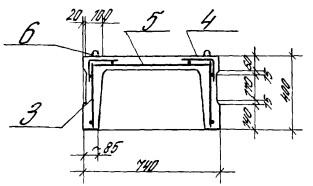


2-2

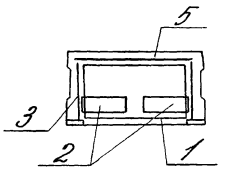


3-3

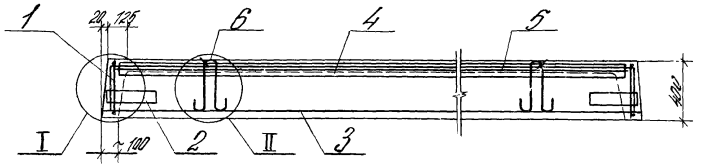


ТАБЛИЦА 1

| Обозначение | Марка | Обозначение | Марка |
|---|---|---|---|
| 1.442.1-1.31.00 | 1П7-1АIIIТ | -06 | 1П8-1АIIIТ |
| -01 | 1П7-2АIIIТ | -07 | 1П8-2АIIIТ |
| -02 | 1П7-3АIIIТ | -08 | 1П8-3АIIIТ |
| -03 | 1П7-4АIIIТ | -09 | 1П8-4АIIIТ |
| -04 | 1П7-5АIIIТ | -10 | 1П8-5АIIIТ |
| -05 | 1П7-6АIIIТ | -11 | 1П8-6АIIIТ |

ТАБЛИЦА 2

| Обозначение | Размеры, мм | | Масса, т |
|---|---|---|---|
| | L | $l_1$ | |
| -00 ... -05 | 5550 | 1125 | 1.5 |
| -06 ... -11 | 5050 | 950 | 1.37 |

| | | | |
|---|---|---|---|
| Рук. отд. | Вынгисин | | |
| Н. контр. | Тюхтенгерц | | |
| Гл. ин. пр. | Тюхтенгерц | | |
| Рук. гр. | Суровова | | |
| Провер. | Лобова | | |
| Разраб. | Полетаева | | |

1.442.1-1.31.0.0 СБ

Плита 1П7, 1П8
СБОРОЧНЫЙ ЧЕРТЕЖ

| Стадия | Масса | Масштаб |
|---|---|---|
| Р | см. табл. | — |
| Лист 1 | Листов 2 | |

ЦНИИПРОМЗДАНИЙ

Инв. № подл. | Подпись и дата | Взам. инв. №

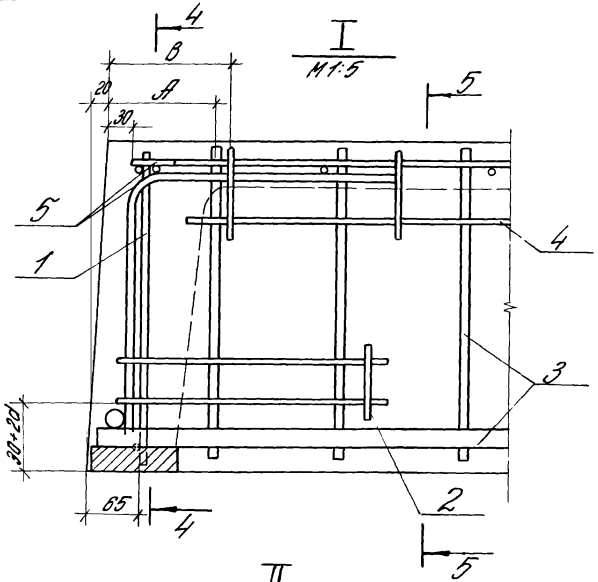


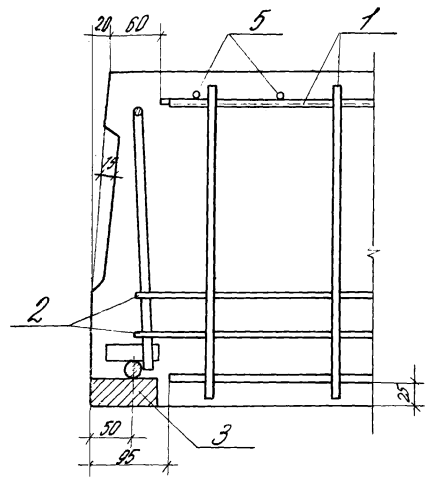


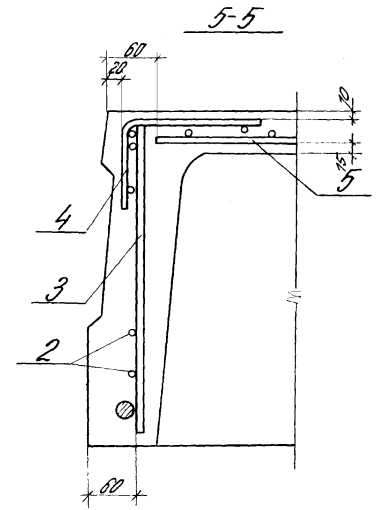


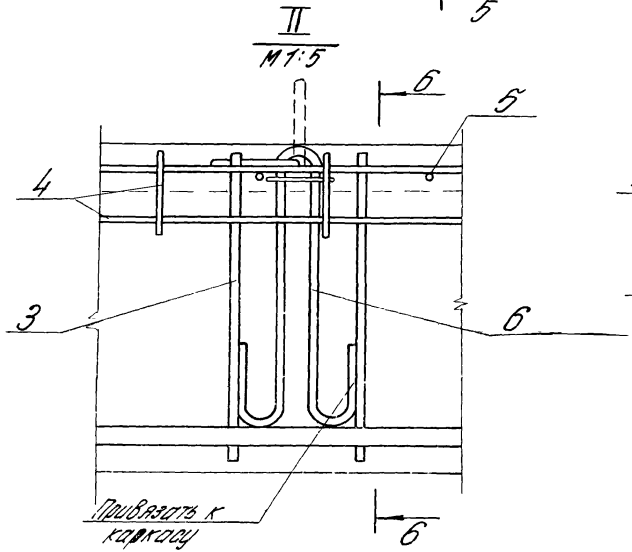


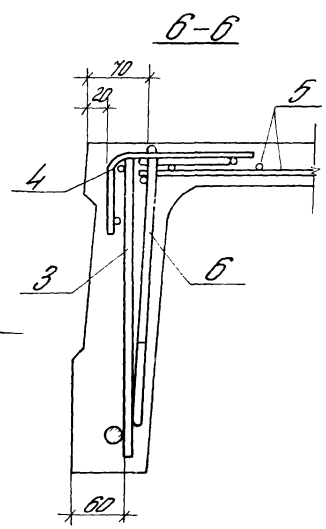


ТАБЛИЦА 3

| Обозначение | Размеры, мм | | Примечан. |
|---|---|---|---|
| | A | B | |
| -00...-04 | 130 | 145 | |
| -05 | | 170 | |
| -06...-10 | 105 | 195 | |
| -11 | | 145 | |

| | |
|---|---|
| 14421-13100 СБ | Лис 2 |

15211 1Р

# Ведомость расхода стали на плиту, кг

| Марка плиты | Изделия арматурные | | | | | | | | | | | | | | | | | | | | Общий расход |
|---|---|---|---|---|---|---|---|---|---|---|---|---|---|---|---|---|---|---|---|---|---|
| | Арматура класса | | | | | | | | | | | | | | | | | Прокат марки | | | |
| | A-I | | | | A-III | | | | | | | | | Bp-I | | | | ВСт3кп2 | | | |
| | ГОСТ 5781-81 | | | | | | | | | | | | | ГОСТ 6727-80 | | | | ГОСТ 103-76 | | | |
| | Ф10 | Ф16 | | Итого | Ф6 | Ф8 | Ф10 | Ф16 | Ф20 | Ф22 | Ф25 | | | Итого | Ф4 | Ф5 | | Итого | 30×80 | | Итого | |
| 1ПТ-1АIIIТ | 2,4 | 2,4 | | 4,8 | — | 2,8 | 1,6 | 17,8 | — | — | — | | | 22,2 | 6,6 | 4,3 | | 10,9 | 7,6 | | 7,6 | 45,5 |
| 1ПТ-2АIIIТ | 2,4 | 2,4 | | 4,8 | 6,7 | 2,8 | 1,6 | — | — | 33,8 | — | | | 44,9 | 6,6 | | | 6,6 | 7,6 | | 7,6 | 63,9 |
| 1ПТ-3АIIIТ | 2,4 | 2,4 | | 4,8 | — | 15,1 | 1,6 | — | — | — | 43,2 | | | 59,9 | 6,6 | | | 6,6 | 7,6 | | 7,6 | 78,9 |
| 1ПТ-4АIIIТ | 2,4 | 2,4 | | 4,8 | — | 15,1 | 1,6 | — | 51,6 | — | — | | | 68,3 | 4,2 | 4,4 | | 8,6 | 7,6 | | 7,6 | 89,3 |
| 1ПТ-5АIIIТ | 2,4 | 2,4 | | 4,8 | 3,2 | 15,1 | 1,6 | — | — | 52,4 | — | | | 82,3 | 4,2 | 2,2 | | 6,4 | 7,6 | | 7,6 | 101,1 |
| 1ПТ-6АIIIТ | 2,4 | 2,4 | | 4,8 | 4,2 | 2,8 | 20,6 | — | — | — | 80,0 | | | 107,6 | 4,2 | 3,0 | | 7,2 | 7,6 | | 7,6 | 127,2 |
| 1ПТ8-1АIIIТ | 2,4 | 2,4 | | 4,8 | — | 2,8 | 1,6 | 15,2 | — | — | — | | | 20,6 | 5,7 | 3,9 | | 9,6 | 7,6 | | 7,6 | 42,6 |
| 1ПТ8-2АIIIТ | 2,4 | 2,4 | | 4,8 | 5,2 | 2,8 | 1,6 | — | — | 30,8 | — | | | 41,4 | 5,7 | | | 5,7 | 7,6 | | 7,6 | 59,5 |
| 1ПТ8-3АIIIТ | 2,4 | 2,4 | | 4,8 | — | 14,1 | 1,6 | — | — | — | 39,4 | | | 54,1 | 5,7 | | | 5,7 | 7,6 | | 7,6 | 72,2 |
| 1ПТ8-4АIIIТ | 2,4 | 2,4 | | 4,8 | — | 14,1 | 1,6 | — | 46,8 | — | — | | | 62,5 | 3,4 | 3,9 | | 7,3 | 7,6 | | 7,6 | 82,2 |
| 1ПТ8-5АIIIТ | 2,4 | 2,4 | | 4,8 | 2,9 | 14,1 | 1,6 | — | — | 56,4 | — | | | 75,0 | 3,4 | 2,0 | | 5,4 | 7,6 | | 7,6 | 92,8 |
| 1ПТ8-6АIIIТ | 2,4 | 2,4 | | 4,8 | 3,8 | 2,8 | 19,1 | — | — | — | 72,4 | | | 98,1 | 3,4 | 2,6 | | 6,0 | 7,6 | | 7,6 | 116,5 |

| | | | |
|---|---|---|---|
| Рук. отд. | Выжигин | | 1.442.1-1.3000 В.ПС |
| Н. контр. | Прахтенгерц | | |
| Гл. инж. пр. | Прахтенгерц | | Ведомость расхода стали на плиту |
| Рук. гр. | Суродеев | | Стадия: Р; Лист: —; Листов: 1 |
| Провер. | Гогина | | ЦНИИПРОМЗДАНИЙ |
| Разраб. | Лобович | | |

Инв. № подл. | Подпись и дата | Взам. инв. №

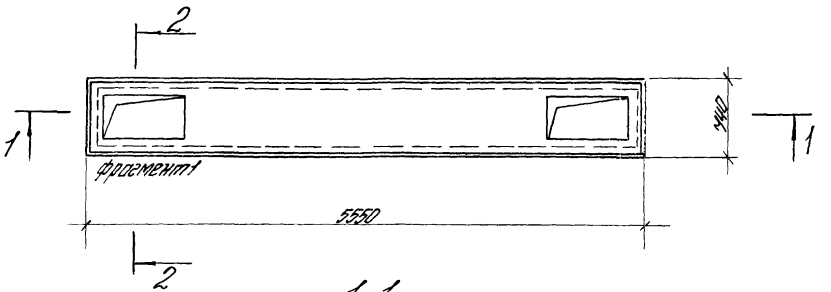


Фрагмент 1

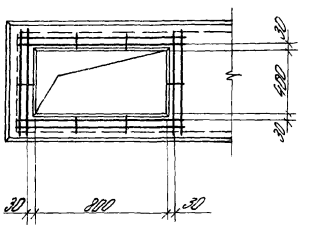


1-1

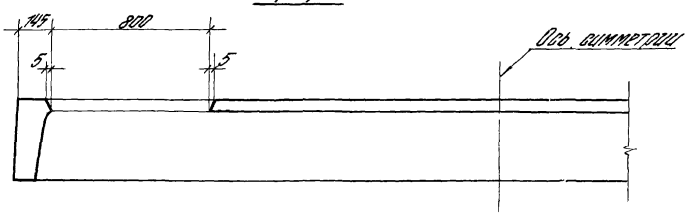


Сетка для отверстия 400×800 мм

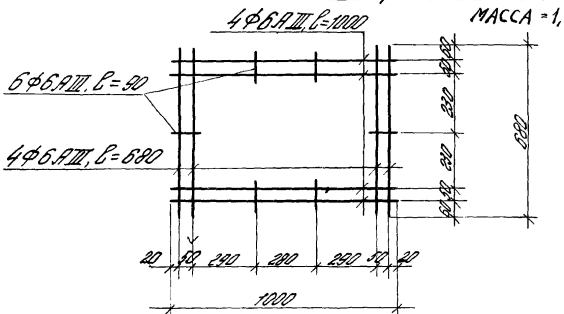


2-2

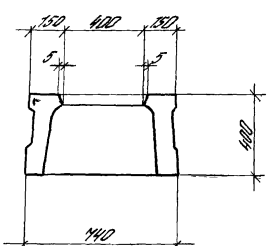


| | | | | | | | |
|---|---|---|---|---|---|---|---|
| | | | | 1.442.1-1.31.0.0 см | | | |
| Рук. отд. | Выжигин | | | Плита 1.17 с квадратными отверстиями (пример) | Стадия | Масса | Масштаб |
| Н. контр. | Трактенгерц | | | | Р | см. лист | — |
| Гл. ин. пр. | Трактенгерц | | | | Лист | Листов 1 | |
| Рук. гр. | Суровова | | | | ЦНИИПРОМЗДАНИЙ | | |
| Провер. | Лобович | | | | | | |
| Разраб. | Полетаева | | | | | | |

18211 12

# Ведомость расхода стали на плиту, кг

| Марка плиты | Изделия арматурные | | | | | | | | | | | | | | | | | | | Прокат марки | | Общий расход |
|---|---|---|---|---|---|---|---|---|---|---|---|---|---|---|---|---|---|---|---|---|---|---|
| | Арматура класса | | | | | | | | | | | | | | | | | | | | | |
| | A-I | | | A-III | | | | | | | | | Bp-I | | | | | | | ВСт3кп2 | | |
| | ГОСТ 5781-81 | | | | | | | | | | | | ГОСТ 6727-80 | | | | | | | ГОСТ 103-76 | | |
| | Ф10 | Ф16 | Итого | Ф6 | Ф8 | Ф10 | Ф16 | Ф20 | Ф22 | Ф25 | | Итого | Ф4 | Ф5 | Итого | 30×8 | Итого | |
| 1П7-1АIIIТ | 2,4 | 2,4 | 4,8 | — | 2,8 | 1,6 | 17,8 | — | — | — | | 22,2 | 6,6 | 4,3 | 10,9 | 7,6 | 7,6 | 45,5 |
| 1П7-2АIIIТ | 2,4 | 2,4 | 4,8 | 6,7 | 2,8 | 1,6 | — | — | 33,8 | — | | 44,9 | 6,6 | | 6,6 | 7,6 | 7,6 | 63,9 |
| 1П7-3АIIIТ | 2,4 | 2,4 | 4,8 | — | 15,1 | 1,6 | — | — | — | 43,2 | | 59,9 | 6,6 | | 6,6 | 7,6 | 7,6 | 78,9 |
| 1П7-4АIIIТ | 2,4 | 2,4 | 4,8 | — | 15,1 | 1,6 | — | 51,6 | — | — | | 68,3 | 4,2 | 4,4 | 8,6 | 7,6 | 7,6 | 89,3 |
| 1П7-5АIIIТ | 2,4 | 2,4 | 4,8 | 3,2 | 15,1 | 1,6 | — | — | 52,4 | — | | 82,3 | 4,2 | 2,2 | 6,4 | 7,6 | 7,6 | 101,1 |
| 1П7-6АIIIТ | 2,4 | 2,4 | 4,8 | 4,2 | 2,8 | 20,6 | — | — | — | 80,0 | | 107,6 | 4,2 | 3,0 | 7,2 | 7,6 | 7,6 | 127,2 |
| 1П8-1АIIIТ | 2,4 | 2,4 | 4,8 | — | 2,8 | 1,6 | 16,2 | — | — | — | | 20,6 | 5,7 | 3,9 | 9,6 | 7,6 | 7,6 | 42,6 |
| 1П8-2АIIIТ | 2,4 | 2,4 | 4,8 | 5,2 | 2,8 | 1,6 | — | — | 30,8 | — | | 41,4 | 5,7 | | 5,7 | 7,6 | 7,6 | 59,5 |
| 1П8-3АIIIТ | 2,4 | 2,4 | 4,8 | — | 14,1 | 1,6 | — | — | — | 39,4 | | 54,1 | 5,7 | | 5,7 | 7,6 | 7,6 | 72,2 |
| 1П8-4АIIIТ | 2,4 | 2,4 | 4,8 | — | 14,1 | 1,6 | — | 46,8 | — | — | | 62,5 | 3,4 | 3,9 | 7,3 | 7,6 | 7,6 | 82,2 |
| 1П8-5АIIIТ | 2,4 | 2,4 | 4,8 | 2,9 | 14,1 | 1,6 | — | — | 56,4 | — | | 75,0 | 3,4 | 2,0 | 5,4 | 7,6 | 7,6 | 92,8 |
| 1П8-6АIIIТ | 2,4 | 2,4 | 4,8 | 3,8 | 2,8 | 19,1 | — | — | — | 72,4 | | 98,1 | 3,4 | 2,6 | 6,0 | 7,6 | 7,6 | 115,5 |

Инв. № подл. | Подпись и дата | Взам. инв. №

| | | | |
|---|---|---|---|
| Рук. ОТА | Выжигин | | 1.442.1-1.3.0.0. В.ПС |
| Н. контр. | Трахтенгерц | | |
| Гл. инж. пр. | Трахтенгерц | | Ведомость расхода стали на плиту |
| Рук. гр. | Суровцев | | Стадия: Р; Лист: —; Листов: 1 |
| Провер. | Говгино | | ЦНИИПРОМЗДАНИЙ |
| Разраб. | Любович | | |

18211 11

1442.1-1.30.1.0

| Формат | Зона | Поз | Обозначение | Наименование | Кол. на испол. — | 01 | 02 | 03 | 04 | 05 | 06 | 07 | 08 | 09 | 10 | 11 | Примечание |
|---|---|---|---|---|---|---|---|---|---|---|---|---|---|---|---|---|---|
| БЧ | | 3 | 1.442.1-1.30.02-16 | Стержень ГОСТ 6727-80 | | | | | | | | | | | | | |
| | | | | ф5 Вр I, ℓ = 375 | 27 | | | | | | 25 | | | | | | 0.05 |
| | | | | Стержень, ГОСТ 5781-81 | | | | | | | | | | | | | |
| | | | -17 | ф6 А III, ℓ = 375 | | 27 | | | | | | 25 | | | | | 0.08 |
| | | | -18 | ф8 А III, ℓ = 375 | | | 27 | 27 | 27 | | | | 25 | 25 | 25 | | 0.15 |
| | | | -19 | ф10 А III, ℓ = 375 | | | | | | 27 | | | | | | 25 | 0.23 |
| 11 | | 4 | 1.442.1-1.3 0.0.3 | Стержень | 2 | 2 | 2 | 2 | 2 | 2 | 2 | 2 | 2 | 2 | 2 | 2 | 0.4 |
| | | | | Стержень, ГОСТ 5781-81 | | | | | | | | | | | | | |
| БЧ | | 5 | 1.442.1-1.30.02-20 | ф16 А III, ℓ = 60 | 2 | | | | | | 2 | | | | | | 0.1 |
| | | | -21 | ф20 А III, ℓ = 60 | | | | 2 | | | | | | 2 | | | 0.2 |
| | | | -22 | ф22 А III, ℓ = 60 | | 2 | | | 2 | | | 2 | | | 2 | | 0.2 |
| | | | -23 | ф25 А III, ℓ = 60 | | | 2 | | | 2 | | | 2 | | | 2 | 0.2 |
| БЧ | | 6 | 1.442.1-1.3 0.0.4 | Полоса 30×80 ГОСТ 103-76 С 38/23 ГОСТ 380-71* | | | | | | | | | | | | | |
| | | | | ℓ = 100 | 2 | 2 | 2 | 2 | 2 | 2 | 2 | 2 | 2 | 2 | 2 | 2 | 1.9 |
| | | | | Стержень, ГОСТ 5781-81 | | | | | | | | | | | | | |
| БЧ | | 7 | 1.442.1-1.3 0.0.2-24 | ф20 А III, ℓ = 4800 | | | | 1 | | | | | | | | | 11.8 |
| | | | -25 | ф20 А III, ℓ = 4300 | | | | | | | | | | 1 | | | 10.6 |
| | | | -26 | ф22 А III, ℓ = 4800 | | | | | 1 | | | | | | | | 14.3 |
| | | | -27 | ф22 А III, ℓ = 4300 | | | | | | | | | | | 1 | | 12.8 |
| | | | -28 | ф25 А III, ℓ = 4800 | | | | | | 1 | | | | | | | 18.4 |
| | | | -29 | ф25 А III, ℓ = 4300 | | | | | | | | | | | | 1 | 16.5 |

Рис. 1

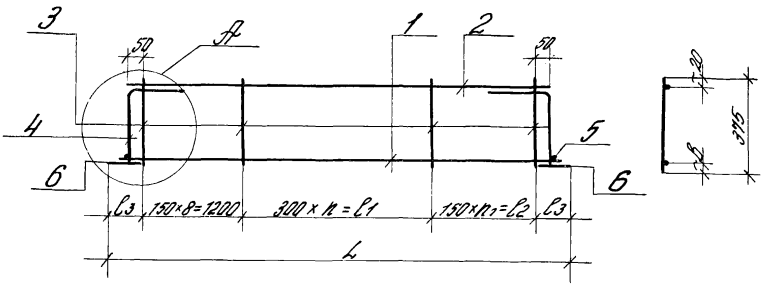


Рис 2

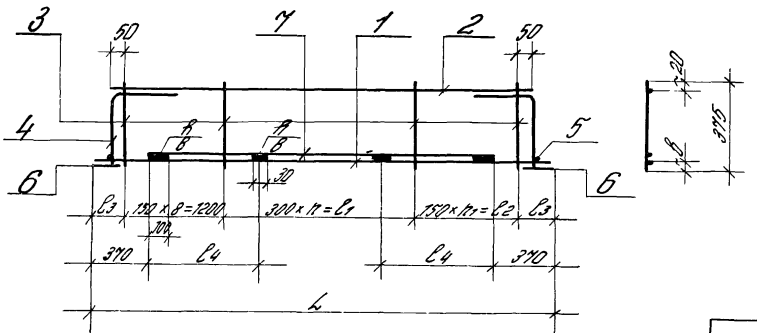


| Обозначение | Марка | Кол. | Размеры, мм L | l1 | l2 | l3 | l4 | δ | n | n1 | Масса |
|---|---|---|---|---|---|---|---|---|---|---|---|
| 1.442.1-1.30.1.0 | КР1 | | | | | | | | | | 15,7 |
| -01 | КР2 | 1 | | | | | | 20 | | | 24,9 |
| -02 | КР3 | | 5940 | 2400 | 1350 | 145 | 1600 | 25 | 9 | 9 | 32,4 |
| -03 | КР4 | | | | | | | | | | 36,6 |
| -04 | КР5 | 2 | | | | | | 20 | | | 42,0 |
| -05 | КР6 | | | | | | | 25 | | | 54,1 |
| -06 | КР7 | | | | | | | | | | 14,7 |
| -07 | КР8 | 1 | | | | | | 20 | | | 23,1 |
| -08 | КР9 | | 5040 | 2400 | 1200 | 120 | 1400 | 25 | 8 | 8 | 30,0 |
| -09 | КР10 | | | | | | | | | | 33,7 |
| -10 | КР11 | 2 | | | | | | 20 | | | 38,5 |
| -11 | КР12 | | | | | | | 25 | | | 49,5 |

| | | | |
|---|---|---|---|
| Рук. отд. | Вымощенко | | |
| Н. контр. | Трактенгерц | | |
| Гл. инж. пр. | Трактенгерц | | |
| Рук. гр. | Суровова | | |
| Проверил | Лобейчук | | |
| Разраб. | Толстенева | | |

1.442.1-1.30.1.0 СБ

Каркас плоский
Сборочный чертеж

| Стадия | Масса | Масштаб |
|---|---|---|
| Р | См. табл. | — |
| Лист 1 | Листов 2 | |

ЦНИИПРОМЗДАНИЙ

Инв. № подл. | Подпись и дата | Взам. инв. №

А
М1:5

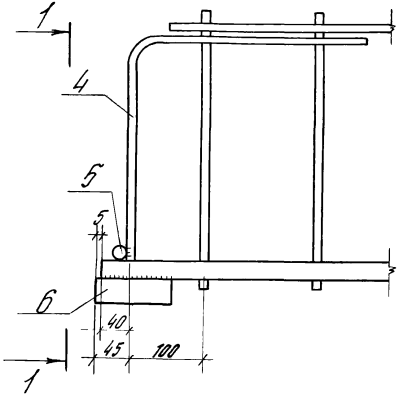


1-1

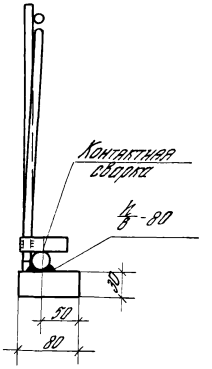


| Тип шва | Ø стержня мм | Размеры сварных швов | |
|---|---|---|---|
| | | h мм | b мм |
| 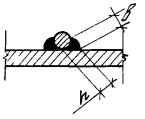 | 16 А III | 4 | 8 |
| | 20 А III | 5 | 10 |
| | 22 А III | 6 | 12 |
| | 25 А III | 6 | 12 |
| | | | |
| 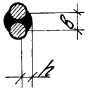 | 20 А III | 5 | 10 |
| | 22 А III | 6 | 12 |
| | 25 А III | 6 | 12 |
| | | | |
| | | | |

Вариант опорной детали

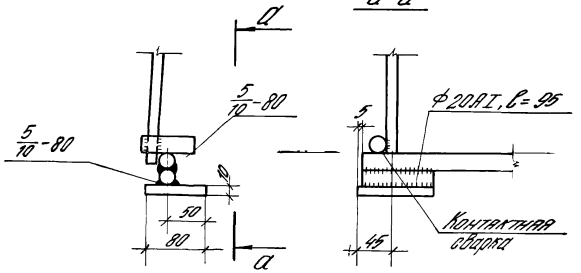

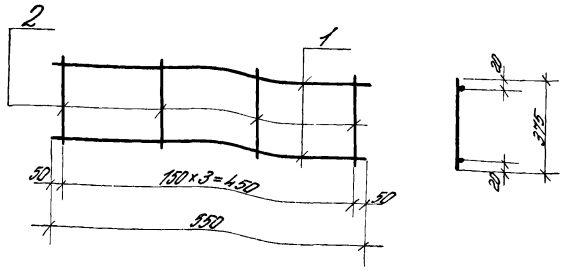


| Формат | Зона | Поз | Обозначение | Наименование | Кол | Примечание |
|---|---|---|---|---|---|---|
| | | | | Документация | | |
| | | | 1.442.1-1.3.0.0.0 ПЗ | Пояснительная записка | | |
| | | | | Детали | | |
| Б.Ч | | 1 | 1.442.1-1.3.0.0.2-30 | Стержень, ГОСТ 5781-81 | | |
| | | | | Ф8А III, ℓ=550 | 2 | 0,4 |
| Б.Ч | | 2 | -31 | Стержень, ГОСТ 6727-80 | | |
| | | | | Ф4ВрI, ℓ=375 | 4 | 0,1 |

| | | | |
|---|---|---|---|
| Рук. отд. | Выжигин | | |
| Н. контр. | Тряхтенгерц | | |
| Гл. ин. пр. | Тряхтенгерц | | |
| Рук. ер. | Суровова | | |
| Провер. | Лобович | | |
| Разраб. | Полетаева | | |

1.442.1-1.3.0.2.0

Каркас плоский КР13

| Стадия | Масса | Масштаб |
|---|---|---|
| Р | 0,5 | — |

Лист | Листов 1

ЦНИИПРОМЗДАНИЙ

Инв. № подл. | Подпись и дата | Взам. инв. №

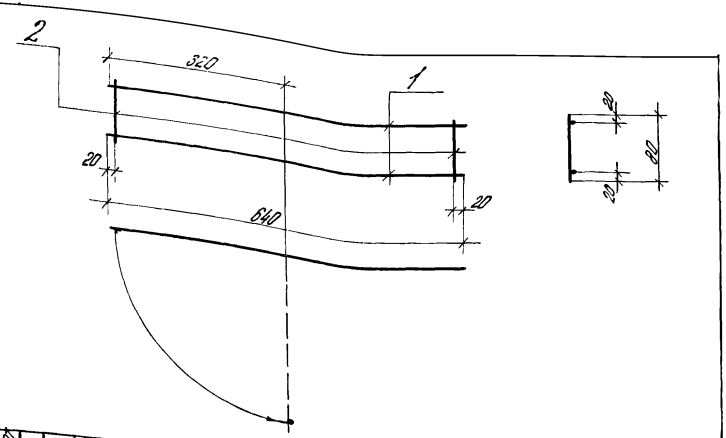


| Формат | Зона | Поз | Обозначение | Наименование | Кол. | Примечание |
|---|---|---|---|---|---|---|
| | | | | Документация | | |
| | | | 1.442.1-1.3.0.0.0 ПЗ | Пояснительная записка | | |
| | | | | Детали | | |
| Б.Ч. | | 1 | 1.442.1-1.3.0.0.2-32 | Стержень, ГОСТ 5781-81 | | |
| | | | | Ф8А III, ℓ=640 | 2 | 0,5 |
| Б.Ч. | | 2 | -33 | Стержень, ГОСТ 6727-80 | | |
| | | | | Ф4ВрI, ℓ=80 | 2 | 0,01 |

| | | | |
|---|---|---|---|
| Рук. отд. | Выжигин | | |
| Н. контр. | Тряхтенгерц | | |
| Гл. ин. пр. | Тряхтенгерц | | |
| Рук. ер. | Суровова | | |
| Провер. | Лобович | | |
| Разраб. | Полетаева | | |

1.442.1-1.3.0.3.0

Каркас плоский КР14

| Стадия | Масса | Масштаб |
|---|---|---|
| Р | 0,5 | — |

Лист | Листов 1

ЦНИИПРОМЗДАНИЙ

Инв. № подл. | Подпись и дата | Взам. инв. №

| Формат | Зона | Поз. | Обозначение | Наименование | Кол. на испол. 040 — | 01 | 02 | 03 | 04 | 05 | 06 | 07 | Примечание |
|---|---|---|---|---|---|---|---|---|---|---|---|---|---|
| | | | | Документация | | | | | | | | | |
| | | | 1.442.1-1.30.30 ОБ | Сборочный чертеж | | | | | | | | | |
| | | | 1.442.1-1.30.00 ПЗ | Пояснительная записка | | | | | | | | | |
| | | | | Детали | | | | | | | | | |
| | | | | Стержень ГОСТ 5781-80 | | | | | | | | | |
| БЧ | | 1 | 1.442.1-1.30.02-38 | ф 48 AI, ℓ = 5250 | 2 | 2 | 2 | 2 | | | | | 0,5 |
| | | | -39 | ф 48 AI, ℓ = 4700 | | | | | 2 | 2 | 2 | 2 | 0,4 |
| БЧ | | 2 | -40 | ф 48 AI, ℓ = 270 | 27 | | | | 24 | | | | 0,02 |
| | | | -41 | ф 58 AI, ℓ = 270 | | 27 | | | | 24 | | | 0,04 |
| | | | -42 | Стержень ГОСТ 5781-81 | | | | | | | | | |
| | | | | ф 6 A III, ℓ = 270 | | | 27 | 35 | | | 24 | 32 | 0,06 |

В графе „Наименование" длины указаны в мм
В графе „Примечание" указана масса одного стержня в кг.

| | | | |
|---|---|---|---|
| Рук. отд. | Волчкевич | | |
| Н. контр. | Пантелеева | | |
| Гл. инж. пр. | Пантелеева | | |
| Рук. гр. | Суровой | | |
| Проверил | Лобов | | |
| Разраб. | Полетаева | | |

1.442.1-13.040

Сетка

| Стадия | Лист | Листов |
|---|---|---|
| Р | — | 1 |

ЦНИИПРОМЗДАНИЙ

Инв. № подл. | Подпись и дата | Взам. инв. №

| Изм. | Кол. уч. | Лист | № док. | Подпись | Дата |
|---|---|---|---|---|---|
| Разраб. | Полетаева | | | | |
| Пров. | Лобов | | | | |
| Рук. гр. | Суровой | | | | |
| Н. контр. | Пантелеева | | | | |
| Гл. инж. пр. | Пантелеева | | | | |
| Рук. отд. | Волчкевич | | | | |

1.442.1-13.040 ОБ

Сетка
сборочный чертеж

| Стадия | Лист | Листов |
|---|---|---|
| Р | — | 1 |

ЦНИИПРОМЗДАНИЙ

| Марка | Обозначение | Размеры, мм | | | | | | Масса |
|---|---|---|---|---|---|---|---|---|
| | | ℓ | l | B1 | B2 | B3 | l2 | |
| С1 | 1.442.1-13.040-01 | 4500 | 4000 | 3000 | 200 | 150 | 3000 | 14,5 |
| С2 | -02 | | | | | | | 14,5 |
| С3 | -03 | | | | | | | 14,5 |
| С4 | -04 | | | | | | | 14,5 |
| С5 | -05 | 4700 | 4200 | 3200 | 200 | 150 | 3200 | 15,2 |
| С6 | -06 | | | | | | | 15,2 |
| С7 | -07 | | | | | | | 15,2 |
| С8 | -08 | | | | | | | 15,2 |

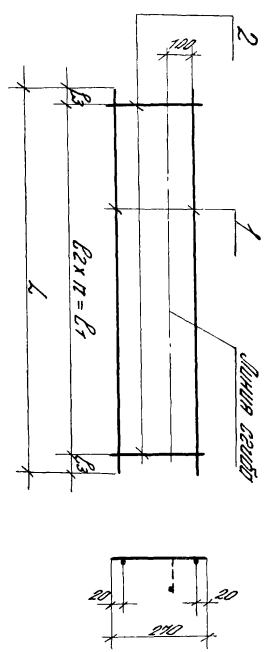

| Инв. № подл. | Подпись и дата | Взам. инв. № |
|---|---|---|
| | | |

| Формат | Зона | Поз. | Обозначение | Наименование | Кол. на испол. 050 — | 01 | 02 | 03 | 04 | 05 | | Примечание |
|---|---|---|---|---|---|---|---|---|---|---|---|---|
| | | | | Документация | | | | | | | | |
| | | | 1.442.1-1.30.50.05 | Сборочный чертеж | | | | | | | | |
| | | | 1.442.1-1.30.00.ПЗ | Пояснительная записка | | | | | | | | |
| | | | | Детали | | | | | | | | |
| | | | | Стержень, ГОСТ 6727-80 | | | | | | | | |
| Б4 | | 1 | 1.442.1-1.30.02-34 | ф4 В0 I, ℓ = 5450 | 4 | 4 | 4 | | | | | 0.5 |
| | | | -35 | ф4 В0 I, ℓ = 4920 | | | | 4 | 4 | 4 | | 0.4 |
| Б4 | | 2 | -36 | ф4 В0 I, ℓ = 580 | 28 | | | 25 | | | | 0.05 |
| | | | -37 | ф5 В0 I, ℓ = 580 | | 28 | 37 | | 25 | 33 | | 0.08 |

В графе „Наименование" длины указаны в мм.
В графе „Примечание" указана масса одного стержня в кг.

| | | | |
|---|---|---|---|
| Рук. отд. | Вымченко | | |
| Н. контр. | Тартаковская | | |
| Гл. инж. пр. | Тартаковская | | |
| Рук. гр. | Суходоев | | |
| Проверил | Любович | | |
| Исполн. | Пантелеева | | |

1.442.1-1.30.50

Сетка

| Стадия | Лист | Листов |
|---|---|---|
| Р | — | 1 |

ЦНИИПРОМЗДАНИЙ

| Инв. № подл. | Подпись и дата | Взам. инв. № |
|---|---|---|
| | | |

| Изм. | Кол. уч. | Лист | № док. | Подпись | Дата |
|---|---|---|---|---|---|
| Разраб. | Пантелеева | | | | |
| Пров. гр. | Суходоев | | | | |
| Н. контр. | Тартаковская | | | | |
| Гл. инж. пр. | Тартаковская | | | | |
| Рук. отд. | Вымченко | | | | |

1.442.1-1.30.50.05

Сетка

СБОРОЧНЫЙ ЧЕРТЕЖ

| Стадия | Масса | Масштаб |
|---|---|---|
| Р | 0 | — |
| | Лист | Листов 1 |

ЦНИИПРОМЗДАНИЙ

| Обозначение | Марка | Размеры, мм | | | | | | Масса |
|---|---|---|---|---|---|---|---|---|
| | | ℓ | ℓ1 | ℓ2 | ℓ3 | n | | |
| 1.442.1-1.30.50 | С10 | 4 | 4980 | 200 | 50 | 20 | | 0.4 |
| -01 | С11 | 4 | 4980 | 200 | 50 | 20 | | 0.4 |
| -02 | С12 | 4 | 4980 | 200 | 50 | 20 | | 0.4 |
| -03 | С13 | 4 | 4980 | 200 | 50 | 20 | | 0.4 |
| -04 | С14 | 4 | 4980 | 200 | 50 | 20 | | 0.4 |
| -05 | С15 | 4 | 4980 | 200 | 50 | 20 | | 0.4 |

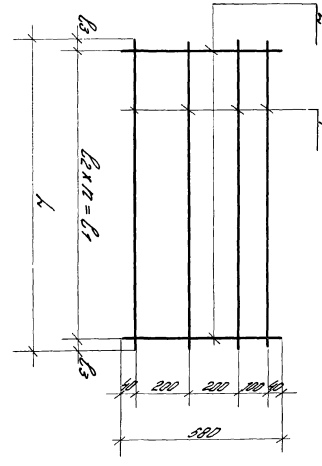

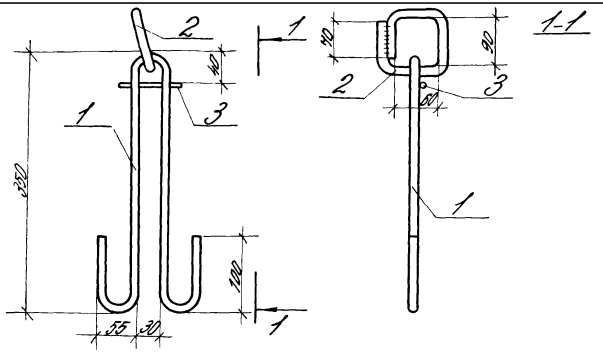


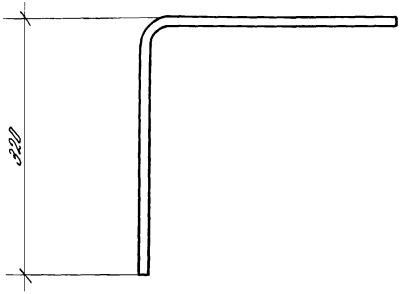


| Формат | Зона | Поз. | Обозначение | Наименование | Кол. | Примечание |
|---|---|---|---|---|---|---|
| | | | | Документация | | |
| | | | 1.442.1-1.30.0.0 ПЗ | Пояснительная записка | | |
| | | | | | | |
| | | | | Детали | | |
| | | | | Стержень, ГОСТ 5781-81 | | |
| 6.4 | | 1 | 1.442.1-1.30.0.5 | Ф10АI, ℓ=940 | 1 | 0,6 |
| 6.4 | | 2 | 1.442.1-1.30.0.6 | Ф16АI, ℓ=400 | 1 | 0,6 |
| 6.4 | | 3 | 1.442.1-1.30.0.2-33 | Стержень, ГОСТ 6727-80 | | |
| | | | | Ф4ВрI, ℓ=80 | 1 | 0.01 |

1.442.1-1.30.6.0

Составная позиция СП1

| Стадия | Масса | Масштаб |
|---|---|---|
| Р | 1.2 | 1:5 |

Лист | Листов 1

ЦНИИПРОМЗДАНИЙ

| | | |
|---|---|---|
| Рук. отд. | Выжигин | |
| Н. контр. | Трахтенгерц | |
| Гл. ин. пр. | Трахтенгерц | |
| Рук. гр. | Суровова | |
| Провер. | Лобович | |
| Разраб. | Полетаева | |

Взам. инв. | Подпись и дата | Инв. № подл.

1.442.1-1.30.03

Стержень

| Стадия | Масса | Масштаб |
|---|---|---|
| Р | 0.4 | 1:5 |

Лист | Листов 1

ГОСТ 5781-81
Ф10АIII, ℓ=640

ЦНИИПРОМЗДАНИЙ

| | | |
|---|---|---|
| Рук. отд. | Выжигин | |
| Н. контр. | Трахтенгерц | |
| Гл. ин. пр. | Трахтенгерц | |
| Рук. гр. | Суровова | |
| Провер. | Лобович | |
| Разраб. | Полетаева | |

gost.e-ecolog.ru