ТИПОВЫЕ КОНСТРУКЦИИ, ИЗДЕЛИЯ И УЗЛЫ ЗДАНИЙ И СООРУЖЕНИЙ

СЕРИЯ 1.442.1-1

ПЛИТЫ ПЕРЕКРЫТИЙ ЖЕЛЕЗОБЕТОННЫЕ РЕБРИСТЫЕ ВЫСОТОЙ 400 мм, УКЛАДЫВАЕМЫЕ НА ПОЛКИ РИГЕЛЕЙ

ВЫПУСК 2

ПРЕДВАРИТЕЛЬНО НАПРЯЖЕННЫЕ ПЛИТЫ
ШИРИНОЙ 3,0; 1,5 И 0,95м
АРМАТУРНЫЕ И ЗАКЛАДНЫЕ ИЗДЕЛИЯ
РАБОЧИЕ ЧЕРТЕЖИ

18210-02
ЦЕНА 0-84

gost.e-ecolog.ru

ЦЕНТРАЛЬНЫЙ ИНСТИТУТ ТИПОВОГО ПРОЕКТИРОВАНИЯ
ГОССТРОЯ СССР

Москва А-445 Смольная ул. 22

Сдано в печать XII 1982 года

Заказ № 12323 Тираж 3900 экз.

ТИПОВЫЕ КОНСТРУКЦИИ, ИЗДЕЛИЯ И УЗЛЫ ЗДАНИЙ И СООРУЖЕНИЙ

СЕРИЯ 1.442.1-1

ПЛИТЫ ПЕРЕКРЫТИЙ ЖЕЛЕЗОБЕТОННЫЕ РЕБРИСТЫЕ ВЫСОТОЙ 400 мм, УКЛАДЫВАЕМЫЕ НА ПОЛКИ РИГЕЛЕЙ

ВЫПУСК 2

ПРЕДВАРИТЕЛЬНО НАПРЯЖЕННЫЕ ПЛИТЫ ШИРИНОЙ 3,0; 1.5 и 0,95м АРМАТУРНЫЕ И ЗАКЛАДНЫЕ ИЗДЕЛИЯ РАБОЧИЕ ЧЕРТЕЖИ

Утверждены и введены в действие с 01.01.83 Госстроем СССР. Постановление от 22.10.82 N262

Разработаны ЦНИИПРОМЗДАНИЙ

Главный инженер — И.А.Петров

Руководитель ОКМЗ — Г.В.Выжигин

Гл. инженер проекта — В.М.Трахтенгерц

совместно с НИИЖБ

Зам. директора — Н.Н.Коровин

Рук. лаборатории — Г.И.Бердичевский

/Ст. научный сотрудник — А.Е.Кузьмичев

с НИИСК

Зам. директора — П.И.Кривошеев

Зав. отделом — Б.П.Ковтунов

Зав. отделом — Ю.Н.Кардовский

Обозначение	Наименование	Стр. выпуска
	Содержание	
1.442.1-12.0.00.ОПЗ	Пояснительная записка	2
1.442.1-1.2.001.0	Каркас плоский	3, 4
1.442.1-1.20.02.0	Каркас плоский	4÷7
1.442.1-1.20.03.0	Каркас плоский	8
1.442.1-1.20.04.0	Сетка	9, 10
1.442.1-1.20.05.0	Сетка	11
1.442.1-1.20.06.0	Сетка	12
1.442.1-1.20.07.0	Сетка	13
1.442.1-1.20.08.0	Сетка	14
1.442.1-1.20.09.0	Изделие закладное	15, 16
1.442.1-1.20.10.0	Изделие закладное	16, 17
1.442.1-1.20.11.0	Изделие закладное МН7	17
1.442.1-1.20.00.1	Стержень напрягаемый	18
1.442.1-1.20.00.3	Стержень	19
1.442.1-1.20.004	Стержень	19
1.442.1-1.20.00.5	Стержень	20

1. Выпуск 2 содержит рабочие чертежи арматурных и закладных изделий плит, разработанных в выпуске 1 настоящей серии.
2. Арматурные сетки и каркасы при диаметрах 3 и 5 мм, включительно, следует выполнять из обыкновенной арматурной проволоки периодического профиля класса Вр-I по ГОСТ 6727-80, при диаметре 6 мм и более - из горячекатаной арматурной стали периодического профиля класса А-III по ГОСТ 5781-81.
3. Плоские сварные каркасы и сетки следует изготавливать с помощью контактной точечной электросварки в соответствии с требованиями ГОСТ 10922-75. Замена контактной сварки на электродуговую не допускается.
4. Изготовление закладных изделий следует производить в соответствии с „Инструкцией по сварке соединений арматуры и закладных деталей железобетонных конструкций" (СН393-78).
5. Марку стали следует принимать в соответствии с указаниями, приведенными в рабочих чертежах конкретного объекта.
6. Защиту закладных изделий от коррозии следует производить в соответствии с указаниями главы СНиП II-28-73*.

			1.442.1-1.2 0.00.ОПЗ		
Рук.отд.	Выжигин		Пояснительная записка	Стадия: Р	Лист:	Листов: 1
Гл.инж.	Трахтенгерц			ЦНИИПРОМЗДАНИЙ	
Рук.гр.	Суровова				

Инв. № подл.	Подпись и дата	Взам. инв. №

Формат	Зона	Поз.	Обозначение	Наименование	Кол. на исполн. 1.442.1-1.2001.0										Примечание
					–	01	02	03	04	05	06	07	08	09	
				Документация											
			1.442.1-1.20.01.0СБ	Сборочный чертеж	X	X	X	X	X	X	X	X	X	X	
			1.442.1-1.20.00.0ПЗ	Пояснительная записка	X	X	X	X	X	X	X	X	X	X	
				Детали											
				Стержень, ГОСТ6727-80											
БЧ		1	1.442.1-1.20.00.2	Ф5ВрI ℓ=5300	2										0,8
			-01	Ф5ВрI, ℓ=4800						2					0,7
				Стержень, ГОСТ5781-81											
			-02	Ф6АIII, ℓ=5300		2									1,2
			-03	Ф6АIII, ℓ=4800							2				1,1
			-04	Ф8АIII, ℓ=5300			2								2,1
			-05	Ф8АIII, ℓ=4800								2			1,9

В графе „Наименование" длины указаны в мм.
В графе „Примечание" указана масса одного стержня

Рук. отд.	Выжигин		1.442.1-1.2 0.01.0	
Н. контр.	Трахтенгерц		Каркас плоский	Стадия: Р; Лист: 1; Листов: 2
Гл. инж. пр.	Трахтенгерц			ЦНИИПРОМЗДАНИЙ
Рук. гр.	Суровова			
Проверил	Товгина			
Разраб.	Лобович			

Инв. № подл.	Подпись и дата	Взам. инв. №

Формат	Зона	Поз.	Обозначение	Наименование	Кол. на исполн. 1.442.1-1.2 0.01.0										Примечание
						01	02	03	04	05	06	07	08	09	
				Стержень ГОСТ5781-81											
БЧ		1	1.442.1-1.2 000.2 -06	Ф10АIII, ℓ=5300				2							3,3
			-07	Ф10АIII, ℓ=4800									2		3,0
			-08	Ф12АIII, ℓ=5300					2						4,7
			-09	Ф12АIII, ℓ=4800										2	4,3
				Стержень, ГОСТ6727-80											
БЧ		2	-10	Ф5ВрI, ℓ=370	27					25					0,05
				Стержень, ГОСТ5781-81											
			-11	Ф6АIII, ℓ=370		27					25				0.08
			-12	Ф8АIII, ℓ=370			27					25			0,15
			-13	Ф10АIII, ℓ=370				27					25		0,23
			-14	Ф12АIII ℓ=370					27					25	0,33

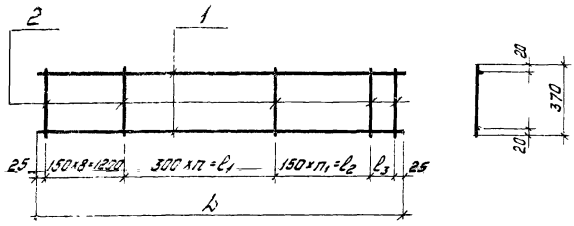

Обозначение	Марка	Размеры, мм				Кол шт		Масса
		L	ℓ1	ℓ2	ℓ3	n	n1	
1.442.1-1.2 0.01.0	КР1	5300	2700	1350	–	9	9	3,0
-01	КР2							4,6
-02	КР3							8,2
-03	КР4							12,8
-04	КР5							18,3
-05	КР6	4800	2400	1050	100	8	7	2,7
-06	КР7							4,2
-07	КР8							7,6
-08	КР9							11,8
-09	КР10							16,9

Инв № подл	Подпись и дата	Взам. инв №

Обозначение	Наименование	Кол. на исполн. 1.442.1-1.20 02.0									Примечание
		–	01	02	03	04	05	06	07	08	09	
	Документация											
1.442.1-1.2 0.02.0 СБ	Сборочный чертеж	X	X	X	X	X	X	X	X	X	X	
1.442.1-1.2 0.00.0 ПЗ	Пояснительная записка	X	X	X	X	X	X	X	X	X	X	
	Детали											
	Стержень ГОСТ 6727-80											
1.442.1-1.20.00.2-15	Ф5 Вр I, ℓ=1380	2										0,2
	Стержень ГОСТ 5781-81											
-16	Ф8 А III, ℓ=1420						1					0,6
-17	Ф10 А III, ℓ=1380		2	2								0,85
-18	Ф12 А III, ℓ=1380				2							1,2
-19	Ф12 А III, ℓ=1420							1				1,3
-20	Ф14 А III, ℓ=1380					2						1,7
-21	Ф14 А III, ℓ=1420								1			1,7

Формат	Зона	Поз.
64		1

В графе „Наименование" длины указаны в мм
В графе „Примечание" указана масса одного стержня

Рук. отд.	Выжигин	
Н. контр.	Трахтенгерц	
Гл. инж. пр.	Трахтенгерц	
Рук. гр.	Суровова	
Проверил	Товгина	
Разраб.	Лобович	

1.442.1-1.2 0.02.0

Каркас плоский

Стадия	Лист	Листов
Р	1	5

ЦНИИПРОМЗДАНИЙ

Рук. отд.	Выжигин	
Н. контр.	Трахтенгерц	
Гл. инж. пр.	Трахтенгерц	
Рук. гр.	Суровова	
Проверил	Товгина	
Разраб.	Лобович	

1.442.1-1.2 0.02.0

Каркас плоский

Сборочный чертеж

Стадия	Масса	Масштаб
Р	ст табл.	–

Лист | Листов 1

ЦНИИПРОМЗДАНИЙ

18210 02 5

Позиция	Зона	Поз.	Обозначение	Наименование	Кол. на испол. 1.442.1-1.2 0.02.0 -	01	02	03	04	05	06	07	08	09	Примечание
				Стержень, ГОСТ5781-81											
БЧ		1	1.442.1-1.2 0.002-22	Ф18АIII, ℓ=1420											
			-23	Ф20АIII, ℓ=1420									1		2,8
				Стержень ГОСТ6727-80										1	3,5
Ч		2	-24	Ф4ВрI, ℓ=1350						1					
			-25	Ф5ВрI, ℓ=1350							1				0,1
			-26	Ф5ВрI, ℓ=2850	1	1									0,2
				Стержень ГОСТ5781-81											0,4
			-27	Ф6АIII, ℓ=2850			1	1							0,6
			-28	Ф6АIII, ℓ=1350								1			0,3
			29	Ф8АIII, ℓ=2850					1						1,1
			-30	Ф8АIII, ℓ=1350									1	1	0,5
				Стержень, ГОСТ6727-80											
БЧ		3	-31	Ф4ВрI, ℓ=180	28					14					0,02
			-32	Ф5ВрI, ℓ=180		28					14				0,03

Позиция	Зона	Поз.	Обозначение	Наименование	Кол. на испол. 1.442.1-1.2 0.02.0 -	01	02	03	04	05	06	07	08	09	Примечание
				Стержень ГОСТ5781-81											
БЧ		3	1.442.1-1.2 0.002-33	Ф6АIII, ℓ=180			28	28				14			0,04
			-34	Ф8АIII, ℓ=180					28				14	14	0,07
				Стержень ГОСТ6727-80											
БЧ		4	-35	Ф5ВрI ℓ=50	2										0,01
				Стержень, ГОСТ5781-81											
			-36	Ф8АIII ℓ=50						2					0,02
			-37	Ф10АIII, ℓ=50		2	2								0,03
			-38	Ф12АIII, ℓ=50				2			2				0,04
			-39	Ф14АIII, ℓ=50					2			2			0,05
			-40	Ф18АIII, ℓ=50									2		0,1
			-41	Ф20АIII, ℓ=50										2	0,1
				Стержень ГОСТ6727-80											
БЧ		5	-42	Ф5ВрI ℓ=700	1										0,1
				Стержень ГОСТ5781-81											
			-43	Ф10АIII, ℓ=1050											0,6
			-44	Ф12АIII, ℓ=1150											1,0
			-45	Ф14АIII, ℓ=1200											1,4

Формат	Зона	Поз.	Обозначение	Наименование	Кол. на исполн. 1.442.1-1.2 0.02.0										Примечание
					10	11	12	13	14						
				Документация											
			1.442.1-1.2 0.02.0 СБ	Сборочный чертеж	X	X	X	X	X						
			1.442.1-1.2 0.00.0 ПЗ	Пояснительная записка	X	X	X	X	X						
				Детали											
				Стержень, ГОСТ6727-80											
БЧ		1	1.442.1-1.2 0.00.2-46	Ф5 Вр I, ℓ=870	1										0,1
				Стержень ГОСТ5781-81											
			-47	Ф8 А III, ℓ=870		1									0,3
			-48	Ф10 А III ℓ=870			1								0,5
			-49	Ф12 А III, ℓ=870				1							0,8
			-50	Ф14 А III, ℓ=870					1						1,0
				Стержень, ГОСТ6727-80											
БЧ		2	-51	Ф4 Вр I, ℓ=800	1	1									0,1
			-52	Ф5 Вр I, ℓ=800			1								0,1

Инв. № подл.	Подпись и дата	Взам. инв. №

Формат	Зона	Поз.	Обозначение	Наименование	Кол. на исполн. 1.442.1-1.2 0.02.0										Примечание
					10	11	12	13	14						
				Стержень, ГОСТ5781-81											
БЧ		2	1.442.1-1.2 0.00.2-53	Ф6 А III, ℓ=800				1	1						0,2
				Стержень ГОСТ6727-80											
БЧ		3	-31	Ф4 Вр I, ℓ=180	8	8									0,02
			-32	Ф5 Вр I, ℓ=180			8								0,03
				Стержень, ГОСТ5781-81											
			-33	Ф6 А III, ℓ=180				8	8						0.04
				Стержень, ГОСТ6727-80											
БЧ		4	-35	Ф5 Вр I, ℓ=50	2										0,01
				Стержень ГОСТ5781-81											
			-36	Ф8 А III, ℓ=50		2									0,02
			-37	Ф10 А III, ℓ=50			2								0,03
			-38	Ф12 А III, ℓ=50				2							0,04
			-39	Ф14 А III, ℓ=50					2						0,06

18210-02 7

Рис.1

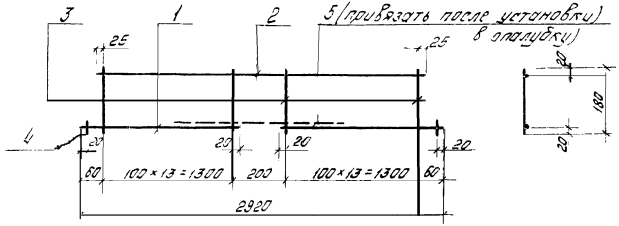

Рис.2

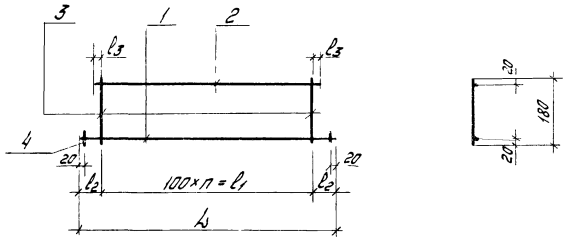

Обозначение	Марка	Рис.	Размеры, мм					Кол. шт.	Масса
			l	l1	l2	l3	n		
1.442.1-1.20.02.0	КР11	1	—	—	—	—	—		1,5
-01	КР12								3,0
-02	КР13								4,1
-03	КР14								5,2
-04	КР15								8,0
-05	КР16	2	1420	1300	60	25	13		1,0
-06	КР17								2,0
-07	КР18								2,7
-08	КР19								4,5
-09	КР20								5,2
-10	КР21		870	700	85	50	7		0,4
-11	КР22								0,6
-12	КР23								0,9
-13	КР24								1,4
-14	КР25								1,6

Рук. отд.	Выжигин	
Н. контр.	Прохтенгерц	
Гл. инж. пр.	Прохтенгерц	
Рук. гр.	Суровова	
Провер.	Гавшина	
Разраб.	Лобович	

1.442.1-1.20.02.0 СБ

Каркас плоский
Сборочный чертеж

Стадия	Масса	Масштаб
Р	см тобл	—
Лист	Листов 1	

ЦНИИПРОМЗДАНИЙ

Инв. № подл. | Подпись и дата | Взам. инв. №

Формат	Зона	Поз	Обозначение	Наименование	Кол на исполн 1.442.1-1.20.03.0										Примечание
					-	01	02	03							
				Документация											
			1.442.1-1.2.0.03.0 СБ	Сборочный чертеж	X	X	X	X							
			1.442.1-1.2.0.00.0 ПЗ	Пояснительная записка	X	X	X	X							
				Детали											
				Стержень, ГОСТ 5781-81											
54		1	1.442.1-1.20.00.2	-54 Ф10А III, ℓ=650				1							0,4
				-55 Ф12А III, ℓ=1225	2										1,1
				-44 Ф12А III, ℓ=1150		1									1,0
				-56 Ф16А III, ℓ=1150			1								1,8
54		2		-57 Ф12А III, ℓ=2750	1										2,4
				Стержень, ГОСТ 6727-80											
				-58 Ф5Вр I, ℓ=1250		1	1								0,2
				-59 Ф5Вр I, ℓ=750				1							0,1
54		3		-10 Ф5Вр I, ℓ=370	14	7	7	5							0,06
				Стержень, ГОСТ 5781-81											
54		4		-44 Ф12А III, ℓ=1150	1										1,0

В графе „Наименование" длины указаны в мм.
В графе „Примечание" указана масса одного стержня.

Рук. отд.	Выжигин		
Н. контр.	Трахтенгерц		
Гл. инж. пр.	Трахтенгерц		
Рук. груп.	Суровова		
Проверил	Товгино		
Разраб.	Лобович		

1.442.1-1.2.0.03.0

Каркас плоский

Стадия	Лист	Листов
Р		1

ЦНИИПРОМЗДАНИЙ

Инв. № подл. | Подпись и дата | Взам. инв. №

Рис. 1

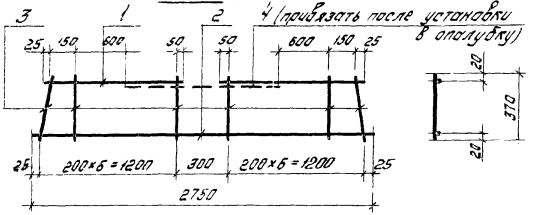

Рис 2

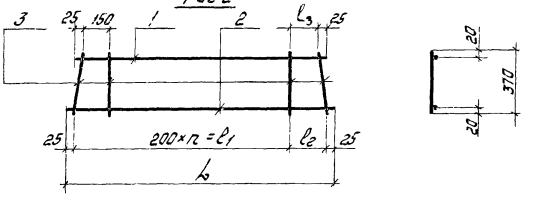

Обозначение	Марка	Рис	Размеры, мм				Кол шт	Масса
			L	l_1	l_2	l_3	n	
1.442.1-1.20.03.0	КР26	1	—	—	—	—	—	5,4
-01	КР27	2	1250	1000	200	150	5	1,6
-02	КР28							2,4
-03	КР29		750	600	100	50	3	0,8

1.442.1-1.20.03.0СБ

Рук. отд.	Выжигин	
Н. контр.	Трахтенгерц	
Гл. инж. пр.	Трахтенгерц	
Рук. груп.	Суровова	
Проверил	Товгино	
Разраб.	Лобович	

Каркас плоский
Сборочный чертеж

Стадия	Масса	Масштаб
Р	ст. табл	—
Лист	Листов 1	

ЦНИИПРОМЗДАНИЙ

Инв.№ подл. | Подпись и дата | Взам. инв.№

Формат	Зона	Поз.	Обозначение	Наименование	Кол. на испалн. 1.442.1-1.2 0.04.0 -	01	02	03	04	05	06	07			Примечание
				Документация											
			1.442.1-1.2 0.04.0 СБ	Сборочный чертеж	X	X	X	X	X	X	X	X			
			1.442.1-1.2 0.00.0 ПЗ	Пояснительная записка	X	X	X	X	X	X	X	X			
				Детали											
				Стержень ГОСТ 6727-80											
Б4		1	1.442.1-1.2 0.00.2 -60	ф4 Вр I, ℓ = 4650				3	3						0,4
			-61	ф4 Вр I, ℓ = 5250	3	3									0,5
			-62	ф5 Вр I, ℓ = 4700						3		3			0,7
			1.442.1-1.2 0.00.2	ф5 Вр I, ℓ = 5300			3				3				0,8
Б4		2	-63	ф4 Вр I, ℓ = 540	27			24							0,05
			-64	ф5 Вр I, ℓ = 540		27	36		24	32					0,08
				Стержень ГОСТ 5781-81											
			-65	ф8 А III, ℓ = 540							36	32			0,12

В графе „Наименование" длины указаны в мм.
В графе „Примечание" указана масса одного стержня.

Рук. отд	Выжигин	
Н. контр	Трахтенберг	
Гл. инж. пр	Трахтенберг	
Рук. гр.	Суровова	
Проверил	Говгина	
Разраб.	Лобович	

1.442.1-1.2 0.04.0

Сетка

Стадия	Лист	Листов
Р	1	2

ЦНИИПРОМЗДАНИЙ

Инв.№ подл. | Подпись и дата | Взам. инв.№

Формат	Зона	Поз.	Обозначение	Наименование	Кол. на испалн. 1.442.1-1.2 0.04.0 08	09	10	11							Примечание
				Документация											
			1.442.1-1.2 0.04.0 СБ	Сборочный чертеж	X	X	X	X							
			1.442.1-1.2 0.00.0 ПЗ	Пояснительная записка	X	X	X	X							
				Детали											
				Стержень ГОСТ 6727-80											
Б4		1	1.442.1-1.2 0.00.2 -60	ф4 Вр I, ℓ = 4650			3								0,4
			-61	ф4 Вр I, ℓ = 5250	3										0,5
			-62	ф5 Вр I, ℓ = 4700				3							0,7
			1.442.1-1.2 0.00.2	ф5 Вр I, ℓ = 5300		3									0,8
Б4		2	-66	ф4 Вр I, ℓ = 440	27		24								0,04
			-67	ф5 Вр I, ℓ = 440		27		24							0,06

18210 02 10

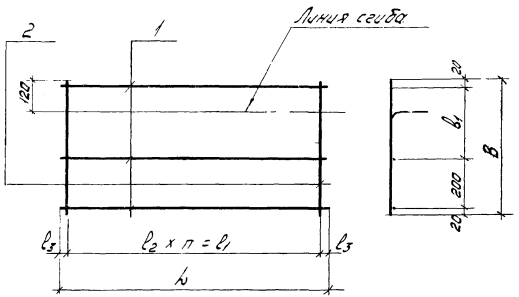

Обозначение	Марка	Размеры, мм l	l_1	l_2	l_3	B	B_1	Кол. шт. n	Масса
1.442.1-1.2 0 04.0	С1	5250	5200	200	25	540	300	26	2,9
-01	С2								3,7
-02	С3	5300	5250	150				35	5,3
-03	С4	4650	4600	200				23	2,4
-04	С5								3,1
-05	С6	4700	4650					31	4,7
-06	С7	5300	5250	150				35	6,7
-07	С8	4700	4650					31	5,9
-08	С9	5250	5200	200	25	440	200	26	2,6
-09	С10	5300			50				4,0
-10	С11	4650	4600		25			23	2,2
-11	С12	4700			50				3,5

Рук. отд	Выжигин		
Н. контр	Трахтенгерц		
Гл. инж. пр	Трахтенгерц		
Рук. гр.	Суворова		
Гип. гр.	Гавеина		
Разраб	Любовин		

1.442.1-1.2.0.04.005

Сетка
Сборочный чертеж

Стадия	Масса	Масштаб
Р	сп. 7351	—
Лист	Листов 1	

ЦНИИПРОМЗДАНИЙ

Инв. № подл. | Подпись и дата | Взам. инв. №

Формат	Зона	Поз.	Обозначение	Наименование	Кол. на исполн. 1.442.1-1.20.05.0										Примечание
					-	01	02	03	04	05					
				Документация											
			1.442.1-1.2 0.05.0СБ	Сборочный чертеж	X	X	X	X	X	X					
			1.442.1-1.2 0.00.0ПЗ	Пояснительная записка	X	X	X	X	X	X					
				Детали											
				Стержень ГОСТ 5727-80											
Б4		1	1.442.1-1.2 0.00.2 -61	Ф4ВрI, ℓ=5250	5	5									0,5
			-60	Ф4ВрI, ℓ=4650				5	5						0,4
			1.442.1-1.2 0.00.2	Ф5ВрI, ℓ=5300			5								0,8
			-62	Ф5ВрI, ℓ=4700						5					0,7
Б4		2	-68	Ф4ВрI, ℓ=900	27			24							0,08
			-69	Ф5ВрI, ℓ=900		27	36		24	32					0,13

В графе „Наименование" длины указаны в мм.
В графе „Примечание" указана масса одного стержня.

Рук. отд.	Выжигин	
Н. контр.	Трахтенгерц	
Гл. инж. пр.	Трахтенгерц	
Рук. гр.	Суровова	
Провер.	Товгина	
Разраб.	Лобович	

1.442.1-1.2 0.05.0

Сетка

Стадия	Лист	Листов
Р		1

ЦНИИПРОМЗДАНИЙ

Инв. № подл. | Подпись и дата | Взам. инв. №

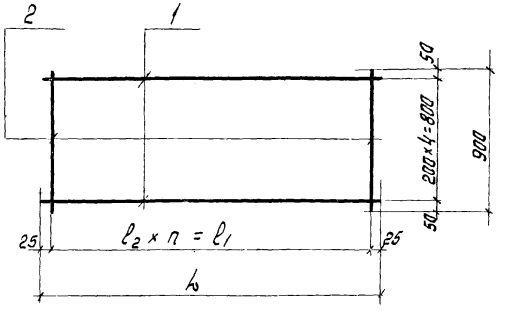

Обозначение	Марка	Размеры, мм			Кол. шт	Масса
		L	ℓ_1	ℓ_2	n	
1.442.1-1.2 0.05.0	С13	5250	5200	200	26	4,7
-01	С14					6,0
-02	С15	5300	5250	150	35	8,7
-03	С16	4650	4600	200	23	3,9
-04	С17					5,1
-05	С18	4700	4650	150	31	7,7

1.442.1-1.2 0.05.0СБ

Рук. отд.	Выжигин	
Н. контр.	Трахтенгерц	
Гл. инж. пр.	Трахтенгерц	
Рук. гр.	Суровова	
Провер.	Товгина	
Разраб.	Лобович	

Сетка
Сборочный чертеж

Стадия	Масса	Масштаб
Р	ст табл.	—

Лист | Листов 1

ЦНИИПРОМЗДАНИЙ

18210-02 12

Формат	Зона	Поз	Обозначение	Наименование	Кол. на исполн. 1.442.1-1.2 0.06.0 -	01	02	03	04	05	06	07	08	09	Примечание
				Документация											
			1.442.1-1.2 0.06.0 СБ	Сборочный чертеж	X	X	X	X	X	X	X	X	X	X	
			1.442.1-1.2 0.00.0 ПЗ	Пояснительная записка	X	X	X	X	X	X	X	X	X	X	
				Детали											
54		1		Стержень, ГОСТ 6727-80											
			1.442.1-1.2 0.00.2-70	Ф4ВрI, ℓ=5450	8		5								0,5
			-71	Ф4ВрI, ℓ=4950					8		5				0,4
			-72	Ф5ВрI, ℓ=5450		8		5					10		0,8
			-73	Ф5ВрI, ℓ=4950						8		5		10	0,7
54		2	-74	Ф4ВрI, ℓ=1340	28				25						0,12
			-75	Ф4ВрI, ℓ=740			28				25				0,07
			-76	Ф5ВрI, ℓ=1340		28				25			37	33	0,19
			-77	Ф5ВрI, ℓ=740				28				25			0,11

В графе „Наименование" длины указаны в мм.
В графе „Примечание" указана масса одного стержня

Рук. отд.	Выжигин		
Н. контр.	Трахтенгерц		
Гл. инж. пр.	Трахтенгерц		
Рук. груп.	Суровова		
Проверил	Товгина		
Разраб.	Лобович		

1.442.1-1.2 0.06.0

Сетка

Стадия	Лист	Листов
Р		1

ЦНИИПРОМЗДАНИЙ

Инв. № подл. | Подпись и дата | Взам. инв. №

Рис. 1

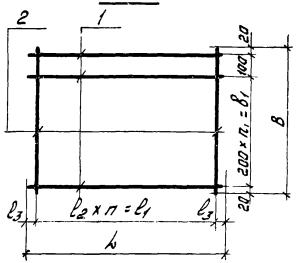

Рис. 2

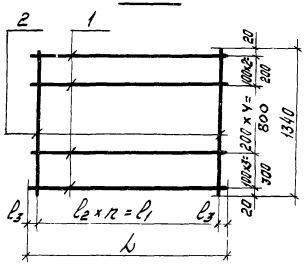

Обозначение	Марка	Рис.	Размеры, мм L	ℓ₁	ℓ₂	ℓ₃	В	в₁	Кол. шт. n	n₁	Масса
1.442.1-1.2 0.06.0	С19	1	5450	5400	200	25	1340	1200	27	6	7,4
-01	С20										11,7
-02	С21						740	600		3	4,5
-03	С22										7,1
-04	С23		4950	4800		75	1340	1200	24	6	6,2
-05	С24										10,4
-06	С25						740	600		3	3,8
-07	С26										6,3
-08	С27	2	5450	5400	150	25	-	-	36	-	15,0
-09	С28		4950	4800		75	-	-	32	-	13,3

Рук. отд.	Выжигин		
Н. контр.	Трахтенгерц		
Гл. инж. пр.	Трахтенгерц		
Рук. груп.	Суровова		
Проверил	Товгина		
Разраб.	Лобович		

1.442.1-1.2 0.06.0 СБ

Сетка
Сборочный чертеж

Стадия	Масса	Масштаб
Р	ст. табл.	

Лист | Листов 1

ЦНИИПРОМЗДАНИЙ

Формат	Зона	Поз.	Обозначение	Наименование	Кол на изделие 1.442.1-1.2 0.07.0 –	01	Примечание
				Документация			
			1.442.1-1.2 0.07.0СБ	Сборочный чертеж	X	X	
			1.442.1-1.2 0.00.0ПЗ	Пояснительная записка	X	X	
				Детали			
				Стержень ГОСТ 6727-80			
Б4		1	1.442.1-1.2 0.00.2-78	Ф5 Вр I, ℓ = 950	4	4	0,14
Б4		2	-42	Ф5 Вр I, ℓ = 700	10		0,1
			-52	Ф5 Вр I ℓ = 800		10	0,12

В графе „Наименование" даны указаны 8 мм.
В графе „Примечание" указана масса одного стержня

Рук. отд.	Выжигин		1.442.1-1.2 0.07.0
Н. контр.	Трахтенберг		
Гл. инж. пр.	Трахтенберг		Сетка
Рук. гр.	Суровова		Стадия: Р; Лист; Листов: 1
Проверил	Говгина		ЦНИИПРОМЗДАНИЙ
Разраб.	Лавович		

Инв. № подл. | Подпись и дата | Взам. инв. №

Рук. отд.	Выжигин		
Н. контр.	Трахтенберг		
Гл. инж. пр.	Трахтенберг		
Рук. гр.	Суровова		
Проверил	Говгина		
Разраб.	Лавович		

1.442.1-1.2 0.07.0СБ

Сетка
Сборочный чертеж

Стадия	Масса	Масштаб
Р	–	
Лист 1	Листов 1	

ЦНИИПРОМЗДАНИЙ

Обозначение	Марка	Кол.	Масса
1.442.1-1.2 0.07.0	-01		
	С30	2	18
	С28	1	11

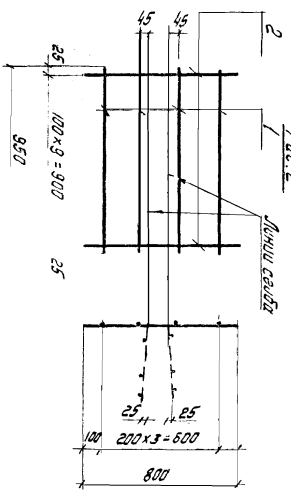

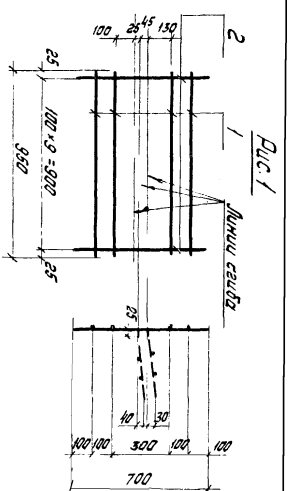

18210-02 11

Обозначение	Наименование	Кол. на испол. 1.442.1-1.2 0.08.0				Примечание
		-	01	02		
	Документация					
1.442.1-1.2 0.08.0СБ	Сборочный чертеж	X	X	X		
1.442.1-1.2 0.00.0ПЗ	Пояснительная записка	X	X	X		
	Детали					
	Стержень ГОСТ 5781-81					
1.442.1-1.2 0.00.2 -79	Ф10АIII, ℓ=1360	16	16			0,84
-80	Ф12АIII, ℓ=1360			8		1,21
-81	Ф10АIII, ℓ=460	8				0,3
-82	Ф10АIII, ℓ=310		8			0,2
-83	Ф12АIII, ℓ=130			8		0,1
-84	Ф10АIII, ℓ=180	4				0,1
-85	Ф10АIII, ℓ=330		4			0,2
-86	Ф12АIII, ℓ=440			4		0,4

Формат | Зона | Поз.

Инв. № подл. | Подпись и дата | Взам. инв. №

В графе „Наименование" длины указаны в мм.
В графе „Примечание" указана масса одного стержня.

Рук. отд.	Выжигин	
Н. контр.	Трахтенгерц	
Гл. инж. пр.	Трахтенгерц	
Рук. груп.	Суровова	
Проверил	Товгина	
Разраб.	Лобович	

1.442.1 - 1.2 0.08.0

Сетка

Стадия	Лист	Листов
Р		1

ЦНИИПРОМЗДАНИЙ

Рис. 1

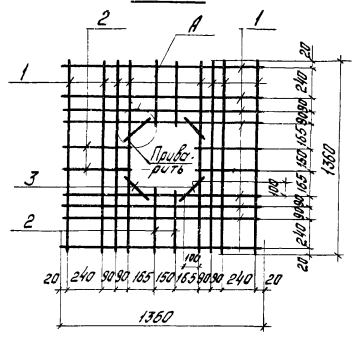

Рис. 2

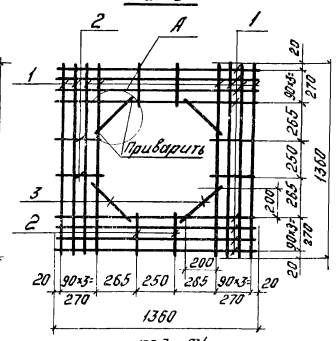

Рис. 3

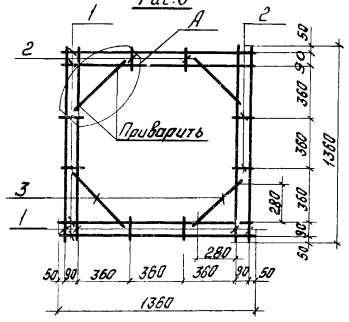

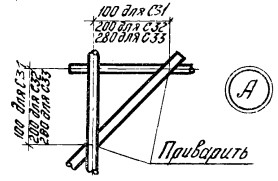

Обозначение	Марка	Рис.	Масса
1.442.1-1.2 0.08.0	С31	1	16,2
-01	С32	2	15,8
-02	С33	3	12,1

Рук. отд.	Выжигин	
Н. контр.	Трахтенгерц	
Гл. инж. пр.	Трахтенгерц	
Рук. груп.	Суровова	
Проверил	Товгина	
Разраб.	Лобович	

Инв. № подл. | Подпись и дата | Взам. инв. №

1.442.1 - 1.2 0.08.0СБ

Сетка
Сборочный чертеж

Стадия	Масса	Масштаб
Р	ст табл	-
Лист	Листов 1	

ЦНИИПРОМЗДАНИЙ

Формат	Зона	Поз.	Обозначение	Наименование	Кол.	Примечание
				Документация		
			1.442.1-1.2 0.09.0 СБ	Сборочный чертеж		
			1.442.1-1.2 0.00.0 ПЗ	Пояснительная записка		
				Переменные данные для исполнений		
				1442 1-1.2 0.09.0 (тм1)		
				Детали		
Б4		1	1.442.1-1.2 0.00.7	Уголок 80×80×6 ГОСТ 8509-72* / С38/23 ГОСТ 380-71*		
				ℓ = 120	1	0.9
11		2	1.442.1-1.2 0.00.3	Стержень	1	0.7
Б4		3	1.442.1-1.2 0.00.2-87	Стержень ГОСТ 5781-81		
				ФВАIII, ℓ = 310	2	0.2
11		4	1.442.1-1.2 0.00.4	Стержень	1	0.1
11		7	1.442.1-1.2 0.00.3-02	Стержень	1	0.1
				1.442.1-1.2 0.09.0-01 (тм2)		
				Детали		
Б4		1	1.442.1-1.20.00.7-01	Уголок 125×80×8 ГОСТ 8510-72* / С38/23 ГОСТ 380-71*		
				ℓ = 120	1	1.5
11		2	1.442.1-1.20.00.3	Стержень	1	0.7
Б4		3	1.442.1-1.2 0.00.2-82	Стержень, ГОСТ 5781-81		
				Ф10АIII, ℓ = 310	2	0.4

Рук. отд.	Выжигин		1.442.1-1.2 0.09.0
Н. контр.	Трахтенгерц		
Гл. инжен. пр.	Трахтенгерц		Изделие закладное
Рук. гр.	Суровова		Стадия: Р; Лист: 1; Листов: 4
Проверил	Гавгинг		ЦНИИПРОМЗДАНИЙ
Разработал	Голетова		

Инв. № подл. | Подпись и дата | Взам. инв. №

Формат	Зона	Поз	Обозначение	Наименование	Кол.	Примечание
11		4	1.442.1-1.2 0.00.4-01	Стержень	1	0.2
11		7	1.442.1-1.2 0.00.3-02	Стержень	1	0.1
				1442 1-1.20.09.0-02 (тм3)		
				Детали		
Б4		1	1.442.1-1.2 0.00.7	Уголок 80×80×6 ГОСТ 8509-72* / С38/23 ГОСТ 380-71*		
				ℓ = 120	1	0.9
11		2	1.442.1-1.2 0.00.3-01	Стержень	1	0.5
Б4		3	1.442.1-1.2 0.00.2-87	Стержень, ГОСТ 5781-81		
				ФВАIII, ℓ = 310	2	0.2
11		4	1.442.1-1.2 0.00.4	Стержень	1	0.1
11		7	1.442.1-1.2 0.00.3-02	Стержень	1	0.1
				1.442.1-1.20.09.0-03 (тм4)		
				Детали		
Б4		1	1.442.1-1.20.00.7-01	Уголок 125×80×8 ГОСТ 8510-72* / С38/23 ГОСТ 380-71*		
				ℓ = 120	1	1.5
11		2	1.442.1-1.20.00.3-01	Стержень	1	0.5
Б4		3	1.442.1-1.2 0.00.2-82	Стержень, ГОСТ 5781-81		
				Ф10АIII ℓ = 310	2	0.4
11		4	1.442.1-1.2 0.00.4-01	Стержень	1	0.2
11		7	1.442.1-1.2 0.00.3-02	Стержень	1	0.1

1.442.1-1.2 0.09.0 Лист 2

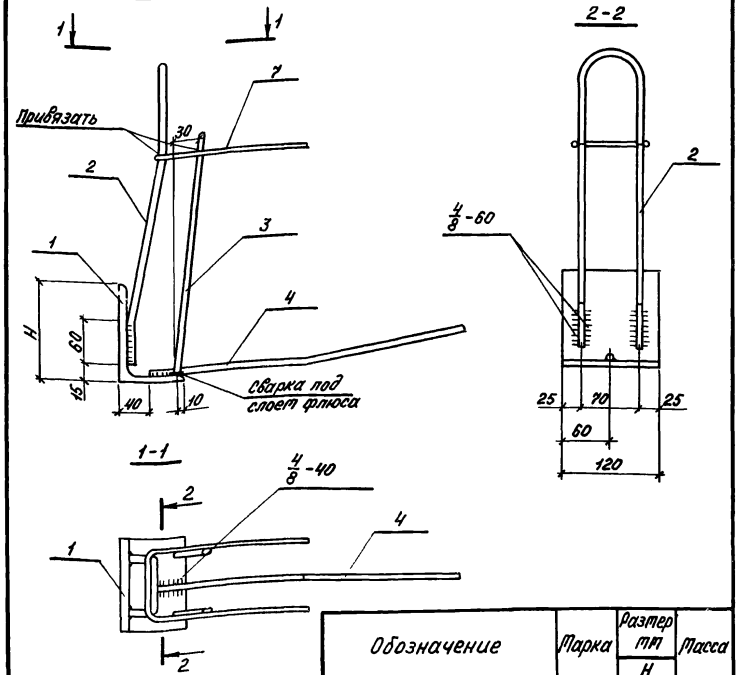

Обозначение	Марка	Размер мм H	Масса
1.442.1-1.2 0.09.0	МН1	80	2.0
-01	МН2	125	2.9
-02	МН3	80	1.8
-03	МН4	125	2.7

Рук.отд.	Вынгиний	
Н.контр.	Трахтенгерц	
Гл.инж.пр	Трахтенгерц	
Рук.гр.	Суробова	
Провер.	Товгина	
Разраб.	Полетаева	

1.442.1-1.2 0.09.0 СБ

Изделие закладное
Сборочный чертеж

Стадия	Масса	Масштаб
Р	сп. табл	—
Лист	Листов 1	

ЦНИИПРОМЗДАНИЙ

Инв.№подл. | Подпись и дата | Взам.инв.№

Формат	Зона	Поз.	Обозначение	Наименование	Кол.	Примечание
				Документация		
			1.442.1-1.2 0.10.0 СБ	Сборочный чертеж		
			1.442.1-1.2 0.00.0 ПЗ	Пояснительная записка		
				Переменные данные для исполнений		
				1.442.1-1.2 0.10.0 (МН5)		
				Детали		
Б4		1	1.442.1-1.2 0.00.8	Полоса 8×120 ГОСТ 103-76 / С38/23 ГОСТ 380-71*		
				ℓ=170	1	1.3
Б4		2	1.442.1-1.2 0.00.2-88	Стержень, ГОСТ 5781-81		
				ф12 AIII, ℓ=350	4	1.2
Ч1		3	1.442.1-1.2 0.00.5	Стержень	1	0.3
				1.442.1-1.2 0.10.0-01 (МН6)		
				Детали		
Б4		1	1.442.1-1.2 0.00.8	Полоса 8×120 ГОСТ 103-76 / С38/23 ГОСТ 380-71*		
				ℓ=170	1	1.3
Б4		2	1.442.1-1.2 0.00.2-89	Стержень, ГОСТ 5781-81		
				ф14 AIII, ℓ=350	4	1.7
Ч1		3	1.442.1-1.2 0.00.5-01	Стержень ф10 AIII	1	0.4

Инв.№подл. | Подпись и дата | Взам.инв.№

Рук.отд.	Вынгиний	
Н.контр.	Трахтенгерц	
Гл.инж.пр	Трахтенгерц	
Рук.гр.	Суробова	
Провер.	Товгина	
Разраб.	Полетаева	

1.442.1-1.2 0.10.0

Изделие закладное

Стадия	Лист	Листов
Р		1

ЦНИИПРОМЗДАНИЙ

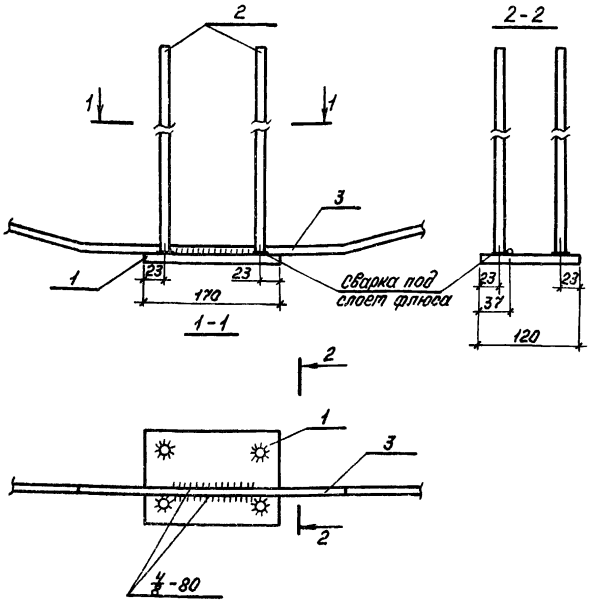

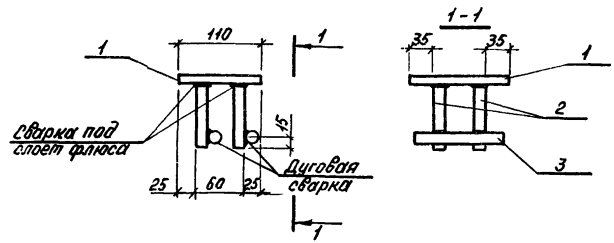

Обозначение	Марка	Масса
1.442.1-1.2 0.10.0	МН5	2.8
-01	МН6	3.4

Формат	Зона	Поз.	Обозначение	Наименование	Кол.	Примечание
				Документация		
			1.442.1-1.2 0.00. с ПЗ	Пояснительная записка		
				Детали		
Б4		1	1.442.1-1.2 0.00.8 -01	Полоса $\frac{8\times110\ ГОСТ\ 103-76}{с\ 38|23\ г\ ОСТ\ 360-71^{*}}$		
				$\ell = 130$	1	0.9
Б4		2	1.442.1-1.2 0.00.2 -90	Стержень, ГОСТ 5781-81		
				Φ 10 A III, ℓ=90	4	0.2
Б4		3	1.442.1-1.2 0.00.2 -91	Φ 10 A III, ℓ=110	2	0.1

Инв.№подл. | Подпись и дата | Взам.инв.№

Рук.отд.	Вынигин	
Н.контр.	Трахтенгерц	
Гл.инж.пр.	Трахтенгерц	
Рук.гр.	Суровова	
Провер.	Товгина	
Разраб.	Лобович	

1.442.1-1.2 0.10.0 СБ

Изделие закладное

Сборочный чертеж

Стадия	Масса	Масштаб
Р	см. табл.	—
Лист	Листов 1	

ЦНИИПРОМЗДАНИЙ

Рук.отд.	Вынигин	
Н.контр.	Трахтенгерц	
Гл.инж.пр.	Трахтенгерц	
Рук.гр.	Суровова	
Провер.	Товгина	
Разраб.	Лобович	

1.442.1-12 011.0

Изделие закладное

МН7

Стадия	Масса	Масштаб
Р	1.2	—
Лист	Листов 1	

ЦНИИПРОМЗДАНИЙ

Обозначение	L, mm	Материал: Ф, mm класс стали	Материал: ГОСТ	Масса
1.442.1-1.2 0.00.1	5550	10 А IV	ГОСТ 5781-81	3.4
-01		12 А IV		4.9
-02		16 А IV		8.8
-03		18 А IV		11.1
-04		20 А IV		13.7
-05		22 А IV		16.6
-06		25 А IV		21.3
-07		10 Ат V ск	ГОСТ 10884-81	3.4
-08		12 Ат V ск		4.9
-09		14 Ат V ск		6.7
-10		16 Ат V ск		8.8
-11		18 Ат V ск		11.1
-12		20 Ат V ск		13.7
-13		22 Ат V ск		16.6
-14		10 Ат V		3.4
-15		12 Ат V		4.9
-16		14 Ат V		6.7
-17		16 Ат V		8.8
-18		18 Ат V		11.1
-19		20 Ат V		13.7
-20		22 Ат V		16.6
-21		10 Ат VI		3.4
-22		12 Ат VI		4.9

Длина напрягаемых стержней указана теоретическая; действительную длину стержней принимать в зависимости от способа натяжения, конструкции захватных приспособлений и временных технологических анкеров.

Рук. отд.	Выжигин	
Н. контр.	Трахтенгерц	
Гл. инж. пр.	Трахтенгерц	
Рук. гр.	Суровова	
Провер.	Товгина	
Разраб.	Лобович	

1.442.1-1.2 0.00.1

Стержень напрягаемый

Стадия	Лист	Листов
Р	1	2

ЦНИИПРОМЗДАНИЙ

Инв. № подл. | Подпись и дата | Взам. инв. №

Обозначение	L, mm	Материал: Ф, mm класс стали	Материал: ГОСТ	Масса
1442.1-1.20.00.1 -23	5550	14 Ат VI	ГОСТ 10884-81	6.7
-24		16 Ат VI		8.8
-25		18 Ат VI		11.1
-26		20 Ат VI		13.7
-27		22 Ат VI		16.6
-28	5050	10 А IV	ГОСТ 5781-81	3.1
-29		12 А IV		4.5
-30		16 А IV		8.0
-31		18 А IV		10.1
-32		20 А IV		12.5
-33		22 А IV		15.1
-34		25 А IV		19.4
-35		10 Ат V ск	ГОСТ 10884-81	3.1
-36		14 Ат V ск		6.1
-37		16 Ат V ск		8.0
-38		18 Ат V ск		10.1
-39		20 Ат V ск		12.5
-40		22 Ат V ск		15.1
-41		10 Ат V		3.1
-42		14 Ат V		6.1
-43		16 Ат V		8.0
-44		18 Ат V		10.1
-45		20 Ат V		12.5
-46		22 Ат V		15.1
-47		10 Ат VI		3.1
-48		12 Ат VI		4.5
-49		14 Ат VI		6.1
-50		16 Ат VI		8.0
-51		18 Ат VI		10.1
-52		22 Ат VI		15.1

1.442.1-1.2 0.00.1

Лист 2

Инв. № подл. | Подпись и дата | Взам. инв. №

Рис.1

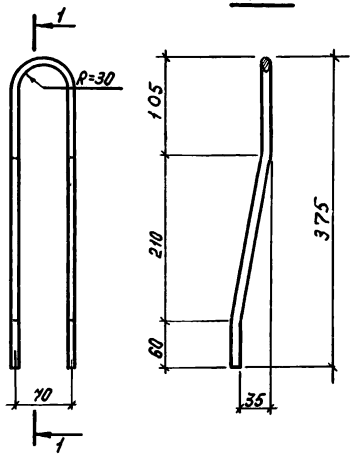

Рис.2

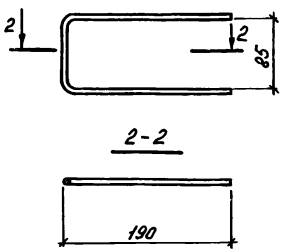

Обозначение	Рис.	Общая длина мм	Материал: Ф мм, кл. стали	Материал: ГОСТ, ТУ	Масса
1.442.1-1.2.0.00.3	1	800	12 AII	5781-81	0.7
-01			10 AII		0.5
-02	2	470	5 BpI	6727-80	0.1

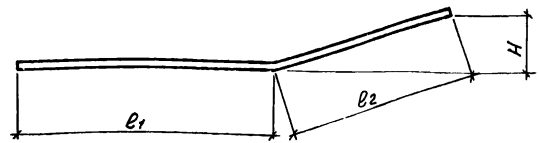

Обозначение	Размеры, мм: Общая длина	e1	e2	H	Материал: Ф мм, кл. стали	Материал: ГОСТ	Масса
1.442.1-1.2 0.00.4	350	175	175	40	8 AIII	5781-81	0.1
-01	350	175	175	40	10 AIII	5781-81	0.2

Взам. инв. №

Подпись и дата

Инв. № подл.

Рук. отд.	Выжигин				
Н. контр.	Трахтенгерц				
Гл. инж. пр.	Трахтенгерц				
Рук. гр.	Суровова				
Провер.	Говгина				
Разраб.	Полетаева				

1.442.1-1.2 0.00.3

Стержень

Стадия	Масса	Масштаб
Р	см. табл.	—
Лист	Листов 1	

см. таблицу

ЦНИИПРОМЗДАНИЙ

Рук. отд.	Выжигин				
Н. контр.	Трахтенгерц				
Гл. инж. пр.	Трахтенгерц				
Рук. гр.	Суровова				
Провер.	Говгина				
Разраб.	Полетаева				

1.442.1-1.2 0.00.4

Стержень

Стадия	Масса	Масштаб
Р	см. табл	—
Лист	Листов 1	

см. таблицу

ЦНИИПРОМЗДАНИЙ

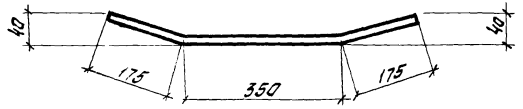

Обозначение	Наименование	Масса
	Стержень, ГОСТ 5781-81	
1.442.1-1.2.0.00.5	Ф8А III, l=700	0,3
-01	Ф10А III; l=700	0,4

		1.442.1-1.2.0.00.5	
		Стержень	Стадия: Р; Масса: 0,3; Масштаб: —
			Лист; Листов 1
Гл.инж.	Трахтенгерц	ст. таблицу	ЦНИИПРОМЗДАНИЙ
Рук.гр.	Суровова		
Проверил	Товгина		
Разработ.	Полетаева		

Инв. № подл. | Подп. и дата | Взам. инв. №

gost.e-ecolog.ru