ТИПОВЫЕ КОНСТРУКЦИИ, ИЗДЕЛИЯ И УЗЛЫ ЗДАНИЙ И СООРУЖЕНИЙ

СЕРИЯ 1.442.1-1

ПЛИТЫ ПЕРЕКРЫТИЙ ЖЕЛЕЗОБЕТОННЫЕ РЕБРИСТЫЕ ВЫСОТОЙ 400 мм, УКЛАДЫВАЕМЫЕ НА ПОЛКИ РИГЕЛЕЙ

ВЫПУСК 1

ПРЕДВАРИТЕЛЬНО НАПРЯЖЕННЫЕ ПЛИТЫ ШИРИНОЙ 3,0; 1,5 И 0,95 м

РАБОЧИЕ ЧЕРТЕЖИ

18210-01
ЦЕНА 2-93

gost.e-ecolog.ru

ЦЕНТРАЛЬНЫЙ ИНСТИТУТ ТИПОВОГО ПРОЕКТИРОВАНИЯ
ГОССТРОЯ СССР

Москва А-445 Смольная ул 22

Сдано в печать XII 1982 года

Заказ № 12322 Тираж 3900 экз

ТИПОВЫЕ КОНСТРУКЦИИ, ИЗДЕЛИЯ И УЗЛЫ ЗДАНИЙ И СООРУЖЕНИЙ

СЕРИЯ 1.442.1-1

ПЛИТЫ ПЕРЕКРЫТИЙ ЖЕЛЕЗОБЕТОННЫЕ РЕБРИСТЫЕ ВЫСОТОЙ 400 мм, УКЛАДЫВАЕМЫЕ НА ПОЛКИ РИГЕЛЕЙ

ВЫПУСК 1

ПРЕДВАРИТЕЛЬНО НАПРЯЖЕННЫЕ ПЛИТЫ ШИРИНОЙ 3,0; 1,5 и 0,95 м

РАБОЧИЕ ЧЕРТЕЖИ

Утверждены и введены в действие с 01.01.83. Госстроем СССР. Постановление от 22.10.82. №262

Разработаны ЦНИИПромзданий

Главный инженер И.А. Петров

Руководитель ОКМЗ Г.В. Выжигин

Гл. инженер проекта В.М. Трахтенгерц

совместно с НИИЖБ

Зам. директора Н.Н. Коровин

Рук. лаборатории Г.И. Бердичевский

Ст. научный сотрудник А.Е. Кузьмичев

с НИИСК

Зам. директора П.И. Кривошеев

Зав. отделом Б.П. Ковтунов

Зав. отделом Ю.Н. Кардовский

Обозначение	Наименование	Стр выпуск-ка
	Содержание	
1.442.1-1.1 0.00.0 ПЗ	Пояснительная записка	2-18
1.442.1-1.1 0.00.0 Н	Номенклатура плит	19-25
1.442.1-1.11.00.0	Плита 1П1, 1П2	26,27
1.442.1-1.11.00.0 СБ	Плита 1П1, 1П2 Сборочный чертеж	28-32
1.442.1-1.11.00.0 СМ	Плита 1П1 с квадратными отверстиями (пример)	33
1.442.1-1.11.000 СМ	Плита 1П1, 1П2 со шпонками (вариант)	34
1.442.1-1.12.000	Плита 1П3, 1П4	35-37
1.442.1-1.12.00.0 СБ	Плита 1П3, 1П4. Сборочный чертеж	38-42
1.442.1-1.12.00.0 СМ	Плита 1П3 с квадратными отверстиями (пример)	43
1.442.1-1.12.00.0 ЕМ	Плита 1П3, 1П4 со шпонками (вариант)	44
1.442.1-1.13.00.0	Плита 1П5, 1П6	45,46
1.442.1-1.13.00.0 СБ	Плита 1П5, 1П6 Сборочный чертеж	47-49
1.442.1-1.13.00.0 СМ	Плита 1П5 с квадратными отверстиями (пример)	50
1.442.1-1.13.00.0 СМ	Плита 1П5, 1П6 со шпонками (вариант)	51
1.442.1-1.1 0.00.0 ВМС	Ведомость расхода стали на плиту	52-75

1. Общая часть.

1.1 Данный выпуск содержит рабочие чертежи плит шириной 3,0; 1,5 и 0,95м с напрягаемой рабочей арматурой, в том числе чертежи плит покрытий размером 1,5×5,55 м с круглыми отверстиями для установки вентиляционных устройств.

Плиты данного выпуска являются усовершенствованным вариантом плит серий ИИ24-8; ИИ24-9 и ИИ24-11 в части снижения металлоемкости и трудоемкости их изготовления.

Кроме того, в выпуске даны: пример решения в плитах перекрытий квадратных отверстий для пропуска вертикальных коммуникаций и вариант опалубочных чертежей плит с наличием вертикальных углублений на наружных гранях продольных ребер, служащих для образования бетонных шпонок после замоноличивания швов между плитами. Опалубочной формой, образующей пазы для шпонок, необходимо пользоваться для изготовления плит в тех случаях, когда в проектах конкретных зданий соединение плит шпонками указано как необходимое (например, при строительстве в сейсмических районах) Такими формами можно пользоваться и для изготовления плит, для которых не требуется соединение их между собой с помощью указанных шпонок (см. докум. 1.442.1-1.1 000 СМ, 1.442.1-1.1 2.000 СМ, 1.442.1-1.1 3.000 СМ)

1.2 Изготовление плит следует производить в опалубочных формах, чертежи которых разработаны Гипростроммашем (шифр 7795/1а, 7795/2а – для плит шириной 3м и 7775/1а, 7775/2а – для плит шириной 1,5м). В указанных формах предусмотрено устройство резиновых компенсаторов (а.с N451527), предохраняющих плиты от образования трещин в местах сопряжения торцевых ребер с продольными при передаче предварительного напряжения на бетон и облегчающих распалубку плит.

1.3. Марки плит и их несущая способность приведены в табл.1. Маркировка плит принята по ГОСТ 23009-78 и ГОСТ 21506-76.

			1.442.1-1.1 0.00.0 ПЗ
Рук. отд	Выжигин		Пояснительная записка
Гл. инж.	Тростенгерц		Стадия: Р; Лист: 1; Листов: 17
Рук. гр.	Суровова		ЦНИИПРОМЗДАНИЙ

Таблица 1

Размер плиты м	Марка плиты	Равномерно распределенная нагрузка на плиту кгс/м² при коэффициенте перегрузки n=1	Равномерно распределенная нагрузка на плиту кгс/м² при коэффициенте перегрузки n>1	Расчетный диаметр и количество стержней в одном продольном ребре крайнем	Расчетный диаметр и количество стержней в одном продольном ребре средней	Предварительное напряжение σ₀, кгс/см²	Усилие натяжения N, кгс, на один стержень	Передаточная прочность бетона R₀	Контрольные равномерно распределенные нагрузки Рпр, в кгс/м² и контрольные прогибы fк в см для оценки жесткости и трещиностойкости плит при возрасте бетона к моменту испытания в сутках 3÷4 Рпр	3÷4 fк	14 Рпр	14 fк	28 Рпр	28 fк	100 Рпр	100 fк	Контрольные равномерно распределенные нагрузки для оценки прочности плит кгс/м² Рк при * C=1,4	Рк' при C=1,6
1	2	3	4	5	6	7	8	9	10	11	12	13	14	15	16	17	18	19
3,01 х 5,95	1ПТ-1АIIIТ(П)	360 (445)	450 (550)	1Ф12	2Ф12	4200	4750	160	390	0,19	395	0,18	400	0,13	375	0,13	900	1120
	1ПТ-2АIIIТ(П)	1350 (1670)	1600 (1975)	1Ф20	2Ф20	5070	15900	200	1690	0,56	1625	0,48	1540	0,41	1365	0,43	2825	3400
	1ПТ-3АIIIТ(П)	1760 (2160)	2100 (2575)	1Ф22	2Ф22		19300	210	2150	0,96	2075	0,83	1975	0,67	1765	0,55	3635	4360
	1ПТ-4АIIIТ(П)	2245 (2645)	2700 (3175)	1Ф25	2Ф25		24900	245	2805	1,27	2705	1,10	2565	0,91	2265	0,75	4445	5320
	1ПТ-5АIIIТ(П)	2750 (2900)	3300 (3475)	2Ф20	4Ф20		15900	245	3525	1,70	3390	1,50	3175	1,28	2765	1,03	4850	5800
	1ПТ-1АтVСКТ(П)-П	360	450	1Ф12	2Ф12	6000	6800	200	400	0,19	395	0,18	395	0,17	375	0,16	805	960
	1ПТ-2АтVСКТ(П)-П	1350	1600	1Ф18	2Ф18	6500	16500	210	1530	0,52	1510	0,47	1475	0,46	1365	0,42	2475	2800
	1ПТ-3АтVСКТ(П)-П	1760	2100	1Ф20	2Ф20		20400	230	1980	0,73	1950	0,58	1900	0,52	1765	0,45	3115	3600
	1ПТ-4АтVСКТ-П	2245	2700	1Ф22	2Ф22		24700	315	2605	1,04	2555	0,88	2460	0,72	2265	0,62	3955	4560
	1ПТ-5АтVСКТ-П	2750	3300	2Ф18	4Ф18		16500	315	3280	1,42	3185	1,25	3040	1,06	2765	0,90	4795	5520
	1ПТ-1АтVТ(П)	445	550	1Ф12	2Ф12	6000	6800	200	400	0,19	395	0,18	395	0,17	375	0,16	945	1120
	1ПТ-2АтVТ(П)	1670	1975	1Ф18	2Ф18	6500	16500	210	1530	0,52	1510	0,47	1475	0,46	1365	0,42	2640	3400
	1ПТ-3АтVТ(П)	2160	2575	1Ф20	2Ф20		20400	280	1980	0,73	1950	0,58	1908	0,52	1765	0,45	3480	4360
	1ПТ-4АтVТ(П)	2645	3175	1Ф22	2Ф22		24700	280	2635	1,54	2570	1,16	2475	0,88	2265	0,78	4620	5320
	1ПТ-5АтVТ(П)	2900	3475	2Ф18	4Ф18		16500	280	3320	1,85	3215	1,42	3065	1,22	2765	1,02	5040	5800
	1ПТ-1АтVIIТ(П)	360	450	1Ф10	2Ф10	7000	5500	280	375	0,16	375	0,15	390	0,15	375	0,14	805	960
	1ПТ-2АтVIIТ(П)	1585	1875	1Ф16	2Ф16	9500	19100	280	1460	0,56	1450	0,44	1435	0,40	1365	0,42	2800	3240
	1ПТ-3АтVIIТ(П)	1825	2175	1Ф18	2Ф18		24200	280	1935	0,81	1910	0,67	1875	0,51	1765	0,44	3220	3720
	1ПТ-4АтVIIТ	2310	2775	1Ф20	2Ф20		29800	350	2535	1,43	2485	1,32	2420	0,81	2265	0,61	4060	4580
	1ПТ-5АтVIIТ	2750	3300	2Ф16	4Ф16		19100	375	3130	1,62	3050	1,50	2965	1,12	2765	0,92	4795	5520

*) При определении контрольных нагрузок для плит, армированных сталью класса А-IV коэффициент „С" принят равным 1,35 на основании письма Госстроя СССР от 12-II-82г N 17-Д.

Инв. № подл. | Подпись и дата | Взам. инв. №

Продолжение таблицы 1

Размер плиты м	Марка плиты	Равномерно распределенная нагрузка на плиту кгс/м² При коэффициенте перегрузки n=1	n>1	Расчетный диаметр и количество стержней в одном продольном ребре крайнем	среднем	Предварительное напряжение σ_0, кгс/см²	Усилие натяжения N_0, кгс, на один стержень	Передаточная прочность бетона R_0	Контрольные равномерно распределенные нагрузки $P_{пр}$, в кгс/м² и контрольные прогибы $f_к$ в см для оценки жесткости и трещиностойкости плит при возрасте бетона к моменту испытания в сутках 3-7 $P_{пр}$	$f_к$	14 $P_{пр}$	$f_к$	28 $P_{пр}$	$f_к$	100 $P_{пр}$	$f_к$	Контрольные равномерно распределенные нагрузки для оценки прочности плит кгс/м² $P_к$ при C=1,4	$P_{к1}$ при C=1,5
1	2	3	4	5	6	7	8	9	10	11	12	13	14	15	16	17	18	19
30×5,05	1П2-1АIVТ(П)	360 (445)	450 (550)	1Ф12	2Ф12	4200	4750	160	Испытание следует производить неразрушающими методами									
	1П2-2АIVТ(П)	1350 (1670)	1600 (1975)	1Ф18	2Ф18	5000	12700	175										
	1П2-3АIVТ(П)	1760 (2160)	2100 (2575)	1Ф20	2Ф20		15700	210										
	1П2-4АIVТ(П)	2245 (2645)	2700 (3175)	1Ф22	2Ф22		19000	245										
	1П2-5АIVТ(П)	2750 (2900)	3300 (3475)	2Ф18	4Ф18		12700	245										
	1П2-1АтVскТ(П)-П	360	450	1Ф10	2Ф10	5500	4300	200										
	1П2-2АтVскТ(П)-П	1350	1600	1Ф16	2Ф16	6500	13100	210										
	1П2-3АтVскТ(П)-П	1760	2100	1Ф18	2Ф18		16500	245										
	1П2-4АтVскТ-П	2245	2700	1Ф20	2Ф20		20400	315										
	1П2-5АтVскТ-П	2750	3300	2Ф16	4Ф16		13100	315										
	1П2-1АтVТ(П)	445	550	1Ф10	2Ф10	5500	4300	200										
	1П2-2АтVТ(П)	1670	1975	1Ф16	2Ф16	6500	13100	210										
	1П2-3АтVТ(П)	2160	2575	1Ф18	2Ф18		16500	245										
	1П2-4АтVТ(П)	2645	3175	1Ф20	2Ф20		20400	280										
	1П2-5АтVТ(П)	2900	3475	2Ф16	4Ф16		13100	280										
	1П2-1АтVIТ(П)	360	450	1Ф10	2Ф10	6000	4700	280										
	1П2-2АтVIТ(П)	1585	1875	1Ф14	2Ф14	9500	14600	280										
	1П2-3АтVIТ(П)	1825	2175	1Ф16	2Ф16		19100	280										
	1П2-4АтVIТ	2310	2775	1Ф18	2Ф18		24200	350										
	1П2-5АтVIТ	2750	3300	2Ф14	4Ф14		14600	350										

18210 01 5

Продолжение таблицы 1

Размер плиты м	Марка плиты	Равномерно распределенная нагрузка на плиту кгс/м² при коэффициенте перегрузки n=1	Равномерно распределенная нагрузка на плиту кгс/м² при коэффициенте перегрузки n>1	Расчетный диаметр и количество стержней в одном продольном ребре крайнем	Расчетный диаметр и количество стержней в одном продольном ребре средним	Предварительное напряжение σ0, кгс/см²	Арматурная сталь: № кгс на плиту	Передаточная прочность бетона Rп кгс/см²	Контрольные равномерно распределенные нагрузки Рпр в кгс/м² и контрольные прогибы fк в см для оценки жесткости и трещиностойкости плит при возрасте бетона к моменту испытания в сутках: 3–7 Рпр	3–7 fк	14 Рпр	14 fк	28 Рпр	28 fк	100 Рпр	100 fк	Контрольная равномерно распределенная нагрузка для оценки прочности плит кгс/м²: Рк при С=1,4*	Рк' при С=1,15
1	2	3	4	5	6	7	8	9	10	11	12	13	14	15	16	17	18	19
1,5×5,55	1ПЗ-1АIIIТ(П)	360 (445)	450 (550)	1Ф12		4200	4750	160	410	0,49	420	0,48	415	0,47	385	0,46	940	1130
	1ПЗ-1АIIIТ(П)-1																	
	1ПЗ-1АIIIТ(П)-2																	
	1ПЗ-1АIIIТ(П)-3								Испытание следует производить неразрушающими методами									
	1ПЗ-2АIIIТ(П)	1350 (1670)	1600 (1975)	1Ф20		5070	15900	200	1710	0,61	1650	0,54	1560	0,54	1375	0,49	2835	3410
	1ПЗ-3АIIIТ(П)	1760 (2160)	2100 (2575)	1Ф22			19300	240	2285	0,92	2195	0,77	2060	0,66	1775	0,61	3845	4370
	1ПЗ-4АIIIТ(П)	2245 (2645)	2700 (3175)	1Ф25			24900	245	2910	1,56	2885	1,25	2695	0,97	2275	0,75	4455	5330
	1ПЗ-5АIIIТ(П)	2750 (3150)	3300 (3775)	2Ф20			15900	245	3535	1,19	3535	1,05	3315	1,29	2775	0,97	5265	6260
	1ПЗ-6АIIIТ	3455 (3890)	4100 (4375)	2Ф22			19300	375	4410	1,96	4410	1,88	4155	1,48	3475	1,12	6075	7250
	1ПЗ-7АIIIТ	4265 (4495)	5100 (5375)	2Ф25			24900	400	5410	2,31	5410	2,23	5115	2,02	4275	1,36	7425	8850
	1ПЗ-1АтVскт(П)-П	360	450	1Ф12		6000	6800	200	395	0,37	405	0,36	405	0,35	385	0,35	815	970
	1ПЗ-1АтVскт(П)-ПП								Испытание следует производить неразрушающими методами									
	1ПЗ-1АтVскт(П)-2П																	
	1ПЗ-1АтVскт(П)-3П																	
	1ПЗ-2АтVскт(П)-П	1350	1600	1Ф18		6500	16500	210	1565	0,68	1535	0,54	1495	0,49	1375	0,41	2425	2870
	1ПЗ-3АтVскт(П)-П	1760	2100	1Ф20			20400	280	2020	0,85	1980	0,71	1920	0,56	1775	0,47	3125	3610
	1ПЗ-4АтVскт-П	2245	2700	1Ф22			24700	315	2650	1,35	2590	0,98	2485	0,80	2275	0,58	3965	4570
	1ПЗ-5АтVскт-П	2750	3300	2Ф18			16500	315	3340	1,69	3235	1,28	3075	1,02	2775	0,90	4805	5530
	1ПЗ-6АтVскт-П	3455	4100	2Ф20			20400	350	4320	2,20	4155	2,04	3910	1,51	3475	1,21	5925	6810
	1ПЗ-7АтVскт-П	4265	5100	2Ф22			24700	375	5410	2,85	5165	2,64	4845	2,38	4275	1,81	7325	8410

*) При определении контрольных нагрузок для плит, армированных сталью класса А-IV коэффициент "С" принят равным 1,35 на основании письма Госстроя СССР от 12 II 82г N 11-Д.

Инв.№ подл. | Подпись и дата | Взам.инв.№

Продолжение таблицы 1

Размер плиты м	Марка плиты	Равномерно распределенная нагрузка на плиту кгс/м² при конструктивной перегрузке n=1	Равномерно распределенная нагрузка на плиту кгс/м² при конструктивной перегрузке n>1	Расчетный диаметр и количество стержней в одном продольном ребре крайнем	Расчетный диаметр и количество стержней в одном продольном ребре средней	Предварительное напряжение σ0, кгс/см²	Усилие натяжения N0, тс, на один стержень	Коэффициент точности натяжения γsp
1	2	3	4	5	6	7	8	9
1,5×6,0	1.П3-1.АтVТ(П)	445	550	1Ф12		6000	6800	200
	1.П3-1.АтVТ(П)-1							
	1.П3-1.АтVТ(П)-2							
	1.П3-1.АтVТ(П)-3							
	1.П3-2.АтVТ(П)	1670	1975	1Ф18		6500	16500	240
	1.П3-3.АтVТ(П)	2150	2575	1Ф20			20400	280
	1.П3-4.АтVТ(П)	2645	3175	1Ф22			24700	280
	1.П3-5.АтVТ(П)	3150	3775	2Ф18			16500	280
	1.П3-6.АтVТ	3690	4375	2Ф20			20400	315
	1.П3-7.АтVТ	4495	5375	2Ф22			24700	315
	1.П3-1.АтVШТ(П)	360	450	1Ф10		7000	5900	280
	1.П3-1.АтVШТ(П)-1							
	1.П3-1.АтVШТ(П)-2							
	1.П3-1.АтVШТ(П)-3							
	1.П3-2.АтVШТ(П)	1585	1875	1Ф16		9500	19100	280
	1.П3-3.АтVШТ(П)	1825	2175	1Ф18			24200	280
	1.П3-4.АтVШ	2310	2775	1Ф20			29800	350
	1.П3-5.3АтVШ	2750	3300	2Ф16			19100	315
	1.П3-6.4АтVШ	3455	4100	2Ф18			24200	315

Контрольные равномерно распределенные нагрузки $p_{пр}$ кгс/м² и контрольные прогибы $f_к$ в см для оценки жесткости и трещиностойкости плит при возрасте бетона к моменту испытания в сутках									Контрольные равномерно распределенные нагрузки для оценки прочности плит кгс/м²	
3–7		14		28		100				
$p_{пр}$	$f_к$	$p_{пр}$	$f_к$	$p_{пр}$	$f_к$	$p_{пр}$	$f_к$	$p_к$ при $c=1.4$	$p_к'$ при $c=1.6$
10	11	12	13	14	15	16	17	18	19
385	0.37	405	0.36	405	0.35	385	0.35	355	1430
Испытание следует производить неразрушающими методами									
1565	0.68	1535	0.54	1495	0.49	1375	0.41	2810	3410
2020	0.85	1980	0.71	1920	0.56	1775	0.47	3790	4370
2580	2.00	2605	1.29	2500	1.09	2275	0.86	4630	5330
3380	2.20	3285	1.45	3100	1.25	2775	1.02	5470	6290
4360	2.52	4185	2.04	3940	1.81	3475	1.42	6310	7250
5410	2.85	5165	2.64	4845	2.38	4275	1.81	7710	8890
385	0.26	390	0.25	400	0.24	385	0.24	815	970
Испытание следует производить неразрушающими методами									
1485	0.65	1475	0.50	1450	0.46	1375	0.40	2810	3250
1970	1.21	1940	0.85	1880	0.70	1775	0.52	3230	3730
2575	1.53	2515	1.12	2440	0.98	2275	0.78	4070	4620
3295	1.64	3180	1.52	3000	1.14	2775	0.93	4805	5530
4135	2.35	3995	2.19	3810	1.90	3475	1.44	5925	6810

Продолжение таблицы 1

Размер плиты	Марка плиты	Равномерно распределенная нагрузка на плиту кгс/м² при коэффициенте перегрузки n=1	Равномерно распределенная нагрузка на плиту кгс/м² при коэффициенте перегрузки n>1	Расчетный пролет и количество стержней в одном продольном ребре крайнем	Расчетный пролет и количество стержней в одном продольном ребре средних	Предельная поперечная сила Q_0 кгс, при R_{bt}=14 кгс/см²	Усилие натяжения N_0 кгс, на один стержень	Предельное значение момента M_{crc} тс·м
1	2	3	4	5	6	7	8	9
3ПТ 1.411-1	1ПТ-1АIIIТ(П)	380 (445)	450 (550)	1Ø12		4200	4750	180
	1ПТ-2АIIIТ(П)	1350 (1670)	1600 (1975)	1Ø18		5000	12760	1175
	1ПТ-3АIIIТ(П)	1750 (2160)	2100 (2595)	1Ø20			13700	540
	1ПТ-4АIIIТ(П)	2245 (2645)	2700 (3175)	1Ø25			19000	945
	1ПТ-5АIIIТ(П)	2750 (3150)	3300 (3775)	2Ø18			12700	245
	1ПТ-6АIIIТ	3455 (3890)	4100 (4575)	2Ø20			13700	315
	1ПТ-7АIIIТ	4265 (4665)	5100 (5575)	2Ø22			19000	350
	1ПТ-1АтVСКТ(П)-П	380	450	1Ø12		5500	4300	200
	1ПТ-2АтVСКТ(П)-П	1350	1600	1Ø16		6500	13100	210
	1ПТ-3АтVСКТ(П)-П	1780	2100	1Ø18			16500	245
	1ПТ-4АтVСКТ-П	2245	2700	1Ø20			20400	315
	1ПТ-5АтVСКТ-П	2750	3300	2Ø16			13100	315
	1ПТ-6АтVСКТ-П	3455	4100	2Ø18			16500	350
	1ПТ-7АтVСКТ-П	4265	5100	2Ø20			20400	350
	1ПТ-1АтVТ(П)	405	550	1Ø10		5500	4300	200
	1ПТ-2АтVТ(П)	1670	1975	1Ø16		6500	13100	210
	1ПТ-3АтVТ(П)	2160	2595	1Ø18			16500	245
	1ПТ-4АтVТ(П)	2645	3175	1Ø20			20400	280
	1ПТ-5АтVТ(П)	3150	3775	2Ø16			13100	280
	1ПТ-6АтV	3690	4375	2Ø18			16500	315
	1ПТ-7АтV	4495	5375	2Ø20			20400	350
	1ПТ-1АтVТ(П)	360	450	1Ø10		6200	4700	280

Контрольные равномерно распределенные нагрузки $P_{пр}$ в кгс/м² и контрольные прогибы $f_к$ в см для оценки жесткости и трещиностойкости плит при их возрасте бетона к моменту испытания в сутках

3–7		14		28		100		Контрольные равномерно распределенные нагрузки для оценки прочности плит кгс/м²
$P_{пр}$	$f_к$	$P_{пр}$	$f_к$	$P_{пр}$	$f_к$	$P_{пр}$	$f_к$	$P_к$ при δ=1,4 / $P_к'$ при δ=1,6
10	11	12	13	14	15	16	17	18 / 19

Испытание следует производить неразрушающими методами

Инв. № подл. | Подпись и дата | Взам. инв. №

Продолжение таблицы 1

Размер плиты м	Марка плиты	Равномерно распределенная нагрузка на плиту кгс/м² при коэффициенте перегрузки n=1	Равномерно распределенная нагрузка на плиту кгс/м² при коэффициенте перегрузки n>1	Расчетный диаметр и количество стержней в одном продольном ребре крайних	Расчетный диаметр и количество стержней в одном продольном ребре средних	Предварительное напряжение σ, кгс/м²	Длина напряжения l, см, не менее	Передаточная прочность бетона
1	2	3	4	5	6	7	8	9
1,5×5,95	1ПТ-2,АтVIT(П)	1585	1875	1Ф14		9500	14600	280
	1ПТ-3,АтVIT(П)	1925	2475	1Ф16			19100	280
	1ПТ-4,АтVIT	2310	2775	1Ф18			24200	350
	1ПТ-5,АтVIT	2750	3300	2Ф14			14600	350
	1ПТ-6,АтVIT	3455	4100	2Ф16			19100	350
1,5×8,95	1ПТ5-1,5АтIVT(П)	360 (445)	450 (550)	1Ф10		4200	3300	180
	1ПТ5-2,5АтIVT(П)	1350 (1670)	1600 (1975)	1Ф16		5070	14200	175
	1ПТ5-3,5АтIVT(П)	1780 (2450)	2100 (2575)	1Ф18			12900	210
	1ПТ5-4,5АтIVT(П)	2245 (2645)	2700 (3175)	1Ф20			15400	245
	1ПТ5-5,5АтIVT(П)	2750 (3450)	3300 (3975)	1Ф22			19300	262
	1ПТ5-6,5АтIVT	3455 (3860)	4100 (4775)	1Ф25			24900	315
	1ПТ5-7,5АтIVT	4205 (4965)	5100 (5375)	2Ф20			15900	350
	1ПТ5-1,5АтVаКТ(П)-П	360	450	1Ф10		5000	3900	200
	1ПТ5-2,5АтVаКТ(П)-П	1350	1600	1Ф14		6500	10000	210
	1ПТ5-3,5АтVаКТ(П)-П	1780	2100	1Ф16			13100	245
	1ПТ5-4,5АтVаКТ-П	2245	2700	1Ф18			16500	315
	1ПТ5-5,5АтVаКТ-П	2750	3300	1Ф20			20400	315
	1ПТ5-6,5АтVаКТ-П	3455	4100	1Ф22			24700	400
	1ПТ5-7,5АтVаКТ-П	4255	5100	2Ф18			15500	350
	1ПТ5-1,5АтVIT(П)	445	550	1Ф10		5000	3900	200
	1ПТ5-2,5АтVIT(П)	1650	2075	1Ф14		6500	10000	210
	1ПТ5-3,5АтVIT(П)	2160	2575	1Ф16			13100	245

Контрольные равномерно распределенные нагрузки q кгс/м² и контрольные прогибы fк в см для оценки жесткости и трещиностойкости плит при передаче усилия обжатия на бетон к моменту испытания в сутках								Контрольные равномерно распределенные нагрузки для оценки прочности qк кгс/м²	Контрольные равномерно распределенные нагрузки для оценки прочности qк' кгс/м²
3÷7		14		28		100			
Rпр	fк	Rпр	fк	Rпр	fк	Rпр	fк	при в=1,4	при в=1,5
10	11	12	13	14	15	16	17	18	19

Испытание следует производить неразрушающими методами

Продолжение таблицы 1

Размер плиты м	Марка плиты	Равномерно распределенная нагрузка на плиту кгс/м² при коэффициенте перегрузки		Расчетный диаметр и количество стержней в одном продольном ребре		Предварительное напряжение σ_0, кгс/м²	Усилие натяжения N_0, кгс, на один стержень	Передаточная прочность бетона R_0	Контрольные равномерно распределенные нагрузки $P_{пр}$, в кгс/м² и контрольные прогибы $f_к$ в см для оценки жесткости и трещиностойкости плит при возрасте бетона к моменту испытания в сутках								Контрольные равномерно распределенные нагрузки для оценки прочности плит кгс/м²	
									3÷7		14		28		100			
		n=1	n>1	крайнем	среднем				$P_{пр}$	$f_к$	$P_{пр}$	$f_к$	$P_{пр}$	$f_к$	$P_{пр}$	$f_к$	$P_к$ при c=1,4	$P_к'$ при c=1,6
1	2	3	4	5	6	7	8	9	10	11	12	13	14	15	16	17	18	19
0,95×5,65	1П5-4АтVT(П)	2720	3275	1Ф18		6500	16500	245	Испытания следует производить неразрушающими методами									
	1П5-5АтVT(П)	3150	3775	1Ф20			28400	280										
	1П5-6АтVT	3690	4375	1Ф22			24700	315										
	1П5-7АтVT	4495	5375	2Ф18			16500	350										
	1П5-1АтVIT(П)	360	450	1Ф10		6000	4700	280										
	1П5-2АтVIT(П)	1545	1835	1Ф12		9500	10700	280										
	1П5-3АтVIT(П)	1825	2175	1Ф14			14600	280										
	1П5-4АтVIT	2310	2775	1Ф16			19100	350										
	1П5-5АтVIT	2750	3300	1Ф18			24200	350										
	1П5-6АтVIT	3455	4100	1Ф22			36100	400										
0,95×5,05	1П6-1АIVT(П)	360 (445)	450 (550)	1Ф10		4200	3300	160										
	1П6-2АIVT(П)	1350 (1670)	1600 (1975)	1Ф16		5000	10100	175										
	1П6-3АIVT(П)	1760 (2160)	2100 (2575)	1Ф18			12700	210										
	1П6-4АIVT(П)	2245 (2645)	2700 (3175)	1Ф20			15700	245										
	1П6-5АIVT(П)	2750 (3150)	3300 (3775)	1Ф22			19000	252										
	1П6-6АIVT	3455 (3690)	4100 (4375)	1Ф25			24500	315										
	1П6-7АIVT	4265 (4495)	5100 (5375)	2Ф20			15700	350										
	1П6-1АтVскт(П)-П	360	450	1Ф10		5000	3900	200										
	1П6-2АтVскт(П)-П	1350	1600	1Ф14		6500	10000	210										
	1П6-3АтVскт(П)-П	1760	2100	1Ф16			13100	245										
	1П6-4АтVскт-П	2245	2700	1Ф18			16500	315										
	1П6-5АтVскт-П	2750	3300	1Ф20			20400	315										

Инв. № подл. | Подпись и дата | Взам. инв. №

18210 01 10

Продолжение таблицы 8.1

Марка плиты	Равномерно распределенная нагрузка на плиты, кгс/м² при коэффициенте перегрузки n=1	Равномерно распределенная нагрузка на плиты, кгс/м² при коэффициенте перегрузки n>1	Расчетный диаметр и количество стержней в одном продольном ребре: сортамент	Расчетный диаметр и количество стержней в одном продольном ребре: сечение	Предварительное напряжение σ0, кгс/см²	Общее натяжение P0, кгс, на одно ребро	Предельная приведенная нагрузка q, кгс/м²	Контрольные равномерно распределенные нагрузки q_пр, 8 кгс/м² и контрольные прогибы f_x 8 см для оценки жесткости и трещиностойкости плит при возрасте бетона к моменту испытания 8 суток: 3÷4 сут. q_пр	3÷4 сут. f_x	14 сут. q_пр	14 сут. f_x	28 сут. q_пр	28 сут. f_x	100 сут. q_тр	100 сут. f_x	Контрольные равномерно распределенные нагрузки для оценки трещиностойкости плит по ширине раскрытия трещин: q_к при δ=1,4	q_к-1 при δ=1,6
1	2	3	4	5	6	7	8	9	10	11	12	13	14	15	15	17	18	19
1.ПБ-5.АтVсхт-П	3455	4100	1Ф22		6500	24700	400	Испытание следует производить неразрушающими методами								
1.ПБ-7.АтVсхт-П	4265	5100	2Ф18			15500	350									
1.ПБ-1.АтVIТ(п)	445	550	1Ф10		3000	3500	200									
1.ПБ-2.АтVIТ(п)	1750	2075	1Ф14		6500	10000	210									
1.ПБ-3.АтVIТ(п)	2160	2575	1Ф16			13100	245									
1.ПБ-4.АтVIТ(п)	2720	3275	1Ф18			16500	245									
1.ПБ-5.АтVIТ(п)	3150	3775	1Ф20			20400	280									
1.ПБ-8.АтVIТ	3690	4375	1Ф22			24700	315									
1.ПБ-7.АтVIТ	4405	5375	2Ф18			16500	350									
1.ПБ-1.АтVIIТ(п)	360	450	1Ф10		6000	4700	280									
1.ПБ-2.АтVIIТ(п)	1545	1835	1Ф12		9500	10700	280									
1.ПБ-3.АтVIIТ(п)	1925	2175	1Ф14			14500	280									
1.ПБ-4.АтVIIТ	2310	2775	1Ф16			19100	350									
1.ПБ-5.АтVIIТ	2750	3300	1Ф18			R4200	350									
1.ПБ-6.АтVIIТ	3455	4100	1Ф22			36100	400									

В графах 1 и 2 индекс Т во второй части марки обозначает тяжелый бетон, а индекс П в скобках - бетон на пористых заполнителях.

В графах 3 и 4 нагрузки приведены без учета массы плиты.

Для плит предварительно напряженных класса АIII, без скобок приведены нагрузки при применении плит в условиях агрессивной газовой среды: В скобках - неагрессивной среды.

При расчете предварительно напряженных ребер учитывалась масса плит с заливкой швов, равная: 1) для плит шириной 1,5 и 3,0 м - из тяжелого бетона - 295 кгс/м² (при n=1) и 325 кгс/м² (при n=1,1); из бетона на пористых заполнителях - 240 кгс/м² (при n=1) и 265 кгс/м² (при n>1). 2) для плит шириной 0,5 м - из тяжелого бетона - 340 кгс/м² (при n=1) и 405 кгс/м² (при n>1), а из бетона на пористых заполнителях - 305 кгс/м² (при n=1) и 335 кгс/м² (при n>1).

В графах 7 и 8 величины Ф0 и Ко приведены без учета потерь от деформации форм.

В графах 10, 12, 14, 16, 18 и 19 величины R_пр, R_тр, R_к-1 для плит, испытываемых методом нагружения, приведены без учета массы плит, которая принята: из тяжелого бетона для плит шириной 3 м - 280 кгс/м², для плит шириной 1,5 м - 270 кгс/м². Указанными величинами допускается пользоваться при испытании плит из бетона на пористых заполнителях.

Для испытываемых плит отношение f_факт/f_прод ≤ 0,85.

1.4. В плитах покрытий размером 1,5×5,55м предусмотрены унифицированные отверстия для дефлекторов и зонтов. На плиты покрытий могут устанавливаться крышные центробежные или осевые вентиляторы №4; 5 и 6. На каждую плиту допускается установка только одного вентилятора. Установку вентиляторов следует производить в соответствии с указаниями, изложенными в серии 1.469-7. В случае установки на плиты покрытий оборудования с динамическими нагрузками, кроме указанных выше номеров крышных вентиляторов, необходимо производить динамический расчет в соответствии с действующими нормативами. Эквивалентные расчетные равномерно распределенные нагрузки от вентиляционного устройства для плит покрытий с отверстиями для дефлекторов, зонтов и вентиляторов, приведены в табл. 2.

Таблица 2

Размер плиты м	Марка плиты	Вид вентиляционного устройства		Диаметр отверстия мм	Эквивалентная равномерно распределенная нагрузка на 1м² плиты, кгс/м² (при n>1)
1	2	3		4	5
1,5×5,55	1ПЗ-1АIVТ(П)-1; 1ПЗ-1АIVТ(П)-1, 1ПЗ-1АIVТ(П)-1; 1ПЗ-1АIVСКТ(П)-1П	Зонт (дефлектор)		400	60 (60)
	1ПЗ-1АIVТ(П)-2; 1ПЗ-1АIVТ(П)-2; 1ПЗ-1АIVТ(П)-2; 1ПЗ-1АIVСКТ(П)-2П			700	50 (80)
	1ПЗ-1АIVТ(П)-3; 1ПЗ-1АIVТ(П)-3; 1ПЗ-1АIVТ(П)-3; 1ПЗ-1АIVСКТ(П)-3П			1000	45 (115)
	1ПЗ-1АIVТ(П)-2	центробежный вентилятор	№4	700	60
	1ПЗ-1АIVТ(П)-2		№5		80
	1ПЗ-1АIVТ(П)-2		№6		105
	1ПЗ-1АIVТ(П)-2	осевой вентилятор	№4		40
	1ПЗ-1АIVСКТ(П)-2П		№5		45
			№6		50

1 В графе 5 в скобках указаны эквивалентные нагрузки на плиты при установке дефлектора.

2. Максимальная равномерно распределенная нагрузка на плиты с отверстиями для дефлекторов, зонтов и крышных вентиляторов №4, 5, 6, определяется по табл. 1 за вычетом эквивалентной равномерно распределенной нагрузки от вентиляционного устройства, приведенной в настоящей таблице.

3. При определении эквивалентной нагрузки от вентиляционного устройства учтены следующие нагрузки:
— от массы дефлектора или зонта (по серии 1.424-32) или одного крышного вентилятора (с №4 по №6);
— от массы стакана (по серии 1.494-24), от массы трубы и утеплителя, клапана и надстройки,
— ветровая нагрузка при значении нормативного скоростного напора „q" на уровне верха трубы, не превышающего 90 кгс/м².
— динамические нагрузки от одного из крышных вентиляторов №4, 5, 6.

4. Эквивалентные нагрузки вычислены для вентиляционных устройств с высотой трубы до 2 м включительно — от верхнего обреза стакана до раструба дефлектора или до верха зонта (без фланцев).

1.5. Расчет плит произведен в соответствии с требованиями „Строительных норм и правил" СНиП II-21-75 с учетом изменений и дополнений по постановлению Госстроя СССР от 11 мая 1981 г №67 и СНиП II-28-73* Ребра плит рассчитаны как шарнирно опертые однопролетные балки таврового сечения, а поперечные ребра плит шириной 3,0м — как 2* пролетные балки. Плиты рассчитаны как конструкции 3 категории трещиностойкости. Плиты марок типа 1П1-5; 1П2-5, 1П3-5... 1П3-7 и 1П4-5... 1П4-7 со всеми классами стали рабочей арматуры допускается дополнительно рассчитаны на нагрузки от одного автопогрузчика типа 4004 грузоподъемностью 750 кг при толщине пола в пределах 50÷100 мм. Наибольшая нормативная нагрузка от давления одного колеса принята $P_н$ = 1190 кгс. Расстояние между колесами принято равным 760 мм. При этом нагрузка от напольного транспорта и равномерно распределенная длительная нагрузка приняты действующими разновременно.

Примечание. При применении автопогрузчика указанного типа или аналогичного ему по нагрузке на перекрытиях из плит марок типа 1П1-2...1П1-4, 1П2-2...1П2-4.

Инв. № подл. | Подпись и дата | Взам. инв. №

1П3-2 1П3-4, 1П4-2 1П4-4 (при всех классах стали рабочей арматуры) армирование полок плит следует принимать аналогичным армированию полок марок типа 1П1-5, 1П2-5, 1П3-5 и 1П4-5 соответственно

Плиты перекрытий шириной 1,5 и 3,0м всех марок проверены также на действие погрузчика ЭП-0,5 грузоподъемностью 500кг при отсутствии пола (для использования, например, в период строительства)

1.6 Плиты изготовляются из тяжелого бетона марок М200, М250, М300, М350, М400, М450, М500 или из бетона на пористых заполнителях марок М200, М250, М300, М350 и М400

В качестве крупного заполнителя бетонов на пористых заполнителях приняты керамзит, аглопорит и шлаковая пемза, а мелкого заполнителя – кварцевый песок. Материалы, применяемые для приготовления бетона, должны соответствовать действующим стандартам или техническим условиям на эти материалы.

1.7 Передаточная прочность бетона $R_{вр}$ должна приниматься по таблице 1.

1.8 Отпуск арматуры следует производить плавно (без скачков). Мгновенная передача усилий не допускается.

1.9 В качестве предварительно напрягаемой рабочей арматуры продольных ребер плит принята:

1 Сталь стержневая горячекатаная периодического профиля класса А-IV по ГОСТ 5781-81

2 Сталь стержневая термически упрочненная, стойкая против коррозионного растрескивания класса Ат-IVСК по ГОСТ 10884-81

3. Сталь стержневая термически упрочненная периодического профиля класса Ат-IV по ГОСТ 10884-81

Примечание. В случае отсутствия указанной стали может быть использована сталь класса А-IV по ГОСТ 5781-81 без изменения диаметра и области применения

4 Сталь стержневая термически упрочненная периодического профиля класса Ат-IV по ГОСТ 10884-81

5. Допускается в случае отсутствия арматуры класса А-IV заменять её арматурой класса А-IIIв в соответствии с указаниями таблицы 3.

1.10. Предварительное напряжение стержневой арматуры классов А-IV, Ат-IVСК, Ат-IV предусмотрено электротермическим или механическим способом, а класса Ат-VI – механическим способом. Величина предварительного напряжения и усилий натяжения рабочей арматуры продольных ребер приведены в таблице 1.

1.11. Полка плиты армируется сварными сетками, поперечные и продольные ребра армируются сварными каркасами. Сварные каркасы и сетки изготовляются при диаметре стержней до 5мм включительно из обыкновенной арматурной проволоки периодического профиля класса Вр-I по ГОСТ 6727-80, при диаметре стержней 6мм и более – из стержневой горячекатаной арматурной стали периодического профиля класса А-III по ГОСТ 5781-81.

1.12. По концам продольных ребер плит устанавливаются закладные изделия МН1 – МН6, которые являются обоймами, предохраняющими торцы ребер плит от разрушения при передаче на бетон усилий от предварительно напрягаемой арматуры. Замкнутые анкера закладных изделий используются для подъема плиты.*

1.13. Предел огнестойкости плит составляет не менее 0,75 часа.

1.14. При применении плит в условиях воздействия слабо и среднеагрессивных газовых сред в проекте конкретного объекта должны быть указаны специальные условия по изготовлению плит, вытекающие из характера агрессивной среды и требований СНиП II-28-73*

1.15. В плитах перекрытий допускается устройство квадратных отверстий для пропуска вертикальных коммуникаций. Отверстия размером до 1000×1000мм для плит шириной 1,5 и 3,0м могут устраиваться в крайних полях плиты до 2* отверстий одновременно, или размером до 500×500мм в любом поле плиты до 4* отверстий одновременно. Несущая способность плит с отверстиями принимается такой же, как и плит без отверстий согласно величинам, приведенным в табл. 1.

1.16. Армирование плит перекрытий с квадратными отверстиями для пропуска коммуникаций может выполняться по чертежам плит настоящего выпуска с учетом рекомендаций, приведенных в докум. 1.442.1-1.1 1000 СМ, 1.442.1-1.1 2000 СМ, 1.442.1-1.1 3000 СМ, по которым можно изготовлять и устанавливать обрамляющие отверстия сетки из горячекатаной арматурной стали периодического профиля класса А-III по ГОСТ 5781-81.

1.17. Арматурные и закладные изделия даны в выпуске 2 настоящей серии

*) В данной серии разработано новое техническое решение на железобетонные ребристые плиты, защищенное заявкой №3261239/29-33 с приоритетом от 12.III 1981г, на которой принято Государственной патентной экспертизой положительное решение от 22 XII-1981г.

2. Технические требования к изготовлению, приемке и испытанию плит.

2.1. Изготовление плит предусмотрено агрегатно-поточным способом.

2.2. При изготовлении плит необходимо выполнять требования ГОСТ 21506-76 и других действующих нормативных и инструктивных документов.

2.3. Плиты из бетона на пористых заполнителях отличаются от плит из тяжелого бетона только составом бетонной смеси, поэтому их армирование следует принимать по армированию соответствующих по нагрузкам плит из тяжелого бетона

2.4 Плоские каркасы и сетки должны изготовляться при помощи контактной точечной электросварки. Применение дуговой электросварки вместо предусмотренной контактной точечной не допускается

2.5. Сталь для изготовления плит применяться тех марок, которые заданы в проекте конкретного здания.

2.6. В плитах перекрытий с квадратными отверстиями сетки, предусмотренные для армирования полок плит, в местах расположения отверстий, вырезаются

2.7. Отклонения от проектных размеров плит и величин защитных слоев бетона не должны превышать указанных в ГОСТ 21506-76 и рабочих чертежах

2.8. Внешний вид и качество поверхностей плит должны удовлетворять требованиям ГОСТ 13015-75 для конструкции производственных зданий, предназначаемых под окраску

2.9. При изготовлении плит для обеспечения требуемой величины защитного слоя бетона должны применяться подкладки из цементно-песчаного раствора или пластмасс Применение стальных фиксаторов, выходящих на поверхность бетона, не допускается.

2.10. До начала производства плит завод-изготовитель должен разработать технологические правила, определяющие основные способы производства и контроля качества изготовления изделий. При изготовлении плит должен быть обеспечен пооперационный технологический контроль на всех стадиях производства.

2.11. Для предохранения лицевых поверхностей закладных изделий от ржавления при транспортировании и хранении все эти поверхности должны быть покрыты цементно-казеиновой обмазкой, кроме поверхностей изделий, установленных в плитах, предназначенных для применения в условиях агрессивных сред, которые согласно требованиям СНиП II-28-73*, должны быть защищены цинковым или другим равнозначным покрытием

2.12. Для оценки качества изготовляемых плит необходимо систематически проводить их испытание в соответствии с ГОСТ 8829-77

2.13. Испытания методом нагружения следует производить только для плит размером 3,0×5,55 и 1,5×5,55м Оценка плит по прочности производится по величине разрушающей нагрузки; жесткости – по величине прогиба продольных ребер, а трещиностойкости – по величине раскрытия трещин Величины контрольных нагрузок на прочность ($P_к$ и $P_к'$), жесткость и трещиностойкость ($σ_{пр}$), а также величины контрольных прогибов ($f_к$) приведены в табл 1 Допускаемые величины контрольной ширины раскрытия трещин принимаются по ГОСТ 8829-77 п 2.4.7.

2.14. Плиты шириной 3,0 и 1,5м длиной 5,05 м и плиты шириной 0,95м следует испытывать неразрушающими методами (ГОСТ 22690.0-77)

2.15. Величина отпускной прочности бетона устанавливается в соответствии с п.1.30 ГОСТ 13015-75.

2.16. Маркировку готовой продукции необходимо производить согласно требованиям ГОСТ 21506-76, при этом после марки плиты следует указать номер ГОСТа или серию рабочих чертежей

2.17. Плиты покрытий размером 1,5×5,55м с отверстиями для дефлекторов или зонтов изготовляются в опалубке плит без отверстий, от которых они отличаются наличием отверстий в полке и набетонкой, которая должна выполняться одновременно с изготовлением всей плиты

3. Указания по применению плит.

3.1. Плиты настоящего выпуска предназначены для применения в неотапливаемых зданиях и на открытом воздухе при расчетной температуре наружного воздуха до минус 40°С, а также в отапливаемых зданиях в условиях систематического воздействия температур до 50°С и эксплуатируемых в условиях воздействия как неагрессивной, так и агрессивной газовой среды

Плиты могут применяться в несейсмических и сейсмических районах с расчетной сейсмичностью до 9 баллов включительно

3.2. При действии многократно повторяющихся и динамических нагрузок назначение марок плит должно производиться на основе соответствующего расчета с соблюдением требований СНиП II-21-75 и „Инструкции по расчету несущих конструкций промышленных зданий и сооружений на динамические нагрузки" Стройиздат. Москва. 1970г.

3.3. При применении плит на открытом воздухе и в неотапливаемых зданиях при расчетной температуре наружного воздуха ниже минус 40°С

Инв.№ подл. | Подпись и дата | Взам. инв.№

назначение марок плит должно производиться при соблюдении требований СНиП II-21-75.

3.4. При применении плит в условиях постоянного воздействия температуры выше +50°С назначение марок плит должно производиться при соблюдении требований СН 482-76.

3.5 В случае применения плит для нагрузок, отличающихся от равномерно распределенных, принятых при расчете плит, назначение марок плит следует производить на основе расчетов, используя при этом типовые плиты необходимой несущей способности.

3.6. Плиты из тяжелого бетона с рабочей арматурой из стали класса А-IV предназначены для применения в условиях как неагрессивной, так и слабо и среднеагрессивной газовых сред; из стали класса Ат-V СК рекомендуется применять в условиях слабо и среднеагрессивной газовых сред; из стали классов Ат-V, Ат-VI должны применяться только в неагрессивной среде.

3.7. При применении плит в условиях агрессивной среды в проекте здания, в соответствии с конкретными условиями эксплуатации и требованиями СНиП II-28-75*, должны быть дополнительно указаны:

а) специальные требования по плотности бетона с указанием марки по водонепроницаемости и водоцементного отношения;

б) марка и расход цемента, состав заполнителей и применяемых добавок;

в) виды защиты и способы их нанесения на поверхность плиты и стальных закладных изделий;

г) требования к качеству бетонной поверхности.

3.8. В ведомости расхода стали на плиту указан только класс стали без указания марки стали. В проекте конкретного здания должны быть указаны марки стали арматуры и закладных изделий плит. Назначение марок стали должно производиться в зависимости от температурных условий эксплуатации конструкций и характера нагрузок (статические, динамические) в соответствии с требованиями действующих нормативных документов

3.9. Плиты, предназначенные для применения в условиях воздействия агрессивной среды, низких или высоких температур, динамических нагрузок, сейсмических воздействий и изготовляемых с учетом соответствующих требований, должны иметь маркировку, отличную от маркировки плит для обычных условий эксплуатации.

Для плит, предназначаемых для применения в условиях воздействия агрессивной среды (с арматурой из стали класса А-IV) требуется дополнительно к установленной марке добавлять следующее буквенное обозначение

„П" - для плиты с повышенной плотностью бетона.

Например если при отсутствии специальных требований к плотности бетона применяется плита марки 1П3-2АIVТ, то при требуемой повышенной плотности бетона — 1П3-2АIVТ-П.

4. Указания по приемке, транспортированию и хранению плит.

4.1 Приемка плит должна производиться в соответствии с требованиями ГОСТ 13015-75, ГОСТ 21506-76, ГОСТ 8829-77 и рабочих чертежей плит.

4.2. Подъем плит следует производить таким образом, чтобы нагрузка от массы плиты распределялась равномерно между четырьмя петлями

4.3. Транспортирование, складирование и хранение плит следует производить согласно требованиям ГОСТ 21506-76

4.4 При перевозке плит автомобильным транспортом следует пользоваться главой СНиП III-1-76 раздел „Транспорт" и „Руководством по перевозке автомобильным транспортом строительных конструкций" (Стройиздат 1980г)

4.5. При перевозке плит железнодорожным транспортом следует руководствоваться „Техническими условиями погрузки и крепления грузов." (Издание „Транспорт" МПС 1967г.)

Таблица 3

Размер плиты м	Марка плиты	Расчетное сопротивление арматуры Ra	Равномерно-распределенная нагрузка на плиту, кгс/м² в агрессивной среде при коэффициенте перегрузки n=1	n>1	в неагрессивной среде при коэффициенте перегрузки n=1	n>1	Расчетный диаметр стержней в одном продольном ребре крайнем	среднем	Предварительное напряжение σ₀ кгс/см²	Усилие натяжения N кгс	Марка бетона	Передаточная прочность бетона Ra	Контрольные равномерно-распределенные нагрузки для оценки прочности плит кгс/м² Pк при C=1,25	Pк' при C=1,6
1	2	3	4	5	6	7	8	9	10	11	12	13	14	15
3,0×5,55	1П1-1 АIII вТ(П)	4500	360	450	445	550	1Ф14	2Ф14	3850	5900	200	160	815	1120
		5000	—	—	400	495	1Ф12	2Ф12	3850	4350			745	1030
	1П1-2 АIII вТ(П)	4500	1350	1600	1600	1895	1Ф22	2Ф22	4200	16000	250	200	2495	3270
		5000	—	—	1455	1725	1Ф20	2Ф20	4570	14400			2280	3000
	1П1-3 АIII вТ(П)	4500	1760	2100	2125	2535	1Ф25	2Ф25	4200	20600	300	210	3295	4295
		5000	—	—	1825	2175	1Ф22	2Ф22	4570	17400			2845	3720
	1П1-4 АIII вТ(П)	4500	2245	2700	2635	3175	1Ф28	2Ф28	4570	28100	350	245	4095	5320
		5000	—	—	2455	2935	1Ф25	2Ф25	4570	22400			3795	4935
	1П1-5 АIII вТ(П)	4500	2750	3300	2885	3475	2Ф22	4Ф22	4570	17400	350	245	4470	5800
		5000	—	—	2885	3475	2Ф20	4Ф20	4570	14400			4470	5800
3,0×5,05	1П2-1 АIII вТ(П)	4500	360	450	445	550	1Ф12	2Ф12	3850	4350	200	160	Испытание следует производить неразрушающими методами	
		5000	—	—	—	—	—	—	—	—	—	—		
	1П2-2 АIII вТ(П)	4500	1350	1600	1600	1895	1Ф20	2Ф20	4200	13200	250	200		
		5000	—	—	1455	1725	1Ф18	2Ф18	4500	11500		175		
	1П2-3 АIII вТ(П)	4500	1760	2100	2045	2435	1Ф22	2Ф22	4200	16000	300	210		
		5000	—	—	1825	2175	1Ф20	2Ф20	4500	14100				
	1П2-4 АIII вТ(П)	4500	2245	2700	2635	3175	1Ф25	2Ф25	4500	22100	350	245		
		5000	—	—	2350	2835	1Ф22	2Ф22	4500	17100				
	1П2-5 АIII вТ(П)	4500	2750	3300	2885	3475	2Ф20	4Ф20	4500	14100	350	245		
		5000	—	—	2885	3475	2Ф18	4Ф18	4500	11500				

Инв. № подл. | Подпись и дата | Взам. инв. №

Продолжение таблицы 3

Размер плиты м	Марка плиты	Расчетное сопротивление арматуры R_a	Равномерно-распределенная нагрузка на плиту, кгс/м²: в агрессивной среде при коэффициенте перегрузки n=1	в агрессивной среде при коэффициенте перегрузки n>1	в неагрессивной среде при коэффициенте перегрузки n=1	в неагрессивной среде при коэффициенте перегрузки n>1	Расчетный диаметр стержней в одном продольном ребре: крайнем	средним	Предварительное напряжение σ_0 кгс/см²	Усилие натяжения N_0 кгс	Марка бетона	Передаточная прочность бетона R_∂	Контрольные равномерно-распределенные нагрузки для оценки прочности плит, кгс/м²: $P_к$ при $C=1.25$	$P_к$ при $C=1.6$
1	2	3	4	5	6	7	8	9	10	11	12	13	14	15
1.5 × 5.55	1ПЗ-1АIIIВТ(П) 1ПЗ-1АIIIВТ(Н) 1ПЗ-1АIIIВТ(П)-2 1ПЗ-1АIIIВТ(П)-3	4500	360	450	445	550	1Ø14	—	3850	5400	200	160	825	1130
		5000	—	—	400	495	1Ø12	—	3850	4350			755	1040
	1ПЗ-2АIIIВТ(П)	4500	1350	1600	1600	1895	1Ø22	—	4200	16000	250	200	2505	3280
		5000	—	—	1455	1725	1Ø20	—	4570	14400			2220	3010
	1ПЗ-3АIIIВТ(П)	4500	1760	2100	2125	2535	1Ø25	—	4200	20800	300	210	3305	4305
		5000	—	—	1825	2175	1Ø22	—	4570	17400			2855	3730
	1ПЗ-4АIIIВТ(П)	4500	2245	2700	2635	3175	1Ø28	—	4570	28100	350	245	4105	5330
		5000	—	—	2435	2935	1Ø25	—	4570	22400			3805	4945
	1ПЗ-5АIIIВТ(П)	4500	2750	3300	3135	3775	2Ø22	—	4570	17400	350	245	4855	6290
		5000	—	—	2950	3565	2Ø20	—	4570	14400			4590	5955
	1ПЗ-6АIIIВТ	4500	3455	4100	3685	4375	2Ø25	—	4570	22400	450	315	5605	7250
		5000	—	—	3565	4375	2Ø22	—	4570	17400			5605	7250
	1ПЗ-7АIIIВТ	4500	4265	5100	4495	5375	2Ø28	—	4570	28100	500	375	6855	8850
		5000	—	—	4495	5375	2Ø25	—	4570	22400			6855	8850
1.5 × 5.05	1ПЧ-1АIIIВТ(П)	4500	360	450	445	550	1Ø12	—	3400	3950	200	160	Испытание следует производить неразрушающими методами	
		5000	—	—	—	—	—	—	—	—	—	—		
	1ПЧ-2АIIIВТ(П)	4500	1350	1600	1600	1895	1Ø20	—	4200	12200	250	200		
		5000	—	—	1455	1725	1Ø18	—	4500	11500		175		
	1ПЧ-3АIIIВТ(П)	4500	1760	2100	2045	2435	1Ø22	—	4200	16000	300	210		
		5000	—	—	1825	2175	1Ø20	—	4500	14100				

Продолжение таблицы 3

Размер плиты м	Марка плиты	Расчетное сопротивление арматуры Ra	Равномерно-распределенная нагрузка на плиту, кгс/м²				Расчетный диаметр стержней в одном продольном ребре		Предварительное напряжение σ0 кгс/см²	Усилие натяжения N0 кгс	Марка бетона	Передаточная прочность R0	Контрольные равномерно-распределенные нагрузки для оценки прочности плит кгс/м²	
			В агрессивной среде при коэффициенте перегрузки		В неагрессивной среде при коэффициенте перегрузки								Рк при С=1.25	Рк-1 при С=1.6
			n=1	n>1	n=1	n>1	крайним	средним						
1	2	3	4	5	6	7	8	9	10	11	12	13	14	15
1,5 × 5,05	1ПТ4-4АIIIв Т(П)	4500	2245	2700	2635	3175	1Ф25		4500	22100	350	245		
		5000			2350	2835	1Ф22		4500	17100				
	1ПТ4-5АIIIв Т(П)	4500	2750	3300	3135	3775	2Ф20		4500	14100	350	245		
		5000			2960	3565	2Ф18		4500	11500				
	1ПТ4-6АIIIв Т	4500	3750	4100	3685	4375	2Ф22		4500	17100	450	315		
		5000			3685	4375	2Ф20		4500	14100				
	1ПТ4-7АIIIв Т	4500	4265	5100	4495	5375	2Ф25		4500	22100	500	350		
		5000			4495	5375	2Ф22		4500	17100				
1,5 × 5,95	1ПТ5-1АIIIв Т(П)	4500	350	450	445	550	1Ф12		3850	4350	200	160	Испытание следует производить неразрушающими методами	
		5000			390	495	1Ф10		3850	3070				
	1ПТ5-2АIIIв Т(П)	4500	1350	1600	1600	1885	1Ф18		3850	3800	250	175		
		5000			1450	1725	1Ф16		3850	2750				
	1ПТ5-3АIIIв Т(П)	4500	1760	2100	2100	2505	1Ф20		3850	12100	300	210		
		5000			1815	2175	1Ф18		3850	9800				
	1ПТ5-4АIIIв Т(П)	4500	2245	2700	2600	3125	1Ф22		4570	17400	350	245		
		5000			2375	2875	1Ф20		4570	14400				
	1ПТ5-5АIIIв Т(П)	4500	2750	3300	2895	3475	1Ф25		4570	22400	350	245		
		5000			2875	3475	1Ф22		4570	17400				
	1ПТ5-6АIIIв Т	4500	3455	4100	3690	4375	1Ф28		4570	28100	450	315		
		5000			3690	4375	1Ф25		4570	22400				
	1ПТ5-7АIIIв Т	4500	4265	5100	4495	5375	2Ф22		4570	17400	500	350		
		5000			4495	5375	2Ф20		4570	14400				

Инв. № подл. | Подпись и дата | Взам. инв. №

18210. 01 - 18

Продолжение таблицы 3

Размер плиты м	Марка плиты	Расчетное сопротивление арматуры R_a	Равномерно-распределенная нагрузка на плиту, кгс/м²				Расчетный диаметр стержней в одном продольном ребре		Предварительное напряжение σ_0 кгс/см²	Усилие натяжения N_0 кгс	Марка бетона	Передаточная прочность R_0	Контрольные равномерно-распределенные нагрузки для оценки прочности плит кгс/м²	
			в агрессивной среде		в неагрессивной среде									
			при коэффициенте перегрузки											
			$n=1$	$n>1$	$n=1$	$n>1$	крайнем	среднем					$P_к$ при $C=1,25$	$P_к'$ при $C=1,6$
1	2	3	4	5	6	7	8	9	10	11	12	13	14	15
0,95 × 5,05	1ПБ-1 А III в т(п)	4500	360	450	445	550	1Ф12	—	3850	4350	200	160	Испытание следует производить неразрушающими методами	
		5000	—	—	390	495	1Ф10	—	3850	3000				
	1ПБ-2 А III в т(п)	4500	1350	1600	1600	1895	1Ф18	—	3850	9800	250	175		
		5000	—	—	1450	1725	1Ф16	—	3850	7750				
	1ПБ-3 А III в т(п)	4500	1760	2100	2100	2505	1Ф20	—	3850	12100	300	210		
		5000	—	—	1815	2175	1Ф18	—	3850	9800				
	1ПБ-4 А III в т(п)	4500	2245	2700	2600	3125	1Ф22	—	4500	17100	350	245		
		5000	—	—	2375	2875	1Ф20	—	4500	14100				
	1ПБ-5 А III в т(п)	4500	2750	3300	2895	3475	1Ф25	—	4500	22100	350	245		
		5000	—	—	2875	3475	1Ф22	—	4500	17100				
	1ПБ-6 А III в т	4500	3455	4100	3690	4375	1Ф28	—	4500	27700	450	315		
		5000	—	—	3690	4375	1Ф25	—	4500	22100				
	1ПБ-7 А III в т	4500	4265	5100	4495	5375	2Ф22	—	4500	17100	500	350		
		5000	—	—	4495	5375	2Ф20	—	4500	14100				

1. В графе 2 индекс т во второй части марки обозначает тяжелый бетон, а индекс п в скобках - бетон на пористых заполнителях
2. Арматура класса А-III в с расчетным сопротивлением $R_a = 4500$ кгс/см² применяется при контроле удлинений, а с расчетным сопротивлением $R_a = 5000$ кгс/см² применяется при контроле напряжений и удлинений
3. В графах 4÷7 нагрузки приведены без учета массы плиты
4. При расчете плиты учитывалась ее масса с заливкой швов, равная: 1) для плит шириной 1,5 и 3,0 м - из тяжелого бетона - 295 кгс/м² (при $n=1$) и 325 кгс/м² (при $n>1$), а из бетона на пористых заполнителях - 240 кгс/м² (при $n=1$) и 255 кгс/м² (при $n>1$), 2) для плит шириной 0,95 м - из тяжелого бетона - кгс/м² (при $n=1$) и 405 кгс/м² (при $n>1$), а из бетона на пористых заполнителях 305 кгс/м² (при $n=1$) и 335 кгс/м² (при $n>1$)
5. В графах 10 и 11 величины σ_0 и N_0 приведены без учета потерь от деформации форм
6. Испытание плит размерами 3×5,55 и 1,5×5,55 м по деформациям допускается производить по данным таблицы 1 для соответствующих плит, армированных сталью класса А-IV.
7. В графах 14 и 15 величины $P_к$ и $P_к'$ приведены без учета их массы, принятой из тяжелого бетона для плит шириной 3 м - 280 кгс/м², для плит шириной 1,5 м - 270 кгс/м². Указанными величинами допускается пользоваться при испытании плит из бетона на пористых заполнителях.

13210 01 19

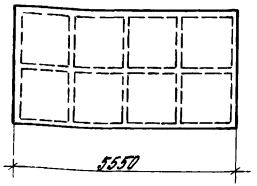

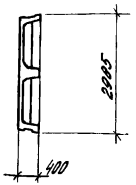

Назначение	Марка плиты: Из тяжелого бетона	Марка плиты: Из бетона на пористом заполнителе	Марка бетона	Расход материалов: Бетон м³	Расход материалов: Сталь, кг: Натуральная	Расход материалов: Сталь, кг: Привед. к классу А-I	Масса, т: Из тяжелого бетона	Масса, т: Из бетона на пористом заполнит.
Рядовая	1П1-1АIVТ	1П1-1АIVП	200	1,89	97,2	151,5	4,73	3,8
	1П1-2АIVТ	1П1-2АIVП	250		137,0	228,4		
	1П1-3АIVТ	1П1-3АIVП	300		161,6	269,7		
	1П1-4АIVТ	1П1-4АIVП	350		210,8	351,7		
	1П1-5АIVТ	1П1-5АIVП			270,9	454,8		
	1П1-1АтVСКТ-П	1П1-1АтVСКП-П	250		97,2	158,2		
	1П1-2АтVСКТ-П	1П1-2АтVСКП-П	300		126,6	223,0		
	1П1-3АтVСКТ-П	1П1-3АтVСКП-П	350		150,0	265,4		
	1П1-4АтVСКТ-П	—	450		192,0	337,1		
	1П1-5АтVСКТ-П	—			250,1	443,9		
	1П1-1АтVТ	1П1-1АтVП	250		97,2	158,2		

Назначение	Марка плиты: Из тяжелого бетона	Марка плиты: Из бетона на пористом заполнителе	Марка бетона	Расход материалов: Бетон м³	Расход материалов: Сталь, кг: Натуральная	Расход материалов: Сталь, кг: Привед. к классу А-I	Масса, т: Из тяжелого бетона	Масса, т: Из бетона на пористом заполнит.
Рядовая	1П1-2АтVТ	1П1-2АтVП	300	1,89	126,6	223,0	4,73	3,8
	1П1-3АтVТ	1П1-3АтVП	350		147,9	262,3		
	1П1-4АтVТ	1П1-4АтVП			184,7	326,3		
	1П1-5АтVТ	1П1-5АтVП	400		242,8	433,1		
	1П1-1АтVIТ	1П1-1АтVIП	350		91,2	147,1		
	1П1-2АтVIТ	1П1-2АтVIП			117,4	209,0		
	1П1-3АтVIТ	1П1-3АтVIП	400		137,5	247,4		
	1П1-4АтVIТ	—	500		173,1	310,9		
	1П1-5АтVIТ	—			224,4	405,2		

Рук. отд.	Выжигин		
Н. контр.	Трахтенгерц		
Гл. ин. пр.	Трахтенгерц		
Рук. гр.	Суровова		
Провер.	Товгина		
Разраб.	Лобович		

1.442.1-1.1 0.00 ОН

Номенклатура плит

Стадия	Лист	Листов
Р	1	7

ЦНИИПРОМЗДАНИЙ

Инв. № подл. | Подпись и дата | Взам. инв. №

18210 01 20

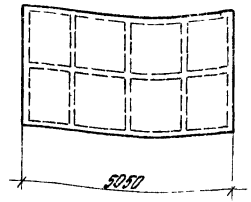

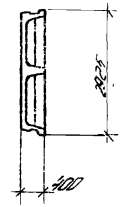

Назначение	Марка плиты: из тяжелого бетона	Марка плиты: из бетона на пористом заполнителе	Марка бетона	Расход материалов: бетон м³	Расход материалов: сталь, кг: натуральная	Расход материалов: сталь, кг: привед. к классу А-I	Масса, т: из тяжелого бетона	Масса, т: из бетона на пористом заполнит.
Радовая	1П2-1АIVТ	1П2-1АIVП	200	1,74	90,4	140,5	4,35	3,5
	1П2-2АIVТ	1П2-2АIVП	250		117,4	192,0		
	1П2-3АIVТ	1П2-3АIVП	300		139,3	220,3		
	1П2-4АIVТ	1П2-4АIVП	350		178,9	281,8		
	1П2-5АIVТ	1П2-5АIVП			232,4	382,9		
	1П2-1АтVСКТ-П	1П2-1АтVСКП-П	250		84,8	133,6		
	1П2-2АтVСКТ-П	1П2-2АтVСКП-П	300		109,0	186,3		
	1П2-3АтVСКТ-П	1П2-3АтVСКП-П	350		129,7	223,1		
	1П2-4АтVСКТ-П	—	450		168,5	288,3		
	1П2-5АтVСКТ-П	—			215,5	371,5		
	1П2-1АтVТ	1П2-1АтVП	250		84,8	133,6		

Назначение	Марка плиты: из тяжелого бетона	Марка плиты: из бетона на пористом заполнителе	Марка бетона	Расход материалов: бетон м³	Расход материалов: сталь, кг: натуральная	Расход материалов: сталь, кг: привед. к классу А-I	Масса, т: из тяжелого бетона	Масса, т: из бетона на пористом заполнит.
Радовая	1П2-2АтVТ	1П2-2АтVП	300	1,74	109,0	186,3	4,35	3,5
	1П2-3АтVТ	1П2-3АтVП	350		127,6	219,9		
	1П2- АтVТ	1П2-4АтVП			161,2	277,6		
	1П2- АтVТ	1П2-5АтVП	400		208,3	360,7		
	1П2-1АтVIТ	1П2-1АтVIП	350		84,8	136,3		
	1П2-2АтVIТ	1П2-2АтVIП			101,4	173,7		
	1П2-3АтVIТ	1П2-3АтVIП	400		119,2	207,1		
	1П2-4АтVIТ	—	500		151,6	263,7		
	1П2-5АтVIТ	—			193,1	335,6		

1.442.1-1.10.00.0Н

Лист 2

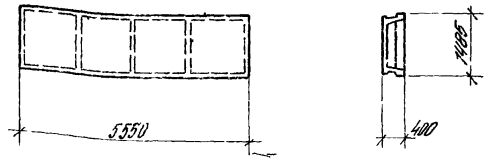

Назначение	Марка плиты: из тяжелого бетона	Марка плиты: из бетона на пористом заполнителе	Марка бетона	Расход материалов: Бетон м³	Расход материалов: Сталь, кг: Натуральная	Расход материалов: Сталь, кг: Приведенная к классу А-I	Масса, т: Из тяжелого бетона	Масса, т: Из бетона на пористом заполнителе
Рядовая	1П3-1АIIIТ	1П3-1АIIIП	200	0,9	48,5	75,0	2,2	1,8
	1П3-2АIIIТ	1П3-2АIIIП	250		69,1	114,7		
	1П3-3АIIIТ	1П3-3АIIIП	300		79,9	133,2		
	1П3-4АIIIТ	1П3-4АIIIП	350		102,8	171,6		
	1П3-5АIIIТ	1П3-5АIIIП			134,4	224,9		
	1П3-6АIIIТ	—	450		164,0	274,9		
	1П3-7АIIIТ	—	500		187,7	314,2		
	1П3-1АтIVСКТ-П	1П3-1АтIVСКП-П	250		48,5	78,4		
	1П3-2АтIVСКТ-П	1П3-2АтIVСКП-П	300		63,9	111,9		
	1П3-3АтIVСКТ-П	1П3-3АтIVСКП-П	350		74,1	131,1		
	1П3-4АтIVСКТ-П	—	450		93,4	164,3		
	1П3-5АтIVСКТ-П	—			124,0	214,4		
	1П3-6АтIVСКТ-П	—	500		152,4	270,7		
	1П3-7АтIVСКТ-П	—			168,9	304,6		
	1П3-1АтVТ	1П3-1АтVП	250		48,5	78,4		

Назначение	Марка плиты: из тяжелого бетона	Марка плиты: из бетона на пористом заполнителе	Марка бетона	Расход материалов: Бетон м³	Расход материалов: Сталь, кг: Натуральная	Расход материалов: Сталь, кг: Приведенная к классу А-I	Масса, т: Из тяжелого бетона	Масса, т: Из бетона на пористом заполнителе
Рядовая	1П3-2АтVТ	1П3-2АтVП	300	0,9	63,9	111,9	2,2	1,8
	1П3-3АтVТ	1П3-3АтVП	350		74,1	131,1		
	1П3-4АтVТ	1П3-4АтVП			93,4	164,3		
	1П3-5АтVТ	1П3-5АтVП	400		124,0	214,4		
	1П3-6АтVТ	—	450		152,4	270,7		
	1П3-7АтVТ	—	500		168,9	304,6		
	1П3-1АтVIТ	1П3-1АтVIП	350		45,5	72,8		
	1П3-2АтVIТ	1П3-2АтVIП			58,3	104,9		
	1П3-3АтVIТ	1П3-3АтVIП	400		68,9	123,6		
	1П3-4АтVIТ	—			87,6	156,6		
	1П3-5АтVIТ	—	500		114,8	205,4		
	1П3-6АтVIТ	—			142,0	255,8		

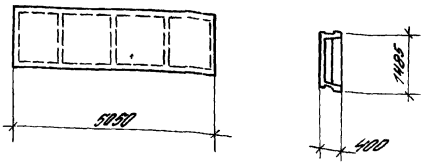

Назначение	Марка плиты: Из тяжелого бетона	Марка плиты: Из бетона на пористом заполнителе	Марка бетона	Расход материалов: Бетон м³	Расход материалов: Сталь, кг: Натуральная	Расход материалов: Сталь, кг: Привед. к классу А-I	Масса, т: Из тяжелого бетона	Масса, т: Из бетона на пористом заполнителе
Рядовая	1П4-1АIVТ	1П4-1АIVП	200	0,83	45,0	69,4	2,1	1,7
	1П4-2АIVТ	1П4-2АIVП	250		59,2	96,3		
	1П4-3АIVТ	1П4-3АIVП	300		68,6	112,3		
	1П4-4АIVТ	1П4-4АIVП	350		86,8	141,6		
	1П4-5АIVТ	1П4-5АIVП			115,0	188,7		
	1П4-6АIVТ	—	450		141,8	233,6		
	1П4-7АIVТ	—	500		156,9	260,9		
	1П4-1АтVСКТ-П	1П4-1АтVСКП-П	250		42,2	66,0		
	1П4-2АтVСКТ-П	1П4-2АтVСКП-П	300		55,0	93,4		
	1П4-3АтVСКТ-П	1П4-3АтVСКП-П	350		63,8	109,7		
	1П4-4АтVСКТ-П	—	450		81,6	139,8		
	1П4-5АтVСКТ-П	—			106,6	183,0		
	1П4-6АтVСКТ-П	—	500		132,2	228,4		
	1П4-7АтVСКТ-П	—			146,5	257,4		
	1П4-1АтVТ	1П4-1АтVП	250		42,2	66,0		

Назначение	Марка плиты: Из тяжелого бетона	Марка плиты: Из бетона на пористом заполнителе	Марка бетона	Расход материалов: Бетон м³	Расход материалов: Сталь, кг: Натуральная	Расход материалов: Сталь, кг: Привед. к классу А-I	Масса, т: Из тяжелого бетона	Масса, т: Из бетона на пористом заполнителе
Рядовая	1П4-2АтVТ	1П4-2АтVП	300	0,83	55,0	93,4	2,1	1,7
	1П4-3АтVТ	1П4-3АтVП	350		63,8	109,7		
	1П4-4АтVТ	1П4-4АтVП			81,6	139,8		
	1П4-5АтVТ	1П4-5АтVП	400		106,6	183,0		
	1П4-6АтVТ	—	450		132,2	228,4		
	1П4-7АтVТ	—	500		146,5	257,4		
	1П4-1АтVIТ	1П4-1АтVIП	350		42,2	67,3		
	1П4-2АтVIТ	1П4-2АтVIП			51,2	87,2		
	1П4-3АтVIТ	1П4-3АтVIП	400		59,6	103,3		
	1П4-4АтVIТ	—	500		76,8	132,9		
	1П4-5АтVIТ	—			99,0	170,5		
	1П4-6АтVIТ	—			123,8	215,6		

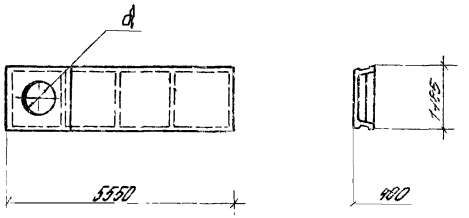

Назначение		Марка плиты: Из тяжелого бетона	Марка плиты: Из бетона на пористом заполнителе	Марка бетона	Расход материалов: Бетон, м3	Расход материалов: Сталь, кг: Натуральная	Расход материалов: Сталь, кг: Проволока класса В-I	Масса, т: Из тяжелого бетона	Масса, т: Из бетона на пористом заполнителе
Резервуар с отверстием	d = 400 мм	1.П3-1.АIVТ-1	1.П3-1.АIVП-1	200	1,0	85,7	127,1	2,5	2,0
		1.П3-1.АтVСКТ-10	1.П3-1.АтVСКП-10	250		85,7	130,4		
		1.П3-1.АтVТ-1	1.П3-1.АтVП-1			85,7	130,4		
		1.П3-1.АтVIТ-1	1.П3-1.АтVIП-1	350		82,7	124,9		
	d = 700 мм	1.П3-1.АIVТ-2	1.П3-1.АIVП-2	200	0,94	84,9	125,9	2,4	1,9
		1.П3-1.АтVСКТ-20	1.П3-1.АтVСКП-20	250		84,9	129,3		
		1.П3-1.АтVТ-2	1.П3-1.АтVП-2			84,9	129,3		
		1.П3-1.АтVIТ-2	1.П3-1.АтVIП-2	350		81,9	123,7		
	d = 1000 мм	1.П3-1.АIVТ-3	1.П3-1.АIVП-3	200	0,93	77,5	115,2	2,3	1,9
		1.П3-1.АтVСКТ-30	1.П3-1.АтVСКП-30	250		77,5	118,6		
		1.П3-1.АтVТ-3	1.П3-1.АтVП-3			77,5	118,6		
		1.П3-1.АтVIТ-3	1.П3-1.АтVIП-3	350		74,5	113,0		

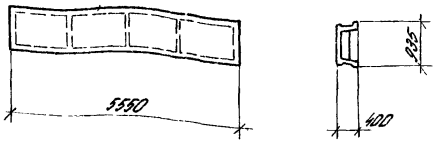

Назначение	Марка плиты: Из тяжелого бетона	Из бетона на пористом заполнителе	Марка бетона	Расход материалов: Бетон м³	Сталь, кг: Натурально	Приведенной к классу А-I	Масса, т: Из тяжелого бетона	Из бетона на пористом заполнителе
Ригели	1.105-1.АтIVТ	1.105-1.АтIVП	200	0,68	38,5	58,7	1,7	1,4
	1.105-2.АтIVТ	1.105-2.АтIVП	250		42,9	81,0		
	1.105-3.АтIVТ	1.105-3.АтIVП	300		54,5	90,2		
	1.105-4.АтIVТ	1.105-4.АтIVП	350		64,1	106,6		
	1.105-5.АтIVТ	1.105-5.АтIVП			68,9	118,2		
	1.105-6.АтIVТ	—	450		93,4	159,6		
	1.105-7.АтIVТ	—	500		110,0	181,3		
	1.105-1.АтVСКТ-П	1.105-1.АтVСКП-П	250		38,5	61,0		
	1.105-2.АтVСКТ-П	1.105-2.АтVСКП-П	300		45,7	77,2		
	1.105-3.АтVСКТ-П	1.105-3.АтVСКП-П	350		49,9	87,0		
	1.105-4.АтVСКТ-П	—	450		58,9	103,9		
	1.105-5.АтVСКТ-П	—			64,1	118,0		
	1.105-6.АтVСКТ-П	—	500		84,0	150,2		
	1.105-7.АтVСКТ-П	—			93,6	164,9		
	1.105-1.АтVТ	1.105-1.АтVП	250		38,5	61,0		

Назначение	Марка плиты: Из тяжелого бетона	Из бетона на пористом заполнителе	Марка бетона	Расход материалов: Бетон м³	Сталь, кг: Натурально	Приведенной к классу А-I	Масса, т: Из тяжелого бетона	Из бетона на пористом заполнителе
Ригели	1.105-2.АтVТ	1.105-2.АтVП	300	0,68	45,7	77,2	1,7	1,4
	1.105-3.АтVТ	1.105-3.АтVП	350		49,9	87,0		
	1.105-4.АтVТ	1.105-4.АтVП			58,9	103,9		
	1.105-5.АтVТ	1.105-5.АтVП	400		64,1	118,0		
	1.105-6.АтVТ	—	450		84,0	150,2		
	1.105-7.АтVТ	—	500		93,6	164,9		
	1.105-1.АтVIТ	1.105-1.АтVIП	350		38,5	62,4		
	1.105-2.АтVIТ	1.105-2.АтVIП			42,1	70,9		
	1.105-3.АтVIТ	1.105-3.АтVIП	400		45,7	80,1		
	1.105-4.АтVIТ	—	500		54,3	96,9		
	1.105-5.АтVIТ	—			58,9	108,6		
	1.105-6.АтVIТ	—			84,0	151,3		

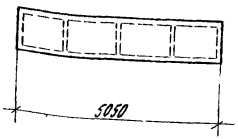

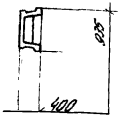

Назначение	Марка плиты: из тяжелого бетона	Марка плиты: из бетона на пористом заполнителе	Марка бетона	Расход материалов: Бетон м³	Расход материалов: Сталь кг: Натурально-я	Расход материалов: Сталь кг: Приведенная к классу AI	Масса, т: из тяжелого бетона	Масса, т: из бетона на пористом заполнителе
Работа	1ПБ-1 АIIIТ	1ПБ-1АIIIП	200	0,63	35,8	54,3	1,6	1,3
	1ПБ-2 АIIIТ	1ПБ-2АIIIП	250		46,2	74,1		
	1ПБ-3 АIIIТ	1ПБ-3АIIIП	300		50,4	83,0		
	1ПБ-4 АIIIТ	1ПБ-4АIIIП	350		59,3	98,3		
	1ПБ-5 АIIIТ	1ПБ-5АIIIП			64,5	108,7		
	1ПБ-6 АIIIТ	—	450		86,6	145,6		
	1ПБ-7 АIIIТ	—	500		102,2	173,3		
	1ПБ-1 АтVСКТ-П	1ПБ-1 АтVСКП-П	250		35,8	56,5		
	1ПБ-2 АтVСКТ-П	1ПБ-2 АтVСКП-П	300		42,4	71,3		
	1ПБ-3 АтVСКТ-П	1ПБ-3 АтVСКП-П	350		46,2	80,2		
	1ПБ-4 АтVСКТ-П	—	450		54,5	95,8		
	1ПБ-5 АтVСКТ-П	—			59,3	106,9		
	1ПБ-6 АтVСКТ-П	—	500		78,0	139,8		
	1ПБ-7 АтVСКТ-П	—			92,6	168,1		
	1ПБ-1 АтVТ	1ПБ-1 АтVП	250		35,8	56,5		

Назначение	Марка плиты: из тяжелого бетона	Марка плиты: из бетона на пористом заполнителе	Марка бетона	Расход материалов: Бетон м³	Расход материалов: Сталь кг: Натурально-я	Расход материалов: Сталь кг: Приведенная к классу AI	Масса, т: из тяжелого бетона	Масса, т: из бетона на пористом заполнителе
Работа	1ПБ-2 АтVТ	1ПБ-2 АтVП	300	0,63	42,4	71,3	1,6	1,3
	1ПБ-3 АтVТ	1ПБ-3 АтVП	350		46,2	80,2		
	1ПБ-4 АтVТ	1ПБ-4 АтVП			54,5	95,8		
	1ПБ-5 АтVТ	1ПБ-5 АтVП	400		59,3	106,9		
	1ПБ-6 АтVТ	—	450		78,0	139,8		
	1ПБ-7 АтVТ	—	500		92,6	168,1		
	1ПБ-1 АтVIТ	1ПБ-1 АтVIП	350		35,8	51,8		
	1ПБ-2 АтVIТ	1ПБ-2 АтVIП			39,2	65,8		
	1ПБ-3 АтVIТ	1ПБ-3 АтVIП	400		42,4	73,9		
	1ПБ-4 АтVIТ	—	500		50,3	89,3		
	1ПБ-5 АтVIТ	—			54,5	100,0		
	1ПБ-6 АтVIТ	—			78,0	145,2		

Расход стали, приведенной к классу AI дан с учетом коэффициентов отходов

Инв.№ подл. | Подпись и дата | Взам. инв.№

Формат	Зона	Поз.	Обозначение	Наименование	Кол.	Примечание
				Документация		
			1.442.1-1.11.00.0СБ	Сборочный чертеж		
			1.442.1-1.1 0.00.0ПЗ	Пояснительная записка		
			1.442.1-1.1 0.00.0ВМС	Ведомость расхода стали		
			1.442.1-1.1 0.00ОН	Номенклатура плит		
				Сборочные единицы		
		1	1.442.1-1.20.03.0	Каркас плоский КР25	2	
		2	1.442.1-1.20.07.0	Сетка С29	4	
		3	1.442.1-1.20.07.0-01	Сетка С30	2	

Формат	Зона	Для исполнения с порядковым номером[1]	Обозначение	Кол.	Примечание
			Переменные данные		
			Сборочные единицы		
			Поз. 4 Каркас плоский (КР1÷КР4; КР5÷КР9)		
		-00...-07	1.442.1-1.20.01.0	4	КР1
		-08...-11	-01	4	КР2
		-12...-15	-02	4	КР3
		1) Основное исполнение, не имеющее порядкового номера обозначено „00"			

Рук. отд.	Выжигин		1.442.1-1.11.00.0
Н. контр.	Тряхтенгерц		
Гл. ин. пр.	Тряхтенгерц		Плита 1П1, 1П2
Рук. гр.	Суровова		
Пр. вер.	Товгина		
Разраб.	Лобович		

Стадия	Лист	Листов
Р	1	4

ЦНИИПРОМЗДАНИЙ

Формат	Зона	Для исполнения с порядковым номером[1]	Обозначение	Кол.	Примечание
		-16...-19	1.442.1-1.20.01.0-03	4	КР4
		-20...-27	-05	4	КР6
		-28...-31	-06	4	КР7
		-32...-35	-07	4	КР8
		-36...-39	-08	4	КР9
			Поз 5 Каркас плоский (КР11÷КР15)		
		-00...-03; -20...-23	1.442.1-1.20.02.0	3	КР11
		-04...-07; -24...-27	-01	3	КР12
		-10; -11; -30; -31	-02	3	КР13
		-08; -09; -14; -15; -18; -19;	-03		КР14
		-28; -29; -34; -35; -38; -39		3	
		-12; -13; -16; -17;	-04		КР15
		-32; -33; -36; -37		3	
			Поз. 6 Сетка (С1÷С6)		
		-00...-07	1.442.1-1.20.04.0	2	С1
		-08...-15	-01	2	С2
		-16...-19	-02	2	С3
		-20...-27	-03	2	С4
		-28...-35	-04	2	С5
		-36...-39	-05	2	С6
			Поз 7 Сетка (С13÷С16)		
		-00...-07	1.442.1-1.20.05.0	1	С13
		-08...-15	-01	1	С14
		-16...-19	-02	1	С15
		-20...-27	-03	1	С16
		-28...-35	-04	1	С17
		-36...-39	-05	1	С18

Взам. инв. №

Подпись и дата

Инв. № подл.

Формат	Зона	Для исполнения с порядковым номером[1]	Обозначение	Кол.	Примечание
		Поз. 8 Сетка (С 19, С 20, С 23, С 24, С 27, С 28)			
		-00 ... -11	1.442.1-1.2 0.06.0	2	С 19
		-12 ... -15	-01	2	С 20
		-20 ... -31	-04	2	С 23
		-32 ... -35	-05	2	С 24
		-16 ... -19	-08	2	С 27
		-36 ... -39	-09	2	С 28
		Поз. 9 Изделие	закладное (МН1, МН2)		
		-00 ... -15; -20 ... -35	1442.1-1.20.09.0	4	МН1
		-16 ... -19; -36 ... -39	-01	4	МН2
		Поз. 10 Изделие	закладное (МН5, МН6)		
		-00 ... -15; -20 ... -35	1442.1-1.20.10.0	2	МН5
		-16 ... -19; -36 ... -39	-01	2	МН6
		Детали:			
		Поз 11 Стержень напрягаемый			
		-00	1442.1-1.20.00.1-01	4	
		-01	-08	4	
		-02	-15	4	
		-03	-21	4	
		-04	-04	4	
		-05	-11	4	
		-06	-18	4	
		-07	-24	4	
		-08	-05	4	
		-09	-12	4	
		-10	-19	4	
		-11	-25	4	
		-12	-06	4	
		-13	-13	4	

Взам. инв. № | Подпись и дата | Инв. № подл.

1442.1-1.1.1.000 | Лист 3

Формат	Зона	Для исполнения с порядковым номером[1]	Обозначение	Кол.	Примечание
		-14	1.442.1-1.20.00.1-20	4	
		-15	-26	4	
		-16	-04	8	
		-17	-11	8	
		-18	-18	8	
		-19	-24	8	
		-20	-29	4	
		-21	-35	4	
		-22	-41	4	
		-23	-47	4	
		-24	-31	4	
		-25	-37	4	
		-26	-43	4	
		-27	-49	4	
		-28	-32	4	
		-29	-38	4	
		-30	-44	4	
		-31	-50	4	
		-32	-33	4	
		-33	-39	4	
		-34	-45	4	
		-35	-51	4	
		-36	-31	8	
		-37	-37	8	
		-38	-43	8	
		-39	-49	8	
		Материал			
		Марки и расход бетона см. номенклатуру		плит	
		1.442.1-1.1 0.00.0Н			

Взам. инв. № | Подпись и дата | Инв. № подл.

1442.1-1.1 1.000 | Лист 4

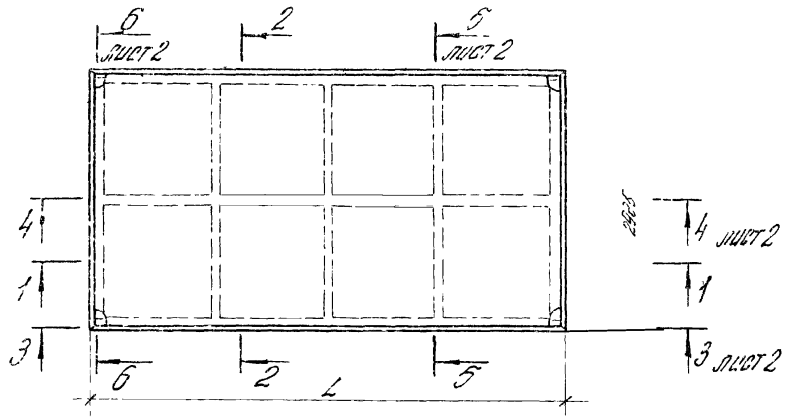

1-1

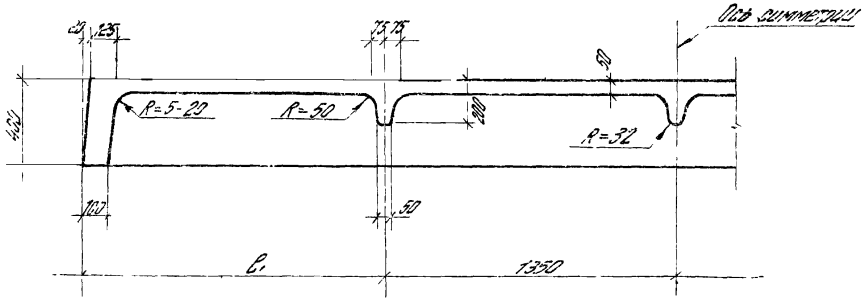

2-2

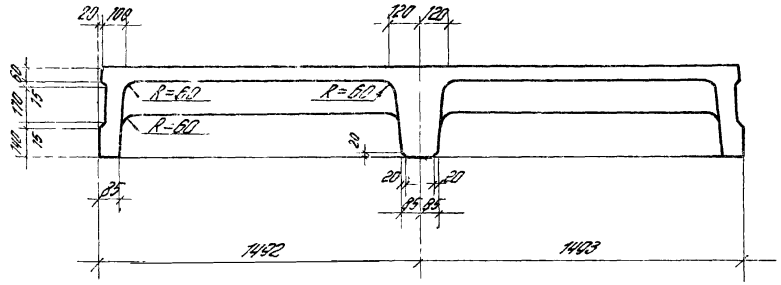

Таблица 1

Обозначение	Размеры, мм		Масса, т
	L	l_1	
-00 -19	5550	1425	4,73
-20 -39	5050	1175	4,35

Таблицу исполнений см на листе 5.

Рук. отд.	Выжигин		1.442.1-1.1 1.00.0 СБ	
Н. контр.	Трахтенгерц		Плита 1П1, 1П2 Сборочный чертеж	Стадия: Р; Масса: См. табл.; Масштаб: —
Гл. ин. пр.	Трахтенгерц			Лист 1; Листов 5
Рук. гр.	Суровова			ЦНИИПРОМЗДАНИЙ
Провер.	Товгина			
Разраб.	Полетаева			

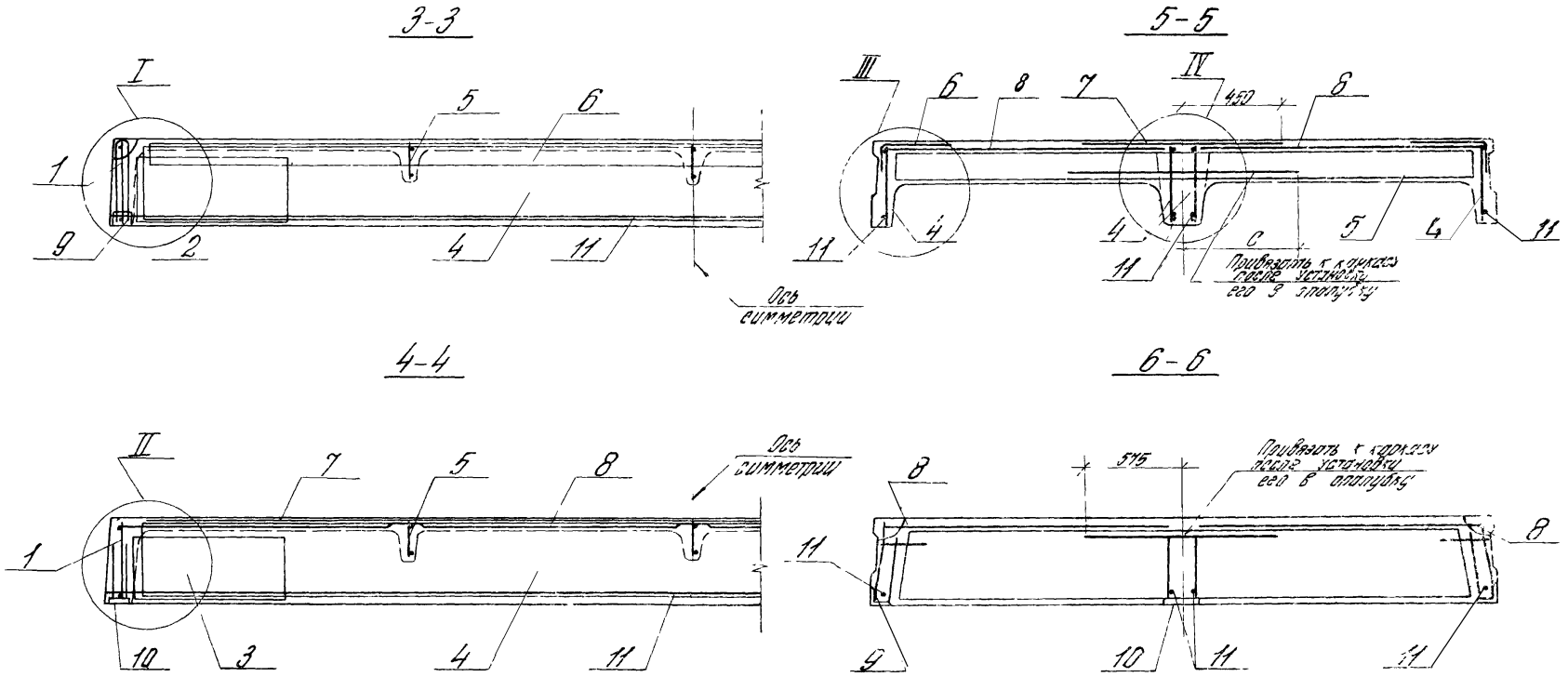

Таблица 2

Обозначение	C, мм
-00...-03; -20...-23	350
-04...-07; -10; -11; -24...-27; -30; -31	525
-08; -09; -14; -15; -18; -19; -28; -29; -34; -35; -38; -39	575
-12; -13; -16; -17; -32; -33; -36; -37	600

Рис.1

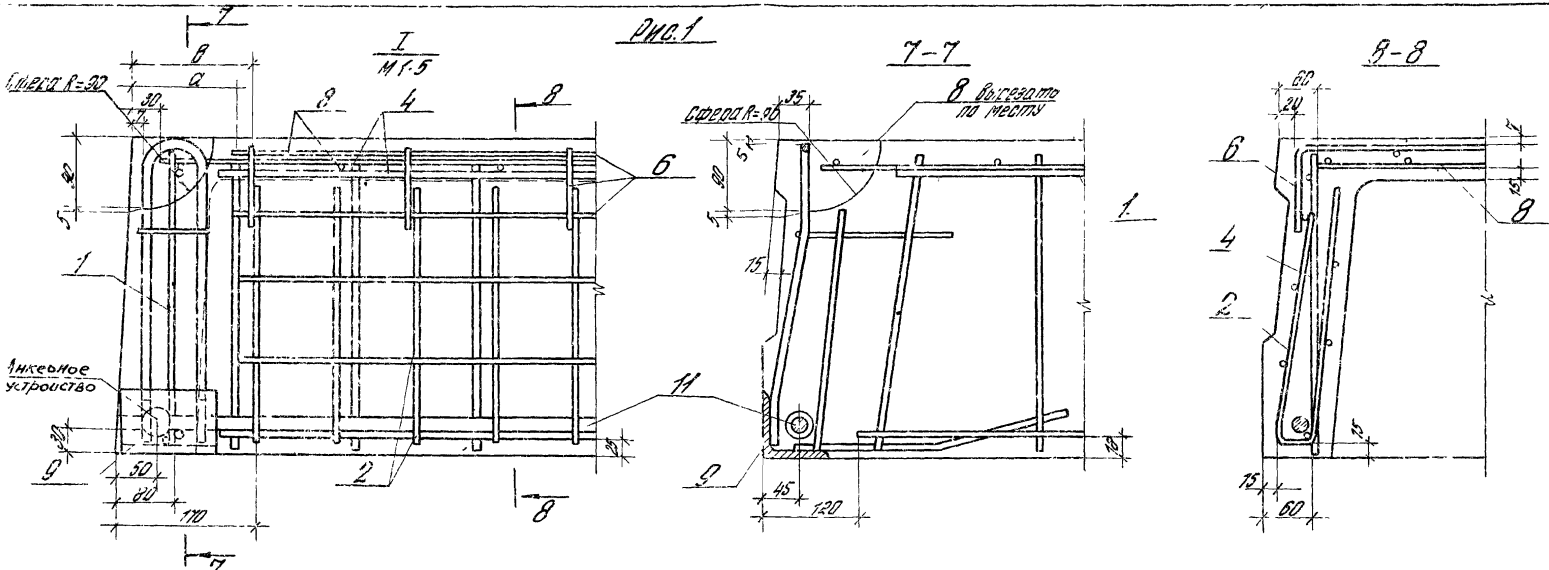

Рис.2
остальное см. рис.1

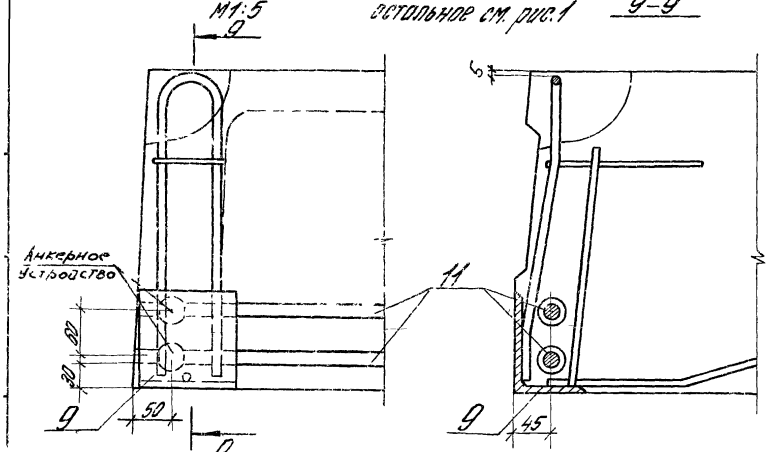

Таблица 3

Обозначение	Рис	Размеры, мм	
		а	в
-00.. -15	1,3	130	145
-20 -35		120	205
-16 -19	2,4	130	140
-36 -39		120	180

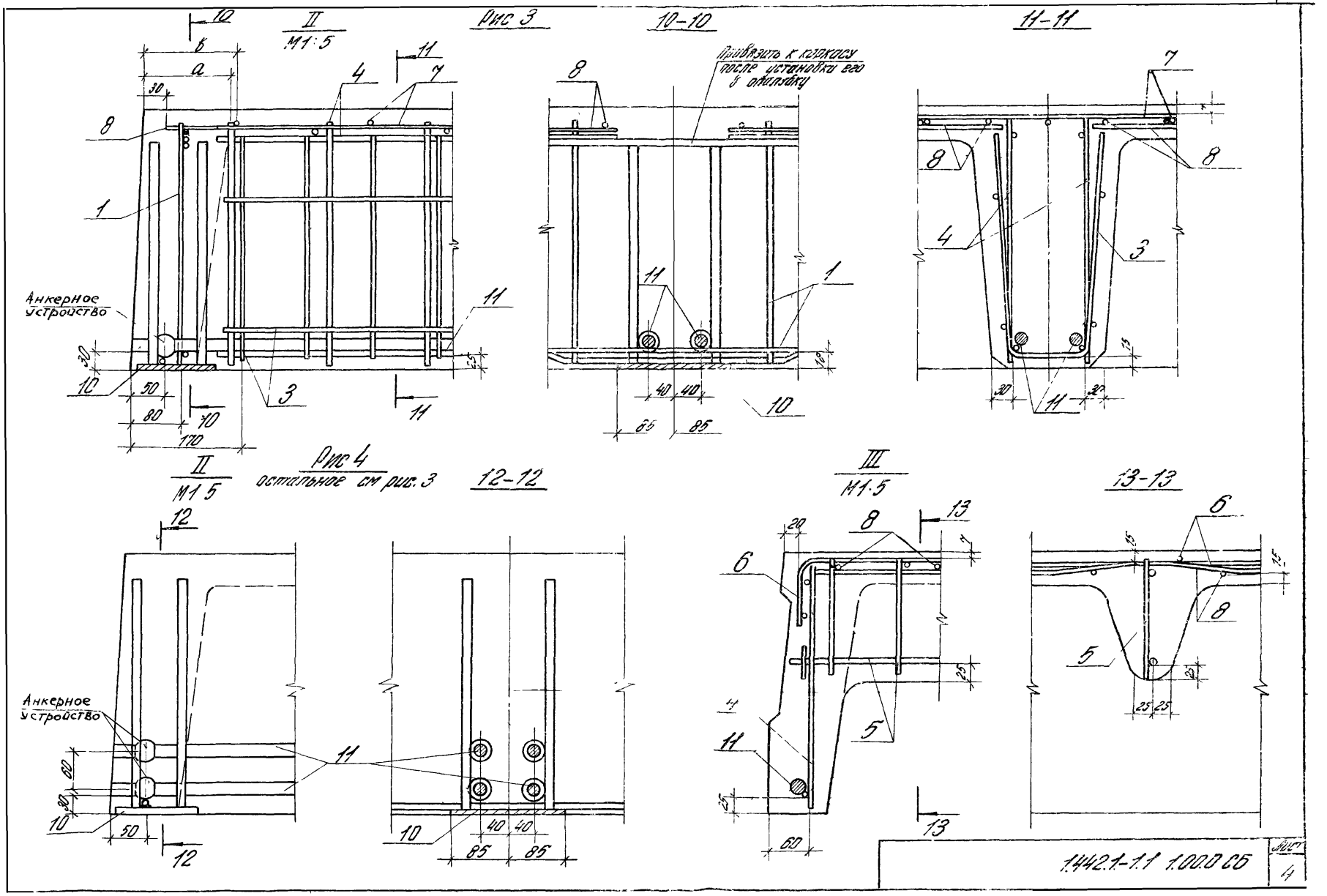
Рис 3
II
М1:5
10-10
11-11
Привязать к каркасу после установки его в опалубку
Анкерное устройство
Рис 4
остальное см рис. 3
II
М1 5
12-12
III
М1:5
13-13
Анкерное устройство
1.442.1-1.1 1.00.0 СБ
Лист
4

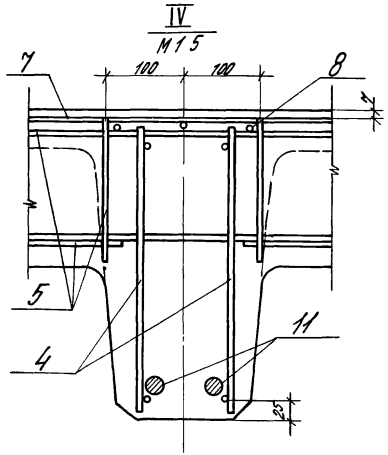

Таблица 4

Обозначение	Марка
1.442.1-1.1.1.000	1П1-1АIVТ
-01	1П1-1АтVСКТ-П
-02	1П1-1АтVТ
-03	1П1-1АтVIТ
-04	1П1-2АIVТ
-05	1П1-2АтVСКТ-П
-06	1П1-2АтVТ
-07	1П1-2АтVIТ
-08	1П1-3АIVТ
-09	1П1-3АтVСКТ-П
-10	1П1-3АтVТ
-11	1П1-3АтVIТ
-12	1П1-4АIVТ
-13	1П1-4АтVСКТ-П
-14	1П1-4АтVТ
-15	1П1-4АтVIТ
-16	1П1-5АIVТ
-17	1П1-5АтVСКТ-П
-18	1П1-5АтVТ
-19	1П1-5АтVIТ

Обозначение	Марка
-20	1П2-1АIVТ
-21	1П2-1АтVСКТ-П
-22	1П2-1АтVТ
-23	1П2-1АтVIТ
-24	1П2-2АIVТ
-25	1П2-2АтVСКТ-П
-26	1П2-2АтVТ
-27	1П2-2АтVIТ
-28	1П2-3АIVТ
-29	1П2-3АтVСКТ-П
-30	1П2-3АтVТ
-31	1П2-3АтVIТ
-32	1П2-4АIVТ
-33	1П2-4АтVСКТ-П
-34	1П2-4АтVТ
-35	1П2-4АтVIТ
-36	1П2-5АIVТ
-37	1П2-5АтVСКТ-П
-38	1П2-5АтVТ
-39	1П2-5АтVIТ

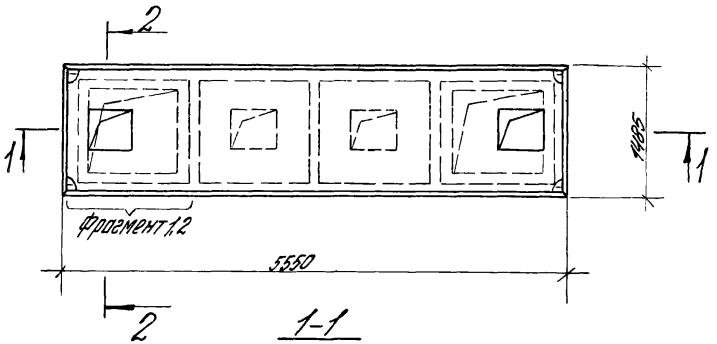

1-1

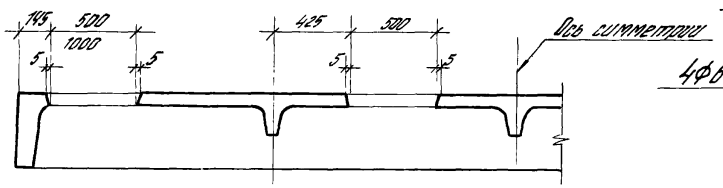

2-2

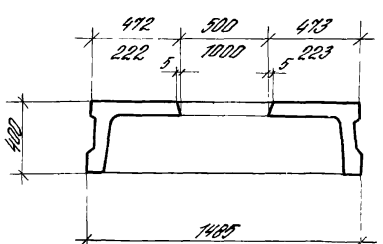

Фрагмент 1

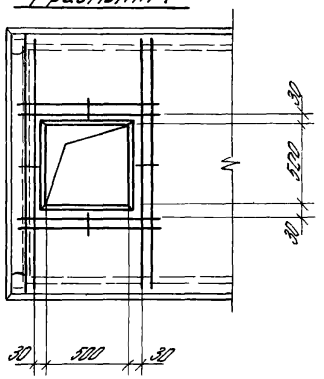

Фрагмент 2

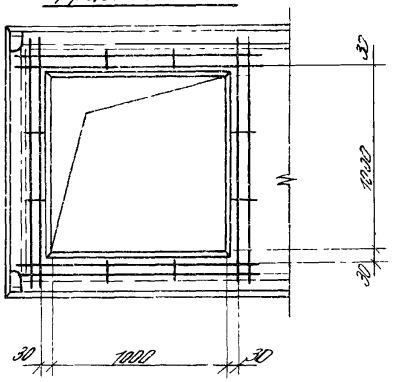

Сетка для отверстия 500×500 мм

Масса = 1,9

Сетка для отверстия 1000×1000 мм

Масса = 2,4

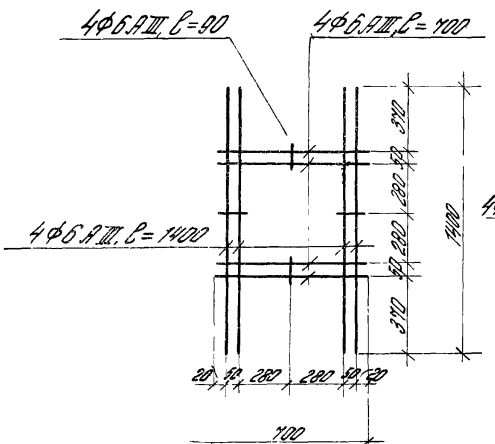

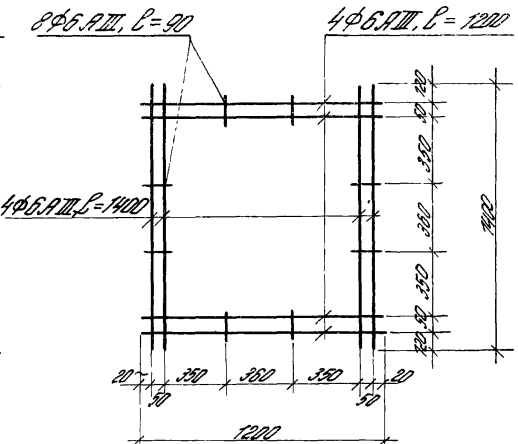

Рук. отд.	Выжигин		
Н. контр.	Трахтенгерц		
Сл. инжен.	Трахтенгерц		
Рук. гр.	Суровова		
Провер.	Товгина		
Разраб.	Полетаева		1

1.442.1-1.1 2.00.0 СМ

Плита 1П3 с квадратными отверстиями (пример)

Стадия	Масса	Масштаб
Р	См. чертеж	—
Лист	Листов 1	

ЦНИИПРОМЗДАНИЙ

Инв. № подл. | Подпись и дата | Взам. инв. №

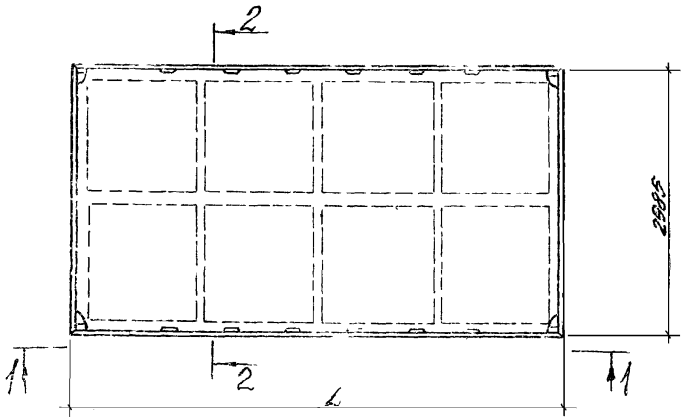

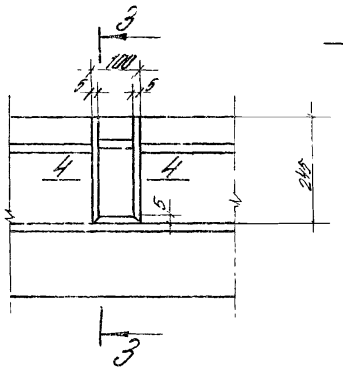

I

3-3

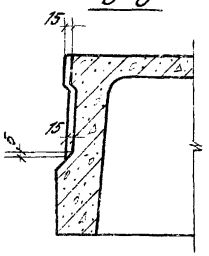

4-4

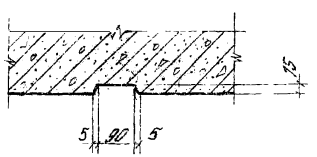

1-1

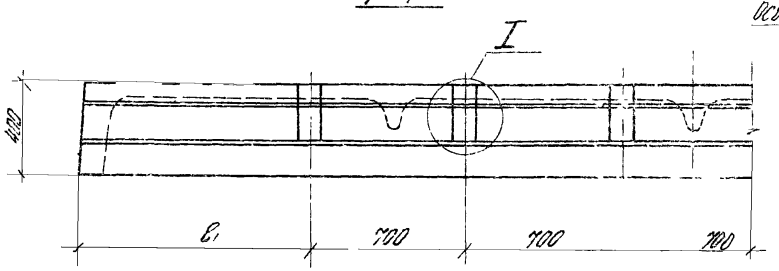

Ось симметрии

2-2

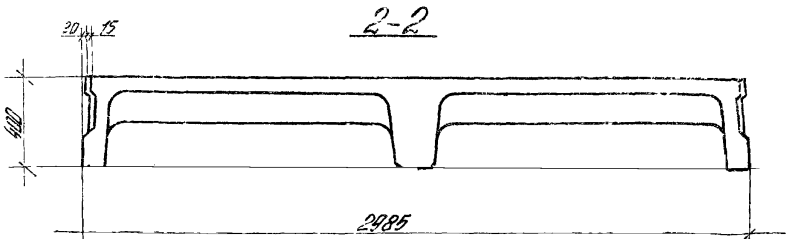

Обозначение	Размеры, мм	
	L_1	l_1
-00...-19	5550	1025
-20...-39	5050	775

Рук. отд.	Вынсигин		
Н. контр.	Трахтенгерц		
Гл. ин. пр.	Трахтенгерц		
Рук. гр.	Суровова		
Провер.	Товгина		
Разраб.	Полетаева		

1.442.1-1.1 1.000 см

Плита 1П1, 1П2 со шпонками (вариант)

Стадия	Масса	Масштаб
Р	—	—
Лист	Листов 1	

ЦНИИПРОМЗДАНИЙ

Формат	Зона	Поз.	Обозначение	Наименование	Кол.	Примечание
				Документация		
			1.442.1-1.1 2.00.0СБ	Сборочный чертеж		
			1.442.1-1.1 0.00.0ПЗ	Пояснительная записка		
			1.442.1-1.1 0.000 ВМС	Ведомость расхода стали		
			1.442.1-1.1 0.000 Н	Номенклатура плит		
				Сборочные единицы		
4		1	1.442.1-1.2 0.07.0	Сетка С 29	4	

Формат	Зона	Для исполнения с порядковым номером[1]	Обозначение	Кол.	Примечание
			Переменные данные		
			Сборочные единицы		
		Поз 2 Каркас	плоский (КР1–КР10)		
		-00...-07; -54 -65	1.442.1-1.2 0.01.0	2	КР1
		-08...-11	-01	2	КР2
		-12...-15	-02	2	КР3
		-16...-19	-03	2	КР4
		-20...-26	-04	2	КР5
		-27...-34	-05	2	КР6
		-35...-38	-06	2	КР7
		-39...-42	-07	2	КР8
		-43...-46	-08	2	КР9
		1 Основное исполнение, не имеющее порядкового номера обозначено „00"			

Инв. отд.	Выжигин		
Н. контр.	Тряхтенгерц		
Гл. ин. пр.	Тряхтенгерц		
Рук. гр.	Суровова		
Провер.	Товгина		
Разраб.	Лобович		

1.442.1-1.1 2.00.0

Плита 1П3; 1П4

Стадия	Лист	Листов
Р	1	6

ЦНИИПРОМЗДАНИЙ

Формат	Зона	Для исполнения с порядковым номером[1]	Обозначение	Кол.	Примечание
		-47...-53	1.442.1-1.2 0.01.0-09	2	КР10
12		Поз 3 Каркас	плоский (КР16–КР20)		
		-00...-03, -27 -30, -54, -65	1.442.1-1.2 0.02.0-05	3	КР16
		-04...-11, -31, -38	-06	3	КР17
		-12...-19, -39, -46	-07	3	КР18
		-20...-23, -47, -50	-08	3	КР19
		-24...-26, -51, -53	-09	3	КР20
11		Поз 4 Каркас	плоский (КР27; КР28)		
		-00...-19; -27, -46, -54, -65	1.442.1-1.2 0.03.0-01	2	КР27
		-20...-26; -47, -53	-02	2	КР28
12		Поз 5 Сетка (С1–С8)			
		-00...-07; -54, -65	1.442.1-1.2 0.04.0	2	С1
		-08...-15	-01	2	С2
		-16...-23	-02	2	С3
		-24...-26	-06	2	С7
		-27...-34	-03	2	С4
		-35...-42	-04	2	С5
		-43...-50	-05	2	С6
		-51...-53	-07	2	С8
11		Поз 6 Сетка	(С19, С20, С23, С24, С27, С28)		
		-00...-11; -54, -65	1.442.1-1.2 0.06.0	1	С19
		-12...-15,	-01	1	С20
		-27...-38	-04	1	С23
		-39...-42	-05	1	С24
		-16...-26	-08	1	С27
		-43...-53	-09	1	С28

Взам. инв. №

Подпись и дата

Инв. № подл.

1.442.1-1.1.2.00.0

Лист 2

Формат	Зона	Для исполнения с порядковым номером 1	Обозначение	Кол.	Примечание
А1		Поз. 7	Сетка (С31÷С33)		
		-54...-57	1.442.1-1.20.08.0	2	С31
		-58...-61	-01	2	С32
		-62...-65	-02	2	С33
		-00...-53	Отсутствует		
А1		Поз. 8 Изделие	закладное (МН3, МН4)		
		-00...-15; -27...-42;	1.442.1-12.09.0-02		МН3
		-54...-65		4	
		-16...-26; -43...-53	-03	4	МН4
А1		Поз. 9 Изделие	закладное (МН7)		
		-54...-65	1.442.1-1.20.11.0	4	МН7
		-00...-53	Отсутствует		
		Детали			
А1		Поз. 11 Стержень	напрягаемый		
		-00	1.442.1-1.2-0.00.1-01	2	
		-01	-08	2	

Инв. № подл.	Подпись и дата	Взам. инв. №

1.442.1-1.1 2.00.0

Лист 3

Формат	Зона	Для исполнения с порядковым номером 1	Обозначение	Кол.	Примечание
		-02	1.442.1-120.00.1-15	2	
		-03	-21	2	
		-04	-04	2	
		-05	-11	2	
		-06	-18	2	
		-07	-24	2	
		-08	-05	2	
		-09	-12	2	
		-10	-19	2	
		-11	-25	2	
		-12	-06	2	
		-13	-13	2	
		-14	-20	2	
		-15	-26	2	
		-16	-04	2	
		-17	-11	2	
		-18	-18	2	
		-19	-24	2	
		-20	-05	2	
		-21	-12	2	

1.442.1-1.1 2.00.0

Лист 4

Формат	Зона	Для исполнения с порядковым номером 1	Обозначение	Кол.	Примечание
		-22	1.442.1-122.000-19	4	
		-23	-25	4	
		-24	-06	4	
		-25	-13	4	
		-26	-20	4	
		-27	-29	2	
		-28	-35	2	
		-29	-41	2	
		-30	-47	2	
		-31	-31	2	
		-32	-37	2	
		-33	-43	2	
		-34	-49	2	
		-35	-32	2	
		-36	-38	2	
		-37	-44	2	
		-38	-50	2	
		-39	-33	2	
		-40	-39	2	
		-41	-45	2	
		-42	-51	2	
		-43	-31	4	
		-44	-37	4	
		-45	-43	4	
		-46	-49	4	
		-47	-32	4	

Инв.№ подл. | Подпись и дата | Взам. инв.№

Формат	Зона	Для исполнения с порядковым номером 1	Обозначение	Кол.	Примечание
		-48	1442.1-1.22.000-38	4	
		-49	-44	4	
		-50	-50	4	
		-51	-33	4	
		-52	-39	4	
		-53	-45	4	
		-54; -58; -62	-01	2	
		-55; -59; -63	-08	2	
		-56; -60; -64	-15	2	
		-57; -61; -65	-21	2	
		Материал			
		Марки и расход бетона см. номенклатуру 1.442.1-1.1 0.00.0Н		плита	

Инв.№ подл. | Подпись и дата | Взам. инв.№

Рис. 1

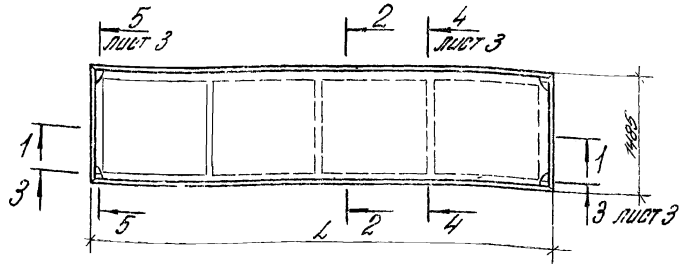

1-1

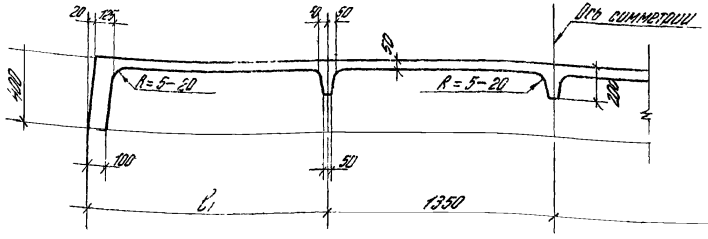

Рис. 2

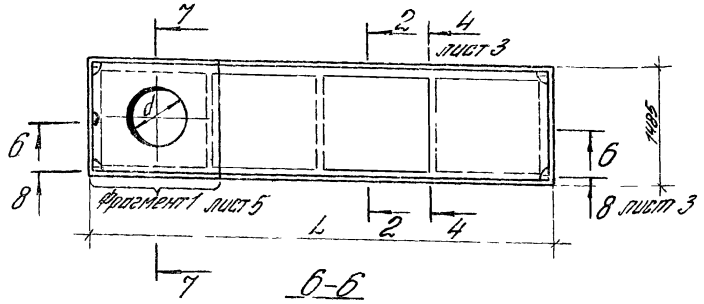

6-6

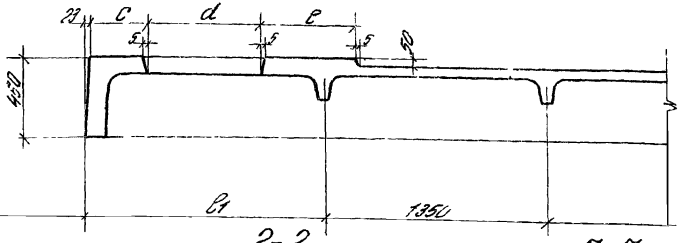

2-2

7-7

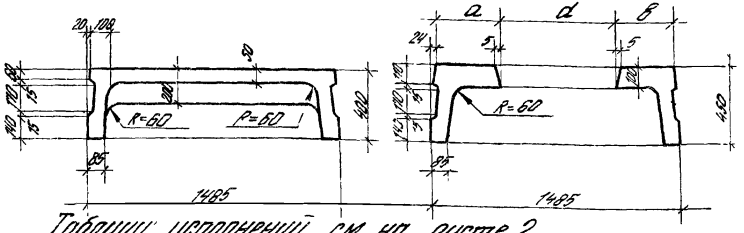

Таблицу исполнений см на листе 2

Обозначение	Рис	Размеры, мм							Масса т
		L	l_1	d	a	в	c	e	
-00 ... -26	1	5550	1425	—	—	—	—	—	2,2
-27 ... -53		5050	1175	—	—	—	—	—	2,1
-54 ... -57	2	5550	1425	400	518	519	500	700	2,5
-58 ... -61				700	368	369	350	550	2,4
-62 ... -65				1000	218	219	200	400	2,3

Рук. отд.	Вынсигин		
Н. контр.	Трахтенгерц		
Гл. ин. пр.	Трахтенгерц		
Рук. гр.	Суровова		
Провер.	Товгина		
Разраб.	Полетаева		

1.442.1-1.1 2.000 СБ

Плита 1П3.1П4
Сборочный чертеж

Стадия	Масса	Масштаб
Р	См. табл.	—

Лист 1 | Листов 5

ЦНИИПРОМЗДАНИЙ

Инв. № подл. | Подпись и дата | Взам. инв. №

Таблица 2

Обозначение	Марка	Рис.
1.442.1-1.12.000	1ПЭ-1АIIIТ	
-01	1ПЭ-1АIVскт-П	
-02	1ПЭ-1АIVТ	
-03	1ПЭ-1АVIТ	
-04	1ПЭ-2АIIIТ	
-05	1ПЭ-2АIVскт-П	
-06	1ПЭ-2АIVТ	
-07	1ПЭ-2АVIТ	
-08	1ПЭ-3АIIIТ	1
-09	1ПЭ-3АIVскт-П	
-10	1ПЭ-3АIVТ	
-11	1ПЭ-3АVIТ	
-12	1ПЭ-4АIIIТ	
-13	1ПЭ-4АIVскт-П	
-14	1ПЭ-4АIVТ	
-15	1ПЭ-4АVIТ	
-16	1ПЭ-5АIIIТ	

Обозначение	Марка	Рис.
-17	1ПЭ-5АIVскт-П	
-18	1ПЭ-5АIVТ	
-19	1ПЭ-5АVIТ	
-20	1ПЭ-6АIIIТ	
-21	1ПЭ-6АIVскт-П	
-22	1ПЭ-6АIVТ	
-23	1ПЭ-6АVIТ	
-24	1ПЭ-7АIIIТ	
-25	1ПЭ-7АIVскт-П	1
-26	1ПЭ-7АIVТ	
-27	1ПЧ-1АIIIТ	
-28	1ПЧ-1АIVскт-П	
-29	1ПЧ-1АIVТ	
-30	1ПЧ-1АVIТ	
-31	1ПЧ-2АIIIТ	
-32	1ПЧ-2АIVскт-П	
-33	1ПЧ-2АIVТ	

Обозначение	Марка	Рис.
-34	1ПЧ-2АVIТ	
-35	1ПЧ-3АIIIТ	
-36	1ПЧ-3АIVскт-П	
-37	1ПЧ-3АIVТ	
-38	1ПЧ-3АVIТ	
-39	1ПЧ-4АIIIТ	
-40	1ПЧ-4АIVскт-П	
-41	1ПЧ-4АIVТ	
-42	1ПЧ-4АVIТ	1
-43	1ПЧ-5АIIIТ	
-44	1ПЧ-5АIVскт-П	
-45	1ПЧ-5АIVТ	
-46	1ПЧ-5АVIТ	
-47	1ПЧ-6АIIIТ	
-48	1ПЧ-6АIVскт-П	
-49	1ПЧ-6АIVТ	
-50	1ПЧ-6АVIТ	

Обозначение	Марка	Рис.
-51	1ПЧ-7АIIIТ	
-52	1ПЧ-7АIVскт-П	1
-53	1ПЧ-7АIVТ	
-54	1ПЭ-1АIIIТ-1	
-55	1ПЭ-1АIVскт-П1	
-56	1ПЭ-1АIVТ-1	
-57	1ПЭ-1АIIIТ-1	
-58	1ПЭ-1АIIIТ-2	
-59	1ПЭ-1АIVскт-2П	
-60	1ПЭ-1АIVТ-2	2
-61	1ПЭ-1АIIIТ-2	
-62	1ПЭ-1АIIIТ-3	
-63	1ПЭ-1АIVскт-3П	
-64	1ПЭ-1АIVТ-3	
-65	1ПЭ-1АIIIТ-3	

Инв. № подл. | Подпись и дата | Взам. инв. №

3-3

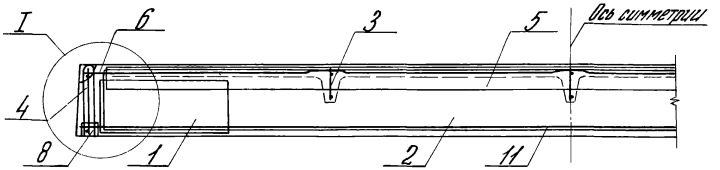

4-4

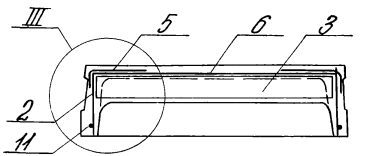

8-8

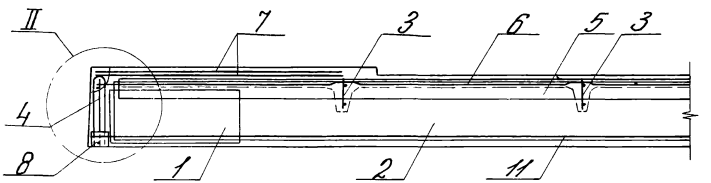

5-5

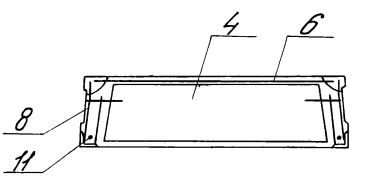

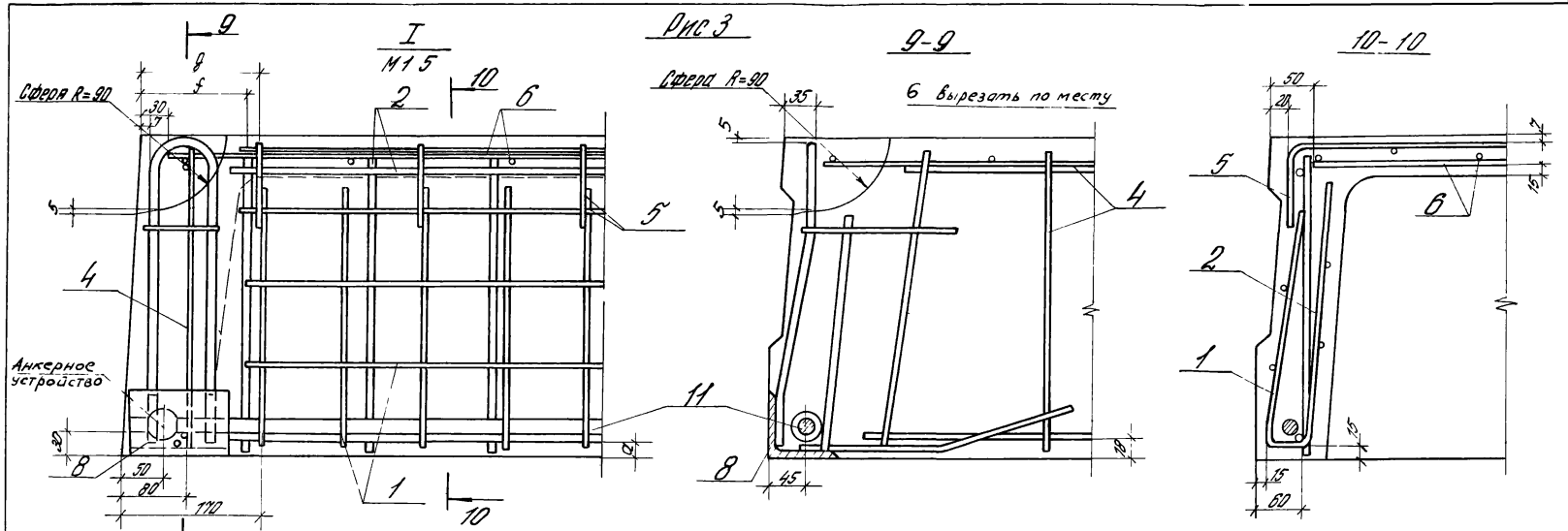

Рис 3

Рис 4
остальное см рис 3

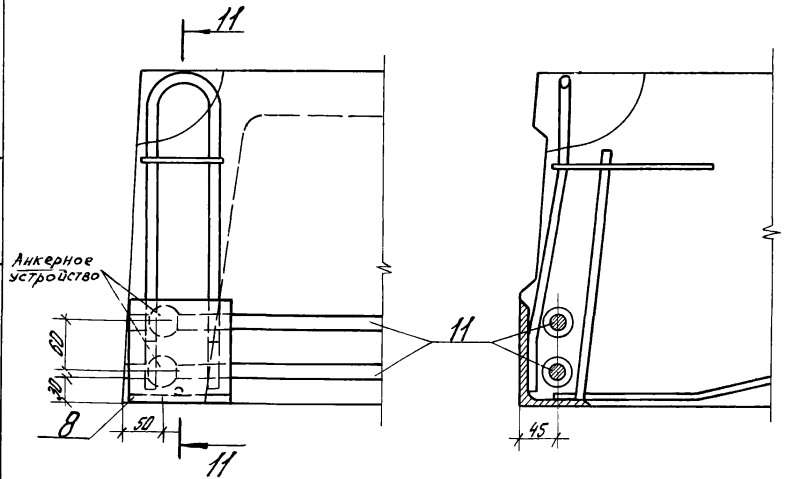

Таблица 3

Обозначение	Рис.	Размеры, мм		
		f	g	a
-00...-15; -54...-65	3; 5	130	145	25
-27...-42		120	205	25
-16...-19	4	130	140	25
-20...-26				20
-43...-46		120	180	25
-47...-53				20

Инв. № подл. | Подпись и дата | Взам. инв. №

Рис. 5
остальное см. рис 3 лист 4

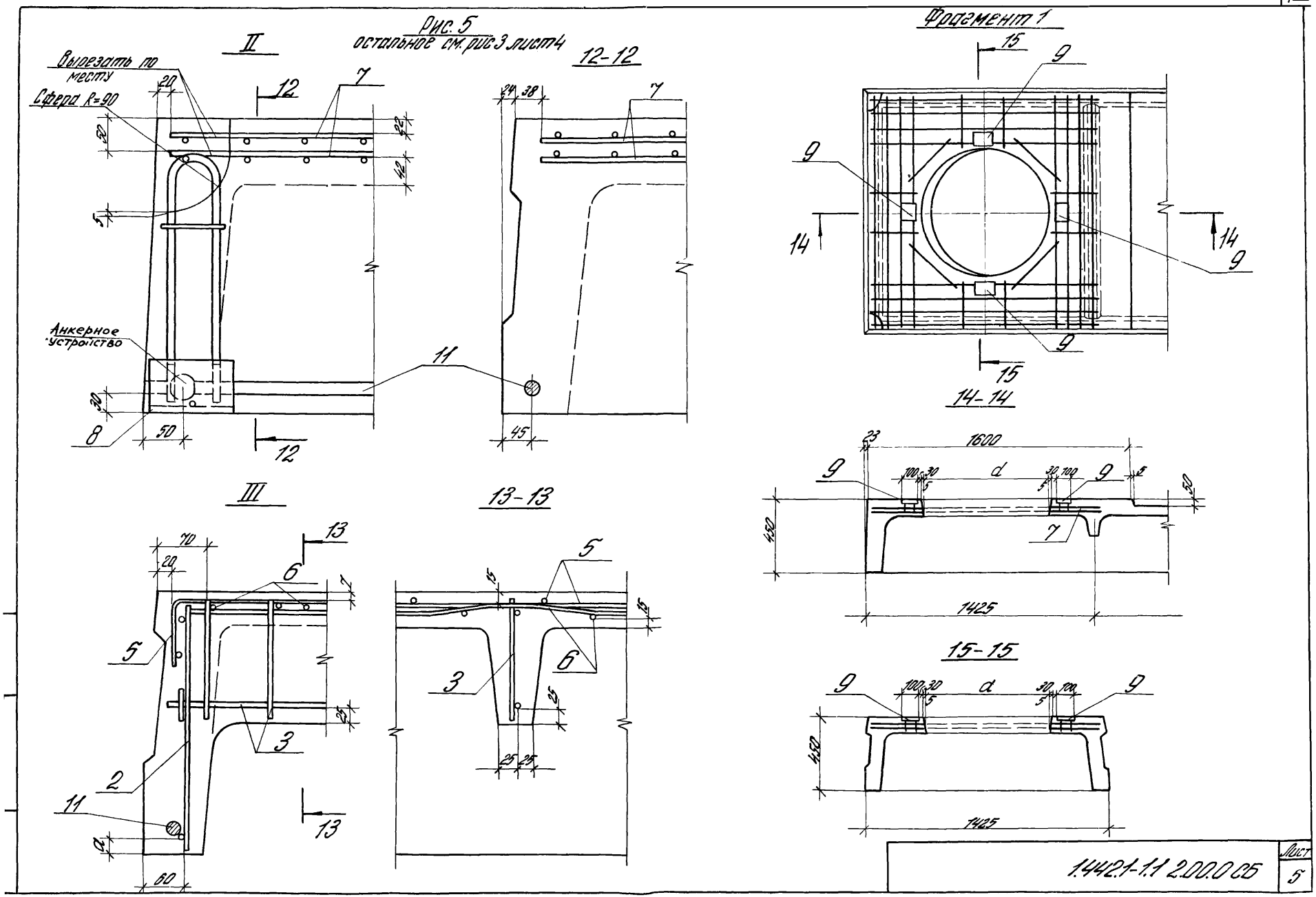

1.442.1-1.1 2.00.0 СБ

Лист 5

18210 01 43

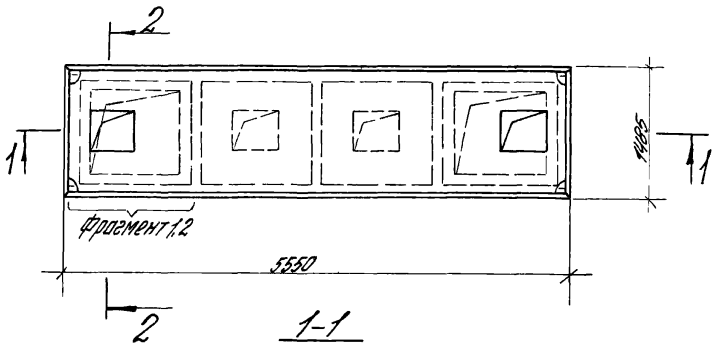

1-1

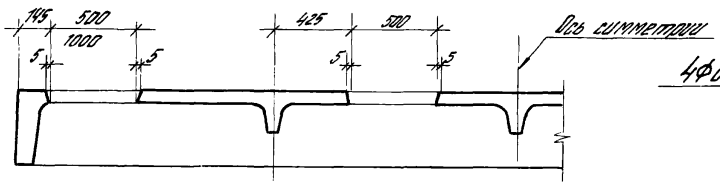

2-2

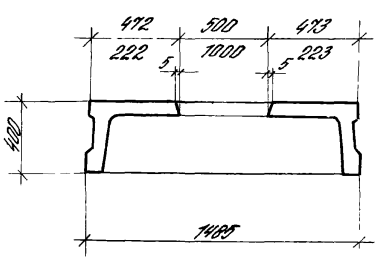

Фрагмент 1

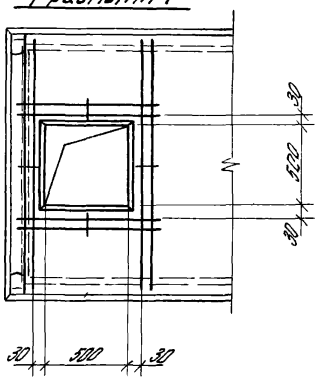

Фрагмент 2

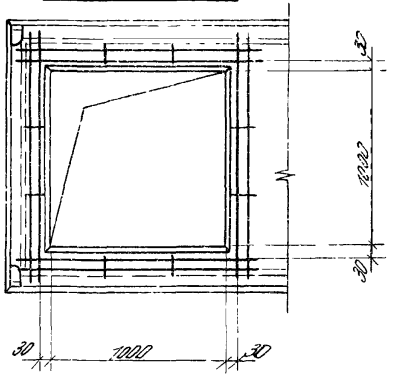

Сетка для отверстия 500×500 мм

Масса = 1,9

Сетка для отверстия 1000×1000 мм

Масса = 2,4

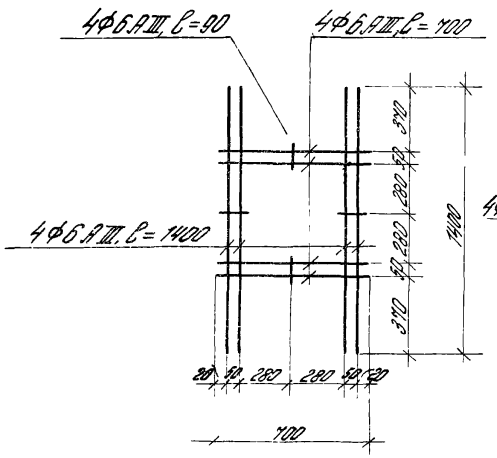

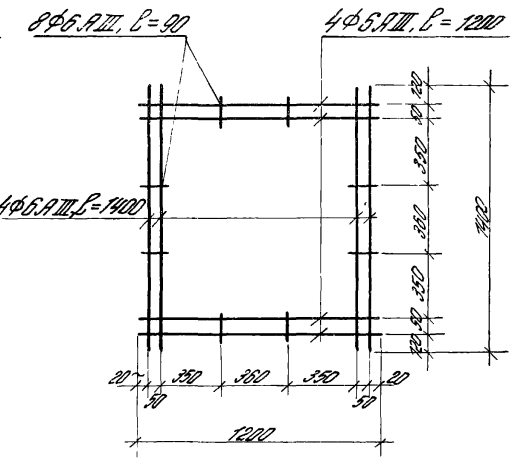

Рук. отд.	Выжигин		
Н. контр.	Трахтенгерц		
Гл. инжен.	Трахтенгерц		
Рук. гр.	Суровова		
Провер.	Товгина		
Разраб.	Полетаева		

1.442.1-1.1 2.00.0 СМ

Плита 1П3 с квадратными отверстиями (пример)

Стадия	Масса	Масштаб
Р	См. чертеж	—
Лист	Листов 1	

ЦНИИПРОМЗДАНИЙ

Инв. № подл. | Подпись и дата | Взам. инв. №

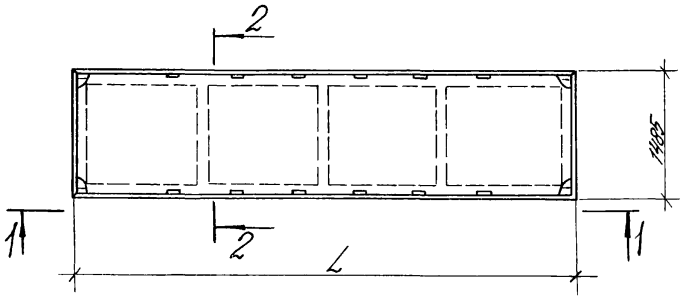

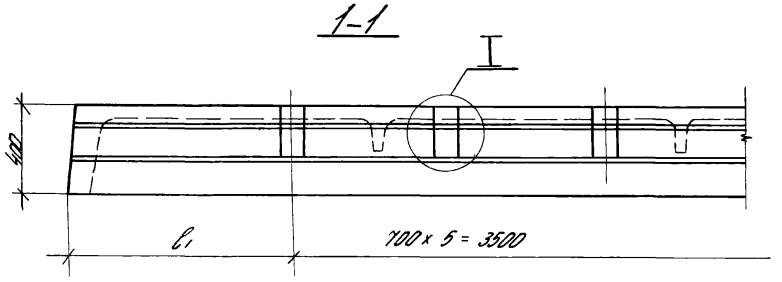

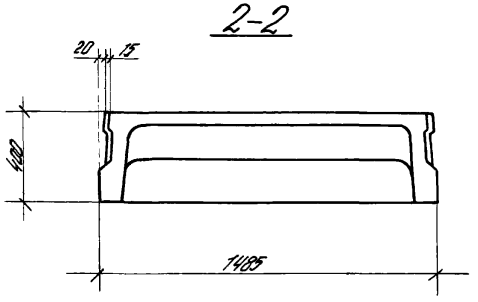

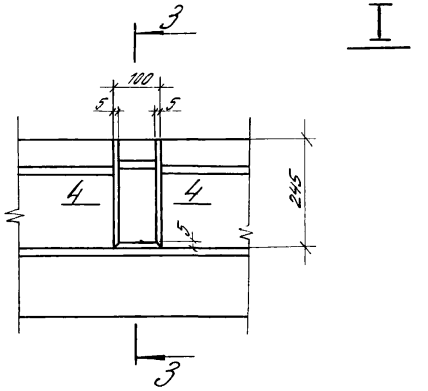

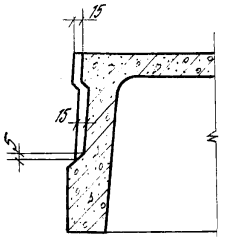

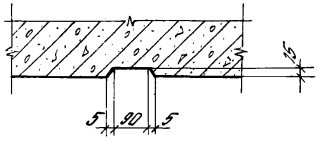

Обозначение	Размеры, мм	
	L	l_1
-00 -31, -64 -75	5550	1025
-32 -63	5050	775

Рук. отд.	Выжигин		
Н. контр.	Трахтенгерц		
Гл. ин. пр.	Трахтенгерц		
Рук. гр.	Суровова		
Провер.	Товгина		
Разраб.	Полетаева		

1.442.1-1.1 2.000 СМ

Плита 1П3; 1П4 со шпонками (вариант)

Стадия	Масса	Масштаб
Р	—	—

Лист | Листов 1

ЦНИИПРОМЗДАНИЙ

18210 01 45

Формат	Зона	Поз.	Обозначение	Наименование	Кол.	Примечание
				Документация		
			1.442.1-1.1 3.00.0 СБ	Сборочный чертеж		
			1.442.1-1.1 0.00.0 ПЗ	Пояснительная записка		
			1.442.1-1.1 0.00.0 ВМС	Ведомость расхода стали		
			1.442.1-1.1 0.000 Н	Номенклатура плит		
				Сборочные единицы		
11		1	1.442.1-1.2 0.03.0-03	Каркас плоский КР29	2	
11		2	1.442.1-1.2 0.07.0	Сетка С29	4	

Формат	Зона	Для исполнения с порядковым номером[1]	Обозначение	Кол.	Примечание
		Переменные данные			
		Сборочные единицы			
11		Поз. 3 Каркас плоский (КР1–КР3, КР6–КР8)			
		-00...-11	1.442.1-1.2 0.01.0	2	КР1
		-12...-19	-01	2	КР2

[1] Основное исполнение, не имеющее порядкового номера, обозначено „00"

Рук. отд.	Выжигин		
Нормоконт.	Трахтенгерц		
Гл. ин. пр.	Трахтенгерц		
Рук. гр.	Суровова		
Провер.	Товгина		
Разраб.	Лобович		

1.442.1-1.1 3.00.0

Плита 1П5, 1П6

Стадия	Лист	Листов
Р	1	4

ЦНИИПРОМЗДАНИЙ

Инв. № подл. | Подпись и дата | Взам. инв. №

Формат	Зона	Для исполнения с порядковым номером[1]	Обозначение	Кол.	Примечание
		-20...-26	1.442.1-1.2 0.01.0-02	2	КР3
		-27...-38	-05	2	КР6
		-39...-46	-06	2	КР7
		-47...-53	-07	2	КР8
12		Поз 4 Каркас плоский (КР21 ÷ КР25)			
		-00...-03; -27...-30	1.442.1-1.2 0.02.0-10	3	КР21
		-04...-11; -31...-38	-11	3	КР22
		-12...-19; -39...-46	-12	3	КР23
		-20...-23; -47...-50	-13	3	КР24
		-24...-26; -51...-53	-14	3	КР25
12		Поз 5 Сетка (С9 ÷ С12)			
		-00...-19	1.442.1-1.2 0.04.0-08	2	С9
		-20...-26	-09	2	С10
		-27...-46	-10	2	С11
		-47...-53	-11	2	С12
11		Поз 6 Сетка (С21, С22, С25, С26)			
		-00...-19	1.442.1-1.2 0.06.0-02	1	С21
		-20...-26	-03	1	С22
		-27...-46	-06	1	С25
		-47...-53	-07	1	С26
12		Поз. 7 Изделие закладное (МН3, МН4)			
		-00...-23; -27...-50	1.442.1-1.2 0.09.0-02	4	МН3
		-24...-26; -51...-53	-03	4	МН4

Инв. № подл. | Подпись и дата | Взам. инв. №

1.442.1-1.1 3.00.0

Лист

Формат	Зона	Для исполнения с порядковым номером	Обозначение	Кол.	Примечание
			Детали		
11		Поз 8	Стержень напрягаемый		
		-00	1.442.1-1.2.000.1	2	
		-01	-17	2	
		-02	-14	2	
		-03	-21	2	
		-04	-02	2	
		-05	-09	2	
		-06	-16	2	
		-07	-22	2	
		-08	-03	2	
		-09	-10	2	
		-10	-17	2	
		-11	-23	2	
		-12	-04	2	
		-13	-11	2	
		-14	-18	2	
		-15	-24	2	
		-16	-05	2	
		-17	-12	2	
		-18	-19	2	
		-19	-25	2	
		-20	-06	2	
		-21	-13	2	
		-22	-20	2	
		-23	-27	2	
		-24	-04	4	
		-25	-11	4	
		-26	-18	4	
		-27	-28	2	

Формат	Зона	Для исполнения с порядковым номером	Обозначение	Кол.	Примечание
		-28	1.442.1-1.2.0.00.1-35	2	
		-29	-41	2	
		-30	-47	2	
		-31	-30	2	
		-32	-36	2	
		-33	-42	2	
		-34	-48	2	
		-35	-31	2	
		-36	-37	2	
		-37	-43	2	
		-38	-49	2	
		-39	-32	2	
		-40	-38	2	
		-41	-44	2	
		-42	-50	2	
		-43	-33	2	
		-44	-39	2	
		-45	-45	2	
		-46	-51	2	
		-47	-34	2	
		-48	-40	2	
		-49	-46	2	
		-50	-52	2	
		-51	-32	4	
		-52	-38	4	
		-53	-44	4	
			Материал		
			Марки и расход бетона см. номенклатуру 1.442.1-1.1.0.00.0Н	плит	

Инв. № подл. | Подпись и дата | Взам. инв. №

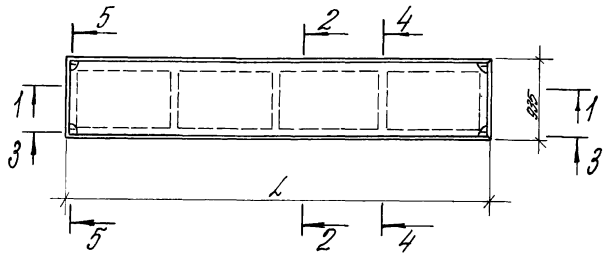

1-1

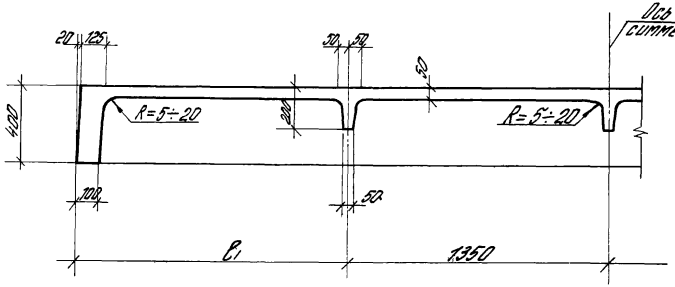

2-2

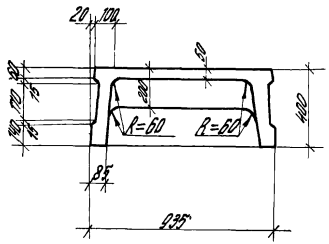

3-3

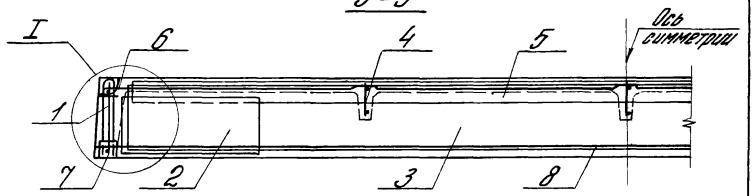

4-4

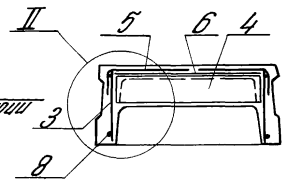

5-5

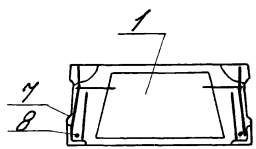

Таблица 1

Обозначение	Размеры, мм		Масса
	L	l_1	T
-00...-26	5550	1425	1,7
-27...-53	5050	1175	1,6

Таблицу исполнений см. на листе 3.

Рук. отд.	Вынсиевич		
Н. контр.	Трактенгерц		
Гл. ин. пр.	Трактенгерц		
Рук. гр.	Суровова		
Провер.	Тавгина		
Разраб.	Полетаева		

1.442.1-1.1 3.00.0 СБ

Плита 1П5, 1П6
Сборочный чертеж

Стадия	Масса	Масштаб
Р	см. табл.	—

Лист 1 | Листов 3

ЦНИИПРОМЗДАНИЙ

Инв. № подл. | Подпись и дата | Взам. инв. №

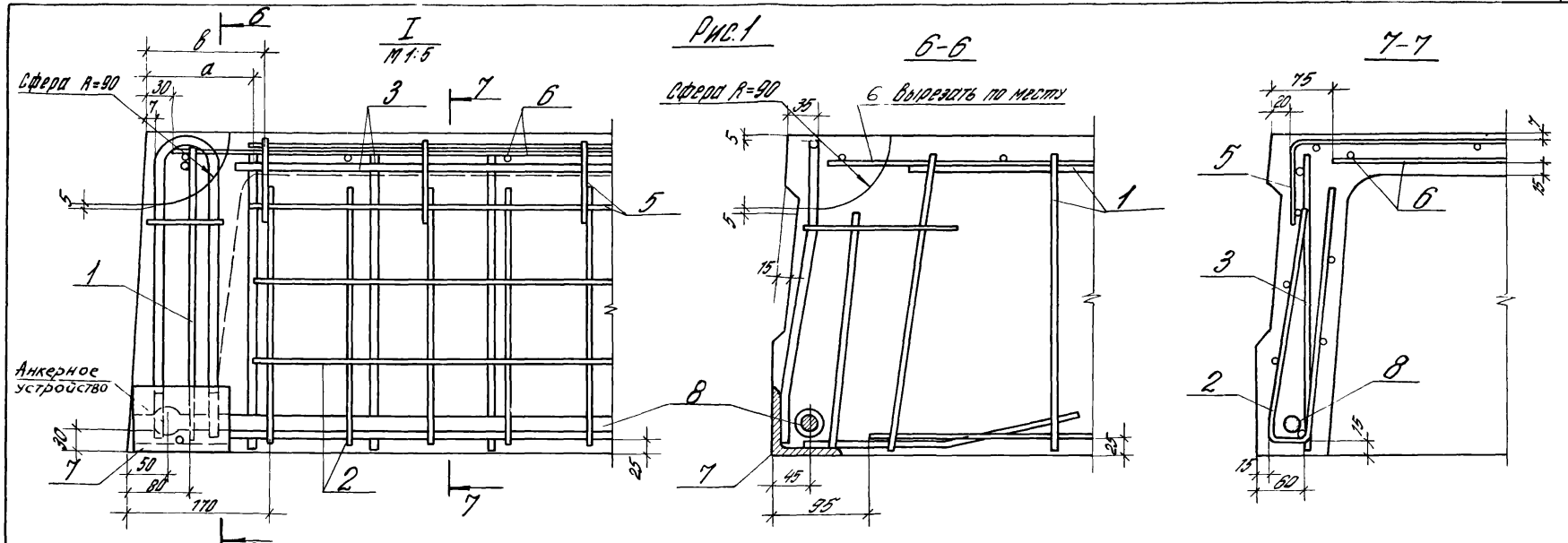

Рис.2
остальное см. рис.1

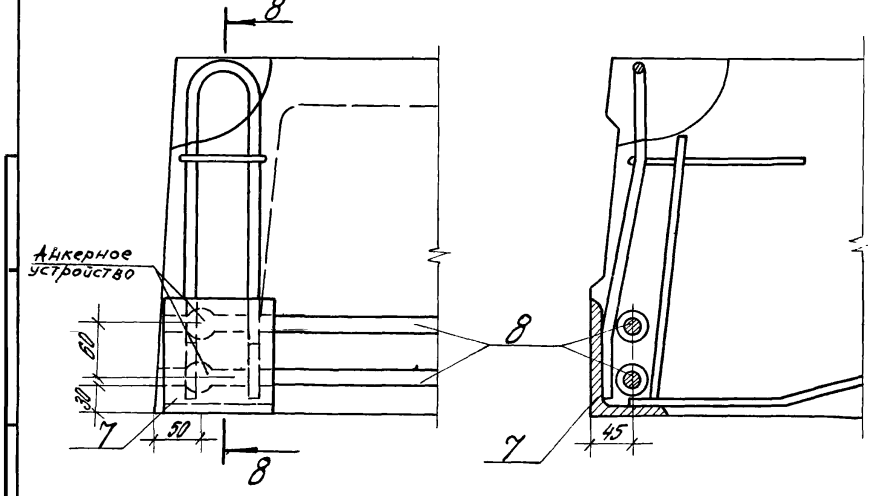

Таблица 2

Обозначение	Рис.	Размеры, мм	
		a	8
-00 ... -23	1	130	145
-27 ... -50		120	205
-24 ... -26	2	130	145
-51 ... -53		120	205

Таблица 3

Обозначение	Марка
1.442.1-1.1.3.00.0	1П5-1.АIIIТ
-01	1П5-1.АтIVскт-П
-02	1П5-1.АтIVТ
-03	1П5-1.АтVIТ
-04	1П5-2.АIIIТ
-05	1П5-2.АтIVскт-П
-06	1П5-2.АтIVТ
-07	1П5-2.АтVIТ
-08	1П5-3.АIIIТ
-09	1П5-3.АтIVскт-П
-10	1П5-3.АтIVТ
-11	1П5-3.АтVIТ
-12	1П5-4.АIIIТ
-13	1П5-4.АтIVскт-П
-14	1П5-4.АтIVТ
-15	1П5-4.АтVIТ
-16	1П5-5.АIIIТ
-17	1П5-5.АтIVскт-П
-18	1П5-5.АтIVТ
-19	1П5-5.АтVIТ
-20	1П5-6.АIIIТ
-21	1П5-6.АтIVскт-П
-22	1П5-6.АтIVТ
-23	1П5-6.АтVIТ
-24	1П5-7.АIIIТ
-25	1П5-7.АтIVскт-П
-26	1П5-7.АтIVТ
-27	1П6-1.АIIIТ
-28	1П6-1.АтIVскт-П
-29	1П6-1.АтIVТ
-30	1П6-1.АтVIТ
-31	1П6-2.АIIIТ
-32	1П6-2.АтIVскт-П
-33	1П6-2.АтIVТ
-34	1П6-2.АтVIТ
-35	1П6-3.АIIIТ
-36	1П6-3.АтIVскт-П
-37	1П6-3.АтIVТ
-38	1П6-3.АтVIТ
-39	1П6-4.АIIIТ
-40	1П6-4.АтIVскт-П
-41	1П6-4.АтIVТ
-42	1П6-4.АтVIТ
-43	1П6-5.АIIIТ
-44	1П6-5.АтIVскт-П
-45	1П6-5.АтIVТ
-46	1П6-5.АтVIТ
-47	1П6-6.АIIIТ
-48	1П6-6.АтIVскт-П
-49	1П6-6.АтIVТ
-50	1П6-6.АтVIТ
-51	1П6-7.АIIIТ
-52	1П6-7.АтIVскт-П
-53	1П6-7.АтIVТ

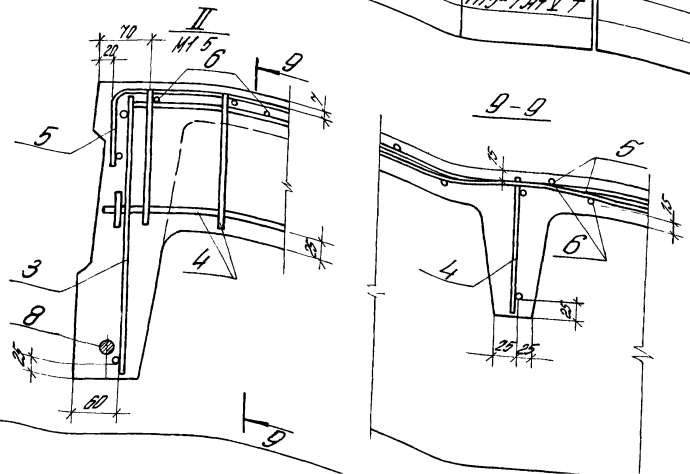

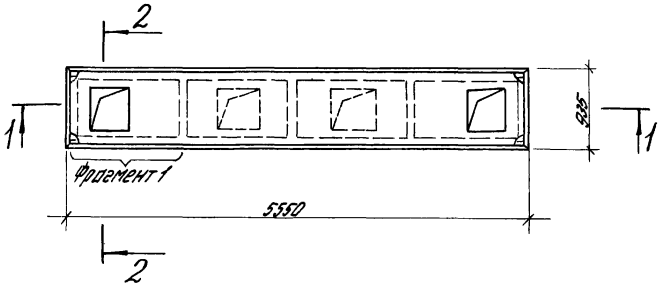

1-1

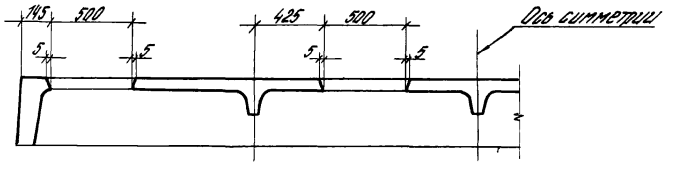

2-2

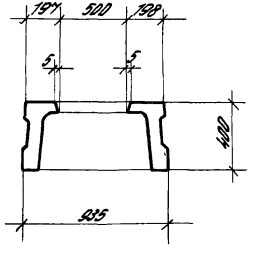

Фрагмент 1

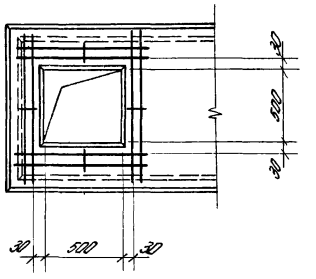

Сетка для отверстия 500×500 мм

Масса 1,5

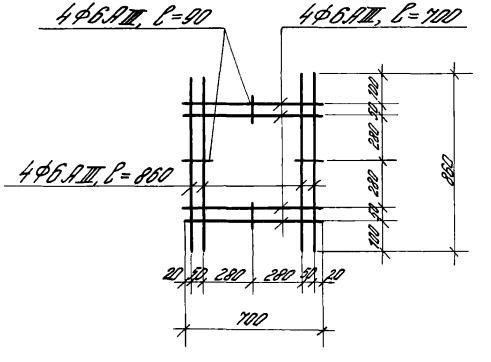

Рук. отд.	Вышнегин		
Н. контр.	Трактенгерц		
Гл. ин. пр.	Трактенгерц		
Рук. гр.	Суровова		
Провер.	Товгина		
Разраб.	Полетаева		

1.442.1-1.1 3.00.0 СМ

Плита 1П5 с квадратными отверстиями (пример)

Стадия	Масса	Масштаб
Р	см. черт.	—
Лист	Листов 1	

ЦНИИПРОМЗДАНИЙ

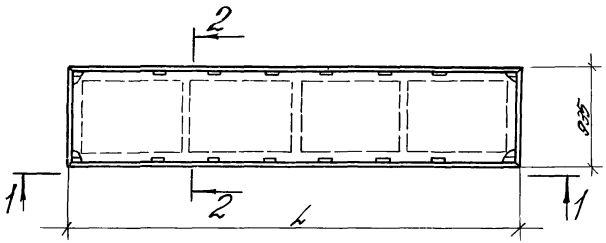

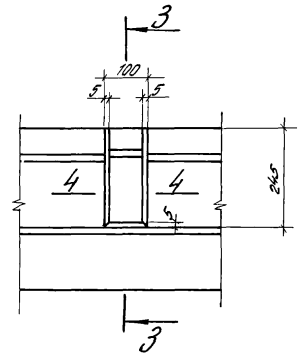

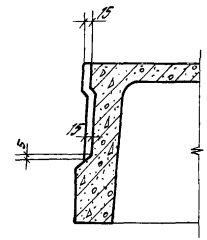

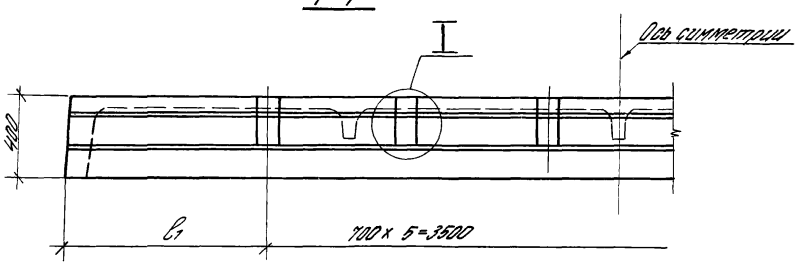

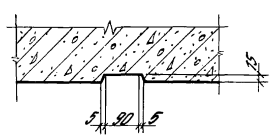

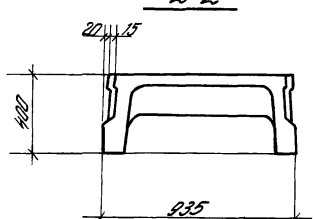

Обозначение	Размеры, мм	
	L	l_1
-00...-31	5550	1025
-32...-63	5050	775

Рук. отд.	Вынсугин		
Н. контр.	Трахтенгерц		
Гл. ин. пр.	Трахтенгерц		
Рук. гр.	Суровова		
Провер.	Товгина		
Разраб.	Полетаева		

1.442.1-1.1 3.000 СМ

Плита 1П5; 1П6 со шпонками (вариант)

Стадия	Масса	Масштаб
Р	—	—

Лист | Листов 1

ЦНИИПРОМЗДАНИЙ

Инв. № подл. | Подпись и дата | Взам. инв. №

18210-01 5.2

Ведомость расхода стали на плиту, кг

Марка плиты	Напрягаемая арматура класса А-IV ГОСТ 5781-81						Всего	Изделия арматурные. Арматура класса А-III ГОСТ 5781-81							Вр-I ГОСТ 6727-80			Всего
	ф12	ф18	ф20	ф22	ф25			ф6	ф8	ф10	ф12	ф14		Итого	ф4	ф5	Итого	
1П1-1АIVТ	19,6	—	—	—	—		19,6	—	—	—	11,2	—		11,2	26,8	26,0	52,8	64,0
1П1-2АIVТ	—	—	54,8	—	—		54,8	—	—	5,3	11,2	—		16,5	25,1	27,0	52,1	68,6
1П1-3АIVТ	—	—	—	66,4	—		66,4	23,5	—	—	18,6	—		42,1	20,2	19,3	39,5	81,6
1П1-4АIVТ	—	—	—	—	85,2		85,2	—	42,0	—	11,2	10,6		63,8	5,5	42,7	48,2	112,0
1П1-5АIVТ	—	—	109,6	—	—		109,6	—	9,2	51,2	11,2	10,6		82,2	—	60,7	60,7	142,9

Продолжение ведомости

Изделия закладные. Арматура класса А II марки 10ГТ			А-III ГОСТ 5781-81						Вр-I ГОСТ 6727-80			Прокат класса С 38/23 ГОСТ 380-71* ГОСТ 8509-72*			ГОСТ 8510-72*			ГОСТ 103-76			Всего	Общий расход
ф12		Итого	ф8	ф10	ф12	ф14		Итого	ф5		Итого	L80×6		Итого	L125×80×8		Итого	-8×120		Итого		
2,8		2,8	1,8	—	2,4	—		4,2	0,4		0,4	3,6		3,6	—		—	2,6		2,6	13,6	97,2
2,8		2,8	1,8	—	2,4	—		4,2	0,4		0,4	3,6		3,6	—		—	2,6		2,6	13,6	137,0
2,8		2,8	1,8	—	2,4	—		4,2	0,4		0,4	3,6		3,6	—		—	2,6		2,6	13,6	161,6
2,8		2,8	1,8	—	2,4	—		4,2	0,4		0,4	3,6		3,6	—		—	2,6		2,6	13,6	210,8
2,8		2,8	—	3,2	—	3,4		6,6	0,4		0,4	—		—	6,0		6,0	2,6		2,6	18,4	270,9

Рук. отд.	Вынсигайн		
Н. контр.	Трахтенгерц		
Гл. ин. пр.	Трахтенгерц		
Рук. гр.	Суровова		
Провер.	Товгина		
Разраб.	Лобович		

1.442.1-1 1 0 0 0 0 ВМС

Ведомость расхода стали на плиту

Стадия	Лист	Листов
Р	1	24

ЦНИИПРОМЗДАНИИ

Инв. № подл. | Подпись и дата | Взам. инв. №

19.10.01, 53

Ведомость расхода стали на плиту, кг

Марка плиты	Напрягаемая арматура класса						
	Ат-V СК						Итого
	ГОСТ 10884-81						
	ф12	ф18	ф20	ф22			
1П1-1Ат-V СК-П	19.6	—	—	—			19.6
1П1-2Ат-V СК-П	—	44.4	—	—			44.4
1П1-3Ат-V СК-П	—	—	54.8	—			54.8
1П1-4Ат-V СК-П	—	—	—	66.4			66.4
1П1-5Ат-V СК-П	—	88.8	—	—			88.8

Марка плиты	Изделия арматурные												Всего
	Арматура класса												
	А-III							Вр-I					
	ГОСТ 5781-81							ГОСТ 6727-80					
	ф6	ф8	ф10	ф12	ф14		Итого	ф4	ф5	Итого			
1П1-1Ат-V СК-П	—	—	—	11.2	—		11.2	26.8	26.0	52.8			64.0
1П1-2Ат-V СК-П	—	—	5.3	11.2	—		16.5	25.1	27.0	52.1			68.6
1П1-3Ат-V СК-П	23.5	—	—	16.6	—		42.1	20.2	19.3	39.5			81.6
1П1-4Ат-V СК-П	—	42.0	—	11.2	10.6		63.8	5.5	42.7	48.2			112.0
1П1-5Ат-V СК-П	—	9.2	51.2	11.2	10.6		82.2	—	60.7	60.7			142.9

Продолжение ведомости

Марка плиты	Изделия закладные																				Общий расход
	Арматура класса										Прокат класса									Всего	
	А-II марки 10ГТ	А-III							Вр-I		С 38/23 ГОСТ 380-71*										
	ГОСТ 5781-81								ГОСТ 6727-80		ГОСТ 8509-72			ГОСТ 8510-72*			ГОСТ 103-76				
	ф12		Итого	ф8	ф10	ф12	ф14		Итого	ф5		Итого	L80×6		Итого	L125×80×8		Итого	-8×120		Итого		
	2.8		2.8	1.8	—	2.4	—		4.2	0.4		0.4	3.6		3.6	—		—	2.6		2.6	13.6	97.2
	2.8		2.8	1.8	—	2.4	—		4.2	0.4		0.4	3.6		3.6	—		—	2.6		2.6	13.6	126.6
	2.8		2.8	1.8	—	2.4	—		4.2	0.4		0.4	3.6		3.6	—		—	2.6		2.6	13.6	150.0
	2.8		2.8	1.8	—	2.4	—		4.2	0.4		0.4	3.6		3.6	—		—	2.6		2.6	13.6	142.0
	2.8		2.8	—	3.2	—	3.4		6.6	0.4		0.4	—		—	6.0		6.0	2.6		2.6	18.4	250.1

Ведомость расхода стали на плиту, кг

Марка плиты	Напрягаемая арматура класса Ат-V ГОСТ 10884-81 ф12	ф18	ф20	ф22	Итого	Изделия арматурные. Арматура класса А-III ГОСТ 5781-81 ф6	ф8	ф10	ф12	Итого	Вр-I ГОСТ 6727-80 ф4	ф5	Итого	Всего
1.П1-1 АтVI	19.6	—	—	—	19.6	—	—	—	11.2	11.2	26.8	25.0	52.8	64.0
1.П1-2 АтVI	—	44.4	—	—	44.4	—	—	5.3	11.2	16.5	25.1	27.0	52.1	68.6
1.П1-3 АтVI	—	—	54.8	—	54.8	23.5	—	5.3	11.2	40.0	20.2	19.3	39.5	79.5
1.П1-4 АтVI	—	—	—	66.4	66.4	5.1	32.8	—	18.6	56.5	5.5	42.7	48.2	104.7
1.П1-5 АтVI	—	88.8	—	—	88.8	5.1	—	51.2	18.6	74.9	—	60.7	60.7	135.6

Продолжение ведомости

А-II марки 10ГТ ф12		Итого	Арматура А-III ГОСТ 5781-81 ф8	ф10	ф12	ф14		Итого	Изделия закладные. Вр-I ГОСТ 6727-80 ф5		Итого	Прокат класса С 38/23 ГОСТ 380-71* ГОСТ 8509-72* L80×6		Итого	ГОСТ 8510-72* L125×80×8		Итого	ГОСТ 103-76 -8×120		Итого	Всего	Общий расход
2.8		2.8	1.8	—	2.4	—		4.2	0.4		0.4	3.6		3.6	—		—	2.6		2.6	13.6	97.2
2.8		2.8	1.8	—	2.4	—		4.2	0.4		0.4	3.6		3.6	—		—	2.6		2.6	13.6	126.6
2.8		2.8	1.8	—	2.4	—		4.2	0.4		0.4	3.6		3.6			—	2.6		2.6	13.6	147.9
2.8		2.8	—	3.2	2.4	—		4.2	0.4		0.4	3.6		3.6	—		—	2.6		2.6	13.6	184.7
2.8		2.8	—	3.2	—	3.4		6.6	0.4		0.4	—		—	6.0		6.0	2.6		2.6	18.4	242.8

Инв. № подл. | Подпись и дата | Взам. инв. №

Ведомость расхода стали на плиту, кг

Марка плиты	Напрягаемая арматура класса Ат-V ГОСТ 10884-81						Итого
	ф10	ф16	ф18	ф20			
1.П1-1.АтVТ	13.6	—	—	—			13.6
1.П1-2.АтVТ	—	35.2	—	—			35.2
1.П1-3.АтVТ	—	—	44.4	—			44.4
1.П1-4.АтVТ	—	—	—	54.8			54.8
1.П1-5.АтVТ	—	70.4	—	—			70.4

Марка плиты	Изделия арматурные. Арматура класса А-III ГОСТ 5781-81						Итого	Арматура класса Вр-I ГОСТ 6727-80			Всего
	ф6	ф8	ф10	ф12				ф4	ф5	Итого	
1.П1-1.АтVТ	—	—	—	11.2			11.2	26.8	26.0	52.8	64.0
1.П1-2.АтVТ	—	—	5.3	11.2			16.5	25.1	27.0	52.1	68.6
1.П1-3.АтVТ	23.5	—	5.3	11.2			40.0	20.2	19.3	39.5	79.5
1.П1-4.АтVТ	5.1	32.8	—	18.6			56.5	5.5	42.7	48.2	104.7
1.П1-5.АтVТ	5.1	—	51.2	18.6			74.9	—	60.7	60.7	135.6

Продолжение ведомости

Марка плиты	Изделия закладные. Арматура класса А-II марки 10ГТ			Арматура класса А-III ГОСТ 5781-81					Итого	Арматура класса Вр-I ГОСТ 6727-80			Прокат класса С 38/23 ГОСТ 380-71* ГОСТ 8509-72*		ГОСТ 8510-72*		ГОСТ 103-76		Всего	Общий расход
	ф12		Итого	ф8	ф10	ф12	ф14			ф5		Итого	L80×6	Итого	L125×80×8	Итого	-8×120	Итого		
1.П1-1.АтVТ	2.8		2.8	1.8	—	24	—		4.2	0.4		0.4	3.6	3.6	—	—	2.6	2.6	13.6	91.2
1.П1-2.АтVТ	2.8		2.8	1.8	—	2.4	—		4.2	0.4		0.4	3.6	3.6	—	—	2.6	2.6	13.6	117.4
1.П1-3.АтVТ	2.8		2.8	1.8	—	2.4	—		4.2	0.4		0.4	3.6	3.6	—	—	2.6	2.6	13.6	137.5
1.П1-4.АтVТ	2.8		2.8	1.8	—	2.4	—		4.2	0.4		0.4	3.6	3.6	—	—	2.6	2.6	13.6	173.1
1.П1-5.АтVТ	2.8		2.8	—	3.2	—	3.4		6.6	0.4		0.4	—	—	6.0	6.0	2.6	2.6	18.4	224.4

Ведомость расхода стали на плиту, кг

Марка плиты	Напрягаемая арматура класса						Изделия арматурные										Всего
	A-IV					Итого	Арматура класса										
	ГОСТ 5781-81						A-III ГОСТ 5781-81						Итого	Bp-I ГОСТ 6727-80			
	ф12	ф18	ф20	ф22	ф25		ф6	ф8	ф10	ф12	ф14			ф4	ф5	Итого	
1П2-1 АIVТ	18.0	—	—	—	—	18.0	—	—	—	11.2	—		11.2	22.8	24.8	47.6	58.8
1П2-2 АIVТ	—	40.4	—	—	—	40.4	—	—	5.3	11.2	—		16.5	21.1	25.8	46.9	63.4
1П2-3 АIVТ	—	—	50.0	—	—	50.0	21.9	—	—	18.6	—		40.5	16.8	18.4	35.2	75.7
1П2-4 АIVТ	—	—	—	60.4	—	60.4	—	36.6	—	11.2	10.6		61.4	4.4	39.1	43.5	104.9
1П2-5 АIVТ	—	80.8	—	—	—	80.8	—	9.2	47.2	11.2	10.6		78.2	—	55.0	55.0	133.2

Продолжение ведомости

Изделия закладные																				Всего	Общий расход
Арматура класса														Прокат класса							
A-II марки 10ГТ	A-III ГОСТ 5781-81							Bp-I ГОСТ 6727-80			С 38/23 ГОСТ 380-71*										
											ГОСТ 8509-72*			ГОСТ 8510-72*			ГОСТ 103-76				
ф12		Итого	ф8	ф10	ф12	ф14		Итого	ф5		Итого	L80×6		Итого	L125×80×8		Итого	-8×120		Итого		
2.8		2.8	1.8	—	2.4	—		4.2	0.4		0.4	3.6		3.6	—		—	2.6		2.6	13.6	90.4
2.8		2.8	1.8	—	2.4	—		4.2	0.4		0.4	3.6		3.6	—		—	2.6		2.6	13.6	117.4
2.8		2.8	1.8	—	2.4	—		4.2	0.4		0.4	3.6		3.6	—		—	2.6		2.6	13.6	139.3
2.8		2.8	1.8	—	2.4	—		4.2	0.4		0.4	3.6		3.6	—		—	2.6		2.6	13.6	176.9
2.8		2.8	—	3.2	—	3.4		6.6	0.4		0.4	—		—	6.0		6.0	2.6		2.6	18.4	232.4

Инв.№ подл. | Подпись и дата | Взам.инв.№

Ведомость расхода стали на плиту, кг

Марка плиты	Напрягаемая арматура класса						
	Ат-IVСК						Итого
	ГОСТ 10884-81						
	ф10	ф16	ф18	ф20			
1П2-1.Ат-IVСК-П	124	—	—	—			124
1П2-2.Ат-IVСК-П	—	32,0	—	—			32,0
1П2-3.Ат-IVСК-П	—	—	40,4	—			40,4
1П2-4.Ат-IVСК-П	—	—	—	50,0			50,0
1П2-5.Ат-IVСК-П	—	64,0	—	—			64,0

Марка плиты	Изделия арматурные											Всего
	Арматура класса											
	А-III									Вр-I		
	ГОСТ 5781-81									ГОСТ 6727-80		
	ф6	ф8	ф10	ф12	ф14		Итого	ф4	ф5	Итого		
1П2-1.Ат-IVСК-П	—	—	—	11,2	—		11,2	22,8	24,8	47,6		58,8
1П2-2.Ат-IVСК-П	—	—	5,3	11,2	—		16,5	24,1	25,8	46,9		63,4
1П2-3.Ат-IVСК-П	21,9	—	—	18,6	—		40,5	16,8	18,4	35,2		75,7
1П2-4.Ат-IVСК-П	—	39,6	—	11,2	10,6		61,4	4,4	39,1	43,5		104,9
1П2-5.Ат-IVСК-П	—	9,2	47,2	11,2	10,6		78,2	—	55,0	55,0		133,2

Продолжение ведомости

Марка плиты	Изделия закладные																				Всего	Общий расход
	А-II марки 10ГТ	Арматура класса										Прокат класса										
		А-III							Вр-I			С 38/23 ГОСТ 380-71*										
		ГОСТ 5781-81							ГОСТ 6727-80			ГОСТ 8509-72*		ГОСТ 8510-72*			ГОСТ 103-76					
	ф12		Итого	ф8	ф10	ф12	ф14		Итого	ф5	Итого	L80×6	Итого	L125×80×8	Итого	-8×120	Итого					
	2,8		2,8	1,8	—	2,4	—		4,2	0,4	0,4	3,6	3,6	—	—	2,6	2,6				13,6	84,8
	2,8		2,8	1,8	—	2,4	—		4,2	0,4	0,4	3,6	3,6	—	—	2,6	2,6				13,6	103,0
	2,8		2,8	1,8	—	2,4	—		4,2	0,4	0,4	3,6	3,6	—	—	2,6	2,6				13,6	129,7
	2,8		2,8	1,8	—	2,4	—		4,2	0,4	0,4	3,6	3,6	—	—	2,6	2,6				13,6	166,5
	2,8		2,8	—	3,2	—	3,4		6,6	0,4	0,4	—	—	6,0	6,0	2,6	2,6				18,4	215,6

Ведомость расхода стали на плиту, кг

Марка плиты	Напрягаемая арматура класса Ат-V ГОСТ 10884-81						Итого	Изделия арматурные. Арматура класса А-III ГОСТ 5781-81						Итого	Вр-I ГОСТ 6727-80		Итого	Всего
	ф10	ф16	ф18	ф20				ф6	ф8	ф10	ф12				ф4	ф5		
1П2-1 АтVТ	12,4	—	—	—			12,4	—	—	—	11,2			11,2	22,8	24,8	47,6	58,8
1П2-2 АтVТ	—	32,0	—	—			32,0	—	—	5,3	11,2			16,5	21,1	25,8	46,9	63,4
1П2-3 АтVТ	—	—	40,4	—			40,4	21,9	—	5,3	11,2			38,4	16,8	18,4	35,2	73,6
1П2-4 АтVТ	—	—	—	50,0	—		50,0	5,1	30,4	—	18,6			54,1	4,4	39,1	43,5	97,6
1П2-5 АтVТ	—	64,0	—	—			64,0	5,1	—	47,2	18,6			70,9	—	55,0	55,0	125,9

Продолжение ведомости

Изделия закладные. Арматура класса А-II марки 10ГТ			А-III ГОСТ 5781-81						Вр-I ГОСТ 6727-80		Прокат класса С38/23 ГОСТ 380-71*									Всего	Общий расход
											ГОСТ 8509-72*			ГОСТ 8510-72*			ГОСТ 103-76				
ф12		Итого	ф8	ф10	ф12	ф14		Итого	ф5		Итого	L80×6		Итого	L125×80×8		Итого	-8×120		Итого		
2,8		2,8	1,8	—	2,4	—		4,2	0,4		0,4	3,6		3,6	—		—	2,6		2,6	13,6	84,8
2,8		2,8	1,8	—	2,4	—		4,2	0,4		0,4	3,6		3,6	—		—	2,6		2,6	13,6	109,0
2,8		2,8	1,8	—	2,4	—		4,2	0,4		0,4	3,6		3,6	—		—	2,6		2,6	13,6	129,7
2,8		2,8	1,8	—	2,4	—		4,2	0,4		0,4	3,6		3,6	—		—	2,6		2,6		168,5
2,8		2,8	—	3,2	—	3,4		6,6	0,4		0,4	—		—	6,0		6,0	2,6		2,6		208,3

Инв. № подл. | Подпись и дата | Взам. инв. №

Ведомость расхода стали на плиту, кг

Марка плиты	Напрягаемая арматура класса Ат-V ГОСТ 10884-81						Итого	Изделия арматурные. Арматура класса А-III ГОСТ 5781-81						Вр-I ГОСТ 6727-80			Всего
	ф10	ф14	ф16	ф18				ф6	ф8	ф10	ф12		Итого	ф4	ф5	Итого	
1П2-1Ат-VIIIТ	12.4	—	—	—			12.4	—	—	—	11.2		11.2	22.8	24.8	47.6	58.8
1П2-2Ат-VIIIТ	—	24.4	—	—			24.4	—	—	5.3	11.2		16.5	21.1	25.8	46.9	63.4
1П2-3Ат-VIIIТ	—	—	32.0	—			32.0	21.9	—	5.3	11.2		38.4	16.8	18.4	35.2	73.6
1П2-4Ат-VIIIТ	—	—	—	40.4			40.4	5.1	30.4	—	18.6		54.1	4.4	39.1	43.5	97.6
1П2-5Ат-VIIIТ	—	48.8	—	—			48.8	5.1	—	47.2	18.6		70.9	—	55.0	55.0	125.9

Продолжение ведомости

Изделия закладные. Арматура класса А-II марки 10ГТ			Арматура класса А-III ГОСТ 5781-81						Вр-I ГОСТ 6727-80		Прокат класса С 38/23 ГОСТ 380-71*								Всего	Общий расход
											ГОСТ 8509-72*			ГОСТ 8510-72*			ГОСТ 103-76			
ф12		Итого	ф8	ф10	ф12	ф14		Итого	ф5	Итого	L80×6		Итого	L125×80×8		Итого	-8×120		Итого		
2.8		2.8	1.8	—	2.4	—		4.2	0.4	0.4	3.6		3.6	—		—	2.6		2.6	13.6	84.8
2.8		2.8	1.8	—	2.4	—		4.2	0.4	0.4	3.6		3.6	—		—	2.6		2.6	13.6	101.4
2.8		2.8	1.8	—	2.4	—		4.2	0.4	0.4	3.6		3.6	—		—	2.6		2.6	13.6	119.2
2.8		2.8	—	3.2	—	3.4		6.6	0.4	0.4	3.6		3.6	—		—	2.6		2.6	13.6	151.6
											—		—	6.0		6.0	2.6		2.6	18.4	193.1

Ведомость расхода стали на плиту, кг

Марка плиты	Напрягаемая арматура класса A-IV ГОСТ 5781-81 ф12	ф18	ф20	ф22	ф25	Итого	Изделия арматурные. Арматура класса A-III ГОСТ 5781-81 ф6	ф8	ф10	ф12	ф14	ф16	ф18	ф20	Итого	Вр-I ГОСТ 6727-80 ф4	ф5	Итого	Всего
1.П3-1АIVт	9.8	—	—	—	—	9.8	—	1.9	—	2.0	—	—	—	—	3.9	14.2	13.4	27.6	31.5
1.П3-2АIVт	—	—	27.4	—	—	27.4	—	—	—	6.2	—	—	—	—	6.2	13.1	15.2	28.3	34.5
1.П3-3АIVт	—	—	—	33.2	—	33.2	9.2	—	—	6.2	—	—	—	—	15.4	10.4	13.7	24.1	39.5
1.П3-4АIVт	—	—	—	—	42.6	42.6	2.7	16.4	—	2.0	5.4	—	—	—	26.5	3.0	23.5	26.5	53.0
1.П3-5АIVт	—	—	54.8	—	—	54.8	2.7	—	25.6	2.0	5.4	—	—	—	35.7	—	33.1	33.1	68.8
1.П3-6АIVт	—	—	—	66.4	—	66.4	—	4.5	—	36.6	—	3.6	9.0	—	53.7	—	33.1	33.1	86.8
1.П3-7АIVт	—	—	—	—	85.2	85.2	8.6	4.5	—	36.6	—	3.6	—	11.1	64.4	—	27.3	27.3	91.7
1.П4-1АIVт	9.0	—	—	—	—	9.0	—	1.9	—	2.0	—	—	—	—	3.9	12.1	12.8	24.9	28.8
1.П4-2АIVт	—	20.2	—	—	—	20.2	—	—	—	6.2	—	—	—	—	6.2	11.0	14.6	25.6	31.8

Продолжение ведомости

Арматура A-II марки 10ГТ ф10		Изделия закладные. Арматура класса A-III ГОСТ 5781-81 Итого	ф8	ф10	Вр-I ГОСТ 6727-80 Итого	ф5	Итого	Прокат класса С 38/23 ГОСТ 380-71* ГОСТ 8509-72* L80×6	Итого	ГОСТ 8510-72* L125×80×8	Итого	Всего	Общий расход
2.0		2.0	1.2	—	1.2	0.4	0.4	3.6	3.6	—	—	7.2	48.5
2.0		2.0	1.2	—	1.2	0.4	0.4	3.6	3.6	—	—	7.2	59.1
2.0		2.0	1.2	—	1.2	0.4	0.4	3.6	3.6	—	—	7.2	79.9
2.0		2.0	—	2.4	2.4	0.4	0.4	3.6	3.6	—	—	7.2	102.8
2.0		2.0	—	2.4	2.4	0.4	0.4	—	—	6.0	6.0	10.8	134.4
2.0		2.0	—	2.4	2.4	0.4	0.4	—	—	6.0	6.0	10.8	164.0
2.0		2.0	1.2	—	1.2	0.4	0.4	—	—	6.0	6.0	10.8	187.7
2.0		2.0	1.2	—	1.2	0.4	0.4	3.6	3.6	—	—	7.2	45.0
								3.6	3.6	—	—	7.2	59.2

Инв.№ подл. | Подпись и дата | Взам.инв.№

Ведомость расхода стали на плиту, кг

Марка плиты	Напрягаемая арматура класса А-IV ГОСТ 5781-81						Изделия арматурные. Арматура класса А-III ГОСТ 5781-81										Изделия арматурные. Арматура класса Вр-I ГОСТ 6727-80			Всего
	ф12	ф18	ф20	ф22		Итого	ф6	ф8	ф10	ф12	ф14	ф16	ф18	ф20		Итого	ф4	ф5	Итого	
1ПЧ-3АIVТ	—	—	250	—		250	8,4	—	—	6,2	—	—	—	—		14,6	8,6	13,2	21,8	36,4
1ПЧ-4АIVТ	—	—	—	30,2		30,2	2,7	15,2	—	2,0	5,4	—	—	—		25,3	2,4	21,7	24,1	49,4
1ПЧ-5АIVТ	—	40,4	—	—		40,4	2,7	—	23,6	2,0	5,4	—	—	—		33,7	—	30,1	30,1	63,8
1ПЧ-6АIVТ	—	—	500	—		50,0	—	4,5	—	33,8	—	3,6	9,0	—		50,9	—	30,1	30,1	81,0
1ПЧ-7АIVТ	—	—	—	60,4		60,4	7,7	4,5	—	33,8	—	3,6	—	11,1		60,7	—	25,0	25,0	85,7
1ПЗ-1АIVТ-1	9,8	—	—	—		9,8	—	1,9	32,4	2,0	—	—	—	—		36,3	14,2	13,4	27,6	63,9
1ПЗ-1АIVТ-2	9,8	—	—	—		9,8	—	1,9	31,6	2,0	—	—	—	—		35,5	14,2	13,4	27,6	63,1
1ПЗ-1АIVТ-3	9,8	—	—	—		9,8	—	1,9	—	26,2	—	—	—	—		28,1	14,2	13,4	27,6	55,7

Продолжение ведомости

А-II марки 10ГТ	Арматура класса А-III ГОСТ 5781-81					Изделия закладные. Вр-I ГОСТ 6727-80			Прокат класса С 38/23 ГОСТ 380-71*								Всего	Общий расход
									ГОСТ 8509-72*		ГОСТ 8510-72*			ГОСТ 103-76				
ф10		Итого	ф8	ф10		Итого	ф5	Итого	L80×6	Итого	L125×80×8	Итого	-8×110	Итого				
2,0		2,0	1,2	—		1,2	0,4	0,4	3,6	3,6	—	—	—	—			7,2	68,6
2,0		2,0	1,2	—		1,2	0,4	2,4	3,6	3,6	—	—	—	—			7,2	86,8
2,0		2,0	—	2,4		2,4	0,4	0,4	—	—	6,0	6,0	—	—			10,8	115,0
2,0		2,0	—	2,4		2,4	0,4	0,4	—	—	6,0	6,0	—	—			10,8	141,8
2,0		2,0	—	2,4		2,4	0,4	0,4	—	—	6,0	6,0	—	—			10,8	156,9
2,0		2,0	1,2	1,2		2,4	0,4	0,4	3,6	3,6	—	—	3,6	3,6			12,0	85,7
2,0		2,0	1,2	1,2		2,4	0,4	0,4	3,6	3,6	—	—	3,6	3,6			12,0	84,9
2,0		2,0	1,2	1,2		2,4	0,4	0,4	3,6	3,6	—	—	3,6	3,6			12,0	77,5

Ведомость расхода стали на плиту, кг

Марка плиты	Напрягаемая арматура класса Ат-V ск ГОСТ 10884-81						Итого	Изделия арматурные. Арматура класса А-III ГОСТ 5781-81								Итого	Вр-I ГОСТ 6727-80			Всего
	ф10	ф12	ф16	ф18	ф20	ф22		ф6	ф8	ф10	ф12	ф14	ф16	ф18	ф20		ф4	ф5	Итого	
1П3-1Ат-Vск-П	—	9.8	—	—	—	—	9.8	—	1.9	—	2.0	—	—	—	—	3.9	14.2	13.4	27.6	31.5
1П3-2Ат-Vск-П	—	—	—	22.2	—	—	22.2	—	—	—	0.2	—	—	—	—	0.2	13.1	15.2	28.3	34.5
1П3-3Ат-Vск-П	—	—	—	—	27.4	—	27.4	9.2	—	—	6.2	—	—	—	—	15.4	10.4	13.7	24.1	30.5
1П3-4Ат-Vск-П	—	—	—	—	—	33.2	33.2	2.7	16.4	—	2.0	5.4	—	—	—	26.5	3.0	23.5	26.5	53.0
1П3-5Ат-Vск-П	—	—	—	44.4	—	—	44.4	2.7	—	25.6	2.0	5.4	—	—	—	35.7	—	33.1	33.1	68.8
1П3-6Ат-Vск-П	—	—	—	—	54.8	—	54.8	—	4.5	—	36.6	—	3.6	9.0	—	53.7	—	33.1	33.1	86.8
1П3-7Ат-Vск-П	—	—	—	—	—	66.4	66.4	8.6	4.5	—	36.6	—	3.6	—	11.1	64.4	—	27.3	27.3	91.7
1П4-1Ат-Vск-П	6.2	—	—	—	—	—	6.2	—	1.9	—	2.0	—	—	—	—	3.9	12.1	12.8	24.9	28.8
1П4-2Ат-Vск-П	—	—	16.0	—	—	—	16.0	—	—	—	6.2	—	—	—	—	6.2	11.0	14.6	25.6	31.8

Продолжение ведомости

А-II марки 10ГТ	Изделия закладные. Арматура класса А-III ГОСТ 5781-81					Вр-I ГОСТ 6727-80			Прокат класса С 38/23 ГОСТ 380-71* ГОСТ 8509-72*			ГОСТ 8510-72*			Всего	Общий расход
ф10		Итого	ф8	ф10	Итого	ф5		Итого	L80×6		Итого	L125×80×8		Итого		
2.0		2.0	1.2	—	1.2	0.4		0.4	3.6		3.6	—		—	7.2	48.5
2.0		2.0	1.2	—	1.2	0.4		0.4	3.6		3.6	—		—	7.2	63.9
2.0		2.0	1.2	—	1.2	0.4		0.4	3.6		3.6	—		—	7.2	74.1
2.0		2.0	1.2	—	1.2	0.4		0.4	3.6		3.6	—		—	7.2	93.4
2.0		2.0	—	2.4	2.4	0.4		0.4	3.6		3.6	—		—	7.2	93.4
2.0		2.0	—	2.4	2.4	0.4		0.4	—		—	6.0		6.0	10.8	124.0
2.0		2.0	—	2.4	2.4	0.4		0.4	—		—	6.0		6.0	10.8	152.4
2.0		2.0	1.2	—	1.2	0.4		0.4	—		—	6.0		6.0	10.8	168.9
2.0		2.0	1.2	—	1.2	0.4		0.4	3.6		3.6	—		—	7.2	42.2
									3.6		3.6	—		—	7.2	55.0

Инв. № подл. | Подпись и дата | Взам. инв. №

Ведомость расхода стали на плиту, кг

Марка плиты	Напрягаемая арматура класса						Изделия арматурные													
	Ат-V СК						Арматура класса													
	ГОСТ 10884-81						А-III										Вр-I			
							ГОСТ 5781-81										ГОСТ 6727-80			
	ф12	ф16	ф18	ф20			ф6	ф8	ф10	ф12	ф14	ф16	ф18	ф20		Итого	ф4	ф5	Итого	Всего
1П4-3 Ат V СКТ-П	—	—	20,2	—			8,4	—	—	6,2	—	—	—	—		14,6	8,6	13,2	21,8	36,4
1П4-4 Ат V СКТ-П	—	—	—	25,0			2,7	15,2	—	2,0	5,4	—	—	—		25,3	2,4	21,7	24,1	49,4
1П4-5 Ат V СКТ-П	—	32,0	—	—			2,7	—	23,6	2,0	5,4	—	—	—		33,7	—	30,1	30,1	63,8
1П4-6 Ат V СКТ-П	—	—	40,4	—			—	4,5	—	33,8	—	3,6	9,0	—		50,9	—	30,1	30,1	81,0
1П4-7 Ат V СКТ-П	—	—	—	50,0			7,7	4,5	—	33,8	—	3,6	—	11,1		60,7	—	25,0	25,0	85,7
1П3-1 Ат V СКТ-1П	9,8	—	—	—			—	1,9	32,4	2,0	—	—	—	—		36,3	14,2	13,4	27,6	63,9
1П3-1 Ат V СКТ-2П	9,8	—	—	—			—	1,9	31,6	2,0	—	—	—	—		35,5	14,2	13,4	27,6	63,1
1П3-1 Ат V СКТ-3П	9,8	—	—	—			—	1,9	—	26,2	—	—	—	—		28,1	14,2	13,4	27,6	55,7

Продолжение ведомости

Изделия закладные																				
Арматура класса																				
А-II марки 10ГТ			А-III				Вр-I			Прокат класса										
ГОСТ 5781-81							ГОСТ 6727-80			С 38/23 ГОСТ 380-71*										
										ГОСТ 8509-72*			ГОСТ 8510-72*			ГОСТ 103-76				
ф10		Итого	ф8	ф10		Итого	ф5		Итого	L80×6		Итого	L125×80×8		Итого	-8×110		Итого	Всего	Общий расход
2,0		2,0	1,2	—		1,2	0,4		0,4	3,6		3,6	—		—	—		—	7,2	63,8
2,0		2,0	1,2	—		1,2	0,4		0,4	3,6		3,6	—		—	—		—	7,2	81,6
2,0		2,0	—	2,4		2,4	0,4		0,4	—		—	6,0		6,0	—		—	10,8	106,6
2,0		2,0	—	2,4		2,4	0,4		0,4	—		—	6,0		6,0	—		—	10,8	132,2
2,0		2,0	—	2,4		2,4	0,4		0,4	—		—	6,0		6,0	—		—	10,8	146,5
2,0		2,0	1,2	1,2		2,4	0,4		0,4	3,6		3,6	—		—	3,6		3,6	12,0	85,7
2,0		2,0	1,2	1,2		2,4	0,4		0,4	3,6		3,6	—		—	3,6		3,6	12,0	84,9
2,0		2,0	1,2	1,2		2,4	0,4		0,4	3,6		3,6	—		—	3,6		3,6	12,0	77,5

Лист

Ведомость расхода стали на плиту, кг

Марка плиты	Напрягаемая арматура класса Ат-V ГОСТ 10884-81						Итого	Изделия арматурные. Арматура класса А-III ГОСТ 5781-81								Итого	Вр-I ГОСТ 6727-80			Всего
	ф10	ф12	ф16	ф18	ф20	ф22		ф6	ф8	ф10	ф12	ф14	ф16	ф18	ф20		ф4	ф5	Итого	
1П3-1АтVТ	—	9,8	—	—	—	—	9,8	—	1,9	—	2,0	—	—	—	—	3,9	14,2	13,4	27,6	31,5
1П3-2АтVТ	—	—	—	22,2	—	—	22,2	—	—	—	6,2	—	—	—	—	6,2	13,1	15,2	28,3	34,5
1П3-3АтVТ	—	—	—	—	27,4	—	27,4	9,2	—	—	6,2	—	—	—	—	15,4	10,4	13,7	24,1	39,5
1П3-4АтVТ	—	—	—	—	—	33,2	33,2	2,7	16,4	—	2,0	5,4	—	—	—	26,5	3,0	23,5	26,5	53,0
1П3-5АтVТ	—	—	—	44,4	—	—	44,4	2,7	—	25,8	2,0	5,4	—	—	—	35,7	—	33,1	33,1	68,8
1П3-6АтVТ	—	—	—	—	54,8	—	54,8	—	4,5	—	36,6	—	3,6	4,0	—	53,7	—	33,1	33,1	86,8
1П3-7АтVТ	—	—	—	—	—	66,4	66,4	8,6	4,5	—	36,6	—	3,6	—	11,1	64,4	—	27,3	27,3	91,7
1П4-1АтVТ	6,2	—	—	—	—	—	6,2	—	1,9	—	2,0	—	—	—	—	3,9	12,1	12,8	24,9	28,8
1П4-2АтVТ	—	—	16,0	—	—	—	16,0	—	—	—	6,2	—	—	—	—	6,2	14,0	14,6	25,6	31,8

Продолжение ведомости

Арматура класса А-II марки 10ГТ		Изделия закладные. Арматура класса А-III ГОСТ 5781-81			Итого	Вр-I ГОСТ 6727-80		Итого	Прокат класса С 38/23 ГОСТ 380-71* ГОСТ 8509-72*		Итого	ГОСТ 8510-72*		Итого	Всего	Общий расход
ф10		Итого	ф8	ф10		ф5			∟80×6			∟63×6				
20		20	1,2	—	1,2	0,4		0,4	3,6		3,6	—		—	7,2	48,5
20		20	1,2	—	1,2	0,4		0,4	3,6		3,6	—		—	7,2	63,9
20		20	1,2	—	1,2	0,4		0,4	3,6		3,6	—		—	7,2	74,1
20		20	1,2	—	1,2	0,4		0,4	3,6		3,6	—		—	7,2	93,4
20		20	—	24	2,4	0,4		0,4	—		—	6,0		6,0	10,8	124,0
20		20	—	24	2,4	0,4		0,4	—		—	6,0		6,0	10,8	152,4
20		20	—	24	2,4	0,4		0,4	—		—	6,0		6,0	10,8	168,9
20		20	1,2	—	1,2	0,4		0,4	3,6		3,6	—		—	7,2	42,2
20		20	1,2	—	1,2	0,4		0,4	3,6		3,5	—		—	7,2	55,0

Инв. № подл. | Подпись и дата | Взам. инв. №

Ведомость расхода стали на плиту, кг

Марка плиты	Напрягаемая арматура класса Ат-V ГОСТ 10884-81				Итого	Изделия арматурные. Арматура класса А-III ГОСТ 5781-81								Итого	Вр-I ГОСТ 6727-80			Всего
	ф12	ф16	ф18	ф20		ф6	ф8	ф10	ф12	ф14	ф16	ф18	ф20		ф4	ф5	Итого	
1П4-3АтVТ	—	—	20.2	—	20.2	8.4	—	—	6.2	—	—	—	—	14.6	8.6	13.2	21.8	36.4
1П4-4АтVТ	—	—	—	25.0	25.0	2.7	15.2	—	2.0	5.4	—	—	—	25.3	2.4	21.7	24.1	49.4
1П4-5АтVТ	—	32.0	—	—	32.0	2.7	—	23.6	2.0	5.4	—	—	—	33.7	—	30.1	30.1	63.8
1П4-6АтVТ	—	—	40.4	—	40.4	—	4.5	—	33.8	—	3.6	9.0	—	50.9	—	30.1	30.1	81.0
1П4-7АтVТ	—	—	—	50.0	50.0	7.7	4.5	—	33.8	—	3.6	—	11.1	60.7	—	25.0	25.0	85.7
1П3-1АтVТ-1	9.8	—	—	—	9.8	—	1.9	32.4	2.0	—	—	—	—	36.3	14.2	13.4	27.6	63.9
1П3-1АтVТ-2	9.8	—	—	—	9.8	—	1.9	31.6	2.0	—	—	—	—	35.5	14.2	13.4	27.6	63.1
1П3-1АтVТ-3	9.8	—	—	—	9.8	—	1.9	—	26.2	—	—	—	—	28.1	14.2	13.4	27.6	55.7

Продолжение ведомости

Арматура класса А-II марки 10ГТ ГОСТ 5781-81			Арматура класса А-III ГОСТ 5781-81			Изделия закладные. Вр-I ГОСТ 6727-80			Прокат класса С 38/23 ГОСТ 380-71* ГОСТ 8509-72*			ГОСТ 8510-72*			ГОСТ 103-76			Всего	Общий расход
ф10		Итого	ф8	ф10	Итого	ф5		Итого	L80×6		Итого	L125×80×8		Итого	-8×110		Итого		
2.0		2.0	1.2	—	1.2	0.4		0.4	3.6		3.6	—		—	—		—	7.2	63.8
2.0		2.0	1.2	—	1.2	0.4		0.4	3.6		3.6	—		—	—		—	7.2	81.6
2.0		2.0	—	2.4	2.4	0.4		0.4	—		—	6.0		6.0	—		—	10.8	108.6
2.0		2.0	—	2.4	2.4	0.4		0.4	—		—	6.0		6.0	—		—	10.8	132.2
2.0		2.0	1.2	1.2	2.4	0.4		0.4	—		—	6.0		6.0	—		—	10.8	146.5
2.0		2.0	1.2	1.2	2.4	0.4		0.4	3.6		3.6	—		—	3.6		3.6	12.0	85.7
2.0		2.0	1.2	1.2	2.4	0.4		0.4	3.6		3.6	—		—	3.6		3.6	12.0	94.9
									3.6		3.6	—		—	3.6		3.6	12.0	111.5

Ведомость расхода стали на плиту, кг

Марка плиты	Напрягаемая арматура класса A-V ГОСТ 10884-81 ф10	ф14	ф16	ф18	ф20	Итого
1П3-1,5АтV-Т	6.8	—	—	—	—	6.8
1П3-2АтV Т	—	—	17.6	—	—	17.6
1П3-3АтV Т	—	—	—	22.2	—	22.2
1П3-4АтV Т	—	—	—	—	27.4	27.4
1П3-5АтV Т	—	—	35.2	—	—	35.2
1П3-6АтV Т	—	—	—	44.4	—	44.4
1П4-1АтV Т	6.2	—	—	—	—	6.2
1П4-2АтV Т	—	12.2	—	—	—	12.2

Изделия арматурные. Арматура класса A-III ГОСТ 5781-81 ф6	ф8	ф10	ф12	ф14	ф16	ф18	Итого	Bp-I ГОСТ 6727-80 ф4	ф5	Итого	Всего
—	1.9	—	2.0	—	—	—	3.9	14.2	13.4	27.6	31.5
—	—	—	6.2	—	—	—	6.2	13.1	15.2	28.3	34.5
9.2	—	—	6.2	—	—	—	15.4	10.4	13.7	24.1	39.5
2.7	16.4	—	2.0	5.4	—	—	26.5	3.0	23.5	26.5	53.0
2.7	—	25.6	2.0	5.4	—	—	35.7	—	33.1	33.1	68.8
—	4.5	—	36.6	—	3.6	9.0	53.7	—	33.1	33.1	86.8
—	1.9	—	2.0	—	—	—	3.9	72.1	12.8	24.9	28.8
—	—	—	6.2	—	—	—	6.2	11.0	14.6	25.6	31.9

Продолжение ведомости

Изделия закладные. Арматура класса A-II марки 10ГТ ф10	A-III ГОСТ 5781-81 Итого	ф8	ф10	Bp-I ГОСТ 6727-80 Итого	ф5	Итого	Прокат класса С 38/23 ГОСТ 380-71* ГОСТ 8509-72* ∟80×6	Итого	ГОСТ 8510-72* ∟125×80×8	Итого	Всего	Общий расход
2.0	2.0	1.2	—	1.2	0.4	0.4	3.6	3.6	—	—	7.2	45.5
2.0	2.0	1.2	—	1.2	0.4	0.4	3.6	3.6	—	—	7.2	59.3
2.0	2.0	1.2	—	1.2	0.4	0.4	3.6	3.6	—	—	7.2	68.9
2.0	2.0	1.2	—	1.2	0.4	0.4	3.6	3.6	—	—	7.2	87.6
2.0	2.0	—	2.4	2.4	0.4	0.4	3.6	3.6	—	—	7.2	114.8
2.0	2.0	—	2.4	2.4	0.4	0.4	—	—	6.0	6.0	10.8	114.8
2.0	2.0	1.2	—	1.2	0.4	0.4	—	—	6.0	6.0	10.8	142.0
2.0	2.0	1.2	—	1.2	0.4	0.4	3.6	3.6	—	—	7.2	42.2
							3.6	3.6	—	—	7.2	51.2

Инв. № подл. | Подпись и дата | Взам. инв. №

Ведомость расхода стали на плиту, кг

Марка плиты	Напрягаемая арматура класса Ат-VI ГОСТ 10884-81						Итого	Изделия арматурные. Арматура класса A-III ГОСТ 5781-81								Итого	Вр-I ГОСТ 6727-80			Всего
	ф10	ф14	ф16	ф18				ф6	ф8	ф10	ф12	ф14	ф16	ф18			ф4	ф5	Итого	
1.П4-3.Ат-VI.Т	—	—	16.0	—			16.0	8.4	—	—	6.2	—	—	—		14.6	8.6	13.2	21.8	36.4
1.П4-4.Ат-VI.Т	—	—	—	20.2			20.2	2.7	15.2	—	2.0	5.4	—	—		25.3	2.4	21.7	24.1	49.4
1.П4-5.Ат-VI.Т	—	24.4	—	—			24.4	2.7	—	23.6	2.0	5.4	—	—		33.7		30.1	30.1	63.8
1.П4-6.Ат-VI.Т	—	—	32.0	—			32.0	—	4.5	—	33.8	—	3.6	0.0		50.9		30.1	30.1	81.0
1.П3-1.Ат-VI.Т-1	6.8	—	—	—			6.8	—	1.9	32.4	2.0	—	—	—		36.3	14.2	13.4	27.6	63.9
1.П3-1.Ат-VI.Т-2	6.8	—	—	—			6.8	—	1.9	31.6	2.0	—	—	—		35.5	14.2	13.4	27.6	63.1
1.П3-1.Ат-VI.Т-3	6.8	—	—	—			6.8	—	1.9	—	26.2	—	—	—		28.1	14.2	13.4	27.6	55.7

Продолжение ведомости

Арматура класса A-II марки 10 ГТ		Изделия закладные. Арматура класса A-III ГОСТ 5781-81				Вр-I ГОСТ 6727-80			Прокат класса С 38/23 ГОСТ 380-71* ГОСТ 8509-72*		ГОСТ 8510-72*		ГОСТ 103-76		Всего	Общий расход
ф10		Итого	ф8	ф10		Итого	ф5		Итого	L80×6	Итого	L125×80×6	Итого	-8×110	Итого		
2.0		2.0	1.2	—		1.2	0.4		0.4	3.6	3.6	—	—	—	—	7.2	59.6
2.0		2.0	1.2	—		1.2	0.4		0.4	3.6	3.6	—	—	—	—	7.2	76.8
2.0		2.0	—	2.4		2.4	0.4		0.4	—	—	6.0	6.0	—	—	10.8	90.0
2.0		2.0	—	2.4		2.4	0.4		0.4	—	—	6.0	6.0	—	—	10.8	123.8
2.0		2.0	1.2	1.2		2.4	0.4		0.4	3.6	3.6	—	—	3.6	3.6	12.0	82.7
2.0		2.0	1.2	1.2		2.4	0.4		0.4	3.6	3.6	—	—	3.6	3.6	12.0	84.9
2.0		2.0	1.2	1.2		2.4	0.4		0.4	3.6	3.6	—	—	3.6	3.6	12.0	74.5

Ведомость расхода стали на плиту, кг

Марка плиты	Напрягаемая арматура класса Ат-V СК ГОСТ 10884-81						Итого	Изделия арматурные. Арматура класса А-III ГОСТ 5781-81						Итого	Вр-I ГОСТ 6727-80			Всего
	ф10	ф14	ф16	ф18	ф20	ф22		ф6	ф8	ф10	ф12	ф14			ф4	ф5	Итого	
1П5-1-Ат-V СК Т-П	6.8	—	—	—	—	—	6.8	—	—	0.8	—	—		0.8	10.4	13.3	23.7	24.5
1П5-2-Ат-V СК Т-П	—	13.4	—	—	—	—	13.4	—	1.0	0.8	—	—		1.8	10.4	12.9	23.3	25.1
1П5-3-Ат-V СК Т-П	—	—	17.6	—	—	—	17.6	—	1.0	0.8	—	—		1.8	10.4	12.9	23.3	25.1
1П5-4-Ат-V СК Т-П	—	—	—	22.2	—	—	22.2	9.2	—	2.5	—	—		11.7	9.7	8.1	17.8	29.5
1П5-5-Ат-V СК Т-П	—	—	—	—	27.4	—	27.4	9.2	—	2.5	—	—		11.7	9.7	8.1	17.8	29.5
1П5-6-Ат-V СК Т-П	—	—	—	—	—	33.2	33.2	1.6	16.4	0.8	2.6	—		21.4	—	22.2	22.2	43.6
1П5-7-Ат-V СК Т-П	—	—	—	44.4	—	—	44.4	1.6	16.4	0.8	—	3.4		22.2	—	22.2	22.2	44.4

Продолжение ведомости

Изделия закладные. Арматура класса А II марки 10ГТ			Арматура класса А-III ГОСТ 5781-81			Вр-I ГОСТ 6727-80			Прокат класса С38/23 ГОСТ 380-71* ГОСТ 8509-72*			ГОСТ 8510-72*			Всего	Общий расход
ф10		Итого	ф8	ф10	Итого	ф5		Итого	L80×6		Итого	L125×80×8		Итого		
2.0		2.0	1.2	—	1.2	0.4		0.4	3.6		3.6	—		—	7.2	38.5
2.0		2.0	1.2	—	1.2	0.4		0.4	3.6		3.6	—		—	7.2	45.7
2.0		2.0	1.2	—	1.2	0.4		0.4	3.6		3.6	—		—	7.2	44.9
2.0		2.0	1.2	—	1.2	0.4		0.4	3.6		3.6	—		—	7.2	58.9
2.0		2.0	1.2	—	1.2	0.4		0.4	3.6		3.6	—		—	7.2	64.1
2.0		2.0	—	2.4	2.4	0.4		0.4	—		—	6.0		6.0	10.8	99.6

Ведомость расхода стали на плиту, кг

Марка плиты	Напрягаемая арматура класса Ат-VI ГОСТ 10884-81						Итого	Изделия арматурные. Арматура класса А-III ГОСТ 5781-81									Вр-I ГОСТ 6727-80			Всего
	ф10	ф14	ф16	ф18				ф6	ф8	ф10	ф12	ф14	ф16	ф18		Итого	ф4	ф5	Итого	
1П4-3 Ат VI Т	—	—	16,0	—			16,0	8,4	—	—	6,2	—	—	—		14,6	8,6	13,2	21,8	36,4
1П4-4 Ат VI Т	—	—	—	20,2			20,2	2,7	15,2	—	2,0	5,4	—	—		25,3	2,4	21,7	24,1	49,4
1П4-5 Ат VI Т	—	24,4	—	—			24,4	2,7	—	23,6	2,0	5,4	—	—		33,7		30,1	30,1	63,8
1П4-6 Ат VI Т	—	—	32,0	—			32,0	—	4,5	—	33,8	—	3,6	9,0		50,9		30,1	30,1	81,0
1П3-1 Ат VI Т-1	6,8	—	—	—			6,8	—	1,9	32,4	2,0	—	—	—		36,3	14,2	13,4	27,6	63,9
1П3-1 Ат VI Т-2	6,8	—	—	—			6,8	—	1,9	31,6	2,0	—	—	—		35,5	14,2	13,4	27,6	63,1
1П3-1 Ат VI Т-3	6,8	—	—	—			6,8	—	1,9	—	26,2	—	—	—		28,1	14,2	13,4	27,6	55,7

Продолжение ведомости

Изделия закладные. Арматура класса А-II марки 10 ГТ ГОСТ 5781-81			А-III ГОСТ 5781-81				Вр-I ГОСТ 6727-80			Прокат класса С 38/23 ГОСТ 380-71* ГОСТ 8509-72*			ГОСТ 8510-72*			ГОСТ 103-76			Всего	Общий расход
ф10		Итого	ф8	ф10		Итого	ф5		Итого	L80×6		Итого	L125×80×6		Итого	-8×110		Итого		
2,0		2,0	1,2	—		1,2	0,4		0,4	3,6		3,6	—		—	—		—	7,2	59,6
2,0		2,0	1,2	—		1,2	0,4		0,4	3,6		3,6	—		—	—		—	7,2	76,8
2,0		2,0	—	2,4		2,4	0,4		0,4	—		—	6,0		6,0	—		—	10,8	99,0
2,0		2,0	—	2,4		2,4	0,4		0,4	—		—	6,0		6,0	—		—	10,8	123,8
2,0		2,0	1,2	1,2		2,4	0,4		0,4	3,6		3,6	—		—	3,6		3,6	12,0	82,7
2,0		2,0	1,2	1,2		2,4	0,4		0,4	3,6		3,6	—		—	3,6		3,6	12,0	81,9
2,0		2,0	1,2	1,2		2,4	0,4		0,4	3,6		3,6	—		—	3,6		3,6	12,0	74,5

13210-01 68

Ведомость расхода стали на плиту, кг

Марка плиты	Напрягаемая арматура класса Ат-V ГОСТ 10884-81 ф10	ф14	ф16	ф18	ф20	ф22	Итого	Изделия арматурные. Арматура класса А-III ГОСТ 5781-81 ф6	ф8	ф10	ф12	ф14		Итого	Вр-I ГОСТ 6727-80 ф4	ф5	Итого	Всего
1П5-1 АтVТ	6.8	—	—	—	—	—	6.8	—	—	0.8	—	—		0.8	10.4	13.3	23.7	24.5
1П5-2 АтVТ	—	13.4	—	—	—	—	13.4	—	1.0	0.8	—	—		1.8	10.4	12.9	23.3	25.1
1П5-3 АтVТ	—	—	17.6	—	—	—	17.6	—	1.0	0.8	—	—		1.8	10.4	12.9	23.3	25.1
1П5-4 АтVТ	—	—	—	22.2	—	—	22.2	2.2	—	2.5	—	—		11.7	6.4	8.1	17.2	29.5
1П5-5 АтVТ	—	—	—	—	27.4	—	27.4	2.2	—	2.5	—	—		11.7	6.4	8.1	17.2	29.5
1П5-6 АтVТ	—	—	—	—	—	33.2	33.2	1.6	16.4	0.8	2.6	—		21.4	—	22.2	22.2	43.6
1П5-7 АтVТ	—	—	—	44.4	—	—	44.4	1.6	16.4	0.8	—	3.4		22.2	—	22.2	22.2	44.4

Изделия закладные. Арматура класса АII марки 10ГТ ф10		Итого	А-III ГОСТ 5781-81 ф8	ф10		Итого	Вр-I ГОСТ 6727-80 ф5		Итого	Прокат класса С 38/23 ГОСТ 380-71* ГОСТ 8509-72* L80×6		Итого	ГОСТ 8510-72* L125×80×8		Итого	Всего	Продолжение ведомости. Общий расход
	2.0	2.0	1.2	—		1.2	0.4		0.4	3.6		3.6	—		—	7.2	38.5
	2.0	2.0	1.2	—		1.2	0.4		0.4	3.6		3.6	—		—	7.2	45.7
	2.0	2.0	1.2	—		1.2	0.4		0.4	3.6		3.6	—		—	7.2	49.9
	2.0	2.0	1.2	—		1.2	0.4		0.4	3.6		3.6	—		—	7.2	58.9
	2.0	2.0	1.2	—		1.2	0.4		0.4	3.6		3.6	—		—	7.2	64.1
	2.0	2.0	1.2	—		1.2	0.4		0.4	3.6		3.6	—		—	7.2	84.0
	2.0	2.0	—	2.4		2.4	0.4		0.4	—		—	6.0		6.0	10.8	92.6

Инв.№ подл. | Подпись и дата | Взам.инв.№

Ведомость расхода стали на плиту, кг

Марка плиты	Напрягаемая арматура класса Ат-V ГОСТ 10884-81						Итого
	ф10	ф12	ф14	ф16	ф18	ф22	
1П5-1АтVI.Т	6.8	—	—	—	—	—	6.8
1П5-2АтVI.Т	—	9.8	—	—	—	—	9.8
1П5-3АтVI.Т	—	—	13.4	—	—	—	13.4
1П5-4АтVI.Т	—	—	—	17.6	—	—	17.6
1П5-5АтVI.Т	—	—	—	—	22.2	—	22.2
1П5-6АтVI.Т	—	—	—	—	—	33.2	33.2

Изделия арматурные. Арматура класса А-III ГОСТ 5781-81						Вр-I ГОСТ 6727-80			Всего
ф6	ф8	ф10	ф12		Итого	ф4	ф5	Итого	
—	—	0.8	—		0.8	10.4	13.3	23.7	24.5
—	1.0	0.8	—		1.8	10.4	12.9	23.3	25.1
—	1.0	0.8	—		1.8	10.4	12.9	23.3	25.1
9.2	—	2.5	—		11.7	9.7	8.1	17.8	29.5
9.2	—	2.5	—		11.7	9.7	8.1	17.8	29.5
1.6	16.4	0.8	2.6		21.4	—	22.2	22.2	43.6

Продолжение ведомости

Изделия закладные. Арматура класса А II марки 10ГТ ГОСТ 5781-81			А-III ГОСТ 5781-81			Вр-I ГОСТ 6727-80			Прокат класса С 38/23 ГОСТ 380-71* ГОСТ 8509-72*		Всего	Общий расход
ф10		Итого	ф8		Итого	ф5		Итого	L80×6	Итого		
2.0		2.0	1.2		1.2	0.4		0.4	3.6	3.6	7.2	38.5
2.0		2.0	1.2		1.2	0.4		0.4	3.6	3.6	7.2	42.1
2.0		2.0	1.2		1.2	0.4		0.4	3.6	3.6	7.2	45.7
2.0		2.0	1.2		1.2	0.4		0.4	3.6	3.6	7.2	54.3
2.0		2.0	1.2		1.2	0.4		0.4	3.6	3.6	7.2	58.9
2.0		2.0	1.2		1.2	0.4		0.4	3.6	3.6	7.2	84.0

Ведомость расхода стали на плиты, кг

Марка плиты	Напрягаемая арматура класса А-IV ГОСТ 5781-81 ф10	ф16	ф18	ф20	ф22	ф25	Итого
1ПБ-1АIVТ	6.2	—	—	—	—	—	6.2
1ПБ-2АIVТ	—	16.0	—	—	—	—	16.0
1ПБ-3АIVТ	—	—	20.2	—	—	—	20.2
1ПБ-4АIVТ	—	—	—	25.0	—	—	25.0
1ПБ-5АIVТ	—	—	—	—	30.2	—	30.2
1ПБ-6АIVТ	—	—	—	—	—	38.8	38.8
1ПБ-7АIVТ	—	—	—	50.0	—	—	50.0

Марка плиты	Изделия арматурные. Арматура класса А-III ГОСТ 5781-81 ф6	ф8	ф10	ф12	ф14	Итого	Вр-I ГОСТ 6727-80 ф4	ф5	Итого	Всего
1ПБ-1АIVТ	—	—	0.8	—	—	0.8	8.9	12.7	21.6	22.4
1ПБ-2АIVТ	—	1.0	0.8	—	—	1.8	8.9	12.3	21.2	23.0
1ПБ-3АIVТ	—	1.0	0.8	—	—	1.8	8.9	12.3	21.2	23.0
1ПБ-4АIVТ	8.4	—	2.5	—	—	10.9	8.1	8.1	16.2	27.1
1ПБ-5АIVТ	8.4	—	2.5	—	—	10.9	8.1	8.1	16.2	27.1
1ПБ-6АIVТ	1.6	15.2	0.8	2.6	—	20.2	—	20.4	20.4	40.6
1ПБ-7АIVТ	1.6	15.2	0.8		3.4	21.0	—	20.4	20.4	41.4

Продолжение ведомости

Арматура А-II марки по ГОСТ ф10	Итого	Изделия закладные. Арматура класса А-III ГОСТ 5781-81 ф8	ф10	Итого	Вр-I ГОСТ 6727-80 ф5	Итого	Прокат класса С 38/23 ГОСТ 380-71* ГОСТ 8509-72* L80×6	Итого	ГОСТ 8510-72* L125×80×8	Итого	Всего	Общий расход
2.0	2.0	1.2	—	1.2	0.4	0.4	3.6	3.6	—	—	7.2	35.8
2.0	2.0	1.2	—	1.2	0.4	0.4	3.6	3.6	—	—	7.2	46.2
2.0	2.0	1.2	—	1.2	0.4	0.4	3.6	3.6	—	—	7.2	50.4
2.0	2.0	1.2	—	1.2	0.4	0.4	3.6	3.6	—	—	7.2	59.3
2.0	2.0	1.2	—	1.2	0.4	0.4	3.6	3.6	—	—	7.2	64.5
2.0	2.0	—	2.4	2.4	0.4	0.4	3.6	3.6	—	—	7.2	86.6
							—	—	6.0	6.0	10.8	102.2

Ведомость расхода стали на плиту, кг

Марка плиты	Напрягаемая арматура класса Ат-IVК ГОСТ 10884-81						Итого
	ф10	ф14	ф16	ф18	ф20	ф22	
1ПТ6-1АтIVКТ-П	6,2	—	—	—	—	—	6,2
1ПТ6-2АтIVКТ-П	—	12,2	—	—	—	—	12,2
1ПТ6-3АтIVКТ-П	—	—	16,0	—	—	—	16,0
1ПТ6-4АтIVКТ-П	—	—	—	20,2	—	—	20,2
1ПТ6-5АтIVКТ-П	—	—	—	—	25,0	—	25,0
1ПТ6-6АтIVКТ-П	—	—	—	—	—	30,2	30,2
1ПТ6-7АтIVКТ-П	—	—	—	40,4	—	—	40,4

Марка плиты	Изделия арматурные. Арматура класса А-II ГОСТ 5781-81						Итого	Вр-I ГОСТ 6727-80		Итого	Всего
	ф6	ф8	ф10	ф12	ф14			ф4	ф5		
1ПТ6-1АтIVКТ-П	—	—	0,8	—	—		0,8	8,9	12,7	21,6	22,4
1ПТ6-2АтIVКТ-П	—	1,0	0,8	—	—		1,8	8,9	12,3	21,2	23,0
1ПТ6-3АтIVКТ-П	—	1,0	0,8	—	—		1,8	8,9	12,3	21,2	23,0
1ПТ6-4АтIVКТ-П	8,4	—	2,5	—	—		10,9	8,1	8,1	16,2	27,1
1ПТ6-5АтIVКТ-П	8,4	—	2,5	—	—		10,9	8,1	8,1	16,2	27,1
1ПТ6-6АтIVКТ-П	1,6	15,2	0,8	2,6	—		20,2	—	20,4	20,4	40,6
1ПТ6-7АтIVКТ-П	1,6	15,2	0,8	—	3,4		21,0	—	20,4	20,4	41,4

Продолжение ведомости

Изделия закладные. Арматура класса AII марки 10ГТ			Арматура класса A-III ГОСТ 5781-81				Итого
ф10		Итого	ф8	ф10			
2,0		2,0	1,2	—			1,2
2,0		2,0	1,2	—			1,2
2,0		2,0	1,2	—			1,2
2,0		2,0	1,2	—			1,2
2,0		2,0	1,2	—			1,2
2,0		2,0	1,2	—			1,2
2,0		2,0	—	2,4			2,4

Вр-I ГОСТ 6727-80			Прокат класса С 38/23 ГОСТ 380-71*					Всего	Общий расход
ф5		Итого	ГОСТ 8509-72* L80×8		Итого	ГОСТ 8510-72*			
						L125×80×8	Итого		
0,4		0,4	3,6		3,6	—	—	7,2	35,8
0,4		0,4	3,6		3,6	—	—	7,2	42,4
0,4		0,4	3,6		3,6	—	—	7,2	46,2
0,4		0,4	3,6		3,6	—	—	7,2	54,5
0,4		0,4	3,6		3,6	—	—	7,2	59,3
0,4		0,4	—		—	6,0	6,0	10,8	42,6

Ведомость расхода стали на плиту, кг

Марка плиты	Напрягаемая арматура класса Ат-V ГОСТ 10884-81						Итого
	ф10	ф14	ф16	ф18	ф20	ф22	
1ПБ-1АтVТ	6.2	—	—	—	—	—	6.2
1ПБ-2АтVТ	—	12.2	—	—	—	—	12.2
1ПБ-3АтVТ	—	—	16.0	—	—	—	16.0
1ПБ-4АтVТ	—	—	—	20.2	—	—	20.2
1ПБ-5АтVТ	—	—	—	—	25.0	—	25.0
1ПБ-6АтVТ	—	—	—	—	—	30.2	30.2
1ПБ-7АтVТ	—	—	—	40.4	—	—	40.4

Марка плиты	Изделия арматурные. Арматура класса AII ГОСТ 5781-81						Вр-I ГОСТ 6727-80			Всего
	ф6	ф8	ф10	ф12	ф14	Итого	ф4	ф5	Итого	
1ПБ-1АтVТ	—	—	0.8	—	—	0.8	8.8	12.7	21.6	22.4
1ПБ-2АтVТ	—	1.0	0.8	—	—	1.8	8.9	12.3	21.2	23.0
1ПБ-3АтVТ	—	1.0	0.8	—	—	1.8	8.9	12.3	21.2	23.0
1ПБ-4АтVТ	8.4	—	2.5	—	—	10.9	8.1	8.1	16.2	27.1
1ПБ-5АтVТ	8.4	—	2.5	—	—	10.9	8.1	8.1	16.2	27.1
1ПБ-6АтVТ	1.6	15.2	0.8	2.6	—	20.2	—	20.4	20.4	40.6
1ПБ-7АтVТ	1.6	15.2	0.8	—	3.4	21.0	—	20.4	20.4	41.4

Продолжение ведомости

Марка плиты	Изделие закладное. Арматура класса AII марки ВСт3пс2 ГОСТ 5781-81			AIII			Вр-I ГОСТ 6727-80			Прокат класса С38/23 ГОСТ 380-71* ГОСТ 8509-72*			ГОСТ 8510-72*			Всего	Общий расход
	ф10		Итого	ф8	ф10	Итого	ф5		Итого	L80×6		Итого	L125×80×8		Итого		
1ПБ-1АтVТ	2.0		2.0	1.2	—	1.2	0.4		0.4	3.5		3.5	—		—	7.2	35.8
1ПБ-2АтVТ	2.0		2.0	1.2	—	1.2	0.4		0.4	3.6		3.6	—		—	7.2	42.4
1ПБ-3АтVТ	2.0		2.0	1.2	—	1.2	0.4		0.4	3.6		3.6	—		—	7.2	46.2
1ПБ-4АтVТ	2.0		2.0	1.2	—	1.2	0.4		0.4	3.6		3.6	—		—	7.2	54.5
1ПБ-5АтVТ	2.0		2.0	1.2	—	1.2	0.4		0.4	3.6		3.6	—		—	7.2	54.3
1ПБ-6АтVТ	2.0		2.0	—	—	1.2	0.4		0.4	3.6		3.6	—		—	7.2	78.0
1ПБ-7АтVТ	2.0		2.0	—	2.4	2.4	0.4		0.4	—		—	6.0		6.0	10.8	92.6

Инв. № подл. | Подпись и дата | Взам. инв. №

Ведомость расхода стали на плиту, кг

Марка плиты	Напрягаемая арматура класса Ат-V ГОСТ 10884-81						Итого	Изделия арматурные. Арматура класса А-III ГОСТ 5781-81					Итого	Вр-I ГОСТ 6727-80			Всего
	ф10	ф12	ф14	ф16	ф18	ф22		ф6	ф8	ф10	ф12			ф4	ф5	Итого	
1ПБ-1АтVIIт	6.2	—	—	—	—	—	6.0	—	—	0.8	—		0.8	8.9	12.7	21.6	22.4
1ПБ-2АтVIIт	—	9.0	—	—	—	—	9.0	—	1.0	0.8	—		1.8	8.9	12.3	21.2	23.0
1ПБ-3АтVIIт	—	—	12.2	—	—	—	12.2	—	1.0	0.8	—		1.8	8.9	12.3	21.2	23.0
1ПБ-4АтVIIт	—	—	—	16.0	—	—	16.0	8.4	—	2.5	—		10.9	8.1	8.1	16.2	27.1
1ПБ-5АтVIIт	—	—	—	—	20.2	—	20.2	8.4	—	2.5	—		10.9	8.1	8.1	16.2	27.1
1ПБ-6АтVIIт	—	—	—	—	—	30.2	30.2	1.6	15.2	0.8	2.6		20.2	—	20.4	20.4	40.6

Продолжение ведомости

Изделия закладные. Арматура класса AII марки 10ГТ ГОСТ 5781-81			Арматура класса А-III ГОСТ 5781-81			Вр-I ГОСТ 6727-80			Прокат класса С38/23 ГОСТ 380-71* ГОСТ 8509-72*			Всего	Общий расход
ф10		Итого	ф8		Итого	ф5		Итого	L80×6		Итого		
2.0		2.0	1.2		1.2	0.4		0.4	3.6		3.6	7.2	35.8
2.0		2.0	1.2		1.2	0.4		0.4	3.6		3.6	7.2	39.2
2.0		2.0	1.2		1.2	0.4		0.4	3.6		3.6	7.2	42.4
2.0		2.0	1.2		1.2	0.4		0.4	3.6		3.6	7.2	50.3
2.0		2.0	1.2		1.2	0.4		0.4	3.6		3.6	7.2	54.5

Инв. № подл. | Подпись и дата | Взам. инв. №
gost.e-ecolog.ru