ЗОНАЛЬНЫЙ ТИПОВОЙ ПРОЕКТ
503-4-70.13.91

ПРОИЗВОДСТВЕННЫЙ КОРПУС АВТОТРАНСПОРТНОГО ПРЕДПРИЯТИЯ НА 100 ГРУЗОВЫХ АВТОМОБИЛЕЙ С ЧАСТИЧНО-ЗАКРЫТОЙ СТОЯНКОЙ

АЛЬБОМ 10

ПРОЕКТНЫЕ МАТЕРИАЛЫ ПО ПЕРЕВОДУ ПОМЕЩЕНИЙ ПРОИЗВОДСТВЕННОГО КОРПУСА НА РЕЖИМ СОТ

gost.e-ecolog.ru

ЗОНАЛЬНЫЙ ТИПОВОЙ ПРОЕКТ
503-4-70.13.91

ПРОИЗВОДСТВЕННЫЙ КОРПУС АВТОТРАНСПОРТНОГО ПРЕДПРИЯТИЯ НА 100 ГРУЗОВЫХ АВТОМОБИЛЕЙ С ЧАСТИЧНО-ЗАКРЫТОЙ СТОЯНКОЙ

АЛЬБОМ 10

ПРОЕКТНЫЕ МАТЕРИАЛЫ ПО ПЕРЕВОДУ ПОМЕЩЕНИЙ ПРОИЗВОДСТВЕННОГО КОРПУСА НА РЕЖИМ СОТ

РАЗРАБОТАН
НОВОСИБИРСКИМ
АРЕНДНЫМ ПРЕДПРИЯТИЕМ
"ГИПРОАВТОТРАНС"
ГЛАВНЫЙ ИНЖЕНЕР
ФИЛИАЛА _____ Я.И. ВИЛЬБЕРГЕР
ГЛАВНЫЙ ИНЖЕНЕР
ПРОЕКТА _____ Г.Л. МАСЛЕНИКОВ

УТВЕРЖДЕН И
ВВЕДЕН В ДЕЙСТВИЕ
НОВОСИБИРСКИМ
ОБЛИСПОЛКОМОМ
ПРОТОКОЛ ОТ 22.11.91 № 21

Альбом 10

Наименование	Марка лист	Стр
Содержание альбома		2
Пояснительная записка		3÷13
Характеристика отопительно-вентиляционных систем	ОВ-1	14
Вентиляция План на отм 0 000 между осями 14 15, Ж Г	ОВ 2	15
Схема системы В31	ОВ-3	16
Схема системы П11	ОВ-4	17
Спецификация отопительно-вентиляционных установок	ОВ-5	18
План на отм 0 000 в осях 14 15/Г Ж с сетями водопровода и канализации	ВК-1	19
фрагмент 2 плана на отм 0 000	ВК 2	20
фрагмент 1 плана на отм 0 000	ВК-3	21
Схема системы В5 (начало)	ВК-4	22
Схема системы В5 (окончание)	ВК-5	23
Схемы системы В5	ВК-6	24
Схемы систем В1, Т3	ВК-7	25

Привязан

Инв №

ГИП	Мосленик		
Нач отд	Ножин		
Рук.сек	Мазурин		
Вед.инж	Сальников		

503-4-70 13 91

Содержание альбома

Стадия	Лист	Листов
РП	1	1

Новосибирское арендное предприятие ГИПРОАВТОТРАНС

Альбом 10

Технологическая часть

В соответствии с заданием на проектирование участок мойки автомобилей запроектирован с учетом использования его в особый период в качестве станции обеззараживания транспорта (СОТ)

Санпропускник для санобработки личного состава, работающего на станции и персонала обслуживающего транспорт, проектом предусмотрен в административно-бытовом корпусе

Порядок работы автотранспортного предприятия и технология обеззараживания транспорта приняты по „Указаниям по проектированию сооружений для обеззараживания автомобильного транспорта и дорожной техники" разработанной „Гипроавтотрансом"

Порядок работы АТП в особый период

Зараженные автомобили накапливаются на территории АТП перед участком мойки в „грязной" зоне Затем автомобили проходят через СОТ и поступают в „чистую" зону в закрытой или на открытой стоянке Выезд обеззараженного транспорта со стоянки осуществляется через запасные ворота Во время работы СОТ все ворота и двери, выходящие в „грязную" зону должны быть закрыты, кроме ворот на поточной линии

Привязан

Инв.№

Альбом 10

Технология обеззараживания транспорта

Зараженные автомобили поступают на участок мойки, приспособленный под СОТ Обработка автомобилей производится на специализированной линии, разделенной водонепроницаемым занавесом на „грязную" и „чистую" зоны „Грязная" же зона от закрытой стоянки отделяется металлическими экранами Движение автомобилей на линии прямоточное и осуществляется при помощи конвейера

Линия оборудована моечной установкой, вдоль линии установлены столы для обработки и контроля снятых с автомобилей мелких деталей и инструмента Часовая пропускная способность СОТ составляет 5 одиночных автомобилей или 3 автопоезда Продолжительность работы СОТ 20 часов в сутки

При обеззараживании автомобилей могут производится следующие виды обработки дезактивация, дегазация и дезинфекция

Дезактивация достигается механическим удалением радиоактивных веществ с зараженных поверхностей путем

- сметания радиоактивной пыли с зараженных поверхностей щетками, вениками и др средствами,
- смывания радиоактивных веществ с зараженных поверхностей водой или специальными растворами поверхностно активных веществ;

Привязан

Инв №

- удаление радиоактивной пыли с зараженных поверхностей сжатым воздухом

Дегазация достигается путем

- разрушения (обезвреживания) отравляющих веществ на зараженных поверхностях дегазирующими веществами;
- удаления отравляющих веществ с зараженных поверхностей растворителями и растворами поверхностно активных веществ

Дезинфекция достигается путем

- уничтожением болезнетворных микробов и разрушением токсинов на зараженных поверхностях веществами, обладающими бактерицидными свойствами,
- уничтожением болезнетворных микробов и разрушением токсинов на зараженных поверхностях воздействием высокой температуры (горячая вода, пар)

Рабочие посты

Поточная линия обезвреживания автомобилей состоит из 3-х постов, из которых 2 поста в „грязной" зоне и 1 пост в „чистой" зоне На постах проводятся следующие виды работ

I-й пост

На 1-ом посту линии в „грязной" зоне производятся следующие операции:

Альбом 10

Привязан			
Инв №			

- осмотр зараженного транспорта;
- очистка и мойка,
- нанесение обеззараживающих веществ при дегазации и дезинфекции;
- отстой - при наличии деревянных поверхностей
- снятие с автомобилей мелких деталей и инструмента и их обработки на металлических столах, к которым предусмотрены подвод воды и сжатого воздуха Для нанесения обеззараживающих веществ снизу автомобиль поднимается передвижными подъемниками

II-й пост

На втором посту производится окончательная обмывка обеззараженных поверхностей автомобиля Пост оборудован высокопроизводительной моечной установкой

III-й пост

На третьем посту в „чистой зоне проводятся контрольно- осмотровые работы обеззараженных автомобилей, контроль мелких деталей и инструмента на столах Пост оборудован передвижными подъемниками, которые позволяют поднять и обследовать автомобиль снизу

При обнаружении остаточной зараженности, автомобиль направляется на повторную обработку

Привязан			
Инв.№			

Штаты СОТ

Должность	Всего	По сменам I	II	III	Примечание
Начальник СОТ	1	1			
Начальник смены	3	1	1	1	
Лаборант-дозиметрист	3	1	1	1	
Старший дезинфектор	3	1	1	1	
Дезинфектор	12	4	4	4	
Заведующий имуществом	3	1	1	1	
Рабочие санпропускника	3	1	1	1	
Дезинфектор по дезакти-вации одежды и обуви	3	1	1	1	
Всего	31	11	10	10	

Примечание: 1 Штаты СОТ в особый период составляют рабочие предприятия

2 Схему технологического процесса см приложение 1

Привязан

Инв №

Альбом 10

Приложение 1

Схема технологического процесса

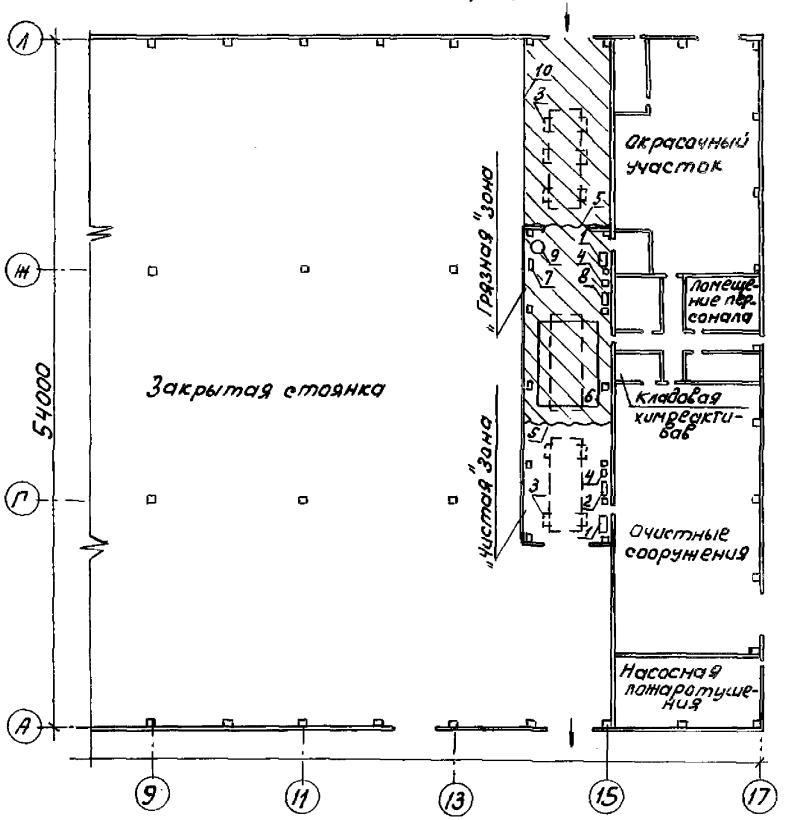

Привязан			
Инв. №			

503-4-70.13.91	ПЗ	Лист 6

Копировал [illegible] Формат А4

Альбом 10

Экспликация технологического оборудования

Позиция по плану	Обозначение	Наименование	Кол.	Примечание
1	Р 942, ГИАТ. М	Стол для деталей	2	
2	М 217	Установка для шланговой мойки	1	
3	П 238	Подвеник-комплект передвижных стоек	2	используются с участка ТО-1
4	1169, ГИАТ. М	Ящик для обтирочного материала	2	
5		Водонепроницаемая штора	2	
6	М 129	Механизированная мойка для грузовых автомобилей	1	
7	183 М	Установка для нанесения обеззараживающих веществ	1	
8	М 203	Установка для мойки двигателей	1	
9		Бочка металлическая емкость 250 л	1	
10	9251, ГИАТ. М	Экран металлический	1	

привязан

Инв. №

Санитарно-техническая часть

Проект отопления, вентиляции, водопроводаи канализации разработан в соответствии со СНиП 2.01.57-85 и архитектурно-строительными чертежами.

Подача воздуха осуществляется „в чистую зону," участка мойки системой П11. удаляется- 2/3 части воздуха из „грязной зоны" и 1/3- из „чистой зоны" системой В31.

Очистные сооружения для сточных вод от мойки автомобилей переводятся на прямоточную систему. Трубопровод, идущий от фильтра „Полимер П-86" в резервуар чистой воды, дополняется отводящей трубой для сброса очищенных стоков в канализацию.

На отводящем трубопроводе устанавливается задвижка, запломбированная в обычном режиме.

Подвод воды к моечным установкам М-129, М-136, М-217 предусмотрен насосами, установленными в очистных сооружениях.

Привязан

Инв. №

Инв. № подл. | Подпись и дата | Взам. инв. №

Альбом 10

Данные по производственному водопотреблению и водоотведению

начало

№ потребителя по плану	Наименование потребителя	Количество потребителей	Количество часов работы в сутки	Требования к качеству воды	Потребный потребителя л/с
1	2	3	4	5	6
1-11	Установка моечная для грузовых автомобилей М-129 -осенне-зимний период	1	20	Техническая	5
2-10	Установка для мойки автомобилей снизу М-136	1	20	техническая	5
4-14	Установка для шланговой мойки автомобилей М-217 -осенне-зимний период	1	20	техническая	5
5-9	Установка для мойки двигателей М-203 -ополаскивание	1	20		5
13-12 13-13	Щетка моечная М-906	2	20		5
	Всего				

Привязан

Инв. №

Альбом 10

продолжение

Водопотребление							
Режим водопотребления	Расход воды на одного потребителя м3/ч	Из водопровода			Из оборотного водоснабжения		
		м3/сут	м3/ч	л/с	м3/сут	м3/ч	л/с
7	8	9	10	11	12	13	14
Непрерывный	5,50	110,00	5,50	10,56	—	—	—
Непрерывный	1,83	36,60	1,83	2,78	—	—	—
Непрерывный	1,47	29,40	1,47	0,41	—	—	—
Непрерывный	0,0075	0,15	0,0075	—	—	—	—
	0,20	4,00	0,20	0,056	—	—	—
Непрерывный	0,05	2,00	0,16	0,028	—	—	—
		182,15	9,11	13,83			

Привязан

Инв. №

Лист

503-4-70.13.91

Копировал Би-

П 3

Формат А4

Альбом 10

окончание

Водоотведение					Концентрация загрязнений сточных вод после локальных сооружений	Примечание
Характеристика сточных вод	Режим водоотведения	Сброс в канализацию				
		м³/сут	м³/ч	л/с	мг/л	
15	16	17	18	19	20	21
в.в. -1560	Непрерыв-	110,00	5,50	10,56		
н.п. - 60	ный					
БПК$_{20}$-168						
Рн-7						
ТЭС-0,018	Непрерыв-	36,60	1,83	2,78	в.в. -19,9	
	ный				н.п. - 4,10	
					ТЭС - 0,001	
	Непрерыв-	29,40	1,47	0,41	солесодержа-	
	ный				ние - 1316	
	Непрерыв-	0,15	0,0075	—		
	ный					
		4,00	0,20	0,056		
	Непрерыв-	2,00	0,16	0,028		
	ный					
		182,15	9,11	13,83		

Привязан

Инв. №

Инв. № подл. | Подпись и дата | Взам. инв. №

503-4-70.13.91 ВК

Лист 1

Копировал | Формат А4

Альбом 10

Характеристика отопительно-вентиляционных систем для участка мойки в режиме санитарной обработки транспорта

Обозначение систем	П11	В31
Тип установки	Е6.3100-1	
Вентилятор:		
Тип	В-Ц4-75	ВКР5,00 45,6
№	6,3	5
L, м³/час	6340	6050
P, Па (кгс/м²)	500 (50)	-
Электродвигатель:		
Тип	4А90L6	4А71А6
N, кВт	1,5	0,37
n, об/мин	935	940

Расчет воздухообменов по кратности

Наименование помещений	Строительный объем м3	Кратность		Объем воздуха м3/час		№ вентиляционных систем	
		вытяжки	притока	вытяжки	притока	вытяжки	притока
Участок мойки „грязная зона"		10	—		—	В31	—
„чистая зона"		5				В31	П11

Инв. № подл. | Подпись и дата | Взам. инв. №

Привязан

Инв. №

503-4-70.13.91 ОВ

Лист 1

Копировал Формат А4

Альбом 10

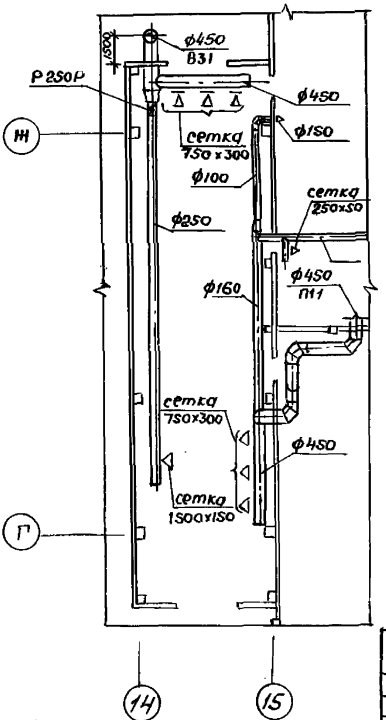

Привязан

Инв. №

ГИП	Масленников		
Рук. бр	Ножин		
Зав. сек.	Орехова		
Инж.	Доренкова		

503-4-70.13.91 ОВ

Вентиляция. План на отм. 0.000 между осями 14... 15; Ж... Г

Стадия	Лист	Листов
РП	2	5

Новосибирское арендное предприятие ГИПРОАВТОТРАНС

Копировал Бр- Формат А4

Альбом 10

П11

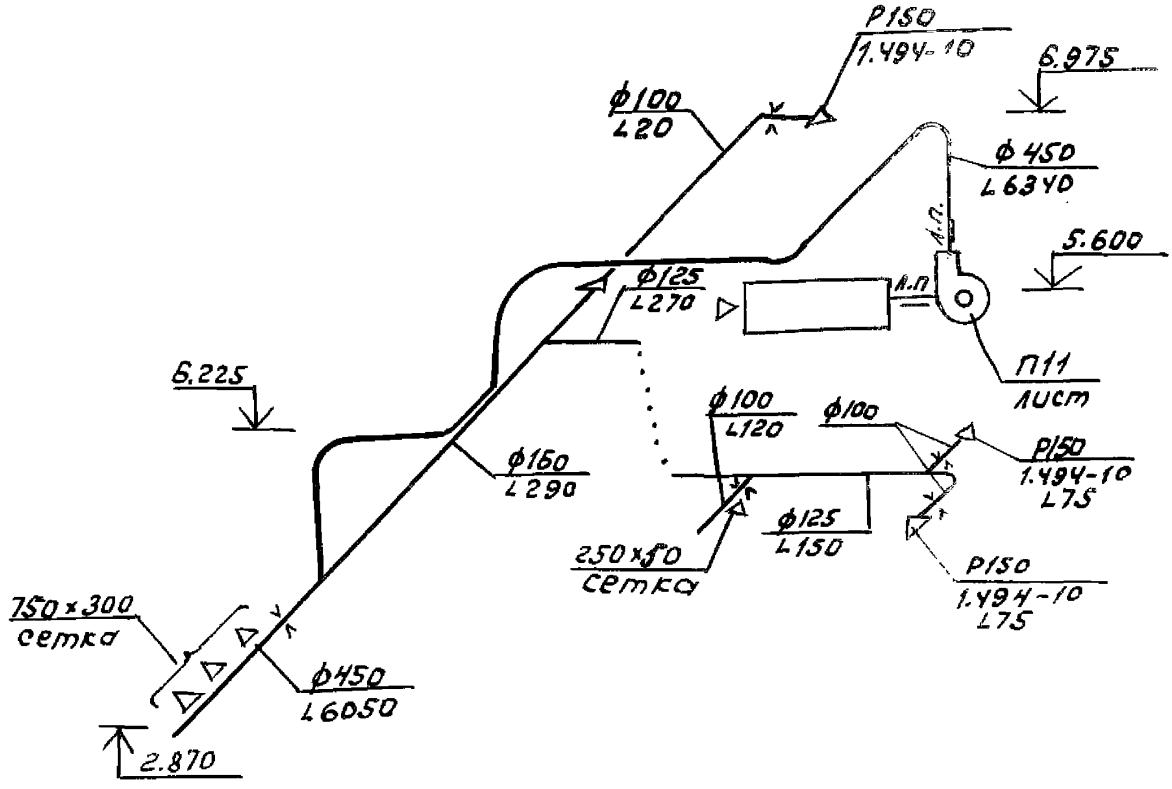

Привязан

Инв. №

503-4-70.13.91 ОВ

Лист 3

Копировал Формат А4

Инв. № подл. | Подпись и дата | Взам. инв. №

Альбом 10

В 31

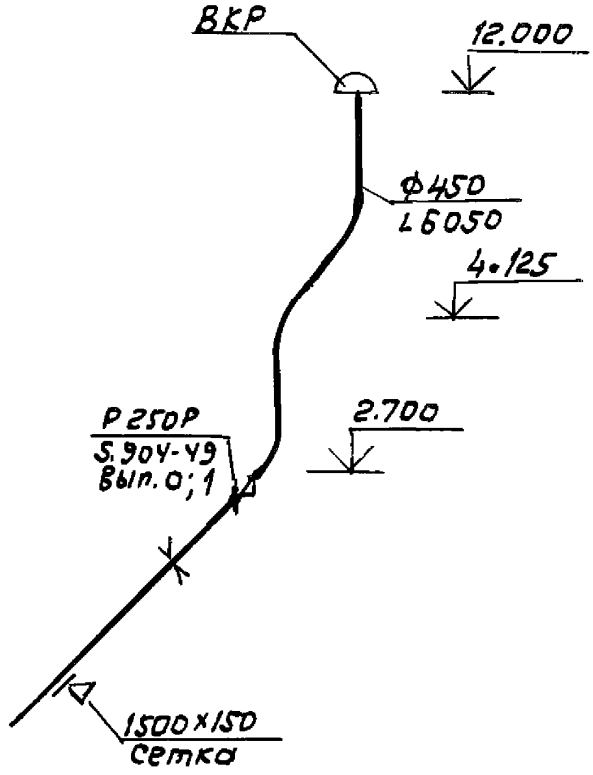

Инв. № подл. | Подпись и дата | Взам. инв. №

Привязан			
Инв. №			

503-4-70.13.91 ОВ

Лист 4

Копировал Фр- Формат А4

Альбом 10

Марка, поз.	Обозначение	Наименование	Кол.	Масса ед., кг	Примечание
		П11 (2ЛК-10 правое исполнение)			
П11.1	Серия 5.904-12	Секция соединительная А1А 180.000-02 с			
	Вып. 1-1	вентилятором Е 6.3100-1			
		с гибкими вставками	1	388	
П11.2	Серия 5.904-12	Секция калориферная А1А 188.000-02 с			
	Вып. 1-15	одним калорифером			
		КСк 3-10-02	1	279	
П11.3	Серия 5.904-12	Секция приемная			
	Вып. 1-26	А1А 223.000-01	1	132,9	
		В 31			
		Вентилятор крышный ВКР 5.00.45.6 N5	1	79,3	
		с электродвигателем 4А71А6			
		0,37 кВт. 910 об/мин			

привязан

инв. №

ГИП	Масленников		
Рук. гр.	Номин		
Зав. сект.	Орехова		
Инж.	Доренкова		

503-4-70.13.91 ОВ

Спецификация отопительно-вентиляционных установок

Стадия	Лист	Листов
РП	5	5

Новосибирское арендное предприятие ГИПРОАВТОТРАНС

Копировал

Формат А4

Альбом 10

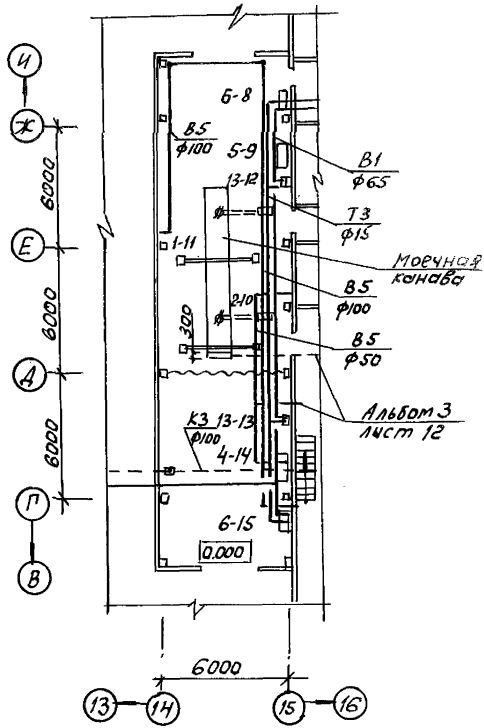

Привязан

Инв. №

ГИП	Масленикова		
Рук. бр.	Ножин		
Зав. сект.	Гаррее		
Инж. 1к	Вертикова		

503-4-70.13.91 ВК

План на отм. 0.000 в осях 14...15/Г,,Ж с сетями водопровода и канализации

Стадия	Лист	Листов
РП	1	7

Новосибирское орденское предприятие ГИПРОАВТОТРАНС

Инв. № подл. | Подпись и дата | Взам. инв. №

Копировал Ар-

Формат А2

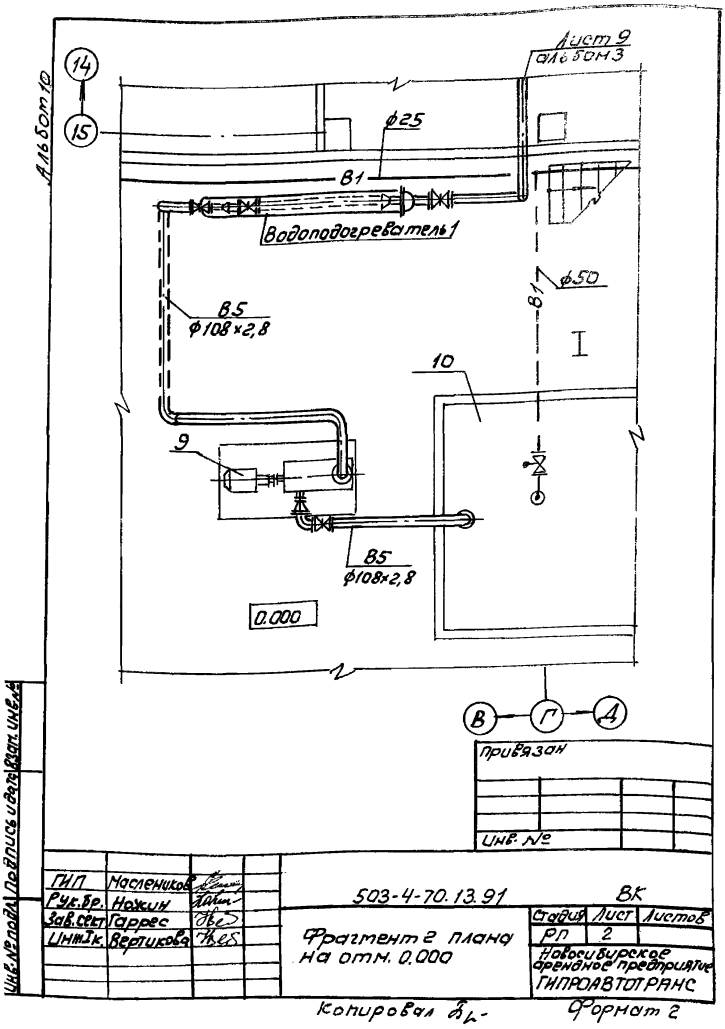

Лист 9
альбом 3
Альбом 10
14
15
ф25
В1
Водоподогреватель 1
В5
ф108×2,8
ф50
В1
I
10
9
В5
ф108×2,8
0.000
В
Г
Д
Привязан
Инв. №
ГИП
Масленников
Рук.бр.
Ножин
Зав.сект
Гаррес
Инж.I к.
Вертикова
503-4-70.13.91
ВК
Фрагмент 2 плана на отм. 0.000
Стадия
Лист
Листов
РП
2
Новосибирское арендное предприятие
ГИПРОАВТОТРАНС
Инв.№ подл.
Подпись и дата
Взам. инв.№
Копировал
Формат 2

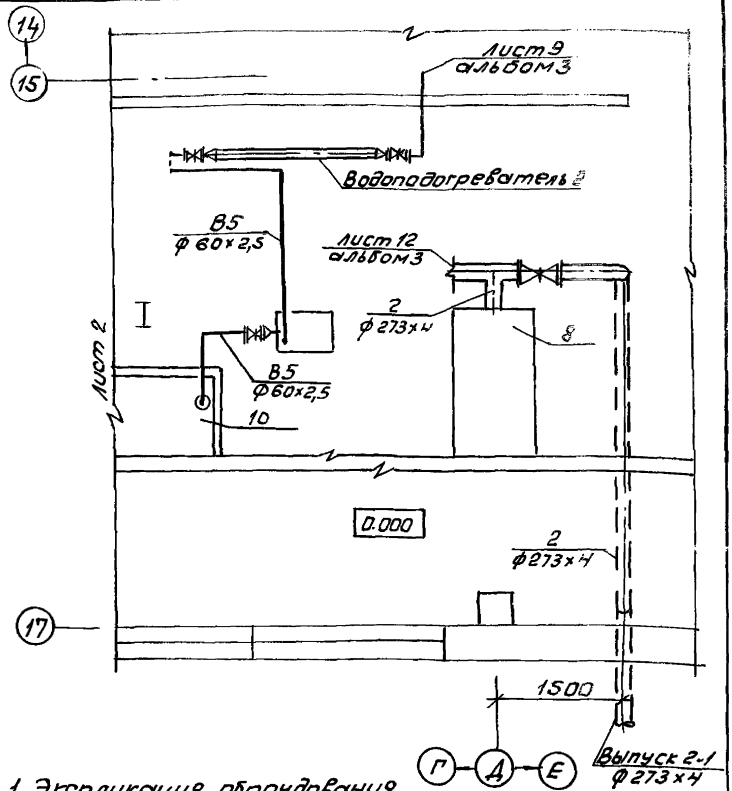

1. Экспликация оборудования лист 8, альбом 3

Привязан			
Инв. №			

ГИП	Масленников		
Рук. бр.	Ножин		
Зав. сект.	Гаррес		
Инж. I к	Вертикова		

503-4-70.13.91 ВК

Фрагмент 1
Плана на отм. 0.000

Стадия	Лист	Листов
РП	3	

Новосибирское арендное предприятие ГИПРОАВТОТРАНС

Копировал Дл- Формат А2

В5

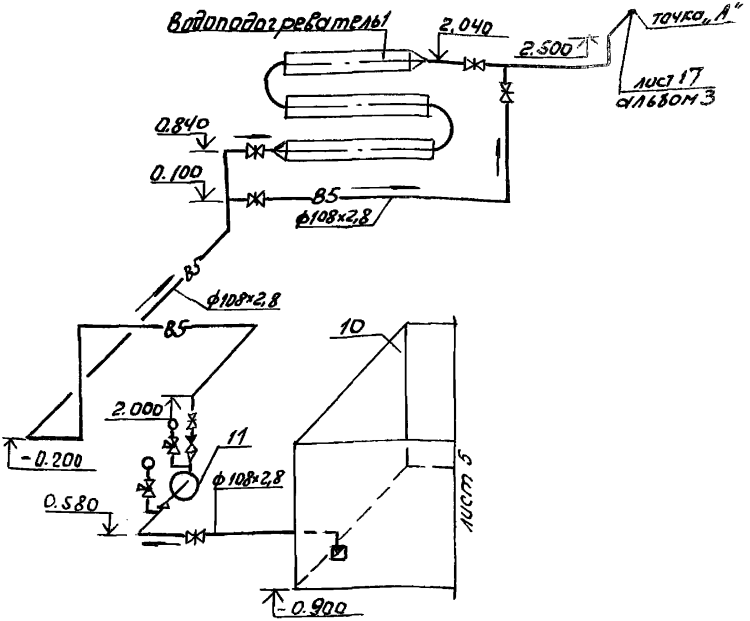

Альбом 10

Привязан

Инв. №

ГИП	Масленикова		
Рук. Гр.	Ножин		
Зав. сект	Гаррес		
Инж.	Вертикова		

503-У-70.13.91 ВК

Схема системы В5 (начало)

Стадия	Лист	Листов
РП	4	

Новосибирское арендное предприятие ГИПРОАВТОТРАНС

Копировал

Формат А2

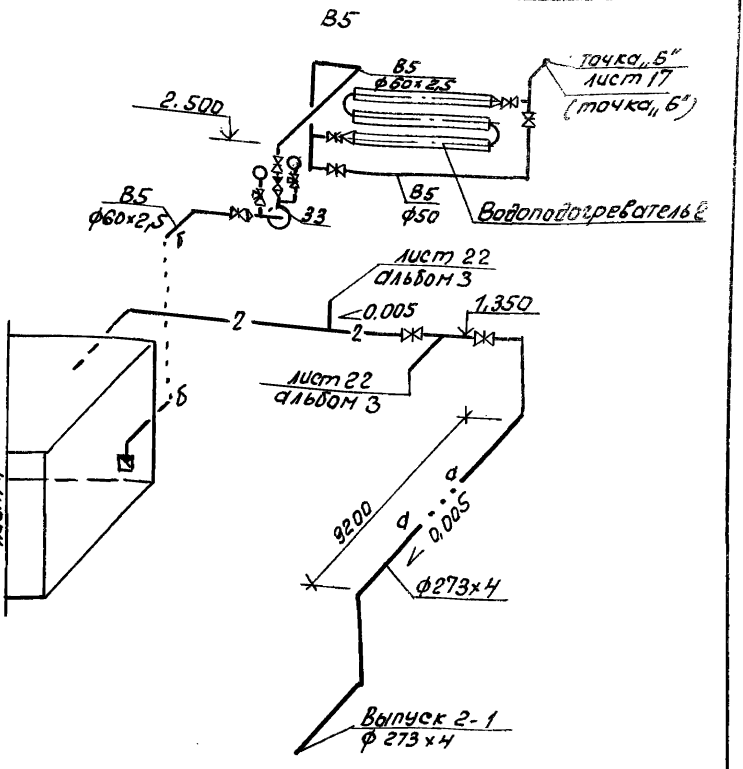

Альбом 10

Инв. № подл. | Подпись и дата | Взам. инв. №

привязан			
Инв. №			

ГИП	Масленников		503-4-70.13.91 ВК			
Рук. Бр.	Ножин			Стадия	Лист	Листов
Зав. сект.	Гаррес			РП	5	
Инж. Тк.	Вертчкова		Схема системы В5 (окончание)	Новосибирское арендное предприятие ГИПРОАВТОТРАНС		

Копировал А1 — Формат А4

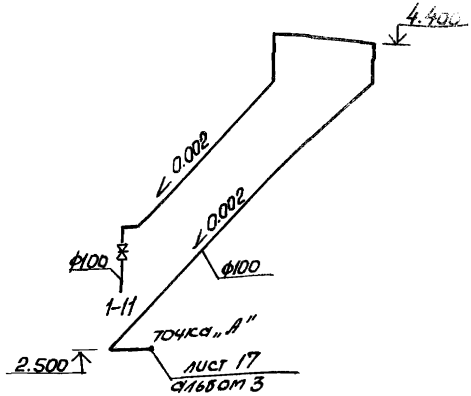

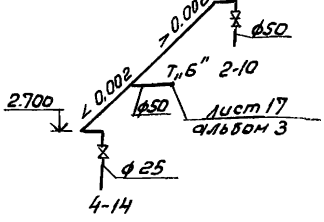

Привязан

Инв. №

Инв.№подл. | Подпись и дата | Взам.инв.№

ГИП	Масленников	
Рук. бр.	Ножин	
Зав.сек.	Гаррес	
Инж.-к.	Вертикова	

503-4-70.13.91 ВК

Схемы системы В5

Стадия	Лист	Листов
РП	6	

Новосибирское арендное предприятие ГИПРОАВТОТРАНС

Копировал Зр- Формат А4

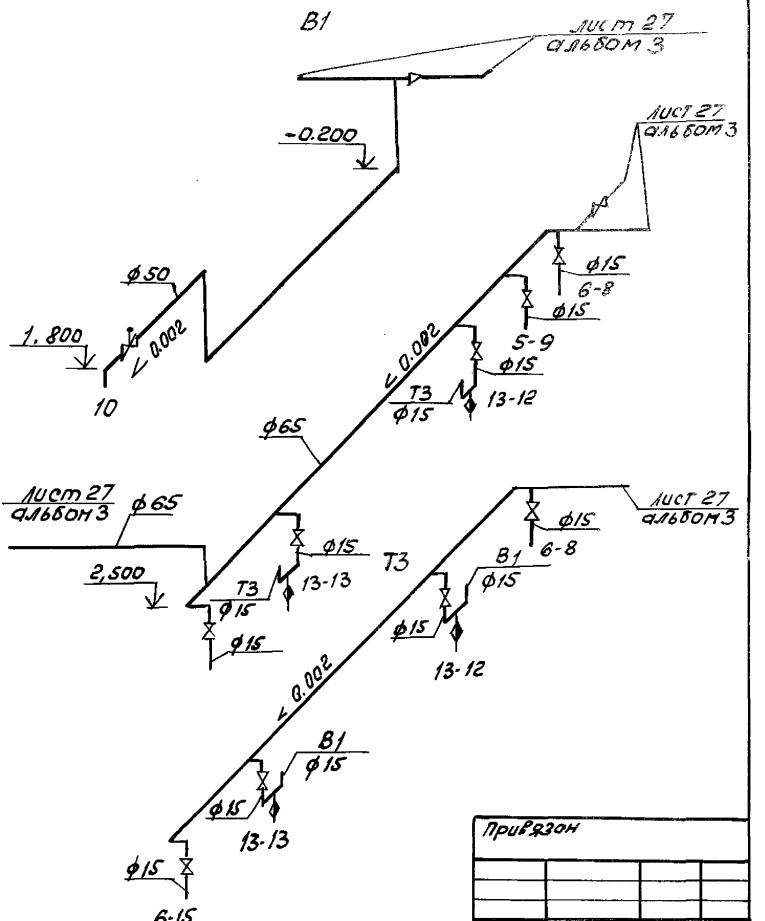

Привязан

Инв. №

ГИП	Насленников		
Зав.сект.	Гаррее		
Инж.-т.	Вертикова		

503-4-70.13.91 ВК

Схемы систем В1, Т3

Стадия	Лист	Листов
РП	7	

Новосибирское арендное предприятие ГИПРОАВТОТРАНС

gost.e-ecolog.ru