ЗОНАЛЬНЫЙ ТИПОВОЙ ПРОЕКТ
503-Ч-70.13.91

ПРОИЗВОДСТВЕННЫЙ КОРПУС АВТОТРАНСПОРТНОГО ПРЕДПРИЯТИЯ НА 100 ГРУЗОВЫХ АВТОМОБИЛЕЙ С ЧАСТИЧНО-ЗАКРЫТОЙ СТОЯНКОЙ

/ДЛЯ СТРОИТЕЛЬСТВА В ЗАПАДНО-СИБИРСКОЙ ЗОНЕ РСФСР/

АЛЬБОМ Ч

ОВ ОТОПЛЕНИЕ И ВЕНТИЛЯЦИЯ стр. 3-43

ВК ВНУТРЕННИЕ ВОДОПРОВОД И КАНАЛИЗАЦИЯ стр. 44-71

СТП 1667/104

gost.e-ecolog.ru

ЗОНАЛЬНЫЙ ТИПОВОЙ ПРОЕКТ

503-4-70.13.91

ПРОИЗВОДСТВЕННЫЙ КОРПУС АВТОТРАНСПОРТНОГО ПРЕДПРИЯТИЯ НА 100 ГРУЗОВЫХ АВТОМОБИЛЕЙ С ЧАСТИЧНО-ЗАКРЫТОЙ СТОЯНКОЙ

/ДЛЯ СТРОИТЕЛЬСТВА В ЗАПАДНО-СИБИРСКОЙ ЗОНЕ РСФСР/

АЛЬБОМ 4

ПЕРЕЧЕНЬ АЛЬБОМОВ

АЛЬБОМ 1	ПЗ	ПОЯСНИТЕЛЬНАЯ ЗАПИСКА
АЛЬБОМ 2	ТХ	ТЕХНОЛОГИЯ ПРОИЗВОДСТВА
	ЭМ	СИЛОВОЕ ЭЛЕКТРООБОРУДОВАНИЕ
	ЭО	ЭЛЕКТРИЧЕСКОЕ ОСВЕЩЕНИЕ
	СС	СВЯЗЬ И СИГНАЛИЗАЦИЯ
	АПЖ	АВТОМАТИЧЕСКОЕ ПОЖАРОТУШЕНИЕ
АЛЬБОМ 3	АР	АРХИТЕКТУРНЫЕ РЕШЕНИЯ
	КЖ	КОНСТРУКЦИИ ЖЕЛЕЗОБЕТОННЫЕ
	КМ	КОНСТРУКЦИИ МЕТАЛЛИЧЕСКИЕ
АЛЬБОМ 4	ОВ	ОТОПЛЕНИЕ И ВЕНТИЛЯЦИЯ
	ВК	ВНУТРЕННИЕ ВОДОПРОВОД И КАНАЛИЗАЦИЯ
АЛЬБОМ 5	АОВ	АВТОМАТИЗАЦИЯ ОТОПЛЕНИЯ И ВЕНТИЛЯЦИИ
	АВК	АВТОМАТИЗАЦИЯ ВНУТРЕННЕГО ВОДОПРОВОДА И КАНАЛИЗАЦИИ
АЛЬБОМ 6	КНИ	СТРОИТЕЛЬНЫЕ ИЗДЕЛИЯ
АЛЬБОМ 7	СО	СПЕЦИФИКАЦИИ ОБОРУДОВАНИЯ
АЛЬБОМ 8	ВМ	ВЕДОМОСТИ ПОТРЕБНОСТИ В МАТЕРИАЛОВ
АЛЬБОМ 9	С	СМЕТЫ
АЛЬБОМ 10		ПРОЕКТНЫЕ МАТЕРИАЛЫ ПО ПЕРЕВОДУ ПОМЕЩЕНИЙ ПРОИЗВОДСТВЕННОГО КОРПУСА НА РЕЖИМ СОТ

РАЗРАБОТАН
НОВОСИБИРСКИМ АРЕНДНЫМ ПРЕДПРИЯТИЕМ
ГИПРОАВТОТРАНС

ГЛАВНЫЙ ИНЖЕНЕР — Я.И. ВИЛЬБЕРГЕР
ГЛАВНЫЙ ИНЖЕНЕР ПРОЕКТА — Г.Л. МАСЛЕНИКОВ

УТВЕРЖДЕН И ВВЕДЕН В ДЕЙСТВИЕ
НОВОСИБИРСКИМ ОБЛИСПОЛКОМОМ
ПРОТОКОЛ ОТ 22.11.91 N 21

Альбом 4

Содержание альбома

Лист	Наименование	Стр
	Содержание альбома	2
ОВ-1	Общие данные (начало)	3
ОВ-2	Общие данные (продолжение)	4
ОВ-3	Общие данные (продолжение)	5
ОВ-4	Общие данные (продолжение)	6
ОВ-5	Общие данные (продолжение)	7
ОВ-6	Общие данные (продолжение)	8
ОВ-7	Общие данные (продолжение)	9
ОВ-8	Общие данные (продолжение)	10
ОВ-9	Общие данные (продолжение)	11
ОВ-10	Общие данные (продолжение)	12
ОВ-11	Общие данные (окончание)	13
ОВ-12	Отопление Теплоснабжение План на отм 0 000	14
ОВ-13	Вентиляция План на отм. 0 000	15
ОВ-14	Элименты плана кровли	16
ОВ-15	Схема системы отопления 1	17
ОВ-16	Схема системы отопления 2 Обвязка водоподогревателя	18
ОВ-17	Схема системы теплоснабжения установок П1 П17	19
ОВ-18	Узлы 1 8	20
ОВ-19	Узлы 9 17	21
ОВ-20	Схема системы теплоснабжения установок У1. У8 Узлы 1 8	22
ОВ-21	Схемы систем П1, П2, П3, П4, П5, П6, П7	23
ОВ-22	Схемы систем П8 П14	24
ОВ-23	Схемы систем П15 П17, В1 В7	25
ОВ-24	Схемы систем В8 В12; В14 В16	26
ОВ-25	Схемы систем В17 В19, В21, В22, В34 В38, У1 У8	27
ОВ-26	Схемы систем В26 В28, В30 В33, ВЕ1 ВЕ23	28
ОВ-27	Установки систем П1, П4 П6, В3 В5, В17	29
ОВ-28	Установки систем П2, П3, В10, В11	30
ОВ-29	Установки систем П7, П8	31
ОВ-30	Установки систем П9, П10	32
ОВ-31	Установки систем П11 П17	33
ОВ-32	Спецификация отопительно-вентиляционных установок П1, П3, П4	34
ОВ-33	Спецификация отопительно-вентиляционных установок П4. П6, П11, П12	35
ОВ-34	Спецификация отопительно-вентиляционных установок П12 П15	36
ОВ-35	Спецификация отопительно-вентиляционных установок П15, П16, П17, В3, В4, В5	37
ОВ-36	Спецификация отопительно-вентиляционных установок В10, В11; В17	38
ОВ-37	Виброизолирующее основание под пластмассовый вентилятор	39
ОВ-38	Центральный тепловой пункт План на отм. 0 000. Разрез 1-1	40
ОВ-39	Центральный тепловой пункт Принципиальная схема трубопроводов	41
ОВ 40	Центральный тепловой пункт Разрез 2-2 Монтажная спецификация	42
ОВ-41	Зонт к трубе ф 108х2,8	43
ВК-1	Общие данные (начало)	44
ВК-2	Общие данные (продолжение)	45
ВК-3	Общие данные (продолжение)	46
ВК-4	Общие данные (продолжение)	47
ВК-5	Общие данные (продолжение)	48
ВК-6	Общие данные (окончание)	49
ВК-7	Технологическая схема очистки сточных вод и обезвоживания осадка	50
ВК-8	Экспликация технологического оборудования и очистных сооружений	51
ВК-9	План на отм 0 000 с сетями водопровода и канализации	52
ВК-10	Фрагмент 1. План расстановки технологического оборудования на отм 0 000	53
ВК-11	План расстановки технологического оборудования на отм 3 000	54
ВК-12	Фрагмент 1. План на отм. 0 000	55
ВК 13	План на отм. 3 000	56
ВК-14	Фрагменты 2, 3	57
ВК-15	Фрагмент 4, Схемы систем К9Н1, К9Н2, Р1; СВ, К14, К6, Р2; В, К13; К3.	58
ВК-16	Схема системы В1	59
ВК 17	Схемы систем Т3, В5	60
ВК 18	План кровли. Фрагменты 5, 6 Схемы системы К2	61
ВК-19	Схемы систем К1, К3, К8, СВ, В4, К9	62
ВК-20	Разрез 1-1	63
ВК-21	Разрезы 2-2, 3-3	64
ВК-22	Схема систем 1, 2, 16, 17, В5	65
ВК-23	Схемы систем 3, 4	66
ВК-24	Схема системы 6	67
ВК-25	Схема систем 5, 7, 8, 14, В4	68
ВК-26	Таблица колодцев Схемы систем 3, 4	69
ВК 27	Схемы систем В1, Т3, 10	70
ВК-28	Отстойный колодец с маслоуловителем	71

ГИП	Масленников			503-4-70 13 91
Рук бр	Боярщинов			
Зав сек	Орехова		Н.91	Автотранспортное предприятие на 100 грузовых автомобилей с частично закрытой стоянкой
Зав сек	Гаррес			

Производственный корпус	Стадия	Лист	Листов
	РП		
Содержание альбома	Новосибирское арендное предприятие ГИПРОАВТОТРАНС		

Инв № подл. | Подп. и дата | Взам. инв. №

Копировал [подпись] Формат А2

Ведомость рабочих чертежей основного комплекта марки ОВ (начало)

Лист	Наименование	Примечание
1	Общие данные (начало)	
2	Общие данные (продолжение)	
3	Общие данные (продолжение)	
4	Общие данные (продолжение)	
5	Общие данные (продолжение)	
6	Общие данные (продолжение)	
7	Общие данные (продолжение)	
8	Общие данные (продолжение)	
9	Общие данные (продолжение)	
10	Общие данные (продолжение)	
11	Общие данные (окончание)	
12	Отопление. Теплоснабжение. План на отм. 0.000	
13	Вентиляция. План на отм. 0.000	
14	Элементы плана кровли	
15	Схема системы отопления 1	
16	Схема системы отопления 2. Обвязка водоподогревателя	
17	Схема системы теплоснабжения установок П1... П17	
18	Узлы 1...8	
19	Узлы 9...17	
20	Схема системы теплоснабжения установок У1... У8, Узлы 1...8	
21	Схемы систем П1; П2; П3; П4; П5; П6; П7	
22	Схемы систем П8... П14	
23	Схемы систем П15... П17; В1... В7	
24	Схемы систем В8... В12; В14... В16	
25	Схемы систем В17...В19, В21, В22, В34...В38; У1... У8	
26	Схемы систем В26...В28, В30...В33; ВЕ1...ВЕ23	
27	Установки систем П1; П4...П6; В3...В5; В17	
28	Установки систем П2; П3; В10; В11	
29	Установки систем П7; П8	
30	Установки систем П9; П10	
31	Установки систем П11... П17	
32	Спецификация отопительно-вентиляционных установок П1; П3; П4	

(окончание)

Лист	Наименование	Примечание
33	Спецификация отопительно-вентиляционных установок П4...П6; П11; П12	
34	Спецификация отопительно-вентиляционных установок П12... П15	
35	Спецификация отопительно-вентиляционных установок П15; П16; П17; В3; В4; В5	
36	Спецификация отопительно-вентиляционных установок В10; В11; В17	
37	Виброизолирующее основание под пластмассовый вентилятор	
38	Центральный тепловой пункт. План на отм. 0.000. Разрез 1-1	
39	Центральный тепловой пункт. Принципиальная схема трубопроводов	
40	Центральный тепловой пункт. Разрез 2-2. Монтажная спецификация.	

Ведомость ссылочных и прилагаемых документов (начало)

Обозначение	Наименование	Примечание
	Ссылочные документы	
5.904-45	Узлы прохода вентиляционных шахт через покрытия зданий	
	Узлы прохода общего назначения	
5.904-51 Вып.1	Зонты и дефлекторы вентиляционных систем	
5.904-38	Гибкие вставки к центробежным вентиляторам	
1.484-25	Подставки под калориферы	
1.494-38 Вып.0;1	Воздухораспределители эжекционные панельные штампованные тип ВЭПш	
3.903-13	Опорные конструкции под водоподогреватели	
3.900-9 Вып.0;4	Опорные конструкции и средства крепления стальных трубопроводов внутренних санитарно-технических систем	
4.903-10	Изделия и детали трубопроводов для тепловых сетей	
	Грязевик.	
4.904-37	Местные отсосы при ручной электросварке	

(продолжение)

Обозначение	Наименование	Примечание
5.904-49 Вып.0;1	Заслонки воздушные прямоугольного сечения	
1.494-10	Решетки щелевые регулирующие тип Р	
5.904-4	Дверцы и люки для вентиляционных систем	
4.904-68 Вып. 0;2	Воздухораспределитель для подачи воздуха тип ВГК	
4.904-69	Детали крепления санитарно-технических приборов и трубопроводов	
5.903-2 Вып.0;1	Воздухосборники для систем отопления и теплоснабжения вентиляционных установок	
1.494-2 Вып.11;12	Воздушно-тепловые завесы для ворот промышленных зданий	
	Приборы для измерения и регулирования давления, разрежения и расхода. Установка закладных конструкций на технологическом оборудовании и трубопроводах. Узлы и детали	
5.903-1	Узлы обвязки регулирующих клапанов на трубопроводах теплоснабжения калориферных установок	
1.494-39	Дроссель-клапаны с ручным управлением	
3.904-18 Вып.0;1	Клапаны и заслонки для вентиляционных систем взрывоопасных производств	
1.494-35 Вып. 0;2	Эжекторы низкого давления	
903-04-13 альб.I	Автоматизированные индивидуальные тепло-	

Проект разработан в соответствии с действующими нормами и правилами и предусматривает мероприятия, обеспечивающие пожарную, взрывную и противопожарную безопасность при эксплуатации здания.

Главный инженер проекта (Масленников)

Привязан

Инв. № подл. | Подпись и дата | Взам. инв. №

ГИП	Масленников			
Рук.Гр.	Боршинов			
Зав.Сек.	Орехова		11.91	
Инж.	Горемыко			
Н.контр.	Орехова		11.91	

503-4-70.13.91 ОВ

Автотранспортное предприятие на 100 грузовых автомобилей с частично закрытой стоянкой

Производственный корпус

Стадия	Лист	Листов
РП	1	40

Общие данные (начало)

Новгородское проектное предприятие Гипроавтотранс

(окончание)

Обозначение	Наименование	Примечание
	вые пункты (ИТП) зданий жилищно-гражданского и производственного назначения	
5.904-12 вып.1-1; 1-2; 1-15; 1-16; 1-28; 1-29; 1-35 1.494-8	Приточные вентиляционные камеры производительностью от 3,5 до 125 тыс м³/ч Решетки воздухо приточные тип Рр	
	Прилагаемые документы	
503-08.СО	Спецификация оборудования	Альбом 5
503-08.ВМ	Ведомость потребности в материалах	Альбом 9
	Зонт к трубе ф 108 х 2,8	

Общие указания

Основные показатели по чертежам отопления и вентиляции

Наименование зданий (сооружения) помещений	Объем м³	Периоды года при t н, °С	Расход тепла, Вт (ккал/ч) На отопление	На вентиляцию	На горячее водоснабжение	Общий	Расход холода, Вт (ккал/ч)	Установ. в лен. мощн. эл. двигат. кВт
Производст-		-40	664570	5806086*	64960	8091350**	-	187,17
венный корпус			(572900)	(5006000)*	(56000)	(6975300)**		

*В том числе на воздушно-тепловые завесы с учетом коэффициента одновременности 10200008т (8800008ккал/ч)

**В том числе на технологические нужды 1554860 Вт (1340400 ккал/час)

Проект отопления и вентиляции разработан на основании технологического, архитектурно-строительного заданий, технических условий и согласно СНиП 2.04.05-86, ОНТП-01-90; ГОСТ 12.1.005-88.

Расчетные параметры наружного воздухо минус 40°С.

Внутренние температуры воздуха в помещениях приняты по ГОСТ 12.1.005-88.

Теплоснабжение от внутриплощадочных тепловых сетей через центральный тепловой пункт.

Теплоноситель для системы отопления 1 и теплоснабжения отопительно-вентиляционных установок принята перегретая вода с температурой 150°С (т1), 70°С (т2), для системы отопления 2-вода с температурой 110°С (тн), 70°С (т21)

Потери напора в системах составляют:

В системе отопления 1 Н=79104 Па (7910 кг/м²),

В системе отопления 2 Н=127190 Па (1279 кг/м²);

В системе теплоснабжения установок П1... П17; У1... У8 Н=150000 Па (15000 кг/м²).

Трубопроводы систем отопления, прокладываемые в каналах, подающие трубопроводы систем теплоснабжения диаметром до 50мм изолируются ровингом из стеклянных комплексных нитей, толщина изоляции 30мм, диаметром 50мм и более- шнуром теплоизоляционным из минеральной ваты, толщина изоляции 50мм. Покровный слой-стеклопластик рулонный РСТ. Перед изоляцией на трубопроводы наносится антикоррозионное покрытие масляно-битумное в два слоя по грунту ГФ-021 в один слой. Неизолированные трубопроводы и регистры из гладких труб покрываются краской БТ-177 за 2 раза по грунту лаком БТ-577.

В центральном тепловом пункте установлены:

-узел ввода с приборами учета и замера тепла;

-водоподогреватели горячего водоснабжения, подключенные к тепловым сетям по двухступенчатой смешанной схеме.

Регулирование температуры горячего водоснабжения производится при помощи регулятора температуры.

Температура воды на горячее водоснабжение 60°С.

Из всех низших точек трубопроводов и оборудования ЦТП предусматривается спуск воды по сборному дренажному трубопроводу в трап. Водоподогреватели изолируются матами из стеклянного штапельного волокна толщиной 50мм. Покровный слой-стеклопластик рулонный РСТ. Антикоррозионное покрытие-масляно-битумное в два слоя по грунту ГФ-021.

Монтаж и приемку систем отопления и вентиляции вести в соответствии со СНиП 3.05.01-85.

Воздуховоды систем вентиляции выполняются металлическими толщиной стали согласно СНиП 2.04.05-86.

Воздуховоды окрашиваются краской ПФ-170.

План-схема

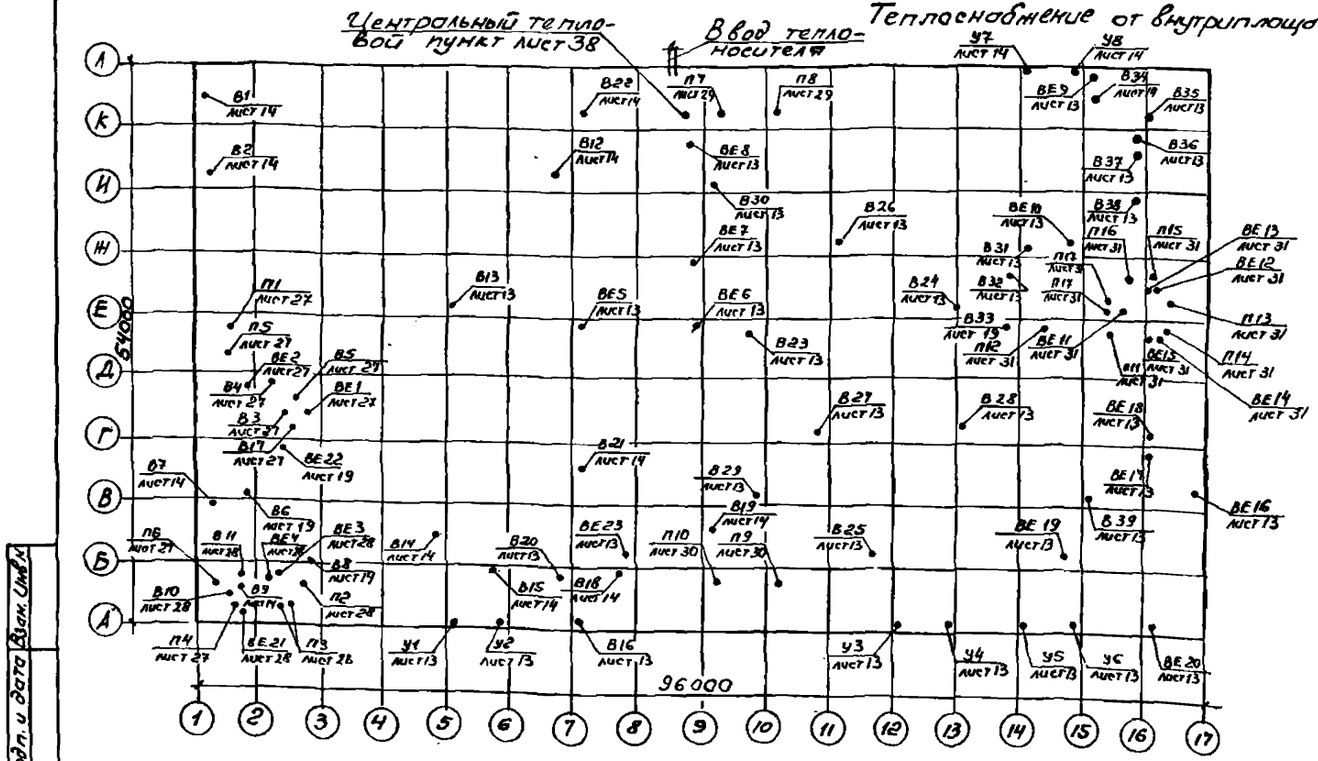

Условные обозначения

——т91—— Дренажный трубопровод

ГИП	Масленников			503-4-70.13.91 ОВ	
Рук. бр.	Борщинский			Автотранспортное предприятие на 100 грузовых автомобилей с частично закрытой стоянкой	
Зав. сек.	Орехова		11.91	Производственный корпус	Стадия: РП; Лист: 2; Листов:
Инж.	Горенкова			Общие данные (продолжение)	Новосибирское арендное предприятие ГИПРОАВТОТРАНС

Привязан

Инв. №

Копировал

Формат А2

Инв. № подл. | Подп. и дата | Взам. инв. №

ХАРАКТЕРИСТИКА ОТОПИТЕЛЬНО-ВЕНТИЛЯЦИОННЫХ СИСТЕМ

Обозначение системы	Кол. систем	Наименование обслуживаемого помещения (технологического оборудования)	Тип установки	Вентилятор: Тип, исполнение по взрывозащите	Вентилятор: №	Вентилятор: Схема исполнения	Вентилятор: положение	Вентилятор: L, м³/ч	Вентилятор: Рп (кгс/м²)	Вентилятор: n, об/мин	Электродвигатель: Тип, исполнение по взрывозащите	Электродвигатель: N, кВт	Электродвигатель: n, об/мин	Воздухонагреватель: Тип	Воздухонагреватель: №	Воздухонагреватель: Кол.	Воздухонагреватель: Т-ра нагрева, °С от	Воздухонагреватель: Т-ра нагрева, °С до	Воздухонагреватель: Расход тепла, (ккал/ч)	Воздухонагреватель: ΔРп (кгс/м²)	Фильтр: Тип	Фильтр: №	Фильтр: Кол.	Фильтр: ΔРп (кгс/м²)	Примечание
П1	1	Участок ТО-1, ТО-2, ТР, пост ТР автопоездов, вент-камера	Е10095	В-Ц4-75	10	1	ПрД	28820	600 (60)	715	4А132М8	5,5	715	КСк3-02	12	1	-40	93,4	483340 (416675)	44 (4,4)	—	—	—	—	
П2	1	Участок ремонта аккумуляторов, очистные сооружения маслосодержащих стоков, отдел главного механика, венткамера	Е6.3105-1	В-Ц4-75	6,3	1	ПрД	7230	600 (60)	950	4А100L6	2,2	950	КСк4-02	10	1	-40	91,4	148310 (127850)	91,4 (9,14)	—	—	—	—	
П3	1	Зарядная, тамбур-шлюз	Е4095-2	В-Ц4-75	4	1	ЛД	2320	250 (25)	1410	4А71А4	0,55	1410	КСк3-01	6	1	-40	17,9	44880 (38690)	44 (4,4)	—	—	—	—	1 рабочий, 1 резервный
П4	1	Участок углубленной диагностики, шиноремонтный участок, шиномонтажный участок, кислотная, деревообрабатывающий участок	Е6.3105-1	В-Ц4-75	6,3	1	ЛД	7450	500 (52)	950	4А100L6	2,2	950	КСк3-02	10	2	-40	45	215110 (185440)	25 (2,5)	—	—	—	—	
П5	1	Сварочно-кузнечный участок	Е8095-1	В-Ц4-75	8	1	ПрД	15300	620 (62)	960	4А112М6Б	4	960	КСк3-02	10	2	-40	19,6	304640 (262690)	32,5 (3,25)	—	—	—	—	
П6	1	Компрессорная	Е2.5110-1	В-Ц4-75	2,5	1	ПрД	790	180 (18)	1400	4АА56А4	0,12	1400	КСр3-02	6	1	-40	12	13720 (11830)	6,1 (0,61)	—	—	—	—	
П7	1	Закрытая стоянка на 45 автомобилей	Е10105-1	В-Ц4-75	10	1	ЛД	31270	750 (75)	730	4А160М8	11	730	КСк3-02	12	1	-40	13	550130 (474250)	76 (7,6)	—	—	—	—	
П8	1	Закрытая стоянка на 45 автомобилей, венткамера	Е10105-1	В-Ц4-75	10	1	ЛД	31800	750 (75)	730	4А160М8	11	730	КСк3-02	12	1	-40	13	563060 (485395)	76 (7,6)	—	—	—	—	
П9	1	Закрытая стоянка на 45 автомобилей	Е10105-1	В-Ц4-75	10	1	ПрД	31800	750 (75)	730	4А160М8	11	730	КСк3-02	12	1	-40	5	478070 (412130)	76 (7,6)	—	—	—	—	

Альбом 4

Инв. № подл. | Подпись и дата | Взам. инв. №

Привязан:

Инв. №

ГИП	Масленников			503-4-70.13.91 ОВ
Рук. бр.	Боярщинов			
Зав. сект.	Орехова		11.91	Автотранспортное предприятие на 100 грузовых автомобилей с частично закрытой стоянкой
Инж.	Доренкова			Производственный корпус
				Общие данные (продолжение)

Стадия	Лист	Листов
РП	3	

Новосибирское арендное предприятие ГИПРОАВТОТРАНС

Альбом №4

Обозначение системы	Кол. систем	Наименование обслуживаемого помещения (технологического оборудования)	Тип установки	Вентилятор: Тип, исполн. взрывозащите	№	Схема исполнен.	Положение	L, м³/ч	P, п/л (кгс/м²)	n, об/мин	Электродвигатель: Тип, исполнение по взрывозащите	N, кВт	n, об/мин	Воздухонагреватель: Тип	№	Кол.	Т-ра нагрева, °С от	до	Расход тепла, (ккал/ч)	ΔP, п/л (кгс/м²)	Продолжение: Фильтр: Тип	№	Кол.	ΔP, (кгс/м²)	Примечание
П10	1	Закрытая стоянка на 45 автомобилей	Е10105-1	В-Ц4-75	10	1	Пр0°	32920	(750) 75	730	4А160М8	11	730	КСк3-02	12	1	-40	5	491900 (40,4050)	84 (8,4)	—	—	—	—	
П11	1	Участок мойки (туалетная, углубленная мойка)	Е6,3100-1	В-Ц4-75	6,3	1	Л0°	6340	500 (50)	935	4А90L6	1,5	935	КСк3-02	10	1	-40	16	118610 (102250)	58,4 (5,84)	—	—	—	—	
П12	1	Участок мойки (туалетная мойка)	Е10095-1	В-Ц4-75	10	1	Л0°	24780		715	4А132М8	5,5	715	КСк3-02	12	1	-40	16	463590 (399650)	58,4 (5,84)	—	—	—	—	
П13	1	Краскоприготовительная	Е4100-2	В-Ц4-75	4	1	Пр0°	2950	380 (38)	1410	4А71А4	0,55	1410	КСк3-02	6	1	-40	17,1	56270 (48510)	58,4 (5,84)	—	—	—	—	
П14	1	Очистные сооружения для сточных вод от мойки автомобилей, венткамера	Е6,3100-1	В-Ц4-75	6,3	1	Л0°	6225	550 (55)	935	4А90L6	1,5	935	КСк3-02	10	1	-40	16	116460 (100400)	44 (4,4)	—	—	—	—	
П15, П16	2	Окрасочный участок	Е10105-1	В-Ц4-75	10	1	Пр0° Л0°	31500	600 (60)	730	4А160М8	11	730	КСк3-02	12	1	-40	17,1	600890 (518010)	81,5 (8,15)	—	—	—	—	
П17	1	Тамбур-шлюз	Е2,5100-1	В-Ц4-75	2,5	1	Л0°	400	180 (18)	1400	4АА50А4	0,06	1400	КСк3-02	6	1	-40	16	7480 (6450)	1,6 (0,16)	—	—	—	—	1-рабочий 1-резервный
У1,У2	2	Участок углубленной диагностики	Е6,3105-2	В-Ц4-75	6,3	1	Л180° Пр180°	16965	900 (90	1455	4А132S4	7,5	1455	КВББП	8	4	16	51	(198360) (171000)	17,1 (17,1)	—	—	—	—	
У3÷÷У8	6	Закрытая стоянка на 45 автомобилей	Е6,3105-2	В-Ц4-75	6,3	1	Л180° Пр180°	15810	1000 (100)	1455	4А132S4	7,5	1455	КВББП	8	4	5	33,1	148155 (127720)	153 (15,3)	—	—	—	—	
В1	1	Участок ремонта электрооборудования и приборов системы питания		В-Ц4-70 И1	6,3	1	Л0°	6640	400 (40)	930	В90L6 2Exd II АТ3	1,5	930	—	—	—	—	—	—	—	—	—	—	—	
В2	1	Слесарно-механический и агрегатный участки	Е4095-2	В-Ц4-75	4	1	Л0°	2500	350 (35)	1410	4А71А4	0,55	1410	—	—	—	—	—	—	—	—	—	—	—	
В3	1	Участок мойки агрегатов		В-Ц4-76	4К	1	Л0°	1060	500 (50)	1420	4А80А4	1,1	1420	—	—	—	—	—	—	—	—	—	—	—	пластнассовый
В4	1	Склад масел	Е25110-1а	В-Ц4-75	2,5	1	Пр0°	630	250 (25)	1400	4АА50В4	0,09	1400	—	—	—	—	—	—	—	—	—	—	—	

ГИП	Масленников		503-4-70.13.91 ОВ
Рук. бр	Бояршинов		Автотранспортное предприятие на 100 грузовых автомобилей с частично закрытой стоянкой
Зав. сек.	Орехова		
Инж	Доренкова		Производственный корпус — Стадия: РП; Лист: 4; Листов:
Привязан			Общие данные (продолжение) — Новосибирское арендное предприятие ГИПРОАВТОТРАНС
Инв. №			

Копировал Дц. Формат А2

Инв. № подл. | Подпись и дата | Взам. инв. №

Альбом:

(Продолжение)

Обозначение системы	Кол. систем	Наименование обслуживаемого помещения (технологического оборудования)	Тип установки	Вентилятор: Тип, исполн. взрывозащите	Вентилятор: №	Вентилятор: Схема исполнен.	Вентилятор: положение	Вентилятор: L, м³/ч	Вентилятор: P, Па (кгс/м²)	Вентилятор: n, об/мин	Электродвигатель: Тип, исполнение по взрывозащите	Электродвигатель: N, кВт	Электродвигатель: n, об/мин	Воздухонагреватель: Тип	Воздухонагреватель: №	Воздухонагреватель: Кол.	Воздухонагреватель: Т-ра нагрева, °С от	Воздухонагреватель: Т-ра нагрева, °С до	Воздухонагреватель: Расход тепла, (ккал/ч)	Воздухонагреватель: ΔP, Па (кгс/м²)	Фильтр: Тип	Фильтр: №	Фильтр: Кол.	Фильтр: ΔP, (кгс/м²)	Примечание
В5	1	Очистные сооружения лабомидосодержащих стоков, отдел главного механика	Е2,5105-1	В-Ц4-75	2,5	1	Л0°	700	180 (18)	1400	4АА50В4	0,09	1400	—	—	—	—	—	—	—	—	—	—	—	
В6	1	Шиноремонтный участок	ПА-212М	—	—	—	—	650	—	2800	4АХ80А2	1,5	2800	—	—	—	—	—	—	—	—	—	—	—	
В7	1	Шиноремонтный участок		В-Ц4-70 Н1	4	1	Л0°	2175	400 (40)	1370	В71А4 2ЕхdIIАТ3	0,55	1370	—	—	—	—	—	—	—	—	—	—	—	
В8	1	Уборные, курительная	Е2,5100-1	В-Ц4-75	2,5	1	Л0°	450	180 (18)	1400	4АА50А4	0,06	1400	—	—	—	—	—	—	—	—	—	—	—	
В9	1	Зарядная	Е4105-2а	В-Ц4-75	4	1	Пр90°	2000	600 (60)	1410	4А71В4	0,75	1410	—	—	—	—	—	—	—	—	—	—	—	Эжектор ЭН-7
В10	1	Кислотная		В-Ц4-76	4К	1	Л0°	2240	400 (40)	1420	4А80А4	1,1	1420	—	—	—	—	—	—	—	—	—	—	—	пластмассовый
В11	1	Участок ремонта аккумуляторов		В-Ц4-75	6,3К	1	Л0°	5890	580 (52)	935	4А90L6Х2	1,5	935	—	—	—	—	—	—	—	—	—	—	—	титановый
В12	1	Пост ТР, замена агрегатов	Е2,5110-1в	В-Ц4-75	2,5	1	Пр0°	650	250 (25)	1400	4АА56А4	0,12	1400	—	—	—	—	—	—	—	—	—	—	—	
В13	1	Участок ТО-1, ТО-2 и ТР		ВК0500-01	5	1		6335	200 (20)	1360	АНР71А4У2	0,55	1360	—	—	—	—	—	—	—	—	—	—	—	
В14	1	Участок углубленной диагностики	Е2,5110-1в	В-Ц4-75	2,5	1	Пр0°	650	250 (25)	1400	4АА56А4	0,12	1400	—	—	—	—	—	—	—	—	—	—	—	
В15	1	То же	Е2,5100-1	В-Ц4-75	2,5	1	Пр0°	450	180 (18)	1400	4АА50А4	0,06	1400	—	—	—	—	—	—	—	—	—	—	—	
В16	1	Сварочно-кузнечный участок	ПА-212М	—	—	—	—	650	-	2800	4АХ80А2	1,5	0,800	—	—	—	—	—	—	—	—	—	—	—	
В17	1	То же		В-Ц4-76	4К	1	Пр0°	1800	380 (38)	1420	4А80А4	1,1	1420	—	—	—	—	—	—	—	—	—	—	—	пластмассовый
В18	1	"		В-Ц4-70 Н1	4	1	Пр0°	1130	350 (35)	905	В71А6 2ЕхdIIАТ3	0,37	905	—	—	—	—	—	—	—	—	—	—	—	
В19	1	"	Е6Н0-1б	В-Ц4-75	5	1	Пр0°	4000	400 (40)	920	4А80В6	1,1	920	—	—	—	—	—	—	—	—	—	—	—	

ГИП	Масленников		
Рук. бр.	Боярщинов		
Зав. сек.	Орехова		11.91
Инж.	Доренков		

503-4-70.13.91 08

Автотранспортное предприятие на 100 грузовых автомобилей с частично закрытой стоянкой

Производственный корпус

Общие данные (продолжение)

Стадия	Лист	Листов
РП	5	

Новосибирское арендное предприятие ГИПРОАВТОТРАНС

Привязан:

Инв. №

Инв. № подл. | Подпись и дата | Взам. инв. №

Альбом 4

(продолжение)

Обозначение системы	Кол. систем	Наименование обслуживаемого помещения (технологического оборудования)	Тип установки	Вентилятор: тип, исполнение взрывозащиты	№	Схема исполнения	Положение	L м³/ч	P кгс/м²	n об/мин	Электродвигатель: тип, исполнение по взрывозащите	N, кВт	n об/мин	Воздухонагреватель: тип	№	Кол.	Т-ра нагрева °С от	Т-ра нагрева °С до	Расход тепла, (ккал/ч)	ΔP (кгс/м²)	Фильтр: тип	№	Кол.	ΔP (кгс/м²)	Примечание
В20	1	Сварочно-кузнечный участок		ВК 05,00-01	5	1	–	5140		860	АИР71А4У2	0,56	1360	—	—	—	—	—	—	—	—	—	—	—	
В21	1	Компрессорная	Е2,5.105-1	ВЦ4-75	2,5	1	10°	750	180 (18)	1400	4АА50В4	2,09	1400	—	—	—	—	—	—	—	—	—	—	—	
В22	1	Деревообрабатывающий и обойный участок	Е3,15.110-1	В-Ц4-75	3,15	1	Пр0°	1200	380 (38)	1400	4АА63В4	0,37	1400	—	—	—	—	—	—	—	ФЯРБ	—	1	50 (5)	
В23 В25	3	Закрытая стоянка на 45 автомобилей		ВК 06,30-01	6,3	1		15080		1400	АИР80В4У2	1,5	1400	—	—	—	—	—	—	—	—	—	—	—	
В26 В28	3	То же		ВКР 8,00-01	8	1		15085		700	АИР112МВ8У2	3	700	—	—	—	—	—	—	—	—	—	—	—	
В29	1	"		ВК 06,30-01	6,3	1		16360		1400	АИР80В4У2	1,5	1400	—	—	—	—	—	—	—	—	—	—	—	
В30	1	"		ВКР 8,00-01	8	1		16360		700	АИР112МВ8У2	3	700	—	—	—	—	—	—	—	—	—	—	—	
В31	1	Участок мойки		ВКР 5,00 45,6	5	1		6050		1360	4А71А6	0,37	910	—	—	—	—	—	—	—	—	—	—	—	
В32 В33	2	То же		ВКР 6,30 45,6	6,3	1		11705		1400	4А100L6	2,2	950	—	—	—	—	—	—	—	—	—	—	—	
В34	1	Краскоприготовительная		В-Ц4-70	4	1	Пр0°	2770		1370	В71В4 2ЕхdIIAT3	0,75	1370	—	—	—	—	—	—	—	—	—	—	—	1 вентилятор рабочий 1 вентилятор резервный
В35 В38	4	Окрасочный участок	Технологическая выгружка					16000																	
В39	1	Очистные сооружения для сточных вод от мойки автомобилей		ВКР 5,00 45,6				5305	–	915	АИР80А6У2	0,75	915	—	—	—	—	—	—	—	—	—	—	—	
																	—	—	—	—	—	—	—	—	

Привязан

Инв. №

ГИП	Масленников			503-4-70.13.91 ОВ
Рук. бр.	Боярчинов			Автотранспортное предприятие на 100 грузовых автомобилей с частично закрытой стоянкой
Зав. сек.	Орехова			Производственный корпус
Инж.	Доренкова			Стадия: РП; Лист: 6; Листов:
				Общие данные (продолжение)
				Новосибирское проектное предприятие ГИПРОАВТОТРАНС

Копировал

Формат А2

Альбом 4

(Окончание)

Обозначение системы	Кол. систем	Наименование обслуживаемого помещения (технологического оборудования)	Тип установки	Вентилятор: Тип, исполн. взрывозащите	№	Схема исполнен.	положение	L, м³/ч	P, пА (кгс/м²)	n, об/мин	Электродвигатель: Тип, исполнение по взрывозащите	N, квт	n, об/мин	Воздухонагреватель: Тип	№	Кол	Т-ра нагрева, °С: от	до	Расход тепла, (ккал/ч)	ΔP, пА (кгс/м²)	Фильтр: Тип	№	Кол	ΔP, (кгс/м²)	Примечание
ВЕ1	1	Венткамера в осях 1. 3; Г Е	Д315 00 000					150	—	—	—	—	—	—	—	—	—	—	—	—	—	—	—	—	
ВЕ2	1	Склад шин	Д315 00 000					180	—	—	—	—	—	—	—	—	—	—	—	—	—	—	—	—	
ВЕ3	1	Зарядная	Д315 00 000					50	—	—	—	—	—	—	—	—	—	—	—	—	—	—	—	—	
ВЕ4	1	Венткамера в осях 1 3, А Б	Д315 00 000					150	—	—	—	—	—	—	—	—	—	—	—	—	—	—	—	—	
ВЕ5	1	ЦУП и мастер	Д315 00 000					450	—	—	—	—	—	—	—	—	—	—	—	—	—	—	—	—	
ВЕ6	1	ИРК и промкладовая	Д315 00 000					370	—	—	—	—	—	—	—	—	—	—	—	—	—	—	—	—	
ВЕ7	1	Склад запасных частей, агрегатов и материалов	Д315 00 000-01					1430	—	—	—	—	—	—	—	—	—	—	—	—	—	—	—	—	и для дымоудаления
ВЕ8	1	Центральный тепловой пункт	Д315 00 000-01					1580	—	—	—	—	—	—	—	—	—	—	—	—	—	—	—	—	
ВЕ9	1	Краскоприготовительная	Д315 00 000					180	—	—	—	—	—	—	—	—	—	—	—	—	—	—	—	—	
ВЕ10	1	Операторская	Д315 00 000					20	—	—	—	—	—	—	—	—	—	—	—	—	—	—	—	—	
ВЕ11	1	Электрощитовая	Д315 00 000					70	—	—	—	—	—	—	—	—	—	—	—	—	—	—	—	—	
ВЕ12	1	Уборная	Д315 00 000					50	—	—	—	—	—	—	—	—	—	—	—	—	—	—	—	—	
ВЕ13,14	2	Душевые	Д315 00 000					75	—	—	—	—	—	—	—	—	—	—	—	—	—	—	—	—	
ВЕ15	1	Склад пенополиуретана	Д315 00 000					55	—	—	—	—	—	—	—	—	—	—	—	—	—	—	—	—	
ВЕ16	1	Оператор	Д315 00 000					30	—	—	—	—	—	—	—	—	—	—	—	—	—	—	—	—	
ВЕ17	2	Фильтровальная						15	—	—	—	—	—	—	—	—	—	—	—	—	—	—	—	—	
ВЕ18		(флотатор)																							
ВЕ19	1	Фильтровальная (приемный резервуар)						30	—	—	—	—	—	—	—	—	—	—	—	—	—	—	—	—	
ВЕ20	1	Насосная автоматического пожаротушения	Д315.00 000					280	—	—	—	—	—	—	—	—	—	—	—	—	—	—	—	—	
ВЕ21	1	Реагентная	Д315 00 000					30	—	—	—	—	—	—	—	—	—	—	—	—	—	—	—	—	
ВЕ22	1	Шиномонтажный участок	Д315 00 000					150	—	—	—	—	—	—	—	—	—	—	—	—	—	—	—	—	
ВЕ23	1	Сварочно-кузнечный участок	Д315 00 000-02					2500	—	—	—	—	—	—	—	—	—	—	—	—	—	—	—	—	

ГИП	Масленников		
Рук бр	Боярщинов		
Зав сек	Орехова		11.91
Инж.	Дрренкова		

503-4-70 13 91 ОВ

Автотранспортное предприятие на 100 грузовых автомобилей с частично закрытой стоянкой

Производственный корпус

Стадия	Лист	Листов
РП	7	

Общие данные (продолжение)

Новосибирское арендное предприятие ГИПРОАВТОТРАНС

Привязан

Инв №

Инв. № подл. | Подпись и дата | Взам. инв. №

МЕСТНЫЕ ОТСОСЫ ОТ ТЕХНОЛОГИЧЕСКОГО ОБОРУДОВАНИЯ

Технологическое оборудование			Характеристика выделяющихся вредностей	Объем вытяжки, м3/ч		Характеристика местного отсоса		Обозначение системы	Примечание
Поз.	Наименование	Кол		На ед. оборуд.	Всего	Обозначение	Применяемые документы		
	Участок РЭОИ приборов питания								
1	Верстак для ремонта карбюраторов (Р-90А)	1	Пары бензина	1240	1240	Панель равномерного всасывания 1П7,5	серия 4.904-37	В1	
11	Верстак для ремонта топливной аппаратуры дизелей (Р-96В)	1	Пары дизтоплива	1800	1800	Панель равномерного всасывания 1П9	серия 4.904-37	В1	
12	Стенд для испытания топливоподающей аппаратуры (КИ-921 м)	1	Пары дизтоплива	3600	3600	Зонт проектируемый		В1	
	Деревообрабатывающий и отбойный участок								
6	Верстак с нижним отсосом для разборки подушек сидений (1135)	1	Пыль	1200	1200	Нижний отсос		В22	
	Краскоприготовительная								
1	Шкаф для хранения ЛКМ (П1.873.049.00.00.00)	1	Пары сольвента	1750	1750	Шкафное укрытие		В34	
2	Пневматическая мешалка	1	Пары сольвента	1020	1020	Зонт проектируемый		В34	
	Окрасочный участок								
1	Установка бескамерной окраски (Т3А3.0302.001)	1	Пары сольвента	64000	64000	Гидрофильтр		В35.. В38	

Альбом 34

Инв. № подл. | Подпись и дата | Взам. инв. №

ГИП	Масленников		
Рук. бр.	Бояршинов		
Зав. сек.	Орехова		
Инж.	Доренкова		

Привязан

Инв. №

503-4-70.13.91 ОВ

Автотранспортное предприятие на 100 грузовых автомобилей с частично закрытой стоянкой

Производственный корпус

Стадия	Лист	Листов
РП	8	

Общие данные (продолжение)

Новосибирское арендное предприятие ГИПРОАВТОТРАНС

Копировал Др-

Формат А2

Альбом :4

(продолжение)

Технологическое оборудование			Характеристика выделяющихся вредностей	Объем вытяжки, м3/ч		Характеристика местного отсоса		Обозначение системы	Примечание
Поз.	Наименование	Кол.		На ед. оборуд.	Всего	Обозначение	Применяемые документы		
	Зарядная								
1	Стеллаж для зарядки аккумуляторов	1	Водород	1440	1440	Щелевой отсос		В9	Предусмотрен в оборудовании
	Кислотная								
1	Ванна для приготовления электролита	2	Пары соляной кислоты	1120	1120	Панель равномерного всасывания 1П7,S	Серия 4.904-37	В10	
	Участок ремонта аккумуляторов								
3	Шкаф вытяжной для электротигелей (9525)	1	Аэрозоль свинца	2160	2160	Шкафное укрытие		В11	
6	Ванна для промывки деталей аккумуляторов (2081)	1	Аэрозоль серной кислоты	1400	1400	Панель равномерного всасывания 1П9	Серия 4.904-37	В11	
9	Стол для разборки аккумуляторных батарей	1	Аэрозоль серной кислоты	1700	1700	Панель равномерного всасывания 1П9	Серия 4.904-37	В11	
10	Ванна для слива электролита (9474)	1	Аэрозоль серной кислоты	630	630	Панель равномерного всасывания 1П6	Серия 4.904-37	В11	
	Шиноремонтный участок								
3	Станок точильно-шлифовальный 3К634	1	Образивно-металлическая пыль	1440	1440	Кожух отсос		В6	ПА-212М
4	Верстак для ремонта шин (5102)		Пары бензина	935	935	Панель равномерного всасывания 1П6	Серия 4.904-37	В7	
6	Электровулканизатор	1	Пары бензина	1240	1240	Панель рав	Серия 4.904-37	В7	

Инв.№ подл. Подпись и дата Взам.инв.№

Привязан

Инв.№

ГИП	Масленников		
Рук.бр.	Боярщинов		
Зав.сек.	Орехова		
Инж.	Воренкова		

503-4-70.13.91 ОВ

Автотранспортное предприятие на 100 грузовых автомобилей с частично закрытой стоянкой

Производственный корпус

Общие данные (продолжение)

Стадия	Лист	Листов
РП	9	

Новосибирское арендное предприятие ГИПРОАВТОТРАНС

Альбом №4

(окончание)

Технологическое оборудование			Характеристика выделяющихся вредностей	Объем вытяжки м³/ч		Характеристика местного отсоса		Обозначение системы	Примечание
Поз.	Наименование	Кол.		На ед. оборуд.	Всего	Обозначение	Применяемые документы		
	Для ремонта шин (ОШЗ-48)					номерного всасывания 1П9			
	Сварочно-кузнечный участок								
1	Станок точильно-шлифовальный 3 к 634	1	Образивно-металлическая пыль	1440	1440	кожух отсос		В16	ПА-212М
2	Стена для комплексных работ по ремонту радиаторов (3133)	1	Аэрозоль, пары соляной кислоты	1800	1800	панель равномерного всасывания 1П9	серия 4.904-37	В17	
7	Установка для промывки и пропаривания топливных баков (2067)	1	Бензин, дизтопливо	1130	1130	шкафное укрытие		В18	
11	Горн кузнечный на один огонь (8093)	1	Окись углерода	2500	2500	зонт над горном		ВЕ23	предусмотрен в оборудовании
21	Стол для газосварочных работ (ОКС-7547)	1	окислы азота	2000	2000	панель равномерного всасывания 1П9	серия 4.904-37	В19	
22	Стол для электросварочных работ (ОКС-7523)	1	сварочный аэрозоль, марганец	2000	2000	Панель равномерного всасывания 1П9	серия 4.904-37	В19	
	Участок мойки агрегатов								
1	Установка моечная для деталей (М-316)	1	пары лабомида	1060	1060	шкафное укрытие		В3	
	Участок сварочно-механический и агрегатный								
23	Установка для расточки тормазных барабанов и обточки накладок тормозных колодок (Р-159)	1	пыль асбестовая	2500	2500	отсос-воронка		В2	

ГИП	Масленников		503-4-70.13.91 ОВ
Рук. бр.	Бояршинов		
Зав. сек.	Орехова	11.91	Автотранспортное предприятие на 100 грузовых автомобилей с частично закрытой стоянкой
Инж.	Доренков		

Привязан

Инв. №

Стадия	Лист	Листов
РП	10	

Производственный корпус

Общие данные (продолжение)

Новосибирское арендное предприятие ГИПРОАВТОТРАНС

Инв. № подл. | Подпись и дата | Взам. инв. №

Копировал Бр- Формат А2

РАСЧЕТ ВОЗДУХООБМЕНОВ ПО ВРЕДНОСТЯМ

Наименование помещения	Источник выделения вредностей	Вредные вещества	Формула для расчета количества вредных веществ, выделяющихся в помещении, M_j, г/сек	Концентрация в уходящем воздухе, $C_{ух}$, мг/м³	Концентрация в приточном воздухе, $C_{пр}$, мг/м³	Формула для расчета воздухообмена $L = \frac{M_j \cdot 10^3 \cdot 3600}{C_{ух} - C_{пр}}$	Объем воздуха м³/ч	Примечания
Участок ТО-1; ТО-2; ТР	ЗИЛ-431410-2 АВТ	окись углерода	$10^{-3}\left(\frac{125\times1\times1.4\times0.8}{1\times3,6}+\frac{125\times1\times1.4\times0.6}{1\times3.6}\right)$	20	6	$\frac{0,068\times10^3\times3600}{14}$	17480	Принимаем воздухообмен L 19235 м³/ч L 1750 м³/ч прорыв от шланговых отсосов
	ЗИЛ-431410-2 АВТ	окислы азота	$10^{-3}\left(\frac{6,5\times1\times1\times0,8}{1\times3,6}+\frac{6,5\times1\times1\times0,6}{1\times3,6}\right)$	5	1,5	$\frac{0,00253\times10^3\times3800}{3,5}$	2600	
Участок углубленной диагностики	ЗИЛ-431410 1 АВТ	окись углерода	$10^{-3}\frac{(125\times0,08\times1\times1,4)}{1\times3,6}$	20	6	$\frac{0,0039\times10^3\times3600}{14}$	1000	Принимаем воздухообмен L 1100 м³/ч L 100 м³/ч прорыв от шланговых отсосов
	ЗИЛ-431410 1 АВТ	окислы азота	$10^{-3}\frac{(6,5\times0,08\times1\times1)}{1\times3,6}$	5	1,5	$\frac{0,000144\times10^3\times3600}{3,5}$	150	
окрасочный участок	ЗИЛ-431410 1 АВТ	окись углерода	$10^{-3}\frac{(125\times0,08\times1\times1,4)}{1\times3,6}$	20	6	$\frac{0,0039\times10^3\times3800}{14}$	1000	Принимаем воздухообмен L 1100 м³/ч L 100 м³/ч прорыв шланговых отсосов
	ЗИЛ-431410 1 АВТ	окислы азота	$10^{-3}\frac{(6,5\times0,08\times1\times1)}{1\times3,6}$	5	1,5	$\frac{0,000144\times10^3\times3600}{3,5}$	150	
Закрытая стоянка автомобилей (углубленная мойка)	ЗИЛ-431410-15 АВТ КАМАЗ-5410-15 АВТ	окись углерода	$10^{-3}\frac{(35,6\times15+125\times15)\times1,5\times1,4}{1\times3,6}$	200	6	$\frac{1,405\times10^3\times3600}{194}$	26070	Принимаем воздухообмен L 90510 м³/ч
	ЗИЛ-431410-15 АВТ КАМАЗ-5410-15 АВТ	окислы азота	$10^{-3}\frac{(6,5\times15+7,5\times15)\times1,5}{1\times3,6}$	5	1,5	$\frac{0,088\times10^3\times3600}{3,5}$	90510	
Закрытая стоянка автомобилей (туалетная) мойка	ЗИЛ-431410-25 АВТ КАЗМАЗ-5410-15 АВТ	окись углерода	$10^{-3}\frac{(35,6\times15+125\times25)\times1,5\times1,4}{1\times3,6}$	200	6	$\frac{1,525\times10^3\times3600}{194}$	28300	Принимаем воздухообмен
	ЗИЛ-431410-25 АВТ КАМАЗ-5410-15 АВТ	окислы азота	$10^{-3}\frac{(6,5\times15+7,7\times25)\times1,5}{1\times3,6}$	5	1,5	$\frac{0,066\times10^3\times3600}{3,5}$	123230	L 123230 м³/ч
Участок мойки (углубленная мойка)	ЗИЛ-431410-5 АВТ. КАМАЗ-5410-3 АВТ	окись углерода	$10^{-3}\frac{(125\times5+35,6\times3)\times0,08\times1.4}{1\times3,6}$	20	6	$\frac{0,02276\times10^3\times3600}{14}$	5850	Принимаем воздухообмен
	ЗИЛ-431410-5 АВТ. КАМАЗ-5410-3 АВТ	окислы азота	$10^{-3}\frac{(6,5\times5+7,7\times3)\times0,08\times1}{1\times3,6}$	5	1,5	$\frac{0,00123\times10^3\times3600}{3,5}$	1265	по режиму СОТ L 6050 м³/ч
Участок мойки (туалетная мойка)	ЗИЛ-431410-25 АВТ КАМАЗ-5410-15 АВТ	окись углерода	$10^{-3}\frac{(125\times25+35,6\times15)\times0,08\times1.4}{1\times3,6}$	20	6	$\frac{0,1138\times10^3\times3600}{14}$	29260	Принимаем воздухообмен L 29260 м³/ч
	ЗИЛ-431410-25 АВТ КАМАЗ-5410-15 АВТ	окислы азота	$10^{-3}\frac{(6,5\times25+7,7\times15)\times0,08\times1}{1\times3,6}$	5	1,5	$\frac{0,00617\times10^3\times3600}{3,5}$	6350	
сварочно-кузнечный участок	ЗИЛ-431410	окись углерода	$10^{-3}\frac{(125\times0,08\times1\times1,4)}{3,6}$	20	6	$\frac{0,00039\times10^3\times3600}{14}$	1000	Принимаем воздухообмен L 14370 м³/ч
	ЗИЛ-431410	окислы азота	$10^{-3}\frac{(6,5\times0,08\times1\times1)}{3,6}$	5	1,5	$\frac{0,000144\times10^3\times3600}{3,5}$	150	
	Электросварка электроды УГУОНИ (1кг)	окислы марганца	0,51×1	0,05	0,015	$\frac{0,51\cdot10^3}{0,05-0,015}$	14570	

Альбом 4

Инв. № подл. | Подпись и дата | Взам. инв. №

ГИП	Масленников	
Рук. бр.	Боярщинов	
Зав. сек.	Орехова	
Инж.	Доренкова	

Привязан

Инв. №

503-4-70.13.91 ОВ

Автотранспортное предприятие на 100 грузовых автомобилей с частично закрытой стоянкой

Производственный корпус

Стадия	Лист	Листов
РП	11	

Общие данные (окончание)

Новосибирское арендное предприятие ГИПРОАВТОТРАНС

Копировал

Формат А2

Альбом 4

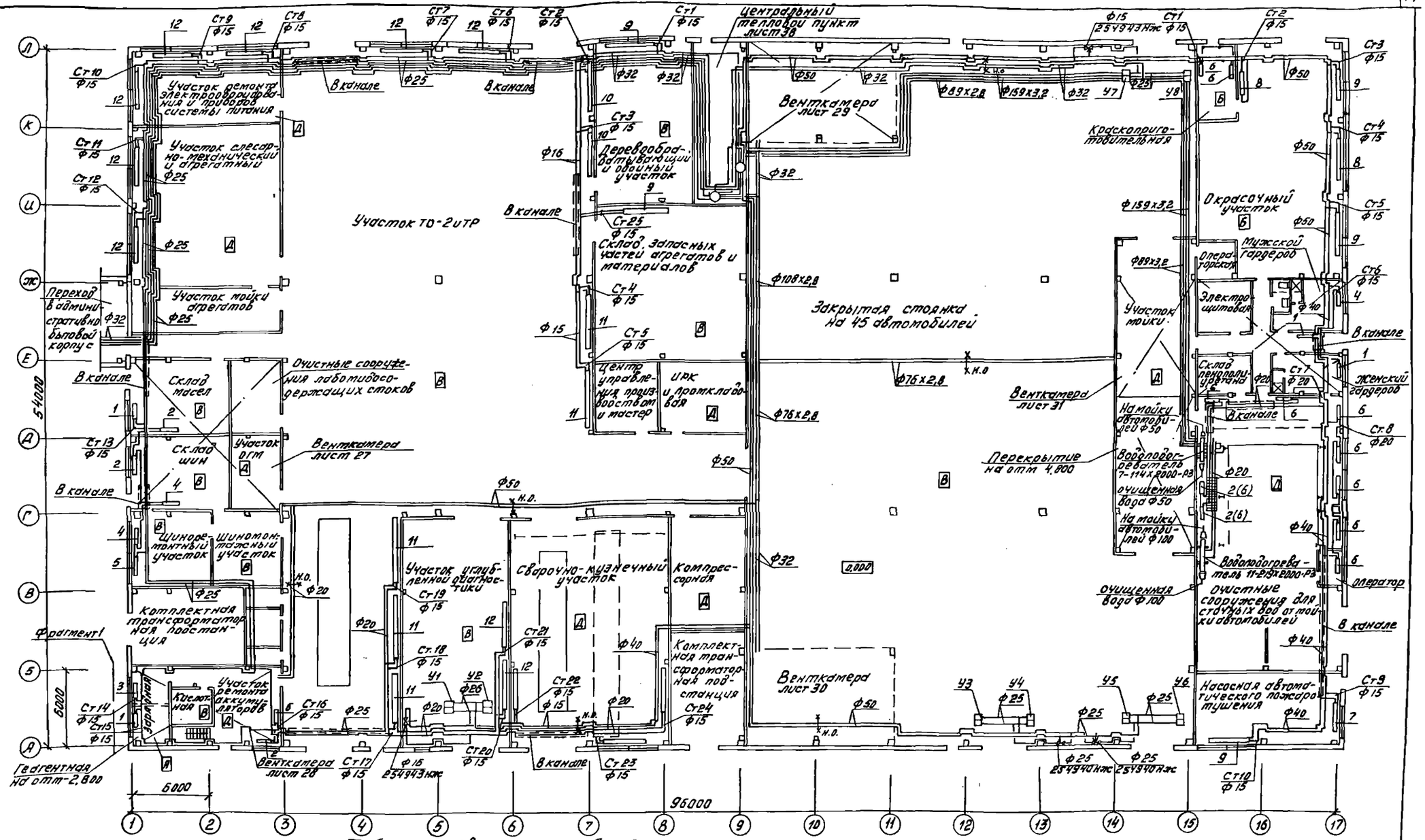

Таблица нагревательных приборов

№ п.п.	Тип прибора
1	РСГ2-2-4
2	РСГ2-2-5
3	РСГ2-2-6
4	РСГ2-2-7
5	РСГ2-2-8
6	РСГ2-2-9

7	4гл.тр.L=2,5м Ф159х3,2
8	5гл.тр.L=3,5м Ф159х3,2
9	4гл.тр.L=4,5м Ф159х3,2
10	4гл.тр.L=3м Ф159х3,2
11	4гл.тр.L=5м Ф159х3,2
12	4гл.тр.L=4м Ф159х3,2
13	4гл.тр.L=2м Ф159х3,2

Фрагмент 1 плана на отм -2,800

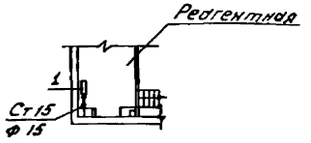

ГИП	Масленников		503-4-70.13.91 ОВ
Рук. бр.	Бояршинов		Автотранспортное предприятие на 100 грузовых автомобилей с частично закрытой стоянкой
Зав. сек.	Орехова		11.91
Инж.	Доренкова		Производственный корпус
			Стадия: РП; Лист: 12; Листов:
			Отопление. Планы на отм. 0,000
			Новосибирское проектное предприятие ГИПРОАВТОТРАНС

Привязан

Инв. №

Копировал Муртазина

Формат А2

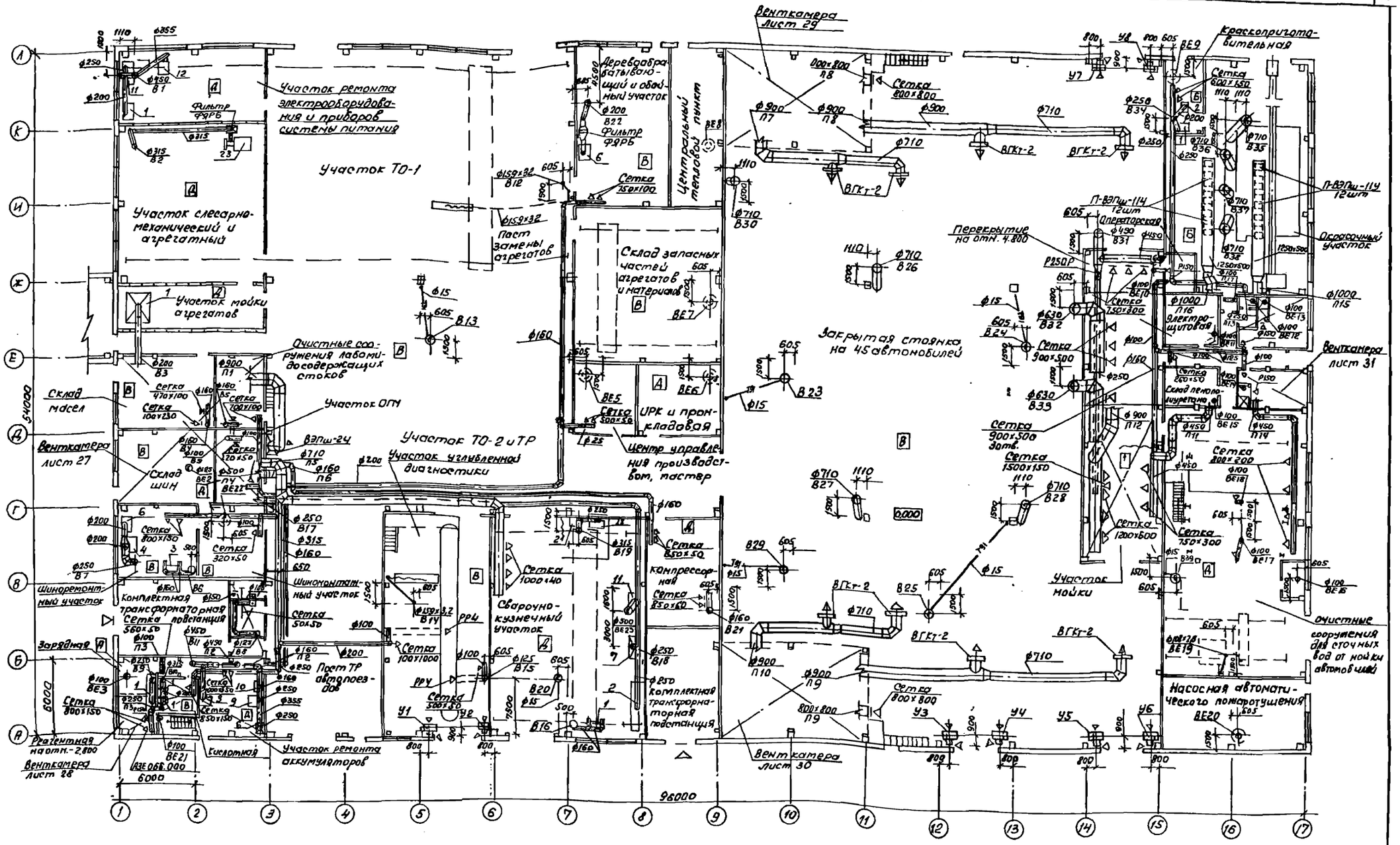
Участок ремонта электрооборудования и приборов системы питания
Участок ТО-1
Участок слесарно-механический и агрегатный
Участок мойки агрегатов
Очистные сооружения для содержащих стоков
Участок ОПМ
Склад масел
Склад шин
Участок ТО-2 и ТР
Участок углубленной диагностики
Пост замены агрегатов
Деревообрабатывающий и обойный участок
Центральный тепловой пункт
Склад запасных частей агрегатов и материалов
УРК и промкладовая
Центр управления производством, мастер
Закрытая стоянка на 45 автомобилей
Участок мойки
Шиномонтажный участок
Комплектная трансформаторная подстанция
Сварочно-кузнечный участок
Компрессорная
Зарядная
Кислотная
Участок ремонта аккумуляторов
Пост ТР автопоездов
Вентилятор
Вентилятор
Вентилятор

Альбом 4

Элементы плана кровли

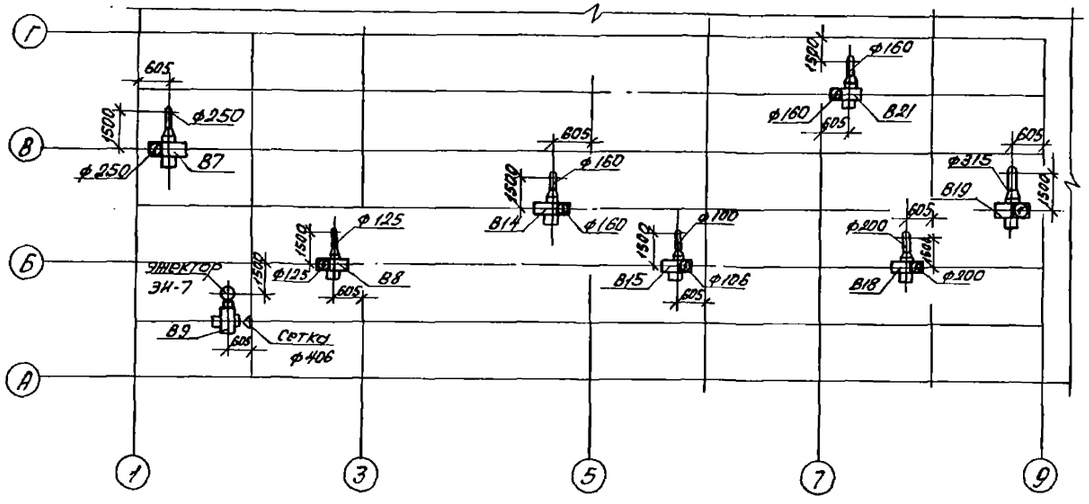

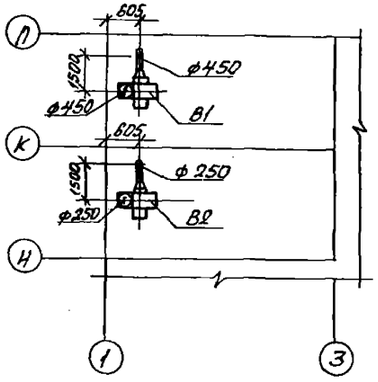

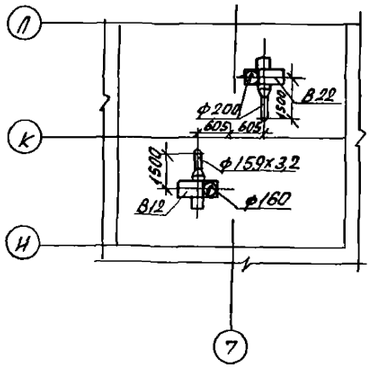

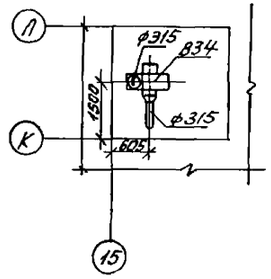

Согласовано

Электр.	Ивельская
Взам. инв. №	
Подпись и дата	
Инв. № подл.	

ГНП	Масленников		
Рук. бр.	Бояршинов		
Зав. сек.	Орехова		
Инж.	Доренкова		

503-4-70.13.91 ОВ

Автотранспортное предприятие на 100 грузовых автомобилей с частично закрытой стоянкой

Производственный корпус

Стадия	Лист	Листов
РП	14	

Элементы плана кровли

Новосибирское арендное предприятие ГНПРОАВТОТРАНС

Привязан:

Инв. №

Альбом № 4

Система отопления 1

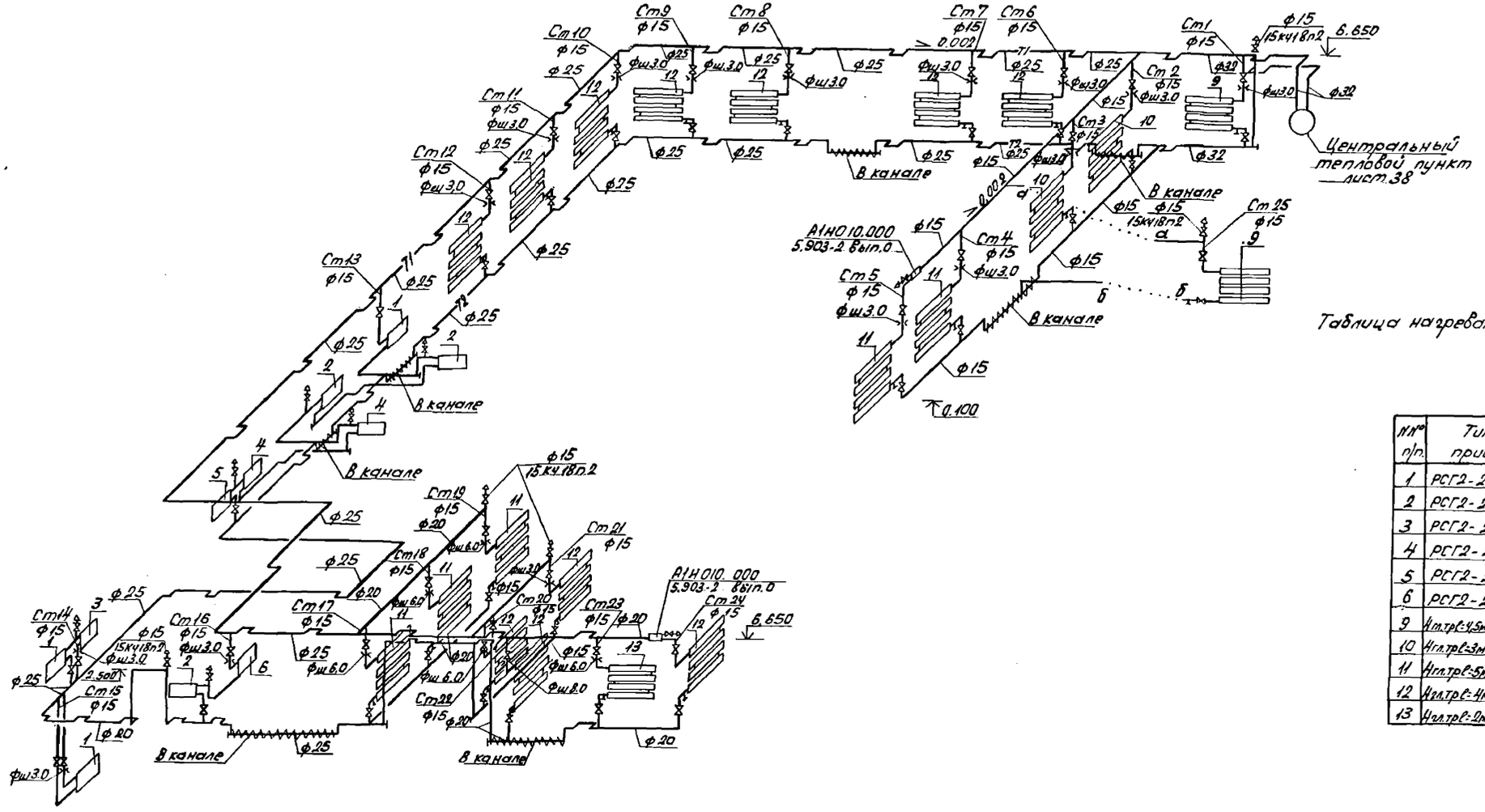

Таблица нагревательных приборов

№№ п/п.	Тип прибора
1	РСГ2-2-4
2	РСГ2-2-5
3	РСГ2-2-6
4	РСГ2-2-7
5	РСГ2-2-8
6	РСГ2-2-9
9	4гл.тр.l=4,5м ф159х3,2
10	4гл.тр.l=3м ф159х3,2
11	4гл.тр.l=5м ф159х3,2
12	4гл.тр.l=4м ф159х3,2
13	4гл.тр.l=2м ф159х3,2

Запорную арматуру на стояках см. лист 16.

ГИП	Масленников		
Рук.бр.	Бояршинов		
Зав.сек.	Орехова		11.91
Инж.	Лоренкова		

503-4-70.13.91 ОВ

Автотранспортное предприятие на 100 грузовых автомобилей с частично закрытой стоянкой

Производственный корпус

Стадия	Лист	Листов
РП	15	

Схема системы отопления 1

Новосибирское арендное предприятие ГИПРОАВТОТРАНС

Привязан

Инв. №

Инв. № подл. | Подпись и дата | Взам. инв. №

Система отопления 2

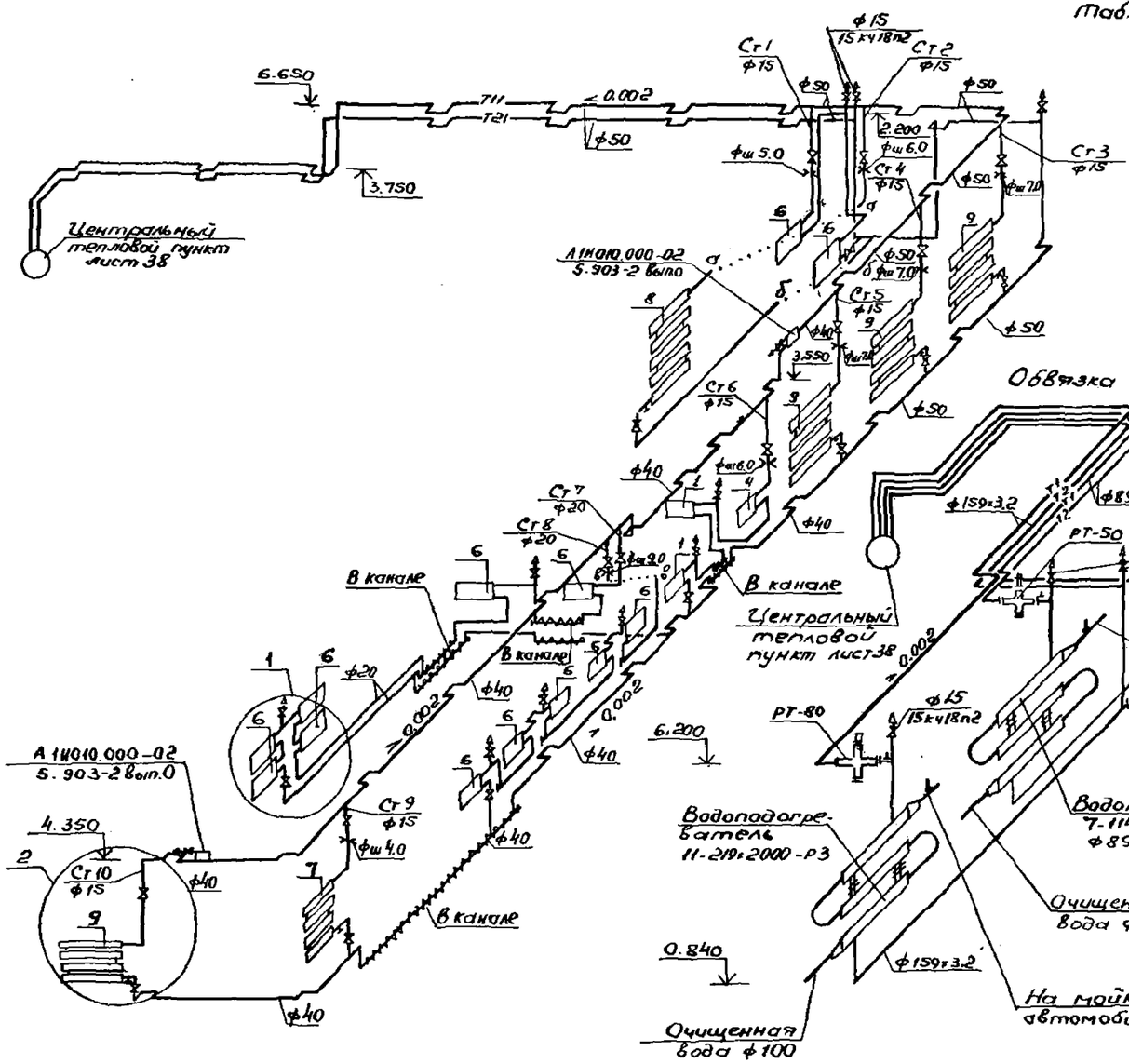

Таблица нагревательных приборов

NN п/п	Тип прибора
1	РСГВ-2-4
4	РСГ2-2-7
6	РСГ2-2-9
7	4гл.тр.Р=2,5м ф159х3,2
8	5гл.тр.Р=3,5м ф159х3,2
9	4гл.тр.Р=4,5м ф159х3,2

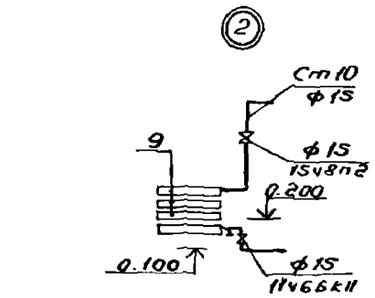

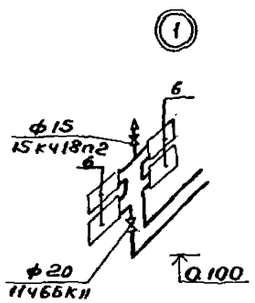

ГИП	Масленников			503-4-70.13.91 ОВ	
Рук.гр.	Баршинова				
Зав.сек.	Орехова		11.91	Автотранспортное предприятие на 100 грузовых автомобилей с частично закрытой стоянкой	
Инж.	Доренкова			Производственный корпус	Стадия: РП; Лист: 16; Листов:
				Схема системы отопления 2. Обвязка водоподогревателя	Новосибирское арендное предприятие ГИПРОАВТОТРАНС

Привязан

Инв. №

Копировал

Формат А2

Инв.№ подл. | Подп. и дата | Взам. Инв.№

Альбом VII

Система теплоснабжения установок П1...П17

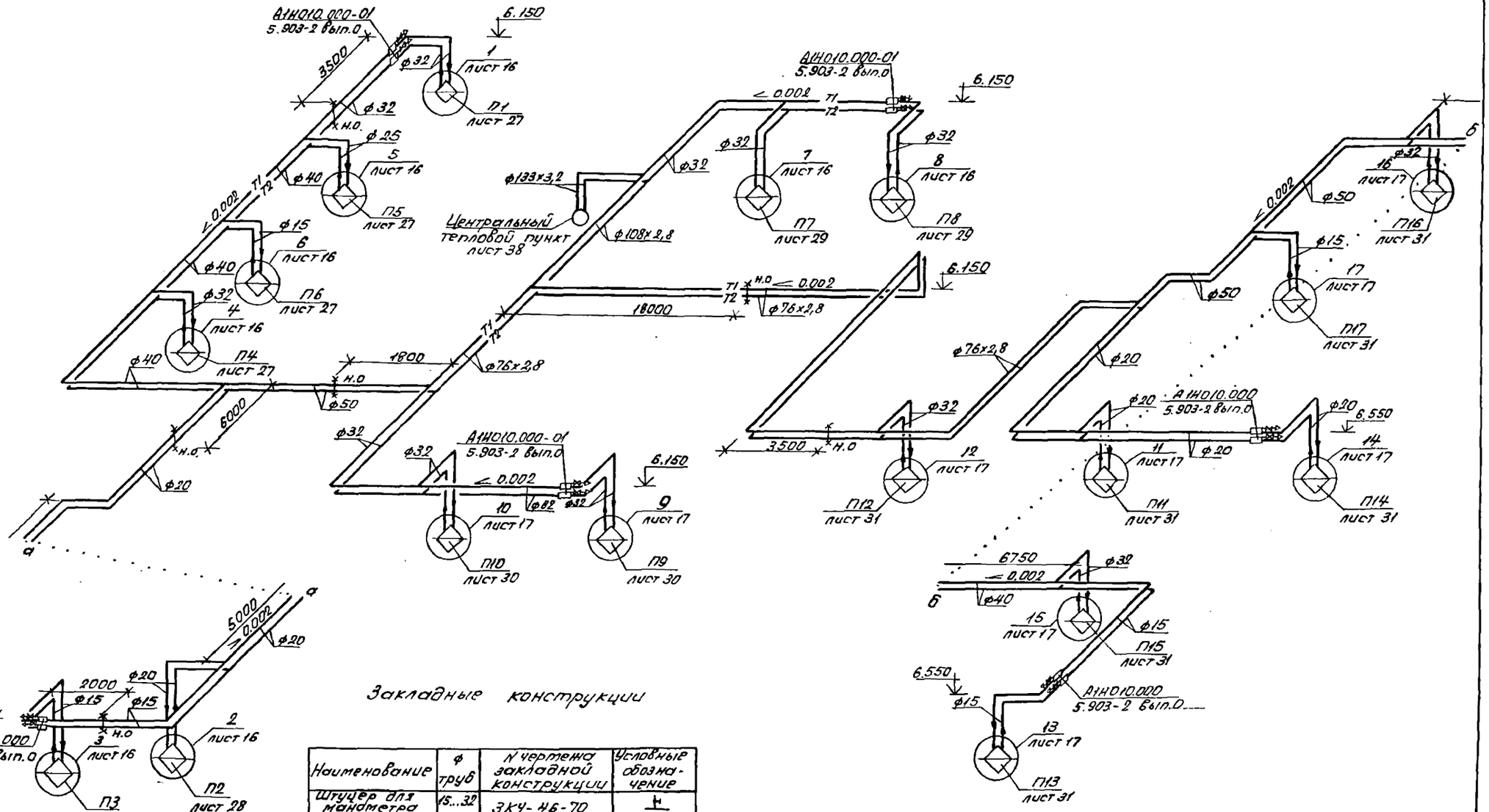

Закладные конструкции

Наименование	ф труб	N чертежа закладной конструкции	Условные обозначение
Штуцер для манометра 1/2 - 50	15...32	ЗКЧ-46-70	
Расширитель для термометра	15; 20; 25; 32	ЗКЧ-2-87	
Расширитель для датчика	15...25 32	А12А018.010 А12А018.010-04	

ГИП	Масленников			503-4-70.13.91	ОВ
Рук.Гр.	Бакшинов			Автотранспортное предприятие на 100 грузовых автомобилей с частично закрытой стоянкой	
Зав.сек.	Орехова		11.91		
Инж.	Лоренкова			Производственный корпус	Стадия: РП; Лист: 17; Листов:
				Схема системы теплоснабжения установок П1...П17	Новосибирское арендное предприятие ГИПРОАВТОТРАНС

Привязан

Инв.№

Инв.№ подл. | Подпись и дата | Взам.инв.№

Альбом 4

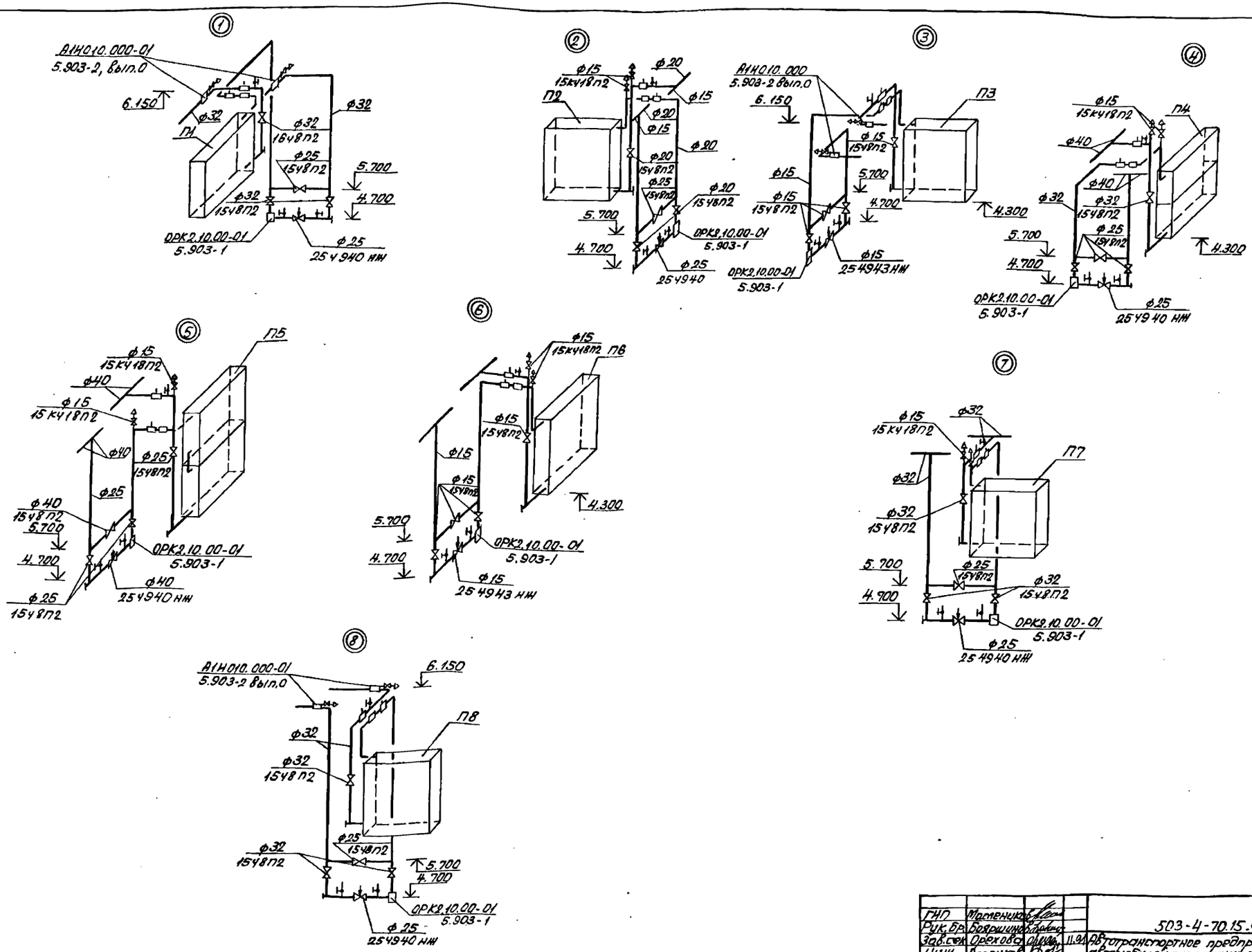

ГИП	Масленников			503-4-70.15.91 ОВ
Рук.бр.	Бояршинов			
Зав.сек.	Орехова		11.91	Автотранспортное предприятие на 100 грузовых автомобилей с частично закрытой стоянкой
Инж.	Доренкова			

Привязан

Инв.№

Стадия	Лист	Листов
РП	18	

Производственный корпус

Узлы 1...8

Новосибирское арендное предприятие ГИПРОАВТОТРАНС

Инв.№ подл. | Подпись и дата | Взам.инв.№

Альбом 14

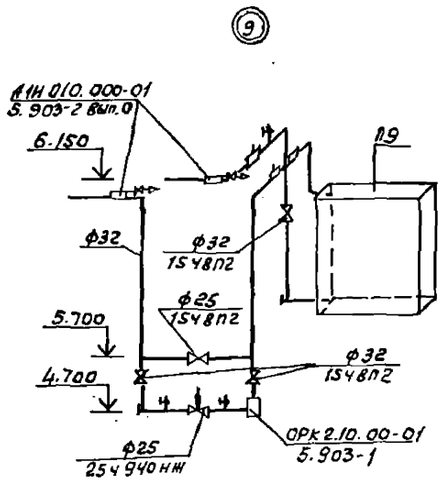

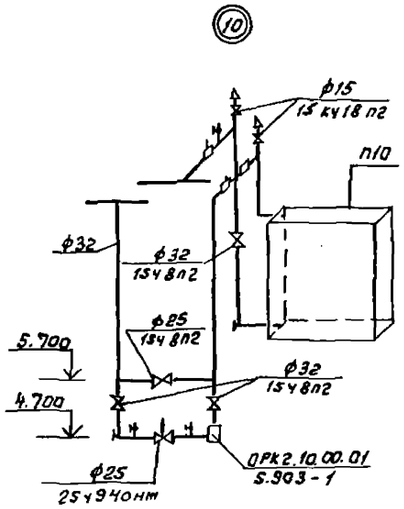

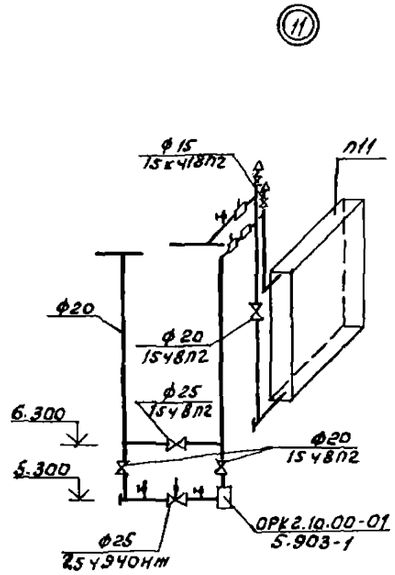

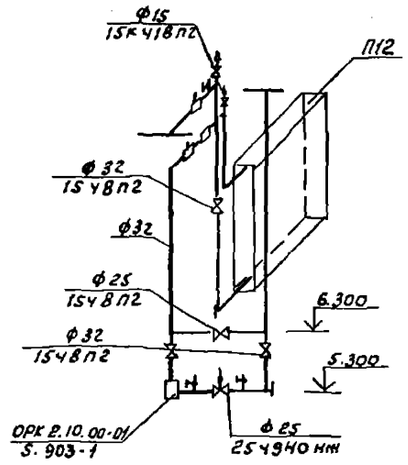

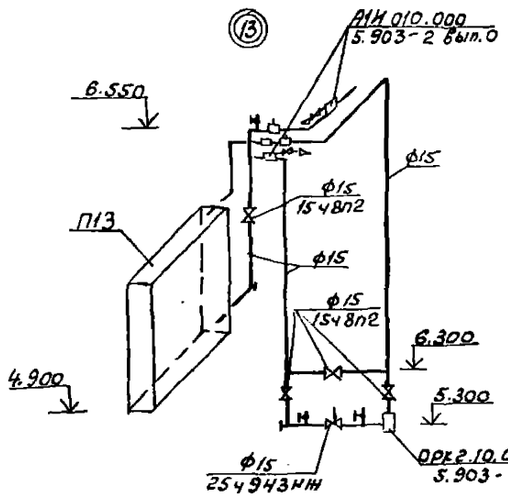

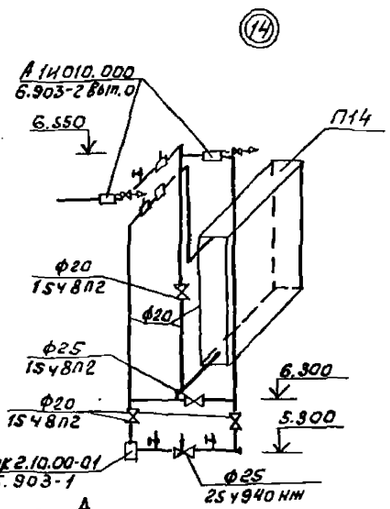

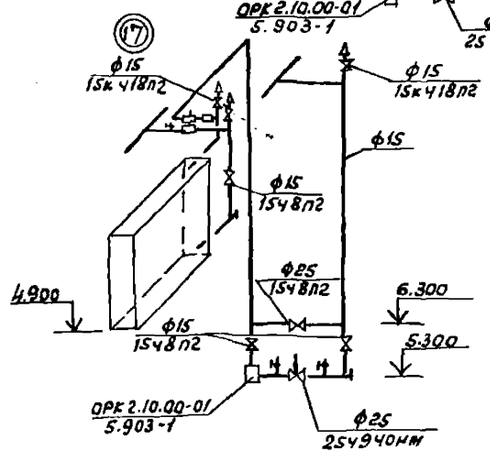

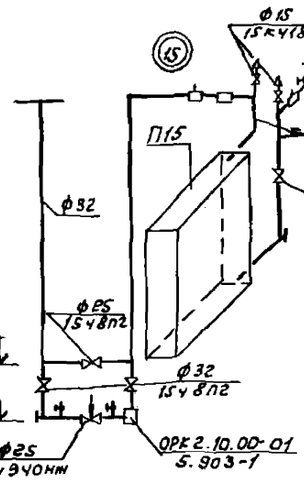

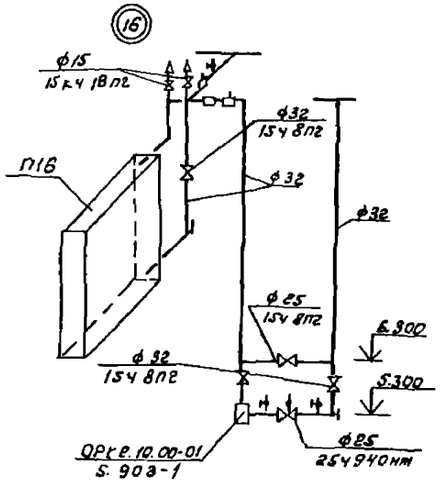

Инв. № подл. | Подпись и дата | Взам. инв. №

ГИП	Насенников			503-4-70.13.91 ОВ	
Рук. бр.	Ножин				
Зав. сект.	Орехова			Автотранспортное предприятие на 100 грузовых автомобилей с частично закрытой стоянкой	
Инж.	Доренкова				
Привязан				Производственный корпус	Стадия: РП; Лист: 19; Листов:
Инв. №				Узлы 9...17	Новосибирское филиальное предприятие ТИПРОАВТОТРАНС

Копировал Ал-

Формат А2

Альбом 4

Система теплоснабжения установок У1... У8

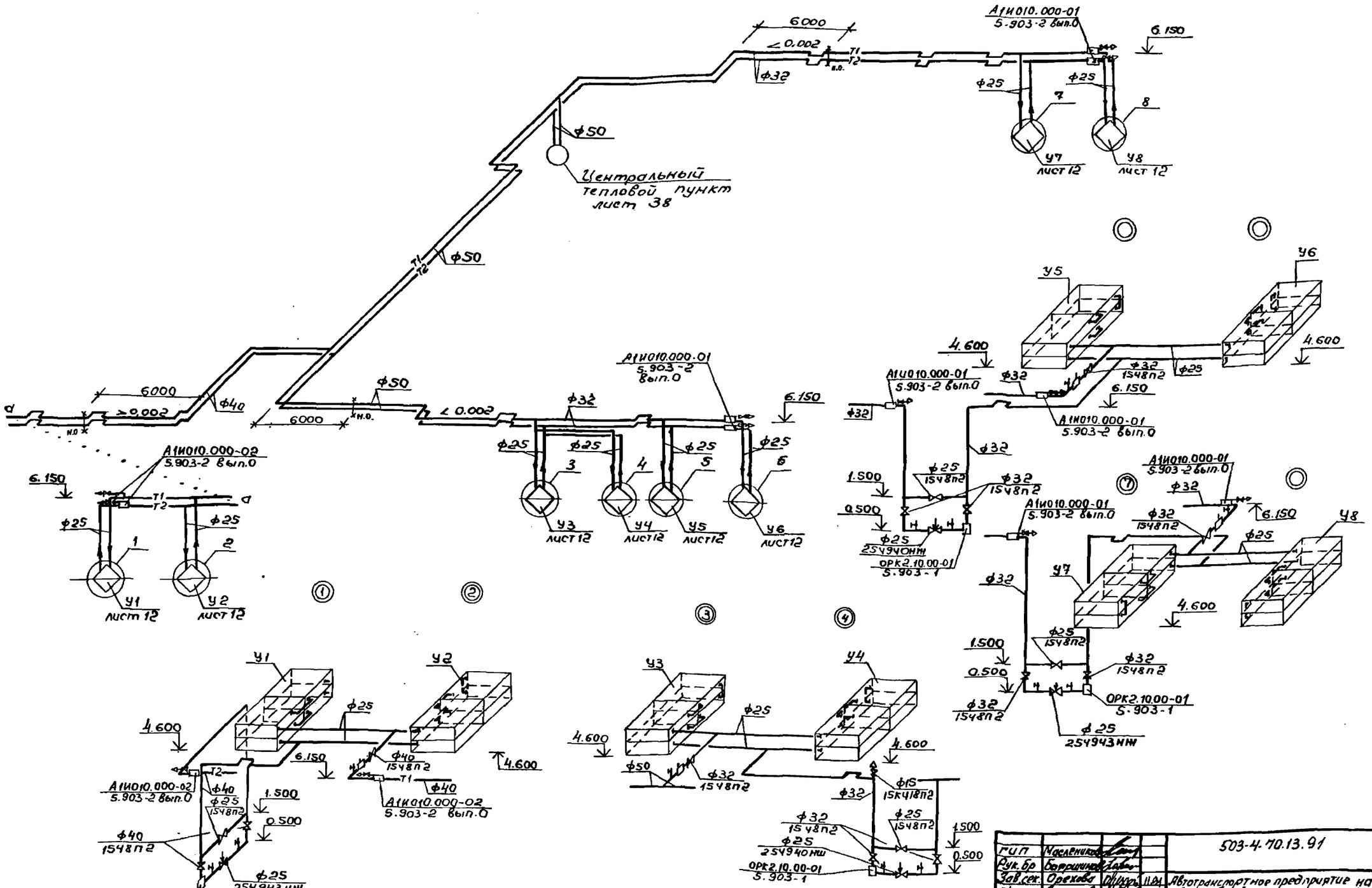

ГИП	Масленикова			503-4-70.13.91	ОВ
Рук.бр	Баршинова				
Зав.сек.	Орехова			Автотранспортное предприятие на 100 грузовых автомобилей с частично закрытой стоянкой	
Инж.	Доренкова				
Привязан				Производственный корпус	Стадия: РП; Лист: 20; Листов:
Инв. №				Схема системы теплоснабжения установок У1... У8. Узлы 1... 8	Новосибирское арендное предприятие ГИПРОАВТОТРАНС

Копировал [подпись]

Формат А2

Инв. № подл. | Подп. и дата | Взам. инв. №

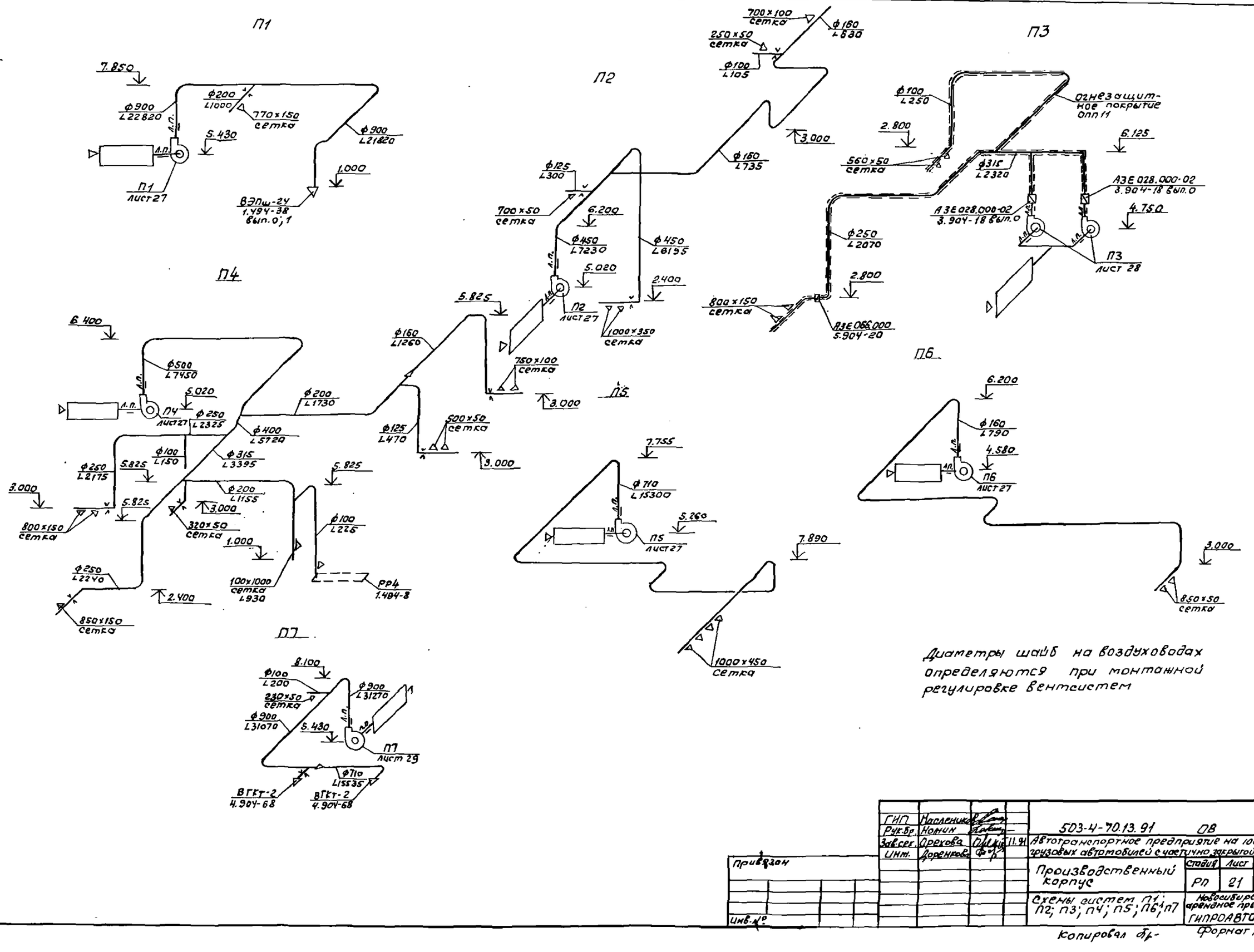

Диаметры шайб на воздуховодах определяются при монтажной регулировке вентсистем

ГИП	Населников			503-4-70.13.91 ОВ	
Рук.Гр.	Номин			Автотранспортное предприятие на 100 грузовых автомобилей с частично закрытой стоянкой	
Зав.сек.	Орехова		11.91		
Инж.	Доренкова			Производственный корпус	Стадия: РП; Лист: 21; Листов:
				Схемы систем П1; П2; П3; П4; П5; П6; П7	Новосибирское арендное предприятие ГИПРОАВТОТРАНС

Привязан

Инв.№

Инв.№ подл. | Подпись и дата | Взам.инв.№

Копировал Ар-

Формат А2

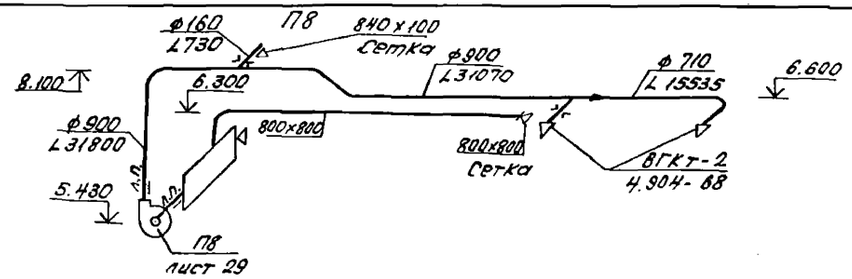

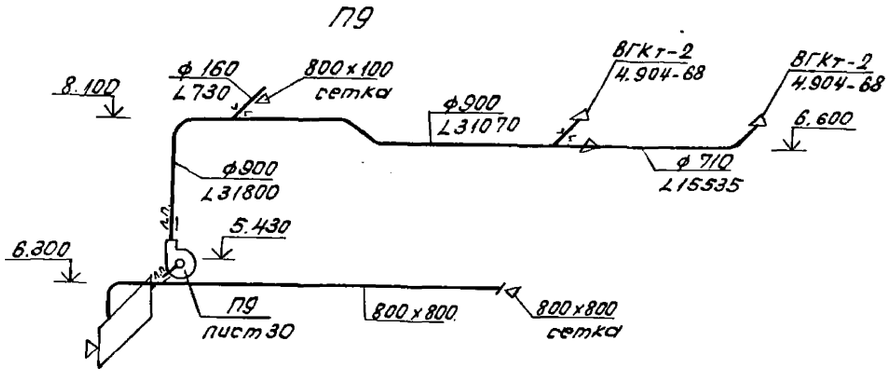

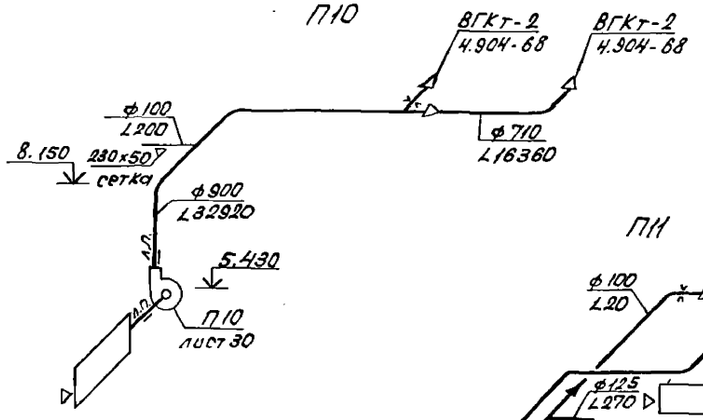

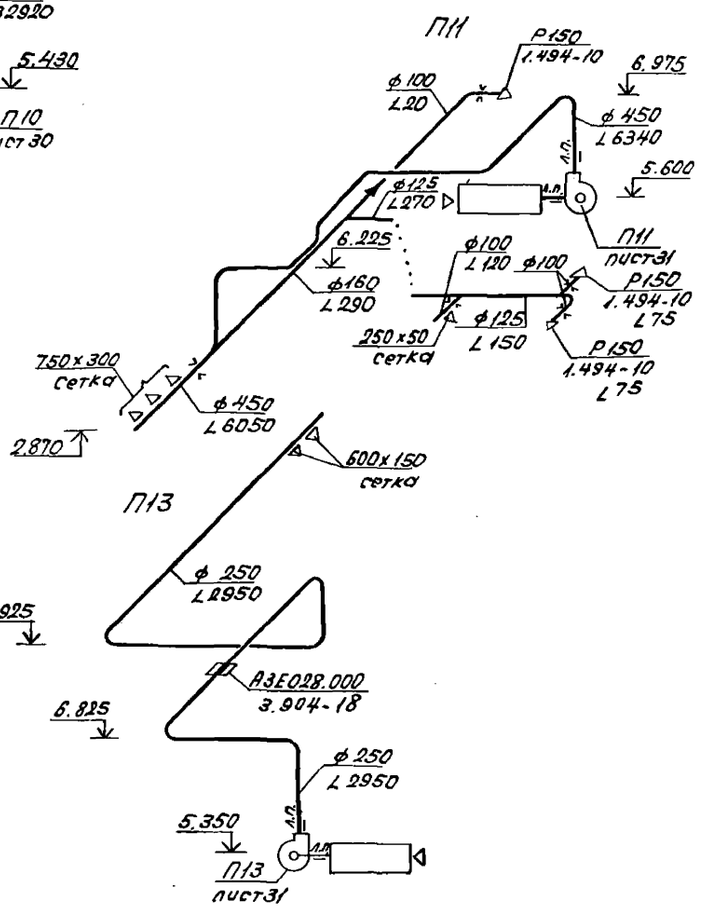

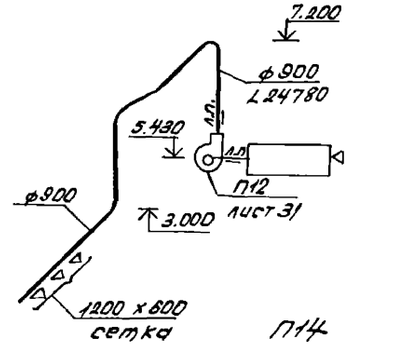

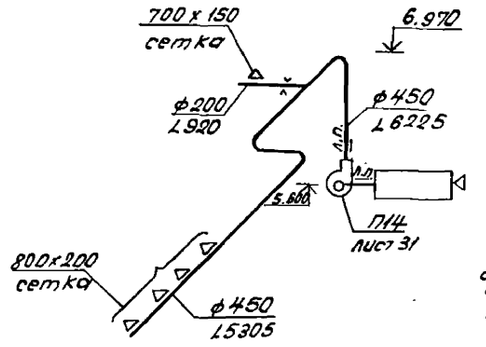

Диаметры шайб на воздуховодах определяются при монтажной регулировке вентсистем.

ГИП	Масленников			503-4-70.13.91 ОВ	
Рук.бр.	Бояршинов				
Зав.сек.	Орехова		11.91	Автотранспортное предприятие на 100 грузовых автомобилей с участком закрытой стоянки	
Инж.	Доренков			Производственный корпус	Стадия: РП; Лист: 22; Листов:
Привязан				Схемы систем П8...П14	Новосибирское проектное предприятие ГИПРОАВТОТРАНС
Инв.№					

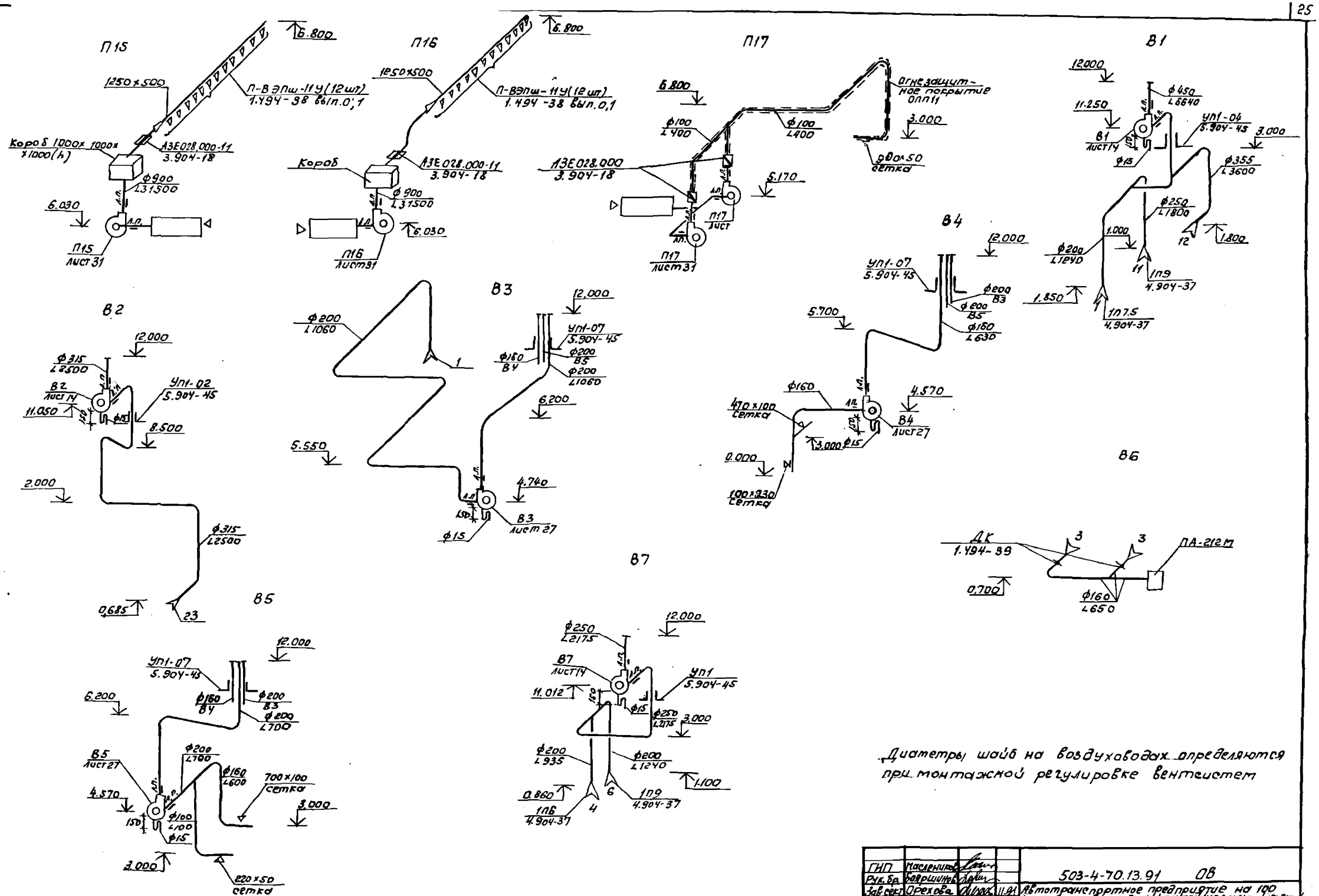

ГИП	Масленников			503-4-70.13.91 ОВ
Рук.бр.	Баяршинов			Автотранспортное предприятие на 100 грузовых автомобилей с частично закрытой стоянкой
Зав.сект.	Орехова		11.91	
Инж.	Доренкова			Производственный корпус
Привязан				Стадия: РП; Лист: 23; Листов:
Инв. №				Схемы систем П15...П17; В1...В7
				Новосибирское арендное предприятие ГИПРОАВТОТРАНС

Копир. Бh-

Инв. № подл. | Подпись и дата | Взам. инв.

Альбом 4

В8

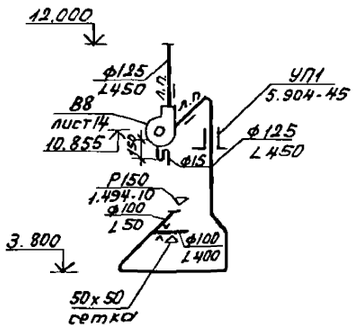

В9

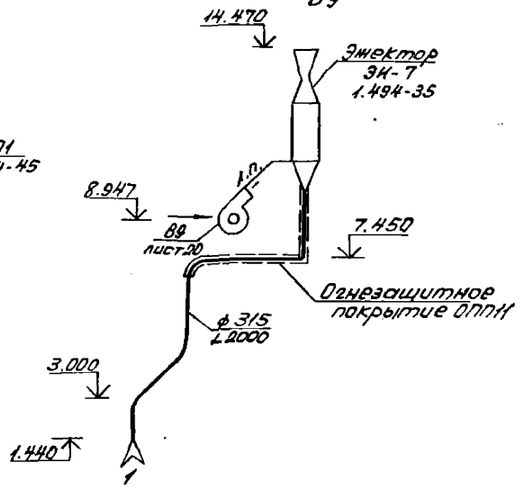

В10

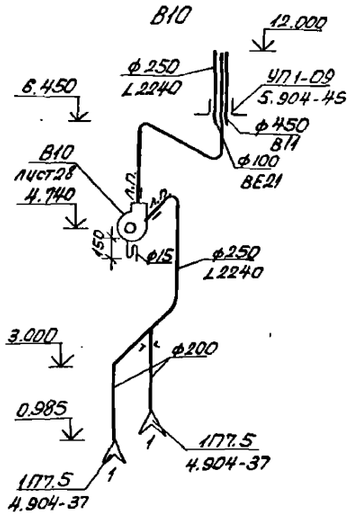

В11

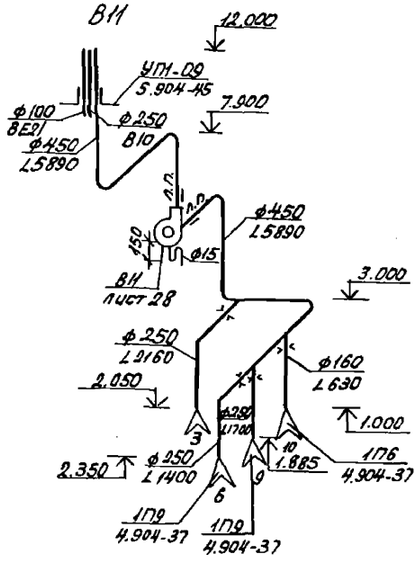

В16

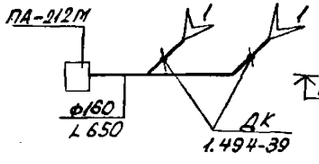

В12

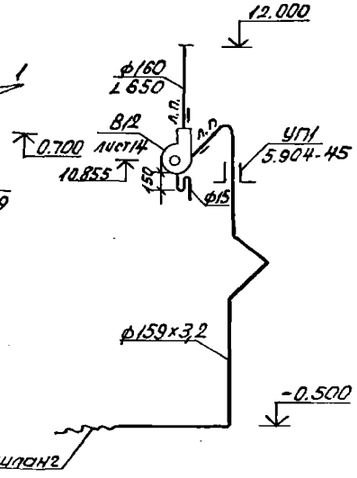

В14

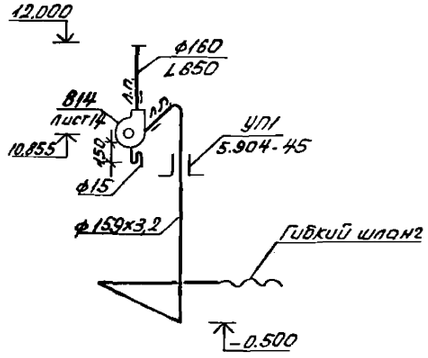

В15

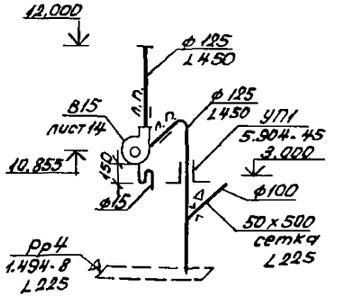

Диаметры шайб на воздуховодах определяются при монтажной регулировке вентсистем.

Инв.№ подл. | Подпись и дата | Взам.инв.№

ГИП	Масленников			503-4-70.13.91 ОВ	
Рук.гр.	Боярщинов			Автотранспортное предприятие на 100 грузовых автомобилей с частично закрытой стоянкой	
Зав.сек.	Орехова				
Инж.	Ларенкова			Производственный корпус	Стадия: РП; Лист: 24; Листов:
Привязан				Схемы систем В8... В12, В14... В16	Новосибирское трендовое предприятие ГИПРОАВТОТРАНС
Инв.№					

Альбом: 4

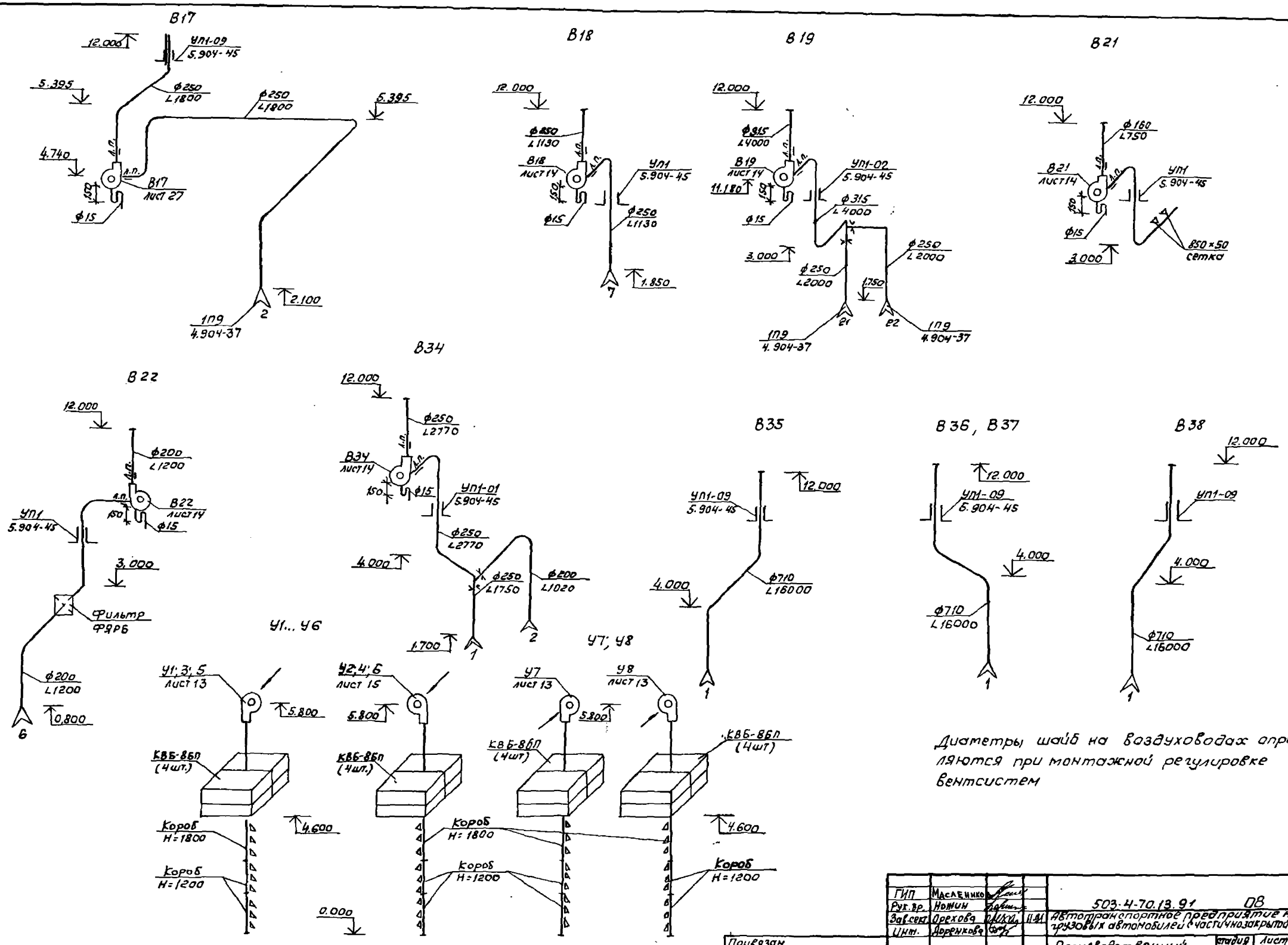

Диаметры шайб на воздуховодах определяются при монтажной регулировке вентсистем

ГИП	Масленико			503-4-70.13.91 ОВ
Рук.бр.	Ножин			Автотранспортное предприятие на 100 грузовых автомобилей с частично закрытой стоянкой
Зав.сект.	Орехова		11.91	
Инж.	Доренкова			Производственный корпус — стадия: РП; лист: 25; листов:
Привязан				Схемы систем В17... В19; В21; В22; В34... В38. У1... У8 — Новосибирское арендное предприятие ГИПРОАВТОТРАНС
Инв.№				

Копировал бр- Формат А2

Инв.№ подл. | Подпись и дата | Взам.инв.№

Альбом V

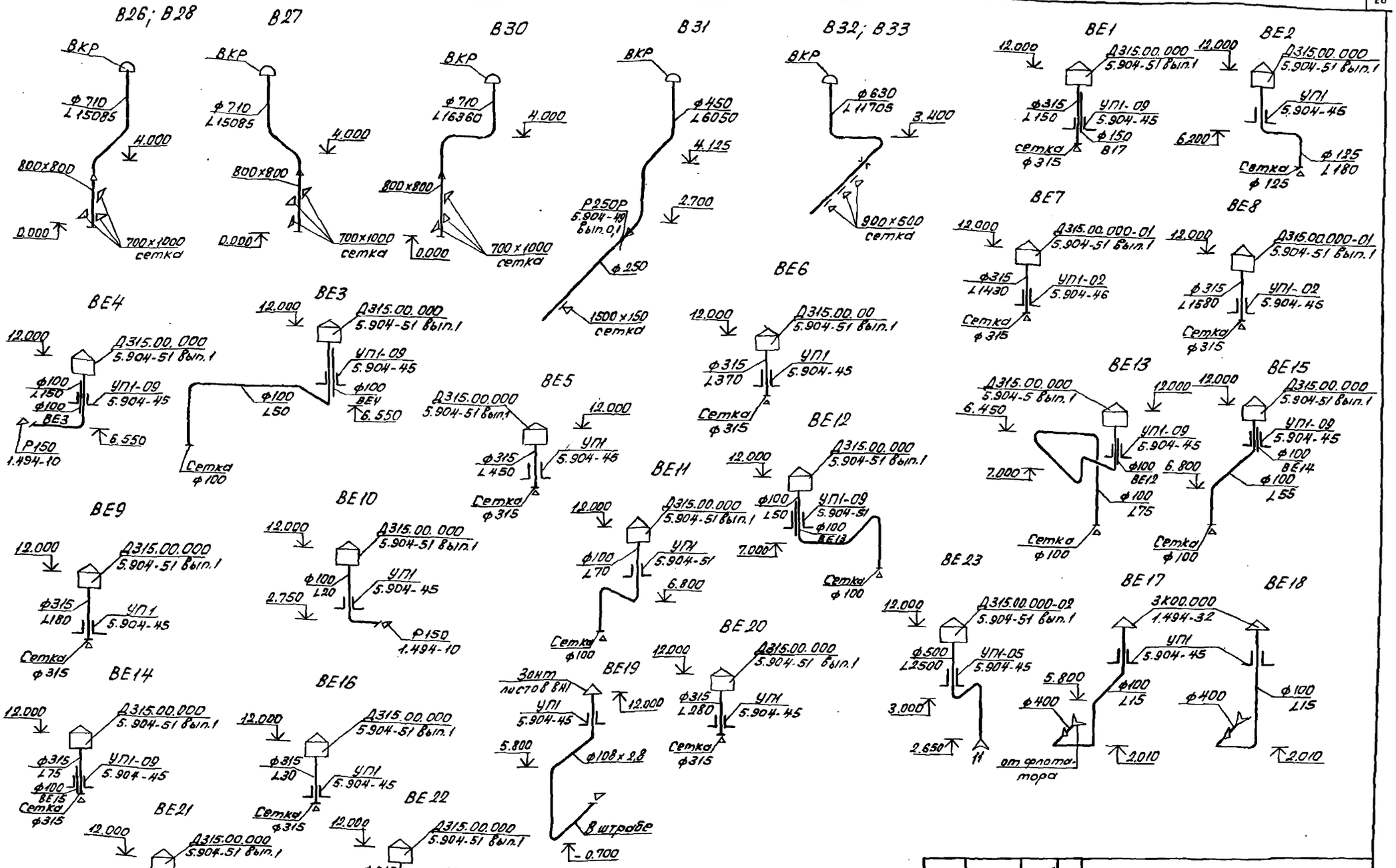

ГИП	Масленников			503-4-70.13.91 ОВ	
Рук.гр.	Боярщинов			Автотранспортное предприятие на 100 грузовых автомобилей с частично закрытой стоянкой	
Зав.сек.	Орехова		11.91		
Н.контр.	Лоренков			Производственный корпус	Стадия: РП; Лист: 26; Листов:
Привязан				Схемы систем В25...В28, В30...В33, ВЕ1...ВЕ23	Новосибирское арендное предприятие ГИПРОАВТОТРАНС
Инв.№					

Инв.№ подл. | Подпись и дата | Взам.инв.№

Альбом 34

План

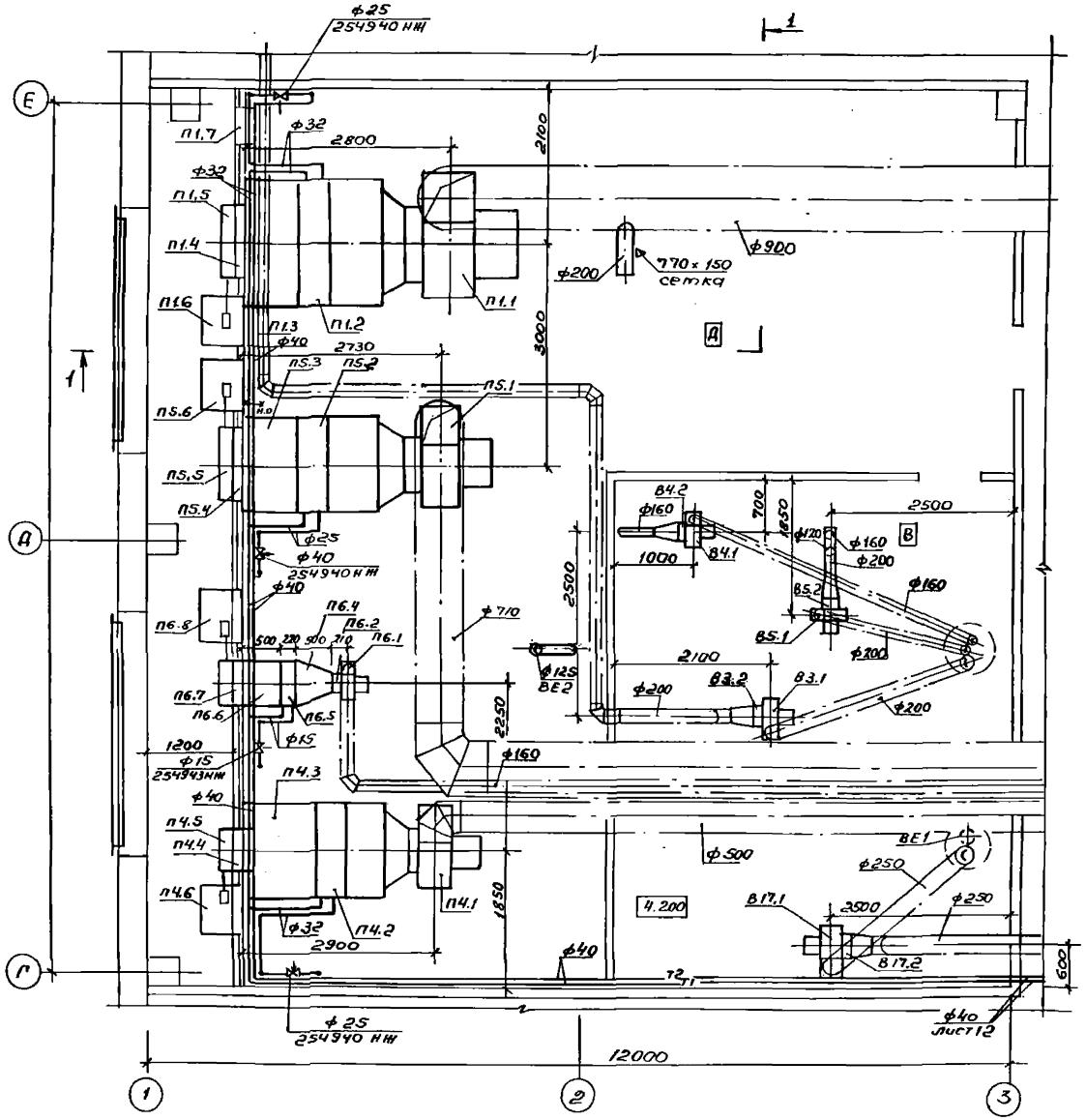

Разрез 1-1

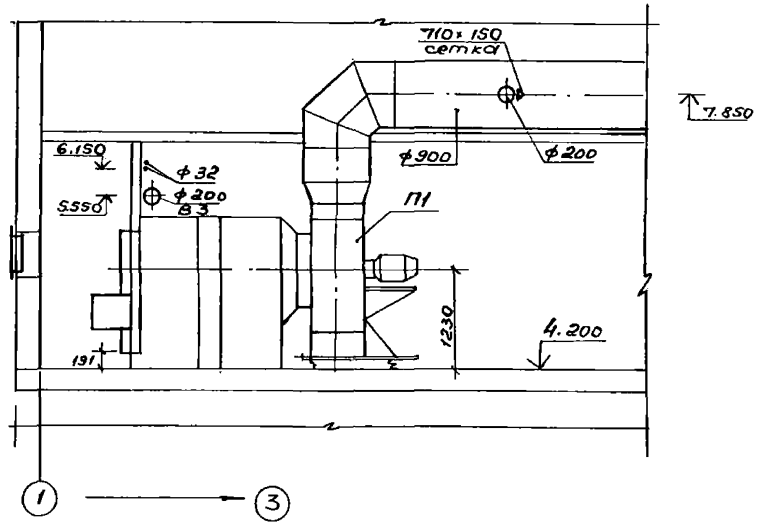

ГИП	Масленик			503-4-70.13.91	ОВ
Рук. бр	Бояршинов			Автотранспортное предприятие на 100 грузовых автомобилей с частично закрытой стоянкой	
Зав. сек	Орехова		11.91		
Инж.	Доренкова			Производственный корпус	Стадия: РП; Лист: 27; Листов:
Привязан				Установки систем П1, П4... П6, В3... В5, В17	Новосибирское арендное предприятие ГИПРОАВТОТРАНС
Инв. №					

Копировал

Формат А2

Инв. № подл. | Подп. и дата | Взам. Инв. | Архитек. Серебров | Электр. Ивельская

Альбом 4

Разрез 1-1

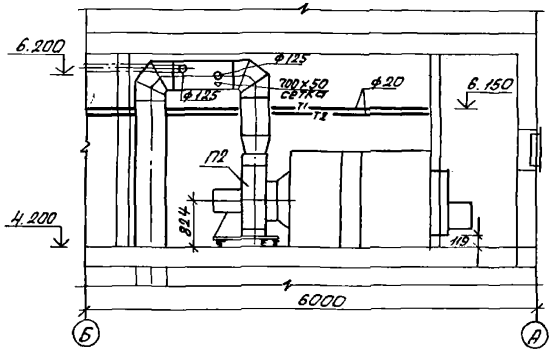

План

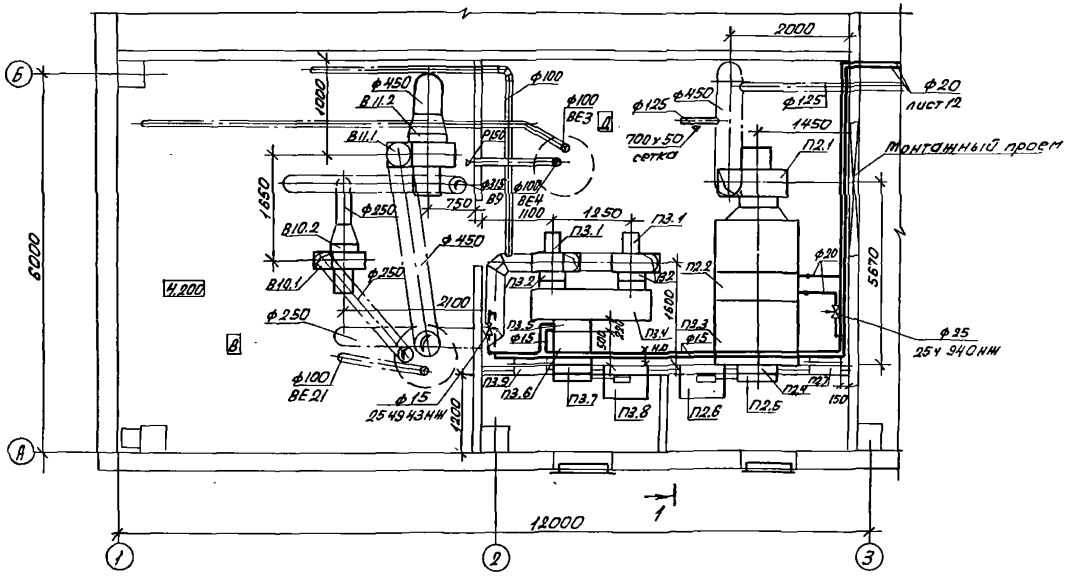

Спецификация отопительно-вентиляционных установок

Марка, поз.	Обозначение	Наименование	Кол.	Масса ед., кг	Примечание
		П2 (2ПК-10 левое исполнение)			
П2.1	Серия 5.904-12 Вып. 1-1	Секция соединительная А1А180.000-02 с вентилятором Е6,3105-1 с гибкими вставками	1	388	
П2.2	Серия 5.904-12 Вып. 1-15	Секция калориферная А1А188.000-03 с одним калорифером КСК4-10-02	1	222	
П2.3	Серия 5.904-12 Вып. 1-28	Секция приемная А1А223.000-01	1	132,9	
П2.4	Серия 5.904-12 Вып. 1-35	Патрубок А14М036.010	1	25	
П2.5		Заслонка воздушная утепленная КВУ 600×1000	1	63,7	
П2.6	Серия 5.904-12 Вып. 1-35	Коробка привода утепленной заслонки АЗД 121.000	1	91,5	
П2.7	Серия 5.904-4	Дверь герметическая утепленная Дус1.25×0,5	1	33,6	

Согласовано
Архит. Серебров
Электр. Ивельская

Инв. № подл. | Подпись и дата | Взам. инв.

ГИП	Масленников			503-4-70.13.91 ОВ
Рук. бр.	Бояршинов			
Зав. сек.	Орехова		П.91	Автотранспортное предприятие на 100 грузовых автомобилес с частично закрытой стоянкой
Инж.	Лоренко			

Привязан:

Инв. №

Производственный корпус	Стадия	Лист	Листов
	РП	28	

Установки систем П2, П3, В10, В11

Новосибирское арендное предприятие ГИПРОАВТОТРАНС

Альбом V

Разрез 1-1

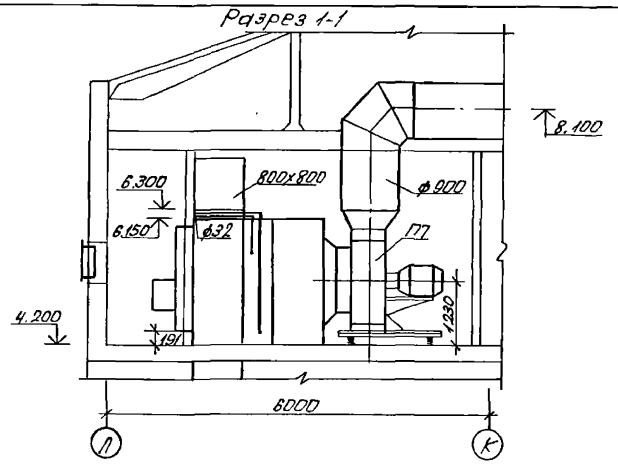

План

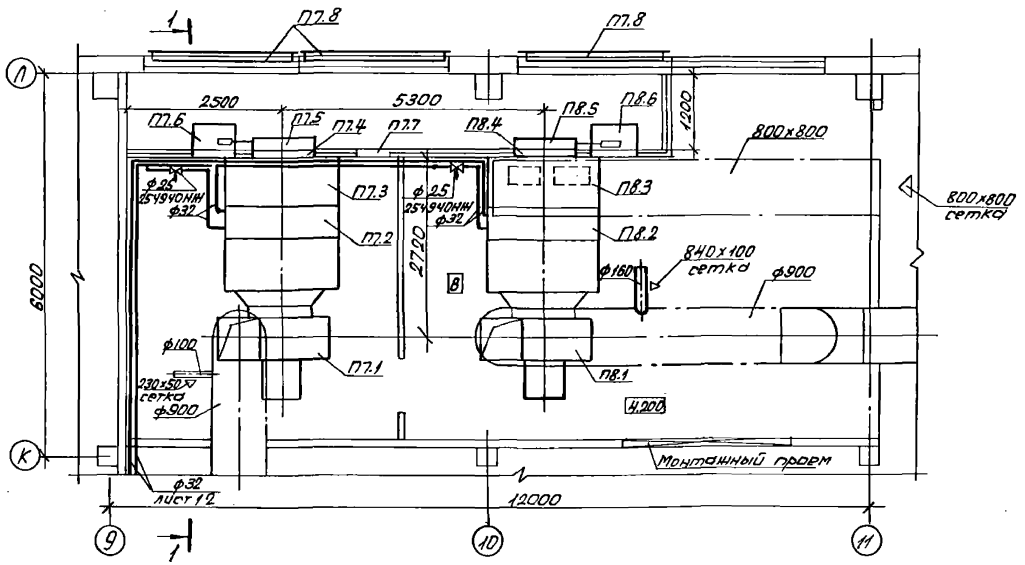

Спецификация отопительно-вентиляционных установок

Марка поз.	Обозначение	Наименование	Кол.	Масса ед., кг	Примечание
		П7; П8 (2ПК-31,5 правое исполнение)			
П7.1;	Серия 5.904-12	Секция соединительная А1А 182.000 с			
П8.1	Вып. 1-3	вентилятором			
		Е 10М05-1 с гибкими			
		вставками	2	1035	
П7.2;	Серия 5.904-12	Секция калори-			
П8.2	Вып. 1-17	ферная А1А 190.000-02			
		с одним калорифе-			
		ром КСК3-12-02	2	520	
П7.3;	Серия 5.904-12	Секция приемная			
	Вып. 1-30	А1А 227.000	1	168.5	
П8.3	Серия 5.904-12	Секция приемная			
	Вып. 1-30	А1А 227.000-06	1	196	
П7.4;	Серия 5.904-12	Патрубок			
П8.4	Вып. 1-35	А1АМ036.010-02	2	40,8	
П7.5;		Заслонка воздуш-			
П8.5		ная утепленная			
		П1600х1000	2	144,3	
П7.6;	Серия 5.904-12	Коробка привода			
П8.6	Вып. 1-35	утепленной заслон-			
		ки А3Д121.000	2	91,5	
П7.7	Серия 5.904-4	Дверь гермети-			
		ческая утеплен-			
		ная Дус 1.25х0.5	1	33,6	

Привязан

Инв. №

ГИП	Маленкина			503-4-70.13.91 ОВ
Рук. гр.	Бояршинов			
Зав. сек.	Орехова			Автотранспортное предприятие на 100 грузовых автомобилей с частично закрытой стоянкой
Инж.	Доренкова			Производственный корпус
				Установки систем П7, П8

Стадия	Лист	Листов
РП	29	

Новосибирское арендное предприятие ГИПРОАВТОТРАНС

Альбом 4

Разрез 1-1

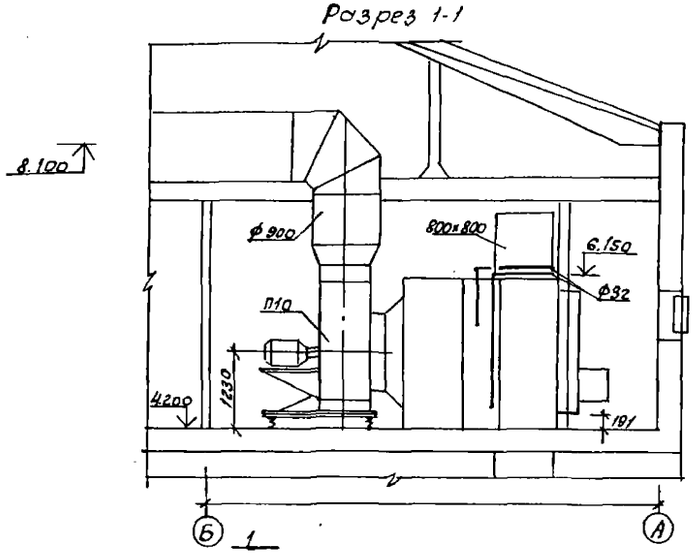

План

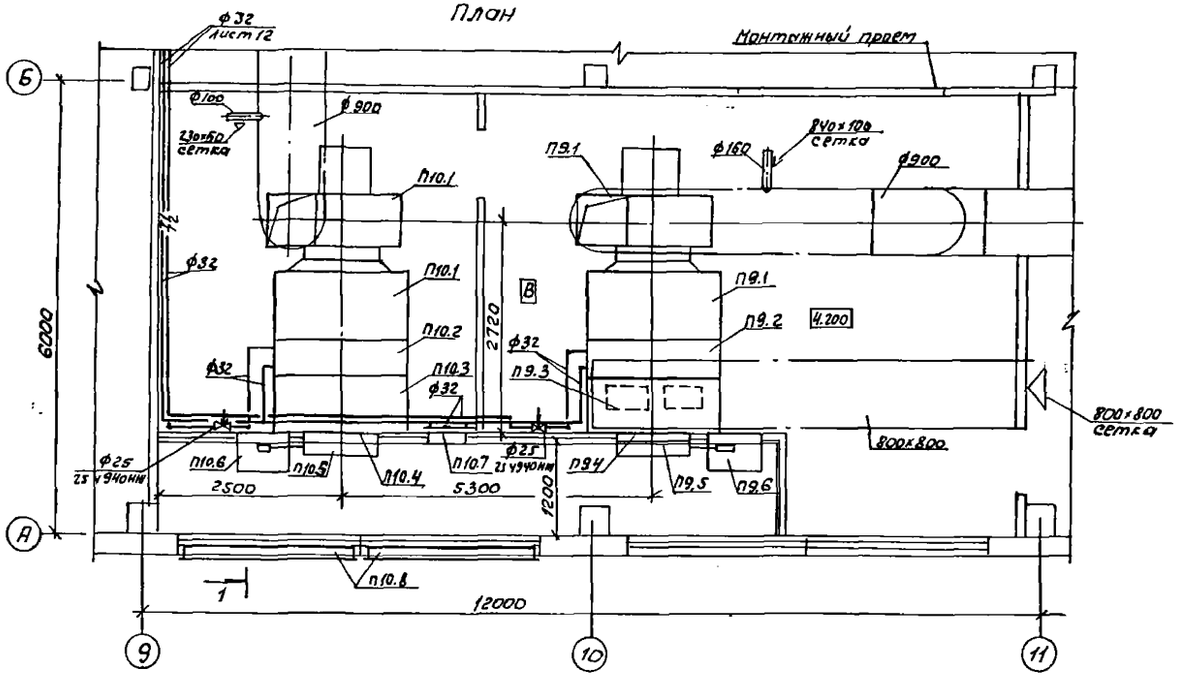

Спецификация отопительно-вентиляционных установок

Марка, поз.	Обозначение	Наименование	Кол.	Масса ед, кг	Примечание
	П9; П10	(2пк-31,5 левое			
		исполнение)			
П9,10;	Серия 5.904-12	Секция соединитель-			
П10,1	вып. 1-3	ная А1А182.000			
		с вентилятором			
		Е10105-1с гибкими			
		вставками	2	1035	
П9,2;	серия 5.904-12	Секция калорифер-			
П10,2	вып. 1-17	ная А1А180.000-02			
		с одним калорифером			
		Кск3-12-02	2	520	
П9,3;	серия 5.904-12	Секция приемная			
	вып. 1-30	А1А227.000	1	168,5	
П10.3	Серия 5.904-12	Секция приемная			
	вып. 1-30	А1А227.000-06	1	196	
П9,4;	Серия 5.904-12	Патрубок			
П10,4	вып. 1-35	А14М036.010-02	2	40,8	
П9,5;		Заслонка воздуш-			
П10,5		ная утепленная			
		П1600×1000	2	114,3	
П9,6;	Серия 5.904-12	Коробка привода			
П10,6	вып. 1-35	утепленной заслон-			
		ки А3А121.000	2	91,5	
П10,7	Серия 5.904-4	Дверь герметичес-			
		кая утепленная			
		Дус 1.25×0.5	1	33,6	

ГИП	Масленикова			503-4-70.13.91 08
Рук. бр.	Ножин			Автотранспортное предприятие на 100 грузовых автомобилей с частично закрытой стоянкой
Зав. сек.	Орехова		11.04	
Инж.	Доренкова			Производственный корпус
				Установки систем П9, П10

Стадия	Лист	Листов
РП	30	

Новосибирское арендное предприятие ГИПРОАВТОТРАНС

Привязан

Инв. №

Копир.

Формат А2

Согласовано

Архитект. Серебров

Инв. № подл. | Подпись и дата | Взам. инв. №

Альбом XI

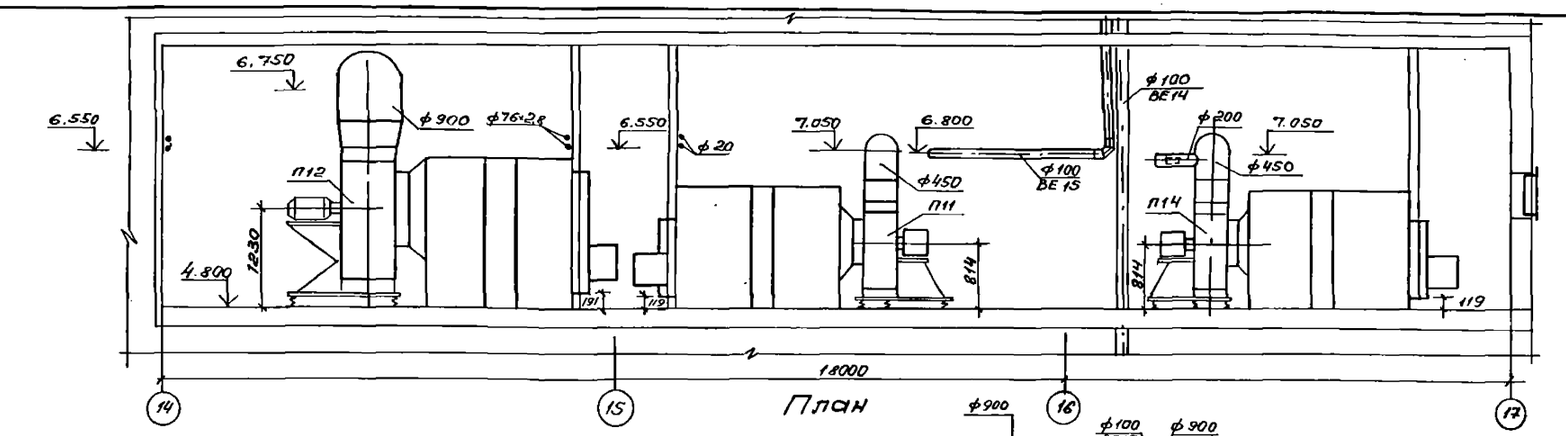

План

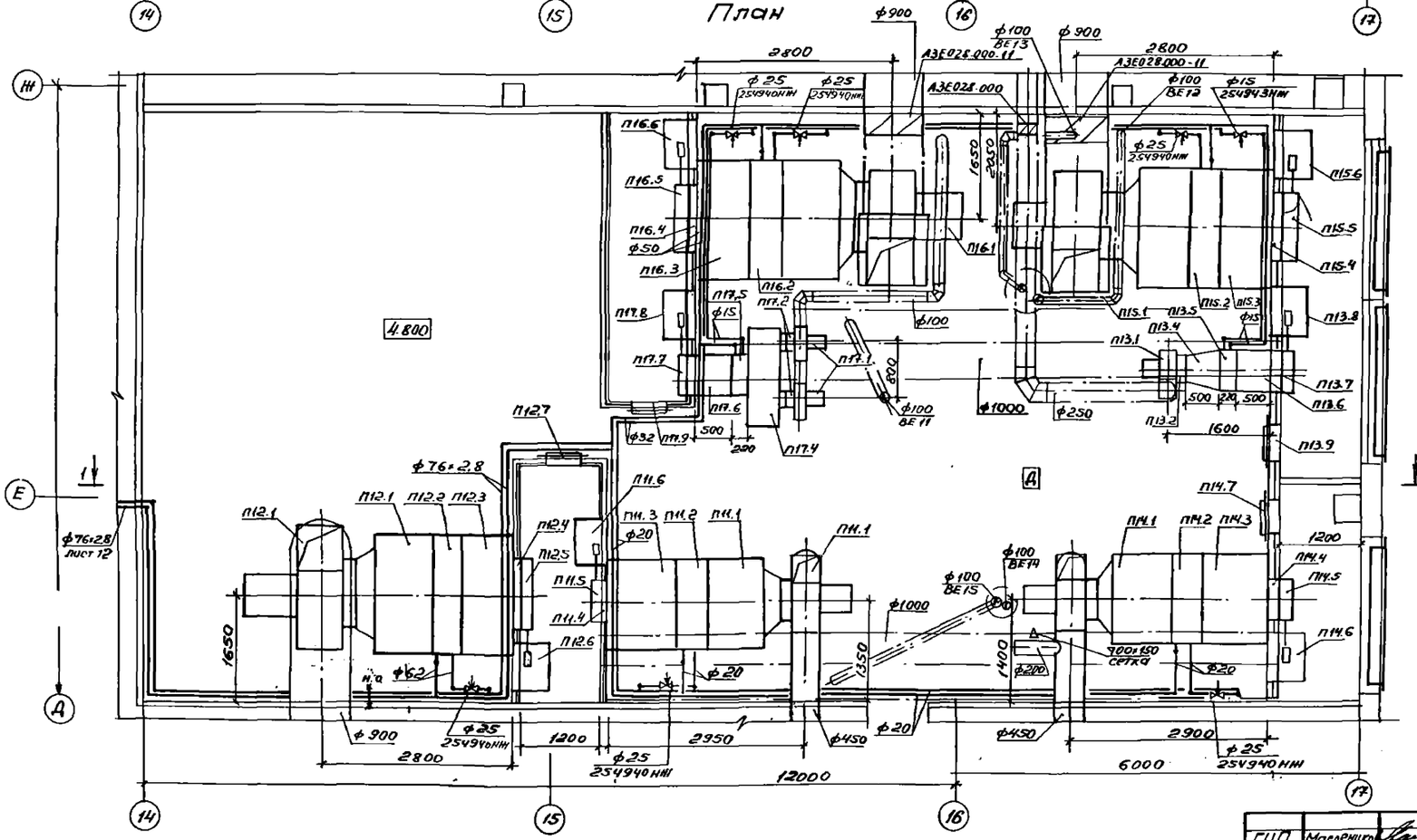

ГИП	Масленцков			503-4-70.13.91 ОВ	
Рук. гр.	Борщинов			Автотранспортное предприятие на 100 грузовых автомобилей с частично закрытой стоянкой	
Зав. сек.	Орехова		11.91		
Т/инж.	Доренкова			Производственный корпус	Стадия: РП; Лист: 31; Листов:
Привязан				Установки систем П11... П17	Новосибирское арендное предприятие ГИПРОАВТОТРАНС
Инв. №					

Копировал А4- Формат А2

Инв. № подл. | Подп. и дата | Взам. инв. №

Дожитек. Сергеева Ирина 2942
Электр. Ирина

Альбом 4

Марка, поз.	Обозначение	Наименование	Кол.	Масса ед., кг	Примечание
	П1 (2ПК-315 левое исполнение)				
П1.1	Серия 5.904-12 Вып. 1-3	Секция соединительная А1А 182.000 с вентилятором Е 100.95-1с гибкими вставками	1	1035	
П1,2	Серия 5.904-12 Вып. 1-17	Секция калориферная А1А190.000-02 с одним калорифером КСК3-12-02	1	520	
П1,3	Серия 5.904-12 Вып. 1-30	Секция приемная А1А 227.000	1	168,5	
П1,4	Серия 5.904-12 Вып. 1-35	Патрубок А14М036.010-02	1	40,8	
П1,5		Заслонка воздушная утепленная КВУ 1600 х 1000	1	160,4	
П1,6	Серия 5.904-12 Вып. 1-35	Коробка привода утепленной заслонки АЗД 121.000	1	91,5	
П1,7	Серия 5.904-4	Дверь герметическая утепленная Дус 1,25 х 0,5	1	33,6	
	П3	(индивидуальная левое исполнение)			
П3.1		Вентилятор радиальный В-Ц4-75 N4, исполнение 1, диаметр колеса 0,95 Д ном, 10° с электродвигателем 4А71А4, 1410 об/мин. 0,55 кВт	2	62,3	
П3.2	Серия 5.904-38	Вставка гибкая В.00.00-08	2	1,59	
П3,3	Серия 5.904-38	Вставка гибкая Н.00.00-08	2	1,34	
П3,4		Короб из тонколистовой стали толщиной 1мм по ГОСТ 19903-74* сечением 1990 х 500 х 600 (h)	1	38,4	4,8 м²
П3,5		Калорифер стальной пластинчатый КСК3-6-02	1	38	
П3,6		Переход из тонколистовой стали толщиной 1мм по ГОСТ 19903-74* с сечения 578 х 575 на сечение 600 х 1000 длиной 500 мм	1	11	1,37 м²
П3,7		Заслонка воздушная утепленная КВУ 600 х 1000	1	63,7	
П3,8	Серия 5.904-12 Вып. 1-35	Коробка привода утепленной заслонки АЗД 121.000	1	91,5	
П3,9	Серия 5.904-4	Дверь герметическая утепленная Дус 1,25 х 0,5	1	33,6	
П3,10	Серия 1.494-25	Подставки под калорифер h=100мм	4	0,79	
П3,11	Серия 5.904-49 Вып. 0,1	Заслонка прямоугольного сечения Р400 х 600Р	1	13,6	
	П4	(2ПК10-правое исполнение)			
П4.1	Серия 5.904-12 Вып. 1-1	Секция соединительная А1А180.000-02 с вентилятором Е6,31051 с гибкими вставками	1	388	
П4.2	Серия 5.904-12 Вып. 1-15	Секция калориферная А1А188.000-02 с двумя калориферами КСК3-10-02	1	282	
П4.3	Серия 5.904-12 Вып. 1-28	Секция приемная Д1А 223.000-01	1	132,9	
П4.4	Серия 5.904-12 Вып. 1-35	Патрубок А14М036.010	1	25	
П4.5		Заслонка воздушная утепленная КВУ 600 х 1000	1	63,7	
П4.6	Серия 5.904-12 Вып. 1-35	Коробка привода утепленной заслонки АЗД 121.000	1	91,5	

Инв. № подл. | Подпись и дата | Взам. инв. №

Привязан

Инв. №

ГИП	Масленников		
Рук. пр.	Бояршинов		
Зав. сек.	Орехова		11.91
Инж.	Паренков		

503-4-70.13.91 ОВ

Автотранспортное предприятие на 100 грузовых автомобилей с частично закрытой стоянкой

Производственный корпус

Стадия	Лист	Листов
РП	32	

Спецификация отопительно-вентиляционных установок П1, П3, П4

Новосибирское арендное предприятие ГИПРОАВТОТРАНС

Альбом 34

Марка, поз.	Обозначение	Наименование	Кол.	Масса ед., кг	Примечание
		П5(2ПК-20 правое исполнение)			
П5.1	серия 5.904-12 вып. 1-2	Секция соединительная А1А 181.000 с вентилятором Е8095-1 с гибкими вставками	1	750	
П5.2	серия 5.904-12 вып. 1-16	Секция калориферная А1А 189.000-02 с двумя калориферами КСк3-10-02	1	357	
П5.3	серия 5.904-12 вып. 1-29	Секция приемная А1А 226.000	1	148,5	
П5.4	серия 5.904-12 вып. 1-35	Патрубок А14М036.010-02	1	40,8	
П5.5		Заслонка воздушная утепленная П1600 × 1000	1	114,3	
П5.6	серия 5.904-12 вып. 1-35	Коробка привода утепленной заслонки А3Д 121.000	1	91,5	
		П6 (индивидуальная, правое исполнение)			
П6.1		Вентилятор радиальный В-Ц4-75 №25 исполнение 1, диаметр колеса 1,10 Дном Пр0° с электродвигателем 4АА56А4, 1400 об/мин 0,12 кВт	1	25,8	
П6.2	серия 5.904-38	Вставка гидкая В.00.00-05	1	0,91	
П6.3	серия 5.904-38	Вставка гибкая Н.00.00-03	1	0,86	
П6.4		Переход из тонколистовой стали толщиной 1мм по ГОСТ 19903-74* с диаметра 250 на сечение 578×575, длиной 500мм	1	6,6	0,83 м²
		Калорифер стальной пластинчатый КСк3-6-02	1	38	
		Переход из тонколистовой стали толщиной 1мм по ГОСТ 19903-74* с сечения 578×575 на сечение 600×1000 длиной 500 мм	1	11	1,37 м²
П6.7		Заслонка воздушная утепленная КВУ600 × 1000	1	63,7	
П6.8	серия 5.904-12 вып. 1-35	Коробка привода утепленной заслонки А3Д 181.000	1	91,5	
П6.9	серия 5.904-49 вып. 0,1	Заслонка прямоугольного сечения Р400×600Р	1	13,6	
П6.10	серия 1.494-25	Подставки под калорифер h = 100мм	4	0,79	
		П11(2ПК-10 правое исполнение)			
П11.1	серия 5.904-12 вып. 1-1	Секция соединительная А1А 180.000-02 с вентилятором Е6,3100-1 с гибкими вставками	1	388	
П11.2	серия 5.904-12 вып. 1-15	Секция калориферная А1А 188.000-01 с одним калорифером КСк3-10-02	1	279	
П11.3	серия 5.904-12 вып. 1-28	Секция приемная А1А 223.000-01	1	132,9	
П11.4	серия 5.904-12 вып. 1-35	Патрубок А14М036.010	1	25	
П11.5		Заслонка воздушная утепленная КВУ600 × 1000	1	63,7	
П11.6	серия 5.904-12 вып. 1-35	Коробка привода утепленной заслонки А3Д 121.000	1	91,5	
		П12(2ПК-31,5 левое исполнение)			
П12.1	серия 5.904-12 вып. 1-3	Секция соединительная А1А 182.000 с вентилятором Е10095-1 с гибкими вставками	1	1035	
П12.2	серия 5.904-12 вып. 1-17	Секция калориферная А1А 190.000-02 с одним калорифером КСк3-12-02	1	520	

ГИП	Масленников		
Рук.бр	Бояршинов		
Зав.сек	Орехова		11.91
Инж.	Доренкова		

503-4-70.13.91 ОВ

Автотранспортное предприятие на 100 грузовых автомобилей с частично закрытой стоянкой

Производственный корпус

Стадия	Лист	Листов
РП	33	

Спецификация отопительно-вентиляционных установок П4...П6; П11, П12.

Новосибирское арендное предприятие ГИПРОАВТОТРАНС

Привязан

Инв. №

Инв. № подл. | Подп. и дата | Взам. инв.

Копировал

Формат А2

Альбом: 4

Марка, поз.	Обозначение	Наименование	Кол.	Масса ед. кг	Примечание
П12,3	Серия 5.904-12 Вып. 1-30	Секция приемная А1А.227.000	1	168,5	
П12,4	Серия 5.904-12 Вып. 1-35	Патрубок А14М036.010-02	1	40,8	
П12,5		Заслонка воздушная утепленная КВУ 1600×1000	1	160,4	
П12,6	Серия 5.904-12 Вып. 1-35	Коробка привода утепленной заслонки АЗД 121.000	1	91,5	
П12,7	Серия 5.904-4	Дверь герметическая утепленная ДУС 1.25×0,5	1	33,6	
	П13	индивидуальная (правое исполнение)			
П13,1		Вентилятор радиальный В-Ц4-75 №4 исполнение 1, диаметр колеса 1,0 Дном, ПрО° с электродвигателем 4А71А4-1410 об/мин; 0,55 кВт	1	62,7	
П13,2	Серия 5.904-38	Вставка гибкая В.00.00-08	1	1,59	
П13,3		Вставка гибкая Н.00.00-08	1	1,34	
П13,4		Переход из тонколистовой стали толщиной 1мм по ГОСТ 19903-74* с диаметра 400 на сечение 578×575, длиной 500мм	1	7,84	0,98 м²
П13,5		Калорифер стальной пластинчатый КСК3-6-02	1	38	
П13,6		Переход из тонколистовой стали толщиной 1мм по ГОСТ 19903-74* с сечения 578×575 на сечение 600×1000, длиной 500 мм	1	11	1,37 м²
П13,7		Заслонка воздушная утепленная КВУ 600×1000	1	63,7	
П13,8	Серия 5.904-12 Вып. 1-35	Коробка привода утепленной заслонки АЗД 121.000	1	91,5	
П13,9	Серия 5.904-4	Дверь герметическая утепленная Дус 1,25×0,5	1	33,6	
П13.10	Серия 1.494-25	Подстовки под калорифер h = 100мм	4	0,79	
П13,11	Серия 5.904-49 Вып. 0,1	Заслонка прямоугольного сечения Р400×600Р	1	13,6	
	П14	(2ПК-10 левое исполнение)			
П14,1	Серия 5.904-12 Вып. 1-1	Секция соединительная А1Д180.000-02 с вентилятором Е6 3100-1с гибкими вставками	1	388	
П14,2	Серия 5.904-12 Вып. 1-15	Секция калориферная А1А188.000-02 с одним калорифером КСК3-10-02	1	279	
П14,3	Серия 5.904-12 Вып. 1-28	Секция приемная А1А 223.000-01	1	132,9	
П14,4	Серия 5.904-12 Вып. 1-35	Патрубок А14М036.010	1	25	
П14,5		Заслонка воздушная утепленная КВУ 600×1000	1	63,7	
П14,6	Серия 5.904-12 Вып. 1-35	Коробка привода утепленной заслонки АЗД 121.000	1	91,5	
П14,7	Серия 5.904-4	Дверь герметическая утепленная Дус 1.25×0,5	1	33,6	
	П15	(2ПК-31,5 правое исполнение)			
П15,1	Серия 5.904-12 Вып. 1-3	Секция соединительная А1А182.000 с вентилятором Е10105-1 с гибкими вставками	1	1035	
П15,2	Серия 5.904-12 Вып. 1-17	Секция калориферная А1А190.000-02 с одним калорифером КСК3-12-02	1	52,0	
П15,3	Серия 5.904-12 Вып. 1-30	Секция приемная А1А 227.000	1	168,5	
П15,4	Серия 5.904-12 Вып. 1-35	Патрубок А14М036.010-02	1	40,8	
П15,5		Заслонка воздушная утепленная П 1600×1000	1	114,3	
П15,6		Коробка привода			

Инв. № подл. | Подпись и дата | Взам. инв. №

Привязан

Инв. №

ГИП	Масленников		503-4-70.13.91 ОВ
Рук. Бр.	Боярщинов		
Зав. сек.	Орехова	11.91	Автотранспортное предприятие на 100 грузовых автомобилей с частично закрытой стоянкой
Инж.	Ларенкова		Производственный корпус — Стадия: РП; Лист: 34; Листов:
			Спецификация отопительно-вентиляционных установок П12...П15 — Новосибирское арендное предприятие ГИПРОАВТОТРАНС

Альбом 14

Марка, поз.	Обозначение	Наименование	Кол.	Масса ед., кг	Примечание
		П16 (2ПК-315, левое			
		исполнение)			
П16.1	Серия 5.904-12 Вып. 1-3	Секция соединительная А1А182.000 с вентилятором Е10105-1с гибкими вставками	1	1035	
П16.2	Серия 5.904-12 Вып. 1-17	Секция калориферная А1А190.000-02 с одним калорифером КСк3-12-02	1	520	
П16.3	Серия 5.904-12 Вып. 1-30	Секция приемная А1А227.000	1	168,5	
П16.4	Серия 5.904-12 Вып. 1-35	Патрубок АИМ036.010-02	1	40,8	
П16.5		Заслонка воздушная утепленная П1600х1000	1	114,3	
П16.6	Серия 5.904-12 Вып. 1-35	Коробка привода утепленной заслонки АЗД 121.000	1	91,5	
		П17 (индивидуальная			
		левое исполнение)			
П17.1		Вентилятор радиальный В-Ц4-75 №2,5 исполнение 1, диаметр колеса 1,0 дном, 10°с электродвигателем 4АА50А4 1400об/мин, 0,06кВт	2	24,3	
П17.2	Серия 5.904-38	Вставка гибкая В.00.00-03	2	0,91	
П17.3	Серия 5.904-38	Вставка гибкая Н.00.00-03	2	0,86	
П17.4		Короб из тонколистовой стали толщиной 1мм по ГОСТ19903-74* сечением 1500х500х500 (h)	1	28	3,5м²
П17.5		Калорифер стальной пластинчатый КСк3-6-02	1	38	
П17.6		Переход из тонколистовой стали толщиной 1мм по ГОСТ 19903-74* с сечения 578х575 на сечение 600х1000 длиной 500 мм	1	11	1,37м²
П17.7		Заслонка воздушная утепленная КВУ 600х1000	1	63,7	
П17.8	Серия 5.904-12 Вып. 1-35	Коробка привода утепленной заслонки АЗД 121.000	1	91,5	
П17.9	Серия 5.904-4	Дверь герметическая утепленная Дус 1,25х0,5	1	33,6	
П17.10	Серия 1.494-25	Подставки под калорифер h=100мм	4	0,79	
П17.11	Серия 5.904-49 Вып. 0;1	Заслонка прямоугольного сечения Р400х600Р	1	13,6	
		В3			
В3.1		Вентилятор радиальный пластмассовый В-Ц4-76 №4К, исполнение 1, 10°с электродвигателем 4А80А4			

Альбом №4

Марка, поз.	Обозначение	Наименование	Кол.	Масса ед., кг	Примечание
		В10			
В10.1		Вентилятор радиальный В-Ц4-76 №4к, исполнение 1 положение Л0° с электродвигателем 4А80А4, 1420 об/мин. 1,1 кВт	1	73,5	
В10.2	Серия 5.904-38	Вставка гибкая В.00.00-08	1	1,59	
В10.3	Серия 5.904-38	Вставка гибкая Н.00.00-08	1	1,34	
		В11			
В11.1		Вентилятор радиальный В-Ц4-76 №6,3к; исполнение 1 положение Л0° с электродвигателем 4А90L6Х2 930 об/мин; 1,5 кВт	1	138,7	
В11.2	Серия 5.904-38	Вставка гибкая В.00.00-12	1	2,09	
В11.3	Серия 5.904-38	Вставка гибкая Н.00.00-15	1	2,11	
		В17			
В17.1		Вентилятор радиальный В-Ц4-76 №4к, исполнение 1 положение Пр0° с электродвигателем 4А80А4, 1420 об/мин; 1,1 кВт	1	73,5	
В17.2	Серия 5.904-38	Вставка гибкая В.00.00-08	1	1,59	
В17.3	Серия 5.904-38	Вставка гибкая Н.00.00-08	1	1,34	

Марка, поз.	Обозначение	Наименование	Кол.	Масса ед., кг	Примечание

Марка, поз.	Обозначение	Наименование	Кол.	Масса ед., кг	Примечание

Инв. № подл. | Подпись и дата | Взам. инв. №

ГИП	Масленников		
Рук. бр.	Бояршинов		
Зав. сек.	Орехова		11.91
Инж.	Поренкова		

503-4-70.13.91 ОВ

Автотранспортное предприятие на 100 грузовых автомобилей с частично закрытой стоянкой

Производственный корпус

Стадия	Лист	Листов
РП	36	

Спецификация отопительно-вентиляционных установок В10, В11, В17

Новосибирское арендное предприятие ГИПРОАВТОТРАНС

Привязан

Инв. №

Альбом: 4

Общий вид

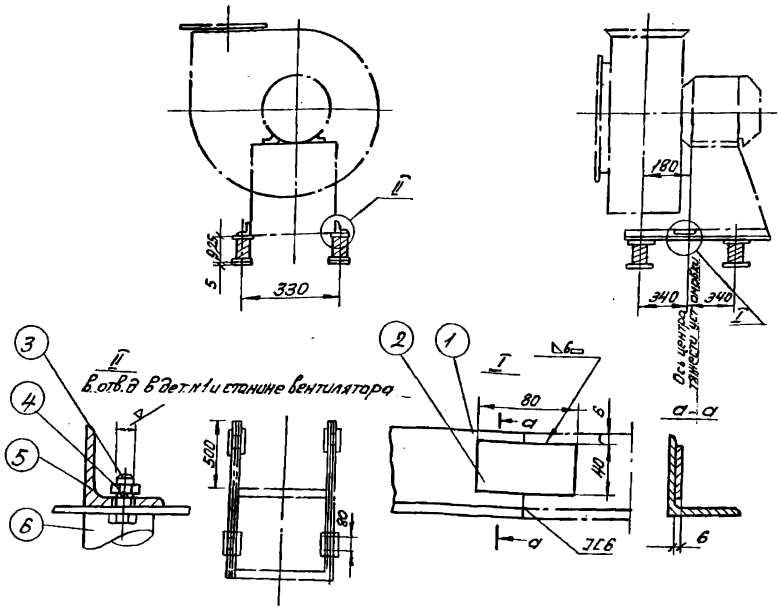

№ вентилятора					5к
Тип электродвигателя					4А1СО1.6
Вес установки кг					105,42
Число оборотов вентилятора пв об/мин					950
Частота собственных вертикальных колебаний кол/мин					155
п в/п г					6
Деформация виброизоляторов (в мм)					37
Изделие				Обозн.	1Д049
				Вес кг	6,42
№№ п/п	Наименование	Кол.	Матер.	—	—
1	Уголок ГОСТ8509-78*	2	Сталь Ст.3	Обозн.	1Д049-1
				Профиль	80×50×5
				Сум	550
				Вес кг	(1,33)2,66
2	Полоса 40×8 ГОСТ103-76*	2	Сталь Ст.3	Обозн.	—
				Вес кг	—
3	Болт ГОСТ7798-70*	8	Сталь Ст.3	Размер	М8×25
				Вес кг	(0,015)0,128
4	Гайка ГОСТ5915-70*	8	Сталь Ст.3	Размер	М8
				Вес кг	(0,005)0,048
5	Шайба пружинная ГОСТ6402-70*	8	Сталь 65Г	Размер	8
				Вес кг	(0,001)0,008
6	Виброизолятор	4	Разный	Обозн.	Д040
				Вес кг	(0,893)3,572

1. Виброизоляторы крепить к перекрытию не требуется.
2. В скобках в таблице показан вес одной детали, без скобки - общий вес.
3. При индустриальном изготовлении электросварка автоматическая в среде углекислого газа. Катет шва равен меньшей толщине свариваемого металла. При индивидуальном изготовлении, при невозможности осуществления сварки в среде углекислого газа, сварку производить по внутренней окружности труб, прерывистым швом. Общая длина шва не менее 0,3 окружности трубы.

ГИП	Масленников		
Рук. бр.	Бояршинов		
Зав. сек.	Орехова		
Инж.	Доренков		

503-4-70.13.91 ОВ

Автотранспортное предприятие на 100 грузовых автомобилей с частично закрытой стоянкой

Производственный корпус	Стадия	Лист	Листов
	РП	37	

Виброизолирующее основание под пластмассовый вентилятор

Новосибирское арендное предприятие ГИПРОАВТОТРАНС

Инв. № подл. | Подпись и дата | Взам. инв. №

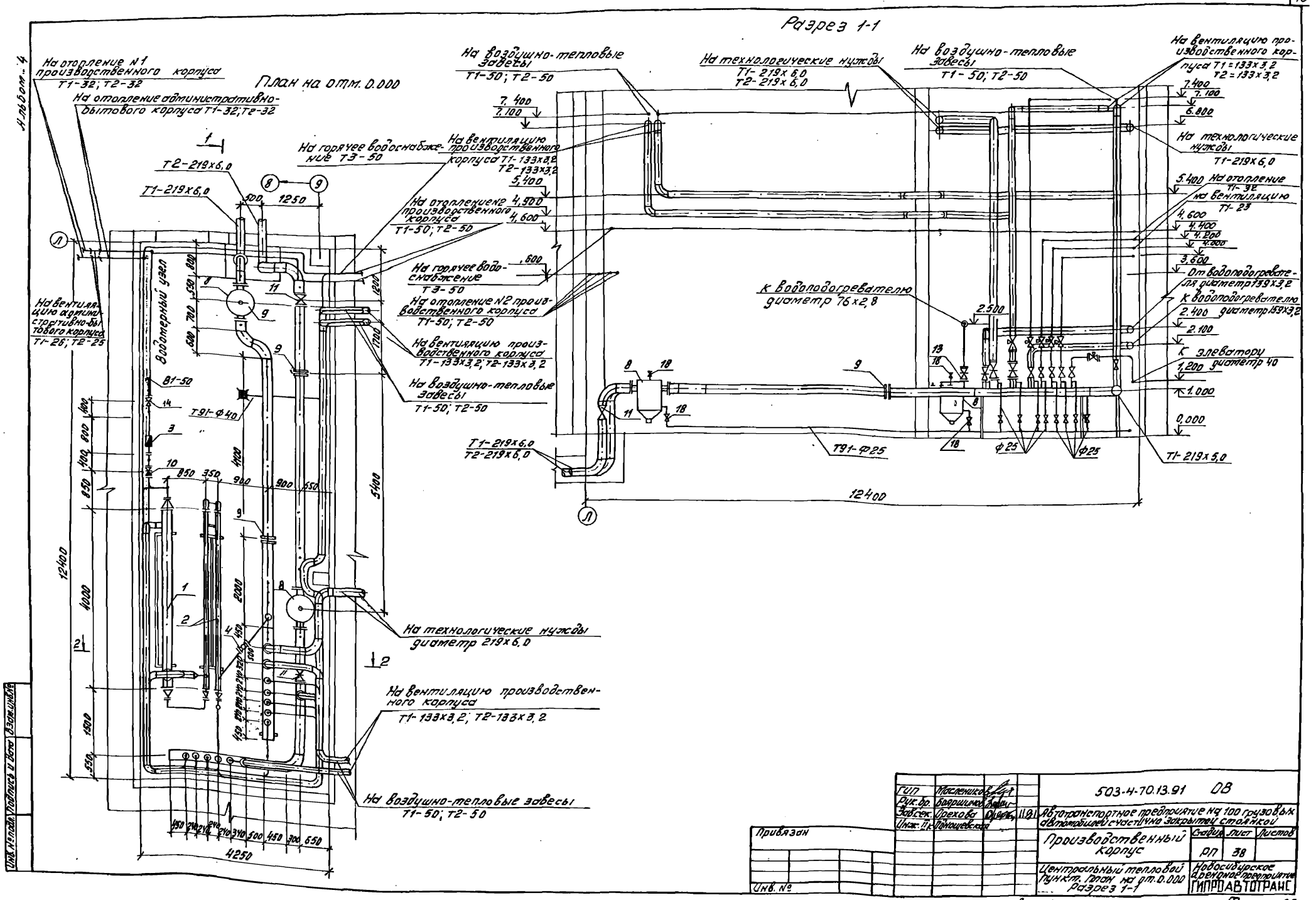
Разрез 1-1
План на отм. 0.000
Альбом-4
На отопление №1 производственного корпуса Т1-32; Т2-32
На отопление административно-бытового корпуса Т1-32; Т2-32
На горячее водоснабжение Т3-50
На вентиляцию производственного корпуса Т1-133х3,2 Т2-133х3,2
На отопление №2 производственного корпуса Т1-50; Т2-50
На горячее водоснабжение Т3-50
На отопление №2 производственного корпуса Т1-50; Т2-50
На вентиляцию производственного корпуса Т1-133х3,2; Т2-133х3,2
На воздушно-тепловые завесы Т1-50; Т2-50
На вентиляцию административно-бытового корпуса Т1-26; Т2-25
Водотерный узел
Т2-219х6,0
Т1-219х6,0
Т91-Ф40
В1-50
На технологические нужды диаметр 219х6,0
На вентиляцию производственного корпуса Т1-133х3,2; Т2-133х3,2
На воздушно-тепловые завесы Т1-50; Т2-50
На воздушно-тепловые завесы Т1-50; Т2-50
На технологические нужды Т1-219х6,0 Т2-219х6,0
На воздушно-тепловые завесы Т1-50; Т2-50
На вентиляцию производственного корпуса Т1=133х3,2 Т2=133х3,2
На технологические нужды Т1-219х6,0
На отопление Т1-32 на вентиляцию Т1-23
От водоподогревателя диаметр 139х3,2
К водоподогревателю диаметр 159х3,2
К элеватору диаметр 40
К водоподогревателю диаметр 76х2,8
Т1-219х6,0 Т2-219х6,0
Т91-Ф25
Ф25
Т1-219х5,0
12400
4250
5400
4000
2000
1500
1250
Инв. № подл. | Подпись и дата | Взам. инв. №
Привязан
Инв. №
ГИП Масленников
Рук. бр. Боярщинов
Зав. сек. Орехова
Инж. II к. Одноцевская
503-4-70.13.91 ОВ
Автотранспортное предприятие на 100 грузовых автомобилей с частично закрытой стоянкой
Производственный корпус
Стадия РП
Лист 38
Листов
Центральный тепловой пункт. План на отм. 0.000 Разрез 1-1
Новосибирское арендное предприятие ГИПРОАВТОТРАНС
копировал Муртазина
Формат А2

Альбом 4

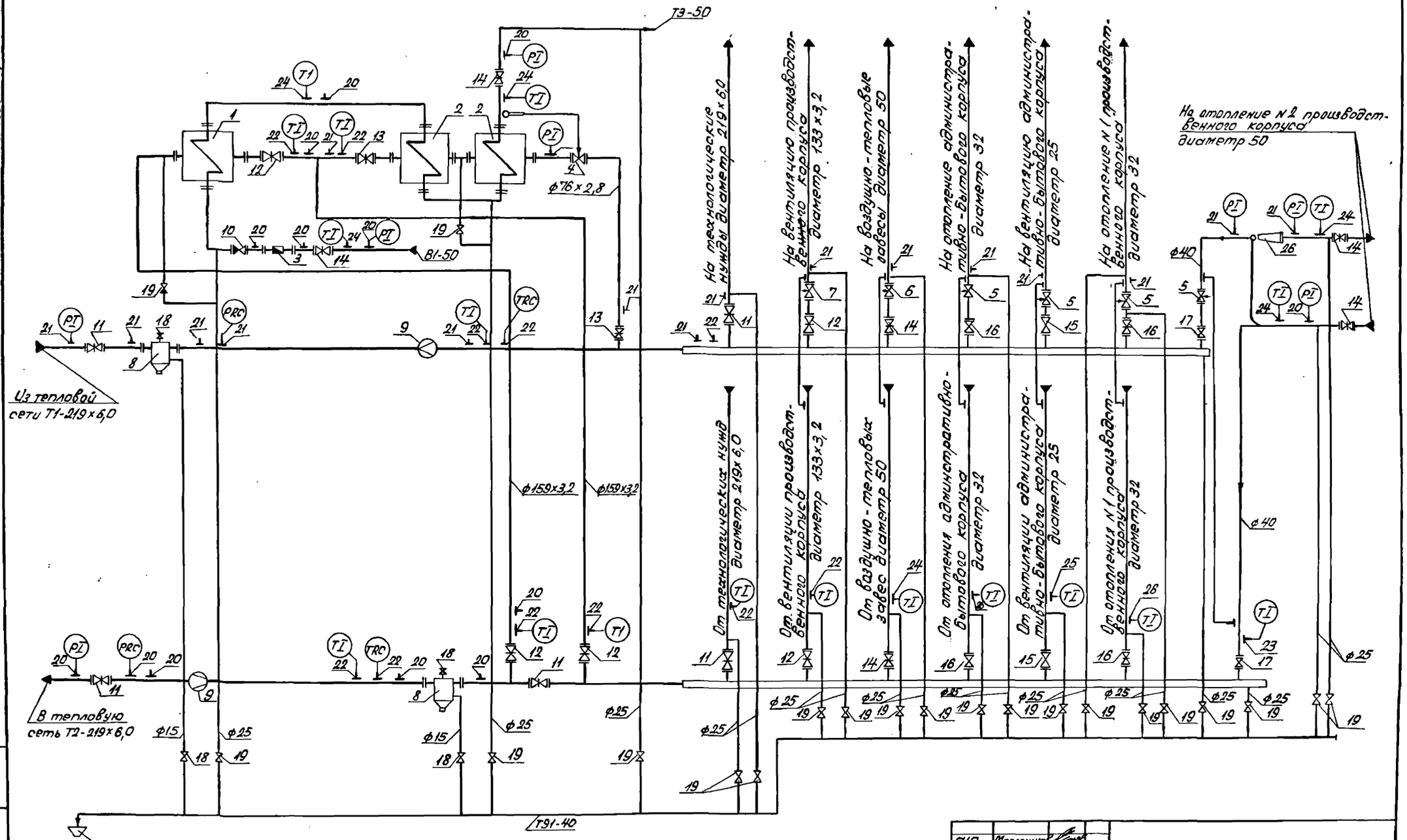

ГИП	Масленников			503-4-70.13.91 ОВ
Рук.бр.	Бояршинов			Автотранспортное предприятие на 100 грузовых автомобилей с частично закрытой стоянкой
Зав.сек.	Орехова		11.91	
Инж.Пк.	Одношевская			Производственный корпус
Привязан				Стадия: РП; Лист: 39; Листов:
Инв.№				Центральный тепловой пункт. Принципиальная схема трубопроводов
				Новосибирское арендное предприятие ГИПРОАВТОТРАНС

Инв.№ подл. | Подпись и дата | Взам.инв.№

Альбом №4

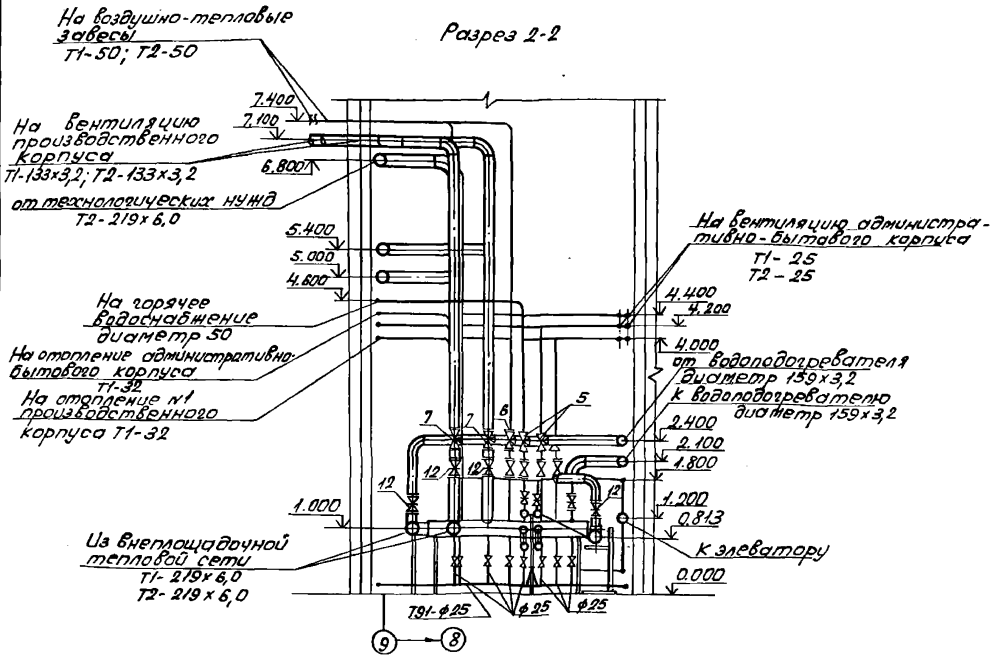

Монтажная спецификация

(начало)

Марка, поз.	Обозначение	Наименование	Кол.	Масса ед., кг	Примечание
1	12-219х4000-Р-1	Подогреватель			
	ТУ400-28-429-82Е	водоводяной одно-			
		секционный Fc=12м²	1	410,0	
2	6-89х4000-Р-3	Подогреватель			
	ТУ-400-28-429-82Е	водоводяной трех-			
		секционный Fc=2,24м²	2	215,0	
3	ВСКМ-40	Водомер холодной			
		воды	1	8,5	
4	РТ-50	Регулятор темпе-	1	30	
		ратуры			
5	УРРД-25	Регулятор давле-	4	16,1	
		ния			
6	УРРД-50		1	16,1	

(продолжение)

Марка, поз.	Обозначение	Наименование	Кол.	Масса ед., кг	Примечание
7	УРРД-80	Регулятор давления	1	21,3	
8		Грязевик абонентс-			
		кий диаметр 200мм	2		
9	ДК-20,0	Диафрагма камерная	2		см. часть КИПиА
10	16КУ9П	Клапан обратный			
		подъемный фланцевый			
		диаметр 50мм	1	10,3	
11	90с41НЖ1	Задвижка клиновая			
		с выдвижным шпинде-			
		лем, фланцевая			
		диаметр 200мм	5	145,0	

(окончание)

Марка, поз.	Обозначение	Наименование	Кол.	Масса ед., кг	Примечание
12	30ч6бр	Задвижка параллель-			
		ная с выдвижным			
		шпинделем флан-			
		цевая диаметр 150мм	4		
13		диаметр 80мм	2		
14		диаметр 50мм	6		
15	15с27нж1	Вентиль запорный			
		проходной фланце-			
		вый диаметр 25	2		
16		диаметр 32	4		
17		диаметр 40	2		
	15кч18п2	Вентиль запорный			
		проходной муфто-			
18		вый диаметр 15мм	4		
19		диаметр 25мм	21		
		Закладная деталь			
		для манометра			
20		3КЧ-45-70	13		
21		3КЧ-46-70	15		
		Закладная деталь			
		для термометра			
22		10-3КЧ-1-75	10		
23		3-3КЧ-3-75	1		
24		8-3КЧ-3-75	6		
25		19-3КЧ-2-75	1		
26		20-3КЧ-2-75	2		
27	40с10бк	Элеватор водо-			
		струйный №1			
		диаметр сопла 15мм			
		диаметр горловины			
		6,2мм	1	8,3	

ГИП	Масленикова		
Рук.бр.	Бояршинов		
Зав.сек.	Орехова		11.91
Инж.ПК	Пономаревская		

503-4-70.13.91 ОВ

Автотранспортное предприятие на 100 грузовых автомобилей с частично закрытой стоянкой

Производственный корпус.

Стадия	Лист	Листов
РП	40	

Центральный тепловой пункт. Разрез 2-2
Монтажная спецификация

Новосибирское арендное предприятие ГИПРОАВТОТРАНС

Привязан

Инв.№

Инв.№ подл. | Подпись и дата | Взам.инв.№

ТИПОВОЙ ПРОЕКТ

АВТОТРАНСПОРТНОЕ ПРЕДПРИЯТИЕ НА 100 ГРУЗОВЫХ АВТОМОБИЛЕЙ С ЧАСТИЧНО ЗАКРЫТОЙ СТОЯНКОЙ ИНДИВИДУАЛЬНЫХ ВЛАДЕЛЬЦЕВ

АЛЬБОМ

Эскизные чертежи общих видов нетиповых конструкций

Инв.№ подл. | Подпись и дата | Взам.инв.№

Обозначение	Наименование	Стр.
ОВН1	Зонт к трубе ф 108х2,8 из листовой стали δ= 2мм	19
ТХН2	Емкость для нефтепродуктов объемом 3м³ Чертеж общего вида	20
ТХН3	Емкость для нефтепродуктов объемом 3м³ Сечения	21
ТХН4	Контейнер емкостью 0,5м³ Чертеж общего вида	22
ТХН5	Поддон под фильтр-транспортер Чертеж общего вида	23
ТХН6	Резервуар чистой воды емкостью 25м³ Чертеж общего вида	24
ТХН7	Резервуар чистой воды емкостью 25м³ Сечения	25
ТХН8	Отстойник-сыстытель емкостью 2м³ Чертеж общего вида	26
ТХН9	Отстойник-сыстытель емкостью 2м³ Сечения	27
ТХН10	Установка „Пневмовыброс" емкостью 0,5м³ Чертеж общего вида	28

ГИП	Баранников		503-4-70.13.91
Рук.гр.	Баранников		
Рук.гр.	Комин		
Рук.гр.	Чистяков		Содержание
Ст.инж.	Уразгалеев		
Инж.	Трещалина		Новосибирское арендное предприятие ГИПРОАВТОТРАНС
Инж.	Ватолина		

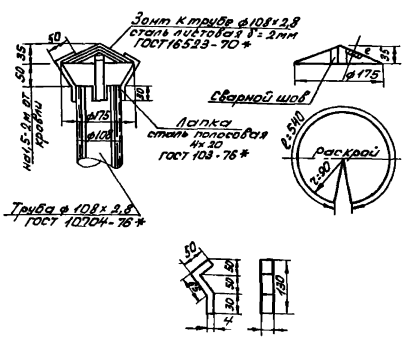

Поверхности подвергаются покрытию грунтом ГФ021 затем окрасить в 2 слоя эмалью марки ПФ-133 по ГОСТ 926-82.

Обозначение	Наименование	Стр.
ТХН11	Установка, Пневмовыброс" емкостью 0,5м³ Чертеж общего вида	29
ТХН12	Установка, Пневмовыброс" емкостью 0,5м³ Сечения. Вид	30
ТХН13	Установка, Пневмовыброс" емкостью 0,5м³ Спецификация материалов. Сечение.	31

Привязан

Инв.№

ГИП	Баранников		503-4-70.13.91 ОВН1
Рук.гр.	Баранников		
Нач.сект.	Орехова		Зонт к трубе ф 108х2,8
Инж.	Орехова		Стадия Лист Листов: Р Д 1
			Новосибирское арендное предприятие ГИПРОАВТОТРАНС

ГИП	Баранников		503-4-70.13.91
Рук.гр.	Баранников		
Рук.гр.	Комин		
Рук.гр.	Чистяков		Содержание
Ст.инж.	Уразгалеев		
Инж.	Трещалина		Стадия Лист Листов: Р Д 2
Инж.	Ватолина		Новосибирское арендное предприятие ГИПРОАВТОТРАНС

Альбом 4

Ведомость рабочих чертежей основного комплекта марки ВК

Лист	Наименование	Примечание
1	Общие данные (начало)	
2	Общие данные (продолжение)	
3	Общие данные (продолжение)	
4	Общие данные (продолжение)	
5	Общие данные (продолжение)	
6	Общие данные (окончание)	
7	Технологическая схема очистки сточных вод и обезвоживания осадка	
8	Экспликация технологического оборудования и очистных сооружений для сточных вод от мойки автомобилей	
9	План на отм. 0.000 с сетями водопровода и канализации	
10	Фрагмент 1. План расстановки технологического оборудования на отм. 0.000	
11	План расстановки технологического оборудования на отм. 3.000	
12	Фрагмент 1. План на отм. 0.000	
13	План на отм. 3.000	
14	Фрагменты 2,3	
15	Фрагмент 4. Схемы систем К9Н1, К9Н2, Р1, СВ; К14; К6, Р2, К13; К3	
16	Схема системы В1	
17	Схемы систем Т3, В5	
18	План кровли. Фрагменты 5,6. Схемы системы К2	
19	Схемы систем К1, К3, К8, СВ, В4, К9	
20	Разрез 1-1	
21	Разрезы 2-2; 3-3	
22	Схема систем 1, 2, 16, 17, В5	
23	Схемы систем 3,4	
24	Схема системы 6	
25	Схема систем 5, 7, 8, 14, В4	
26	Таблица колодцев. Схемы систем 3,4	
27	Схемы систем В1, Т3, 10	
28	Отстойный колодец с маслоуловителем	

Ведомость ссылочных и прилагаемых документов

Обозначение	Наименование	Примечание
	Ссылочные документы	
ТП 302-2-ОН 15.86 альбом II, III	Фильтр пенополиуретановый с передвижным узлом регенерации для очистки сточных вод от нефтепродуктов „Полимер-П-86"	
ТП 902-2-385.85 альбом IX	Флотаторы заводского изготовления производительностью 20 м3/ч	
ТП 901-09-11.84 альбом II	Колодцы водопроводные	
ТП 901-09-22.84 альбом II	Колодцы канализационные	
Серия 5.901-1	Водомерные узлы	
Серия 4.900-10, Вып. 1-4	Альбом оборудования фасонных частей и сооружений водопровода и канализации	
	Прилагаемые чертежи	
503-1- -ВК.СО	Спецификация оборудования	
503-1- -ВК.ВМ	Ведомость потребности в материалах	

— В — Вентиляционный трубопровод
— Р1 — трубопровод реагента для лабомидосодержащих стоков
— Р2 — трубопровод коагулянта для краскосодержащих стоков (Чимкентский коагулянт-4)
⊡ Прочистка в лючке

Условные обозначения

— К6 — Трубопровод осадка
— СВ — Трубопровод сжатого воздуха
— К9Н1 — Трубопровод загрязненных лабомидосодержащих стоков
— К9Н2 — Трубопрод очищенных лабомидосодержащих стоков
— К3 — Трубопровод загрязненных краскосодержащих стоков
— К14 — Трубопровод очищенных краскосодержащих стоков

Проект разработан в соответствии с действующими нормами и правилами и обеспечивает взрывопожарную и пожарную безопасность при эксплуатации здания.
Главный инженер проекта (Масленников)

Инв. № подл. | Подпись и дата | Взам. инв. №

Инв. №			Привязан
ГИП	Масленников		503-4-70.13.91 ВК
Рук. гр.	Корешков		Автотранспортное предприятие на 100 грузовых автомобилей с частично закрытой стоянкой
Н. контр.	Гарасс	10.85	
Зав. сек.	Гарасс	10.85	Производственный корпус
Инженер	Вертикова	10.85	Стадия Р Лист 1 Листов 28
			Общие данные (начало)
			Новосибирское проектное предприятие ГИПРОАВТОТРАНС

Альбом 4

Общие указания

1. Исходными данными для разработки рабочих чертежей является задание на проектирование.
2. Расчет систем водопровода и канализации выполнен на основании строительных норм. и правил: 2.04.01-85; 2.04.02-84; 2.04.03-85; ВСН-01-89.
3. Монтаж внутренних санитарно-технических систем производить в соответствии со СН и П 3.05.01-85; СН.478-80.
4. Основные показатели по чертежам водопровода и канализации

Наименование системы	Потребный напор на вводе, м	Расчетный расход				Установленная мощн. электродвигателей, кВт	Примечание
		м³/сут	м³/ч	л/с	при пожаре, л/с		
1. Водопровод хозяйственно-питьевой производственно-противопожарный							
а) хозяйственно-питьевые нужды	24	0,25	1,33	0,88	0,28		
б) душевые нужды		2,00					
в) производственные нужды		23,88	1,71	0,47	0,47		
г) автоматическое пожаротушение		—	—	—	2,60		Заполнение резервуара
д) внутреннее пожаротушение	32	—	—	—	10	0,25	
е) Наружное пожаротушение		—	—	—	30		
Всего		26,13	3,04	1,35	43,35		
2. Горячее водоснабжение	24	2,39	1,07	0,73	—		
3. Оборотное водоснабжение							
а) от мойки автомобилей		186,80	33,51	13,34	—	128	
б) от окрасочного участка		12,00	—	—	—	2,0	
в) лабомидосодержащих стоков		2,00	—	—	—	8,6	
Всего		200,80	33,51	13,34			
4. Бытовая канализация		2,25	1,33	2,48	—		
5. Производственная канализация		0,92	0,30	0,083	—		
6. Внутренние водостоки		—	—	69,4	—		

5. Водомер подобран с учетом административно-бытового корпуса на расход: 49,33 м³/сут; 12,26 м³/ч; 2,11 л/с.
6. Расходы воды пункта 1 таблицы основных показателей даны с учетом горячей воды.
7. Условные обозначения трубопроводов очистных сооружений для сточных вод от мойки автомобилей даны даны на листе 7.
8. ▭ отметки уточнить при привязке проекта.
9. Отметки входящих и выходящих патрубков у технологического оборудования уточняются при монтаже.
10. Характеристика системы оборотного водоснабжения от мойки автомобилей.

Назначение воды в системе оборотного водоснабжения	Количество часов работы в сутки	Водопотребление из системы оборотного водоснабжения							Характеристика воды в системе оборотного водоснабжения	
		Требования к качеству воды	Режим водопотребления	Потребный напор у точной установки	м³/сут	м³/ч	л/с	Безвозвратные потери м³/сут	до очистки	после очистки
Мойка грузовых автомобилей	6	в.в. 70 мг/л	непрерывный	▭	186,80	33,51	13,34	18,68	в.в. 1655 мг/л	в.в. 199 мг/л
		н.п. 20 мг/л							н.п. 57 мг/л	н.п. 4,1 мг/л
		ТЭС 0,001 мг/л							ТЭС 0,016 мг/л	ТЭС 0,001 мг/л

В таблице приняты следующие сокращения:
в.в. – взвешенные вещества
н.п. – нефтепродукты
ТЭС – тетраэтилсвинец

11. Монтаж технологического оборудования очистных сооружений для сточных вод от мойки автомобилей и очистных сооружений от окрасочного участка производить до монтажа перекрытия здания.
12. Монтаж трубопроводов производить с уклоном к местам спуска.
13. Стальные трубопроводы санитарно-техническим систем окрасить краской ПФ-170.
14. Чугунные трубопроводы окрасить битумным лаком БТ-577.
15. Все трубопроводы системы 6 покрыть грунтом ГФ-032; прокладываемые открыто окрасить масляной краской в голубой цвет.
16. Трубопроводы, прокладываемые над воротами, магистральные трубопроводы системы ТЗ изолировать ровингом (жгутом) из стеклянных нитей δ=30мм ГОСТ17139-79* (ф15-40мм) с покровным слоем из стеклопластика рулонного РСТ6-11-145-80. δ=2мм и шнуром теплоизоляционным из минеральной ваты в оплетке из стеклянной и капроновой нити δ=30мм ТУ36-1695-73 (ф50мм) с покровным слоем из стеклопластика рулонного δ=2мм.
17. Емкость для лабомидосодержащих стоков изолировать матами минераловатными на синтетическом связующем δ=40мм.
18. Водоразборные краны, установленные на фильтре и флотаторах, служат для отбора проб.
19. Оборудование поз. 21, 22, 23, 24, 30, 31, арматура на трубопроводах отвода осадка, нефтепродуктов и очищенной воды входят в состав флотатора.
20. Гидроциклон крепится к стенке флотатора.
21. Концентрации загрязнений до и после очистки даны в общем потоке.

Взам. инв. №
Подпись и дата
Инв. № подл.

Привязан
Инв. №

ГИП	Масленикова		503-4-70.13.91 ВК
Рук. бр.	Боярщинова		Автотранспортное предприятие на 100 грузовых автомобилей с частично закрытой стоянкой
Зав. сек.	Гаррес		
Инж.	Вертикова		Производственный корпус — Стадия: РП; Лист: 2; Листов:
			Общие данные (Продолжение) — Новосибирское арендное предприятие ГИПРОАВТОТРАНС

Альбом 4

Данные по производственному водопотреблению и водоотведению

№ потребителя по плану	Наименование потребителя	Количество потребителей	Количество часов работы в сутки	Водопотребление: Требования к качеству воды	Потребный напор у потребителя м	Режим водопотребления	Расход воды на одного потребителя м3/ч	Из водопровода м3/сут	Из водопровода м3/ч	Из водопровода л/с	Из оборотного водоснабжения м3/сут	Из оборотного водоснабжения м3/ч	Из оборотного водоснабжения л/с	Водоотведение: Характеристика сточных вод, мг/л	Режим водоотведения	В оборотное водоснабжение м3/сут	В оборотное водоснабжение м3/ч	В оборотное водоснабжение л/с	Сброс в канализацию м3/сут	Сброс в канализацию м3/ч	Сброс в канализацию л/с	Концентрация загрязнений сточных вод после локальных сооружений мг/л	Примечание
	Участок ремонта аккумуляторов																						
6-16	Ванна для промывки деталей аккумуляторов 2081	1	2	питьевая	5	Периодический 1 раз в сутки								РН-1,75 H_2SO_4-1300	Периодический							РН = 6-7	
	– заполнение							0,17	–	–	–	–	–			–	–	–	0,17	–	–		Сброс в канализацию после нейтрализации
	– промывка							0,08	–	–	–	–	–			–	–	–	0,08	–	–		
	Кислотная																						
3-3	Аквадистилятор ДЭ-4-2	1	7	питьевая 20°С	5	Непрерывный		0,07	–	–	–	–	–	незагрязненная	непрерывный	–	–	–	0,07	–	–	не загрязненная	H_2SO_4
	– охлаждение																						
	Шиноремонтный участок																						
5-2	Ванна для проверки камер автомобильных шин 5054	1	5	Техническая	5	Периодический 1 раз в сутки		0,27	–	–	–	–	–	в.в.-200 н.п.-0,3	периодический	0,27**	–	–	–	–	–		На очистные сооружения для сточных вод от мойки автомобилей
	Сварочно-кузнечный участок																					в.в.-19,9 н.п.-4,1	
2-7	Стенд для комплексных работ по ремонту радиаторов 3133	1	4	техническая	5	Периодический 1 раз в сутки								в.в.-480 н.п.-0,32	Периодический							ТЭС-0,001 лабомид 4,72	–"–
	– заполнение ванны							0,25	–	–	–	–	–			0,25**	–	–	–	–	–	солесодержание-1316	
	– промывка ванны							0,03	–	–	–	–	–			0,03**	–	–	–	–	–		
5-6	Ванна для испытания топливных баков 5055	1	2	техническая	5	Периодический 1 раз в месяц								незагрязненная	периодический								–"–
	– заполнение ванны							0,60	–	–	–	–	–			0,60**	–	–	–	–	–		
	– суточный долив							0,04	–	–	–	–	–			–	–	–	–	–	–		
7-5	Установка для промывки и пропаривания топливных баков 2067	1	2	техническая 60°С	5	Непрерывный		0,60	0,30	0,083	–	–	–	жидкое топливо 50 мг/л	непрерывный	–	–	–	0,60	0,30	0,083	Не загрязненная	Сброс в канализацию через отстойный колодец с маслоуловителем

ГИП	Масленников	
Рук. бр.	Боярщинов	
Зав. сект.	Гаррес	
Инж. I к.	Вертикова	

Привязан

Инв. №

503-4-70.13.91 ВК

Автотранспортное предприятие на 100 грузовых автомобилей с частично закрытой стоянкой

Производственный корпус

Стадия	Лист	Листов
РП	3	

Общие данные (продолжение)

Новосибирское арендное предприятие ГИПРОАВТОТРАНС

Копировал [illegible] Формат А2

Инв. № подл. | Подпись и дата | Взам. инв. №

Альбом 4

Данные по производственному водопотреблению и водоотведению

№ потребителя по плану	Наименование потребителя	Количество потребителей	Количество часов работы в сутки	Водопотребление: Требования к качеству воды	Потребный напор у потребителя м	Режим водопотребления	Расход воды на одного потребителя м3/ч	Из водопровода м³/сут.	Из водопровода м³/ч	Из водопровода л/с	Из оборотного водоснабжения м³/сут.	Из оборотного водоснабжения м³/ч	Из оборотного водоснабжения л/с	Водоотведение: Характеристика сточных вод, мг/л	Режим водоотведения	В оборотное водоснабжение м³/сут.	В оборотное водоснабжение м³/ч	В оборотное водоснабжение л/с	Сброс в канализацию м³/сут.	Сброс в канализацию м³/ч	Сброс в канализацию л/с	Концентрация загрязнений сточных вод после локальных сооружений мг/л	Примечание
9-4	Ванна для охлаждения деталей при закалке в воде 8083	1	4	техническая	5																		
	- заполнение ванны					Периодический 1 раз в месяц		0,40	—	—	—	—	—	В.В. -30	Периодический 30°С	0,40**	—	—	—	—	—	В.В. - 19,9	Очистка на очистных сооружениях для сточных вод от мойки автомобилей
	- суточный долив							0,04	—	—						—	—	—	—	—	—	Н.П. - 4.1	
	- непрерывное охлаждение ванны							1,20	0,30	0,083	—	—	—	Не загрязненная		1,20**	0,30**	0,083**	—	—	—	ТЭС - 0,001	
	Участок мойки агрегатов																					лабомид 4,72 солесодержание -1316	
1-1	Установка моечная для деталей и агрегатов М-316	1	3	техническая	5	Периодический 1 раз в неделю								Лабомид 101 - 4000	Периодический								Очистка на очисных сооружениях лабомидасодержащих стоков
	- ванна с моющим раствором							—	—	—	2,00	—	—	В.В. - 4000 Н.П. - 7300		2,00	—	—	—	—	—	Лабомид 101-4000, В.В. - 40 Н.П. - 7,3 РН: 6-7	
	- ванна с ополаскивающим раствором							0,50	—	—	—	—	—	Солесодержание - 7000, РН - 9,0		0,50***	—	—	—	—	—	солесодержание - 700	
	Окрасочный участок																						
1-16, 1-17	Установка бескамерной окраски АЗ - 23.001.00	1	2	техническая	5	Периодический 1 раз в 10 дней								ХПК - 90 В.В. - 100 частицы	периодический							[illegible]	Очистка на очистных сооружения для сточных вод от окрасочного участка
	- заполнение приямка						—	—	—	—	12,00	—	—	краски - 800 солесодержание - 1500, РН - 6,5		12,00	—	—	—	—	—	В.В. - 20 краски нет солесодержание - 1500	
	- промывка при очистке							2,10	—	—	—	—	—			2,10****	—	—	—	—	—		
	- суточный долив							1,60	0,80	0,22	—	—	—			—	—	—	—	—	—		

Суточный долив воды теряется безвозвратно.

Инв. № подл. | Подпись и дата | Взам. инв. №

Привязан

Инв. №

ГИП	Масленикова	
Рук. бр.	Бояршинова	
Зав. сек.	Гаррес	
Инж. ТК	Вертикова	

503-4-70.13.91 ВК

Автотранспортное предприятие на 100 грузовых автомобилей с частично закрытой стоянкой

Производственный корпус

Стадия	Лист	Листов
РП	4	

Общие данные (продолжение)

Новосибирское арендное предприятие ГИПРОАВТОТРАНС

Данные по производственному водопотреблению и водоотведению

№ потребителя по плану	Наименование потребителя	Количество потребителей	Количество часов работы в сутки	Водопотребление: Требования к качеству воды	Категория водопотребления	Режим водопотребления	Расход воды на одного потребителя	Из водопровода м³/сут	Из водопровода м³/ч	Из водопровода л/с	Из оборотного водоснабжения м³/сут	Из оборотного водоснабжения м³/ч	Из оборотного водоснабжения л/с	Водоотведение: Характеристика сточных вод	Режим водоотведения	Оборотное водоснабжение м³/сут	Оборотное водоснабжение м³/ч	Оборотное водоснабжение л/с	Сброс в канализацию			Концентрация загрязнений сточных вод после локальных сооружений мг/л	Примечание
	Участок мойки, туалетная мойка																						
1-11	Установка моечная для грузовых автомобилей М-129	1	4	техническая	5	непрерывный		—	—	—	100,50	25,13	10,56	В.В.-1560 н.п.-60 БПК₂₀-168 Рн-7 ТЭС-0,018 В.р.-3280 солесодержание-2230	непрерывный	100,50	25,13	10,56	—	—	—		Очистка на очистных сооружениях для сточных вод от мойки автомобилей
2.10	Установка для мойки автомобилей снизу М-136	1	4	техническая	5	непрерывный		—	—	—	33,50	8,38	2,78	В.В.-1200 н.п.-12 БПК₂₀-50 Р.Н-6-7 В.В.-3600 солесодержание-310	непрерывный	33,50	8,38	2,78	—	—	—	В.В.-19,9 н.п.-4,1 ТЭС-0,001 лабомид-4,72 солесодержание-1316	—"—
	Углубленная мойка																						
1-11	Установка моечная для грузовых автомобилей М-129	1	6	техническая	5	непрерывный		—	—	—	33,00	5,50*	10,56*	В.В.-1560 н.п.-60 БПК₂₀-168 Рн-7 ТЭС-0,018 В.В.3280	непрерывный	33,00	5,50*	10,56*	—	—	—		—"—
2.10	Установка для мойки автомобилей снизу М-136	1	6	техническая	5	непрерывный		—	—	—	11,00	1,83*	2,78*	В.В.-1200 н.п.-12 БПК₂₀-50	непрерывный	11,00	1,83*	2,78*	—	—	—		—"—

1. Расходы со знаком * не совпадают с часом максимального водопотребления и не входят в расчетный расход.
2. Расходы со знаками ** идут на восполнение потерь воды в оборотной системе от мойки автомобилей.
3. Расходы со знаками *** идут на восполнение потерь воды в оборотной системе лабомидосодержащих стоков.
4. Расходы со знаками **** идут на восполнение потерь воды в оборотной системе окрасочного участка.
5. Концентрации загрязнений до и после очистных сооружений для сточных вод от мойки автомобилей даны в общем потоке.
6. Требование к качеству воды: взвешенные вещества - 70 мг/л, нефтепродукты - 20 мг/л, тетраэтилсвинец - 0,001.
7. Концентрация загрязнений в общем потоке перед очистными сооружениями: взвешенные веществ - 1655 мг/л, нефтепродукты - 57 мг/л, тетраэтилсвинец - 0,019 мг/л, солесодержание - 1316 мг/л.

Привязан

Инв. №

ГИП	Масленников	
Рук. гр.	Бояршинов	
Зав. сек.	Горрес	
Инжен.	Вертикова	

503-4-70.13.91 ВК

Автотранспортное предприятие на 100 грузовых автомобилей с частично закрытой стоянкой

Производственный корпус

Общие данные (продолжение)

Стадия	Лист	Листов
РП	5	

Новосибирское арендное предприятие ГИПРОАВТОТРАНС

Данные по производственному водопотреблению и водоотведению

№ потребителя по плану	Наименование потребителя	Количество потребителей	Количество часов работы в сутки	Водопотребление: Требования к качеству воды	Потребный напор у потребителя, м	Режим водопотребления	Расход воды на одного потребителя в сутки, м3	Из водопровода: м3/сут	м3/ч	л/с	Из оборотного водоснабжения: м3/сут	м3/ч	л/с	Водоотведение: Характеристика сточных вод, мг/л	Режим водоотведения	В оборотное водоснабжение: м3/сут	м3/ч	л/с	Сброс в канализацию: м3/сут	м3/ч	л/с	Концентрация загрязнений сточных вод после локальных сооружений мг/л	Примечание
4-14	Установка для шланговой мойки автомобилей М-217	1	6	техническая	5	непрерывный		—	—	—	8,80	1,47*	0,41*	в.в-6240	непрерывный	8,80	1,47*	0,41*	—	—	—	в.в - 19,9	Очистка на очистных сооружениях для сточных вод от мойки автомобилей
														н.п.-108								н.п. - 4,1	
														БЛКгь-280								ТЭС - 0,001	
														P_H-6,5								лабомид -4,72	—"—
														ТЭС-0,030									
	-осенне-зимний период													в.в-12480									
														солесодержание-3700									
5-9	Установка для мойки двигателей М-203	1	6	техническая	5	непрерывный		0,045	0,0075	—	—	—	—	в.в.-1000, н.п-2000	Непрерывный	0,045**	0,075**	—	—	—	—	лабомид -4,72	—"—
	-ополаскивание							1,20	0,20	0,056	—	—	—	лабомид-130		1,20**	0,20**	0,056**	—	—	—		—"—
														P_H-9									
13-12	Щетка моечная	2	6	техническая	5	непрерывный		0,60	0,10	0,028	—	—	—	Незагрязненная	Непрерывный	0,60**	0,10**	0,028**	—	—	—		—"—
13-13	М-906																						
	Пополнение оборотной системы							14,08	—	—	—	—	—			—	—	—	—	—	—		—"—
	Всего:							23,88	1,71	0,47	186,80	33,51	13,34			200,80	33,51	13,34	0,92	0,30	0,083		

Технологическая схема очистки лабомидосодержащих сточных вод

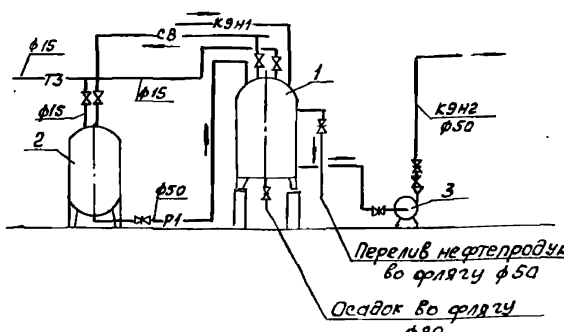

Технологическая схема очистки краскосодержащих сточных вод

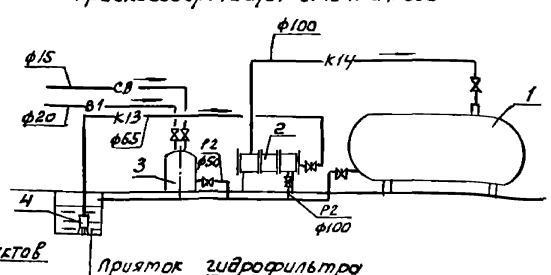

1. Экспликация оборудования очистных сооружений для сточных вод от окрасочного участка и лабомидосодержащих стоков на листе 8

ГИП	Поселенков		503-4-70.13.91 ВК
Рук. Гр.	Боярщинов		Автотранспортное предприятие на 100 грузовых автомобилей с частично закрытой стоянкой
Зав. сект.	Горрее		Производственный корпус
Инж. Гр.	Вертиков		Общие данные (окончание)
			Стадия: РП; Лист: 6; Листов:
			Новосибирское проектное предприятие ГИПРОАВТОТРАНС

Привязан

Инв. №

Копировал Гр-

Формат А2

Альбом 4

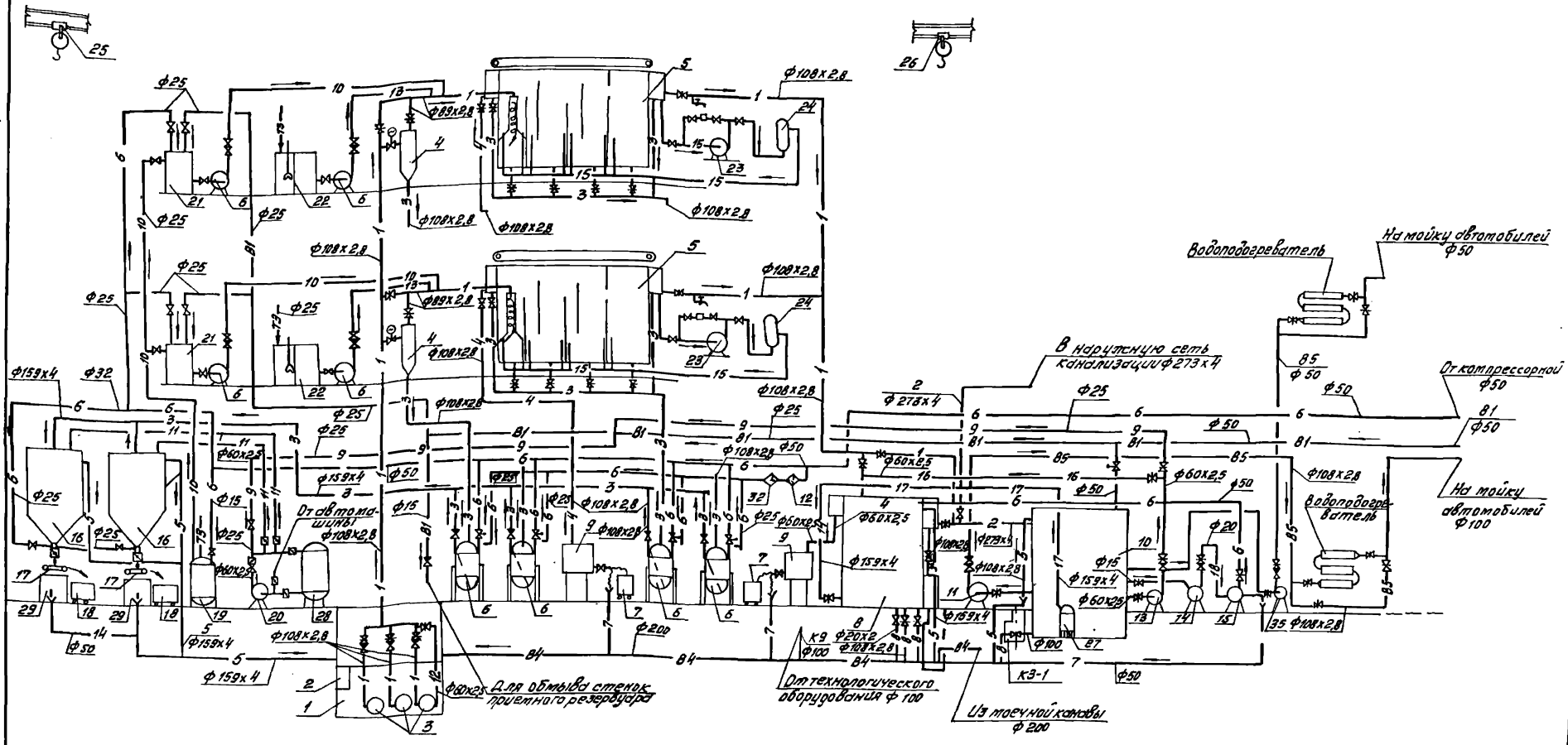

Условные обозначения — Начало

№№ систем	Трубопровод
1	Сточной воды от мойки автомобилей
2	Очищенной воды на мойку автомобилей
3	Осадка
4	Нефтепродуктов
5	Переливной
6	Воздуха
7	Технологической канализации
8	Опорожнения
9	Промывной
10	Коагулянта

Окончание

№№ систем	Трубопровод
11	Известкового молока
12	Взмучивания осадка
13	Флокулянта
14	Фильтрата осадка
15	Рециркуляционной воды
16	Очищенной воды на регенерацию фильтра
17	Очищенной воды на заполнение фильтра
18	Охлаждения подшипников компрессора

1. Экспликация оборудования лист 8

Привязан

Инв. №

ГИП	Масленников		
Рук. гр.	Баршинов		
Зав. сек.	Сорвес		
Инж.	Вертикова		

503-4-70.13.91 ВК

Автотранспортное предприятие на 100 грузовых автомобилей с частично закрытой стоянкой

Производственный корпус

Стадия	Лист	Листов
РП	7	

Технологическая схема очистки сточных вод и обезвоживания осадка

Новосибирское отделение предприятия ГИПРОАВТОТРАНС

Инв. № подл. | Подпись и дата | Взам. инв. №

Копировал Мурзагина

Формат А2

Альбом 4

Экспликация оборудования очистных сооружений для сточных вод от мойки автомобилей

Позиция	Наименование	Количест. (шт.)	Примечание
1	Резервуар приемный (подземный)	1	
2	Контейнер приемный	1	
3	Насос для подачи сточной воды в напорный гидроциклон	3	
4	Гидроциклон напорный	2	
5	Флотатор	2	
6	Установка „Пневмовыброс"	4	
7	Установка для сбора отработанного масла	4	
8	Фильтр	1	
9	Емкость для нефтепродуктов	2	
10	Резервуар чистой воды	1	
11	Насос подачи очищенной воды на моечную установку М-129	1	Входит в состав моечной установки
12	Фильтровлагоотделитель	1	
13	Насос подачи воды на регенерацию фильтра	2	Резервный хранится на складе
14	Насос подачи воды на охлаждение компрессора	2	— " —
15	Компрессор	1	
16	Отстойник - сгуститель	2	
17	Фильтр-транспортер	2	
18	Контейнер для осадка	12	
19	Затворный бак	1	
20	Насос подачи известкового молока	2	Резервный хранится на складе
21	Расходный бак коагулянта	2	Входит в состав флотатора
22	Бак флокулянта	2	
23	Циркуляционный насос	2	— " —
24	Напорный бак	2	— " —
25	Кран мостовой электрический однобалочный	1	
26	Таль электрическая	1	
27	Насос подачи воды для заполнения фильтра	1	
28	Емкость для известкового молока	1	
29	Поддон для фильтра-траспортера	2	
30	Насос подачи флокулянта	2	Входит в состав флотатора
31	Насос подачи коагулянта	2	
32	Маслораспылитель	1	
33	Насос подачи очищенной воды на моечную установку М-136	1	

Экспликация технологического оборудования корпуса

N по плану	Наименование	Примечание
6-16	Ванна для промывки деталей аккумуляторов	
3-3	Аквадистиллятор Дэ-4-2	
5-6	Ванна для проверки камер автомобильных шин 5054	
2-7	Стенд для комплексных работ по ремонту радиаторов 3133	
5-6	Ванна для испытания топливных баков 5055	
7-5	Установка для промывки и пропаривания топливных баков 2067	
9-4	Ванна для охлаждения деталей при закалке в воде 8083	
1-1	Установка моечная для деталей и агрегатов М-316	
1-17	Установка бескамерной окраски	
1-18	АЗ-23,001,00	
1-11	Установка моечная для грузовых автомобилей М-129	
2-10	Установка для мойки автомобилей снизу М-136	
4-14	Установка для шланговой мойки автомобилей М-217	
5-9	Установка для мойки двигателей М-203	
13-12, 13-13	Щетка моечная М-906	
6-8, 6-15	Стол для деталей	

Инв. № подл. | Подпись и дата | Взам. инв. №

ГИП	Мосленников		
Рук. бр.	Бояршинов		
Зав. сек.	Гаррес		
Инж.	Вертикова		

Привязан

Инв. №

503-4-70.13.91 ВК

Автотранспортное предприятие на 100 грузовых автомобилей с частично закрытой стоянкой

Производственный корпус

Стадия	Лист	Листов
РП	8	

Экспликация технологического оборудования и очистных сооружений для сточных вод от мойки автомобилей

Новосибирское арендное предприятие ГИПРОАВТОТРАНС

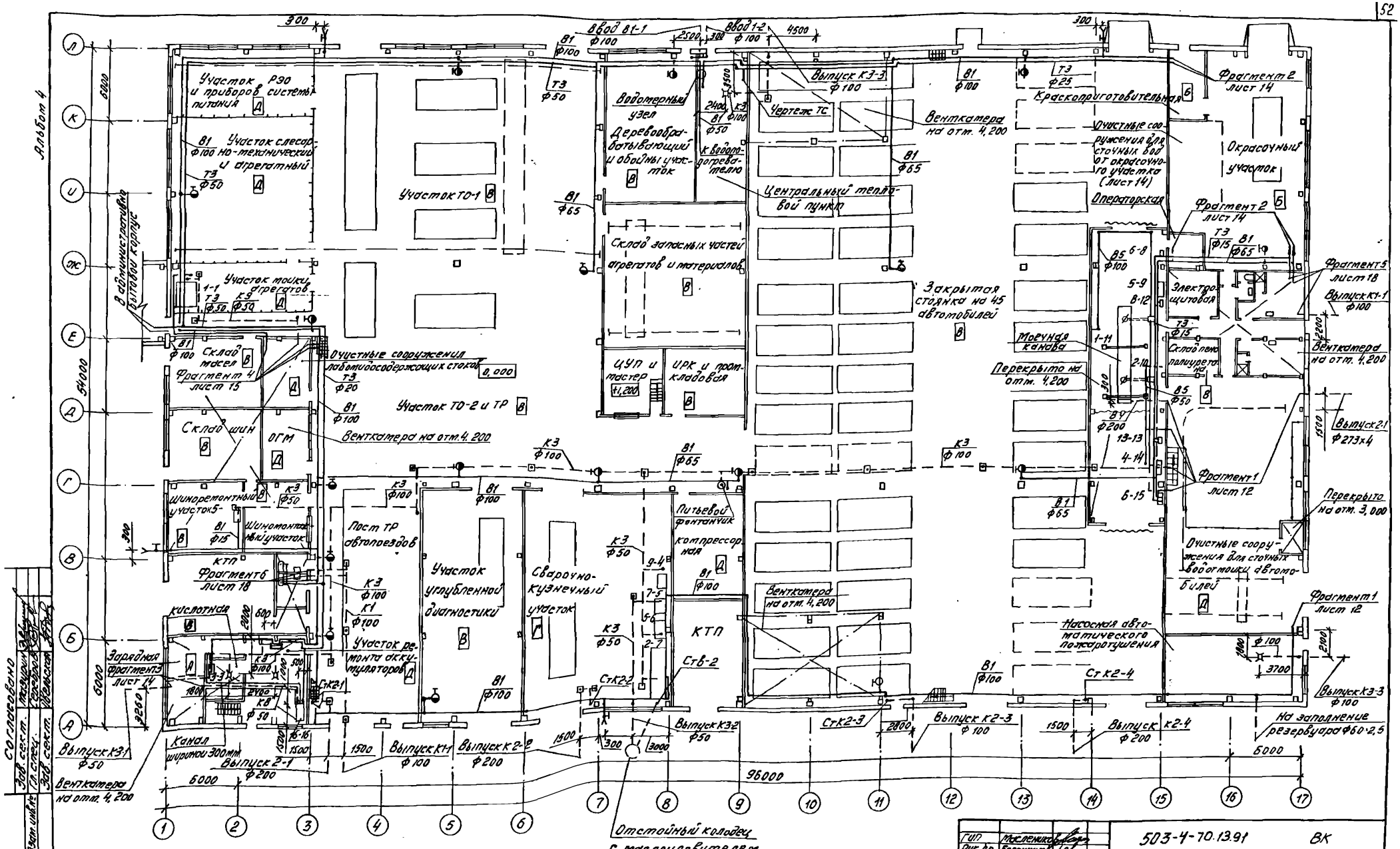
Альбом 4
Участок ТО-1
Участок ТО-2 и ТР
Участок слесарно-механический и агрегатный
Участок мойки агрегатов
Склад масел
Склад шин
ОГМ
Шиномонтажный участок
Шиноремонтный участок
Пост ТР автопоездов
Участок углубленной диагностики
Сварочно-кузнечный участок
Участок ремонта аккумуляторов
Кислотная
Зарядная
КТП
Литьевой фонтанчик
Компрессорная
Водомерный узел
Деревообрабатывающий и обойный участок
Склад запасных частей агрегатов и материалов
ЦУП и мастер
ИРК и проклодовая
Центральный тепловой пункт
Закрытая стоянка на 45 автомобилей
Перекрыто на отм. 4,200
Перекрыто на отм. 3,000
Моечная канава
Операторская
Электрощитовая
Складпомещ. для уборочного инвентаря
Окрасочный участок
Краскоприготовительная
Очистные сооружения для сточных вод от окрасочного участка (лист 14)
Очистные сооружения лабомаслосодержащих стоков
Очистные сооружения для сточных вод от моек автомобилей
Насосная автоматического пожаротушения
Вентилятора на отм. 4,200
Ввод В1-1
Ввод В1-2
Выпуск К3-3 ф100
Выпуск К3-2 ф50
Выпуск К3-1 ф50
Выпуск К1 ф100
Выпуск К2-2 ф200
Выпуск К2-3 ф100
Выпуск К2-4 ф200
Выпуск 2-1 ф200
Выпуск КУ-1 ф100
Выпуск 2-1 ф273х4
Стк2-1
Стк2-2
Стк2-3
Стк2-4
Стк2-5
Ств-2
Канал шириной 300мм
Отстойный колодец с маслоуловителем (лист 28)
Фрагмент 1 лист 12
Фрагмент 2 лист 14
Фрагмент 3 лист 14
Фрагмент 4 лист 15
Фрагмент 5 лист 18
Фрагмент 6 лист 18
В административно-бытовой корпус
На заполнение резервуара ф60·2,5
Согласовано
Инв. № подл. | Подп. и дата | Взам. инв. №
Инв. № дубл.
Зав. сект.
Гл. спец.
Зав. сект.
Нач. отд.
Гип
Рук. гр.
Зав. сек.
Инж. т. к.
Привязан
Инв. №
503-4-70.13.91 ВК
Автотранспортное предприятие на 100 грузовых автомобилей с частично закрытой стоянкой
Производственный корпус
План на отм. 0,000 с сетями водопровода и канализации
Стадия Р Лист 9 Листов
Новосибирское отделение предприятия ГИПРОАВТОТРАНС
1. Экспликация технологического оборудования лист 8
Копировал Муртазина
Формат А2

Фрагмент 1

Очистные сооружения для сточных вод от мойки автомобилей

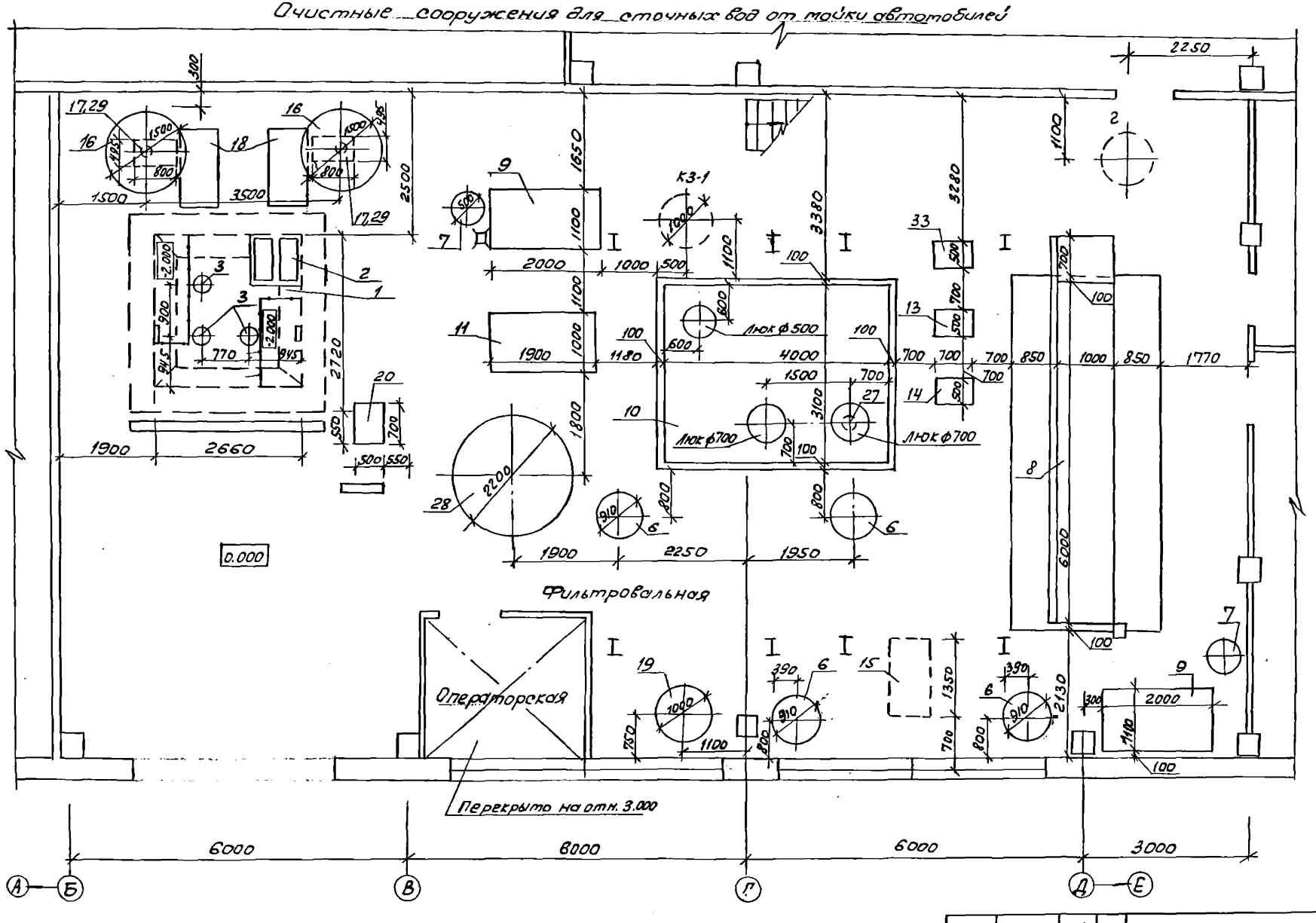

1. Экспликация оборудования лист 8

ГИП	Масленников		
Рук. бр.	Бояршинов		
Зав. сект.	Гаррес		
Инж. I к.	Вертикова		

Привязан

Инв. №

503-4-70.13.91 ВК

Автотранспортное предприятие на 100 грузовых автомобилей с частично закрытой стоянкой

Производственный корпус

Стадия	Лист	Листов
РП	10	

Фрагмент 1. План расстановки технологического оборудования на отм. 0.000

Новосибирское арендное предприятие ГИПРОАВТОТРАНС

Копировал Бр.

Формат А2

Согласовано

Гл. спец. Серебров

Зав. сект. Цвельская

Инв. № подл. | Подпись и дата | Взам. инв. №

Альбом 4

Очистные сооружения для сточных вод от мойки автомобилей

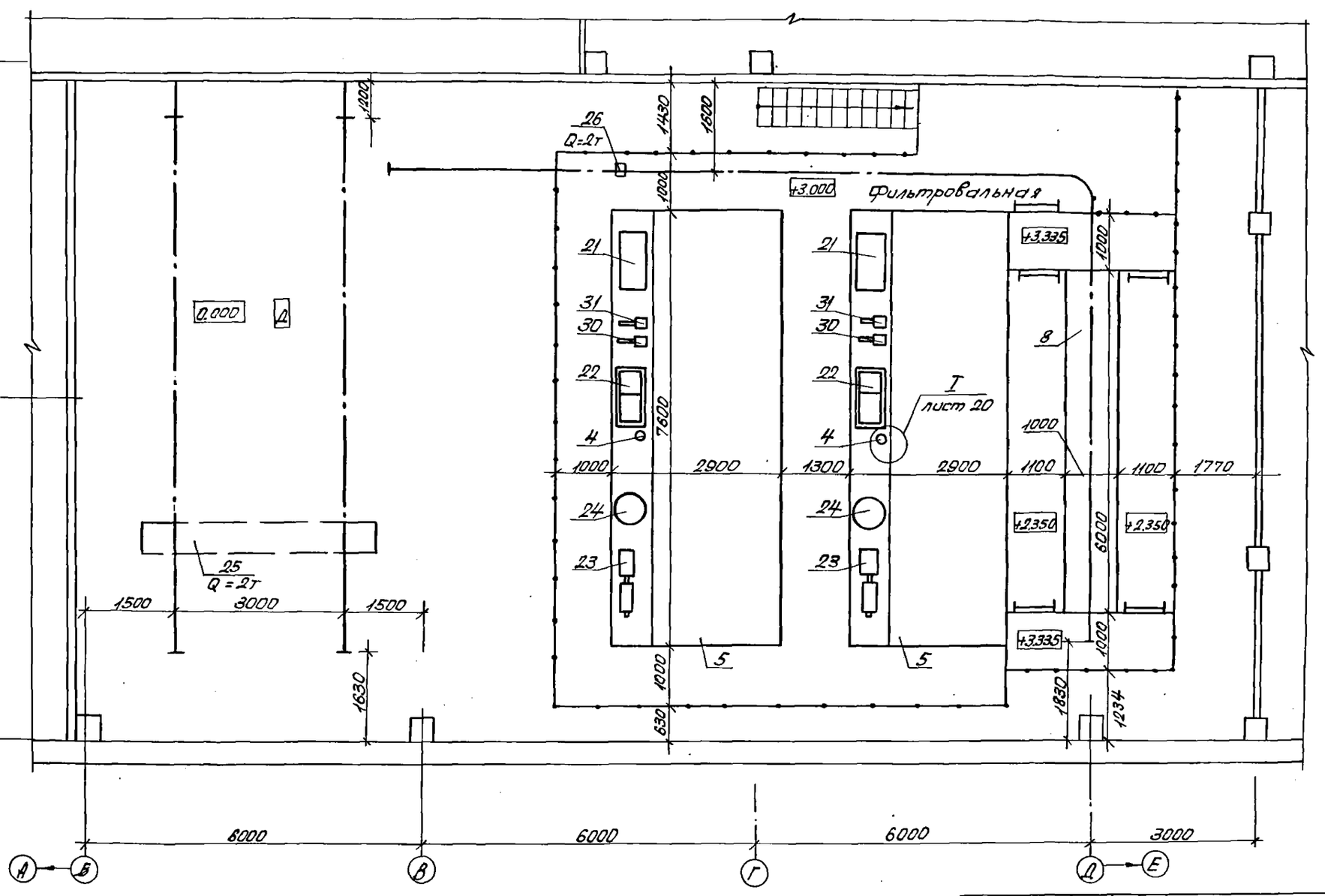

Экспликация оборудования лист 8.

ГНП	Масленников		
Рук.бр.	Бояршинов		
Зав.сек.	Гаррес		
Инж.	Вертиков		

503-4-70.13.91 ВК

Автотранспортное предприятие на 100 грузовых автомобилей с частично закрытой стоянкой

Производственный корпус

Стадия	Лист	Листов
РП	11	

План расстановки технологического оборудования на отм. 3.000

Новосибирское арендное предприятие ГИПРОАВТОТРАНС

Привязан

Инв. №

Согласовано: Гл. спец. Серебров; Зав. сект. Ивельская

Инв. № подл. | Подпись и дата | Взам. инв. №

Фрагмент 1

Очистные сооружения для сточных вод от мойки автомобилей

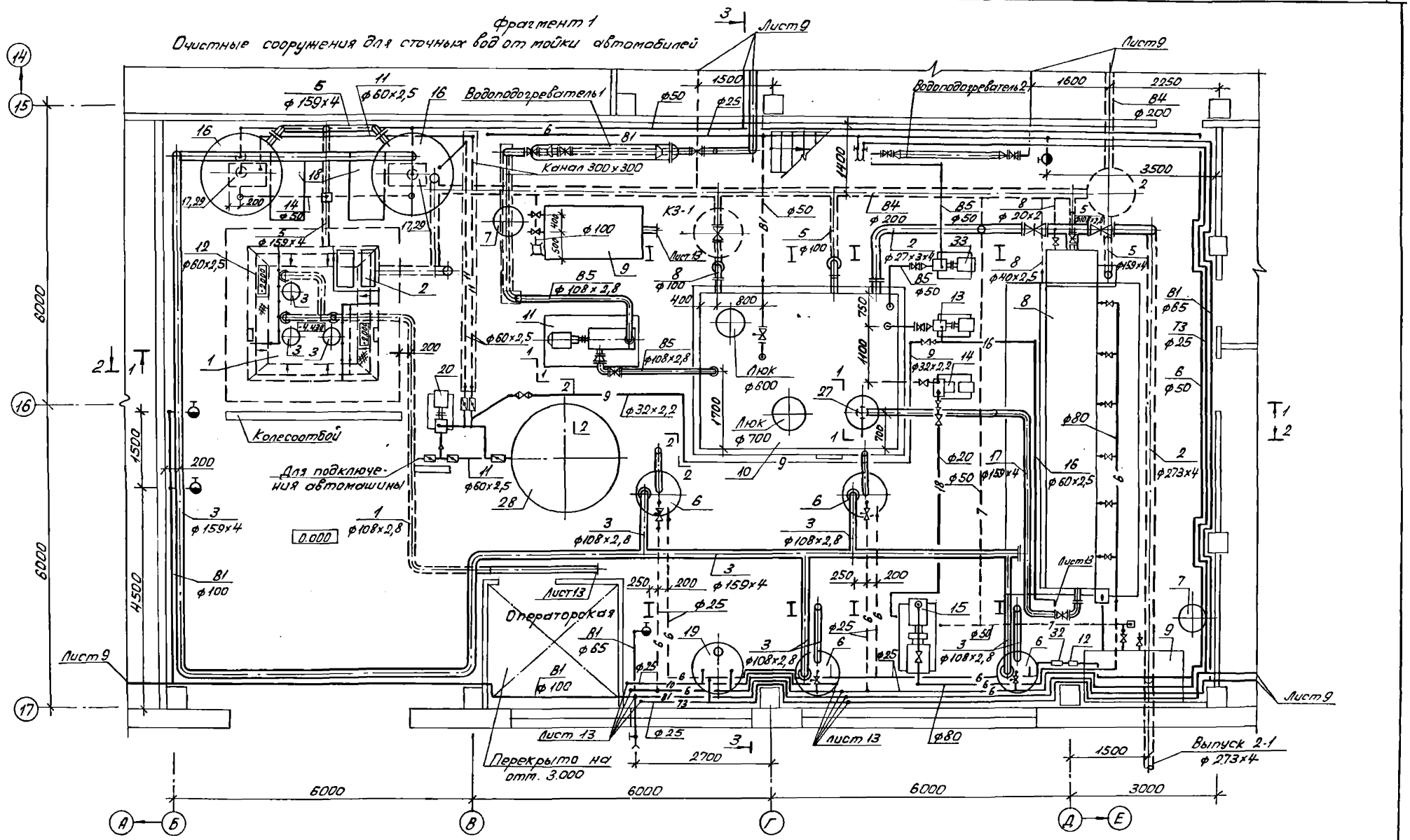

Экспликация оборудования лист 8.

ГИП	Масленников	503-4-70.13.91	ВК
Рук.бр.	Бояршинов	Автотранспортное предприятие на 100 грузовых автомобилей с частично закрытой стоянкой	
Зав.сек.	Гаррес		
Инж.Тк.	Вертикова	Производственный корпус	Стадия: РП; Лист: 12; Листов:
Привязан		Фрагмент 1. План на отм. 0.000	Новосибирское арендное предприятие ГИПРОАВТОТРАНС
Инв.№			

Согласовано

Гл. спец. Серебров

Зав. сект. Ивельская

Инв.№ подл. | Подпись и дата | Взам.инв.№

Альбом 4

Очистные сооружения для сточных вод от мойки автомобилей

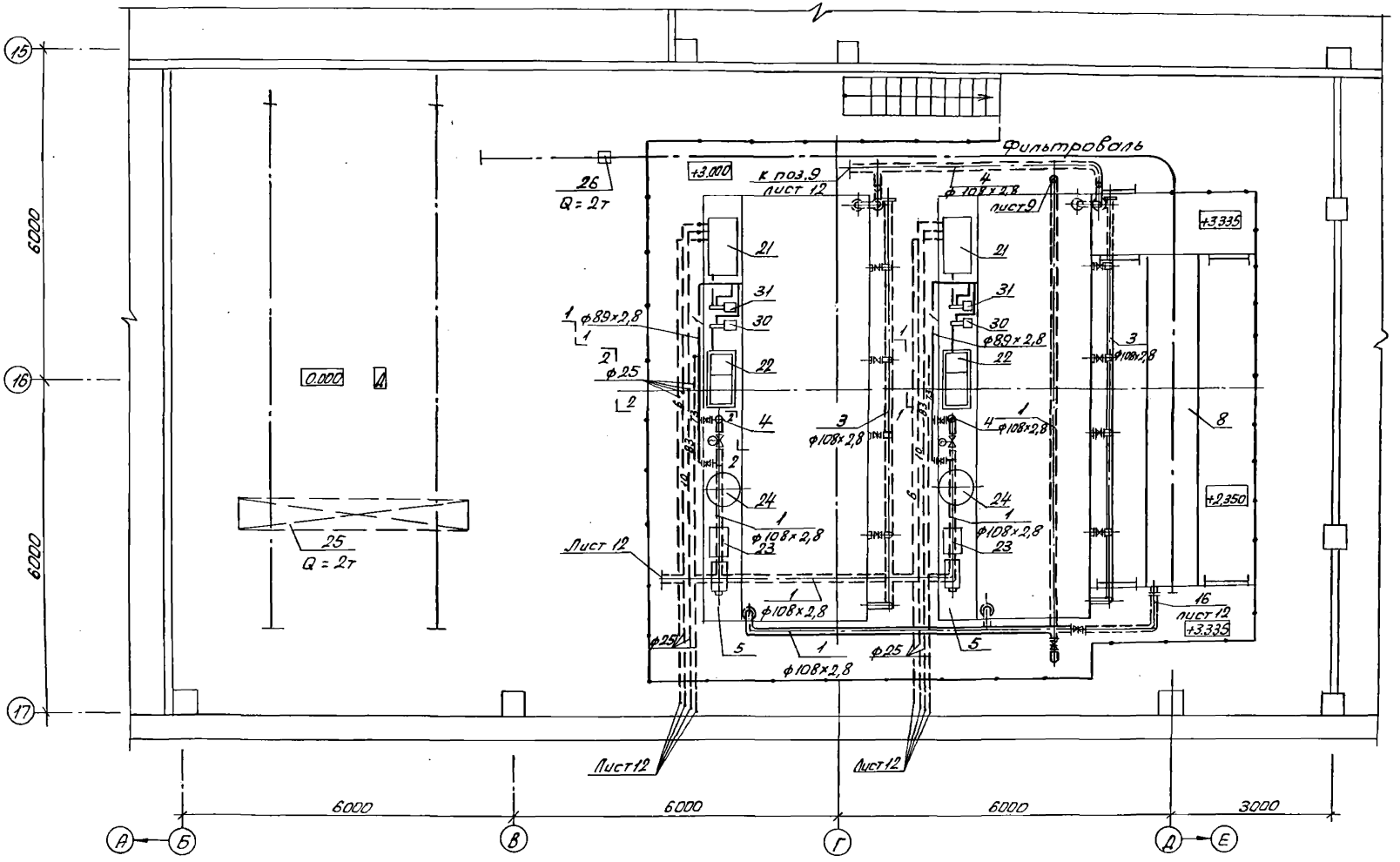

Экспликация оборудования лист 8.

ГИП	Масленников		
Рук.бр.	Боярщинов		
Зав.сек.	Гаррес		
Инжен.	Вертиков		

Привязан:

Инв. №

503-4-70.13.91 ВК

Автотранспортное предприятие на 100 грузовых автомобилей с частично закрытой стоянкой

Производственный корпус

План на отм. 3.000

Стадия	Лист	Листов
РП	13	

Новосибирское арендное предприятие ГИПРОАВТОТРАНС

Гл. спец. Серебров
Зав. сект. Ивельская
Инв. № подл. | Подпись и дата | Взам. инв. №

Альбом 4

Фрагмент 2

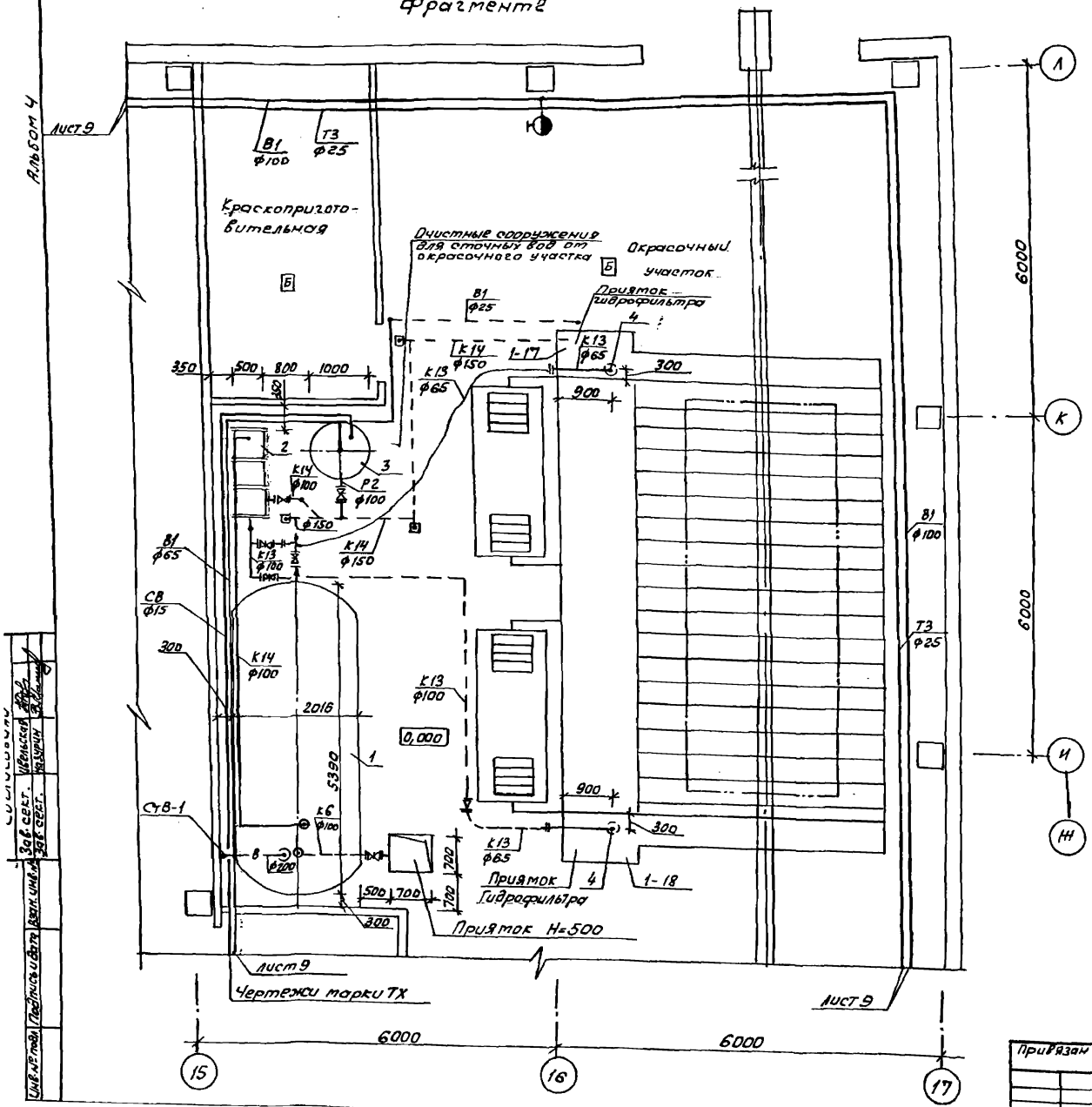

Экспликация оборудования

№ по плану	Наименование
	Очистные сооружения для сточных вод от окрасочного участка
1	Горизонтальный цельносварной аппарат с эллиптическим днищем ГЭ1-1-16-0,6 объемом 16 м³
2	Фильтр коксовый
3	Вертикальный аппарат с плоским днищем и светной сферической крышкой ВПС-1-0Г объемом 1 м³
4	Электронасос ГНОМ 16-15 В2Т производительностью 16 м³/ч, напором 15 м, мощностью 2 кВт
	Реагентная
1	Вертикальный аппарат с плоским днищем исъемной крышкой объемом 0,63 м³ для работы при атмосферном давлении

Фрагмент 3

Реагентная

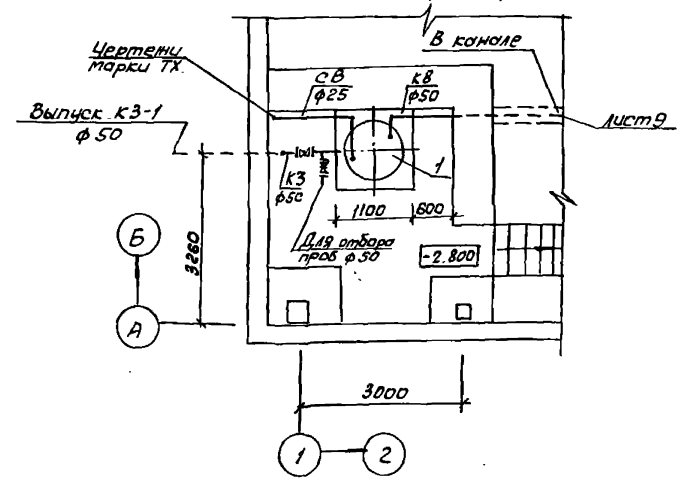

ГИП	Носенков		
Рук.Бр	Бершимов		
Зав.сект	Горрес		
Инж.1к	Вертикова		

Привязан

Инв. №

503-4-70.13.91 ВК

Автотранспортное предприятие на 100 грузовых автомобилей с частично закрытой стоянкой

Производственный корпус

Стадия	Лист	Листов
РП	14	

Фрагменты 2,3

Новосибирское проектное предприятие ГИПРОАВТОТРАНС

Копировал [illegible] Формат А2

Альбом 4

Фрагмент 4

Очистные сооружения лабомидосодержащих стоков

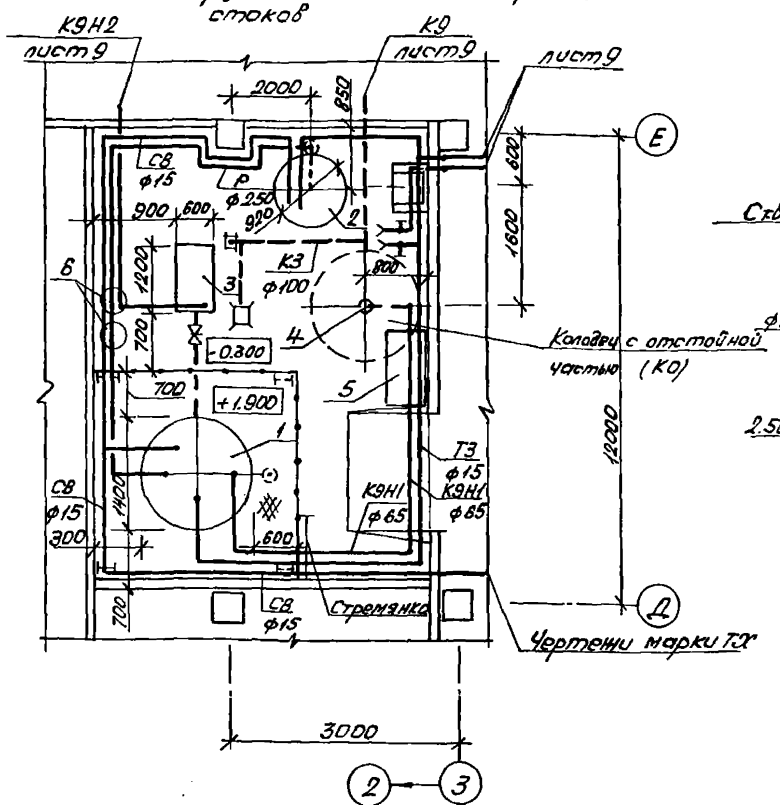

Экспликация оборудования очистных сооружений лабомидосодержащих стоков

№ по плану	Наименование
1	Вертикальный цельносварной аппарат с эллиптическим днищем ВЭЭ1-3,2-0,6 объемом 3,2 м³
2	Вертикальный аппарат с эллиптическим днищем и съемной крышкой ВЭЭ-0,63-0,6г объемом 0,63 м³
3	Насос фекальный СМ100-65-250/4 производительностью 20 м³/ч, напором 20м, с электродвигателем 4А132S4 мощностью 7,5 кВт
4	Центробежный погружной электронасос ГНОМ 10-10т производительностью 10 м³/ч, напором 10м, мощностью 1,1 кВт
5	Тележка для перемещения груза ТПГ-125
6	Фляга емк. 50 л

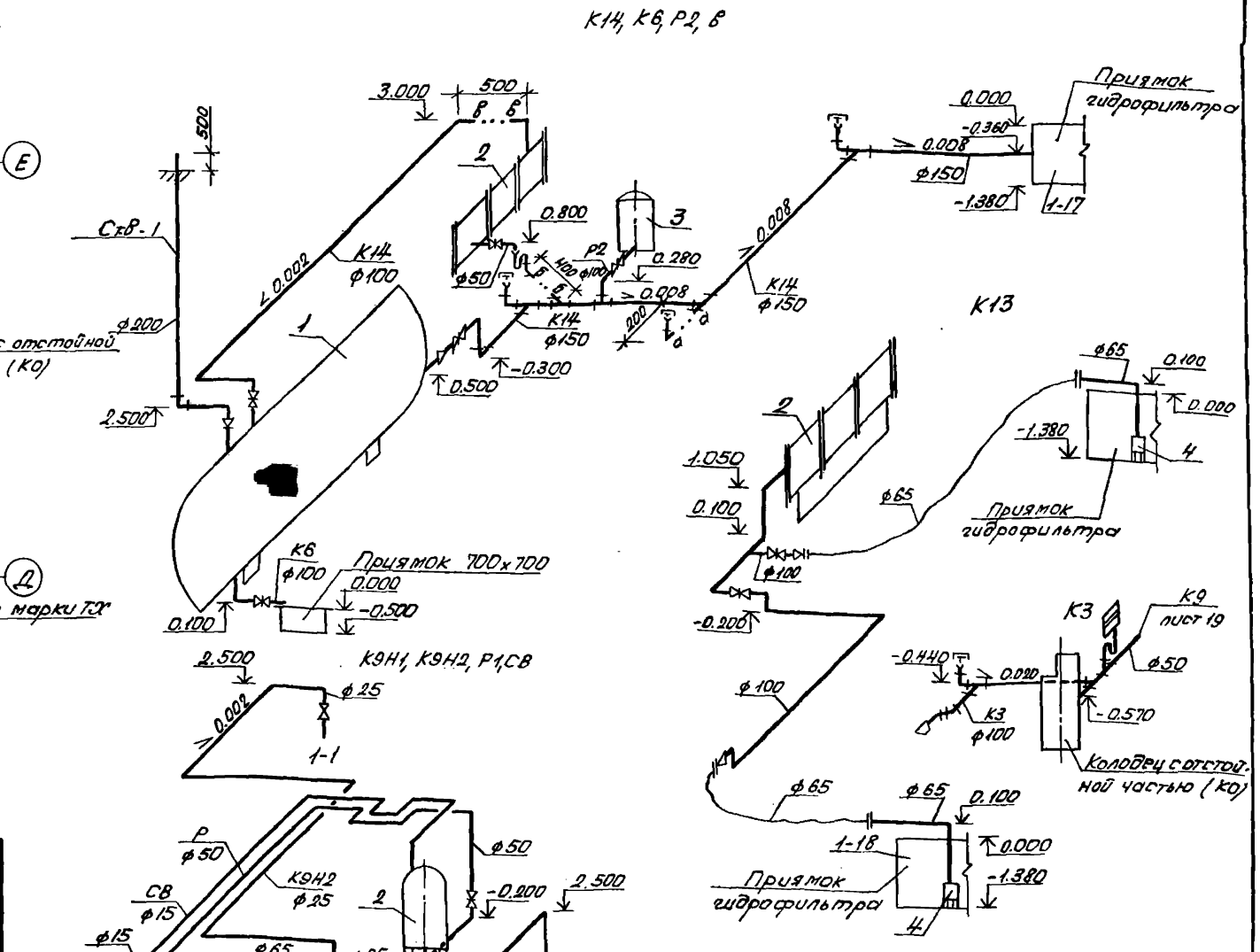

Экспликация оборудования очистных сооружений для сточных вод от окрасочного участка на листе 14

ГИП	Масленников		
Рук.бр.	Бояршинов		
Зав.сек.	Гаррес		
Инж.ТК	Вертикова		

Привязан

Инв.№

503-4-70.13.91 ВК

Автотранспортное предприятие на 100 грузовых автомобилей с частично закрытой стоянкой

Производственный корпус

Стадия	Лист	Листов
РП	15	

Фрагмент 4. Схемы систем К9Н1, К9Н2, Р1, С8, К14, К6, Р, в, К13, К3

Новосибирское арендное предприятие ГИПРОАВТОТРАНС

Согласовано

Зав. сект. Шевельская

Гл. спец. Серебров

Инв. № подл. | Подпись и дата | Взам. инв. №

Альбом 4

В1

4.400 3.800 а а б б в в 12200 11600 11700 6300 ф25 ф65 ф65 1.350 0.190 0.002 ф65 7.200 1.350 2.500 0.002 0.990 0.002 ф100 1.350 В административно-бытовой корпус ф100 К водоподогревателю ф50 Водотерный узел -2.700 ф65 1.350 Ввод В1-1 ф100 Ввод В1-2 ф100

7.200 6.400 0.002 2.500 1.350 Для опорожнения системы ф15 т т ю ю 6300 11700 ф65 ф25 ф65 0.190 ф15 3 6.800 4.400 1-17 -0.150 ф25 ф15 0.002 2.500 ф65 с с 700 ф15 6-8 ф15 5-9 1.350 ф20 0.002 ф15 ТЗ лист 17 ф15-12 ф15 1.200 р р 4000 0.150 0.002 ф15 ф25 ф25 2.200 2000 Водотерный узел

ф65 7.200 0.002 2.500 ф65 1.350 ТЗ лист 17 ф15 13-12 0.150 0.002 ф15 ф25 ф25 ф15 6-15 ф15 1.200 А А 2.200 лист 27 точка „А"

314906 нм2 ф100 ф100 100х50 100х50 390 350 ВСКМ-40 ф100 ф100 ф15 30467р 100х50 200 444 2320 ф40 250 230 200 150 50 230

ф25 ф15 0,150 ф15 ф25 0.002 ф15 300 ф20 500 ф65 600 1.350 0.150 ф15 300 2.500 ф15 ф15 ф65 1.350 3-3 5200 ф15 6-16 6.800 0.002 2.500 ф65 1.350 ф100 ф25 0.190 4400 0.002 ф15 2.500 ф15 9-4 7-5 ф15 5-6 2-7 ф15 11400 ф65 1.350 2 2 6.800 0.002 19200 ф65 1.350 На заполнение резервуара ф60х2,5 лист 27 точка „Б" 0.002 ф25 3.600 0.190 -2.700

К питьевому фонтанчику ф15

11700 12.000 10.000 ф65 ф65 ф65 1.350 ф65 1.350 1.250 ф25 ф15 2.200 300 1.350 0.002 ф65 300 2.200 ф15 9 9 6000 5400 и и 5-2 к к л л м м н н

Инв.№ подл. | Подпись и дата | Взам.инв.№

ГИП	Масленников		503-4-70.13.91 ВК	
Нач. гр.	Бодрышнов		Автотранспортное предприятие на 100 грузовых автомобилей с частично закрытой стоянкой	
Зав.сект.	Гаррес		Производственный корпус	Стадия Р	Лист 16	Листов
Инж.Ук.	Вертикова		Схема системы В1	Новосибирское арендное предприятие ГИПРОАВТОТРАНС

Привязан

Инв.№

Копировал Ар- Формат А2

Альбом 4

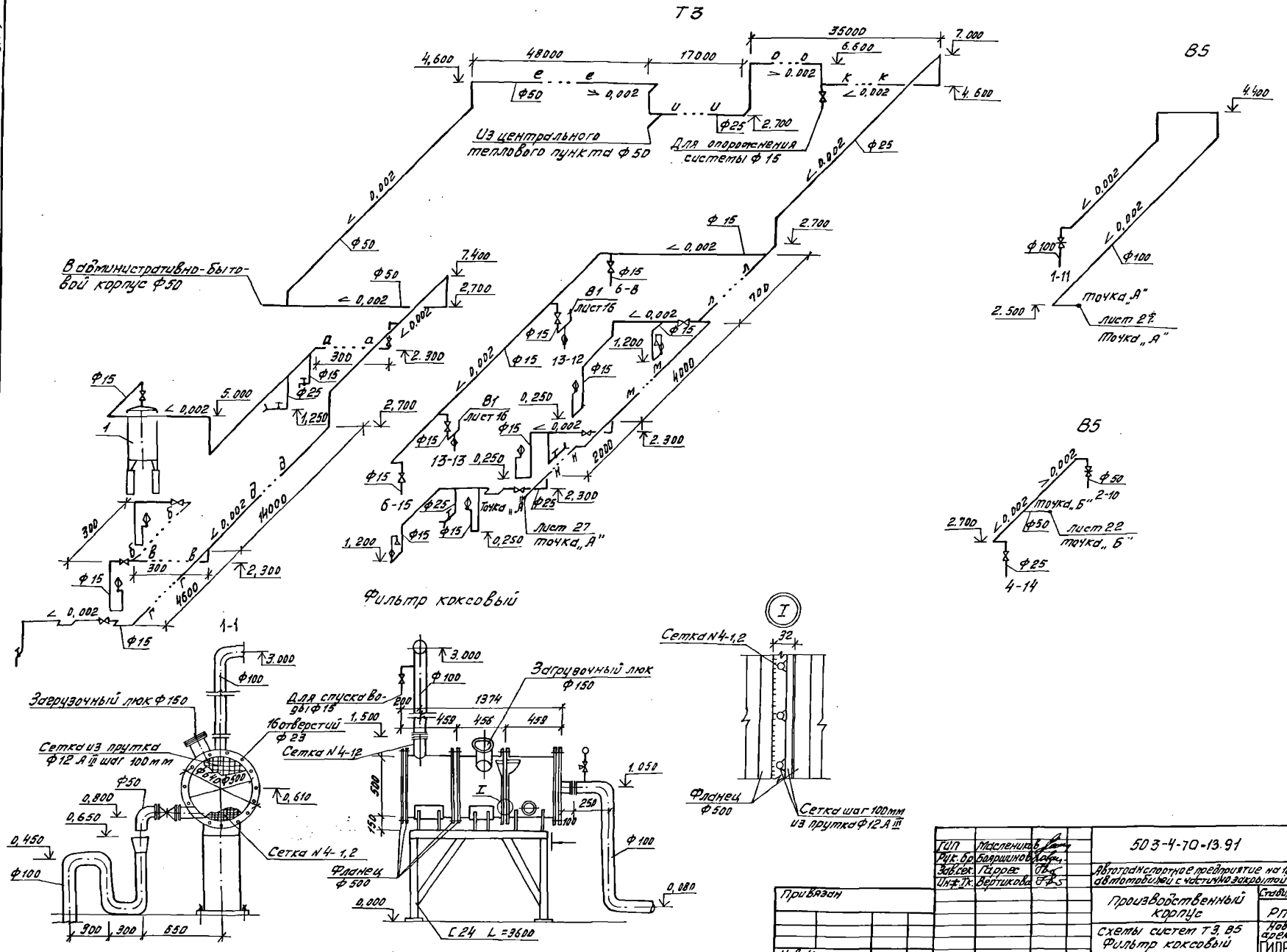

ГИП	Масленников	503-4-70-13.91	ВК
Рук. бр.	Бояршинов	Автотранспортное предприятие на 100 грузовых автомобилей с частично закрытой стоянкой	
Зав. сек.	Гаррес		
Инж. Тк.	Вертикова	Производственный корпус	Стадия: РП; Лист: 17; Листов:
Привязан		Схемы систем Т3, В5 Фильтр коксовый	Новосибирское арендное предприятие ГИПРОАВТОТРАНС
Инв. №			

Копировал Муртазина

Формат А2

Альбом 4

План кровли.

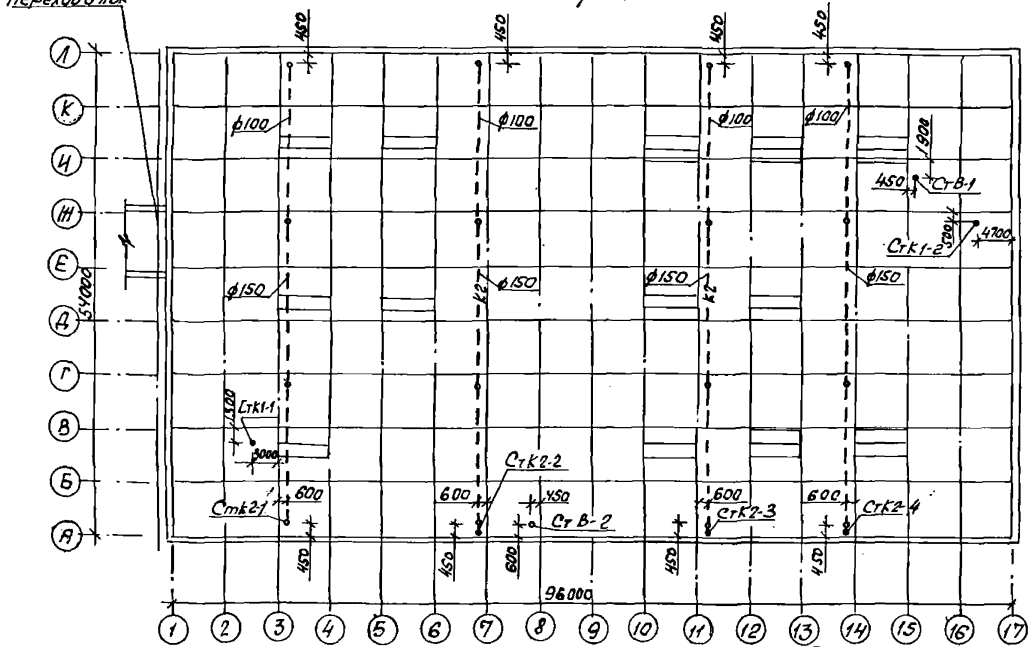

Фрагмент 5

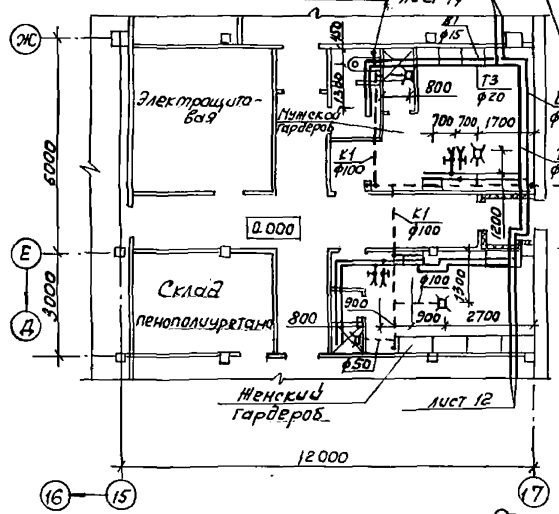

Фрагмент 6

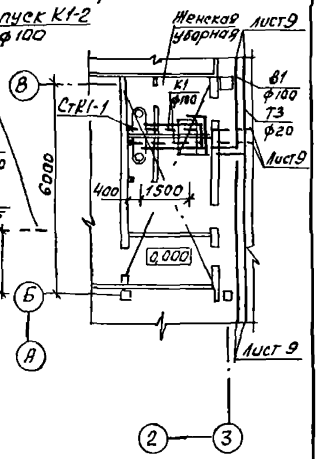

К2

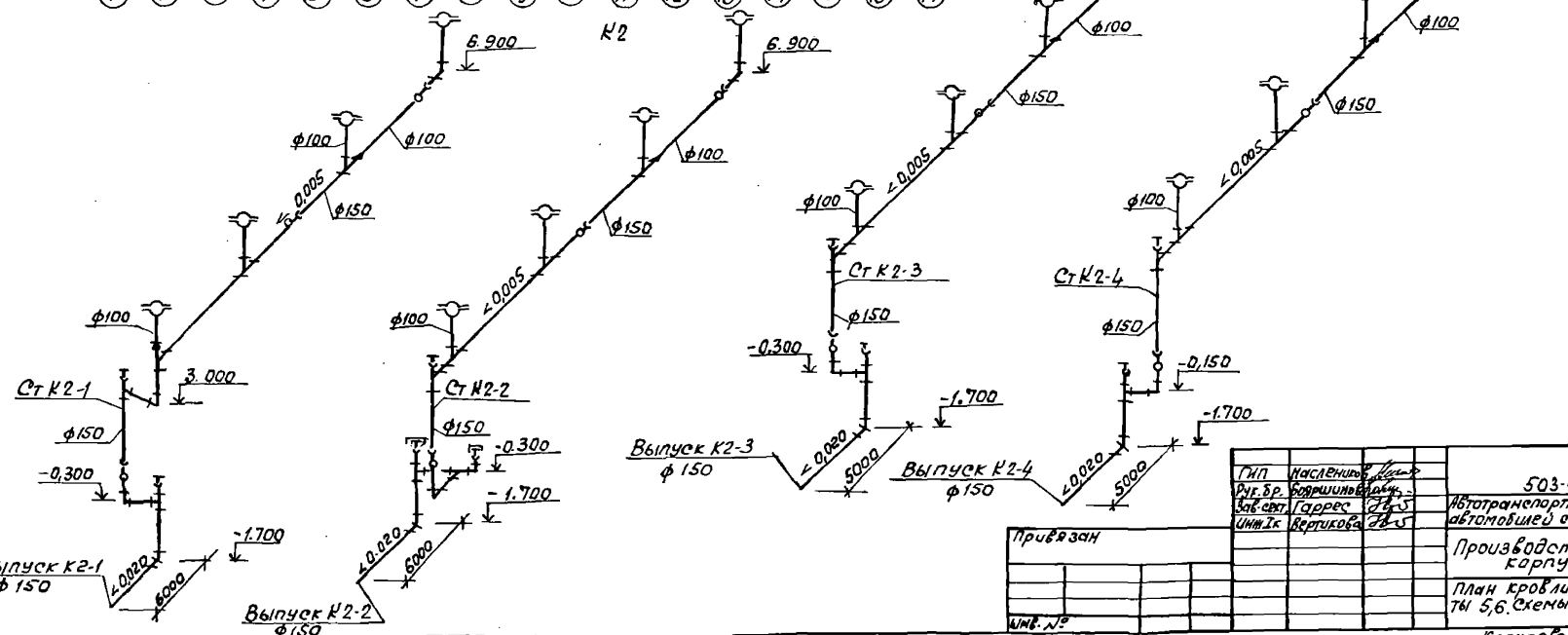

ГИП	Населенников		
Рук. Гр.	Боршильников		
Зав. сект.	Гаррес		
Инж. Ік.	Вертикова		

Привязан

Инв. №

503-4-70.13.91 ВК

Автотранспортное предприятие на 100 грузовых автомобилей с частично закрытой стоянкой

Производственный корпус

Стадия	Лист	Листов
РП	18	

План кровли. Фрагменты 5,6. Схемы системы К2

Новосибирское отделение предприятие ГИПРОАВТОТРАНС

Копировал

Формат А2

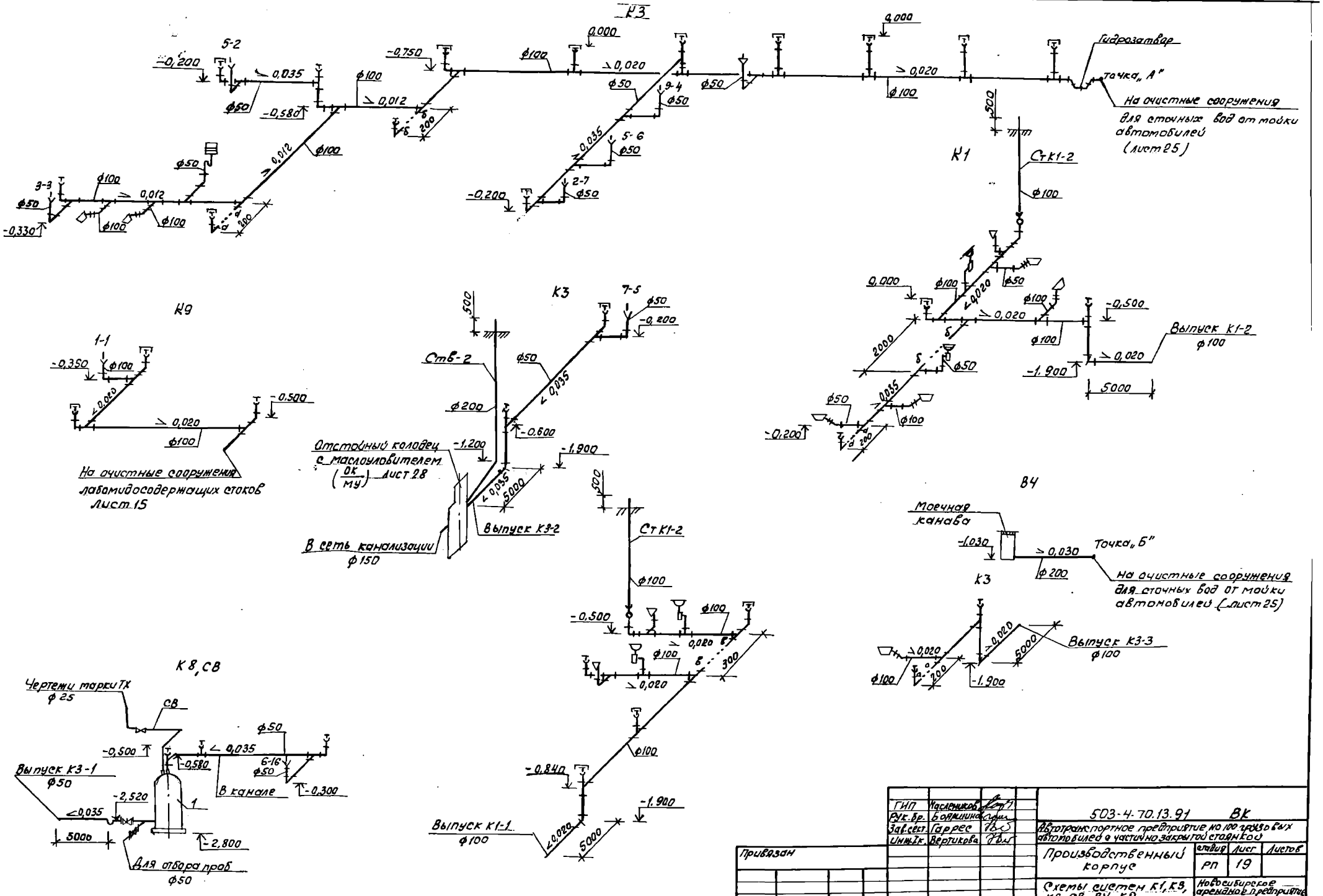
Альбом 4
К3
К1
К9
К3
В4
К8, СВ
Гидрозатвор
точка „А"
На очистные сооружения для сточных вод от мойки автомобилей (лист 25)
Ст К1-2
Выпуск К1-2 ф100
Ст В-2
Отстойный колодец с маслоуловителем (ОК/МУ) лист 28
Выпуск К3-2
В сеть канализации ф150
На очистные сооружения лабомидосодержащих стоков лист 15
Моечная канава
Точка „Б"
На очистные сооружения для сточных вод от мойки автомобилей (лист 25)
Выпуск К3-3 ф100
Чертежи марки ТХ ф25
Выпуск К3-1 ф50
В канале
Для отбора проб ф50
Выпуск К1-1 ф100
ГИП Масленников
Рук. бр. Бояршинов
Зав. сект. Гаррес
Инж. Ук. Вертикова
Привязан
Инв. №
503-4-70.13.91 ВК
Автотранспортное предприятие на 100 грузовых автомобилей с частично закрытой стоянкой
Производственный корпус
Схемы систем К1, К3, К8, СВ, В4, К9
Стадия РП
Лист 19
Листов
Новосибирское арендное предприятие ГИПРОАВТОТРАНС
Копировал
Формат А2

Альбом 4

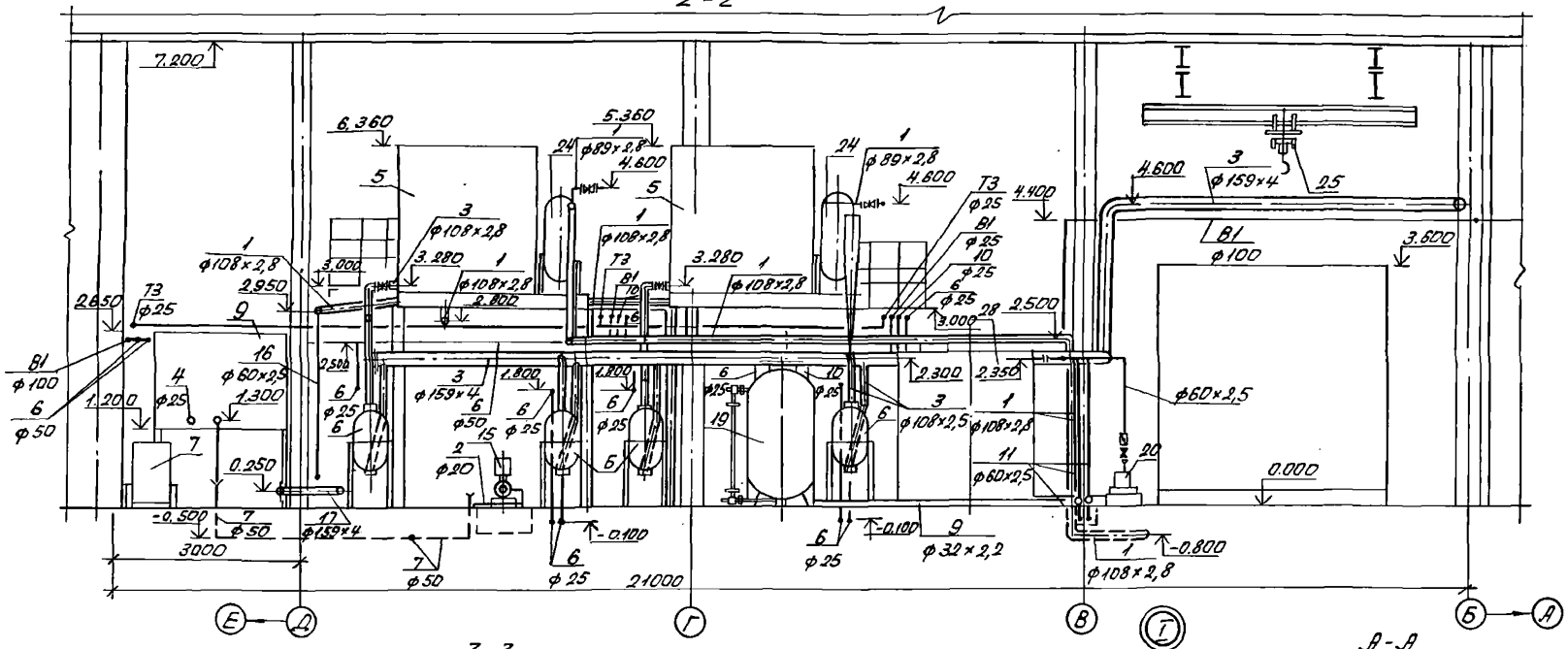

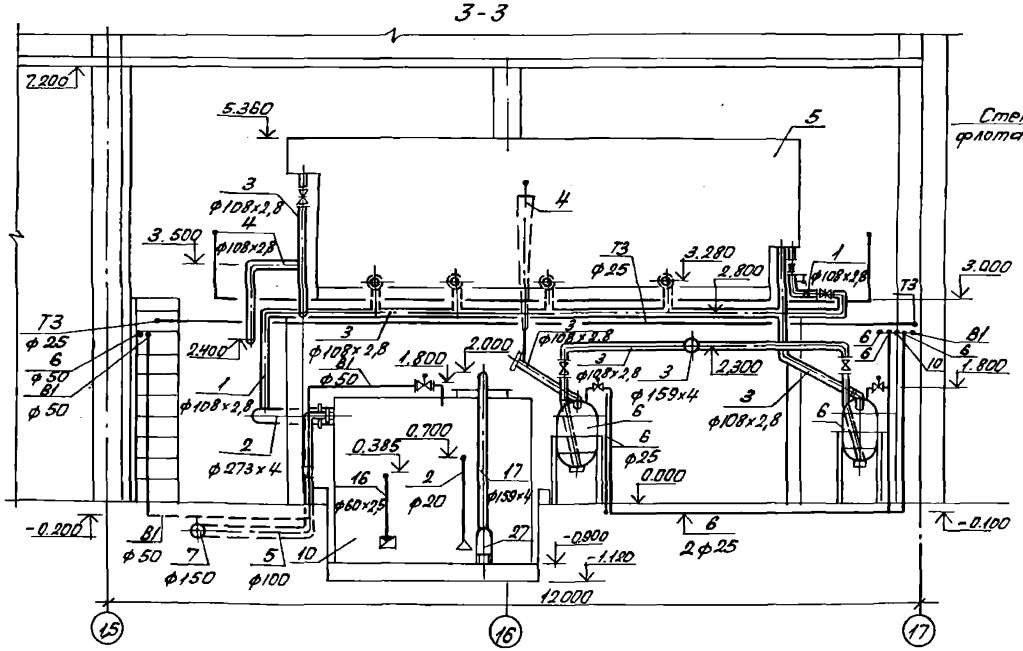

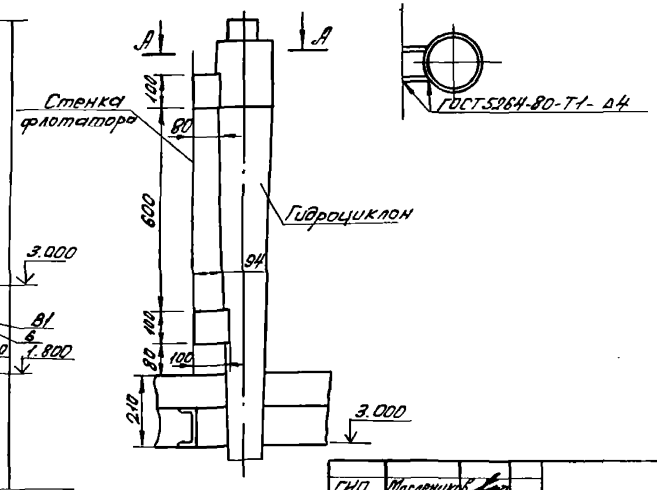

ГИП	Масленников		503-4-70.13.91 ВК
Рук.бр.	Боярщинов		Автотранспортное предприятие на 100 грузовых автомобилей с частично закрытой стоянкой
Зав.сек.	Гаррес		
Инж.	Вертикова		Производственный корпус
Стадия	Лист	Листов	
РП	20		
Разрезы 2-2; 3-3			Новосибирское арендное предприятие ГИПРОАВТОТРАНС

Привязан

Инв.№

Инв.№ подл. | Подпись и дата | Взам.инв.№

1-1

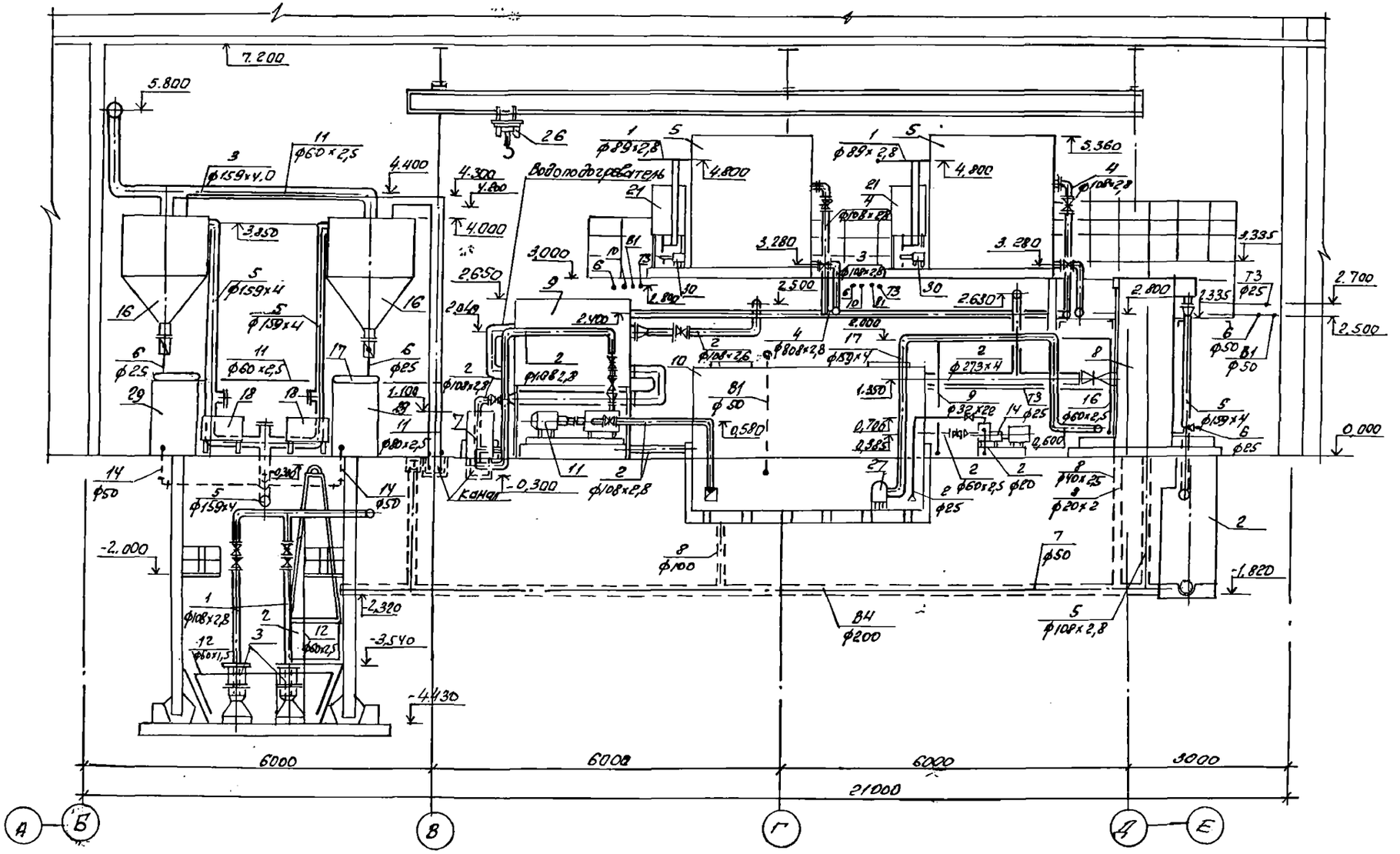

ГИП	Масленников		503-4-70.13.91 ВК		
Рук. бр	Боярщинов		Автотранспортное предприятие на 100 грузовых автомобилей с частично закрытой стоянкой		
Зав. сект	Гаррев		Производственный корпус	стадия	лист	листов
Инж. к	Вертикова			РП	21	
			Разрез 1-1	Новосибирское арендное предприятие Гипроавтотранс	

Привязан

Инв. №

Инв. № подл. | Подпись и дата | Взам. инв. №

Копировал Формат А2

Альбом 4

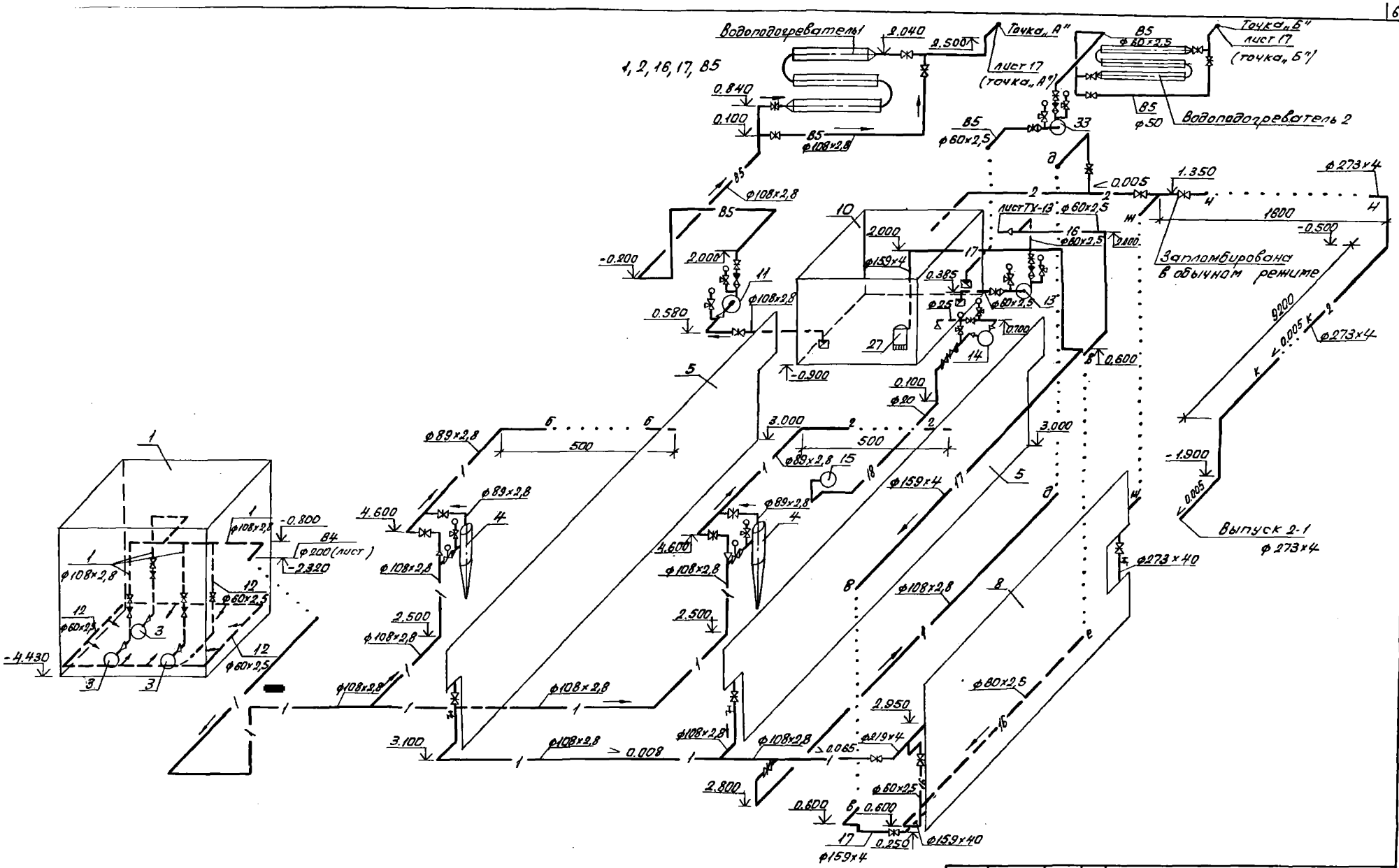

ГИП	Масленников		503-4-70.13.91 ВК	
Рук. бр.	Боярщинов		Автотранспортное предприятие на 100 грузовых автомобилей с частично закрытой стоянкой	
Зав. сек.	Гаррес		Производственный корпус	Стадия: РП; Лист: 22; Листов:
Инж. I к.	Вертикова		Схемы систем 1, 2, 16, 17, В5	Новосибирское арендное предприятие ГИПРОАВТОТРАНС

Привязан

Инв. №

Инв. № подл. | Подпись и дата | Взам. инв. №

Альбом 4

3,4

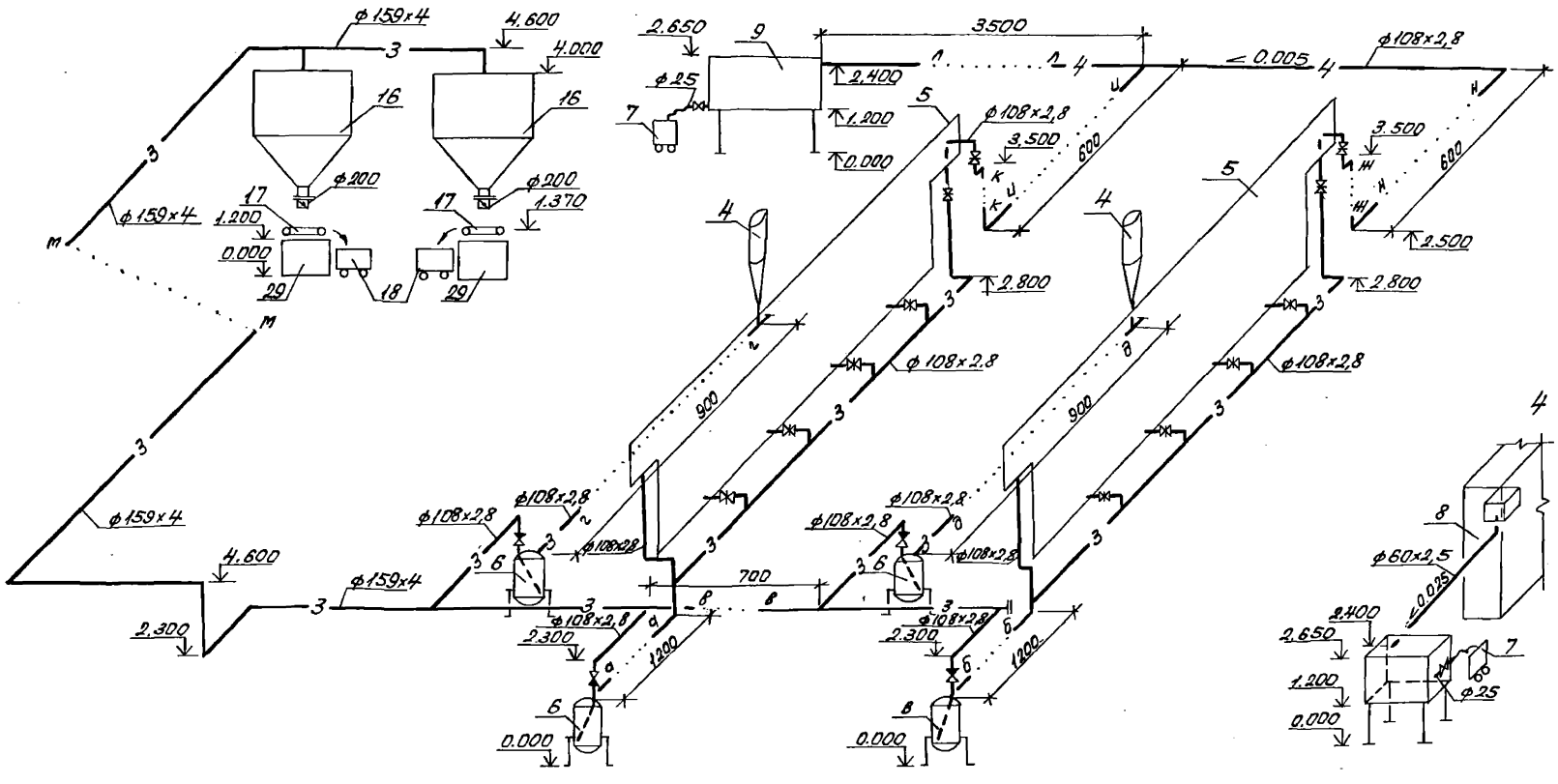

ГИП	Мамаников		503-4-70.13.91 8К
Рук.бр.	Баршинов		Автотранспортное предприятие на 100 грузовых автомобилей с частично закрытой стоянкой
Зав.сек.	Гаррес		
Инж.	Вертикова		Производственый корпус — Стадия: РП; Лист: 23; Листов:
Привязан			Схемы систем 3,4 — Новосибирское арендное предприятие ГИПРОАВТОТРАНС
Инв.№			

Инв.№ подл. | Подпись и дата | Взам.инв.№

Альбом 4

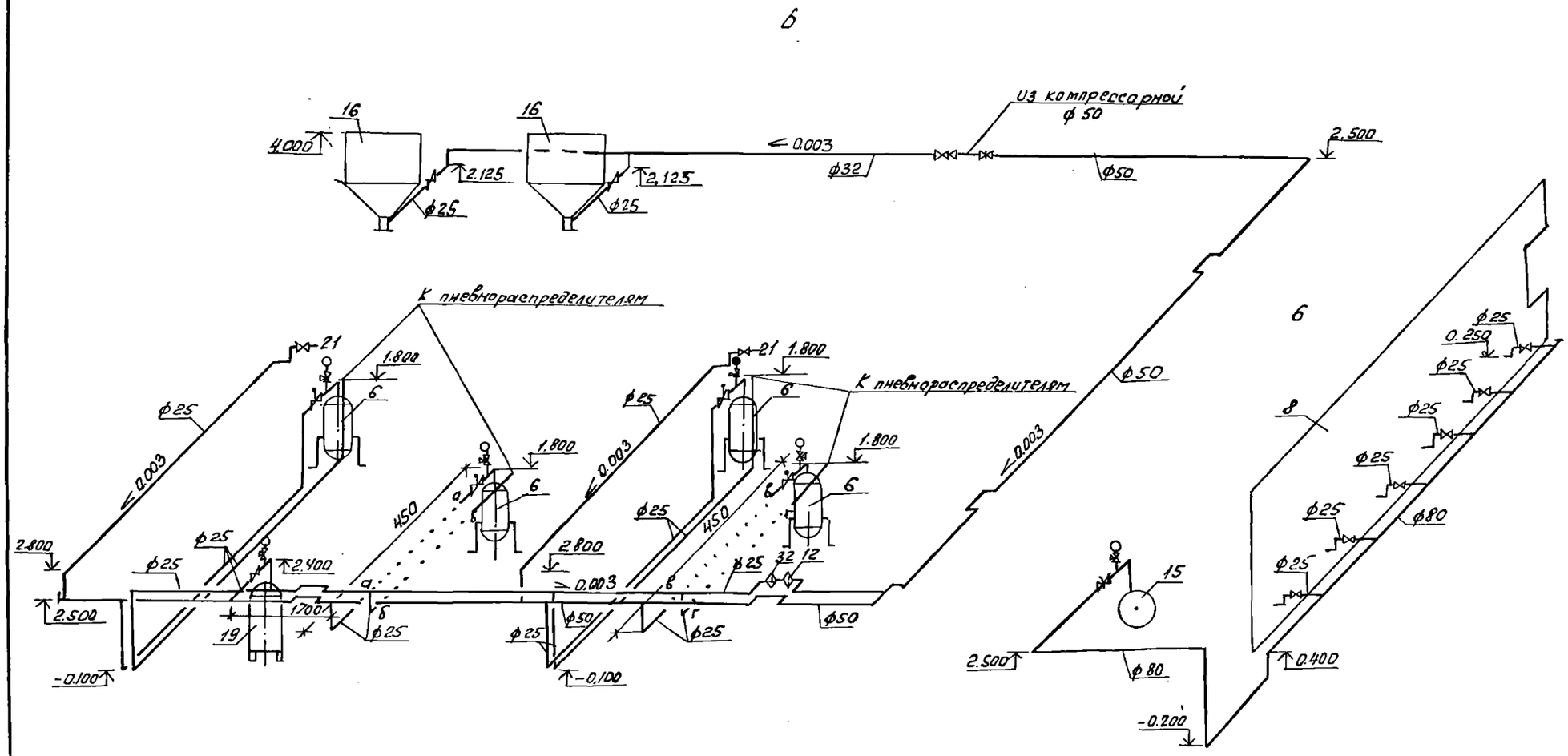

ГИП	Масленников		503-4-70.13.91	ВК
Рук. бр.	Боршинов		Автотранспортное предприятие на 100 грузовых автомобилей с частично закрытой стоянкой	
Завсект.	Гаррес			
Инж. I к	Вертикова		Производственный корпус	Стадия: РП; Лист: 24; Листов:
Привязан			Схемы системы 6	Новосибирское арендное предприятие ГИПРОАВТОТРАНС
Инв. №				

Копировал Формат А2

Инв. № подл. | Подпись и дата | Взам. инв. №

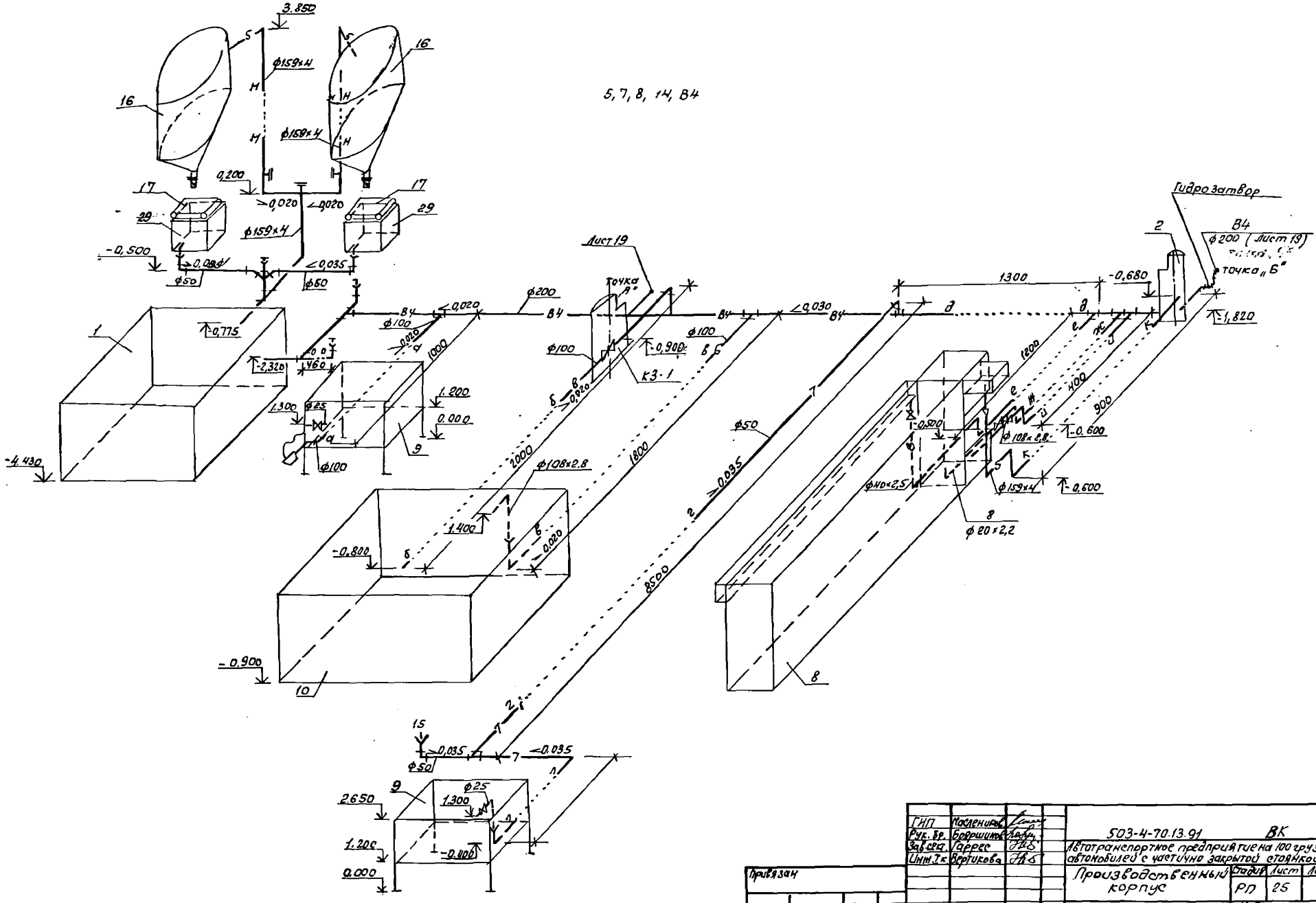

ГИП	Масленников		503-4-70.13.91	ВК
Рук. бр.	Бояршинов		Автотранспортное предприятие на 100 грузовых автомобилей с частично закрытой стоянкой	
Зав. сект.	Гаррес			
Инж. Т.к.	Вертикова		Производственный корпус	Стадия: РП; Лист: 25; Листов:
Привязан			Схемы систем 5,7,8,14,В4	Новосибирское арендное предприятие ГИПРОАВТОТРАНС
Инв. №				

Копировал Др. Формат А2

Альбом 4

Инв. № подл. | Подпись и дата | Взам. инв. №

Альбом 4

Таблицы колодцев

№ колодца по плану	Марка колодца по грунтовым условиям	Диаметры трубопроводов, мм: Ду	Диаметры трубопроводов, мм: dу	N схемы узла	Диаметр колодца Дк мм	Полная глубина колодца, мм	Глубина заложения до низа трубы, мм	Расстояние от низа трубы до дна колодца, мм	Высота рабочей части Н, мм	Высота горловины с перекрытием, мм	Объем бетона на упоры м³	Расход материалов: Днище: ПН10	Днище: ПН15	Рабочая часть:	Рабочая часть:	Рабочая часть: КС10.6	Рабочая часть: КС10.9	Рабочая часть: КС10.9а	Рабочая часть:	Рабочая часть:	Рабочая часть:	Рабочая часть: КС15.9а	Рабочая часть:	Рабочая часть:	Рабочая часть:	Рабочая часть:	Плиты перекрытия: ПП10-1	Плиты перекрытия:	Плиты перекрытия:	Плиты перекрытия: ПП15-1	Плиты перекрытия:	Плиты перекрытия:	Плиты перекрытия:	Плиты перекрытия:	Плиты перекрытия:	Плиты перекрытия:	Плиты перекрытия:	Горловина: КО6	Горловина:	Горловина: КС7.3	Горловина:	Кирпичная кладка, ряды	Тип. люка	Стремянка	Скоба ходовая ф 16 мм
1	2	3	4	5	6	7	8	9	10	11	12	13	14	15	16	17	18	19	20	21	22	23	24	25	26	27	28	29	30	31	32	33	34	35	36	37	38	39	40	41	42	43	44	45	46
														8																															
К3-1	—	100	100	—	1000	1100	900	200	600	500	—	1	—	—	—	1	—	—	—	—	—	—	—	—	—	—	1	—	—	—	—	—	—	—	—	—	—	3	—	—	—	—	Л	С1	2
														К3																															
ОК МУ	—	50	150	—	1000	3040	2040	1000	1800	1240	—	1	—	—	—	—	1	1	—	—	—	—	—	—	—	—	1	—	—	—	—	—	—	—	—	—	—	1	—	—	1	—	Т	С2	4
														К9																															
К0	—	50	150	—	1500	1520	570	950	900	620	—	—	1	—	—	—	—	—	—	—	—	1	—	—	—	—	—	—	—	1	—	—	—	—	—	—	—	1	—	1	—	—	Л	С1-01	2

№ колодца по плану	Марка колодца	Глубина заложения до низа трубы, мм	Полная глубина колодца, Н мм	Глубина лотка, мм	Диаметр колодца	Высота рабочей части Нр, мм	Высота горловины h₁, мм	Расход материалов: Днище: Объем бетона лоток, м³	Днище: ПН10	Днище:	Плита перекрытия: КС10.3	Плита перекрытия: КС10.6	Плита перекрытия:	Плита перекрытия:	Плита перекрытия:	Плита перекрытия:	Плита перекрытия:	Плита перекрытия:	Плита перекрытия:	Плита перекрытия:	Плита перекрытия:	Плита перекрытия:	Плита перекрытия:	Плита перекрытия:	Горловина: КО6	Горловина:	Горловина:	Горловина: КС7.3	Горловина: Скобы, шт.	Тип люка: Л	Тип люка: Т	Тип люка: Рн	Марка стремянки
1	2	3	4	5	6	7	8	9																									
											В4																						
2	КСП	1820	1820	300	1000	1200	620	0,45	1	—	—	—	2	—	—	—	—	—	1	—	—	—	—	—	—	1	—			2	1	—	—	С1-02

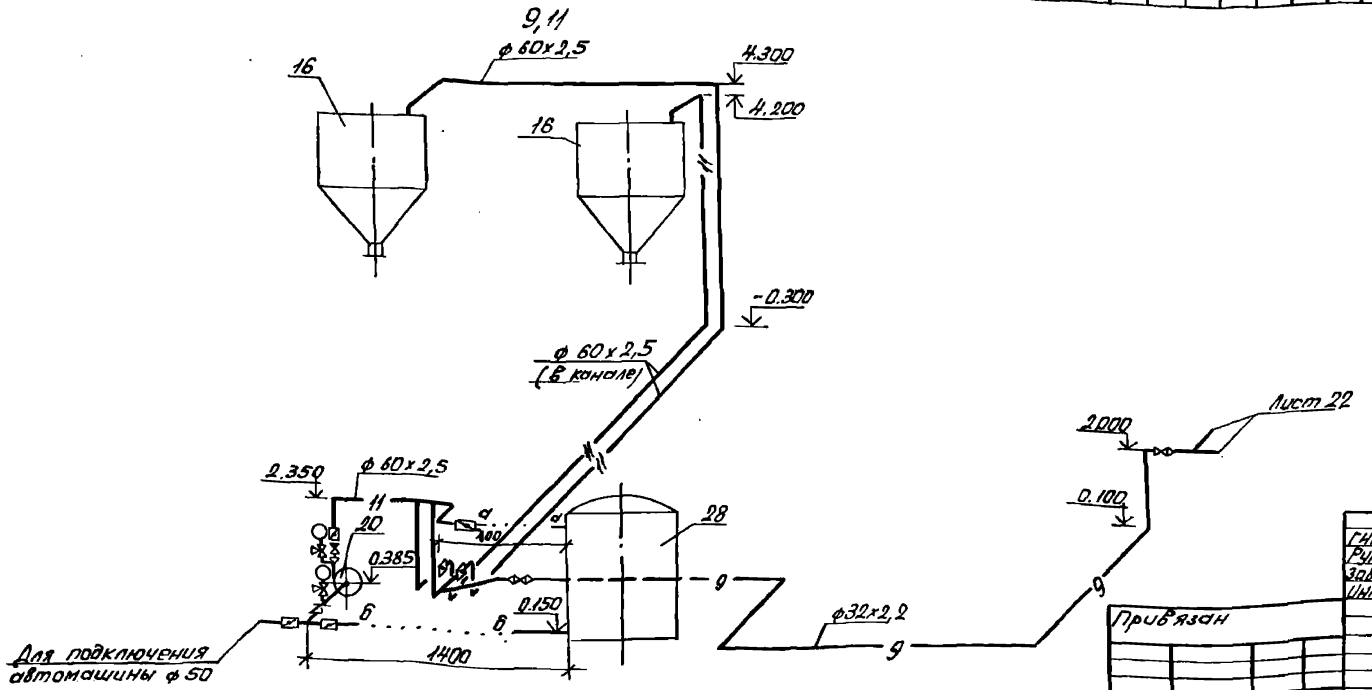

ГНП	Масленик		
Рук. бр.	Боярщинов		
Зав. сек.	Гаррес		
Инж. Зк	Вертикова		

Привязан

Инв. №

503-4-70.13.91 ВК

Автотранспортное предприятие на 100 грузовых автомобилей с частично закрытой стоянкой

Производственный корпус

Стадия	Лист	Листов
РП	26	

Таблицы колодцев, схемы систем 9,11

Новосибирское арендное предприятие ГИПРОАВТОТРАНС

Инв. № подл. | Подпись и дата | Взам. инв. №

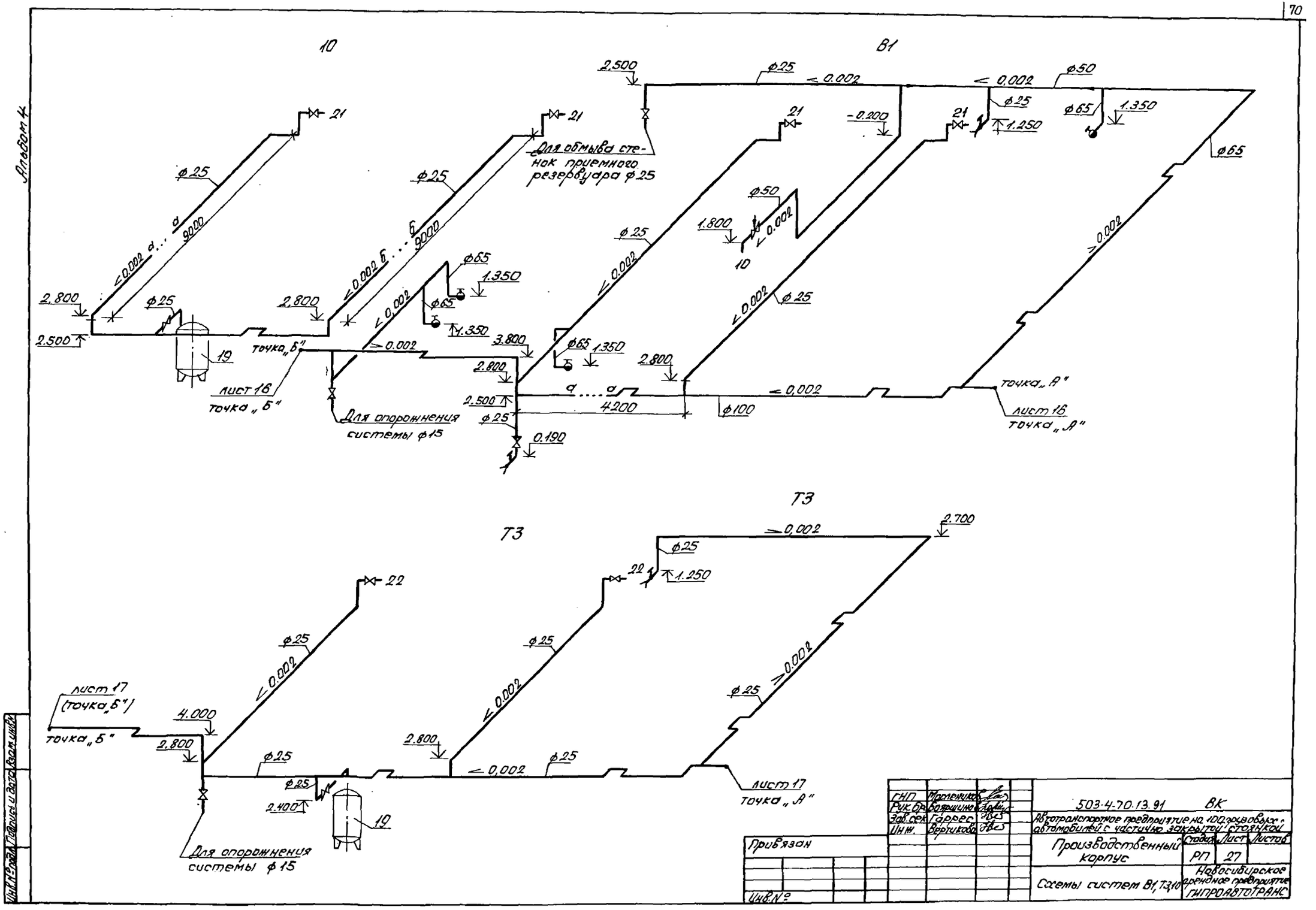
Альбом 4
10
В1
Т3
Т3
Для обмыва стенок приемного резервуара ф25
Для опорожнения системы ф15
Для опорожнения системы ф15
точка „Б"
лист 16
точка „Б"
точка „А"
лист 16
точка „А"
лист 17
(точка „Б")
точка „Б"
лист 17
точка „А"
ф25
ф50
ф65
ф100
9000
4200
2.500
2.800
3.800
1.350
1.250
1.800
0.190
2.400
4.000
2.700
-0.200
0.002
21
22
19
10
Инв. № подл. | Подпись и дата | Взам. инв.
ГНП Масленников
Рук. бр. Боярщинов
Зав. сек. Гаррес
Инж. Вертикова
503-4-70.13.91 ВК
Автотранспортное предприятие на 100 грузовых автомобилей с частично закрытой стоянкой
Производственный корпус
Схемы систем В1, Т3, 10
Стадия РП
Лист 27
Листов
Новосибирское арендное предприятие ГИПРОАВТОТРАНС
Привязан
Инв. №

Альбом 4

1-1

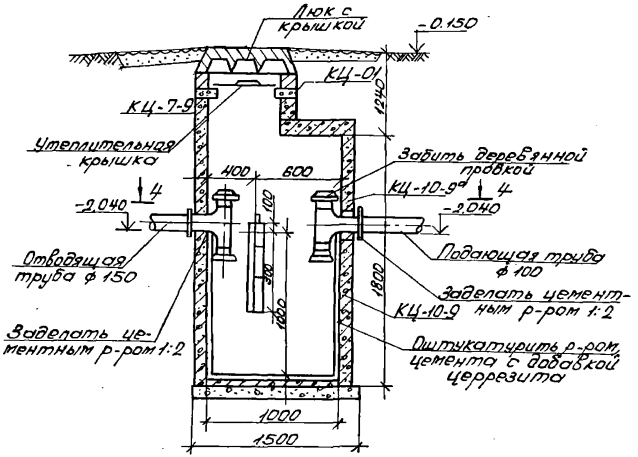

2-2

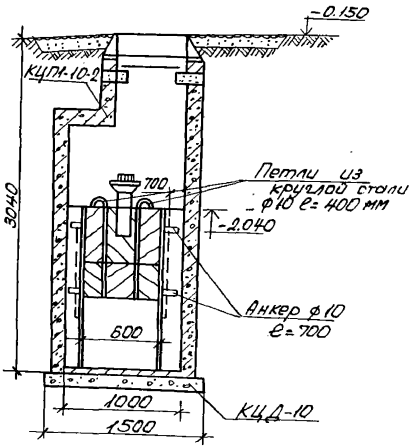

За относительную отметку 0.000 принят уровень чистого пола производственного корпуса.

4-4

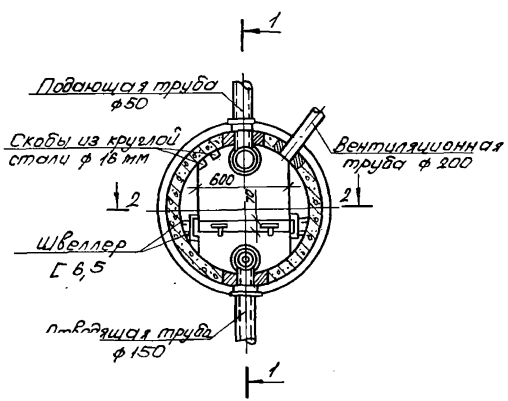

ГИП	Тасленников		503-4-70.13.91	ВК
Рук.бр.	Болршинов		Автотранспортное предприятие на 100 грузовых автомобилей с частично закрытой стоянкой	
Зав.сек.	Гаррес			
Инж.	Вертикова		Производственный корпус	Стадия: РП; Лист: 28; Листов:
Привязан:			Отстойный колодец с маслоуловителем	Новосибирское арендное предприятие ГИПРОАВТОТРАНС
Инв. №				

gost.e-ecolog.ru