ЗОНАЛЬНЫЙ ТИПОВОЙ ПРОЕКТ
503-4-70.13.91

ПРОИЗВОДСТВЕННЫЙ КОРПУС АВТОТРАНСПОРТНОГО ПРЕДПРИЯТИЯ НА 100 ГРУЗОВЫХ АВТОМОБИЛЕЙ С ЧАСТИЧНО-ЗАКРЫТОЙ СТОЯНКОЙ

/ДЛЯ СТРОИТЕЛЬСТВА В ЗАПАДНО-СИБИРСКОЙ ЗОНЕ РСФСР/

АЛЬБОМ 3

АР АРХИТЕКТУРНЫЕ РЕШЕНИЯ стр. 3-12
КЖ КОНСТРУКЦИИ ЖЕЛЕЗОБЕТОННЫЕ стр. 13-64
КМ КОНСТРУКЦИИ МЕТАЛЛИЧЕСКИЕ стр. 65-77

СТП 1667/

gost.e-ecolog.ru

ЗОНАЛЬНЫЙ ТИПОВОЙ ПРОЕКТ

503-4-70.13.91

ПРОИЗВОДСТВЕННЫЙ КОРПУС АВТОТРАНСПОРТНОГО ПРЕДПРИЯТИЯ НА 100 ГРУЗОВЫХ АВТОМОБИЛЕЙ С ЧАСТИЧНО-ЗАКРЫТОЙ СТОЯНКОЙ

/ДЛЯ СТРОИТЕЛЬСТВА В ЗАПАДНО-СИБИРСКОЙ ЗОНЕ РСФСР/

АЛЬБОМ 3

ПЕРЕЧЕНЬ АЛЬБОМОВ

АЛЬБОМ 1	ПЗ	ПОЯСНИТЕЛЬНАЯ ЗАПИСКА
АЛЬБОМ 2	ТХ	ТЕХНОЛОГИЯ ПРОИЗВОДСТВА
	ЭМ	СИЛОВОЕ ЭЛЕКТРООБОРУДОВАНИЕ
	ЭО	ЭЛЕКТРИЧЕСКОЕ ОСВЕЩЕНИЕ
	СС	СВЯЗЬ И СИГНАЛИЗАЦИЯ
	АПЖ	АВТОМАТИЧЕСКОЕ ПОЖАРОТУШЕНИЕ
АЛЬБОМ 3	АР	АРХИТЕКТУРНЫЕ РЕШЕНИЯ
	КЖ	КОНСТРУКЦИИ ЖЕЛЕЗОБЕТОННЫЕ
	КМ	КОНСТРУКЦИИ МЕТАЛЛИЧЕСКИЕ
АЛЬБОМ 4	ОВ	ОТОПЛЕНИЕ И ВЕНТИЛЯЦИЯ
	ВК	ВНУТРЕННИЕ ВОДОПРОВОД И КАНАЛИЗАЦИЯ
АЛЬБОМ 5	АОВ	АВТОМАТИЗАЦИЯ ОТОПЛЕНИЯ И ВЕНТИЛЯЦИИ
	АВК	АВТОМАТИЗАЦИЯ ВНУТРЕННЕГО ВОДОПРОВОДА И КАНАЛИЗАЦИИ
АЛЬБОМ 6	КЖИ	СТРОИТЕЛЬНЫЕ ИЗДЕЛИЯ
АЛЬБОМ 7	СО	СПЕЦИФИКАЦИИ ОБОРУДОВАНИЯ
АЛЬБОМ 8	ВМ	ВЕДОМОСТИ ПОТРЕБНОСТИ В МАТЕРИАЛОВ
АЛЬБОМ 9	С	СМЕТЫ
АЛЬБОМ 10		ПРОЕКТНЫЕ МАТЕРИАЛЫ ПО ПЕРЕВОДУ ПОМЕЩЕНИЙ ПРОИЗВОДСТВЕННОГО КОРПУСА НА РЕЖИМ СОТ

РАЗРАБОТАН
НОВОСИБИРСКИМ АРЕНДНЫМ ПРЕДПРИЯТИЕМ
ГИПРОАВТОТРАНС

ГЛАВНЫЙ ИНЖЕНЕР Я.И. ВИЛЬБЕРГЕР
ГЛАВНЫЙ ИНЖЕНЕР ПРОЕКТА Г.Л. МАСЛЕНИКОВ

УТВЕРЖДЕН И ВВЕДЕН В ДЕЙСТВИЕ
НОВОСИБИРСКИМ ОБЛИСПОЛКОМОМ
ПРОТОКОЛ ОТ 22.11.91 N 21

Альбом 3

№№ листов	Наименование и обозначение документов Наименование листа	Стр.
	Содержание альбома	2
	Архитектурные решения	
АР-1	Общие данные /начало/	3
АР-2	Общие данные /окончание/	4
АР-3	План на отм. 0.600	6
АР-4	Фрагменты 1, 2	6
АР-5	Планы венткамер на отм. 4.200	7
АР-6	План кровли. Разрез 1-1	8
АР-7	Фасады 1÷17; 17÷1; А÷Л; Л÷А	9
АР-8	Схемы расположения легких перекрытий и сетчатых перегородок	10
АР-9	Планы полов	11
АР-10	Узлы, детали	12
	Чертежи КЖ	
КЖ-1	Общие данные (начало)	13
КЖ-2	Общие данные (окончание)	14
КЖ-3	Схема расположения элементов фундаментов	15
КЖ-4	Спецификация к схеме расположения элементов фундаментов	16
КЖ-5	Узел 1...4 к схеме расположения элементов фундаментов	17
КЖ-6	Узел 5...9 к схеме расположения элементов фундаментов	18
КЖ-7	Узел 10; 11. Фрагмент 1 к схеме расположения элементов фундаментов	19
КЖ-8	Узел 12...16 к схеме расположения элементов фундаментов	20
КЖ-9	Фундамент Фм1...Фм4	21
КЖ-10	Фундамент Фм5...Фм6, Фм19...Фм24	22
КЖ-11	Фундамент Фм7, Фм8, Фм9	23
КЖ-12	Фундамент Фм10, Фм11	24
КЖ-13	Фундамент Фм12...Фм16	25
КЖ-14	Фундамент Фм17...Фм18	26
КЖ-15	Схема расположения элементов подземного хозяйства	27
КЖ-16	Спецификация к схеме расположения элементов подземного хозяйства	28
КЖ-17	Подземное хозяйство. Фундамент Фом1. План на отм. 0.000 и на отм. -0.400	29
КЖ-18	Подземное хозяйство. Фундамент ФОм1	30
КЖ-19	Подземное хозяйство. Фундамент ФОм1. Узел 2.3	31
КЖ-20	Подземное хозяйство. Фундамент ФОм2	32
КЖ-21	Подземное хозяйство. Фрагмент 1 для ФОм2.	33
КЖ-22	Подземное хозяйство. Фрагмент 2 для ФОм2.	34
КЖ-23	Подземное хозяйство. Спецификации на ФОм2. Ведомость расхода стали, кг	35
КЖ-24	Подземное хозяйство. Фундамент. ФО3 План на отм. 0.000	36
КЖ-25	Подземное хозяйство. Фундамент ФОм3. План на отм. ниже 0.000	37
КЖ-26	Подземное хозяйство. Фундамент ФОм3 Сечения 3-3...13-13. Узел 1...6.	38
КЖ-27	Подземное хозяйство. Фундамент ФОм9. Поддон ПД1	39
КЖ-28	Подземное хозяйство. Фундамент ФОм9. Колодец К1; К2. Приямок 1.	40
КЖ-29	Подземное хозяйство. Фундамент ФОм10.	41
КЖ-30	Подземное хозяйство. Фрагмент 3. Фундамент ФОм4...ФОм11.	42
КЖ-31	Подземное хозяйство. Фундамент ФОм12...ФОм23.	43
КЖ-32	Подземное хозяйство. Приямок 2...5. Сечение 2-2...9-9.	44
КЖ-33	Подземное хозяйство. Канал 1...10.	45
КЖ-34	Подземное хозяйство. Канал 11...13. Сечение 1-1...22-22.	46
КЖ-35	Подземное хозяйство. Спецификации.	47
КЖ-36	Резервуар приемный РЕП1. Сечения 1-1...2-2.	48
КЖ-37	Резервуар приемный РЕП1. Схема расположения панелей стен, щитов перекрытия	49
КЖ-38	Резервуар приемный РЕП1. Днище монолитное ДМ1. Сечение 1-1...2-2.	50
КЖ-39	Стеллаж для зарядки аккумуляторов	51
КЖ-40	Схема расположения колонн, ферм.	52
КЖ-41	Схема расположения плит покрытия	53
КЖ-42	Схема расположения элементов торцового фахверка. Сечение 1-1...4-4.	54
КЖ-43	Спецификация к схемам расположения колонн, ферм, элементов торцового фахверка, плит покрытия.	55
КЖ-44	Фундамент под оборудование ФОм24...ФОм29	56
КЖ-45	Схема расположения колонн, ригелей, металлических балок, венткамер	57
КЖ-46	Узлы 1...10. Сечения 7-7...10-10 к схеме расположения колонн, ригелей, столиков, балок венткамер	58
КЖ-47	Схемы расположения плит перекрытия венткамер на отм. 4.200	59
КЖ-48	Схема расположения плит перекрытия венткамеры на отм. 4.800	60
КЖ-49	Участки монолитные Ум1...Ум3	61
КЖ-50	Схема расположения колонн для перегородок	62
КЖ-51	Схемы расположения панелей стен по оси А; Л; 1	63
КЖ-52	Схема расположения панелей стен по оси 17	64
	Чертежи КМ	
КМ-1	Общие данные (начало)	65
КМ-2	Общие данные (продолжение)	66
КМ-3	Общие данные (продолжение)	67
КМ-4	Общие данные (продолжение)	68
КМ-5	Общие данные (окончание)	69
КМ-6	Схема расположения элементов подвесных путей.	70
КМ-7	Сечение 1-1...8-8. Фрагмент 1 к схеме расположения элементов подвесных путей.	71
КМ-8	Схема расположения элементов лестницы около оси 3, А, Л. Узел 1.	72
КМ-9	Схема расположения элементов лестницы между осями Д и Е, под емкость 16м³. Узел 1...3	73
КМ-10	Стойки металлические СК1...СК12.	74
КМ-11	Схемы расположения элементов площадки на отм. 3.000, площадок приемного резервуара.	75
КМ-12	Сечение 1-1...9-9, узел 1...5 к схемам расположения элементов площадок.	76
КМ-13	Схема расположения элементов площадки на отм. 2.200. Стойка СК13.	(77)

Инв. № подл. | Подпись и дата | Взам. инв. №

ГИП	Масленико		503-4-70.13.91
Рук.бр.	Бояршинов		Автотранспортное предприятие на 100 грузовых автомобилей с частично закрытой стоянкой
Гл.спец.	Стрехнин		
Гл.спец.	Серебров		

Производственный корпус	Стадия	Лист	Листов
	РП	1	1
Содержание альбома	Новосибирское арендное предприятие ГИПРОАВТОТРАНС		

Копировал [подпись] Формат А2

Альбом 3

Ведомость рабочих чертежей основного комплекта

Лист	Наименование	Примечание
1	Общие данные (начало)	
2	Общие данные (окончание)	
3	План на отм. 0.000	
4	Фрагменты 1,2	
5	Планы венткамер на отм. 4.200	
6	План кровли. Разрез 1-1	
7	Фасады 1÷17; 17÷1; А÷А; А÷А	
8	Схемы расположения легких перекрытий и сетчатых перегородок	
9	Планы полов	
10	Узлы, детали	

Ведомость ссылочных и прилагаемых документов (начало)

Обозначение	Наименование	Примечание
	Ссылочные документы	
ГОСТ 8484-82	Плиты подоконные железобетонные для производственных зданий	
Серия 1.038.1-1, вып. 1	Перемычки железобетонные для зданий с кирпичными стенами	
Серия 1.136-10	Двери деревянные внутренние для жилых и общественных зданий	
Серия 1.400-15 вып. 1	Унифицированные закладные изделия железобетонных конструкций для крепления технологических конструкций и устройств	

Ведомость ссылочных и прилагаемых документов (окончание)

Обозначение	Наименование	Примечание
Серия 1.431-10 вып. 2	Перегородки консольные сетчатые стальные	
Серия 1.431.9-84	Перегородки каркасные из гипсокартонных листов для зданий промышленных предприятий	
Серия 1.435.9-17, вып. 1	Ворота распашные	
Серия 1.436.2-22, вып. 2	Двери металлические противопожарные для производственных зданий и сооружений	
Серия 1.436.3-16/88, вып. 0	Окна с переплетами из гнутых профилей, изготовляемых из тонколистовой стали, и механизмы открывания	
Серия 1.436.3-19, вып. 0	Двери с применением гнутых профилей из тонколистовой стали	
Серия 1.436.3-21, вып. 0	Окна с переплетами из гнуто-сварных стальных профилей и механизмы открывания	
Серия 1.444-1, вып. 1	Конструкции полов производственных зданий автомобильной промышленности	
Серия 1.454.3-20/88, вып. 0	Фонари зенитные с применением гнутых профилей из тонколистовой стали	
Серия 2.436-19, вып. 0	Узлы окон со стальными переплетами по серии 1.436.3-21, вып. 0	
Серия 2.460-14	Типовые узлы покрытий промышленных зданий в местах пропуска вентиляционных шахт	
Серия 2.460-15	Гипсовые узлы покрытий промышленных зданий в местах установки крышных вентиляторов	
Серия 2.460-18, вып. 1,2	Узлы покрытий одноэтажных производственных зданий с рулонными кровлями и железобетонными плитами	
Шифр 42-74, вып. 1	Ворота раздвижные складчатые	
Т.п. 407-3-517.88, ал. 2	Трансформаторная подстанция с четырьмя кабельными вводами (1)(6) кВ на два трансформатора мощностью до 2×630 кВА	
	Прилагаемые документы	
Альбом 7 АР.СО	Спецификация оборудования	
Альбом 8 АР, ВМ	Ведомости потребности в материалах	

Ведомость спецификаций

Лист	Наименование	Примечание
4	Спецификация заполнения проемов Спецификация перемычек	
5	Спецификация материалов на рамку Р1	
8	Спецификация элементов легких перекрытий Спецификация сетчатых перегородок	
10	Спецификация элементов колесоотбоя	

Проект разработан в соответствии с действующими нормами и правилами и обеспечивает взрывобезопасность и пожаробезопасность при эксплуатации объекта.

Главный инженер проекта (Масленников)

Инв. № подл. | Подпись и дата | Взам. инв. №

привязан

Инв. №

503-4-70.13.91 АР

ГИП	Масленников	
Рук. бр.	Нонин	
Гл. спец.	Серебров	
Зав. сек.	Коровкин	
Дев. арх.	Окунцев	

Автотранспортное предприятие на 100 грузовых автомобилей с частично закрытой стоянкой

Производственный корпус

Стадия	Лист	Листов
РП	1	10

Общие данные (начало)

Новосибирское архитектурное предприятие ГИПРОАВТОТРАНС

Копировал Формат А2

Альбом 3

Ведомость отделки помещений
Площадь м²

Наименование или номер помещения	Потолок		Стены или перегородки		Низ стен или перегородок (панель)			Примечание
	Площадь	Вид отделки	Площадь	Вид отделки	Площадь	Вид отделки	Высота, мм	
Участки: слесарно-механический мойки агрегатов шиномонтажный шиномонтажный, деревообрабатывающий и обойный сварочно-кузнечный склад масел отстойник с ограждающим экраном, эстакада или V проектировочная склад запасных частей агрегатов и материалов цтп. Электрощитовая склад вентиляционного оборудования. Вентиляторы агм	1785,5	Расшивка швов известковая окраска	5239,5	Затирка известковая окраска				
Участки тб-1, тб-2, тр закрытая стоянка автомобилей автоматического пожаротушения	2904,4	Расшивка швов известковая окраска	2970,0	Затирка известковая окраска	712,8	окраска эмалью пф-115	1800	
Участки диагностики, компрессорная, ремонта электрооборудования	272,5	то же	709,5	то же	198,8	Облицовка глазурованной керамической плиткой	1800	
Участок мой-ки, душевая	157,7	Расшивка швов окраска эталью пф-115	59,6 11,8	Затирка, штукатурка, окраска эмалью пф-115	198,6	Облицовка глазурованной керамической плиткой	3000	
Цуп и мастер коридор в осях 13-17, операторская	61,2	Расшивка швов известковая окраска	312,4	Затирка известковая окраска	120,8	окраска эмалью пф-115	1500	
Гардеробы, уборные	47,0	то же	38,0 111,3	Затирка штукатурка известковая окраска	157,2	Облицовка глазурованной керамической плиткой	2000	
Участок ремонта аккумуляторов, кислотная, зарядная, реагентная	71,2	то же	140,2	Затирка известковая окраска	147,6	Облицовка кислотоупорной плиткой ГОСТ 961-89 на кислотоупорном растворе	200	
Краскоприготовительная, окрасочный участок	210,1	Расшивка швов окраска эталью пф-115	588,0 27,0	Затирка штукатурка окраска эмалью пф-115	141,1	Облицовка, глазурованной керамической плиткой	1800	
Воздухозаборные шахты вентиляторов, тамбур входа в осях 16-17, Е-14	60,6	Расшивка швов окраска эталью пф-115	161,2 484,2	Затирка штукатурка окраска эталью пф-115	—	—	—	

Общие указания

1. Проект разработан на основании задания на разработку заказного типового проекта, утвержденного новосибирским облисполкомом 31.01.90 г
2. Степень огнестойкости - II
3. За условную отметку 0.000 принят уровень чистого пола здания, что соответствует абсолютной отметке ____
4. Проект разработан для применения в районах с расчетной зимней температурой наружного воздуха минус 40°С, нормативное значение ветрового давления для III географического района, нормативное значение веса снегового покрова для IV географического района. Сейсмичность не выше 6 баллов
5. Горизонтальную гидроизоляцию кирпичных участков стен выполнить из цементно-песчаного раствора состава 1:2, δ=30 мм

   Вокруг здания выполнить асфальтобетонную отмостку шириной 0,7 м, δ=30 мм по щебеночному основанию δ=120 мм
6. Наружные стены выполнить из керамзитобетонных панелей γ=1200 кг/м³, δ=300 мм

   Кирпичные забелки выполнить из обыкновенного кирпича м75 на растворе м50, δ=510 мм

   Внутренние перегородки выполнить позлементной сборки на металлическом каркасе с обшивкой гибкокартонными листами, δ=100, 160 мм

   Кирпичные участки выполнить из кирпича м75 на растворе м50, δ=250, 120 мм с армированием 2Ф4Вр1 через 5 рядов кладки

   В откосы дверных проемов заложить деревянные антисептированные пробки разъемом 250×180×65 (h) не менее 3х штук на откос
7. Проект разработан для производства работ при положительных температурах наружного воздуха

   При производстве работ при отрицательных температурах выполнять требования СНиП 2.01.07-85 и СНиП 3.03.01-87

   Выбор способа производства работ в зимних условиях производит организация, привязывающая типовой проект, в зависимости от конкретных условий
8. Характеристики грунтов основания и указания по устройству фундаментов см лист КЖ-3
9. В перегородках венткамер предусматривается звукоизоляция минераловатными плитами
10. Указания по наружной отделке

    Стеновые панели окрашиваются цементно-перхлорвиниловыми красками ЦПХВ. Для получения шероховатой поверхности в состав красок следует вводить наполнитель фракцией до 2 мм

    Кирпичные забелки штукатурятся улучшенной каменной штукатуркой

    Ворота, окна металлические элементы окрасить эталью ПФ-115 /ГОСТ 6465-76*/

Основные строительные показатели

Наименование	Ед изм	Всего	В том числе подземная часть	Примечание
Площадь застройки	м²	5274,4	—	
Общая площадь	м²	5722,0	—	
Строительный объем	м³	50635,6	—	

ГИП	Пасленков		503-4-70.13.91 АР
Рук. бр	Боршинов		Автотранспортное предприятие на 100 грузовых автомобилей с частично закрытой стоянкой
Гл. спец	Серебров		Производственный корпус
Вед. арх	Окунцов		Общие данные (окончание)

Стадия	Лист	Листов
РП	2	

Новосибирское проектное предприятие ГИПРОАВТОТРАНС

Привязан

Инв. №

Копировал Муртазина

Формат А2

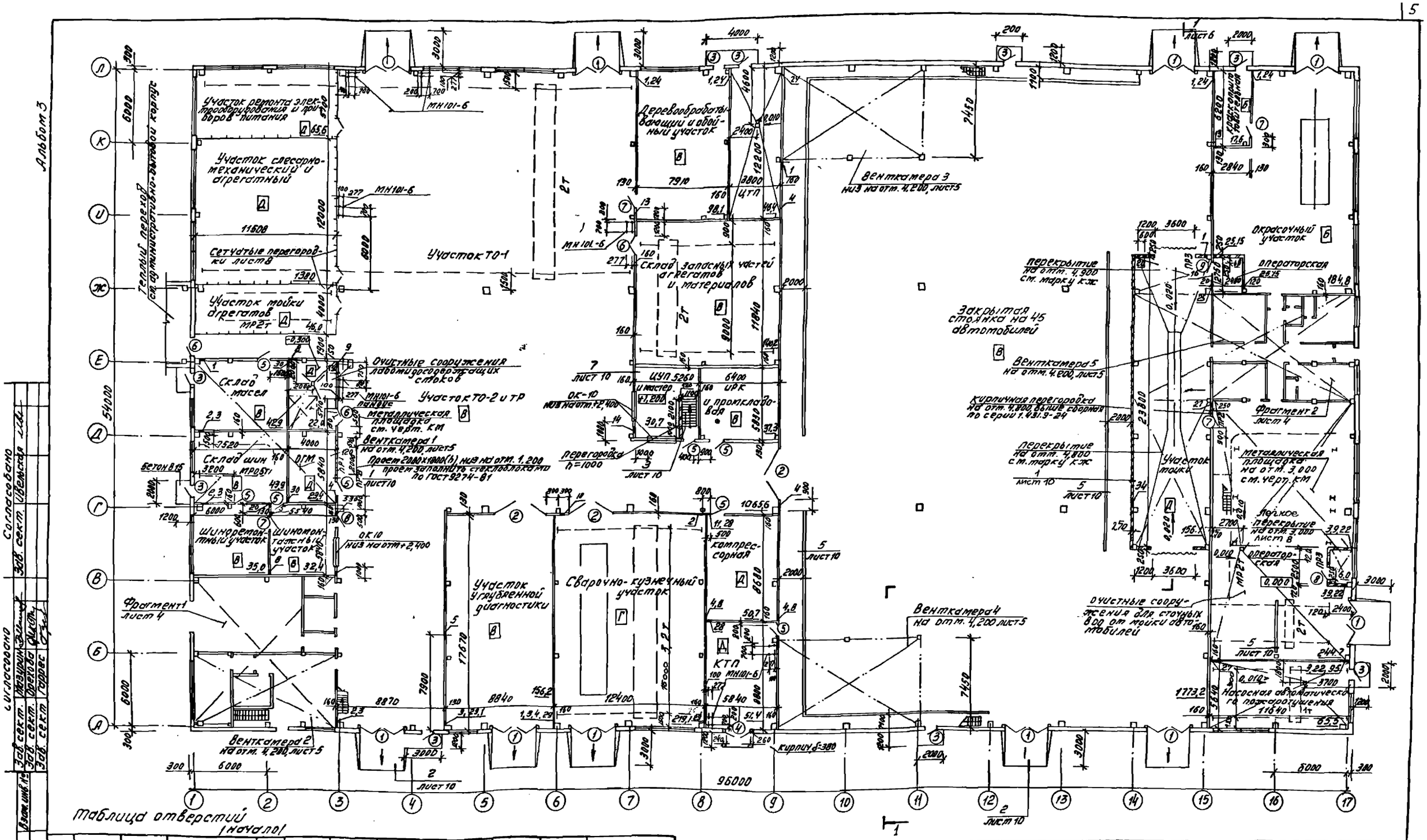

Таблица отверстий (начало)

№ отв.	Размер в х h	↓ низа	Назначение	1	2	3	4	1	2	3	4
				5	350х350	5,655	ОВ	11	310х310	6,108	ОВ
1	2	3	4	6	350х350	2,225	ОВ	12	400х400	5,270	ОВ
1	200х200	6,600	ОВ	7	400х400	3,200	ОВ	13	350х350	5,655	ОВ
2	200х200	3,700	ОВ	8	100х100	2,450	ВК	14	258х250	5,708	ОВ
3	200х200	0,000	ОВ	9	300х300	2,400	ВК	15	465х465	2,800	ОВ
4	310х310	2,850	ОВ	10	868х860	7,540	ОВ	16	170х170	2,700	ОВ

ГИП	Масленников	
Рук. бр.	Бояршинов	
Гл. спец.	Серебров	
Зав. сек.	Коробкина	
Вед. арх.	Окунцов	

Привязан

Инв. №

503-4-70.13.91 АР

Автотранспортное предприятие на 100 грузовых автомобилей с частично закрытой стоянкой

Производственный корпус

Стадия	Лист	Листов
РП	3	

План на отм. 0.000

Новосибирское арендное предприятие ГИПРОАВТОТРАНС

Согласовано: Зав. сект. Ивельская; Зав. сект. Мазурин; Зав. сект. Орехова; Зав. сект. Гаррес

Согласовано: Зав. сект. Мазурин; Зав. сект. Орехова; Зав. сект. Гаррес

Взам. инв. №; Подпись и дата; Инв. № подл.

Копировал Миртазина

Формат А2

Альбом 3

Фрагмент 1

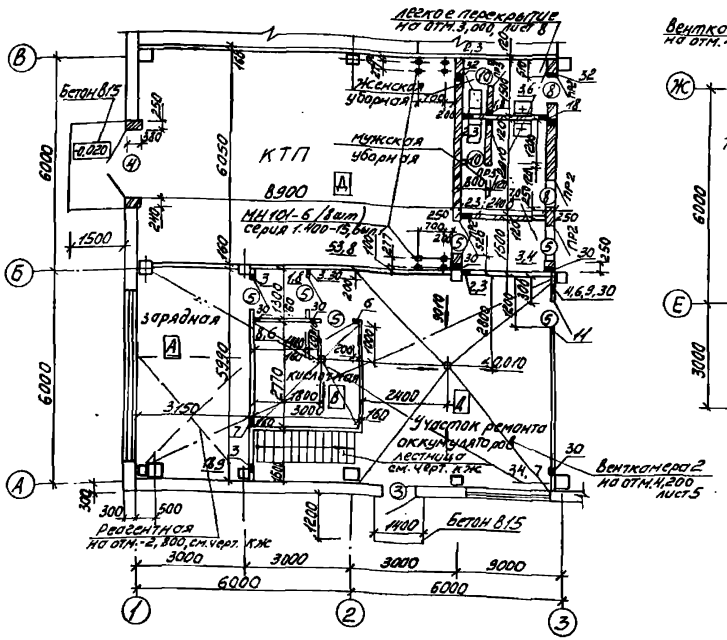

Фрагмент 2

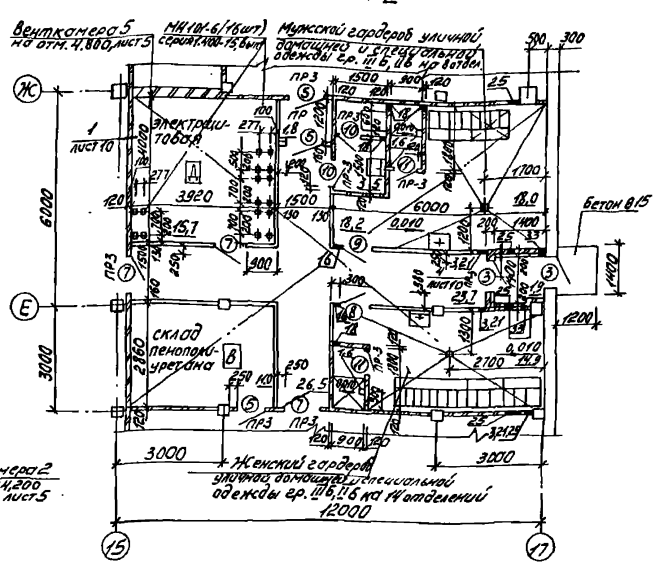

Спецификация заполнения проемов

Марка, поз.	Обозначение	Наименование	Кол.	Масса ед. кг	Примечание
1	Шифр 42-74, вып 1	Ворота ВРС3,6×4,2	10	988	
2/2*	Серия 1.435.9-17, вып.1	Ворота ВР4,2×4,2-Т	1/2*	753	см. п.п.2
3	Серия 1.436.3-19, вып.0	Дверной блок ДНС9-24Г	11	69,2	
4	Т.П. 407-3-517.88, Ал. 2, л. АСИ-20	Дверной блок ДН24-19Г-1Ж	2		
5	Серия 1.436.2-22, вып.2	Противопожарная дверь ДМП 21-9/1,5-Б	20	81,8	
6	То же	Противопожарная дверь ДМП 21-14/1,5-Б	3	128,9	
7	Серия 1.136-10	Дверной блок ДГ21-10П	8		
8	То же	То же ДГ21-8П	7		
9	То же	То же ДГ21-8Л	4		
10	То же	То же ДГ21-7Л	4		
11	То же	То же ДГ21-7ППВ	2		
ОК1	Серия 1.436.3-16/88, вып.0	Окно ОТР12.24-2 (2шт)	8	135	
	ГОСТ 8484-82	Подоконная плита по 12.20.35 (2шт)	8	21	
ОК2	Серия 1.436.3-16/88, вып.0	Окно ОТР12.24-2 (2шт) нижнее	24	135	
	То же	Окно ОГР 12.24-2 (2шт) верхнее	24	118	
	ГОСТ 8484-82	Подоконная плита по 12.20.35 (2шт)	48	21	
ОК3	Серия 1.436.3-16/88, вып.0	Окно ОТР 12.24-2 (1шт)	3	135	
	ГОСТ 8484-82	Подоконная плита по 12.20.35 (2шт)	6	21	
ОК4	Серия 1.436.3-16/88, вып.0	Окно ОТР 12.24-2 (2шт)	24	135	
	ГОСТ 8484-82	Подоконная плита по 12.20.35 (4шт)	48	21	

Ведомость проемов ворот и дверей

Марка, поз.	Размер проема в мм
1	3600 × 4200
2	4200 × 4200
3	900 × 2400
4	1910 × 2400
5,7	1010 × 2100
6	1500 × 2100
8,9	810 × 2100
10,11	710 × 2100

Ведомость перемычек

Марка, поз.	Схема сечения
ПР1	1
ПР2	2
ПР3	2

Таблица отверстий (окончание)

№ отв.	Размер в×h	↓ низа	Назначение
1	2	3	4
17	350×350	2,600	ОВ
18	200×200	2,150	ВК
19	780×780	3,000	ОВ
20	600×600	3,900	ОВ
21	200×200	3,500	ОВ
22	200×200	4,300	ОВ
23	600×600	6,600	ОВ
24	400×400	4,300	ВК
25	300×300	2,400	ВК
26	200×200	2,150	ВК
27	300×200	7,500	ЭЛ
28	200×200	7,500	ЭЛ
29	300×200	7,500	ЭЛ
30	100×100	3,900	ЭЛ
31	300×200	7,000	ЭЛ
32	300×400	6,700	ЭЛ
33	200×200	4,300	ВК
34	200×200	7,100	ВК
35	300×300	6,500	ВК

Спецификация перемычек (окончание)

Марка, поз.	Обозначение	Наименование	Кол.	Масса ед. кг	Примечание
ОК5	Серия 1.436.3-16/88, вып.0	Окно ОГР12.24-2 (2шт)	44	118	
	ГОСТ 8484-82	Подоконная плита по 12.20.35 (4шт)	88	21	
ОК6	Серия 1.436.3-16/88, вып.0	Окно ОТР12.24-2 (1шт)	1	118	
	ГОСТ 8484-82	Подоконная плита по 12.20.35 (2шт)	2	21	
ОК7	Серия 1.436.3-16/88, вып.0	Окно ОГР12.24-2 (2шт)	2	118	
	То же	Окно ОГР 18.24-2 (1шт)	1	163	
ОК8	Серия 1.436.3-16/88, вып.0	Окно ОГР 12.24-2	7	118	
	Серия 1.436.3-21, вып.0	Окно с жалюзийной решеткой ОЖД 24-12	7	59	
	ГОСТ 8484-82	Подоконная плита по 12.20.35 (2шт)	14	21	
ОК9	Серия 1.436.3-21, вып.0	Окно с жалюзийной решеткой ОЖД 24-12	4	59	
ОК10	Серия 1.436.3-16/88, вып.0	Окно ОТД 12.24-1	3	59	
	ГОСТ 8484-82	Подоконная плита по 12.20.35 (2шт)	6	21	
ОК11	Серия 1.436.3-21, вып.0	Окно ОТР 12.24-2 (6шт)	18	135	
	То же	Окно ОТР 18.24-2 (2шт)	6	163	
	ГОСТ 8484-82	Подоконная плита по 12.20.35 (4шт)	12	21	
Ф4-2	Серия 1.464.3-20/89, вып.0	Зенитный фонарь Ф4-2	13	936	

1. Сборные перегородки запроектированы по серии 1.431.9-24 на металлическом каркасе со спаренными стойками тип Д о обшивной гипсокартонными листами б=14мм с внутренним слоем из минераловатных плит б=50мм. Толщина перегородок-130мм, с обшивкой в два слоя - 160 мм.
2. Ворота марки 2х дополнительно обшить войлоком смоченным в асбесте и покрыть листовой сталью. Расход на одни ворота: войлока /ГОСТ287-68*/-35,3м², листовой стали б=0,7мм-214,9 кг.
3. Общий вес закладных МН101-6/серия 1.400-15, вып.1/замаркированных на листах 3,4- 31,2 кг.
4. Начало таблицы отверстий см. лист 4.

Согласовано: Зав. сект. Мазурин; Зав. сект. Орехова; Зав. сект. Гаррес; Взам. инв. №; Подп. и дата; Инв. № подл.

Привязан

Инв. №

ГИП	Масленников	
РУК. БР.	Бояршинов	
ГЛ. СПЕЦ.	Серебров	
ЗАВ. СЕКТ.	Коробкина	
ВЕД. АРХ.	Окунцов	

503-4-70. 13.91 - АР

Автотранспортное предприятие на 100 грузовых автомобилей с частично закрытой стоянкой

Производственный корпус

Стадия	Лист	Листов
РП	4	

Фрагменты 1,2

Новосибирское арендное предприятие ГИПРОАВТОТРАНС

Формат А2

Альбом 3

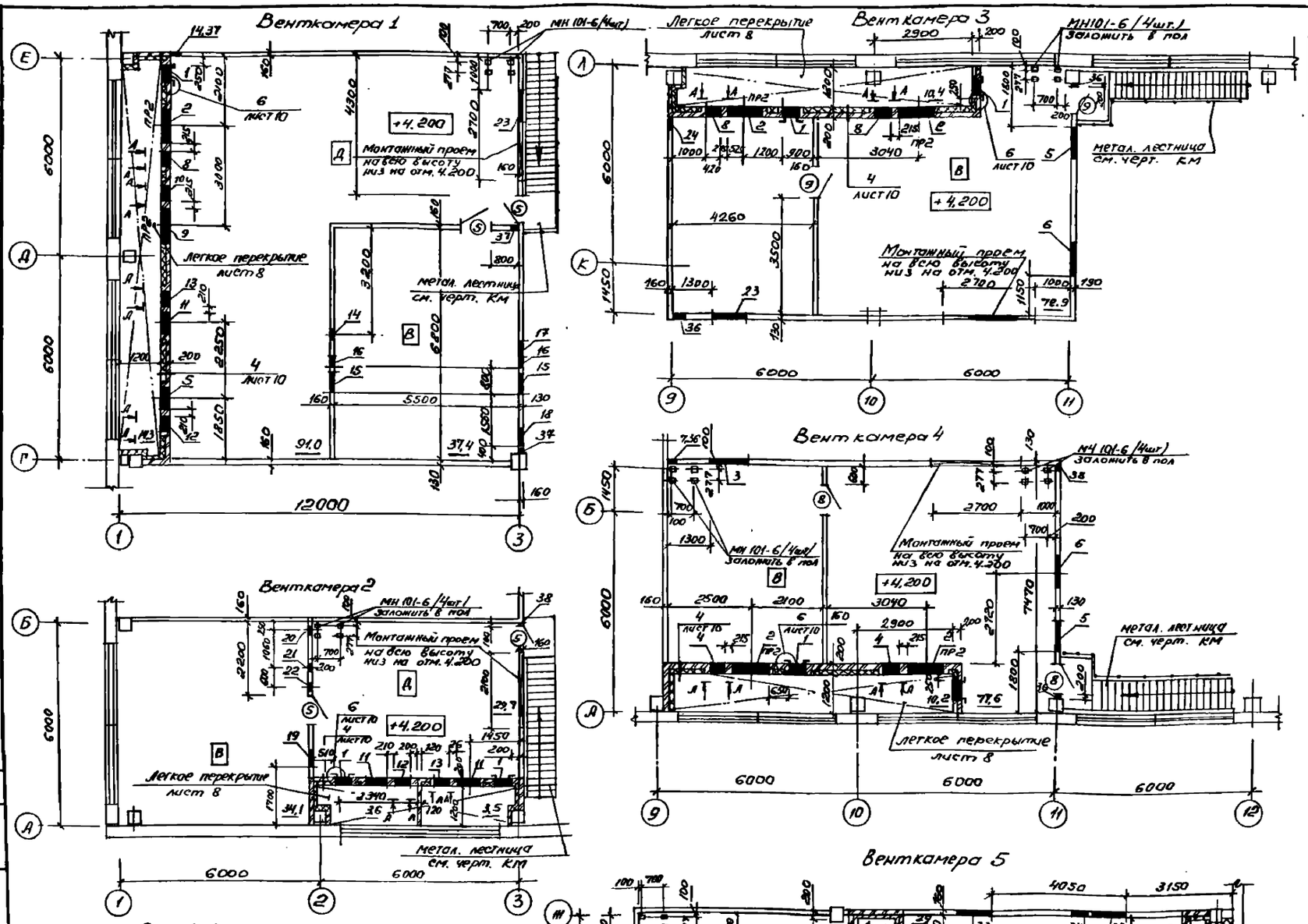

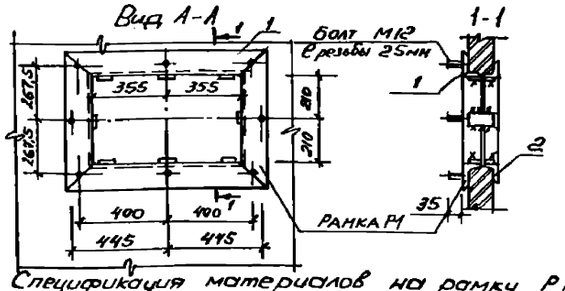

Спецификация материалов на рамку Р1

Марка, поз.	Обозначение	Наименование	Кол.	Масса ед, кг.	Примечание
1	ГОСТ 8510 - 86	L 125×80×7, e=2760	1	34,4	
2	ГОСТ 8509 - 86	L 63×6, e=2510	1	16,5	
3	ГОСТ 103 - 76*	-40×2, e=100	6	0,07	

Таблица отверстий (начало) (окончание)

№ отв.	Размер в×h	↓ низа	Назначение	№ отв	Размер в×h	↓ низа	Назначение
1	505×1255	4,500	ОВ установить Р1	20	250×250	6,000	ОВ
2	1050×1553	4,390	ОВ	21	256×250	6,500	ОВ
3	1050×1050	7,400	ОВ	22	220×220	6,500	ОВ
4	420×710	4,550	ОВ	23	1050×1050	7,400	ОВ
5	950×950	6,250	ОВ	24	400×400	6,800	ОВ
6	1050×1050	6,150	ОВ	25	505×1255	5,100	ОВ установить Р1
7	300×300	6,100	ОВ	26	1050×1553	4,990	ОВ
8	420×710	4,785	ОВ	27	660×1050	4,919	ОВ
9	1050×1553	4,433	ОВ	28	420×710	5,385	ОВ
10	420×710	4,590	ОВ	29	420×710	5,150	ОВ
11	660×1050	4,319	ОВ	30	420×710	5,070	ОВ
12	420×710	4,660	ОВ	31	420×710	5,260	ОВ
13	420×710	4,470	ОВ	32	600×600	6,750	ОВ
14	310×310	5,450	ОВ	33	1050×1050	6,750	ОВ
15	600×600	5,530	ОВ	34	465×465	6,750	ОВ
16	310×310	6,100	ОВ	36	400×400	6,100	ОВ
17	860×860	7,400	ОВ	36	300×200	7,500	ЭЛ
18	400×400	5,270	ОВ	37	300×200	7,000	ЭЛ
19	465×465	6,000	ОВ	38	200×200	7,000	ЭЛ
				39	1150×1150	7,350	ОВ

1. Общий вес болтов по виду А-А - 1,78 кг; по всем венткамерам 30,3 кг
2. Общий вес закладных деталей МН 101-6 /серия 1.400-15, вып.1/ - 12,0 кг.

Привязан

Инв. №

ГИП	Масленников	
Рук.бр.	Бояршинов	
Гл.спец.	Серебров	
Зав.сек.	Коробкина	
Вед.арх.	Окунцов	

503-4-70.13.91 - АР

Автотранспортное предприятие на 100 грузовых автомобилей с частично закрытой стоянкой

Производственный корпус

Стадия	Лист	Листов
РП	5	

Планы венткамер на отм. 4.200; 4.800

Новосибирское арендное предприятие ГИПРОАВТОТРАНС

Инв. № подл. | Подп. и дата | Взам. инв. | Зав. сект. | Зав. сект. | Орехова | Ивельская

Копировал

Формат А2

Альбом 3

План кровли

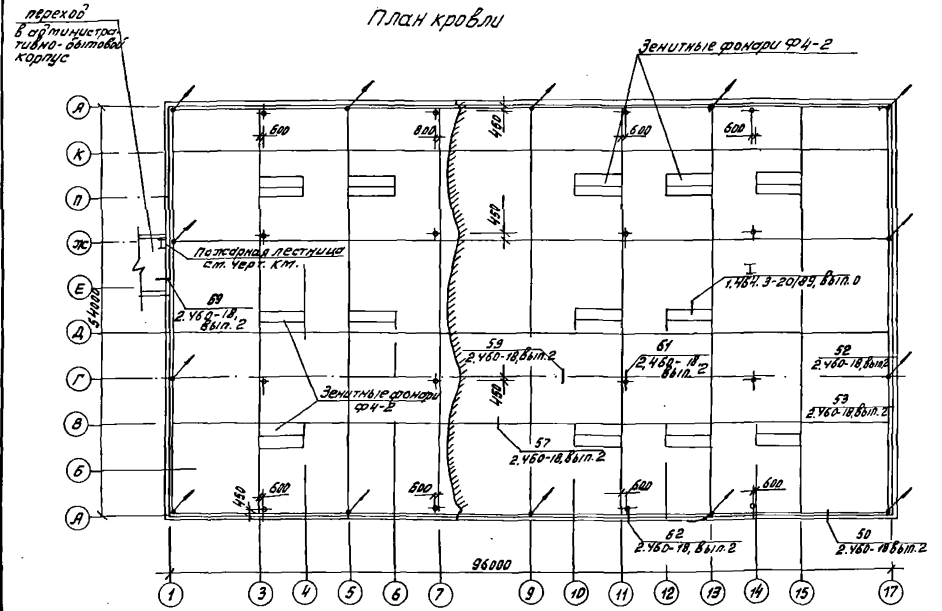

На плиты покрытия под водоизоляционный ковер уложить молниеприемную сетку. Сетку выполнить из Ф6АI /ГОСТ 5781-82/ с ячейками 12,0 х 12,0 м. /см. план кровли/. Узлы сетки проварить все металлические элементы здания, расположенные на кровле соединить с сеткой. Сетку присоединить к арматуре каркаса колонн. Все элементы молниеприемной сетки оцинковать. Общий вес сетки - 260,5 кг.

Водоизоляционный ковер состоит из 3х слоев рубероида; 2 нижних слоя из рубероида РэМ-350 /ГОСТ 10923-82/ на битумной мастике МБК-Г-75 /ГОСТ 2889-80/

Верхний слой выполнить из рубероида РКК-500А /ГОСТ 10923-82/

Водоизоляционный ковер усилить:

- в местах примыкания кровли к парапетам и др. конструктивным элементам, в местах перепадов высот одним слоем рубероида марки РКК-500А /верхний/ по двум слоям рубероида марки РэМ-350 на битумной мастике марки МБК-Г-85.

На плане кровли места пропуска сантехнических устройств условно не показаны. Заделку рулонного ковра в этих местах выполнить в соответствии с деталями серии 2.460-75, 2.460-14

Кровельные работы вести с учетом мероприятий по противопожарной защите с соблюдением правил пожарной безопасности при производстве строительно-монтажных работ и правил техники безопасности строительства

Разрез 1-1

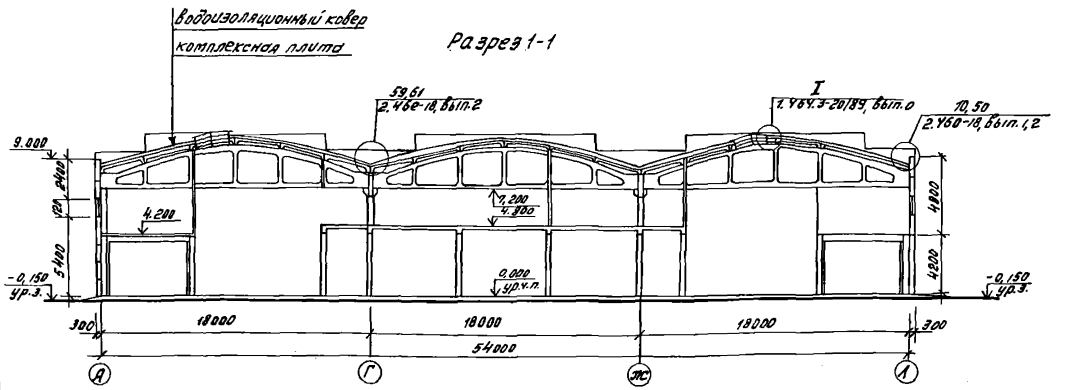

Согласовано

Зав. сект. | Гаррес

Инв. № подл. | Подпись и дата | Взам. инв.

Привязан

Инв. №

ГИП	Масленников		503-4-70.13.91 АР
Рук. бр.	Бояшинов		Автотранспортное предприятие на 100 грузовых автомобилей с частично закрытой стоянкой
Гл. спец.	Серебров		
Зав. сек.	Коробкина		Производственный корпус
Вед. арх.	Окунцов		

Стадия	Лист	Листов
РП	6	

План кровли
Разрез 1-1

Новосибирское арендное предприятие ГИПРОАВТОТРАНС

Копировал Муртазина

Формат А2

Альбом 3

Фасад 1-17

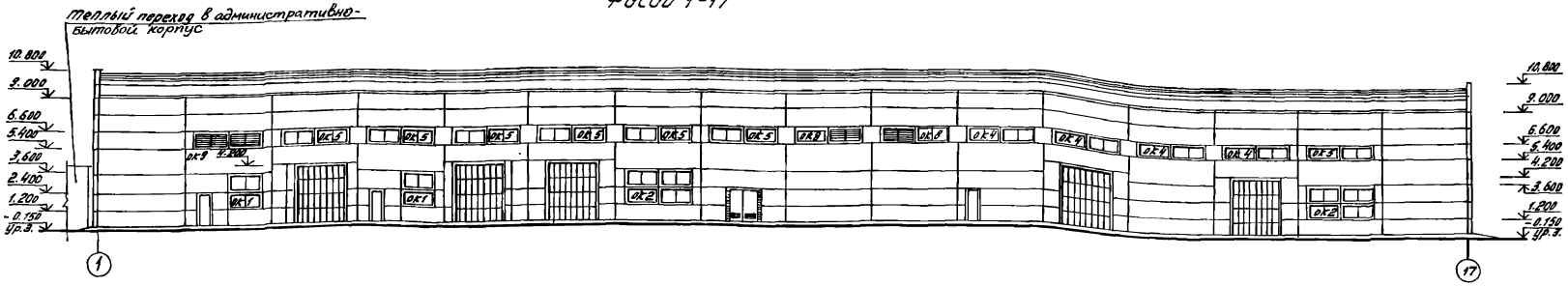

Фасад 17-1

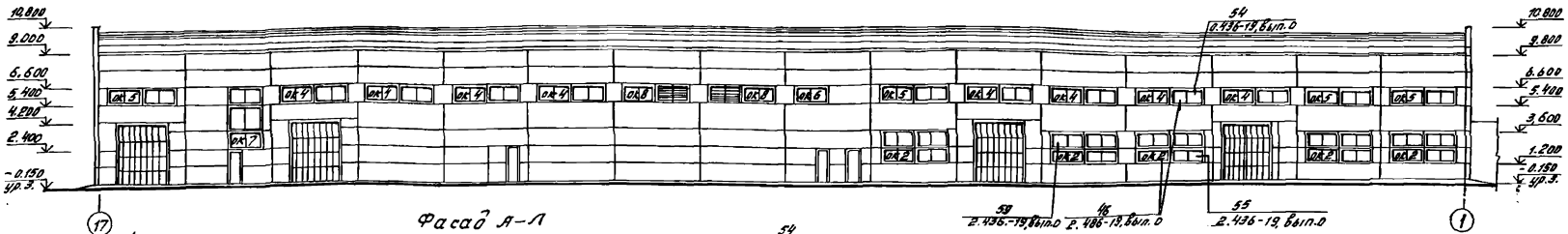

Фасад А-Л

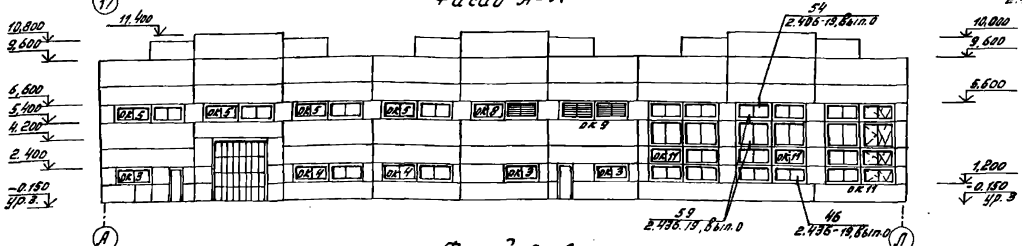

Фасад Л-А

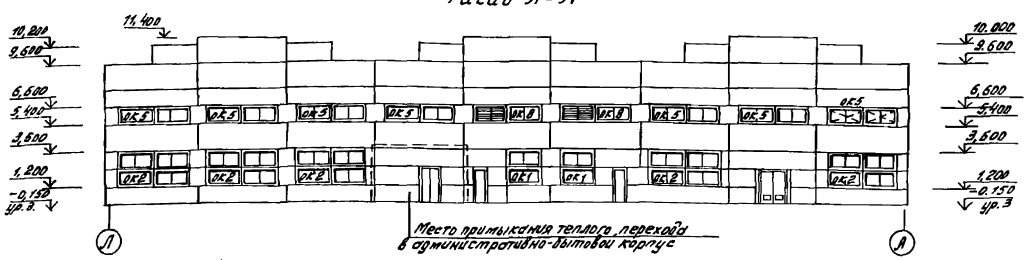

Привязан			
Инв. №			
ГИП	Масленников		503-4-70.13.91 АР
Рук. бр.	Бояршинов		Автотранспортное предприятие на 100 грузовых автомобилей с частично закрытой стоянкой
Гл. спец.	Серебров		Производственный корпус
Вед. арх.	Окунцов		Стадия: РП; Лист: 7; Листов:
			Фасады 1÷17, 17÷1, А-А, Л-Л
			Новосибирское орендное предприятие ГИПРОАВТОТРАНС

Инв. № подл. | Подпись и дата | Взам. инв. №

копировал Муртазина

Формат А2

Альбом 3

Схема расположения легкого перекрытия в венткамере 1

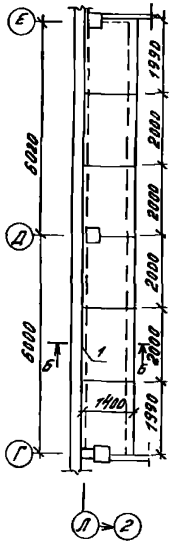

Схема расположения легкого перекрытия в венткамере 3

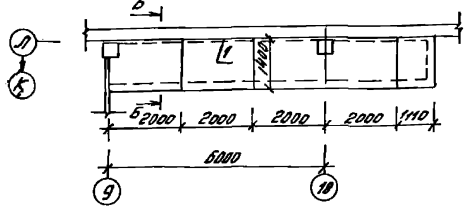

Схема расположения легкого перекрытия в венткамере 4

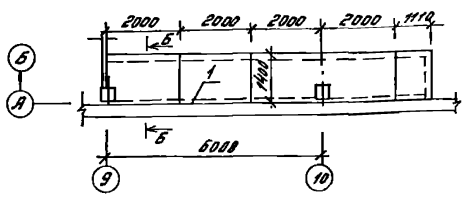

Схема расположения легкого перекрытия в венткамере 5

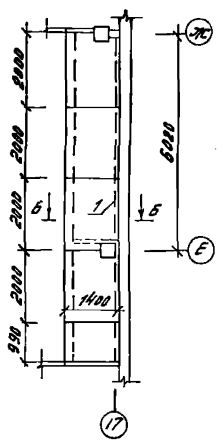

Схема расположения легкого перекрытия на отм. 3,000, в осях 2-3; Б-В

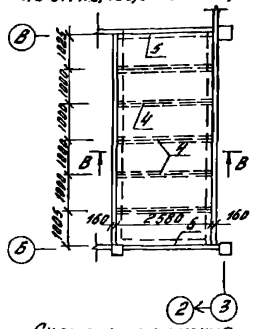

Схема расположения легкого перекрытия на отм. 3,000 в осях 16-17; В-Г

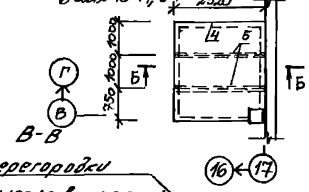

Б-Б

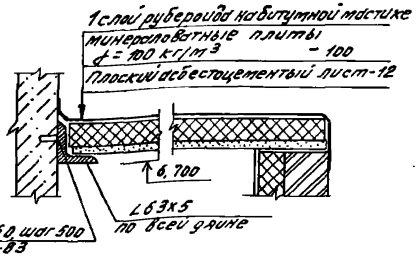

Схема расположения легкого перекрытия в венткамере 2

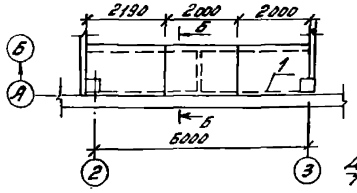

Сборные перегородки

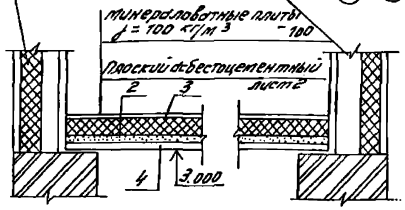

Схема расположение сетчатых перегородок

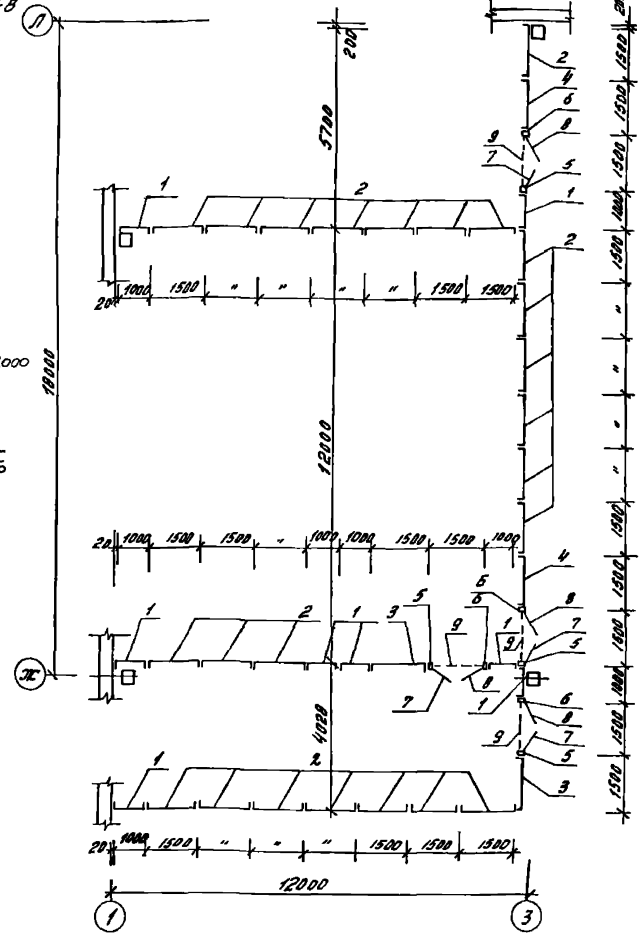

1. Монтаж сетчатых перегородок выполнять по узлам серии 1.431-10, вып. 2

Спецификация элементов легких перекрытий

Марка, поз.	Обозначение	Наименование	Кол.	Масса ед., кг	Примечание
1	ГОСТ 8509-86	∠63х5	40,8	4,81	В пм
2	ГОСТ 18124-75*	Плоский асбестоцементный лист ЛП-П-3,0х1,5-12	29	115	
3	ГОСТ 9573-82*	Минераловатные плиты γ = 100 кг/м³, δ=100мм	65,7		В м³
4	ГОСТ 8509-86	2∠75х6, ℓ=2580	7	35,6	
5	То же	275х6, ℓ=2580	4	17,8	

Спецификация сетчатых перегородок

Марка, поз.	Обозначение	Наименование	Кол.	Масса ед., кг	Примечание
1	Серия 1.431-10, вып.2	Щит 1,0х2,4 ЩПК	6	22,2	
2	То же	Щит 1,5х2,4 ЩПК	24	26,0	
3	То же	Щит 1,5х2,4 ЩПК-А	2	24,4	
4	То же	Щит 1,5х2,4 ЩПК-Б	2	24,4	
5	То же	Стойка дверная 2,4 дск-1	4	11,5	
6	То же	То же 2,4 дск-п	4	11,6	
7	То же	Дверная створка 0,7х2,4 дск-1	4	20,3	
8	То же	То же 0,7х2,4 дск-п	4	16,4	
9	То же	Ригель Р1	4	7,1	

Привязан

Инв. №

ГИП	Масленков	503-4-70.13.91	АР
Рук. гр.	Барышников		
Гл. спец.	Серебров	Автотранспортное предприятие на 100 грузовых автомобилей с частично закрытой стоянкой	
Зав. сек.	Коробкина		
Вед. арх.	Окунцов	Производственный корпус	Стадия: РП; Лист: 8; Листов:
		Схемы расположения легких перекрытий и сетчатых перегородок	Новосибирское архитектурное предприятие ГИПРОАВТОТРАНС

Копировал Мутовкина

Формат А2

План полов на отм. 0.000

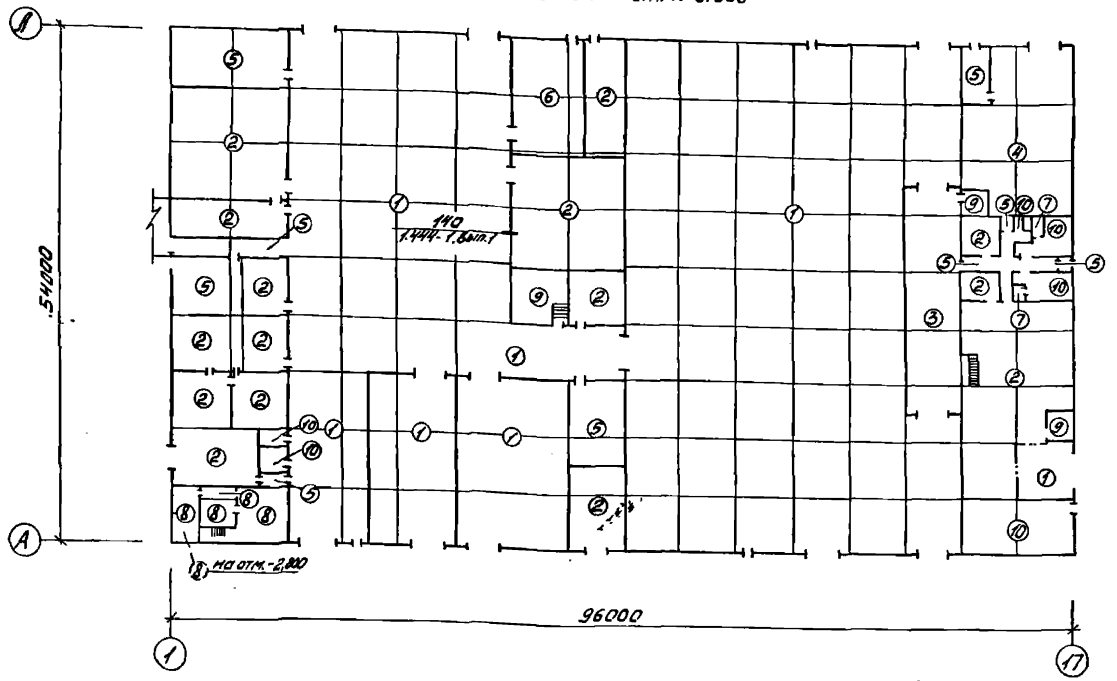

План полов венткамер на отм. 4.200

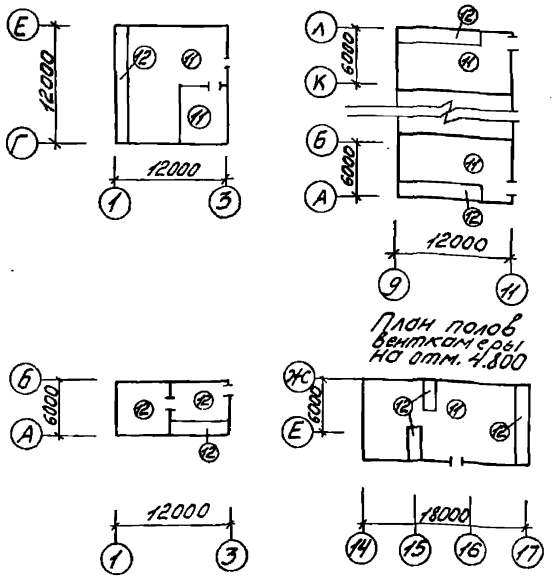

Экспликация полов /начало/

Наименование или номер помещения по проекту	Тип пола по проекту	Схема пола или номер узла по серии	Элементы пола и их толщина	Площадь пола, м²
Участки открытого сборочно-разборочного цеха с местной вытяжной вентиляцией, зарядная станция	1		Бетон В22,5 /шлифован./ - 25 Бетон В22,5 - 163 Уплотненный щебнем грунт	3214,1
Участки: слесарно-механический, моечный, сварочный, шиномонтажный, шиномонтажный, склад шин, ОГМ, ЦРК, тормозная, склад зап. частей КТП, электрощитовая, склад пеногенератора, аустные, ЦТП	2		Бетон В15 /шлифован./ - 20 Бетон В10 - 100 Уплотненный щебнем грунт	914,5
Участок мойки	3		Бетон В22,5 /шлифован./ - 20 2 слоя изола на битумной мастике - 3 Бетон В22,5 - 163 Уплотненный щебнем грунт	156,1
Окрасочный участок	4		Мозаичный бетон В22,5 - 25 Бетон В22,5 - 163 Уплотненный щебнем грунт	184,6
Компрессорная, участок ремонта электрооборудования, склад масел, тормозов, красок, растворителей	5		Мозаичный бетон М15 - 20 Бетон В10 - 100 Уплотненный щебнем грунт	161,3

/окончание/

Наименование или номер помещения по проекту	Тип пола по проекту	Схема пола или номер узла по серии	Элементы пола и их толщина	Площадь пола, м²
Деревообрабатывающий и обойный участок	6		Асфальтобетон -20 Бетон В10 -100 Уплотненный щебнем грунт	98,1
Душевые	7		Керамич. плитка ГОСТ 6787-80* - 10 Прослойка и заполнение швов из цементн. песчан. р-ра М-150 - 15 битумн. мост. с посыпк. песком - 3 2 слоя изола ГОСТ 10296-79 на битумной мастике - 5 Цементно-песчан. р-р М-150 - 10 Бетон В-10 - 80 Уплотненный щебнем грунт	3,2
Зарядная, кислотная, аккумуляторный участок ремонта аккумуляторов	8		Керамич. кислотоупорная плитка (ГОСТ 961-84) - 10 Прослойка на жидком стекле с уплотняющими добавками -20 Бетон В10 -100 Уплотненный щебнем грунт	71,2
Щит и мостик операторских очистных аппаратского участка мойки	9		Линолеум ГОСТ 7251-77 - 4 Холодн. мост. на водост. вяжк. - 1 Древесноволокнистая плита ГОСТ 4598-86 - 4 Цементно-песчан. р-р М-150 -20 Бетон В-10 - 80 Уплотненный щебнем грунт	43,5
Ударные, гардеробные, участки обмывочного пожарного ремонтного цеха	10		Керамич. плитка ГОСТ 6787-80* - 10 Прослойка и заполнение швов из цем. песчан. р-ра М-150 - 15 Бетон В-10 Уплотненный щебнем грунт - 80	142,6
Венткамеры	11		Цементно-песчаный раствор М200-30 Плита перекрытия	442
Венткамеры в осях 1-3; А-Б; воздухозаборные шахты	12		Цементно-песчаный р-р М-200 с армир. сеткой №1 ГОСТ 8478-81 - 20 битумн. мост. с посыпк. песком - 3 2 слоя изола на битумн. мост. - 5 Жесткие мин. ватные плиты - 50 Слой рубероида на бит. мастике - 3 Плита перекрытия	122,5

1. Расположение трапов и уклоны к ним см. листы 3,4.

Привязан

Инв. №

		503-4-70.13.91 - АР	
ГИП	Масленикова	Автотранспортное предприятие на 100 грузовых автомобилей с частично закрытой стоянкой	
Рук. Гр.	Волошина		
Гл. спец.	Серебров	Производственный корпус	Стадия: РП; Лист: 9; Листов:
Зав. сект.	Коробкина		
Вед. арх.	Окунцов	Планы полов	Новосибирское арендное предприятие ГИПРОАВТОТРАНС

Инв. № подл. | Подп. и дата | Взам. инв. №

Формат А2

Альбом 3

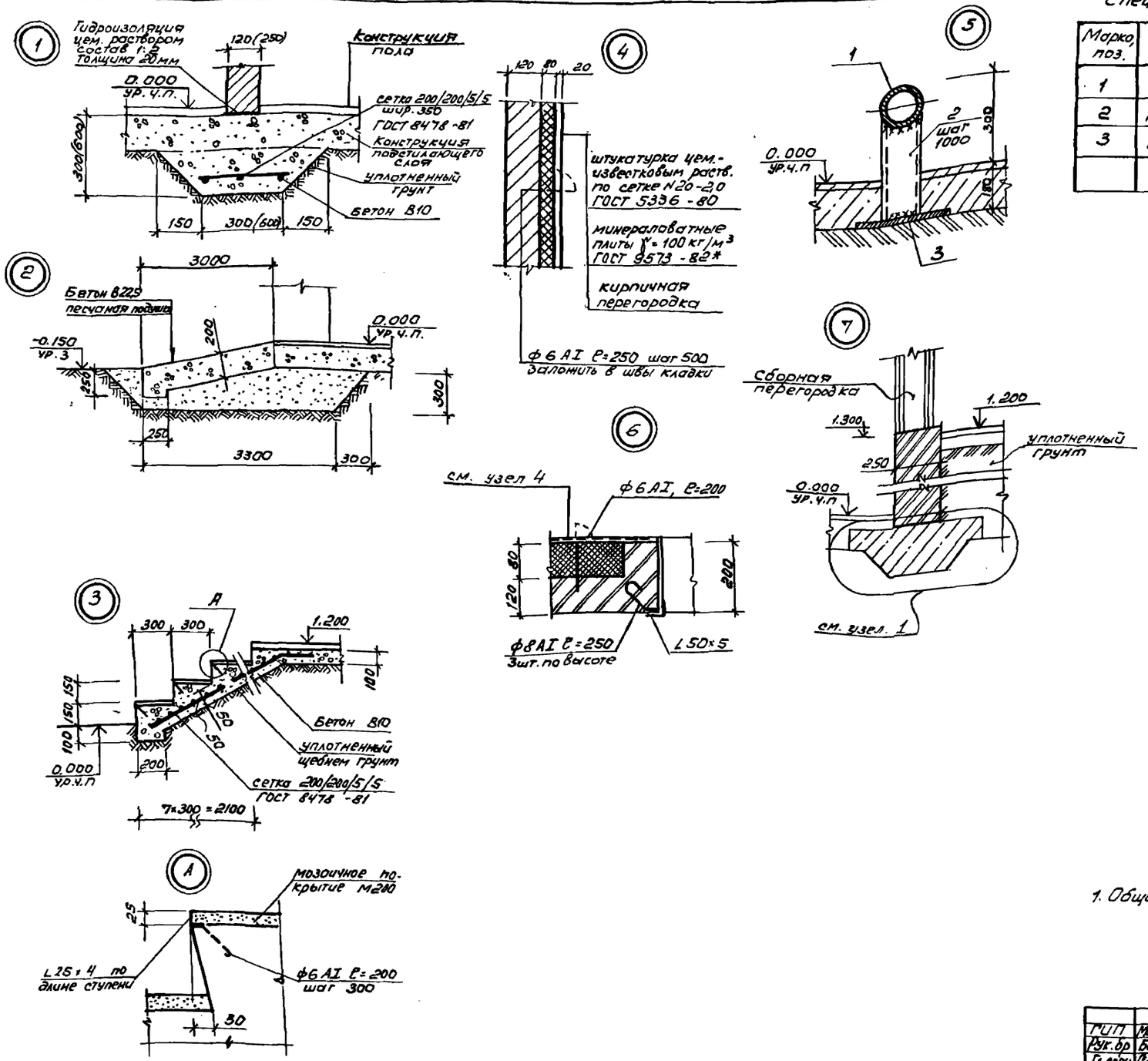

Спецификация элементов колесоотбоя

Марка, поз.	Обозначение	Наименование	Кол.	Масса ед. кг	Примечание
1	ГОСТ 10704-76*	ф 133×4	14,34		в кг
2	ГОСТ 8240-72*	[12; ℓ=380	113	3,95	
3	ГОСТ 103-76	- 300×10, ℓ=300	113	7,07	

1. Общий расход материалов по узлу 6: L50×5 - 145,9 кг, ф8 AI - 21,4 кг

ГИП	Масленников	503-4-70.13.91	-АР
Рук. бр	Бояршинов	Автотранспортное предприятие на 100 грузовых автомобилей с частично закрытой стоянкой	
Гл. спец.	Серебров		
Вед. арх.	Окунцов	Производственный корпус	Стадия: РП; Лист: 10; Листов:
Привязан		Узлы, детали	Новосибирское арендное предприятие ГИПРОАВТОТРАНС
Инв. №			

Инв. № подл. | Подп. и дата | Взам. инв.

Копировал [подпись] Формат А2

Альбом 3

Ведомость рабочих чертеже основного комплекта КЖ (начало)

Лист	Наименование	Примечание
1	Общие данные (начало)	
2	Общие данные (окончание)	
3	Схема расположения элементов фундаментов	
4	Спецификация к схеме расположения элементов фундаментов	
5	Узел 1...4 к схеме расположения элементов фундаментов	
6	Узел 5...9 к схеме расположения элементов фундаментов	
7	Узел 10; 11. Фрагмент 1 к схеме расположения элементов фундаментов	
8	Узел 12...16 к схеме расположения элементов фундаментов	
9	Фундамент Фм1... Фм4.	
10	Фундамент Фм5... Фм6, Фм19... Фм24	
11	Фундамент Фм7, Фм8, Фм9.	
12	Фундамент Фм10, Фм11.	
13	Фундамент Фм12... Фм16	
14	Фундамент Фм17... Фм18	
15	Схема расположения элементов подземного хозяйства	
16	Спецификация к схеме расположения элементов подземного хозяйства	
17	Подземное хозяйство. Фундамент ФОм1. План на отм. 0.000 и на отм. -0.400.	
18	Подземное хозяйство. Фундамент ФОм1.	
19	Подземное хозяйство. Фундамент ФОм1. Узел 2;3	
20	Подземное хозяйство. Фундамент ФОм2.	
21	Подземное хозяйство. Фрагмент 1 для ФОм2.	
22	Подземное хозяйство. Фрагмент 2 для ФОм2.	
23	Подземное хозяйство. Спецификации на ФОм2. Ведомость расхода стали, кг	
24	Подземное хозяйство. Фундамент ФОм3. План на отм. 0.000	
25	Подземное хозяйство. Фундамент ФОм3. План на отм. ниже 0.000	
26	Подземное хозяйство. Фундамент ФОм3.	

Типовой проект разработан в соответствии с действующими нормами и правилами и предусматривает мероприятия, обеспечивающие взрывную, взрывопожарную и пожарную безопасность при эксплуатации здания.
Главный инженер проекта [подпись] /Масленников/

Взам. Инв. №

Подп. и дата

Инв. № подл.

(окончание)

Лист	Наименование	
	Сечения 3-3... 13-13. Узел 1...6	
27	Подземное хозяйство. Фундамент ФОм9. Поддон ПД1.	
28	Подземное хозяйство. Фундамент ФОм9. Колодец К1, К2. Приямок 1.	
29	Подземное хозяйство. Фундамент ФОм10.	
30	Подземное хозяйство. Фрагмент 3. Фундамент ФОм4... ФОм11.	
31	Подземное хозяйство. Фундамент ФОм12... ФОм23.	
32	Подземное хозяйство. Приямок 2...5, Сечение 2-2... 9-9.	
33	Подземное хозяйство. Канал 1...10.	
34	Подземное хозяйство. Канал 11...13. Сечение 1-1... 22-22.	
35.	Подземное хозяйство. Спецификации.	
36	Резервуар приемный РЕП1. Сечения 1-1... 2-2.	
37	Резервуар приемный РЕП1. Схема расположения панелей стен, щитов перекрытия	
38	Резервуар приемный РЕП1. Днище монолитное ДМ1. Сечение 1-1...2-2.	
39	Стеллаж для зарядки аккумуляторов	
40	Схема расположения колонн, ферм.	
41	Схема расположения плит покрытия	
42	Схема расположения элементов торцового фахверка. Сечение 1-1... 4-4.	
43	Спецификация к схемам расположения колонн, ферм, элементов торцового фахверка, плит покрытия.	
44	Фундамент под оборудование ФОм24... ФОм29	
45	Схема расположения колонн, ригелей, металлических балок венткамер	
46	Узлы 1...10. Сечения 7-7... 10-10 к схеме расположения колонн, ригелей, столиков, балок венткамер	
47	Схемы расположения плит перекрытия венткамер на отм. 4.200	
48	Схема расположения плит перекрытия венткамеры на отм. 4.800	
49	Участки монолитные Ум1... Ум3	
50	Схема расположения колонн для перегородок	
51	Схемы расположения панелей стен по оси А;Л;1	
52	Схема расположения панелей стен по оси 17	

Ведомость ссылочных и прилагаемых документов (начало)

Обозначение	Наименование	Примечание
1.412.1-6 вып. 0;1;2	Фундаменты монолитные железобетонные на естественном основании под типовые железобетонные колонны одноэтажных и многоэтажных производственных зданий.	
1.020-1/83 вып. 0-1; 1-1; 2-1; 3-1; 6-1; 7-1	Конструкции каркаса межвидового применения для многоэтажных общественных зданий, производственных и вспомогательных зданий. промышленных предприятий.	
1.415.1-2 вып. 1	Балки фундаментные железобетонные для наружных и внутренних стен производственных зданий промышленных предприятий	
ГОСТ 13579-78*	Блоки бетонные для стен подвалов	
1.412.1-4	Монолитные железобетонные фундаменты на естественном основании под железобетонные стойки фахверка. Материалы для проектирования и рабочие чертежи	
ПК-01-110/81 вып. 1	Железобетонные предварительно напряженные подстропильные фермы для покрытий зданий со скатной кровлей	
1.463.1-3/87 вып. 2,3	Фермы стропильные железобетонные безраскосные пролетом 18 и 24м для одноэтажных зданий с малоуклонной и скатной кровлей	
1.038.1-1 вып. 12	Перемычки железобетонные для зданий с кирпичными стенами	
1.141-1 вып. 60; 66; 61	Панели перекрытий железобетонные многопустотные	
1.030.1-1 вып. 1-1; 3-2; 4-1; 4-2, 0-3	Стены наружные из однослойных панелей для каркасных общественных зданий. Производственных и вспомогательных зданий. промышленных предприятий	
1.465-1-10/е2 вып. 0; 1	Комплексные железобетонные плиты покрытий одноэтажных промышленных зданий	
1.041.1-3 вып. 1; 5, 6	Сборные железобетонные многопустотные плиты перекрытий многоэтажных общественных зданий производственных и вспомогательных зданий промышленных предприятий.	
3.900.1-10 вып. 0-1; 1-1	Конструкции железобетонные прямоугольных емкостных сооружений для водоснабжения и канализации	
5.900-2	сальники набивные Ду50... Ду1400 для пропуска труб через стены	
1.030.9-2 вып. 5,7 часть 7,II вып. 4	Перегородки панельные зданий промышленных и сельскохозяйственных предприятий	

Инв. №			
ГИП	Масленников	[подпись]	
Рук. бр.	Ножин	[подпись]	
Гл. спец.	Стрехнин	[подпись]	
Зав. сек.	Шайхратова	[подпись]	
Вед. инж.	Кирьянова	[подпись]	
Инж. III к.	Пехенько	[подпись]	

Привязан

503-4-70.13.91 КЖ

Автотранспортное предприятие на 100 грузовых автомобилей с частично закрытой стоянкой

Производственный корпус	Стадия	Лист	Листов
	РП	1	52

Общие данные (начало)

Новосибирское арендное предприятие ГИПРОАВТОТРАНС

Копировал [подпись] Формат А2

Альбом 3

Ведомость ссылочных и прилагаемых документов (окончание)

Обозначение	Наименование	Примечание
1.494-24 вып.1	Стаканы для крепления крышных вентиляторов, дефлекторов и зонтов	
3.006.1-2,87 вып.0;2;3	Сборные железобетонные каналы и тоннели из лотковых элементов	
3.400-6/76	Унифицированные закладные детали сборных железобетонных конструкций инженерных сооружений промышленных предприятий	
1.400-6/76 вып.1	Унифицированные закладные детали сборных железобетонных конструкций зданий промышленных предприятий	
ГОСТ 23279-85	Сетки арматурные сварные (рулонные, типа 4) для железобетонных конструкций	
1.400-15 вып.1	Унифицированные закладные изделия железобетонных конструкций для крепления технологических коммуникаций и устройств	
ГОСТ 24379.1-80	Болты фундаментные. Конструкция и размеры	
2.400-7 вып.1,2	Монтажные узлы сопряжений сборных железобетонных конструкций одноэтажных производственных зданий	
ГОСТ 3262-75*	Трубы стальные водогазопроводные	
ГОСТ 10704-76*	Трубы стальные электросварные прямошовные	
	Прилагаемые документы	
Альбом 6 - КЖ.И.	Альбом „Строительные изделия"	
Альбом 8 - ВМ	Ведомость потребности в материалах	

Ведомость спецификаций (начало)

Лист	Наименование	Примечание
4	Спецификация к схеме расположения элементов фундаментов	
9	Спецификация монолитной конструкции фундамента Фм1... Фм4	
10	Спецификация монолитной конструкции фундамента Фм5; Фм6; Фм19... Фм24	
11	Спецификация монолитной конструкции фундамента Фм7... Фм9	
12	Спецификация монолитной конструкции фундамента Фм10, Фм11	
13	Спецификация монолитной конструкции фундамента Фм12... Фм16	

Ведомость спецификаций

Лист	Наименование	Примечание
14	Спецификация монолитной конструкции фундамента Фм17, Фм18	
16	Спецификация к схеме расположения элементов подземного хозяйства	
19	Спецификация к схеме расположения сборных элементов Фом1. Спецификация монолитной конструкции фундамента Фом1	
23	Спецификация к схеме расположения элементов фундамента Фом2 Спецификация монолитной конструкции фундамента Фом2	
24	Спецификация монолитной конструкции фундамента Фом3	
27	Спецификация к схеме расположения элементов фундамента Фом9 Спецификация монолитной конструкции поддона ПД1	
28	Спецификация монолитной конструкции К1, К2	
29	Спецификация к схеме расположения элементов фундамента Фом10 Спецификация монолитной конструкции фундамента Фом10	
32	Спецификация сборной конструкции приямков Спецификация монолитной конструкции и приямков	
35	Спецификация монолитной конструкции фундамента Фом4... Фом23; канала 1...13 Спецификация сборной конструкции канала 1...13	
36	Спецификация на фундамент под оборудование Фом15	
37	Спецификация к схеме расположения панелей стен	
38	Спецификация днища монолитного ДМ1	
39	Спецификация на стеллаж	
43	Спецификация к схемам расположения колонн, ферм, элементов торцового фахверка, плит покрытия	
44	Спецификация монолитной конструкции фундаментов под оборудование Фом1... Фом6	
45	Спецификация к схеме расположения колонн, ригелей, столиков, металлических стоек и балок (начало)	
46	Спецификация к схеме расположения колонн, ригелей, столиков, металлических стоек и балок (окончание)	
48	Спецификация к схеме расположения плит перекрытия	
49	Спецификация монолитных участков УМ	
50	Спецификация к схеме расположения колонн для перегородок	
52	Спецификация к схеме расположения панелей стен	

Ведомость объемов сборных бетонных и железобетонных конструкций по рабочим чертежам основного комплекта марки КЖ

№ строки	Наименование группы элементов конструкций	Код	Кол., м³	Примечание
1	Фундаменты	5812210000	46,25	
2	Блоки фундаментные	5811210000	18,92	
3	Фундаментные балки	5824100000	12,46	
4	Колонны	5821200000	132,85	
5	Фермы стропильные	5826200000	157,00	
6	Фермы подстропильные	5826200000	71,60	
7	Плиты перекрытия	5842110000	71,21	
8	Плиты покрытия	5842120000	308,32	
9	Ригели	5825100000	24,71	
10	Панели стен	5835220000	576,57	
11	Перемычки	5828200000	0,41	
12	Стаканы	5841110000	4,93	
13	Элементы каналов и тоннелей	5858000000	10,47	
14	Балки обвязочные	5824110000	1,96	
	Итого бетона и железобетона		1437,66	

Материалы на изготовление сборных бетонных и железобетонных конструкций учтены в ведомости потребности в материалах и отдельно не учитываются.

Общие указание

1. За относительную отм. 0,000 принят уровень чистого пола корпуса, который соответствует абсолютной отм. [ ]
2. Рельеф территории спокойный, грунтовые воды отсутствуют, грунты непучинистые, непросадочные со следующими нормативными характеристиками: нормативный угол трения $\gamma^н = 0,49$ рад. (28°); нормативное удельное сцепление $C^н = 2$ кПа (0,02 кгс/см²). Модуль деформации грунта $E = 14,7$ МПа (150 кгс/см²); плотность грунта $\rho = 1,8$ т/м³; коэф. безопасности по грунту $K_т = 1$.
3. При расчете и подборе конструкций учтены следующие нагрузки:
   - нормативное значение веса снегового покрова для географического района IV - 1,5 кПа (150 кгс/м²);
   - нормативное значение ветрового давления (тип местности В) для географического района III - 0,38 кПа (38 кгс/м²);
   - расчетная температура наружного воздуха -40°С;
   - расчетная сейсмичность не более 6 баллов.
4. Антикоррозионную защиту выполнять в соответствии со СНиП 2.03.11-85 „Защита строительных конструкций от коррозии." Монтажные и соединительные элементы должны быть защищены путем металлизации цинком, толщина цинкового покрова 120 мкм.
5. Проектом не предусмотрено выполнение работ в зимних условиях. При производстве работ в зимних условиях руководствоваться указаниями СНиП 3.03.01-87.
6. После разработки и утверждения с Госстроем СССР серий 1.030.1-1/89 в полном объеме при привязке проекта необходимо пользоваться указаниями и номенклатурой изделий указанной серии.

ГИП	Масленников	
Рук. бр.	Ножин	
Гл. спец.	Стрехнин	
Зав. сект.	Шайхратова	
Вед. инж.	Кирьянова	
Инж. Пк.	Лехенько	

503-4-70.13.91 КЖ

Автотранспортное предприятие на 100 грузовых автомобилей с частично-закрытой стоянкой

Производственный корпус

Стадия	Лист	Листов
РП	2	

Общие данные (окончание)

Новосибирское арендное предприятие ГИПРОАВТОТРАНС

Привязан

Инв. №

Копировал

Формат А2

Инв. № подл. | Подпись и дата | Взам. инв. №

Альбом 3

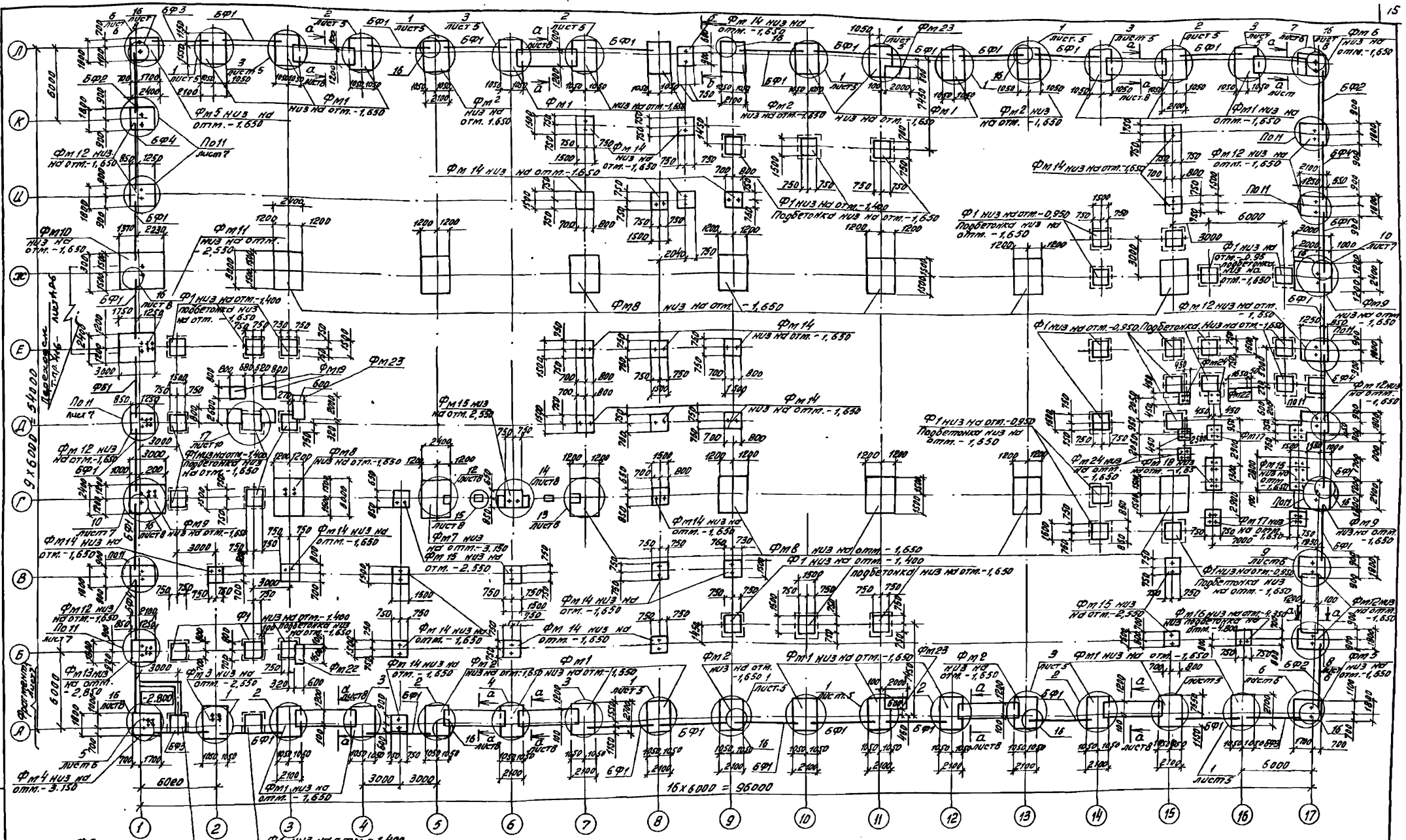

ГИП	Масленикова		503-4-70.13.91 КЖ
Рук.бр.	Ножин		Автотранспортное предприятие на 100 грузовых автомобилей с частично-закрытой стоянкой
Гл.спец.	Стрехнин		
Зав.сек.	Шайхратова		Производственный корпус
Вед.инж.	Кирьянова		Стадия: РП; Лист: 3; Листов:
Инжен.	Мерзлякова		Схема расположения элементов фундаментов
Привязан			Новосибирское арендное предприятие ГИПРОАВТОТРАНС
Инв. №			

Копировал Муртазина

Формат А2

Альбом 3

Спецификация к схеме расположения элементов фундаментов (начало)

Марка поз.	Обозначение	Наименование	Кол.	Масса ед., кг	Примечание
		Фундаменты			
Фм1	лист 9	Ф6.2.4.1	23		
Фм2	лист 9	Ф6.2.4.1-1	6		
Фм3	лист 9	Ф6.2.4.4	1		
Фм4	лист 9	Ф5.1.4.6-1	1		
Фм5	лист 10	Ф5.1.4.1-1	2		
Фм6	лист 10	Ф5.1.4.1-1	1		зеркально Фм5
Фм7	лист 11	Ф7.2.4.6	1		
Фм8	лист 11	Ф7.2.4.1	13		
Фм9	лист 11	Ф7.2.4.1-1	3		
Фм10	лист 12	Ф9.2.4.1-1	1		
Фм11	лист 12	Ф7.2.1	1		
Фм12	лист 13	Ф4.2.1.1-1	10		
Фм13	лист 13	Ф4.2.1.5-1	1		
Фм14	лист 13	Ф1.1.1.1-1	25		
Фм15	лист 13	Ф1.1.1.4-1	5		
Фм16	лист 13	Ф1.1.1.8-1	1		
Фм17	лист 14	Ф1.1.1.1-2	4		
Фм18	лист 14	Фм18	2		
Фм19	лист 10	Фм19	2		
Фм20	лист 10	Фм20	1		
Фм21	лист 10	Фм21	1		
Фм22	лист 10	Фм22	2		
Фм23	лист 10	Фм23	3		
Фм24	лист 10	Фм24	4		
Ф1	1.020-1/83 вып.1-1	1Ф15.9-1	35	3200	
Ф2	1.020-1/83 вып.1-1	1Ф12.8-2	1	1900	фрагмент
		Блоки фундаментные			
ФБ1	ГОСТ 13579-78	ФБС24.6.6-т	7	1960	
ФБ2	ГОСТ 13579-78	ФБС12.6.6-т	10	960	
ФБ3	ГОСТ 13579-78	ФБС9.6.6-т	25	700	
ФБ4	ГОСТ 13579-78	ФБС12.6.3-т	10	460	
		Фундаментные балки			
БФ1	1.415.1-2 вып.1	2БФ6-15Ат$\overline{V}$ск	28	800	
БФ2	1.415.1-2 вып.1	2БФ6-20Ат$\overline{V}$ск	3	750	
БФ3	1.415.1-2 вып.1	2БФ6-29Ат$\overline{V}$ск	3	670	
БФ4	1.415.1-2 вып.1	2БФ6-11Ат$\overline{V}$ск	4	850	
		Плита перекрытия			
П1	1.141-1 вып.60	ПК30.12-8т	2	1080	
		Перемычки			
ПБ1	1.038.1-1 вып.1	3ПБ13-37	5	85	
		Изделие закладное			
1	ГОСТ 24379.1-80	Болт 1.1 М16×1000 Ст3пс	16	1,77	Узел 12...14
2	1.400-15 вып.1	МН 5.10	4	7,3	Узел 15

Спецификация к схеме расположения элементов фундаментов (окончание)

Марка, поз.	Обозначение	Наименование	Кол.	Масса ед., кг	Примечание
		Изделие закладное			
4	ГОСТ 24379.1-80	Болт 1.1 М24×1000 Ст3пс5	66	4,13кг	
3	без черт.	ФБ1 I ГОСТ 5781-82* Р=800	14	0,18	Узел 16
ОГ1	-КЖ И.ОГ1	Ограждение ОГ1	3,3п	18,2	

Таблица нагрузок на фундамент

Марка фундамента	Схема нагрузки	Нагрузки расчетные N, Q - кН, M - кНм
Фм1 Фм2 Фм3	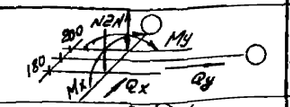	N_1=537 M_x=7,3 Q_x=19,5 N_2=265 M_y=12,5 Q_y=1,7
Фм4 Фм5 Фм6	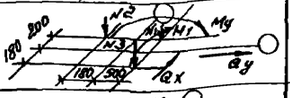	N_1=313 M_x=75,6 Q_x=9,6 N_2=106 M_y=12,8 Q_y=11,5 N_3=116
Фм7 Фм8	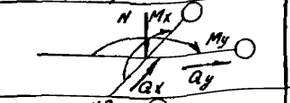	N=1842 M_y=53 Q_x=7,2 M_y=46,3 Q_y=6,3
Фм9 Фм10	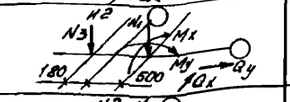	N_1=351 M_x=26,5 Q_x=3,6 N_2=239 M_y=239,5 Q_y=20,0 N_3=120 (для Фм10)
Фм11 Фм12 Фм13	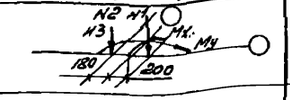	N_1=150 M_y=110,0 N_2=240 N_3=120 (для Фм11)
Фм17	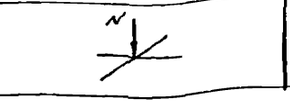	N=155,0

Таблица нагрузок в Н на 1 м² покрытия

Вид нагрузки	Коэф. перегрузки	t°=-40°С снег IV район. $g^н$	$g^р$
Слой гравия, втопленный в горячую битумную мастику	1,3	340	442
Водоизоляционный ковер	1,3	8,2	10,7
Плита комплексная Утеплитель газобетон γ=500 кг/м³ 200мм (δ=160мм - для стоянки)	1,2	1140 (940)	1368 (1128)
Плита железобетонная	1,1	1750	1925
Снеговая нагрузка	1,4	1500	2100
Дополнительная			250
Суммарная нагрузка		4812 (4612)	6192 (5952)

1. За относительную отметку 0.000 принят уровень пола первого этажа, соответствующий абсолютной отметке ▭.
2. Спецификацию к схеме расположения фундаментов смотри лист 4.
3. Под подошвой фундаментов выполнить бетонную подготовку из бетона класса В3,5 толщиной 100мм.
4. Набетонки для опирания фундаментных балок, подстойки рам ворот выполнять из бетона класса В15 одновременно с бетонированием фундаментов.
5. Фундаментные балки укладывать на слой цементного раствора марки 100 толщиной 20мм. Зазоры между торцами балок и фундаментов заделать бетоном класса В12,5
6. Горизонтальную гидроизоляцию стен выполнять по верху фундаментных балок из цементного раствора состава 1:2 толщиной 30мм на отм. -0.030.
7. Обратную засыпку пазух фундаментов производить грунтом без включения строительного мусора и растительного слоя с уплотнением слоями не более 200мм до $\gamma_{ск}$ = 1,6 тс/м³.

Привязан

Инв. №

ГИП	Маклецкий		503-4-70.13.91 КЖ
Рук. гр.	Ноткин		Автотранспортное предприятие на 100 грузовых автомобилей с частично-закрытой стоянкой
Гл. спец.	Стрегнин		Производственный корпус — Стадия: РП; Лист: 4; Листов:
Зав. сект.	Шайхатаров		Спецификация к схеме расположения элементов фундаментов
Вед. инж.	Кирьянова		Новосибирское арендное предприятие ГИПРОАВТОТРАНС
Инжен.	Мерзлякова		

Копировал Лер. Формат А2

Альбом 3

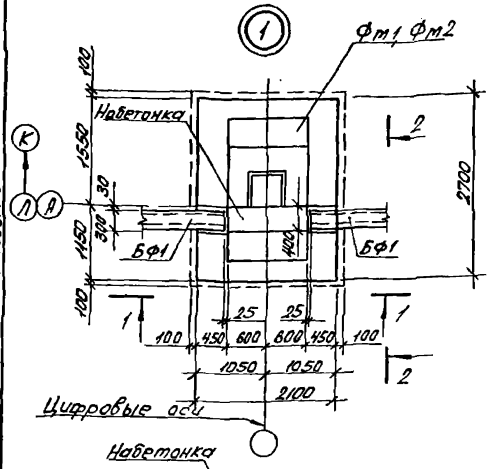

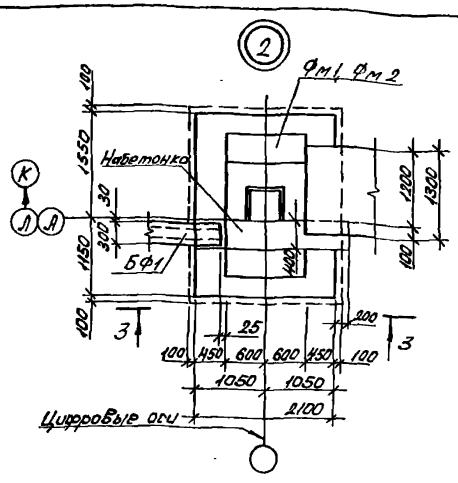

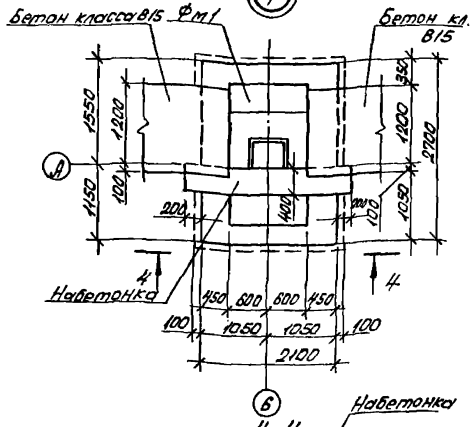

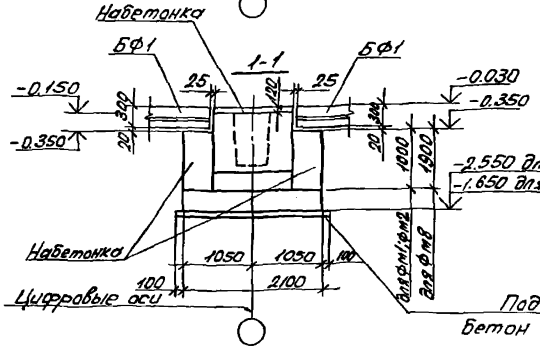

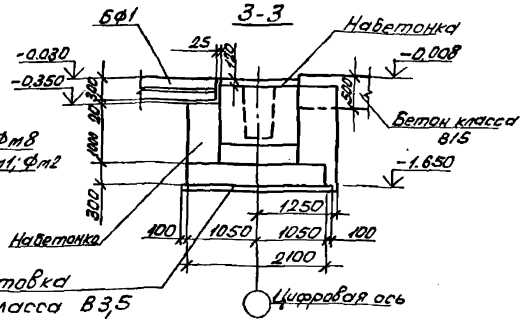

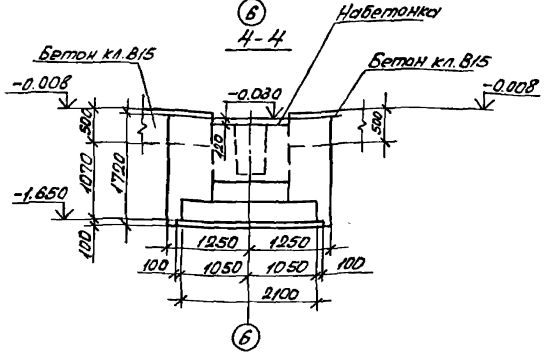

Подготовка
Бетон класса В3,5

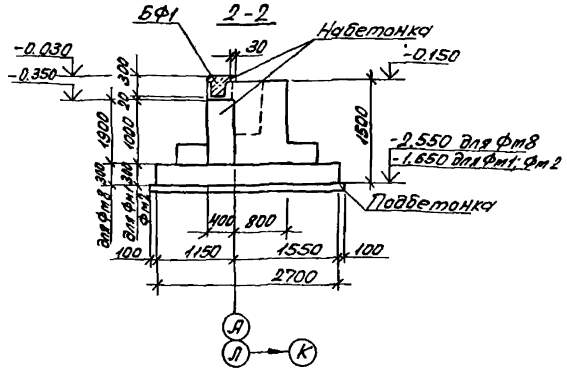

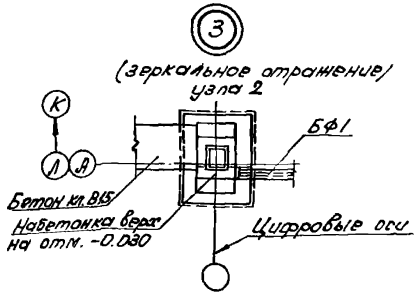

					503-4-70.13.91	КЖ
					Автотранспортное предприятие на 100 грузовых автомобилей с частично закрытой стоянкой	
					Производственный корпус	Стадия: РП; Лист: 5; Листов:
					Узел 1... 4 к схеме расположения элементов фундаментов	Новосибирское арендное предприятие ГИПРОАВТОТРАНС

Привязан

Инв. №

Копировал Севастьянова Формат А2

Альбом 3

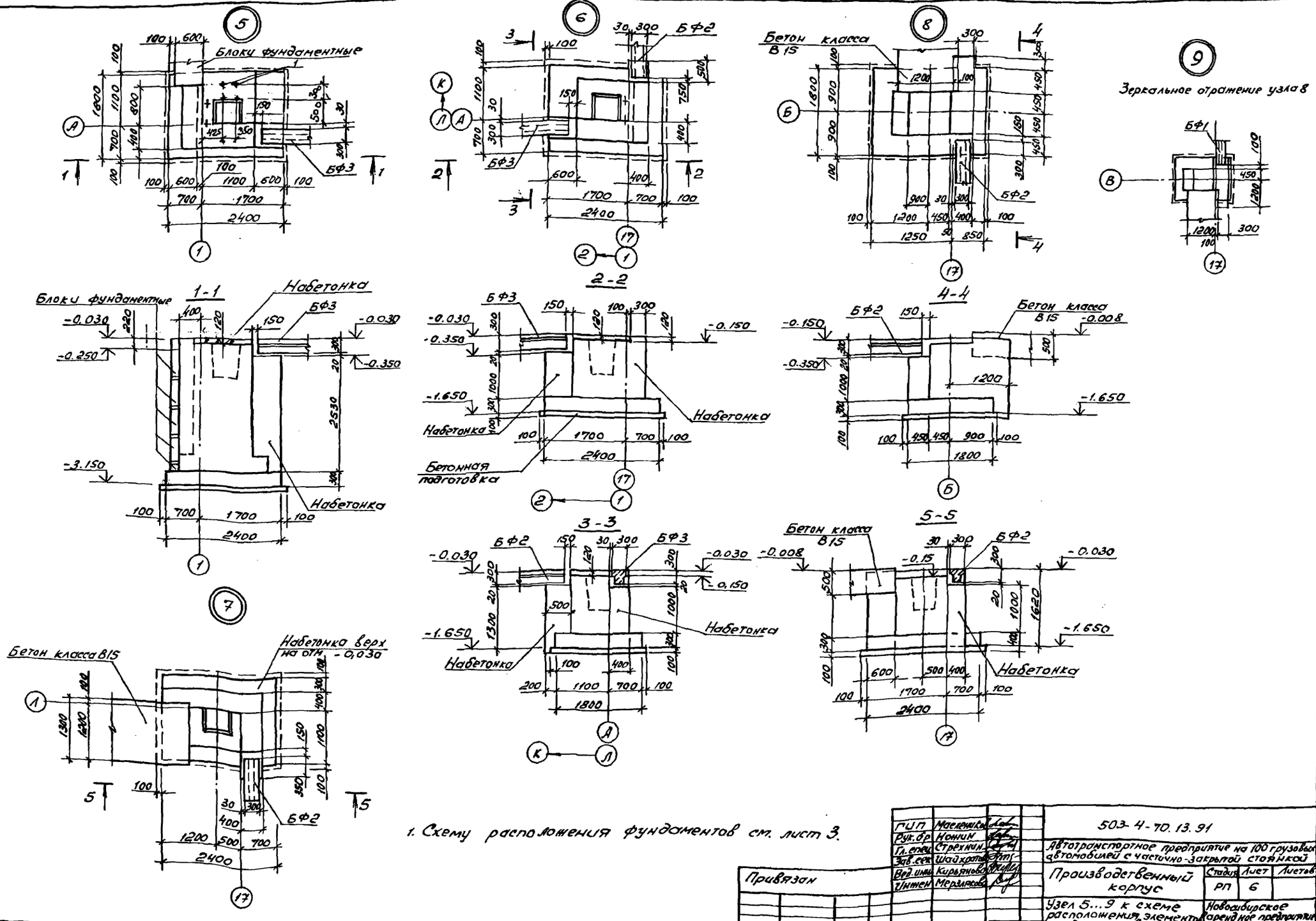

1. Схему расположения фундаментов см. лист 3.

ГИП	Масленников		503-4-70.13.91	
Рук.бр	Ножин		Автотранспортное предприятие на 100 грузовых автомобилей с частично-закрытой стоянкой	
Гл.спец	Стрехнин			
Зав.сек	Шайхратов		Производственный корпус	Стадия: РП; Лист: 6; Листов:
Вед.инж	Кирьянова			
Инжен	Мерзлякова		Узел 5...9 к схеме расположения элементов фундаментов	Новосибирское арендное предприятие ГИПРОАВТОТРАНС

Привязан

Инв. №

Копировал

Формат А2

Инв.№ подл. | Подп. и дата | Взам. инв.№

Альбом 3

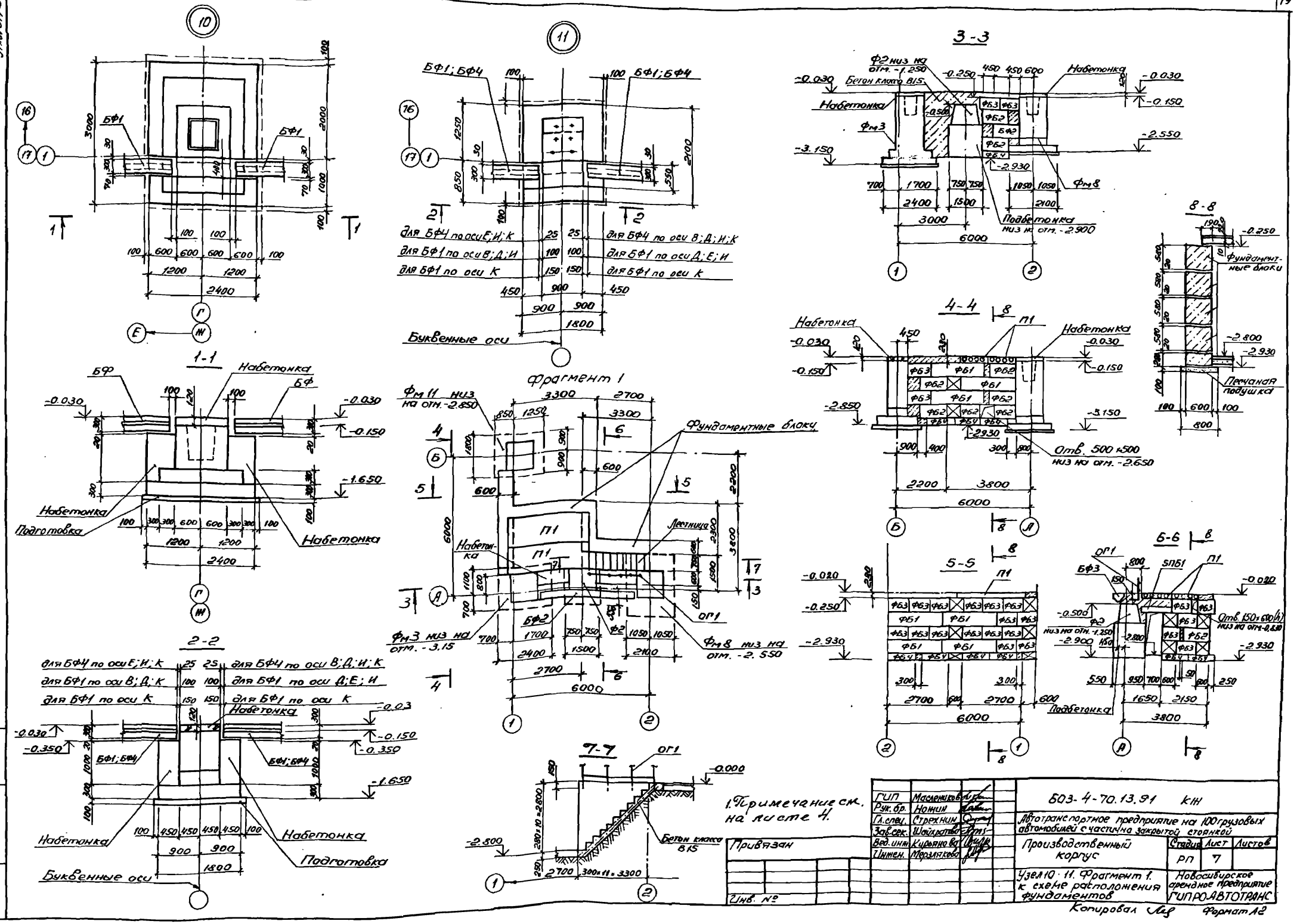

ГИП	Масленников		
Рук. бр.	Ножин		
Гл. спец.	Стрехнин		
Зав. сек.	Шайхратова		
Вед. инж.	Кирьянова		
Инжен.	Мерзлякова		

Привязан

Инв. №

БОЗ-4-70.13.91 КЖ

Автотранспортное предприятие на 100 грузовых автомобилей с частично закрытой стоянкой

Производственный корпус

Стадия	Лист	Листов
РП	7	

Узел 10·11. Фрагмент 1. к схеме расположения фундаментов

Новосибирское арендное предприятие ГИПРОАВТОТРАНС

Копировал

Формат А2

Инв. № подл. | Подп. и дата | Взам. инв. №

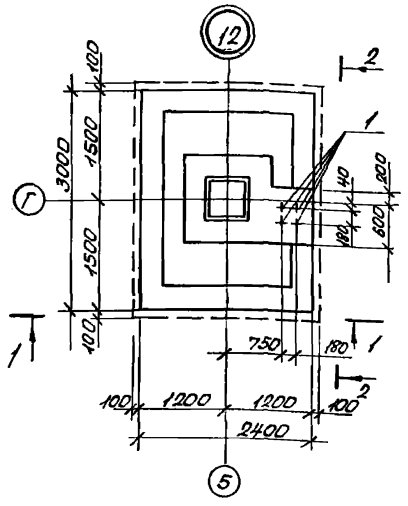

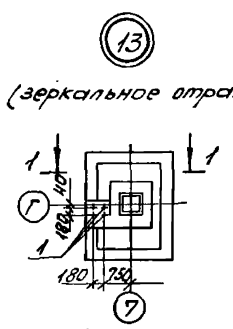

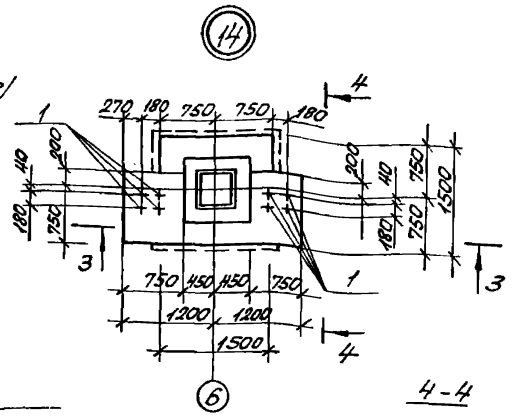

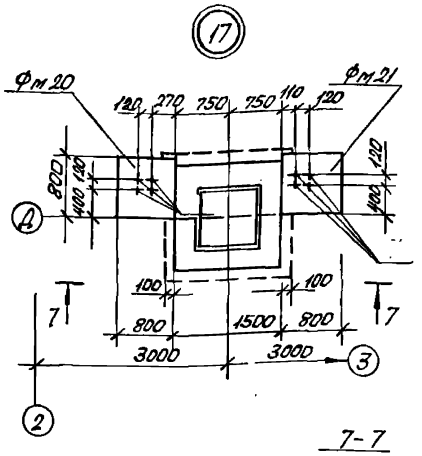

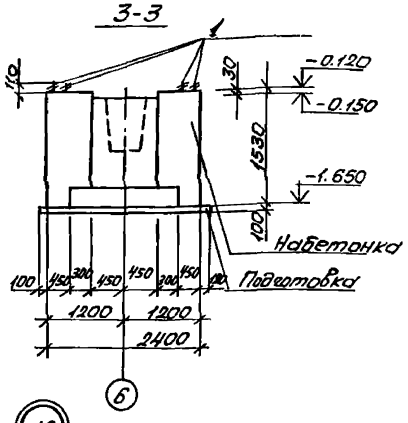

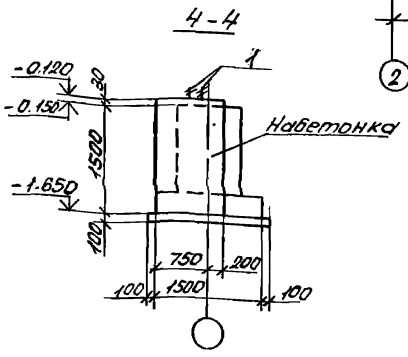

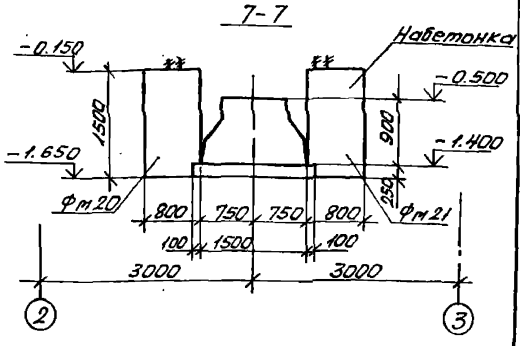

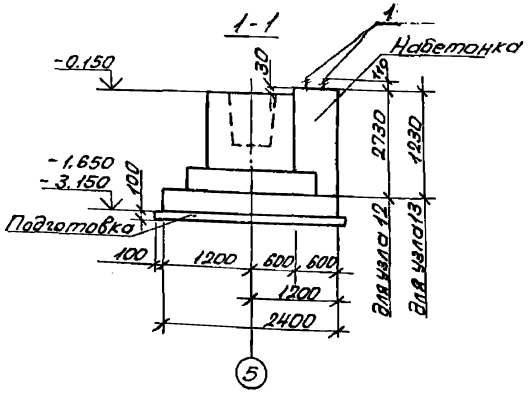

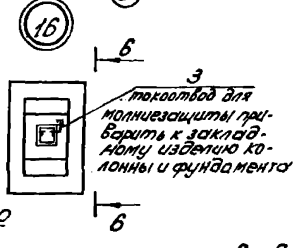

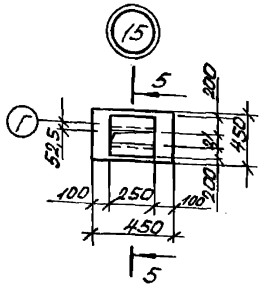

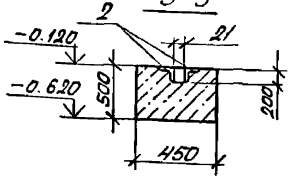

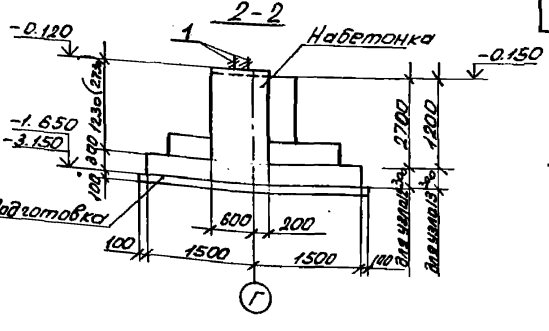

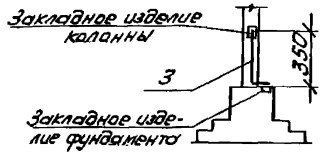

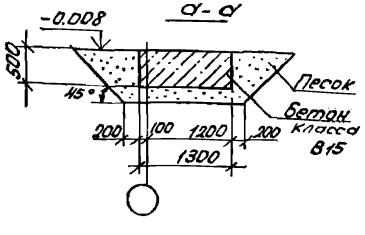

Схему расположения фундаментов см. лист 3.

ГИП	Масленников		503-4-70.13.91 КЖ		
Рук.гр.	Нонин		Автотранспортное предприятие на 100 грузовых автомобилей с частично-закрытой стоянкой		
Гл.спец.	Стрехнин		Производственный корпус	Стадия	Лист	Листов
Зав.сект.	Шайхатаров			РП	8	
Ведущ.	Карьянова		Узел 12... 17 к схеме расположения элементов фундаментов	Новосибирское отделение предприятия ГИПРОАВТОТРАНС	
Инж.	Терлякова				

Привязан

Инв. №

Инв. № подл. | Подпись и дата | Взам. инв. №

Альбом 3

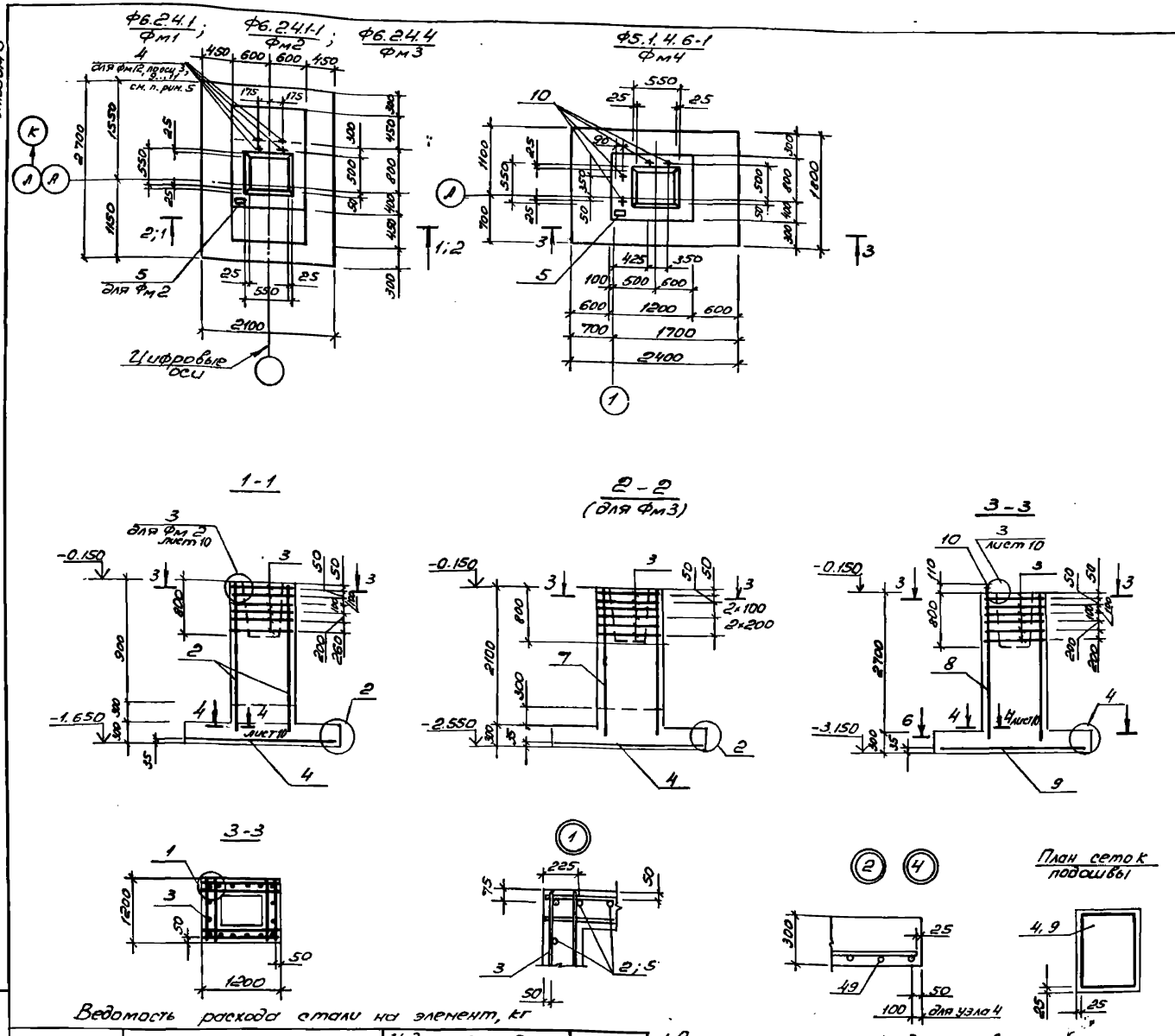

Ведомость расхода стали на элемент, кг

Марка элемента	Изделия арматурные: Арматура класса А III, 35ГС, ГОСТ 5781-82*						Всего	Изделия закладные: Прокат марки Ст3пс5-1 ГОСТ 535-88				Всего	Общий расход
								ГОСТ 8510-86		ГОСТ 8479.1-80			
	ф6	ф8	ф10	ф12		Итого		L100×63×8	Итого	Болт М24	Итого		
Фм1	3,84	21,6	39,66	25,8		90,9	90,9						91,0
Фм2	3,84	21,6	39,81	25,8		91,05	91,05	1,18			1,18	1,18	92,20
Фм3	4,8	21,6	39,66	41,8		107,86	107,86						107,9
Фм4	5,76	21,6	5,94	89,8		123,1	123,1	1,18	1,18	16,5	16,5	16,5	140,8

1. Схему расположения фундаментов см. лист 3.
2. Сеч. 4-4, узел 3 - для молниезащиты, см. лист 10.
3. Пространственный каркас фундамента Фм1...Фм3 выполнять по схеме „А", Фм4 по схеме „Б" серии 1.412.1-6,0-7см.
4. В маркировке фундаментов в знаменателе дана условная марка, принятая по схеме расположения фундаментов.
5. Поз. 4 Фм1 по оси 3, включена в спецификацию на листе 4 и Фм1, Фм2 по оси 9...11.

Спецификация монолитной конструкции фундамента Фм1...Фм4

Формат	Зона	Поз.	Обозначение	Наименование	Кол.	Примечание
				Фм1		
				Сборочные единицы		
				Сетки арматурные		
		4	1.412.1-6 вып. 2	С1-65		
		2	1.412.1-6 вып. 2	С2-57	4	см. прим. п. 3
		3	1.412.1-6 вып. 2	С3-25	6	
				Детали		
		1	лист 5	Ф10АIII, ГОСТ 5781-82* е=1600	4	0,99 кг
				Материалы		
				Бетон класса В15		3,53 м³
				Фм2		
				Сборочные единицы		
				поз. 1,2,3,4 по Фм1		
				Детали		
		5	без черт.	L100×63×8 ГОСТ 5810-76, е=120	1	1,18 кг
		6	без черт.	Ф10АIII ГОСТ 5781-82*, е=250	1	0,15 кг
				Материалы		
				Бетон класса В15		3,53 м³
				Фм3		
				Сборочные единицы		
				поз. 1, 3, 4 по Фм1		
		7	1.412.1-6 вып. 2	С2-78	4	см. прим. п. 3
				Материалы		
				Бетон класса В15		3,53 м³
				Фм4		
				Сборочные единицы		
				Сетки арматурные		
		3	1.412.1-6 вып. 2	С3-25	6	
		8	1.412.1-6 вып. 2	С2-92	4	см. прим. п. 3
		9	1.412.1-6 вып. 2	С1-51	1	
				Изделие закладное		
		10	ГОСТ 24379.1-80	Болт 1,1 м24×1000 Ст3пс51	4	4,13 кг
				Детали		
				поз. 5, 6, по Фм2		
		1	без черт.	Ф10АIII ГОСТ 5781-82*, е=1600	6	0,99
				Материалы		
				Бетон класса В15		4,1 м

Гип	Масленников		
Рук. бр.	Ножин		
Гл. спец.	Стрехнин		
Зав. сек.	Шайхратов		
Вед. инж.	Кирьянова		
Инжен.	Мерзляков		
Инжен.	Баева		

Привязан

Инв. №

503-4-70.13.91 КЖ

Автотранспортное предприятие на 100 грузовых автомобилей с частично закрытой стоянкой

Производственный корпус

Стадия	Лист	Листов
РП	9	

Фундамент Фм1... Фм4

Новосибирское арендное предприятие ГИПРОАВТОТРАНС

Инв. № подл. | Подп. и дата | Взам. инв. №

Копировал [signature]

Формат А2

Альбом 3

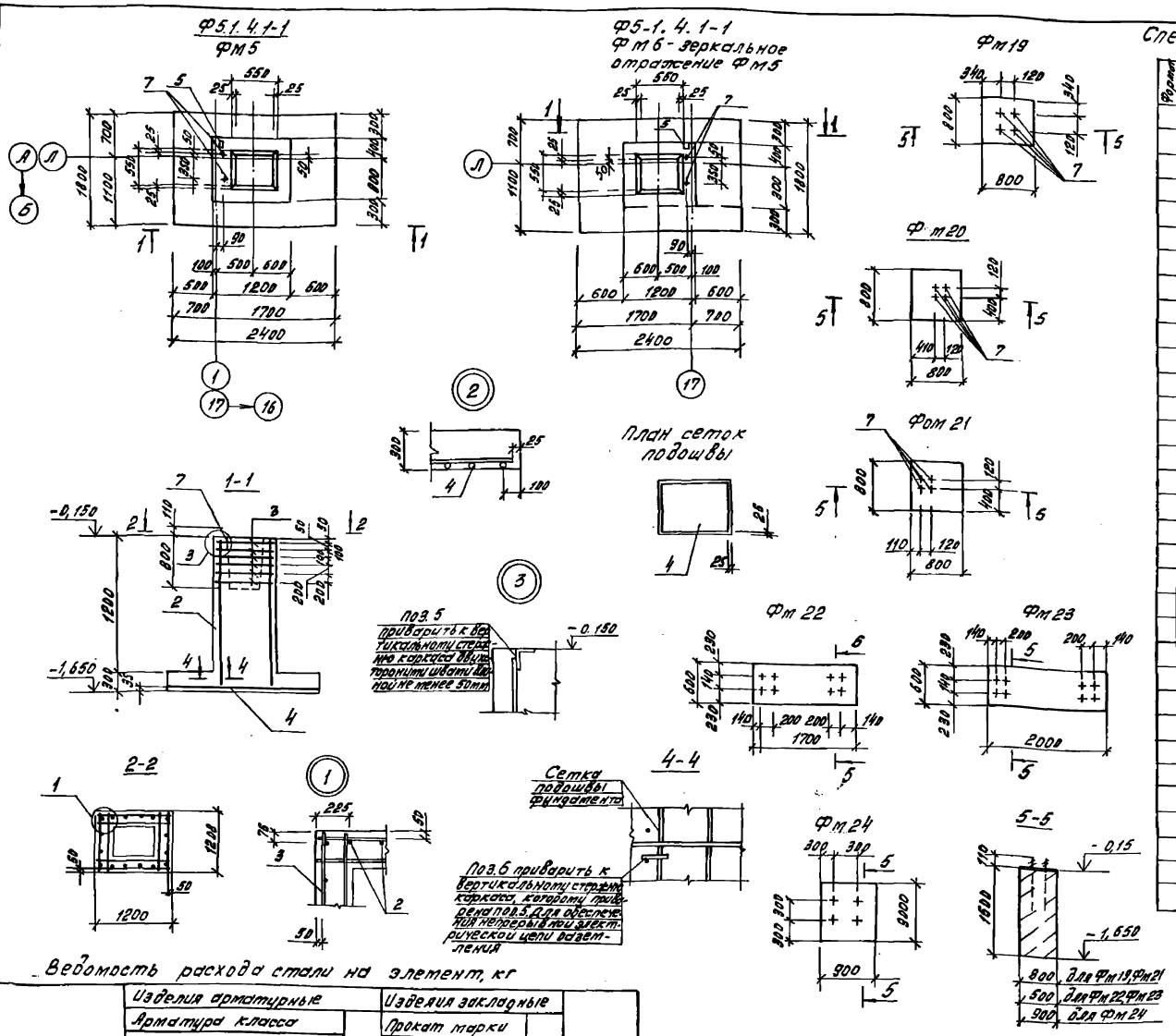

Спецификация монолитной конструкции фундамента Фм5, Фм6, Фм19...Фм21

Формат	Зона	Поз.	Обозначение	Наименование	Кол.	Примечание
				Фм5, Фм6		
				Сборочные единицы		
				Сетки арматурные		
		4	1.412.1-6 вып. 2	С1-51	1	
		2	1.412.1-6 вып. 2	С2-57	4	см. прим. п.3
		3	1.412.1-6 вып. 2	С3-25	6	
				Изделие закладное		
		7	ГОСТ 24379.1-80	Болт 1.1м24х1000 ст.3пс5-1	2	4,13 кг
				Детали		
		5		L100х63х8 ГОСТ 8510-86, ℓ=120	1	1,18 кг
		6	без черт	Ф10А III ГОСТ 5781-82, ℓ=250	1	0,15 кг
		1	без черт.	Ф10А III ГОСТ 5781-82, ℓ=1600	4	0,99 кг
				Материалы		
				Бетон класса В15		2,8
				Фм19...Ф21		
				Сборочные единицы		
				Изделие закладное		
		7	ГОСТ 24379.1-80	Болт 1,1м24х1000 ст3пс5-1	4	4,13 кг
				Материалы		
				Бетон класса В15		0,96 м³
				Фм22, Фм23		
				Сборочные единицы		
				Изделие закладное		
		7	ГОСТ 24379.1-80	Болт 1,1м24х1000 ст.3пс5-1	8	4,13 кг
				Материалы		
				Бетон класса В15		1,53 м³ / 1,8 м³
				Фм24		
				Сборочные единицы		
				Изделие закладное		
		7	ГОСТ 24379.1-80	Болт 1,1м24х1000 ст3пс5-1	4	4,13 кг
				Материалы		
				Бетон класса В15		1,22 м³

Ведомость расхода стали на элемент, кг

Марка элемента	Изделия арматурные: Арматура класса А III, 35ГС, ГОСТ 5781-82*						Всего	Изделия закладные: Прокат марки Ст3пс5-1 ГОСТ 535-88, ГОСТ 8510-86		ГОСТ 24379.1-80		Всего	Общий расход
	Ф6	Ф8	Ф10	Ф12		Итого		L100х63х8	Итого	Болт М24	Итого		
Фм5, Фм6	3,8,4	21,6	4,11	6е,2		92,75	92,75	1,18	1,18	8,26	8,26	9,44	102,2
Фм19, Фм20, Фм21										16,52	16,52	16,52	16,2
Фм22, Фм23										33,04	33,04	33,04	33,0
Фм24										16,52	16,52	16,52	16,50

1. Схему расположения фундаментов смотри лист 2.
2. В маркировке фундаментов в знаменателе дана условная марка, принятая по схеме расположения фундаментов.
3. Пространственный каркас фундамента Фм6, Фм6 выполнять по схеме „А" серии 1.412.1-6:0-7 см.

Привязан

Инв. №

ГИП	Масленников	
Рук. бр.	Ножин	
Гл. спец.	Стрехнин	
Зав. сек.	Шайхратова	
Вед. инж.	Кирьянова	
Инж.	Мерзлякова	
Инж.	Баева	

503-4-70.13.91 КЖ

Автотранспортное предприятие на 100 грузовых автомобилей с частично закрытой стоянкой

Производственный корпус

Стадия	Лист	Листов
ТП	10	

Фундамент Фм5, Фм6, Фм19...Фм24

Новосибирское арендное предприятие ГИПРОАВТОТРАНС

Инв. № подл. | Подпись и дата | Взам. инв. №

Копировал Муртазина

Формат А2

Альбом 3

ФМ7 ; ФМ8 — ФМ7 2.4.6 ; ФМ8 2.4.1

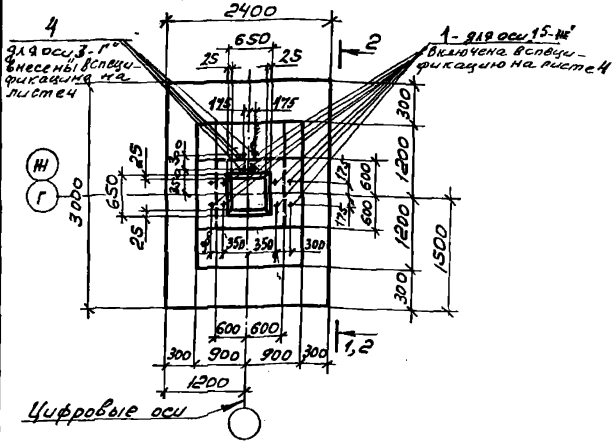

ФМ9 — ФМ7.2.4.1-1

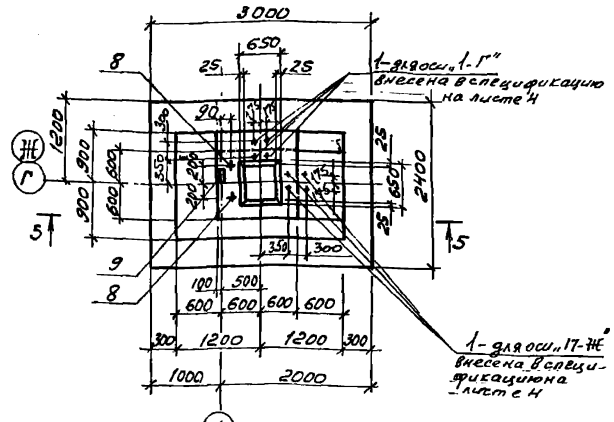

1-1

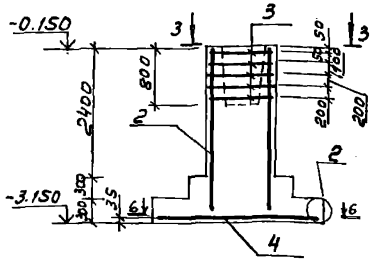

2-2 (для ФМ8)

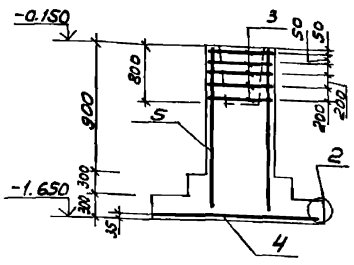

5-5

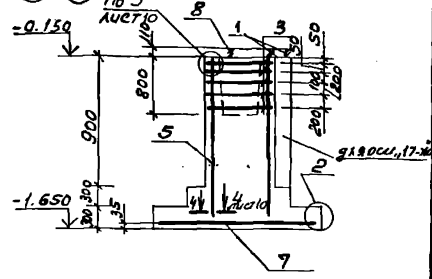

3-3

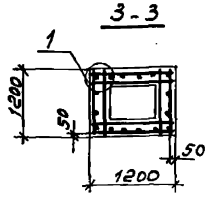

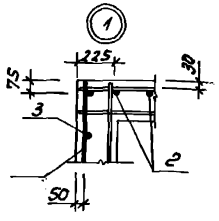

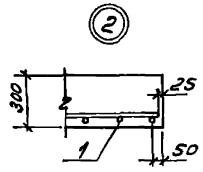

Б-Б

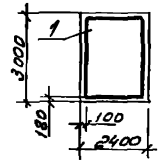

Спецификация монолитной конструкции фундамента ФМ7...ФМ9

Формат	Зона	Поз	Обозначение	Наименование	Кол.	Примечание
				ФМ 7		
				Сборочные единицы		
				Сетки арматурные		
		4	1.412.1-6 вып.2	С1-123	1	
		2	1.412.1-6 вып.2	С2-92	4	
		3	1.412.1-6 вып.2	С3-25	5	
				Детали		
		1	без черт.	ф10 AIII ГОСТ 5781-82* ℓ=1600	6	0,99кг
				Материалы		
				Бетон класса В15		6,60м³
				ФМ6		
				Сборочные единицы		
				поз.4, 3, по ФМ7		
		5	1.412.1-6 вып.2	С2-57	4	см. прим. п.3
		1	без черт.	ф10 AIII ГОСТ 5781-82* ℓ=1600	4	0,99кг
				Материалы		
				Бетон класса В15		4,44м³
				ФМ9		
				Сборочные единицы		
				поз. 3, 5, 1 по ФМ8		
		7	1.412.1-6 - вып.2	С1-101	1	
				Изделие закладное		
		8	ГОСТ 24379.1-80	Болт 1.1 М24-1000 Ст3пс5-1	2	4,13кг
				Детали		
		6	без черт.	ф10 AIII ГОСТ 5781-82* ℓ=250	1	0,15кг
		9	без черт.	∠100×63×8 ГОСТ 8510-86* ℓ=120	1	1,18кг
				Материалы		
				Бетон класса В15		4,44м³

Ведомость расхода стали на элемент, кг

Марка элемента	Изделия арматурные							Изделие закладное						Общий расход
	Арматура класса А III, 35ГС ГОСТ 5781-82*						Всего	Прокат марки Ст3пс5-1 ГОСТ 535-88 ГОСТ 8510-86			ГОСТ 24379.1-80		Всего	
	ф6	ф8	ф10	ф12	ф16	Итого		Уголок	Итого	Болт М2	Итого			
ФМ 7	5,76	18,0	5,94	52,4	111,6	193,7	193,7							193,7
ФМ 8	3,84	18,0	3,96	25,8	111,6	163,2	163,2							163,2
ФМ 9	3,84	18,0	4,27	25,8		95,34	95,34	1,18	1,18	8,26		8,26	9,44	104,8

1. Схему расположения фундаментов см. лист 4.
2. Узел 3, сеч. 4-4 - для молниезащиты фундамента см. лист 10.
3. Пространственный каркас ФМ7 выполнять по схеме „Б", ФМ8, ФМ9 по схеме „А" серии 1.412.1-6.0-7см.
4. В маркировке фундаментов в знаменателе дана условная марка, принятая по схеме расположения фундаментов.

Привязан

Инв. № подл. | Подп. и дата | Взам. инв. №

ГИП	Наследников		503-4-70.13.91 КЖ
Рук. гр.	Номин		
Гл. спец.	Стрехнин		Автотранспортное предприятие на 100 грузовых автомобилей с частично закрытой стоянкой
Зав. сек.	Шайхатов		Производственный корпус — Стадия: РП; Лист: 11; Листов:
Вед. инж.	Курьянов		
Инж.	Медянкова		Фундамент ФМ7, ФМ8, ФМ9.
Инж.	Баева		Новосибирское арендное предприятие ГИПРОАВТОТРАНС

Копировал Лед Формат А3

Альбом 3

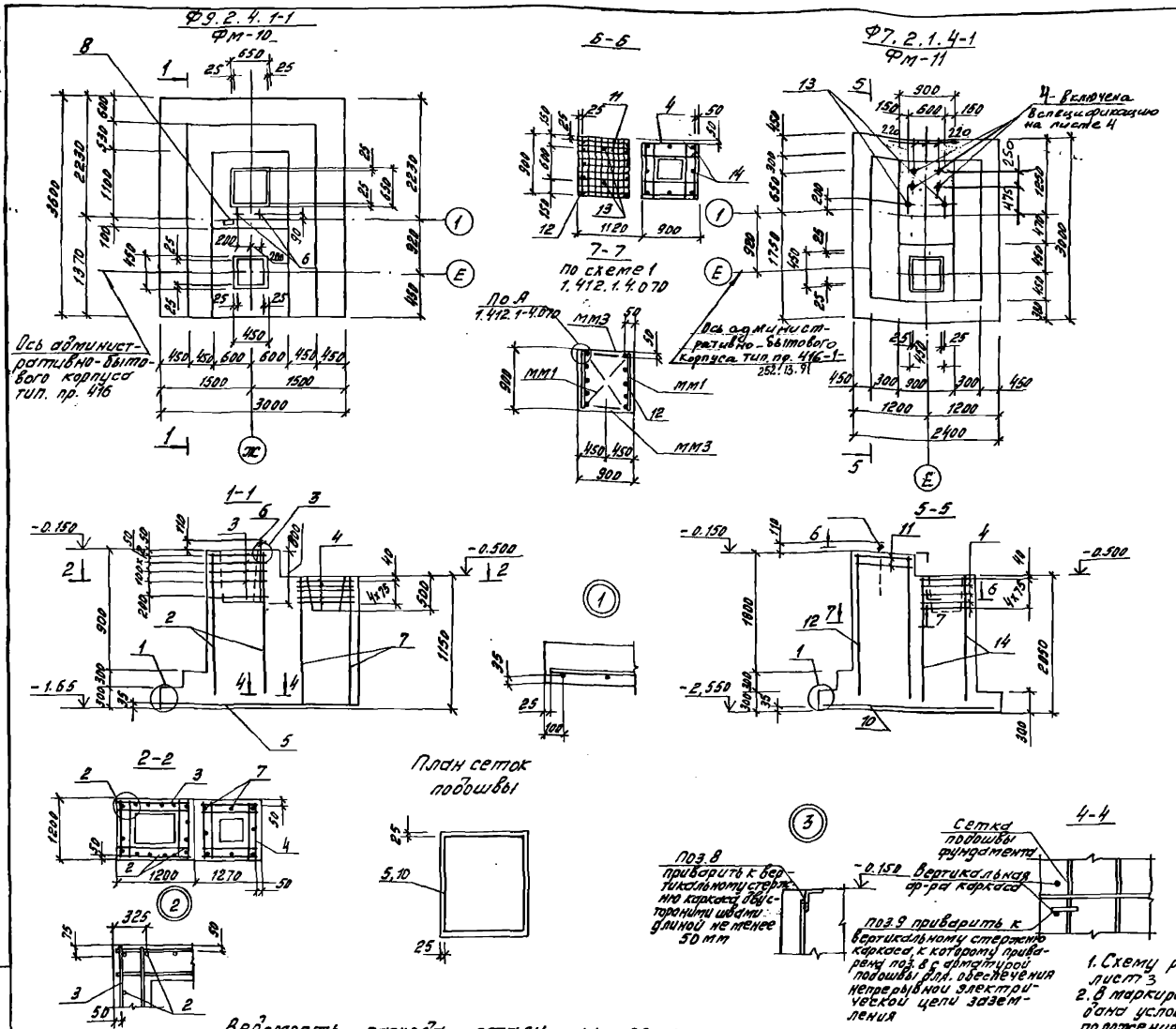

Спецификация монолитной конструкции фундамента Фм10, Фм11

Формат	Зона	Поз.	Обозначение	Наименование	Кол.	Примечание
				Фм-10		
				Сборочные единицы		
				Сетки арматурные		
		5	1.412 1-6 вып.2	С1-191	1	
		2	1.412 1-6 вып.2	С2-57	4	см. прим п.3
		3	1.412 1-6 вып.2	С3-25	5	
		4	1.412 1-6 вып.2	С3-1	5	
				Изделия закладные		
		6	ГОСТ 24379.1-80	Болт 1,1м24х1000 Ст.3ПС5-1	2	4,13кг
				Детали		
		7	без черт.	Ф8АIII ГОСТ 5781-82, ℓ=1100	8	0,43кг
		1	без черт.	Ф10АIII ГОСТ 5781-82, ℓ=1600	4	0,99кг
		8	без черт.	L100х63х8 ГОСТ 5810-86 ℓ=120	1	1,18кг
		9	без черт.	Ф10АIII ГОСТ 5781-82, ℓ=250	1	0,15кг
				Материалы		
				Бетон класса В15		6,7 м³
				Фм-11		
				Сборочные единицы		
		10	1.412.1-6 вып.2	С1-101	1	
		4	1.412.1-6 вып.2	С3-1	5	
		11	1.412.1-4	СН-6АI	2	
		12	1.412.1-6 вып.2	С2-22	2	
				Изделия закладные		
		13	1.412-4	МН1	2	
				Детали		
		14	без черт.	Ф10АIII ГОСТ 5781-82*, ℓ=2000	8	1,23кг
			1.412.1-4.080	ММ1	4	0,73кг
			1.412.1-4.080	ММ2	4	0,85кг
			1.412.1-4.080	ММ3	4	0,52кг
				Материалы		
				Бетон класса В15		7,65 м³

1. Схему расположения фундаментов см. лист 3
2. В маркировке фундаментов в знаменателе дана условная марка, принятая по схеме расположения фундаментов
3. Пространственный каркас Фм10 выполнять по схеме „А" серии 1.412.1-6.0-7см

Ведомость расхода стали на элемент, кг

Марка элемента	Изделия арматурные: Арматура класса АI, ст3сп3 ГОСТ 5781-82* Ф6	Ф10	Итого	АIII, 35 Гс Ф6	Ф8	Ф10	Ф12			Итого	Всего	Изделия закладные: Прокат марки Ст3 ПС5-1 ГОСТ 535-88: ГОСТ 19903-74* 60х8	Итого	ГОСТ 2590-88* Болт М24	Итого	ГОСТ 5915-70* Гайка М24	Итого	ГОСТ 24079.1-80 Болт М24	Итого	ГОСТ 8510-86 100х63-8	Итого	Всего	Общий расход
ФМ 10				3,84	34,94	69,67	25,8			134,25	134,25							8,26	8,26	1,18	1,18	9,44	143,7
ФМ 11	7,0	8,4	15,4	1,8	13,5	53,44	16,72			85,46	100,86	0,92	0,92	5,46	5,46	0,42	0,42					6,8	107,7

Привязан

Инв. №

ГИП	Масленико	
Рук.бр.	Ножин	
Гл.спец.	Стрехнин	
Зав.сект.	Шойхратова	
Вед.инж.	Кирьянова	
Инж.	Баева	

503-4-70.13.91 КЖ

Автотраспортное предприятие на 100 грузовых автомобилей с частично закрытой стоянкой

Производственный корпус

Стадия: РП | Лист: 12 | Листов:

Фундаменты Фм10, Фм11

Новосибирское арендное предприятие ГИПРОАВТОТРАНС

Инв.№ подл. | Подпись и дата | Взам.инв.№

Копировал Муртазина

Формат А2

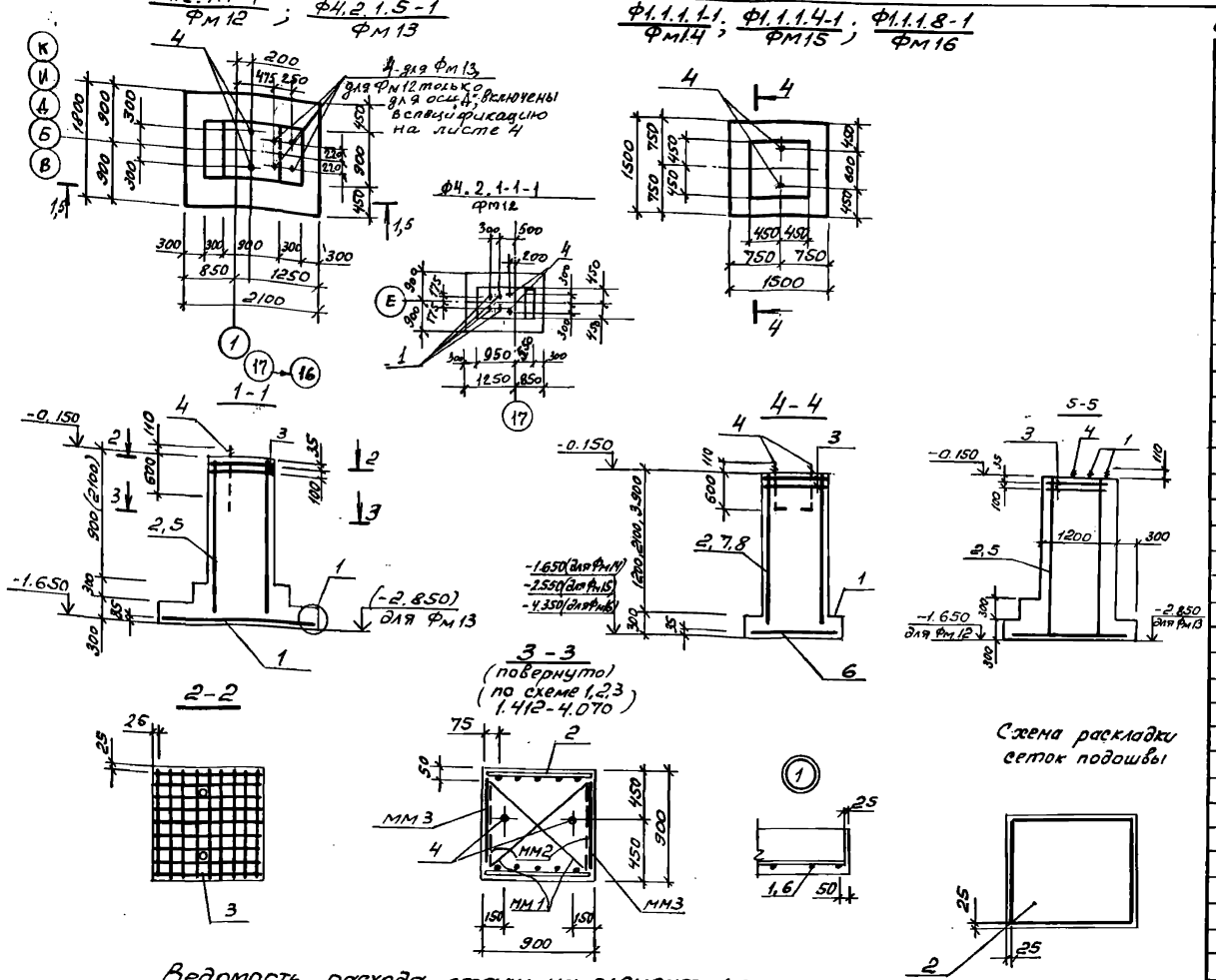

Схема раскладки сеток подошвы

Спецификация монолитной конструкции фундамента Фм12...Фм16

Формат	Зона	Поз.	Обозначение		Наименование	Кол.	Примечание
					Фм 12		
					Сборочные единицы		
					Сетки арматурные		
		1	1.412.1-6	Вып.2	С1-23	1	
		2	1.412.1-6	Вып 2	С2-1	2	
		3	1.412.1-4		СН-6АТ	2	
					Изделие закладное		
		4	1.412.1-4		МН1	2	
					Детали		
			1.412.1-4		ММ1	4	0,73кг
			1.412.1-4		ММ2	4	0,85кг
			1.412.1-4		ММ3	4	0,52кг
					Материалы		
					Бетон класса В15		2,27м³
					Фм 13		
					Сборочные единицы		
					поз.1.3.4 и детали по Фм12		
		6	1.412.1-6	Вып.2	С2-29	2	
					Материалы		
					Бетон класса В15		3,24м³
					Фм 14		
					Сборочные единицы		
		6	1.412.1-6	Вып. 2	С1-1	1	
					поз.2.3.4 и детали по Фм12		
					Материалы		
					Бетон класса В15		1,64м³
					Фм 15		
					Сборочные единицы		
					Поз.3,4,6 и детали по Фм14		
		7	1.412.1-6	Вып. 2	С2-22	2	
					Материалы		
					Бетон класса В15		2,4м³
					Фм 16		
					Сборочные единицы		
					поз.3,4,6 и детали по Фм14		
		8	1.412-1-6	Вып. 2	С2-30	2	
					Материалы		
					Бетон класса В15		3,83м³

Ведомость расхода стали на элемент, кг

	Изделия арматурные								Изделия закладные								
	Арматура класса						Всего		Прокат марки						Всего	Общий расход
	АТ-Ст3пс; АIII, 35ГС ГОСТ 5781-82*								Ст3пс 5-1-ГОСТ 535-88							
									ГОСТ 19903-79*		ГОСТ 2590-88*		ГОСТ 8915-70*			
	Ф6	Ф10	Итого	Ф6	Ф10	Ф12		Итого	60×8	Итого	Кол.Т на 24 м²у	Итого	200х100х8 кг/м²у	Итого	Итого	
Фм 12	7,0	8,4	15,4	1,44	23,2	10,32		34,96	0,92	0,92	5,46	5,46	0,42	0,42	6,8	57,16	57,2
Фм 13	7,0	8,4	15,4	2,16	23,2	18,8		44,16	0,92	0,92	5,46	5,46	0,42	0,42	6,8	66,36	66,4
Фм 14	7,0	8,4	15,4	1,44	14,4	10,32		26,16	0,92	0,92	5,46	5,46	0,42	0,42	6,8	48,36	48,4
Фм 15	7,0	8,4	15,4	1,8	14,4	16,72		32,92	0,92	0,92	5,46	5,46	0,42	0,42	6,8	55,12	55,1
Фм 16	7,0	8,4	15,4	2,88	14,4	29,52		46,8	0,92	0,92	5,46	5,46	0,42	0,42	6,8	69,0	69,0

ГИП	Масляников		503-4-70.13.91 КМ
Рук.бр	Номкин		
Гл.спец	Стрехнин		Автотранспортное предприятие на 100 грузовых автомобилей с закрытой стоянкой
Зав.сек	Шафоростов		
Нач.отд	Кирьянов		Производственный корпус
Инж.кон	Мразкова		Стадия: РП; Лист: 13; Листов:
Инж.кон	Блева		Фундамент Фм12... Фм16
			Новосибирское арендное предприятие ГИПРОАВТОТРАНС

Привязан

Инв. №

Копировал

Формат А2

Инв.№ подл. | Подп. и дата | Взам.инв.№

Альбом 3

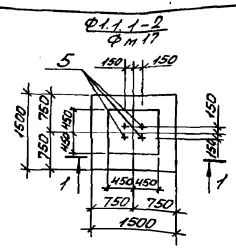

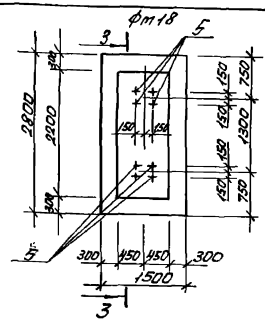

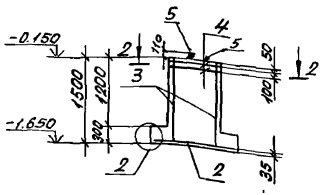

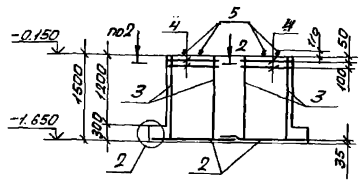

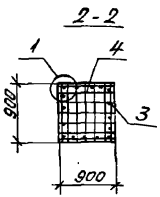

Схема раскладки сеток подошвы

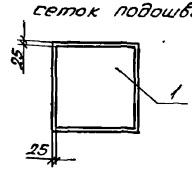

Схема раскладки сеток подошвы

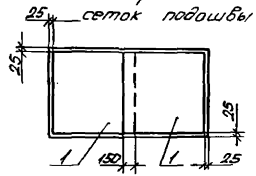

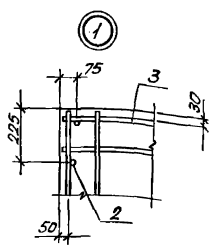

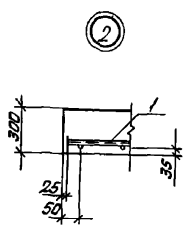

1. Схему расположения фундаментов см. лист 3.
2. В маркировке фундаментов в знаменателе дана условная марка, принятая по схеме расположения фундаментов.
3. Пространственный каркас фундамента фм17, фм18 выполнять по схеме „А" серии 1.412.1-6.0-7см.

Спецификация монолитной конструкции фундамента Фм17, Фм18

Позиция	Зона	Поз.	Обозначение	Наименование	Кол.	Примечание
				Фм17		
				Сборочные единицы		
				Сетки арматурные		
		2	1.412.1-6 Вып. 2	С1-1	1	
		3	1.412.1-6 Вып. 2	С2-1	4	
		4	1.412.1-4	СН-6АТ	2	
				Изделие закладное		
		5	ГОСТ 24379.1-80	Болт 1.1М24х1000С т3ПС5-1	4	4,13 кг
				Детали		
		1	Без черт.	ф10АIII ГОСТ 5781-82* L=1180	4	0,73 кг
				Материалы		
				Бетон класса В15		1,6 м3
				Фм18		
				Сборочные единицы		
				Сетки		
		2	1.412.1-6 Вып. 2	С1-1	2	
		3	1.412.1-6 Вып. 2	С2-1	6	
		4	1.412.1-4	СН-6АТ	2	
				Изделие закладное		
		5	ГОСТ 24379.1-80	Болт 1.1М24х1000 ст3пс5-1	8	4,13 кг
				Детали		
		1	Без черт.	ф10АIII ГОСТ 5781-82 L=1180	8	0,73 кг
				Материалы		
				Бетон класса В15		3,64 м3

Ведомость расхода стали на элемент, кг

Марка элемента	Изделия арматурные								Изделия закладные			Общий расход
	Арматура класса								Прокат марки			
	AIII-35ГС					AIт-3СП			Ст3пс5-1 ГОСТ 535-88			
	ГОСТ 5781-82*								ГОСТ 24379.1-80			
	ф6	ф10	ф12		Итого	ф6	Итого	Всего	Болт М24	Итого	Всего	
фм17	2,88	17,32	20,64		40,84	7,0	7,0	47,84	16,52	16,52	16,52	64,4
фм18	5,76	34,64	41,28		81,68	14,0	14,0	95,68	33,04	33,04	33,04	128,7

ГИП	Масленников		503-4-70.13.91 КЖ
Рук. гр.	Ионин		
Гл. спец.	Стрекунин		АВтотранспортное предприятие на 100 грузовых автомобилей с частично закрытой стоянкой
Зав. сек.	Шкляровский		Производственный корпус
Ведущ. инжен.	Кирьянова		Стадия: РП; Лист: 14; Листов:
Инжен.	Терехова		Фундамент фм17, фм18
Инжен.	Васина		Новосибирское архитектурное предприятие ГИПРОАВТОТРАНС

Привязан

Инв. №

Альбом 3

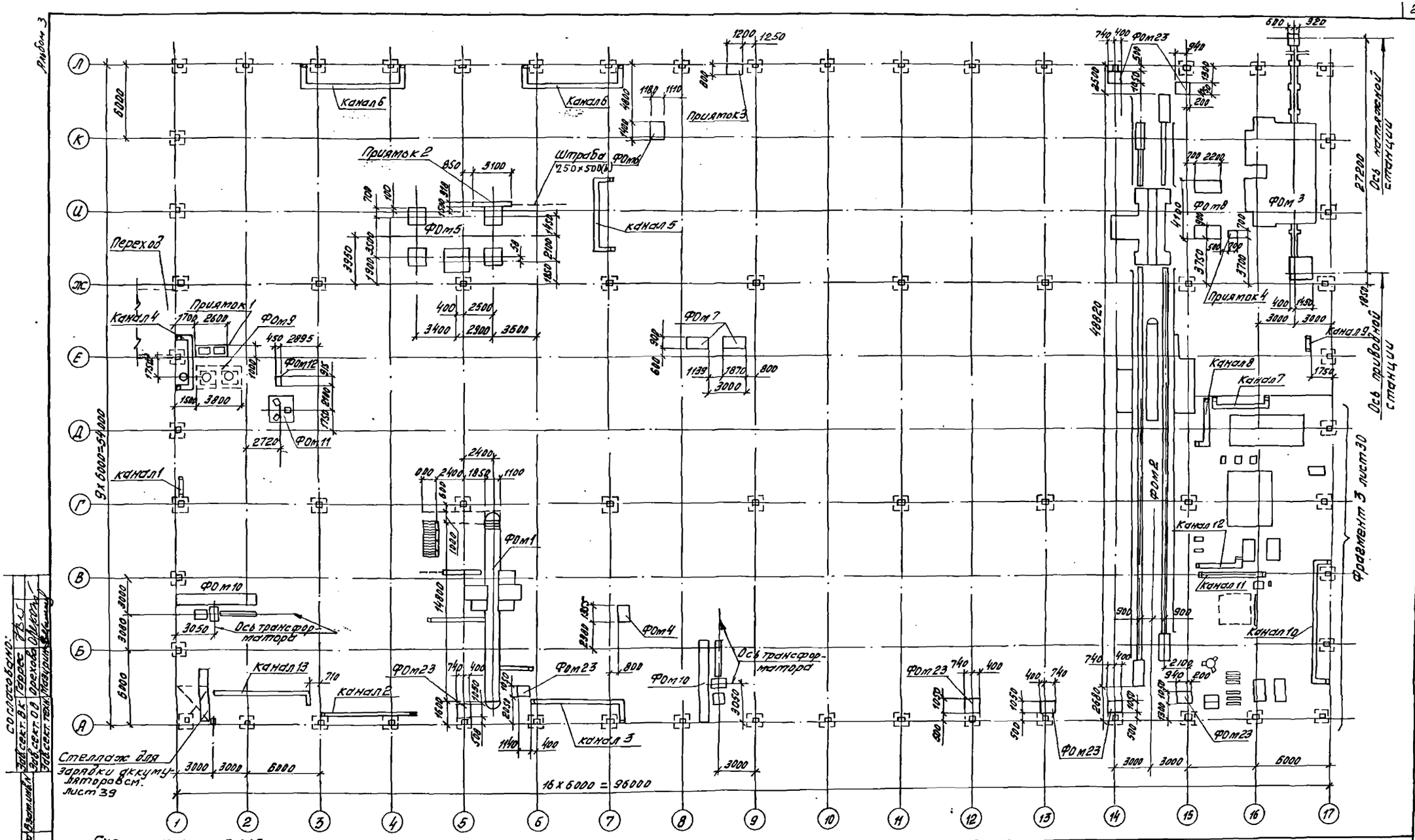

ГИП	Масленников		503-4-70.13.91 КН
Рук. бр.	Баршинов		АТП на 100 грузовых автомобилей с частично открытой стоянкой
Гл. спец.	Стрехнин		Производственный корпус
Зав. сект.	Шайхратов		Стадия: РП; Лист: 15; Листов:
Вед. инж.	Кирьянова		Схема расположения элементов подземного хозяйства
Инж. ПК	Пехенько		Новосибирское проектное предприятие ГИПРОАВТОТРАНС

Привязан

Инв. №

Копировал Муртазина

Формат А2

Альбом 3

Спецификация к схеме расположения элементов подземного хозяйства

(Начало)

Марка, поз.	Обозначение	Наименование	Кол.	Масса ед., кг	Примечание
		Фундаменты под оборудование			
ФОм1	Лист 17	ФОм1	1		
ФОм2	лист 20	ФОм2	1		
ФОм3	лист 24	ФОм3	1		
ФОм4	лист 30	ФОм4	1		
ФОм5	лист 30	ФОм5	1		
ФОм6	лист 30	ФОм6	1		
ФОм7	лист 30	ФОм7	1		
ФОм8	лист 30	ФОм8	1		
ФОм9	лист 27	ФОм9	1		
ФОм10	лист 29	ФОм10	2		
ФОм11	лист 30	ФОм11	1		
ФОм12	лист 31	ФОм12	1		
ФОм13	лист 31	ФОм13	1		
ФОм14	лист 31	ФОм14	1		
ФОм15	лист 31	ФОм15	1		
ФОм16	лист 31	ФОм16	4		
ФОм17	лист 31	ФОм17	1		
ФОм18	лист 31	ФОм18	2		
ФОм19	лист 31	ФОм19	1		
ФОм20	лист 31	ФОм20	2		
ФОм21	лист 31	ФОм21	2		
ФОм22	лист 31	ФОм22	6		
ФОм23	лист 31	ФОм23	8		
		Каналы			
	лист 33	Канал 1	1		
	лист 33	Канал 2	1		
	лист 33	Канал 3	1		
	лист 33	Канал 4	1		
	лист 33	Канал 5	1		
	лист 33	Канал 6	1		
	лист 33	Канал 7	1		
	лист 33	Канал 8	1		
	лист 33	Канал 9	1		
	лист 33	Канал 10	1		
	лист 34	Канал 11	1		
	лист 34	Канал 12	1		
	лист 34	Канал 13	1		

(Окончание)

Марка, поз.	Обозначение	Наименование	Кол.	Масса ед., кг	Примечание
		Приямки			
	Лист 32	Приямок 2	1		
	Лист 32	Приямок 3	1		
	Лист 32	Приямок 4	1		
	Лист 32	Приямок 5	1		
		Резервуар приемный			
	Лист 36	РЕП1	1		

1. При устройстве фундаментов под технологическое оборудование, каналы и приямки - земляные работы выполнять в соответствии с указаниями СНиП 3.02.01-87 с учетом мероприятий по полному сохранению естественной структуры грунтов основания.
2. Обратную засыпку производить материковым грунтом без строительного мусора с послойным трамбованием до получения объемной массы скелета грунта $\gamma = 1,65$ тс/м³.
3. Под монолитные бетонные фундаменты оборудования выполнить подготовку из щебня втрамбованного в грунт.
4. Сборные лотки каналов укладывать на песчаную подготовку толщиной 100 мм.
5. Днище монолитных каналов выполнять по подготовке из щебня, втрамбованного в грунт.
6. Наружные стены каналов, приямков соприкасающихся с грунтом, обмазать горячим битумом за 2 раза.
7. Все фундаменты оборудования выполнять после получения оборудования.

ГИП	Айзикович		
Рук. бр.	Бояршинов		
Гл. спец.	Стрекнин		
Зав. сек.	Шайхратова		
Ведущ.	Кирьянова		
Инж.	Пехенько		

Привязан

Инв. №

503-4-70.13.91 КЖ

Автотранспортное предприятие на 100 грузовых автомобилей с частично закрытой стоянкой

Производственный корпус

Стадия	Лист	Листов
РП	16	

Спецификация к схеме расположения элементов подземного хозяйства

Новосибирское арендное предприятие ГИПРОАВТОТРАНС

Инв. № подл. | Подпись и дата | Взам. инв. №

Альбом 3

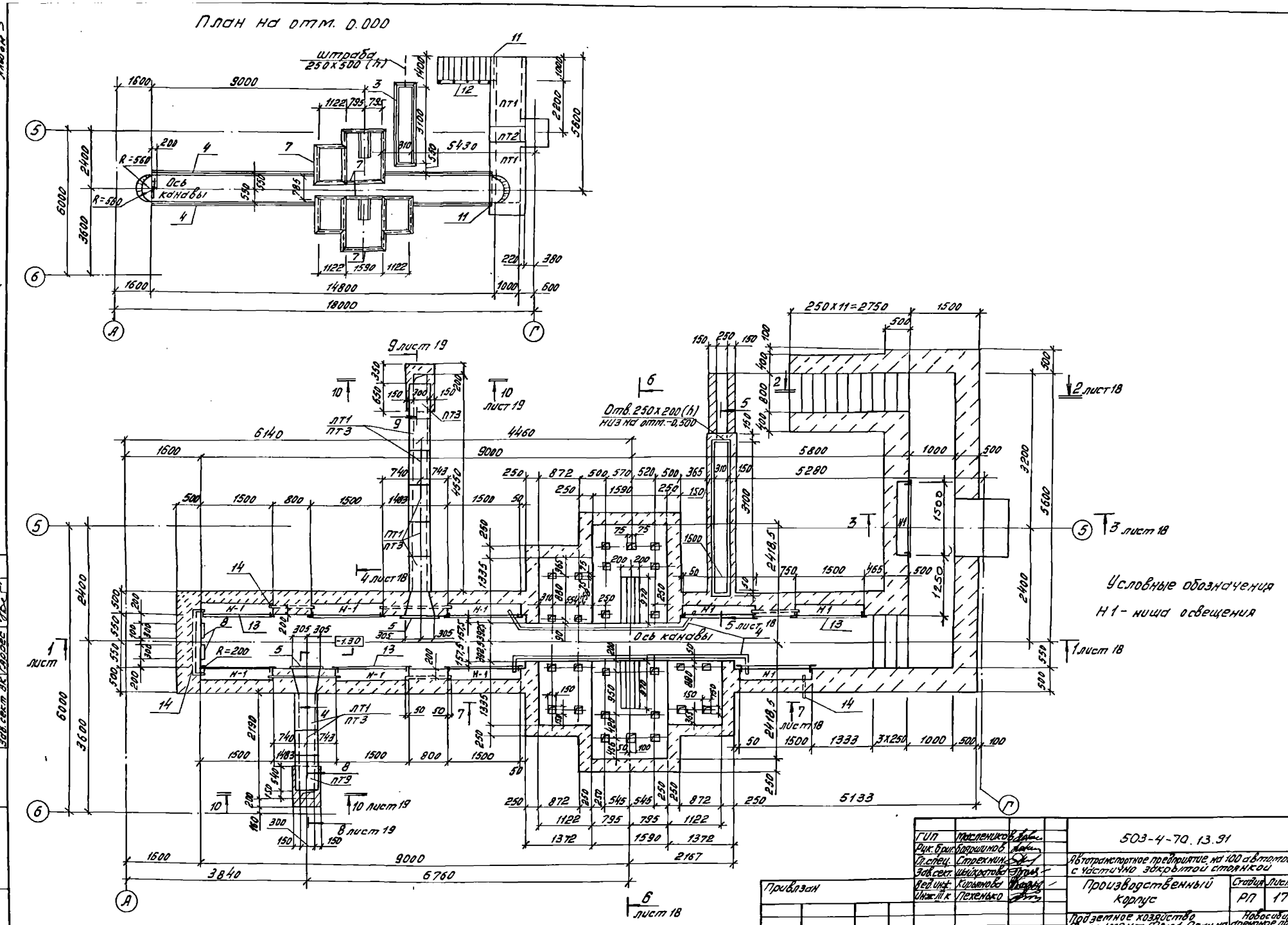
План на отм. 0.000

Условные обозначения

Н1 - ниша освещения

ГИП	Масленников	503-4-70.13.91	
Рук. бриг.	Бояршинов	Автотранспортное предприятие на 100 автомобилей с частично закрытой стоянкой	
Гл. спец.	Стрехнин		
Зав. сект.	Шайхратова	Производственный корпус	Стадия: РП; Лист: 17; Листов:
Вед. инж.	Кирьянова		
Инж. III к	Пехенько	Подземное хозяйство Фундамент Фом 1. План на 0.000 и на отм. -0.400	Новосибирское арендное предприятие ГИПРОАВТОТРАНС

Привязан

Инв. №

Согласовано

Зав. сект. тех. Мазурин

Зав. сект. ОВ Орехова

Зав. сект. ВК Гаррес

Инв. № подл. | Подпись и дата | Взам. инв. №

Копировал Муртазина

Формат А2

Альбом 3

1 - 1

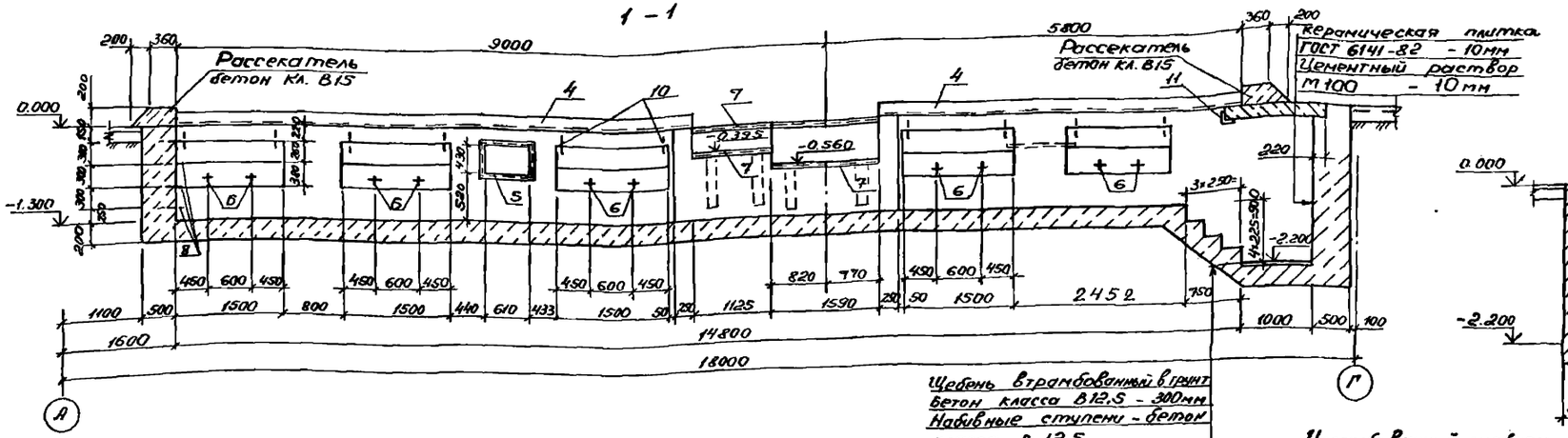

2 - 2

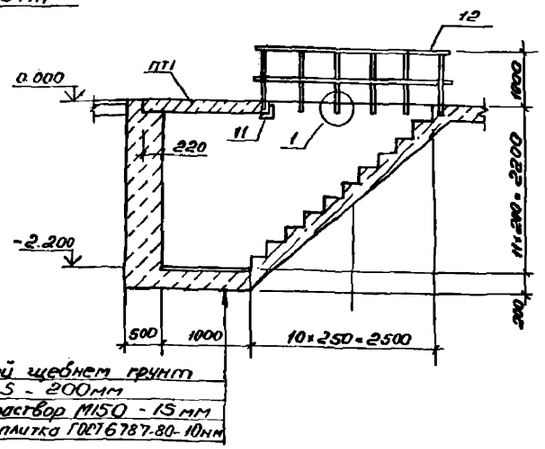

3 - 3

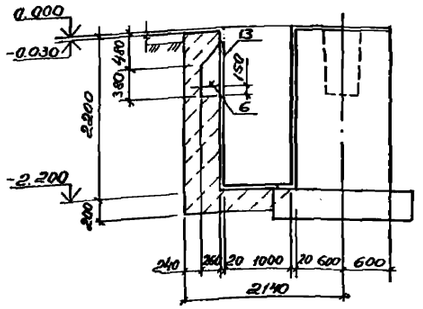

4 - 4

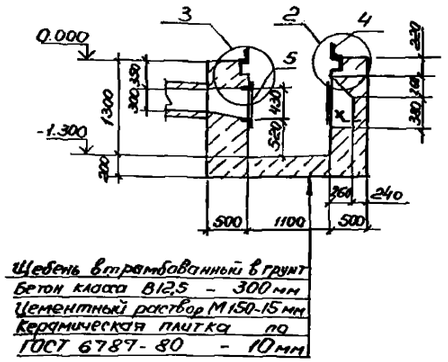

5 - 5

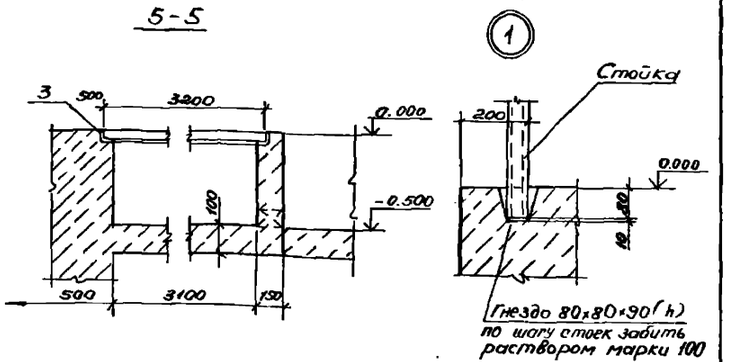

6 - 6

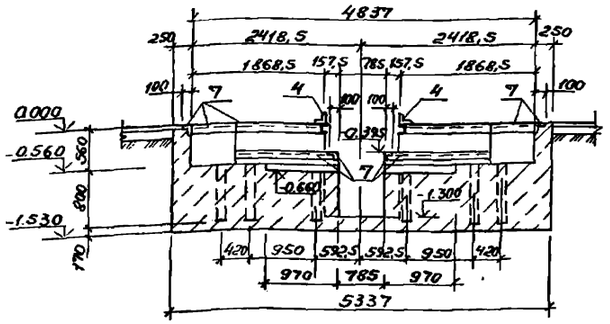

7 - 7

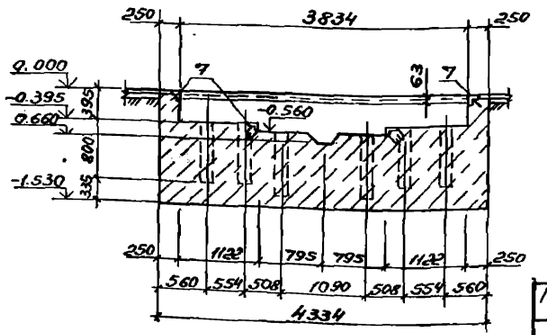

1. Стены канавы, после монтажа электропроводки, облицевать белой керамической плиткой, полы - цветной керамической плиткой.
2. Стены канавы, соприкасающиеся с грунтом, обмазать горячим битумом за 2 раза.
3. Все металлические элементы окрасить масляной краской за 2 раза
4. Трубы ф20×2,0 по ГОСТ 10704-76 общая длина - 18,0м.

ГИП	Масленников		503-4-70.13.91
Рук.бр.	Бояршинов		Автотранспортное предприятие на 100 грузовых автомобилей с частично закрытой стоянкой
Гл.спец.	Стрехнин		
Зав.сект.	Шайкратова		Производственный корпус
Вед.инж.	Кирьянова		Стадия: РП; Лист: 18; Листов:
Инж.II к.	Пехенько		Подземное хозяйство. Фундамент Фом 1
Привязан			Новосибирское арендное предприятие ГИПРОАВТОТРАНС
Инв. №			

Копировал

Формат А2

Инв.№ подл. | Под

Альбом 3

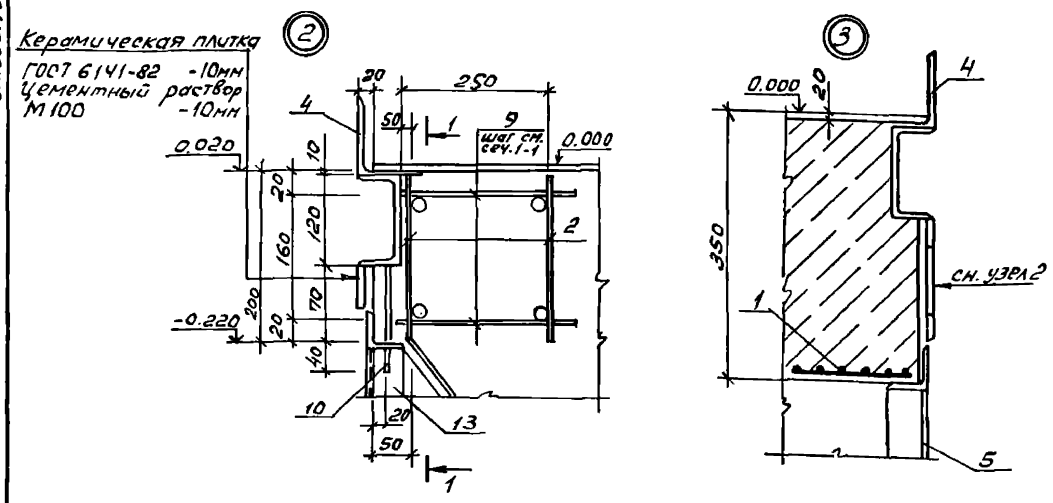

1-1

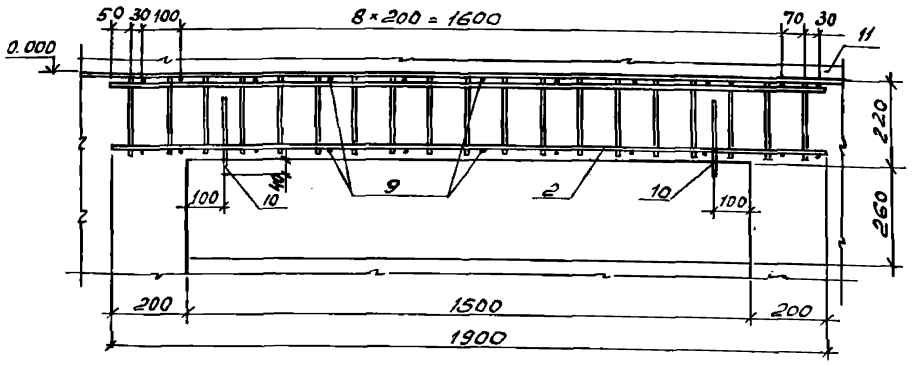

8-8 (9-9)

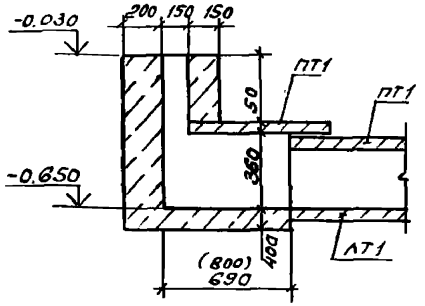

10-10

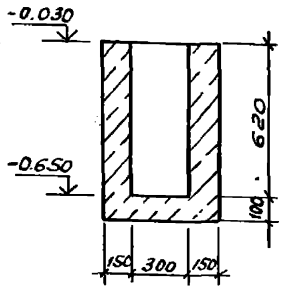

1. Схему расположения фундамента ФОм1 см. лист 15.
2. Общее примечание см. лист 16.
3. Ведомость расхода стали см. лист 23.

Спецификация к схеме расположения сборных элементов ФОм1

Марка, поз.	Обозначение	Наименование	Кол.	Масса ед, кг	Примечание
		Плиты перекрытия			
ПТ1	3.006.1-2.87 вып.2	П10-5б	2	770	
ПТ2	3.006.1-2.87 вып.2	П10д-5б	1	190	
ПТ3	3.006.1-2.87 вып.2	П1-15б	9	40	
		Лотки			
ЛТ1	3.006.1-2.87 вып.1	Л1д-8	7	110	
12	503-4-70.13.91-КЖ.И.ОГ1	Ограждение ОГ1	2,75 м		
13	-КЖ.И.РШ1	Решетка РШ1	10		
14	ГОСТ 10704-76*	Труба ф20×2	16,5 м		

Спецификация монолитной конструкции фундамента ФОм1

Формат	Зона	Поз.	Обозначение	Наименование	Кол	Примечание
				Сборочные единицы		
				Сетка арматурная		
		1	ГОСТ 23279-85	4Ср $\frac{5\,Вр\,I-100}{5\,Вр\,I-100}$ 65×200		3,9кг
		2	503-4-70.13.91 -КЖ.И.КР1	Каркас плоский КР1	20	
				Изделия закладные		
		3	1.400-15 вып.1	МН 554	7,22 м	4,2кг
		4	503-4-70.13.91-КЖ.И.МН1	МН1	22,6 м	
		5	-КЖ.И.МН2	МН2	2	
		6	-КЖ.И.МН3	МН3	20	
		7	1.400-15 вып.1	МН540	30,3 м	8,5кг
		8	503-4-70.13.91-КЖ.И.МН4	МН4	8	
				Детали		
		9	без черт.	ф6АIII ГОСТ5781-82*; ℓ=300	220	0,07кг
		10	без черт.	ф6АIII ГОСТ5781-82*; ℓ=110	20	0,02кг
		11	без черт.	Уголок 100×8 ГОСТ 8509-86, ℓ=1500	2	18,4кг
				Материалы		
				Бетон класса В12,5		68,5

ГИП	Масленик		
Рук.бр.	Ножин		
Гл.спец	Стрехнин		
Зав.сек	[illegible]		
Вед.инж	Кирьянова		

503.4-70.13.91 КЖ

Автотранспортное предприятие на 100 грузовых автомобилей с частично-закрытой стоянкой

Производственный корпус

Стадия	Лист	Листов
РП	19	

Подземное хозяйство. Фундамент ФОм1... Узел 2,3

Новосибирское арендное предприятие ГИПРОАВТОТРАНС

Привязан

Инв. №

Инв. № подл. | Подп. и дата | Взам. инв.

Копировал [illegible] Формат А2

Альбом 3

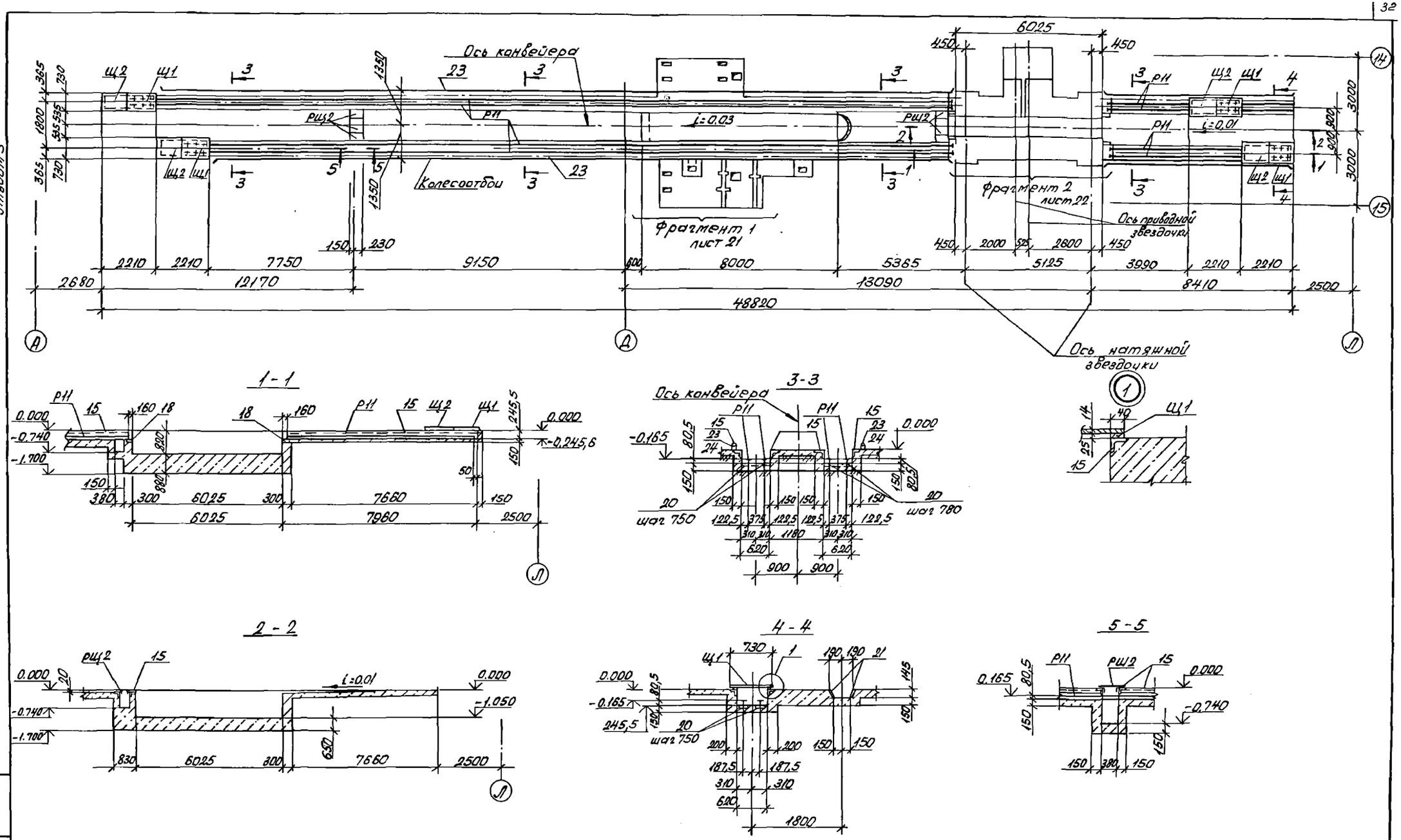

ГИП	Мосленников		
Рук.бр.	Бояршинов		
Гл.спец.	Стрехнин		
Зав.сек.	Шайхратова		
Вед.инж.	Кирьянова		
Инж.III к.	Песенько		

Привязан

Инв.№

503-4-70.13.91 КЖ

Автотранспортное предприятие на 100 грузовых автомобилей с частично закрытой стоянкой

Производственный корпус

Стадия	Лист	Листов
РП	20	

Подземное хозяйство. Фундамент ФОМ2

Новосибирское арендное предприятие ГИПРОАВТОТРАНС

Инв.№ подл. | Подпись и дата | Взам.инв.№

Фрагмент 1

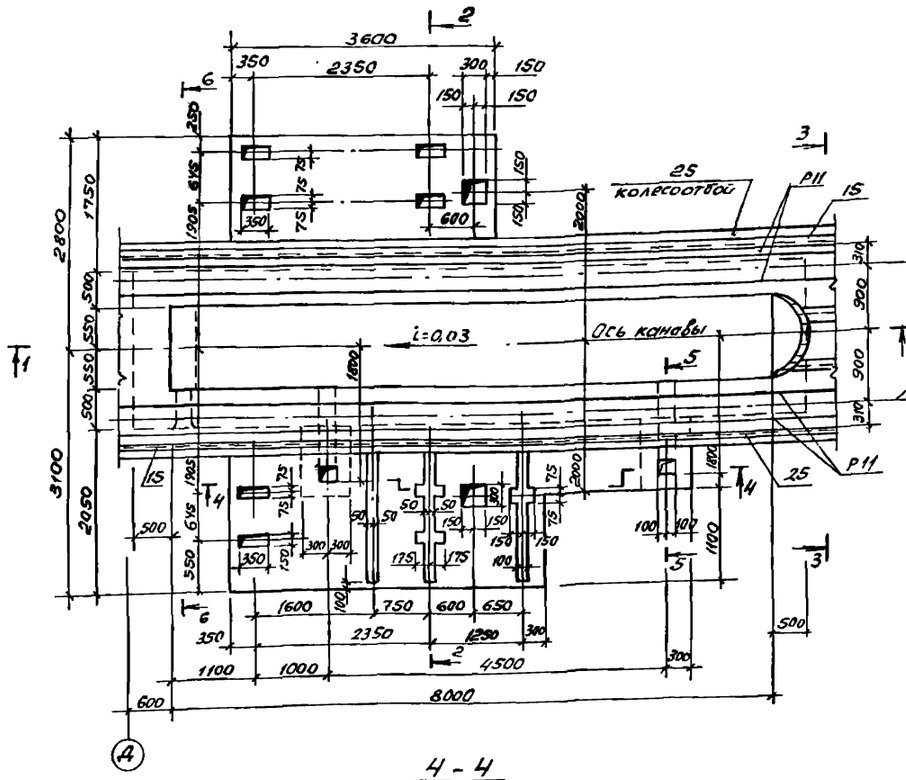

1 - 1

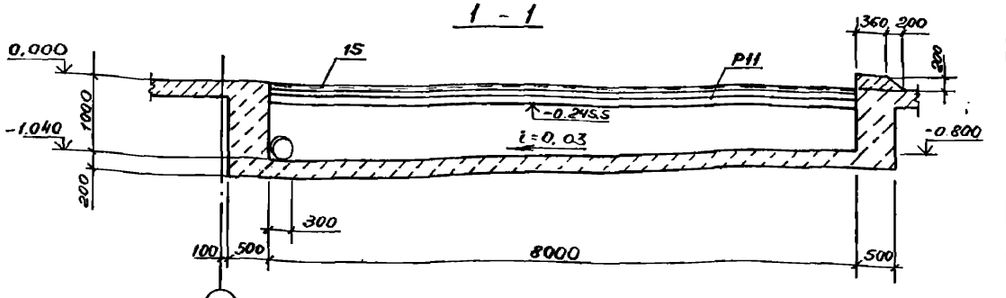

2 - 2

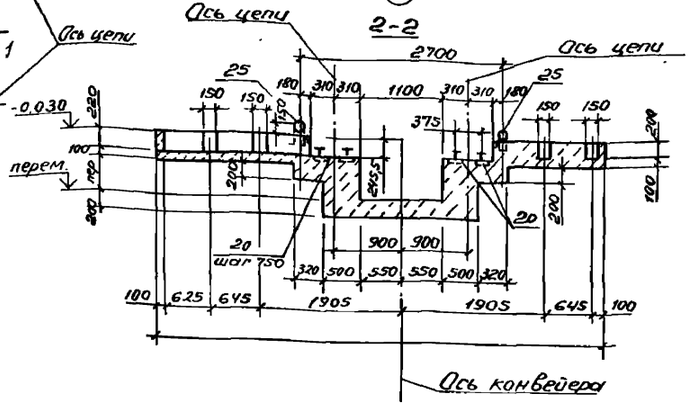

3 - 3

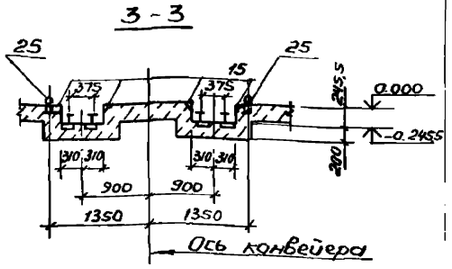

4 - 4

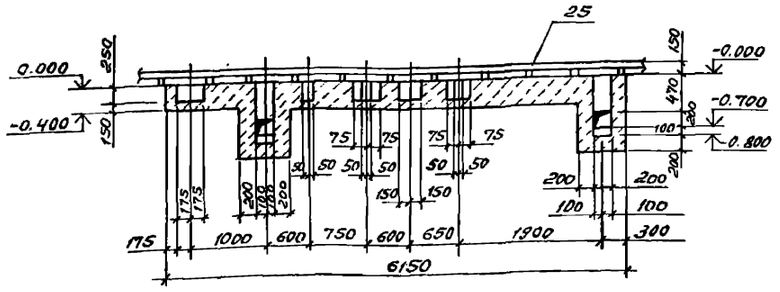

5 - 5

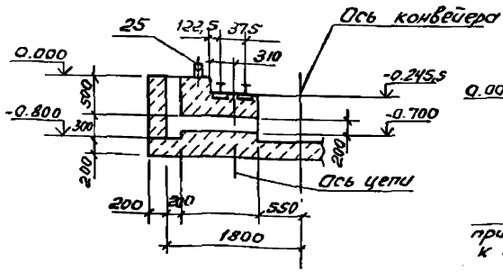

Колесоотбой

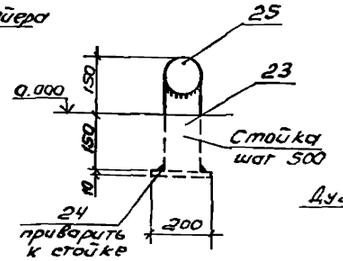

6 - 6

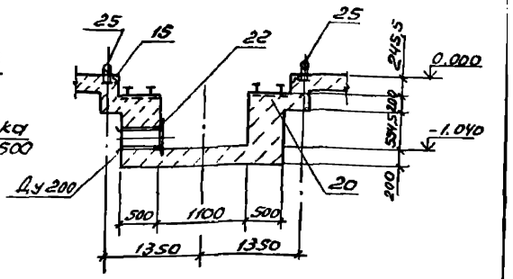

ГИП	Масленников	503-4-70.13.91 КЖ	
Рук.бр.	Боршин	Автотранспортное предприятие на 100 грузовых автомобилей с частично закрытой стоянкой	
Гл.спец.	Стрекнин	Производственный корпус	Стадия: РП; Лист: 21; Листов:
Зав.сек.	Шайхратов	Подземное хозяйство. Фрагмент 1 для ФОм 2	Новосибирское арендное предприятие ГИПРОАВТОТРАНС
Вед.инж.	Кирьянова		
Инж.-лик.	Пехенько		

Привязан

Инв. №

Копировал

Формат А2

Альбом 3

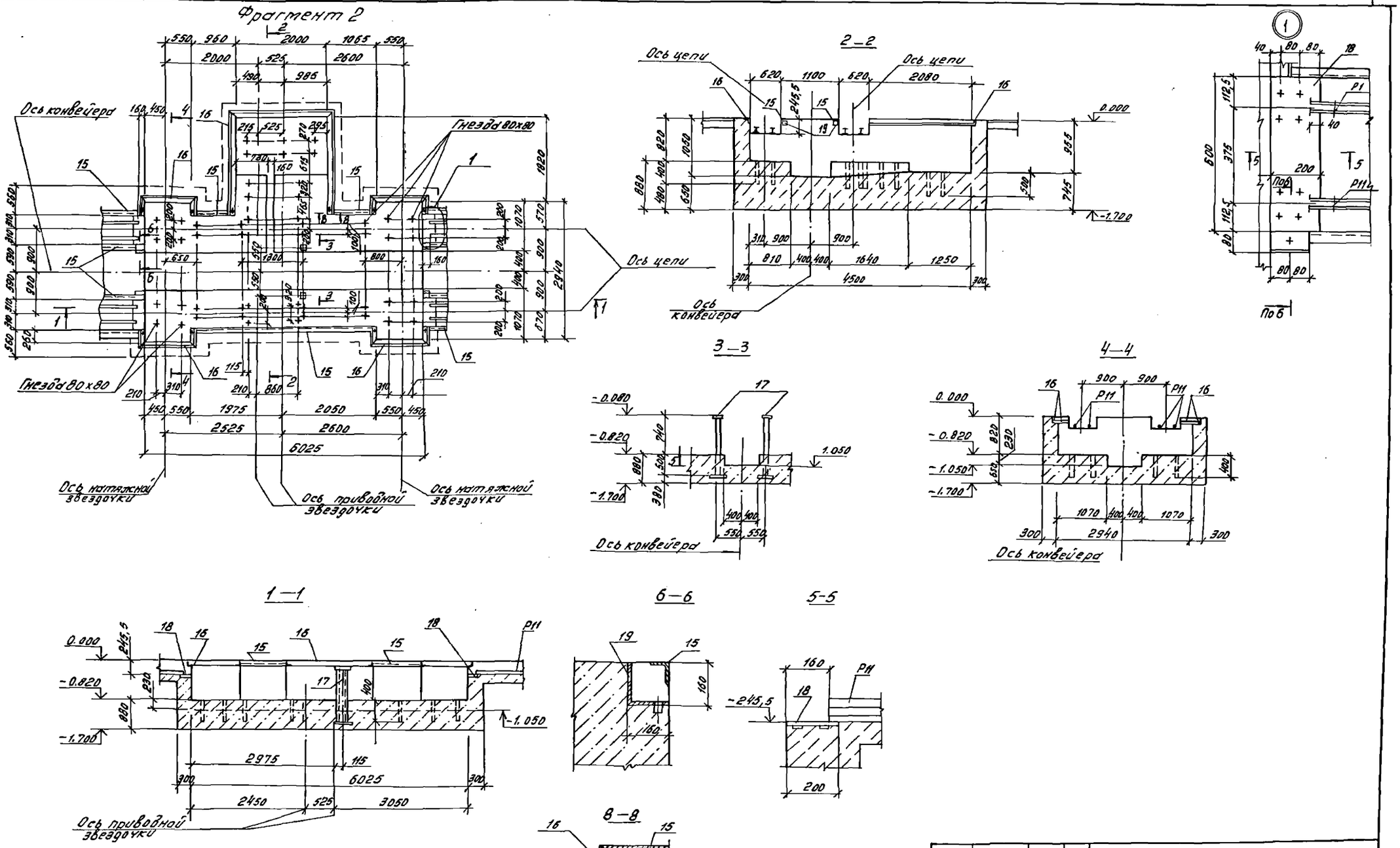

ГОП	Масленикова	503-4-70.13.91	КЖ
Рук.бр.	Бояршинов	Автотранспортное предприятие на 100 грузовых автомобилей с частично открытой стоянкой	
Гл.спец.	Стрехнин		
Зав.сект.	Шайхратова	Производственный корпус	Стадия: РП; Лист: 22; Листов:
Вед.инж.	Кирьянова		
Инж.т.к.	Пехенько	Подземное хозяйство Фрагмент 2 для ФОм 2	Новосибирское арендное предприятие ГИПРОАВТОТРАНС

Привязан

Инв. №

Копировал Муртазина

Формат А2

Инв. № подл. | Подпись и дата | Взам. инв. №

Альбом 3

Спецификация к схеме расположения элементов фундамента ФОм2

Марка поз.	Обозначение	Наименование	Кол.	Масса ед, кг	Примечание
		Щиты перекрытия			
Щ1	503-4-70.13.91-КЖ.И.Щ1	Щ1	4		
Щ2	-КЖ.И.Щ2	Щ2	4		
РШ2	-КЖ.И.РШ2	Решетка РШ2	8		
25	без черт.	Труба ф100 ГОСТ3262-75*	79,9 м	10,85	
Р11	без черт.	Рельс Р11 ГОСТ6368-82*	162,3 м	11,2	

Спецификация монолитной конструкции фундамента ФОм2

Формат	Зона	Поз.	Обозначение	Наименование	Кол	Примечание
				Сборочные единицы		
				Изделия закладные		
		15	1.400.15 вып. 1	МН517	136,3 м	7,6 кг
		16	503-4-70.13.91-КЖ.И.МН5	МН5	13,5 м	
		17	-КЖ.И.МН6	МН6	2	
		18	-КЖ.И.МН7	МН7	4	
		19	-КЖ.И.МН8	МН8	4	
		20	-КЖ.И.МН9	МН9	176	
		21	-КЖ.И.МН10	МН10	4,42 м	
		22	-КЖ.И.МН11	МН11	1	
				Колесо отбой		
		23	ГОСТ 3262-75*	Труба ф100х, ℓ=300	164	3,26 кг
		24	без черт.	Полоса 10х200 ГОСТ 10376, ℓ=200	164	3,14 кг
			5.900-2	Сальник Ду 200	1	28.6 кг
				Материалы.		
				Бетон класса В12,5		63 м³

Ведомость расхода стали, кг

Марка элемента	Изделия арматурные. Арматура класса: А III - 35 ГС, ГОСТ 5781-82*							ВрI - ГОСТ 6727-88*			Всего
	ф6	ф8	ф10	ф12	ф22		Итого	ф5		Итого	
ФОм1	31,0	15,0		33,8			79,8	3,9		3,9	83,7
ФОм2											—
ФОм10		17,8		17,3	58,1		93,2				93,2
ФОм11		9,0	14,4	5,2			28,6				28,6

Марка элемента	Изделия закладные. Прокат марки: С235 ГОСТ 27772-88, ГОСТ 8509-86							С235 ГОСТ 27772-88, ГОСТ 8510-86			С235 ГОСТ 27772-88, гост 8240-89					Ст3 пс5-1 гост 535-88, гост 103-76*										Ст3 кп гост 5781-82*, ГОСТ 5336-80*			С235 гост 27772-88, гост 3262-75*		
	L50x5	L63x5	L90x6	L140x10	L160x10		Итого	L100x63x6		Итого	[8	[10	[12		Итого	-6x60	-10x50	-10x100	-10x145	-10x200	-10x250	-40x8	-8x100		Итого	Сетка 12x1,6		Итого	Труба ф100		Итого
ФОм1	46,2			484,8			531,0	227,3		227,3			235,0		235,0	3,4									3,4						
ФОм2	5,3	654,2	112,5		15,8		787,8				34,4				34,4	-	6,7	283,8	52,2	552,6	9,8				905,1	0,2		0,2	534,6		534,6
ФОм10		98,6					98,6					18,9			18,9	27,2						5,6	16,3		49,1						
ФОм11																															

Изделия закладные. Арматура класса: АI-Ст3пс ГОСТ380-88, ГОСТ 5781-82*				А III - 35ГС				Всего	Общий расход
ф10	ф20		Итого	ф8	ф10	ф12	Итого		
4,8	21,6		26,4	33,2	16,3		49,5	1072,6	1156,3
				195,7	1.40		200,1	2462,2	2462,2
				14,4			14,4	181,0	274,2
									28,6

ГИП	Масленико	
Рук.бр.	Бояршинов	
Гл.спец	Стрехнин	
Зав.сек.	Шайхратова	
Вед.инж.	Кирьянова	
Инж.III к	Пехенько	

Привязан

Инв. №

503-4-70.13.91 КЖ

Автотранспортное предприятие на 100 грузовых автомобилей с частично закрытой стоянкой

Производственный корпус

Стадия	Лист	Листов
РП	23	

Подземное хозяйство
Спецификации на ФОм2
Ведомость расхода стали, кг

Новосибирское арендное предприятие ГИПРОАВТОТРАНС

Инв.№ подл. | Подп. и дата | Взам.инв.№

Копировал [signature] Формат А2

Альбом 3

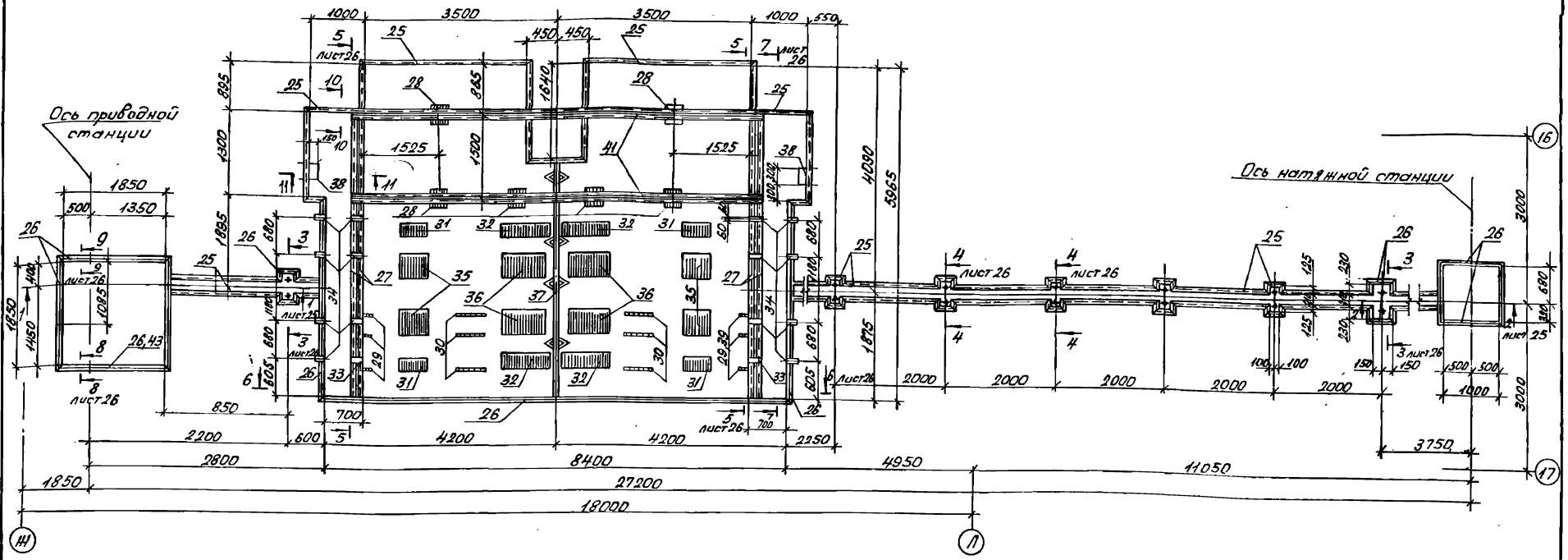

Спецификация монолитной конструкции фундумента ФОМ3 (начало)

Форм.	Зона	Поз.	Обозначение	Наименование	Кол.	Примеч.
				ФОМ3		
				Сборочные единицы		
				Изделия закладные		
		25	1.400-15 Вып.1	МН548	52,5 м	4,2кг
		26	503-4-70.13.91-КЖИ.МН12	МН12	28,6 м	5,2кг
		27	1.400-15 Вып.1	МН535	23,0 м	6,2кг
		28	503-4-70.13.91-КЖ.И.МН13	МН13	6	
		29	КЖ.И.МН14	МН14	6	
		30	КЖ.И.МН15	МН15	6	
		31	КЖ.И.МН16	МН16	4	
		32	КЖ.И.МН17	МН17	4	
		33	КЖ.И.МН18	МН18	4	
		34	КЖ.И.МН19	МН19	14	
		35	КЖ.И.МН20	МН20	4	

Спецификация монолитной конструкции фундамента ФОМ3 (Окончание)

Форм.	Зона	Поз.	Обозначение	Наименование	Кол.	Примеч.
		36	503-4-70.13.91-КЖ.И.МН21	МН21	4	
		37	КЖ.И.МН22	МН22	8	
		38	КЖ.И.МН4	МН4	8	
		39	КЖ.И.МН23	МН23	6	
		40	КЖ.И.МН24	МН24	9	
			5.900-2	Ду80 z=300	2	
				Детали		
		41	Без черт.	[14 ℓ=7400 ГОСТ 8240-89 С255 ГОСТ 27772-88	4	91.0кг
		42	Без черт.	[10 ℓ=180 ГОСТ 8240-89 С255 ГОСТ 27772-88	4	1,55кг
		43	Без черт.	-65×6 ℓ=3632 ГОСТ 19903-74 С255 ГОСТ 27772-88	1	11,11кг
				Материалы		
				Бетон класса В15, F200	-	48,5м³

Привязан

Инв. №

ГИП	Мосленников	
Рук.бр.	Бояршинов	
Гл.спец.	Стрекнин	
Зав.сек.	Шойкротов	
Вед.инж.	Кирьянова	
Инж.III к.	Пеженько	

503-4-70.13.91 КЖ

Автотранспортное предприятие на 100 грузовых автомобилей с частично закрытой стоянкой

Производственный корпус

Стадия	Лист	Листов
РП	24	

Подземное хозяйство
Фундамент ФОМ3.
План на отм. 0.000

Новосибирское арендное предприятие ГИПРОАВТОТРАНС

Инв. № подл. | Подпись и дата | Взам. инв. №

Альбом 3

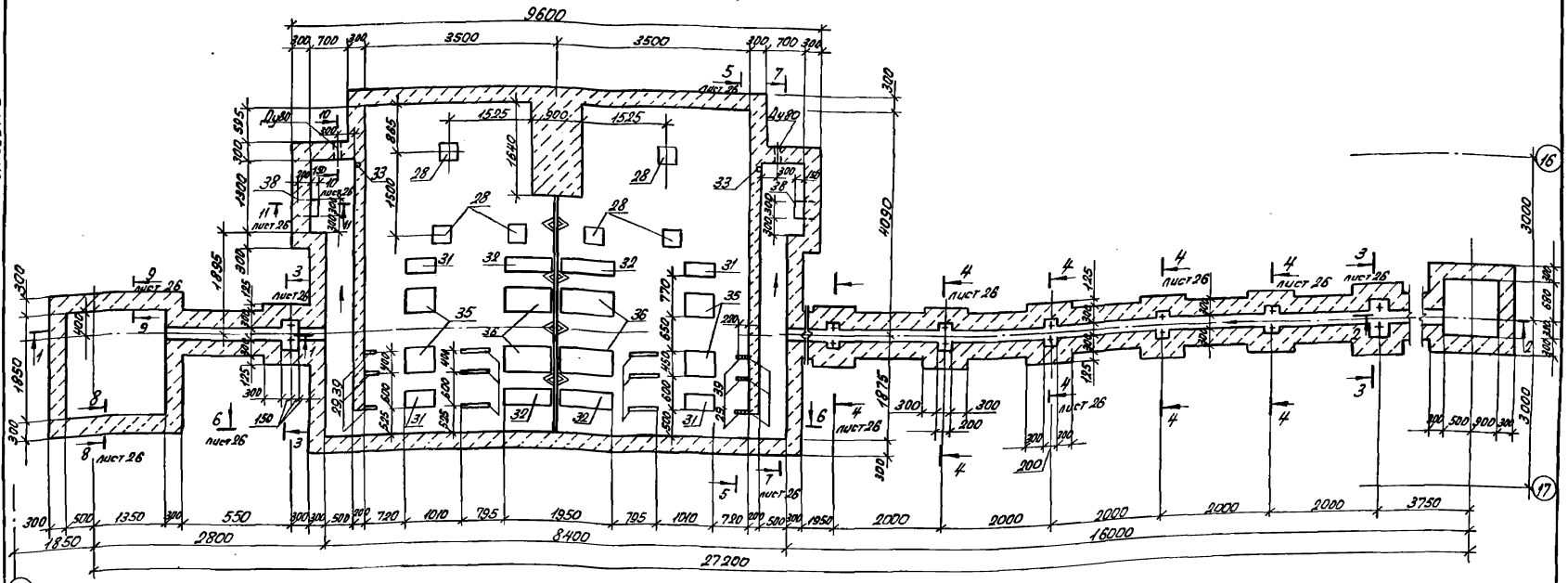

Ведомость расхода стали на элемент, кг

Марка элемента	Изделия закладные																										Общий расход
	Арматура класса					Прокат марки																					
	A-I ГОСТ 5781-82*			A-III ГОСТ 5781-82*		Ст3 кп3-1 ГОСТ 535-88												ГОСТ 8509-86			ГОСТ 8240-89			ГОСТ 19903-74*			Всего	
	ф20	Итого	ф8	ф10	Итого	-10×50	-100×10	Итого	-6×50	-10×100	-10×200	-10×250	Итого	150×9	163×9	Итого	10	14	Итого	-6×65		Итого					
Фот3	21,60	21,6	84,6	20,7	85,3	31,3	38,9	70,2	228,2	424,0	106,0	178,1	1336,3	199,5	975,0	1174,5	6,2	364,0	370,2	11,11		11,11	2361,8	2369,2			

ГИП	Масленников		
Рук. бр.	Воронцов		
Гл. спец.	Стяжкин		
Зав. сек.	Шайратов		
Вед. инж.	Курьянова		
Инж. III к.	Печенько		

Привязан

Инв. №

503-4-70.13.91 КЖ

Автотранспортное предприятие на 100 грузовых автомобилей с частично закрытой стоянкой

Производственный корпус

Стадия	Лист	Листов
РП	25	

Подземное хозяйство. Фундамент Фот3. План на отм. -0.000

Ростовское арендное предприятие ГИПРОАВТОТРАНС

Альбом 3

3-3

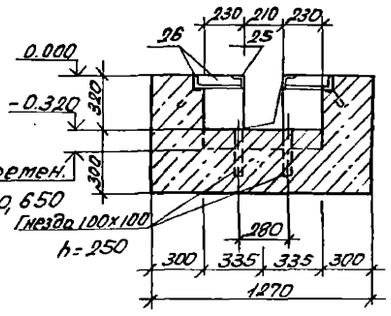

4-4

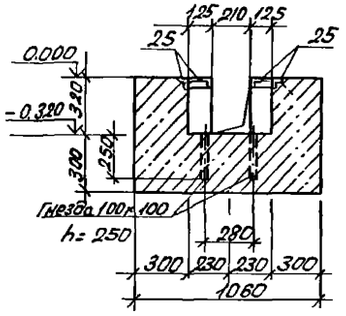

8-8

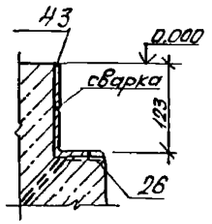

9-9

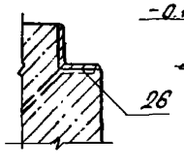

10-10

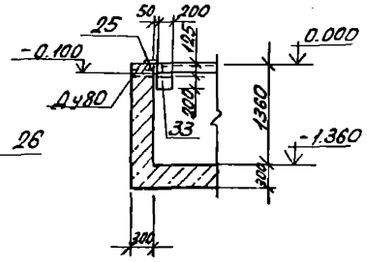

11-11

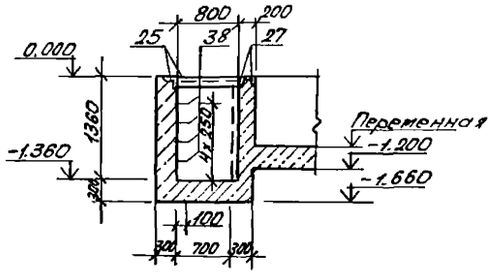

5-5

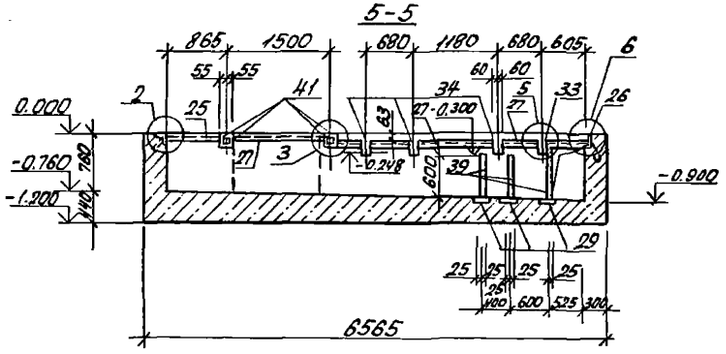

1

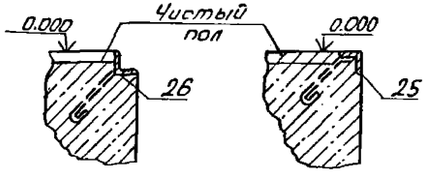

2

3

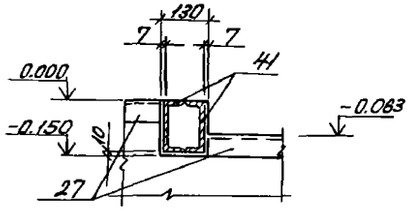

4

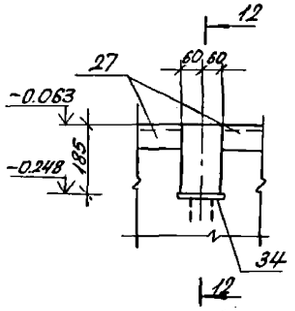

6-6

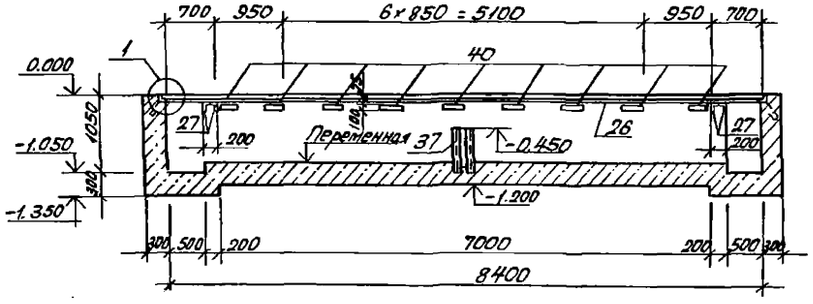

5

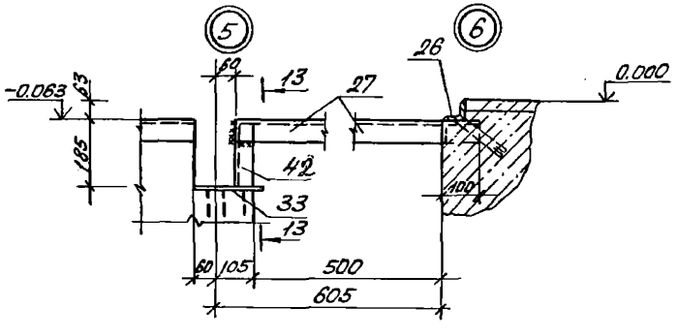

12-12

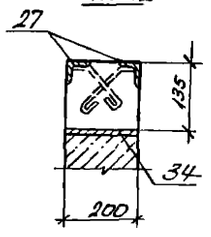

7-7

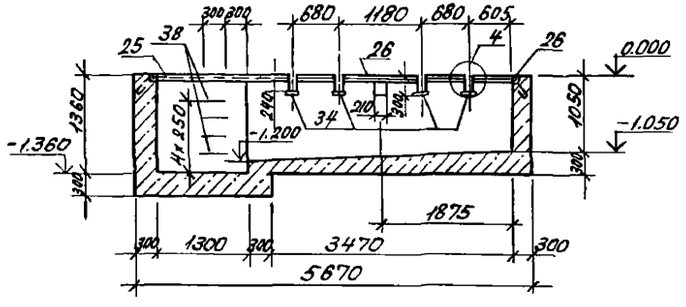

13-13

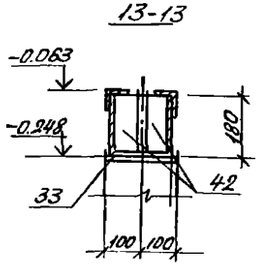

Привязан

Инв.№

ГИП	Масленников		
Рук.Гр.	Кодрянцев		
Гл.спец.	Стрекнин		
Зав.сек.	Шайхатов		
Ведущ.	Курьянова		
Инж. ПА	Пенкова		

503-4-70.13.91 - КН

Автотранспортное предприятие на 100 грузовых автомобилей с частично закрытой стоянкой

Производственный корпус

Стадия	Лист	Листов
РП	26	

Подземное хозяйство. Фундамент ФОМ3. Сечения 3-3 ... 13-13. Узел 6

Новосибирское проектное предприятие ГИПРОАВТОТРАНС

Инв.№ подл. | Подпись и дата | Взам.инв.№

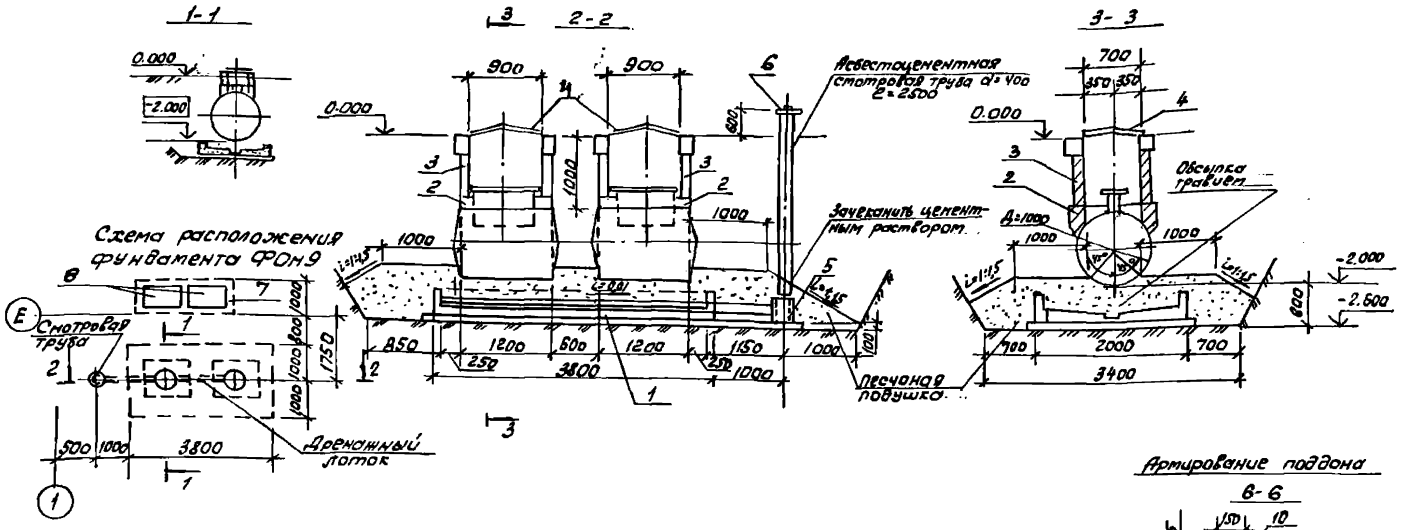

Спецификация к схеме расположения элементов фундамента ФОМ 9

Марка, поз.	Обозначение	Наименование	Кол.	Масса, ед, кг	Примечание
1	лист 27	Поддон ПД1	1		
2	лист 28	Основание колодца К1	2		
3	лист 28	Технологический			
		колодец К2	2		
4	503-4-70.13.91-КЖ. И. М1	Крышка колодца М1	2		
5	КЖ. И. М2,М3	Приемник утечек М2	1		
6	КЖ. И. М2,М3	Крышка смотровой трубы М3	1		
7	лист 28	Приямок 1	1		
8	КЖ. И. М4	Крышка приямка М4	1		

Спецификация монолитной конструкции поддона ПД1

Формат	Зона	Поз.	Обозначение	Наименование	Кол.	Примечание
				Поддон ПД1		
				Сборочные единицы		
				Изделия закладные		
		9	без черт.	С16 ГОСТ 8240-89 l=3570	1	50,7кг
				Сетки арматурные		
		10	ГОСТ 23279-85	4С $\frac{8АШ-200}{8АШ-200}$ 260×350	1	42,04кг
		11	ГОСТ 23279-85	4С $\frac{8АШ-200}{8АШ-200}$ 70×185	2	6,00кг
				Материалы		
				Бетон класса В7,5		1,0 м³
				Бетон класса В12,5		1,61 м³

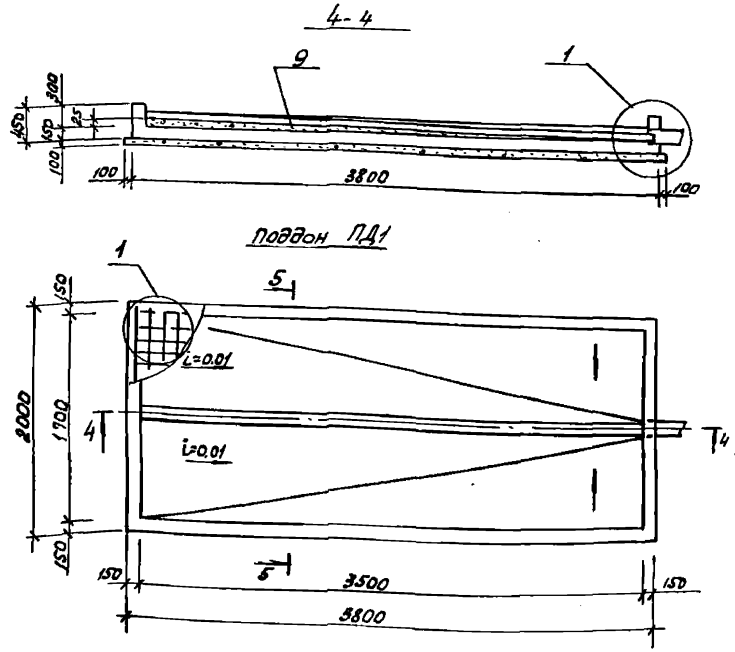

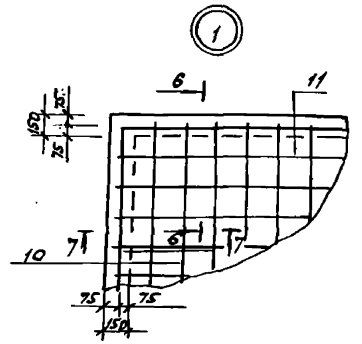

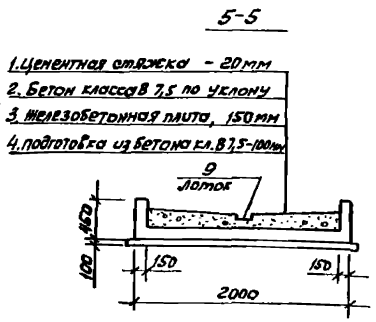

1. Цементная стяжка - 20мм
2. Бетон класса В7,5 по уклону
3. Железобетонная плита, 150мм
4. Подготовка из бетона кл. В7,5-100мм

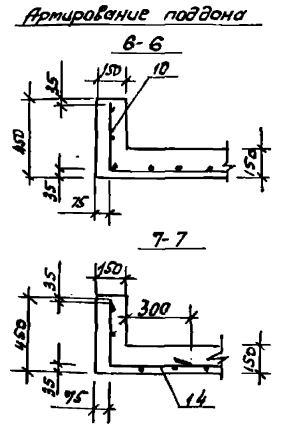

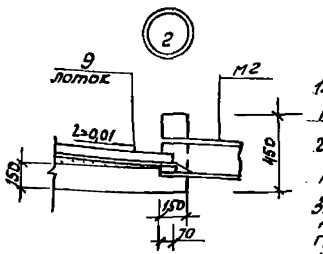

1. Перед бетонированием поддона установить в проектное положение приемник утечек М2.
2. Перед установкой резервуара в проектное положение выполнит антикоррозийную защиту поверхности резервуара.
3. Обратную засыпку котлована выполнять непучинистым, ненабухающим, без строительного мусора местным грунтом с послойным уплотнением.
4. В объем бетона класса В7,5 включена подготовка

ГИП	Айзикович		503-4-70.13.91-КЖ
Рук.Бр.	Боярщинов		Автотранспортное предприятие на 100 грузовых автомобилей с частично закрытой стоянкой
Гл.спец.	Стрехнин		
Зав.сект.	Шайхратова		Производственный корпус — Стадия: РП; Лист: 27; Листов:
Вед.инж.	Кирьянова		
Инж.III к.	Лехенько		Подземное хозяйство Фундамент ФОМ9 Поддон ПД1 — Новосибирское арендное предприятие ГИПРОАВТОТРАНС

Привязан

Инв. №

Копировал Бр.

Формат А2

Альбом 3

Инв.№ подл. | Подпись и дата | Взам.инв.№ | Зав.сект.тех.

Альбом 3

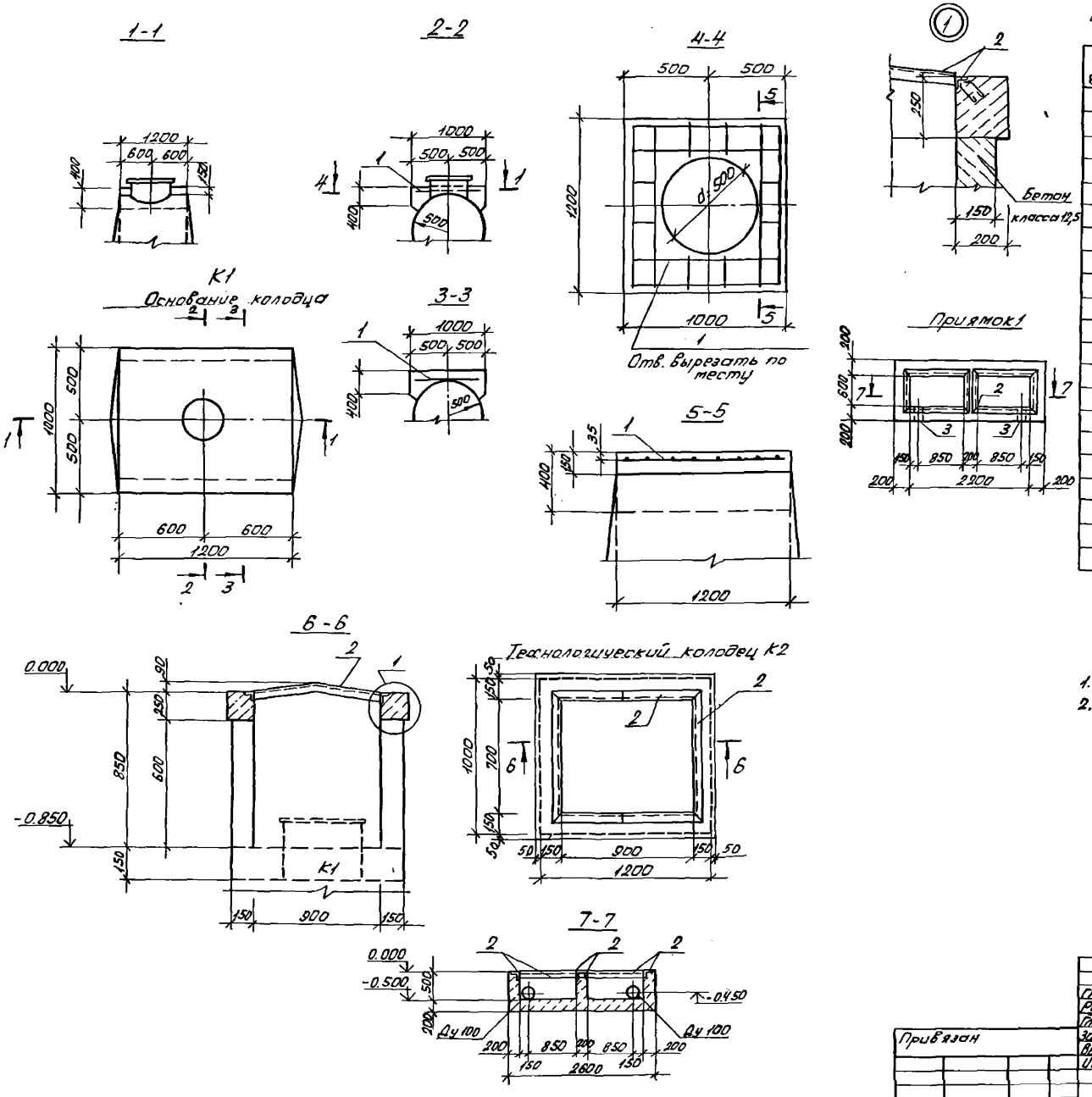

Спецификация монолитной конструкции К1; К2

Формат	Зона	Поз	Обозначение	Наименование	Кол.	Примечание
				Основание колодца К1		
				Сборочные единицы		
				Сетка арматурная		
		1	ГОСТ 23279-85	4С $\frac{10А III-100}{10А III-100}$ 100 х 120	1	15,9 кг
				Материалы		
				Бетон класса В12,5		0,4 м³
				Технологич. колодец К2		
				Сборочные единицы		
				Изделие закладное		
		2	1.400-15 Вып.1	МН 548	4,8 м	4,2 кг
				Материалы		
				Бетон класса В12,5		0,54 м³
				Приямок 1		
		2	1.400-15 Вып.1	МН 548	7,2 м	4,2 кг
				Материалы		
				Бетон класса В12,5		1,16 м³

1. Схему расположения колодцев см. лист 27.
2. Наружные поверхности стен колодца обмазать горячим битумом за 2 раза.

ГНП	Айзикович	503-4-70.13.91- КЖ	
Рук.бр.	Бояршинов	Автотранспортное предприятие на 100 грузовых автомобилей с частично закрытой стоянкой	
Гл.спец.	Стрекнин	Производственный корпус	Стадия: РП; Лист: 28; Листов:
Зав.сек.	Шайкратова		
Вед.инж.	Кирьянова		
Инж.	Пехенько	Подземное хозяйство. Фундамент Фом9. Колодец 1, 2. Приямок 1	Новосибирское арендное предприятие ГИПРОАВТОТРАНС

Привязан

Инв.№

Инв.№ подл. | Подпись и дата | Взам.инв.№

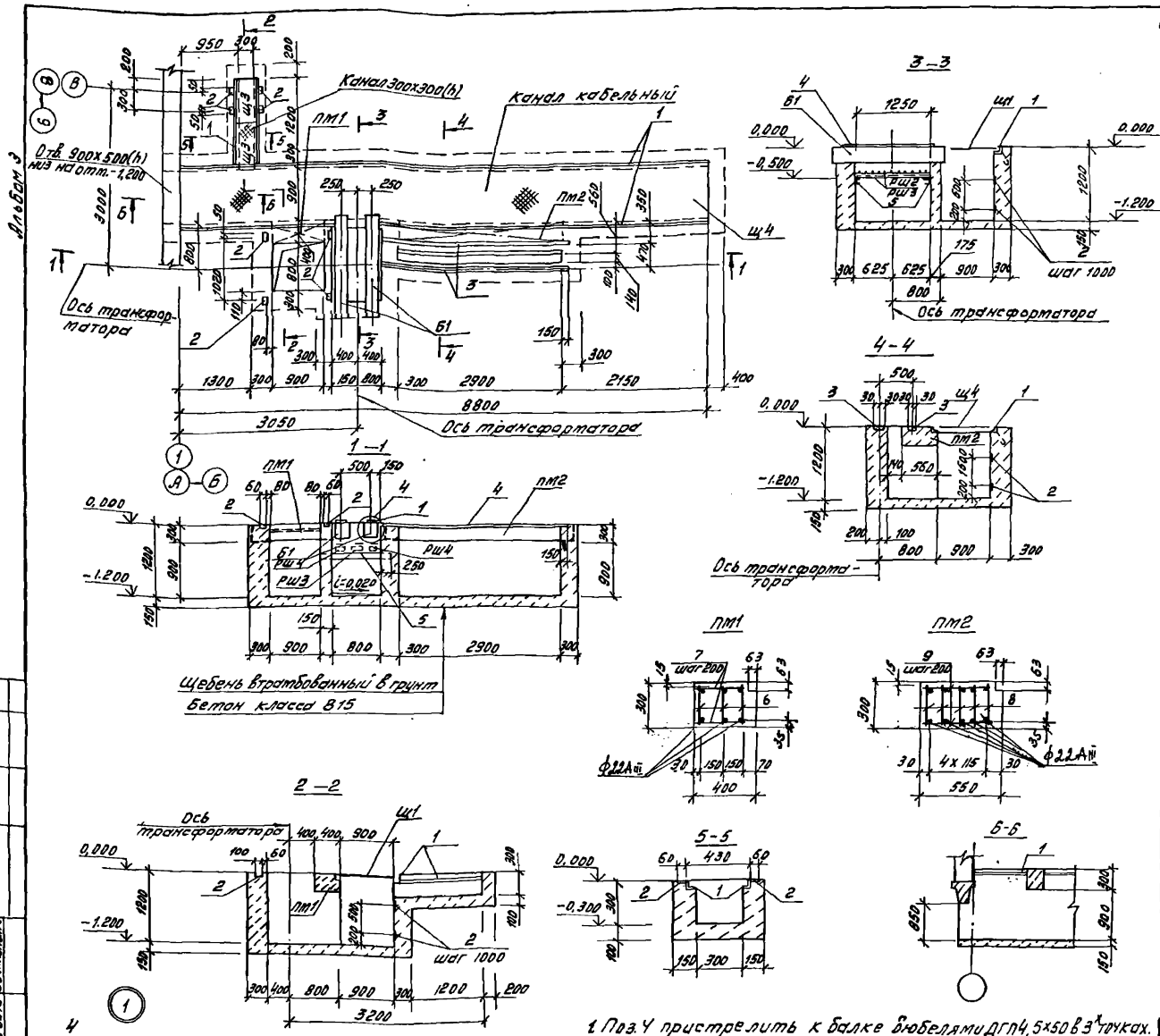

Спецификация к схеме расположения элементов фундамента ФОм10

Марка поз.	Обозначение	Наименование	Кол.	Масса ед. кг	Примечание
Б1	3.006.1-2.87 вып.6	Балка Б3	2	350	
РШ3	503-4-70.13.91-КЖ.И.РШ3,РШ4	Решетка РШ3	1		
РШ4	КЖ.И.РШ3,РШ4	РШ4	2		
Щ3	КЖ.И. Щ3	Щит Щ3	2		
Щ4	КЖ.И. Щ4	Щ4	9		
ПМ1	лист 29	Плита монолитная ПМ1	1		
ПМ2	лист 29	ПМ2	1		

Спецификация монолитной конструкции фундамента ФОм10

Формат	Зона	Поз.	Обозначение	Наименование	Кол.	Примечание
				Сборочные единицы		
				Изделие закладное		
		1	КЖ.И.МН12	МН12	20,5 м	
		2	1.400-15 вып.1	МН101-6	28	0,6 кг
		3	3.400-6/76	МИ1-1	6,7 м	3,3 кг
				Детали		
		4	Без черт.	-8х100 ГОСТ103-76* ℓ=1300	2	8,16 кг
		5	Без черт.	[10 ГОСТ8240-89 ℓ=1100	2	9,5 кг
				Плита ПМ1		
				Сборочные единицы		
		6	503-4-70.13.91-КЖ.И.КР2	Каркас КР2	3	
				Детали		
		7	Без черт	ФВА III ГОСТ5781-82* ℓ=330	10	0,13 кг
				Плита ПМ2		
				Сборочные единицы		
		8	503-4-70.13.91-КЖ.И.КР3	Каркас КР3	5	
				Детали		
		9	Без черт.	ФВА III ГОСТ5781-82* ℓ=470	30	0,19 кг
				Материалы на ФОм10		
				Бетон класса В15		12,4 м³

1. Поз.4 пристрелить к балке бюбелями ДГП4,5х50 в 3х точках.
2. Петли в балке Б-1 срезать.
3. Поверхности закладных изделий после монтажа окрасить эмалью марки ПФ133 по ГОСТ926-82* по грунту марки ПФ-020.
4. Ведомость расхода стали на ФОм10 см. лист 23

ГИП	Айзикович	
Рук.бр.	Бояршинов	
Гл.спец.	Стрехнин	
Зав.сек.	Шайхратова	
Вед.инж.	Кирьянова	
Инж.III к.	Пехенько	

Привязан

Инв. №

503-4-70.13.91- КЖ

Автотранспортное предприятие на 100 грузовых автомобилей с частично закрытой стоянкой

Производственный корпус

Стадия	Лист	Листов
РП	29	

Подземное хозяйство Фундамент ФОм 10

Новосибирское арендное предприятие ГИПРОАВТОТРАНС

Копировал Муртазина

Формат А2

Инв. № подл. | Подпись и дата | Взам. инв. №

Зав. сект. Эл. Ивельская

Фрагмент 3

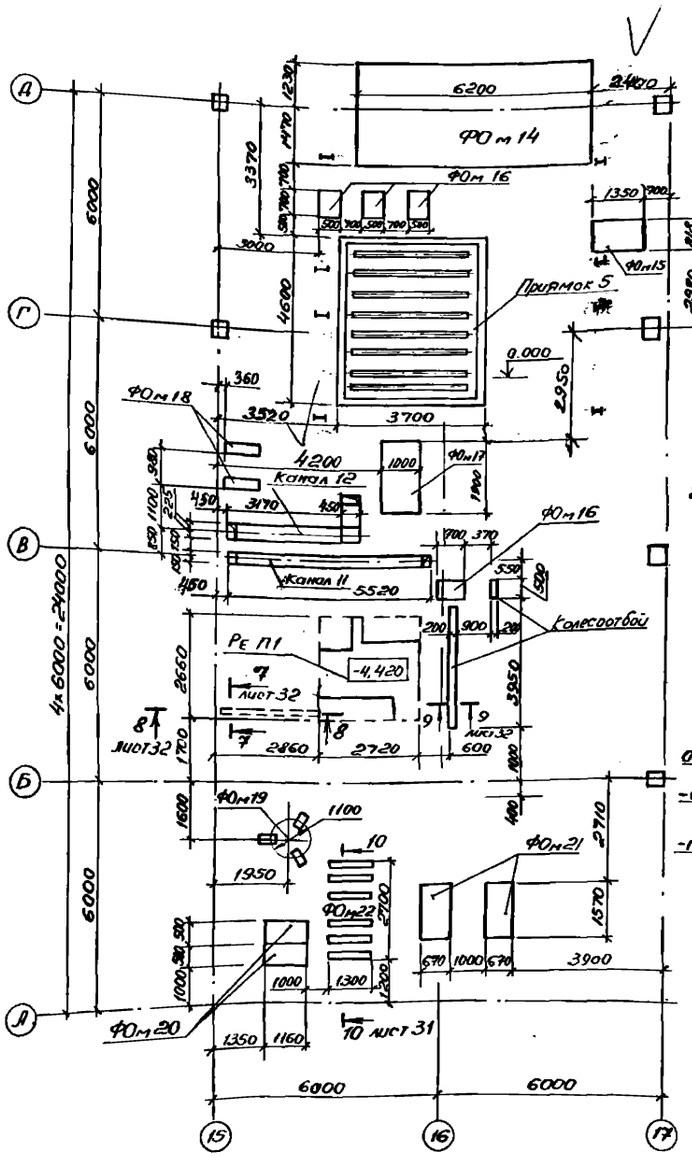

ФОм 4
молот ковочный МА4129А

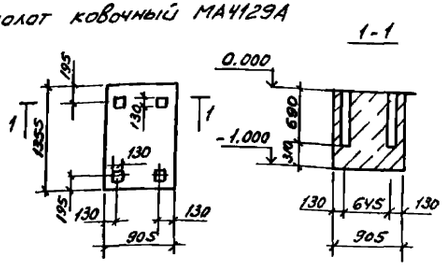

ФОм 5
пост замены агрегатов Р-658

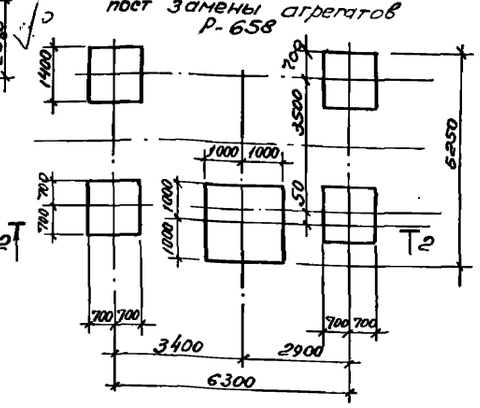

ФОм 6
под станок К-40м

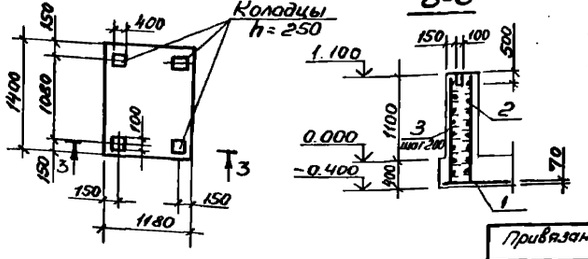

ФОм 7
Стеллаж механизированный ОС-14218

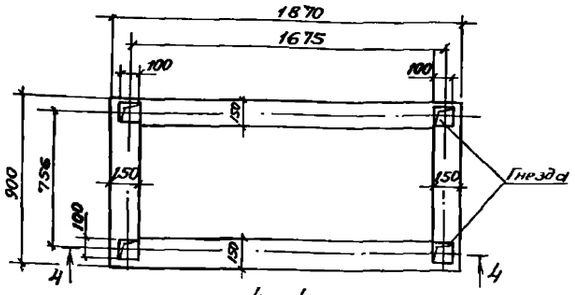

ФОм 8
под бак емкостью 16 м³

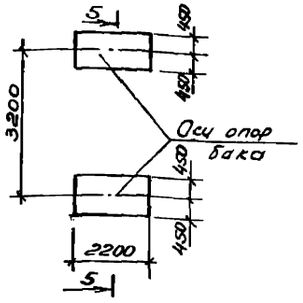

ФОм 11

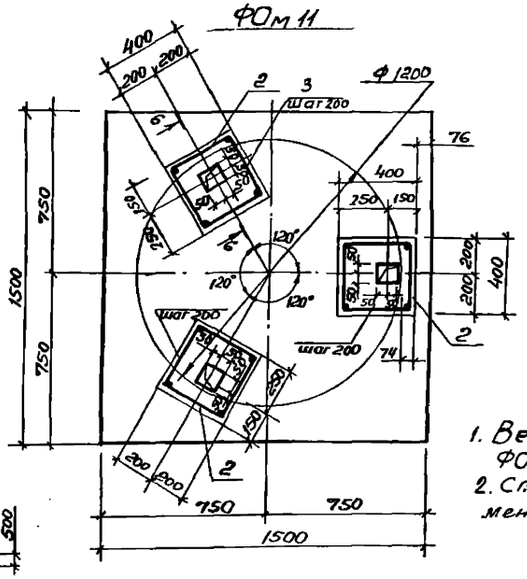

Схема расположения сеток подошвы ФОм 11

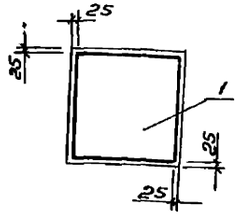

1. Ведомость расхода стали на ФОм 11 см. лист 23.
2. Спецификацию на фундамент ФОм 4... ФОм 11 см. лист 35.

ГИП	Айзикович		503-4-70.13.91-КМ
Рук. гр.	Боршиков		Автотранспортное предприятие на 100 грузовых автомобилей с частично закрытой стоянкой
Гл. спец.	Стрекнин		Производственный корпус
Зав. сек.	Шайхратова		Стадия: РП; Лист: 30; Листов:
Вед. инж.	Кирьянова		Подземное хозяйство. Фрагмент 3. Фундамент ФОм 4... ФОм 11
Инж. ПК.	Пехенько		Новосибирское отделение предприятие ГИПРОАВТОТРАНС

Привязан

Инв. №

Копировал

Формат А2

Согласовано

Инв. № подл. | Подп. и дата | Взам. инв. №

Альбом 3

ФОм 12

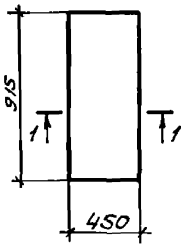

ФОм 13

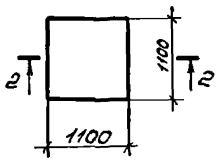

ФОм 14

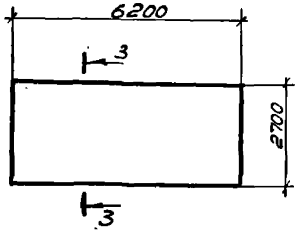

ФОм 15

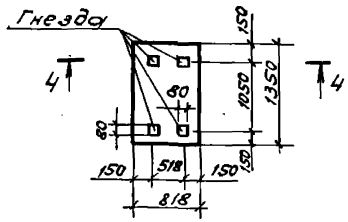

ФОм 19

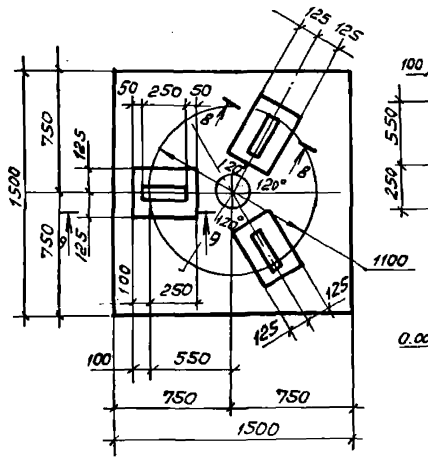

9-9

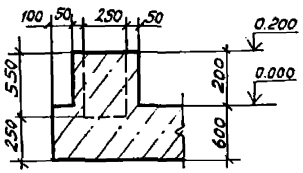

8-8

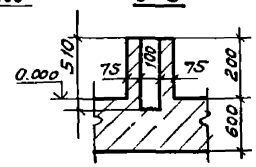

1-1

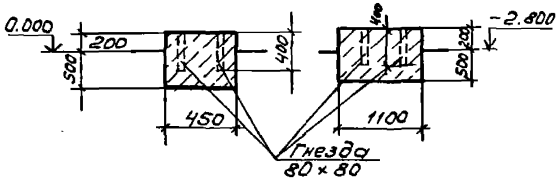

2-2

3-3

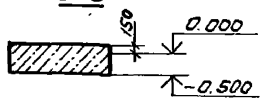

4-4

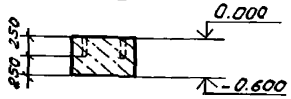

ФОм 16

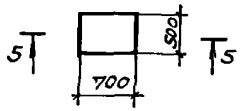

5-5

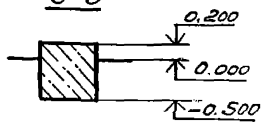

ФОм 17

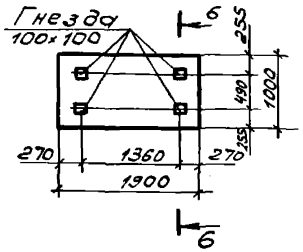

ФОм 18

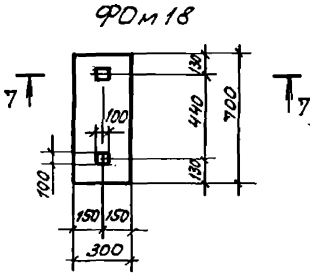

7-7

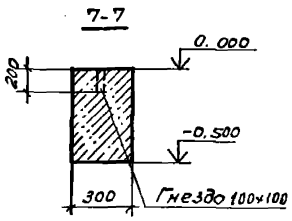

ФОм 20
(2 шт.)

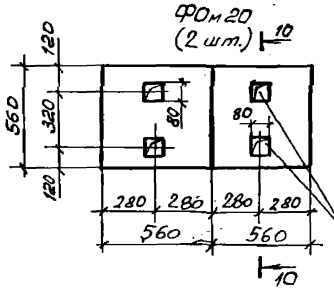

ФОм 21

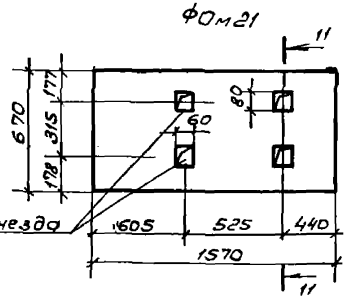

6-6

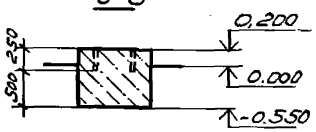

10-10

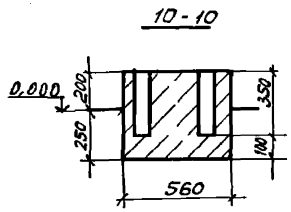

11-11

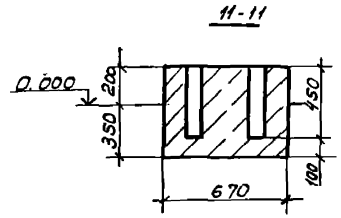

ФОм 23

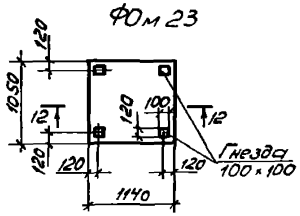

10-10 лист 30

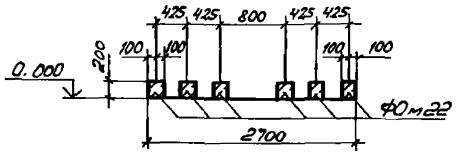

12-12

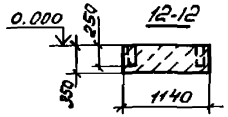

ГИП	Маслежиков	
Рук. гр.	Бородинов	
Гл. спец.	Стрекнин	
Зав. сек.	Шайхратов	
Ведущ. инж.	Кирьянова	
Инж. пр.	Пехенькова	

Привязан

Инв. №

503-4-70.13.91-КНИ

Автотранспортное предприятие на 100 грузовых автомобилей с частично закрытой стоянкой

Производственный корпус

Стадия	Лист	Листов
РП	31	

Подземное хозяйство. Фундамент ФОм 10... ФОм 23

Новосибирское арендное предприятие ГИПРОАВТОТРАНС

Копировал

Формат А2

Инв. № подл. | Подп. и дата | Взам. инв. №

7-7 лист 30

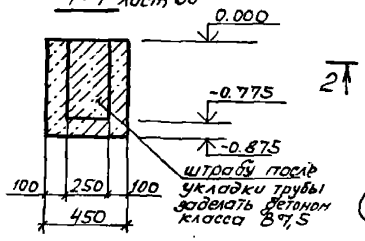

Приямок 2

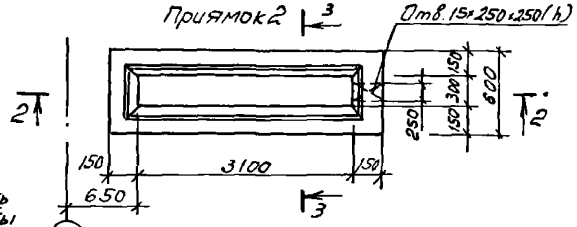

Приямок 4

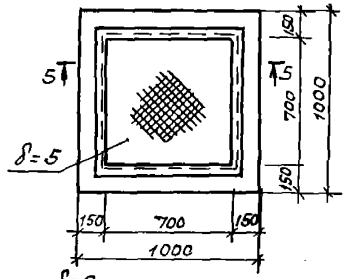

2-2

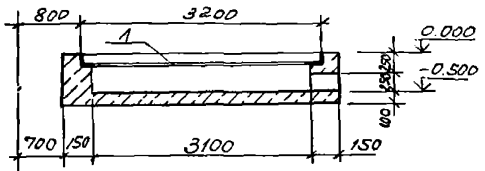

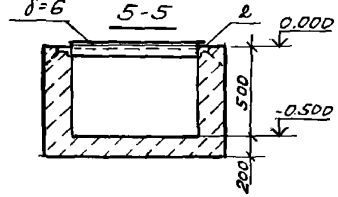

8-8 лист 30

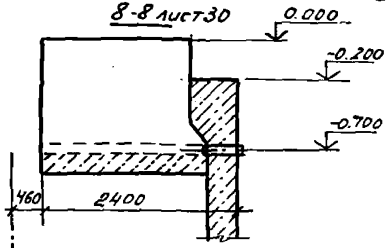

3-3

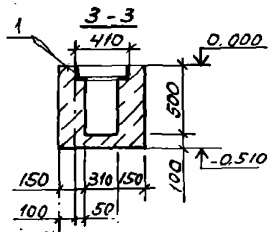

Приямок 5

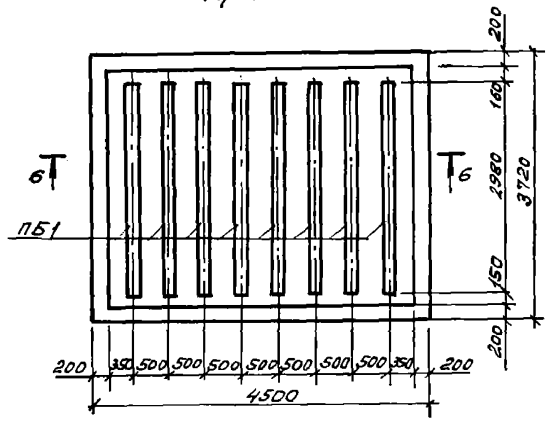

9-9 лист 30

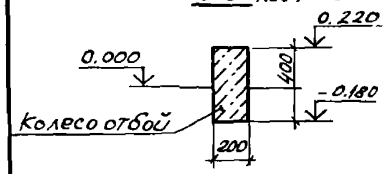

Приямок 3

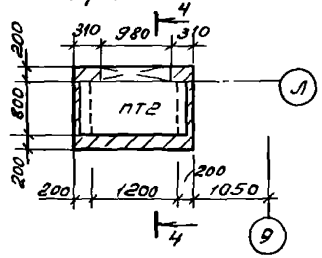

6-6

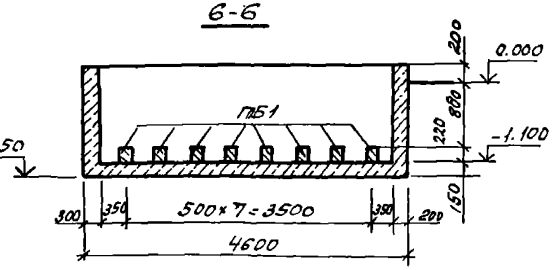

4-4

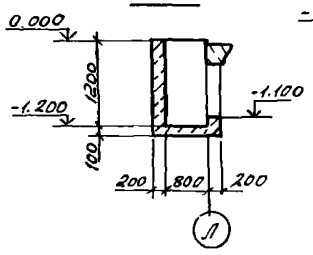

Спецификация сборной конструкции приямков

Марка, поз	Обозначение	Наименование	Кол.	Масса ед., кг	Примечание
		Приямок 3			
ПТ2	3.006.1-2.87 вып. 2	Плита Л10д-5 Б	1	190	
		Приямок 4			
	без черт.	δ=6, ГОСТ 8566-77, Г=0,64		32,1	
		Приямок 5			
ПБ1	1.038.1-1 вып. 1	Перемычки ЗПБ30-8	8	197	

Спецификация монолитной конструкции приямков

Формат	Зона	Поз.	Обозначение	Наименование	Кол	Примечание
				Приямок 2		
				Сборочные единицы		
				Изделие закладное		
		1	1.400-15 вып. 1	МН 554	7,2 м²	4,2 кг
				Материалы		
				Бетон класса В12,5		0,8 м³
				Приямок 3		
				Материалы		
				Бетон класса В12,5		1,1 м³
				Приямок 4		
				Сборочные единицы		
				Изделие закладное		
		2	1.400-15 вып. 1	МН 548	3,2 м²	4,2 кг
				Материалы		
				Бетон класса В12,5		0,36
				Приямок 5		
				Материалы		
				Бетон класса В12,5		6,7 м³

1. Схему расположения приямков см. лист 15

ГИП	Масленко		503-4-70.13.91-КЖ
Рук. гр.	Ноткин		Автотранспортное предприятие на 100 грузовых автомобилей с частично закрытой стоянкой
Гл. спец.	Стрехнин		Производственный корпус
Зав. сек.	Шойхотов		Стадия: РП; Лист: 32; Листов:
Вед. инж.	Курьянов		Подземное хозяйство. Приямок 2...5. Сечение 2-2... 9-9
Инж. тех.	Пехенько		Новосибирское арендное предприятие ГИПРОАВТОТРАНС

Привязан

Инв. №

Копировал

Формат А2

Инв. № подл. | Подп. и дата | Взам. инв. №

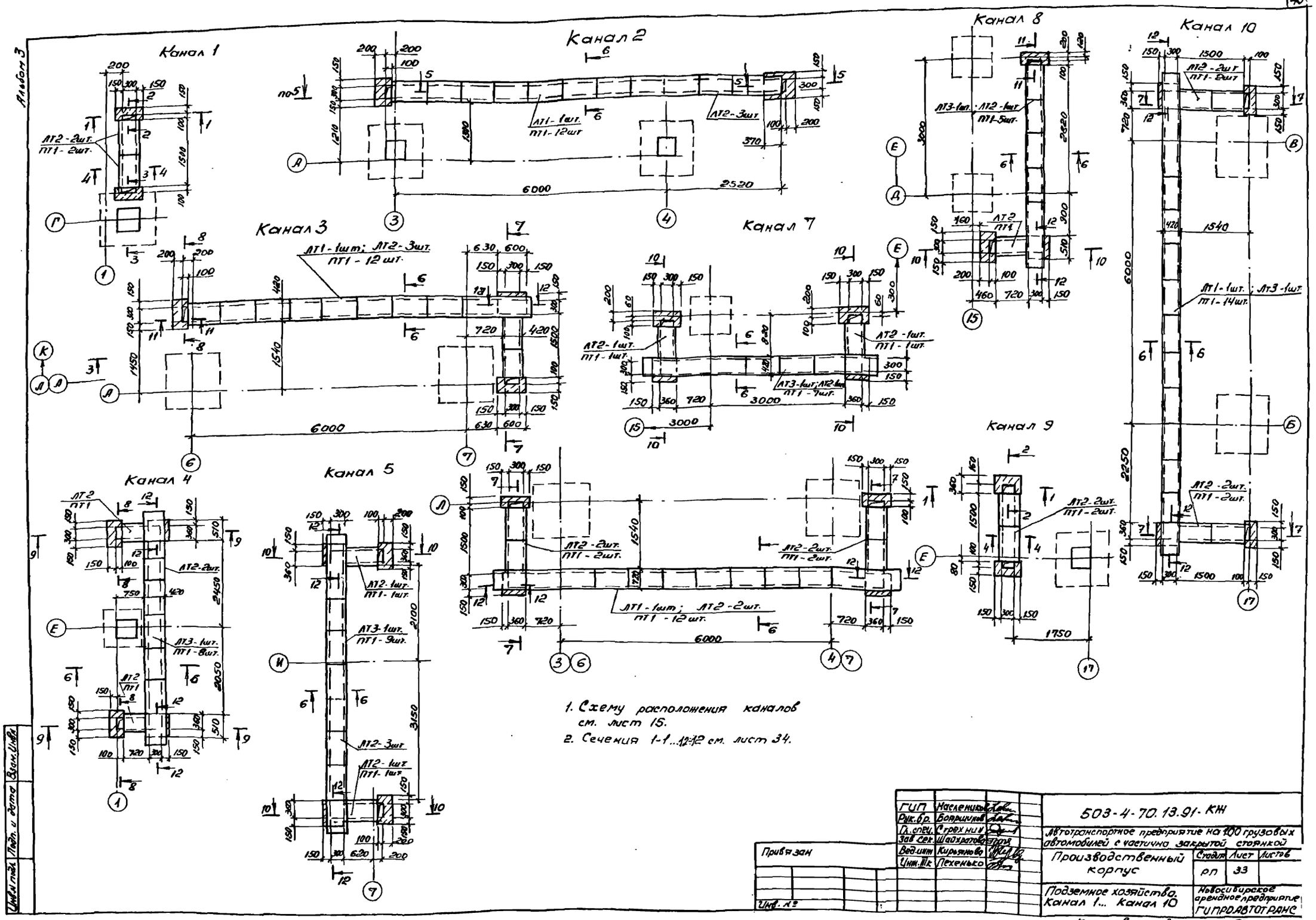

1. Схему расположения каналов см. лист 15.
2. Сечения 1-1...12-12 см. лист 34.

ГИП	Масленников	
Рук. бр.	Бояршинов	
Гл. спец.	Стрехнин	
Зав. сек.	Шайхратова	
Вед. инж.	Кирьянова	
Инж. III к.	Пехенько	

503-4-70.13.91-КЖ

Автотранспортное предприятие на 100 грузовых автомобилей с частично закрытой стоянкой

Производственный корпус

Стадия	Лист	Листов
РП	33	

Подземное хозяйство. Канал 1... Канал 10

Новосибирское арендное предприятие ГИПРОАВТОТРАНС

Копировал

Формат А2

Альбом 3

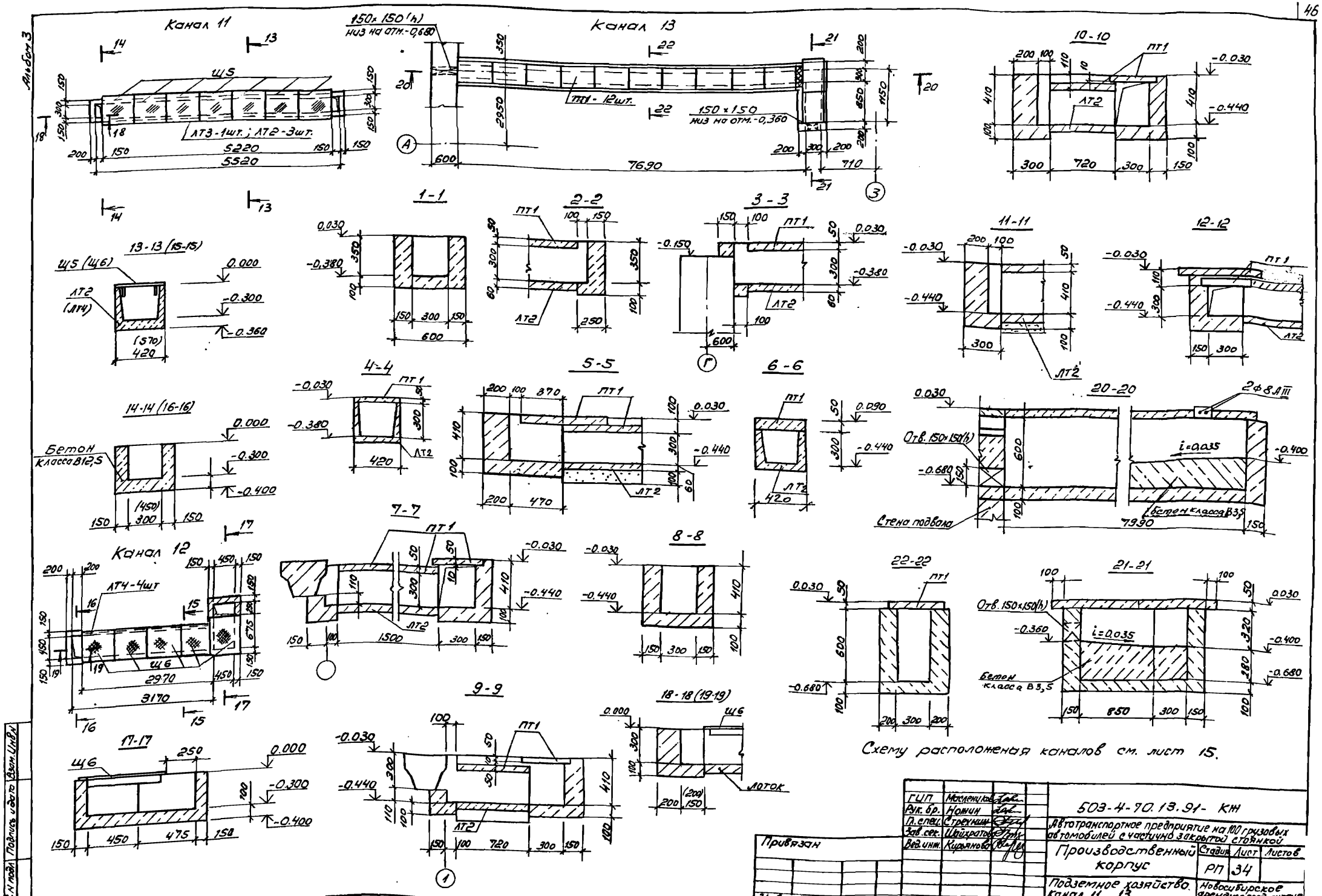

ГИП	Масленников		503-4-70.13.91- КЖ
Рук. бр.	Ножин		Автотранспортное предприятие на 100 грузовых автомобилей с частично закрытой стоянкой
Гл. спец.	Стрехнин		Производственный корпус
Зав. сек.	Шайхратова		Стадия: РП; Лист: 34; Листов:
Вед. инж.	Кирьянова		Подземное хозяйство. Канал 11...13. Сечение 1-1...22-22
Привязан			Новосибирское арендное предприятие ГИПРОАВТОТРАНС
Инв. №			

Копировал

Формат А2

Инв. № подл. | Подпись и дата | Взам. Инв. №

Альбом 3

Спецификация монолитной конструкции фундамента ФОм 4... ФОм 23, канала 1... 13 (начало)

Формат	Зона	Поз.	Обозначение	Наименование	Кол.	Примечание
				ФОм 4		
				Материалы		
				Бетон класса В12,5		1,23 м³
				ФОм 5		
				Материалы		
				Бетон класса В12,5		13,84 м³
				ФОм 6		
				Материалы		
				Бетон класса В12,5		0,83 м³
				ФОм 7		
				Материалы		
				Бетон кл. В12,5		1,14 м³
				ФОм 8		6,63 м³
				Фундамент ФОм 11		
				Сборочные единицы		
				Сетки арматурные		
		1	1.412.1-6 вып.2	С1-1	1	14,4 кг
		2	503-4-70.13.91-КЖ.И.КР4	Каркас плоский КР4	6	
				Детали		
		3	без черт.	Ф8АIII ГОСТ 578182*, е=380	30	0,15 кг
				Материалы		
				Бетон класса В12,5		1,43 м³
				Фундамент ФОм 12		
				Материалы		
				Бетон класса В12,5		0,3 м³
				Фундамент ФОм 3		
				Материалы		
				Бетон класса В12,5		0,85 м³
				Фундамент ФОм 14		
				Материалы		
				Бетон класса В12,5		8,4 м³
				Фундамент ФОм 15		
				Материалы		
				Бетон класса В12,5		0,7 м³
				Фундамент ФОм 16		
				Материалы		
				Бетон класса В12,5		0,18 м³

Формат	Зона	Поз.	Обозначение	Наименование	Кол.	Примечание
				Фундамент ФОм 17		
				Материалы		
				Бетон класса В12,5		1,0 м³
				Фундамент ФОм 18		
				Материалы		
				Бетон класса В12,5		0,1 м³
				Фундамент ФОм 19		
				Материалы		
				Бетон класса В12,5		1,6 м³
				Фундамент ФОм 20		
				Материалы		
				Бетон класса В12,5		0,3 м³
				Фундамент ФОм 21		
				Материалы		
				Бетон класса В12,5		0,6 м³
				Фундамент ФОм 22		
				Материалы		
				Бетон класса В12,5		0,05 м³
				Фундамент ФОм 23		
				Бетон класса В12,5		0,42 м³
				Канал 1		
				Материалы		
				Бетон класса В12,5		0,08 м³
				Канал 2, 3, 4, 10		
				Материалы		
				Бетон класса В12,5		0,23 м³
				Канал 5, 6, 7		
				Материалы		
				Бетон класса В12,5		0,3 м³
				Канал 8		
				Материалы		
				Бетон класса В12,5		0,21 м³
				Канал 9		
				Материалы		
				Бетон класса В12,5		0,13 м³

Спецификация сборной конструкции канала 1... 13

Марка поз.	Обозначение	Наименование	Кол.	Масса ед, кг	Примечание
		Лотки			
ЛТ1	3.006.1-2.87 вып.1	Л1-8	4	900	
ЛТ2	3.006.1-2.87 вып.1	Л1д-8	37	110	
ЛТ3	3.006.1-2.87 вып.1	Л1/2-8	6	450	
ЛТ4	3.006.1-2.87 вып.1	Л2д-8	4	110	
		Плиты перекрытия			
ПТ1	3.006.1-2.87 вып.2	П2-15б	111	80	
Щ5	503-4-70.13.91-КЖ.И.Щ5,Щ6	Щит 5	7		
Щ6	КЖ.И.Щ5,Щ6	Щит 6	5		

(окончание)

Формат	Зона	Поз.	Обозначение	Наименование	Кол.	Примечание
				Канал 11		
				Материалы		
				Бетон класса В12,5		0,14 м³
				Канал 12		
				Материалы		
				Бетон класса В12,5		0,26 м³
				Канал 13		
				Материалы		
				Бетон класса В12,5		2,9 м³
				Бетон класса В7,5		0,5 м³

Инв. № подл. | Подпись и дата | Взам. инв. №

Привязан

Инв. №

ГИП	Айзикович	
Рук. бр.	Бояршинов	
Гл. спец.	Стрехнин	
Зав. сек.	Шайхратов	
Вед. инж.	Курянова	

503-4-70.13.91-КЖ

Автотранспортное предприятие на 100 грузовых автомобилей с частично закрытой стоянкой

Производственный корпус

Стадия	Лист	Листов
РП	35	

Подземное хозяйство. Спецификации.

Новосибирское арендное предприятие ГИПРОАВТОТРАНС

Копировал [подпись] Формат А2

Альбом 3

Резервуар приемный РЕП1

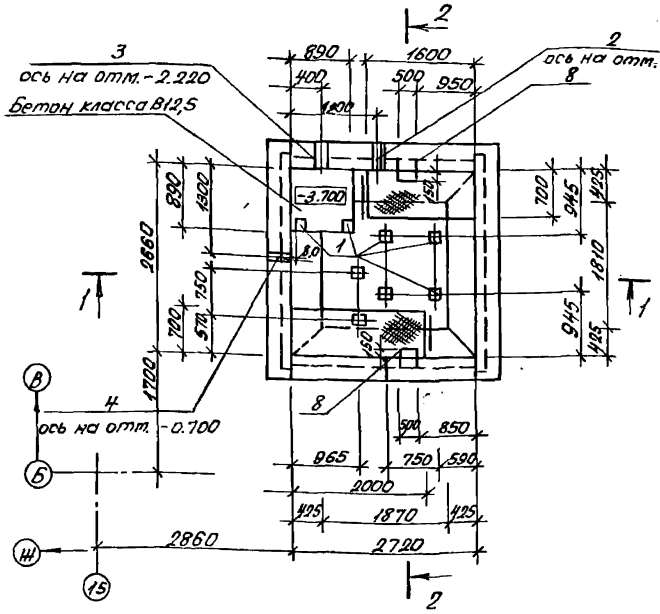

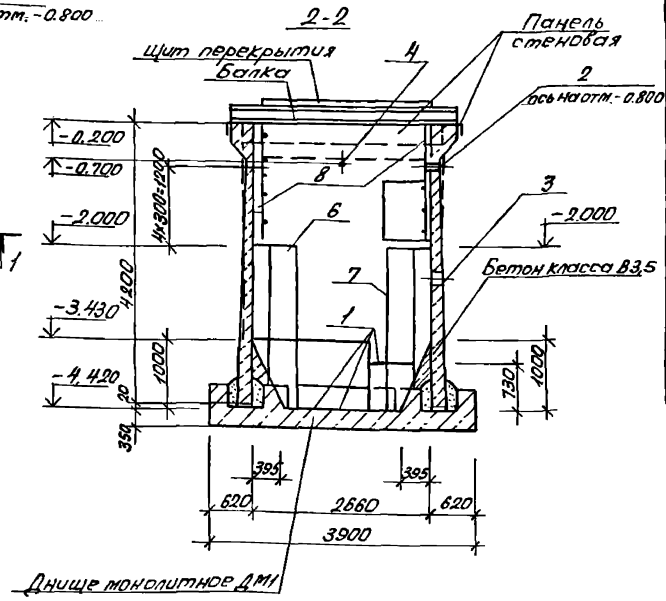

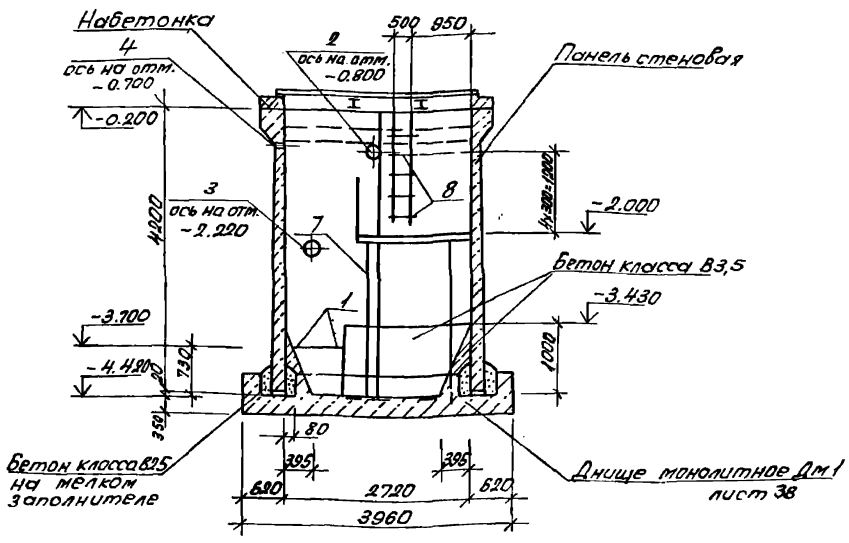

Спецификация на фундамент под оборудование ФОМ15

Формат	Зона	Поз	Обозначение	Наименование	Кол.	Примечание
				Сборочные единицы		
				Изделия закладные		
БЧ		1	1.400-6/76 Вып.1. лист96	М6-1	8	
БЧ		2	5.900-2	Ду 100 А200	1	
БЧ		3	5.900-2	Ду 200 А200	1	
БЧ		4	5.900-2	Ду 50 А200	1	
АЗ		6	листы КМ11	Площадка металлическая на отм. -2,000	1	
АЗ		7	листы КМ11	Площадка металлическая на отм. -2,000	1	
АЗ		8	503-4-70.13.91 -КНН-М	Лестница Л1	2	
				Материалы		
				Бетон класса В12,5 F200		0,5м3
				Бетон класса В3,5		1,2м3
			лист 38	Днище ДМ1	1	

1. При монтаже стоек металлической площадки болты устанавливать на эпоксидном клее в просверленные скважины согласно листа 38.
2. Под днищем выполнить подушку из гранитного щебня толщиной 1000мм.

ГИП	Масленников		503-4-70.13.91- КНН
Рук.бр.	Номин		Автотранспортное предприятие на 100 грузовых автомобилей с частично закрытой стоянкой
Гл.спец.	Стрехнин		Производственный корпус
Зав.сек.	Шайхратов		Стадия: РП; Лист: 36; Листов:
Вед.инж.	Курьянова		Резервуар приемный РЕП1. Сечения 1-1... 2-2
Инж.	Пехенько		Новосибирское арендное предприятие ГИПРОАВТОТРАНС

Привязан:

Инв. №

Инв. № подл. | Подпись и дата | Взам. инв. №

Альбом 3

Схема расположения панелей стен (Схема 1)

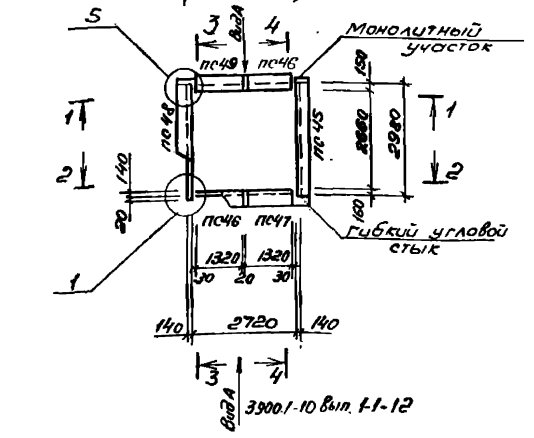

Схема расположения щитов перекрытия (схема 2)

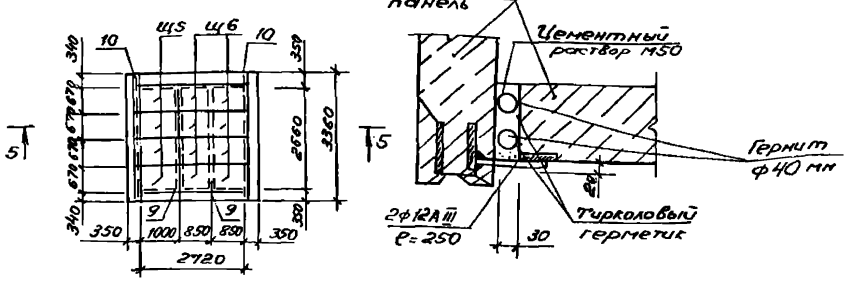

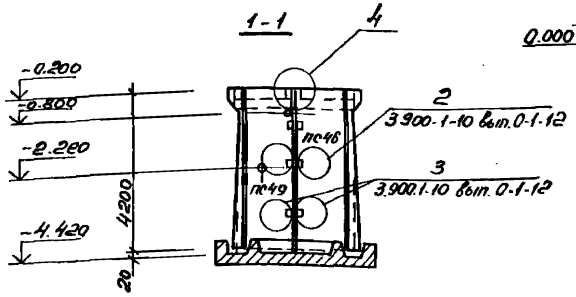

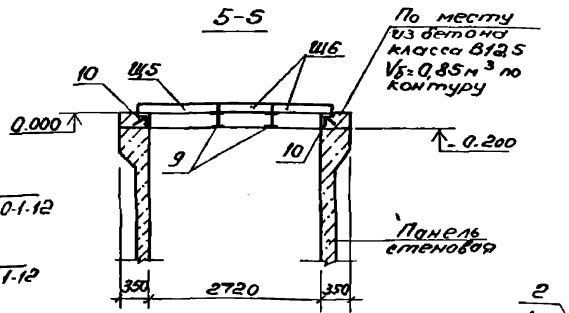

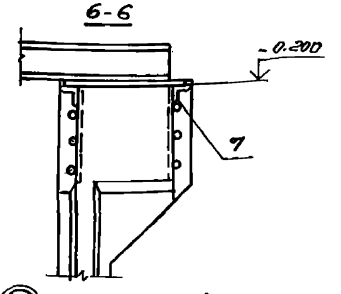

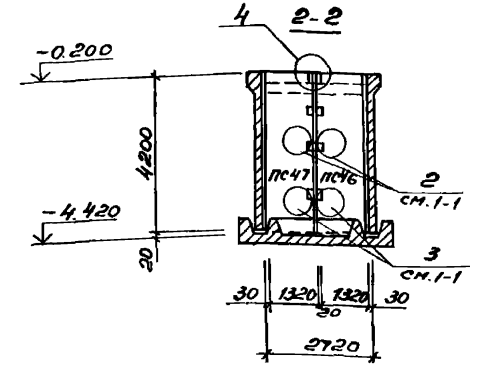

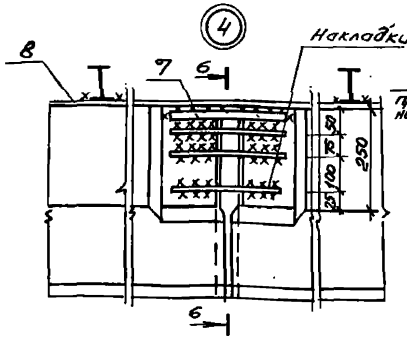

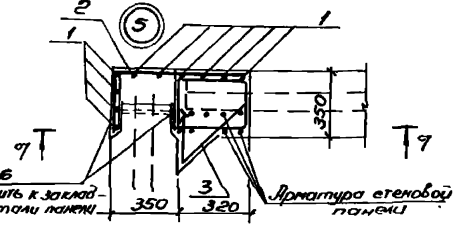

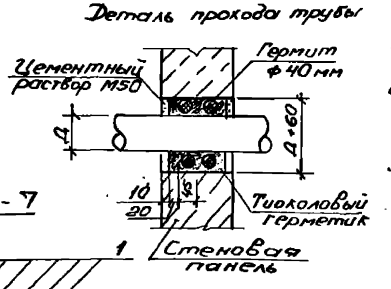

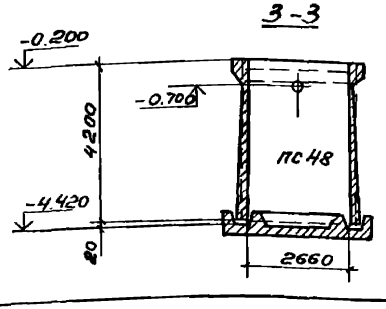

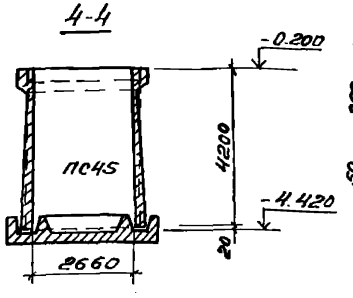

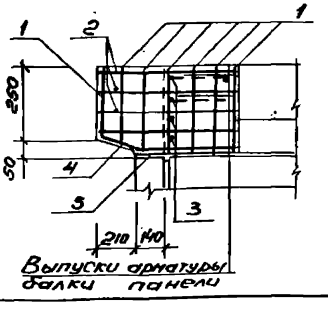

Спецификация к схеме расположения

Марка, поз.	Обозначение	Наименование	Кол.	Масса ед., кг	Примечание
		Схема 1			
		Панели стеновые балочные			
ПС45	3.900.1-10 вып.1-1	ПС1-42-БГ3	1	6100	
ПС46	503-4-70.13.91-КЖ.И.ПС46	ПС1-42-БГ3-Л	2	2700	
ПС47	-КЖ.И.ПС47,ПС49	ПС1-42-БГ3-П	1	2700	
ПС48	-КЖ.И.ПС48	ПС1-42-БГ3-1	1	6100	
ПС49	-КЖ.И.ПС47,ПС49	ПС1-42-БГ3-П-1	1	2700	
		Детали			
1	без черт.	ф6А I ГОСТ 5781-82; ℓ=270	40	0,06	
		ф14А III ГОСТ 5781-82*			
2	Ведомость деталей	ℓ=1150	12	1,4	
3	Ведомость деталей	ℓ=1400	16	1,7	
4	Ведомость деталей	ℓ=1050	4	1,3	
5	Ведомость деталей	ℓ=950	4	1,15	
6	без черт.	ℓ=300	24	0,4	
7	без черт.	L50×5 ГОСТ 8509-86, ℓ=300	4	1,13	
8	без черт.	-10×300 ГОСТ 103-76*, ℓ=1400	2	33,0	
	без черт.	ф12А III ГОСТ 5781-82, ℓ=250	44	0,22	Узел 1,2 вид А
		Схема 2			
Щ7	503-4-70.13.91-КЖ.И.Щ7,Щ8	Щит Щ7	4		
Щ8	-КЖ.И.Щ7,Щ8	Щ8	8		
9	без черт.	I 20Ш1 ГОСТ 26020-83, ℓ=3160	2	96,7	
10	1400-15 вып.1	Изделие закладное МН548	6,7м	4,2	
		Материалы			Узел 5
		Бетон класса В12,5		0,2м³	

Ведомость деталей

№ поз.	Эскиз
2	250 330 320 250
3	340 300 300 310
4	250 230 320 250
5	250 130 320 250

1. Монтаж панелей вести в соответствии с указаниями серии 3.900.1-10 вып. 0-1
2. Наружные поверхности панелей, соприкасающих с грунтом, обмазать битумом за 2 раза.
3. Внутри швы между панелями затереть цементным раствором.

ГИП	Мосленков	
Рук.бр.	Номан	
Гл.спец.	Стрехнин	
Зав.сек.	Шайхратов	
Вед.инж.	Кирилова	

Привязан

Инв. №

503-4-70.13.91-КЖ

Автотранспортное предприятие на 100 грузовых автомобилей с частично закрытой стоянкой

Производственный корпус

Стадия	Лист	Листов
РП	37	

Резервуар приемный РеП1. Схема расположения панелей стен, щитов, перекр.

Новосибирское арендное предприятие ГИПРОАВТОТРАНС

Инв.№ подл. | Подп. и дата | Взам. инв.№

Копировал

Формат А2

Альбом 3

Днище монолитное Дм 1.

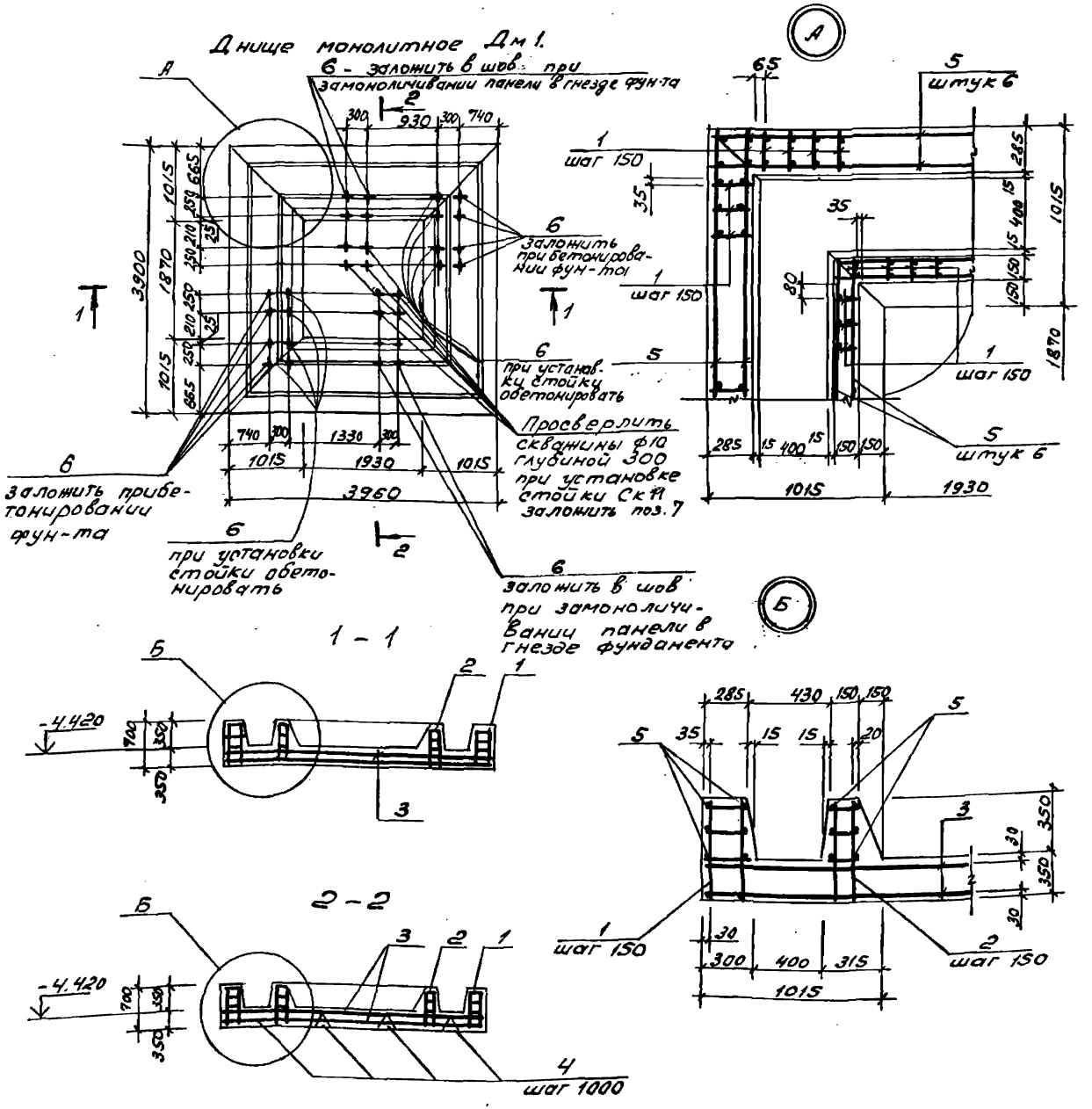

Спецификация днища монолитного Дм 1

Формат	Зона	Поз.	Обозначение	Наименование	Кол	Примечание
				Сборочные единицы		
				Каркасы плоские		
А3		1	503-4-70.13.91-КЖИ.-КР5	Кр 5	96	
А3		2	КЖИ.-КР6	Кр 6	70	
				Сетки арматурные		
А3		3	К.ЖИ-С1	С1	2	
А3		4	К.ЖИ-С2	С2	8	
				Детали		
				ф6АI ГОСТ5781-82*		
БУ		5	без черт.	ℓ=155мм		34,5кг
		6	ГОСТ 24379.1-80	Болт 1.1 М24-500 Ст3сп	24	2.35кг
		7	ГОСТ 24379.1-80	Болт 1.1 М24.300 Ст3сп	8	0,66
				Материалы		6,7м³
				Бетон класса В12,5		8,7м³

Ведомость расхода стали на элемент, кг

Марка элемента	Изделия арматурные								Общий расход
	Арматура класса							Всего	
	АIII, 25Г2С ГОСТ 5781-82*				АI, Ст3сп ГОСТ 5781-82*				
	ф16	ф12		Итого	ф6		Итого		
Дм1	300,0	278,0		578,0	74,0		74,0	652,0	652,0

ГИП	Айзикович	
Рук.бр.	Ножин	
Гл.спец	Стрехнин	
Зав.сек	Шайхратов	
Вед.инж	Курьянова	
Инж. IIIк	Пехенько	

503-4-70.13.91- КЖ

Автотранспортное предприятие на 100 грузовых автомобилей с частично закрытой стоянкой

Производственный корпус

Стадия	Лист	Листов
РП	38	

Резервуар приемный РеП1. Днище монолитное Дм1. Сечение 1-1...2-2.

Новосибирское арендное предприятие ГИПРОАВТОТРАНС

Привязан

Инв. №

Копировал

Формат А2

Инв. № подл. | Подп. и дата | Взам. инв.

Альбом 3

1 - 1

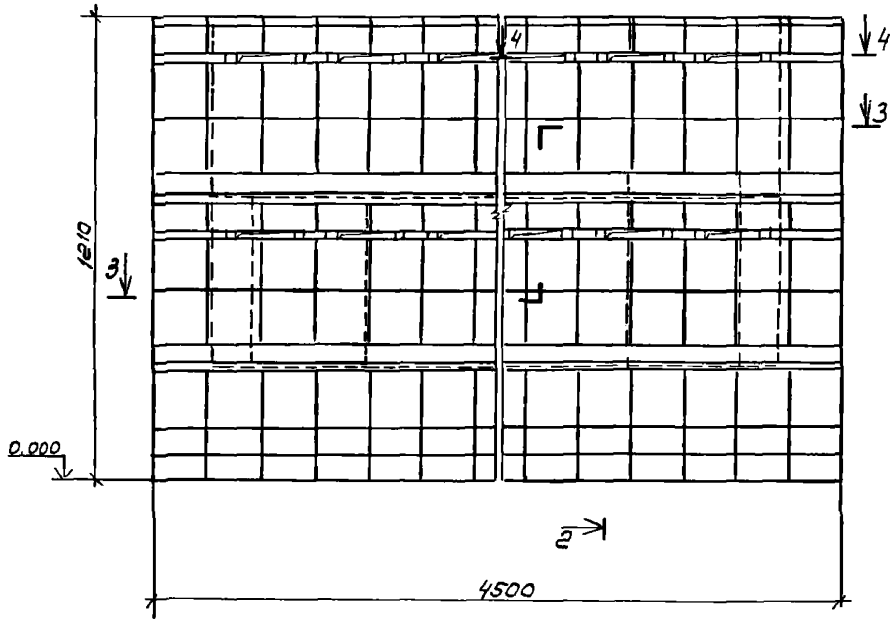

2 - 2

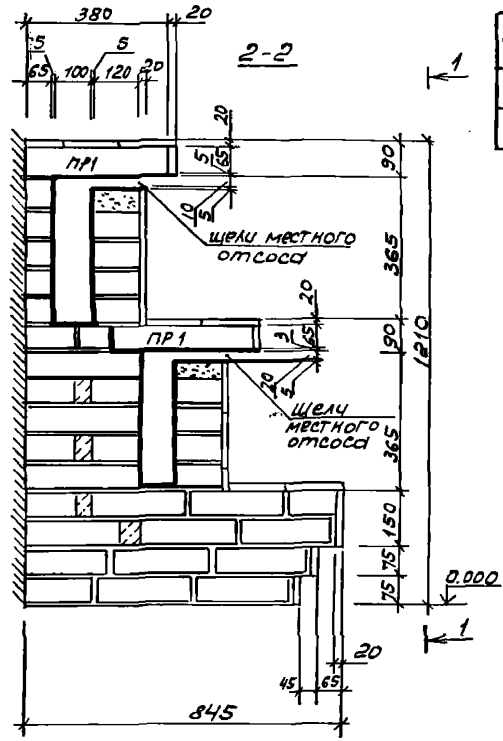

Спецификация на стеллаж

Марка поз.	Обозначение	Наименование	Кол	Масса ед, кг	Примечание
		Перемычная			
ПР1	1.038.1-1 вып.2	1ПП12-3	8	72	

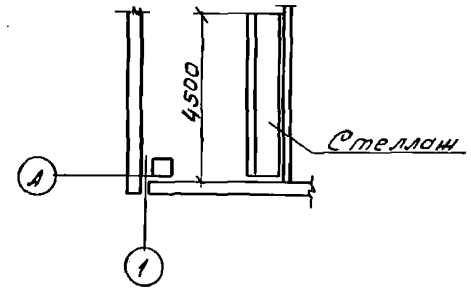

1. Отметка 0.000 соответствует отметке чистого пола;
2. Кладку стен стеллажей вести из красного полнотелого кирпича марки 75 на растворе марки 25.
3. Перегородки в щелях местного отсоса выполнить из цементного раствора
4. На внутренние поверхности воздуховодных каналов нанести слой нефтебитума марки 5 или 2-3 слоя асфальтового лака.
5. После облицовки стеллажа специальным кислотостойкими плитками швы на горизонтальных поверхностях заполнить расплавленным парафином.
6. Бетонные конструкции выполнять из бетона кл В10.

3 - 3

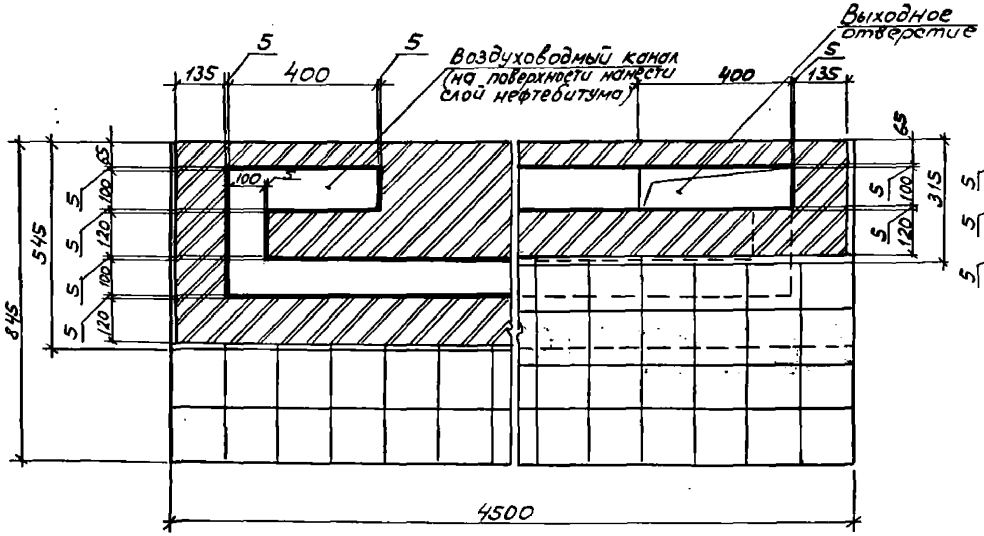

4 - 4

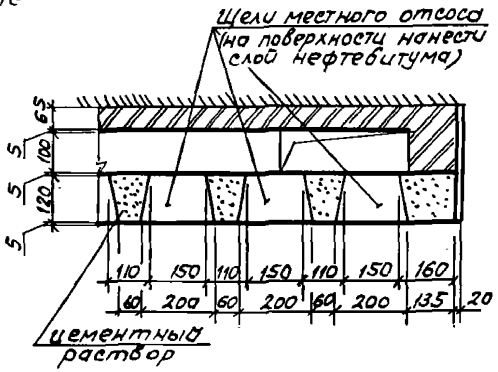

ГИП	Масленников		503-4-70.13.91- КЖ
Рук.гр	Бояршинов		Автотранспортное предприятие на 100 грузовых автомобилей с частично закрытой стоянкой
Гл.спец	Стрехнин		
Зав.сек	Шайхатаров		Производственный корпус
Вед.ин.	Кирьянова		Стадия: РП; Лист: 39; Листов:
Инж.Пр.	Пехенько		Стеллаж для зарядки аккумуляторов
Привязан			Новосибирское арендное предприятие ГИПРОАВТОТРАНС
Инв. №			

Копировал Лид Формат А2

Инв.№подл. | Подп. и дата | Взам. инв.№

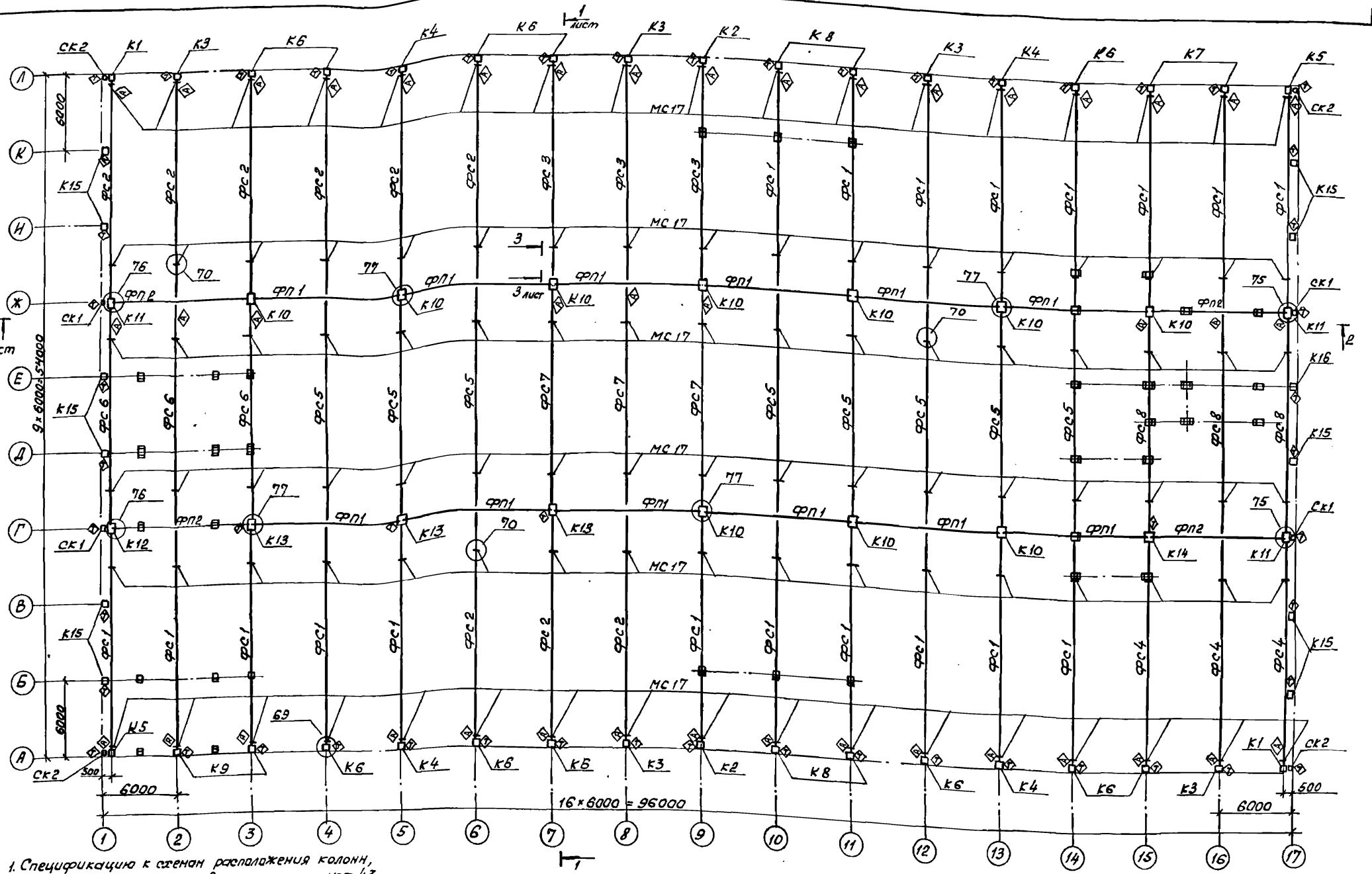

1. Спецификацию к схемам расположения колонн, ферм, стоек и насадок фахверка смотри лист 43.
2. Знак ◇ дан для ориентации колонн.
3. Знак ◇ дан для ориентации ферм.
4. Монтаж конструкций выполнять согласно указаний серии 2.400-7 вып. 1, СНиП3.03.01-87
5. Колонны, незамаркированные на схеме см. лист 45, колонны ненанесенные на схеме для стен перегородок см. лист 50.
5. Для замоноличивания колонн в стаканах фундаментов применять бетон класса В15 на мелком заполнителе.
6. Узлы, замаркированные на данном листе, см. серию 2.400-7 вып.1.

ГИП	Масленников	
Рук. бр.	Ножин	
Гл. спец.	Стрехнин	
Зав. сект.	Шайратова	
Вед. инж.	Кирьянова	
Инж. Ж.	Михайлова	

Привязан

Инв. №

503-4-70.13.91- КЖ

Автотранспортное предприятие на 100 грузовых автомобилей с частично закрытой стоянкой

Производственный корпус

Стадия	Лист	Листов
РП	40	

Схема расположения колонн, ферм

Новосибирское арендное предприятие ГИПРОАВТОТРАНС

Копировал Бр. Формат А2

Инв. № подл. | Подпись и дата | Взам. инв. №

Альбом 3

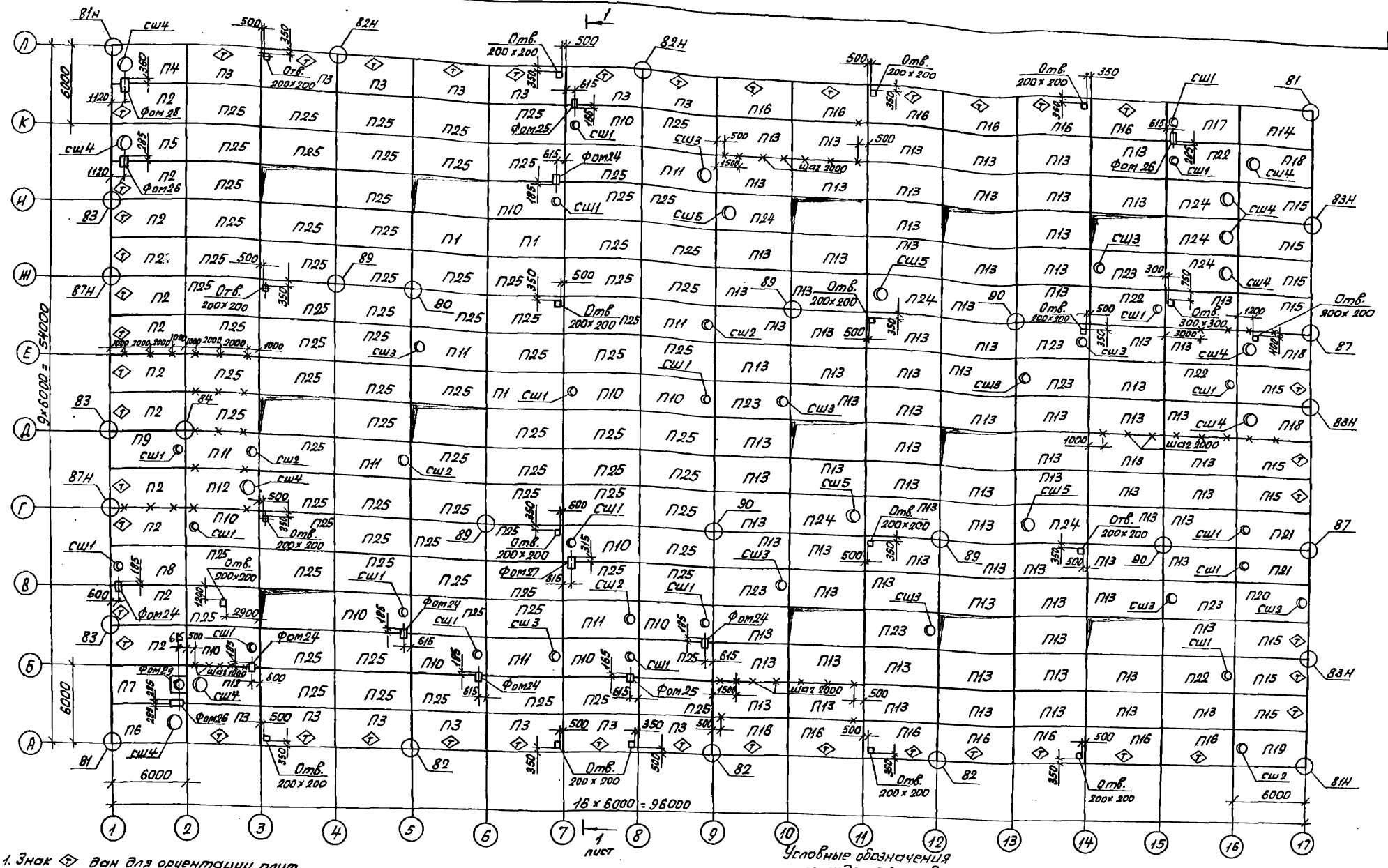

1. Знак ◇ дан для ориентации плит.
2. При монтаже сборных железобетонных конструкций руководствоваться указаниями серии 1.465.1-10/82 вып.1, ГОСТ 22701.0-77*.. ГОСТ 22701.2-77*
3. Узлы, замаркированные на данном листе, см. серию 2.400-7 вып.1.
4. Спецификацию к схеме расположения плит покрытия см. лист 43.
5. Верх стакана должен быть строго горизонтальным. Узлы крепления стаканов к плитам см. серии 2.460-14 вып.0 и 2.460-15 вып.0.
6. При заливке швов установить анкера поз.1 для крепления фундаментов под оборудование.
7. Отверстия размером до 300×300 пробить по месту методом сверления по контуру с последующей пробивкой.

Условные обозначения
×-изделие закладное МН26 заложить в швы плит до заделки швов.

ГНП	Масленников	
Рук.бр.	Бояршинов	
Гл.спец.	Стрехнин	
Зав.сек.	Шайхратова	
Вед.инж.	Кирьянова	
Инжен.	Михайлова	

Привязан

Инв.№

503-4-70.13.91- КЖ

Автотранспортное предприятие на 100 грузовых автомобилей с частично закрытой стоянкой

Производственный корпус

Стадия	Лист	Листов
РП	41	

Схема расположения плит покрытия

Новосибирское арендное предприятие ГИПРОАВТОТРАНС

Инв.№ подл. | Подпись и дата | Взам.инв.№

Альбом 3

Схема расположения элементов торцового фахверка по оси 1,17

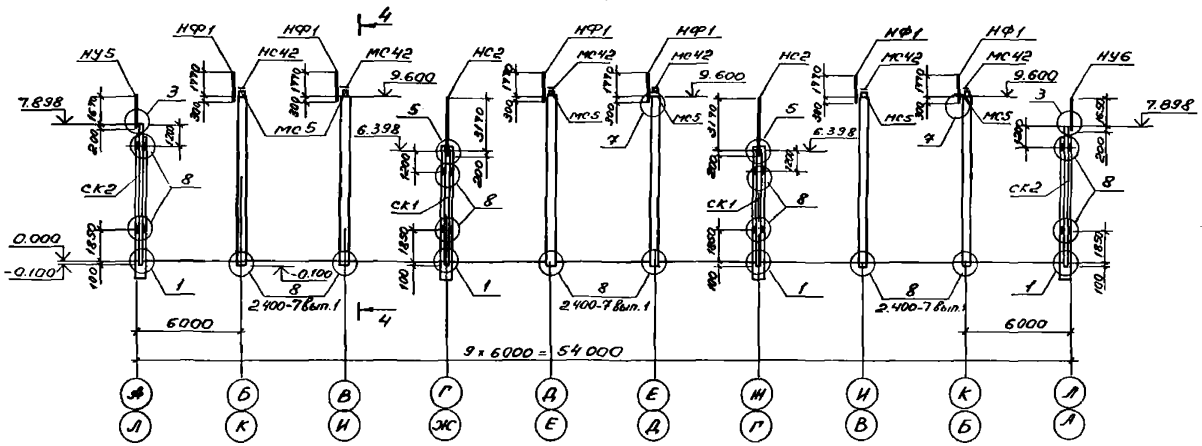

1-1

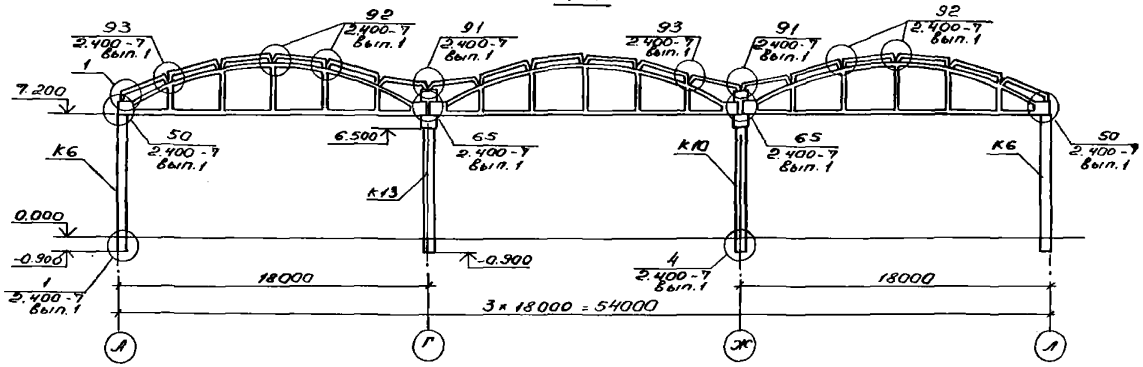

2-2

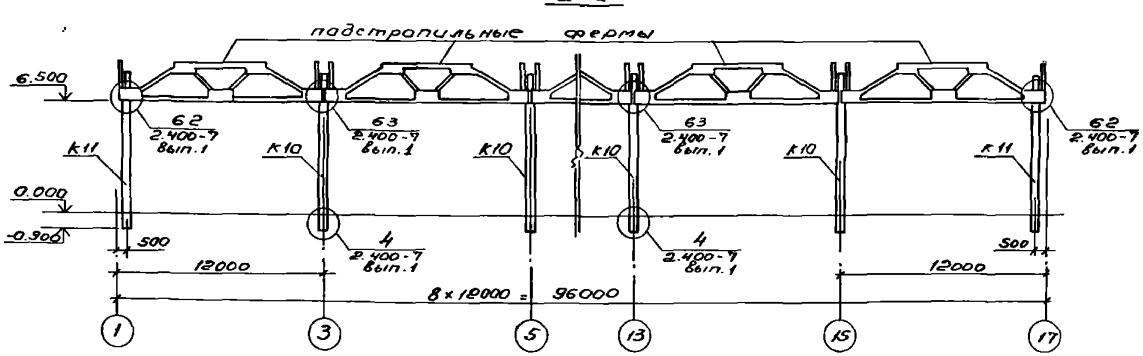

4-4

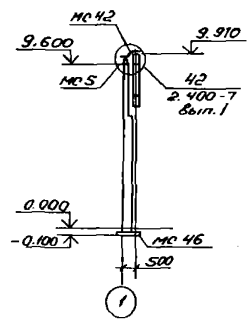

3-3

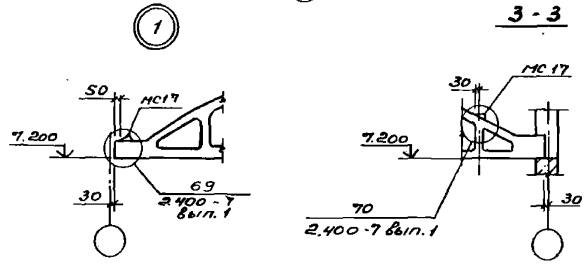

1. Узлы, кроме оговоренных, замаркированы по серии 1.030.1-1 Вып. 3-3
2. Спецификацию элементов торцового фахверка и соединительных изделий см. лист 43.

Привязан

Инв. №

ГИП	Маслеников		503-4-70.13.91 - КЖ		
Рук.бр.	Боршунов		Автотранспортное предприятие на 100 грузовых автомобилей с частично закрытой стоянкой		
Гл.спец.	Стрехнин				
Зав.сект.	Шайхатаров				
Архитект.	Кирьянова		Производственный корпус	Стадия: РП	Лист: 42
Инжен.	Михайлова				Листов:
			Схема расположения элементов торцового фахверка. Сечение 1-1, 4-4	Новосибирское гражданское предприятие ГИПРОАВТОТРАНС	

Копировал

Формат А2

Инв.№ подл. | Подп. и дата | Взам.инв.№

Альбом 3

Спецификация к схемам расположения колонн, ферм, элементов торцового фахверка, плит покрытия. (Начало)

Марка поз.	Обозначение	Наименование	Кол.	Масса ед., кг	Примечание
		Колонны			
К1	503-4-70.13.91- КЖ.Н.К1...К4	1К72-2М2-1	2	3200	
К2	- КЖ.Н.К1...К4	1К72-2М2-2	2	3200	
К3	- КЖ.Н.К1...К4	1К72-2М2-3	5	3200	
К4	- КЖ.Н.К1...К4	1К72-2М2-4	4	3200	
К5	- КЖ.Н.К5...К7	1К72-2М2-5	2	3200	
К6	- КЖ.Н.К5...К7	1К72-2М2-6	11	3200	
К7	- КЖ.Н.К5...К7	1К72-2М2-7	2	3200	
К8	- КЖ.Н.К8, К9	1К72-2М2-8	4	3200	
К9	- КЖ.Н.К8, К9	1К72-2М2-9	2	3200	
К10	- КЖ.Н.К10...К14	6К72-3М3-1	10	4700	
К11	- КЖ.Н.К10...К14	6К72-3М3-2	3	4700	
К12	- КЖ.Н.К10...К14	6К72-3М3-3	1	4700	
К13	- КЖ.Н.К10...К14	6К72-3М3-4	3	4700	
К14	- КЖ.Н.К10...К14	6К72-3М3-5	1	4700	
К15	- КЖ.Н.К15, К16	7КФ97-2-1	11	3600	
К16	- КЖ.Н.К15, К16	7КФ97-2-2	1	3600	
		Стойки фахверка			
СК1	1.030.1-1 Вып. 4-2	СФ3	4	344,4	
СК2	1.030.1-1 Вып. 4-2	СФ7	4	417,9	
		Фермы подстропильные			
ФП1	ПК-01-110/81 Вып. 1	1ФПС12-1К7	12	11300	
ФП2	ПК-01-110/81 Вып. 1	2ФПС12-1К7	4	11000	
		Фермы стропильные			
ФС1	503-4-70.13.91- КЖ.Н.ФС1,ФС2	2ФБС18-3К7-1	19	7700	
ФС2	- КЖ.Н.ФС1,ФС2	2ФБС18-4К7-1	9	7700	
ФС3	- КЖ.Н.ФС3,ФС4	2ФБС18-4К7-2	3	7700	
ФС4	- КЖ.Н.ФС3,ФС4	2ФБС18-4К7-3	3	7700	
ФС5	- КЖ.Н.ФС5,ФС6	2ФБС18-3К7-2	8	7700	
ФС6	- КЖ.Н.ФС5,ФС6	2ФБС18-4К7-4	3	7700	
ФС7	- КЖ.Н.ФС7,ФС8	2ФБС18-4К7-5	3	7700	
ФС8	- КЖ.Н.ФС7,ФС8	2ФБС18-4К7-6	3	7700	
		Насадки			
НФ1	- КЖ.Н.НФ1	НФ1	12	90,5	
НС2	1.030.1-1 Вып. 4-1	НС2	4	151,1	
НУ5	1.030.1-1 Вып. 4-1	НУ5	2	37,2	
НУ6	1.030.1-1 Вып. 4-1	НУ6	2	37,2	

(продолжение)

Марка поз.	Обозначение	Наименование	Кол.	Масса ед., кг	Примечание
		Плиты покрытия			
П2	503-4-70.13.91- КЖ.Н.П2, П3, П14...П17	1ПГ-4АтVТ-200ЯН-500м-1	12	4310	
П3	- КЖ.Н.П2, П3, П14...П17	1ПГ-4АтVТ-200ЯН-500м-2	14	4310	
П4	- КЖ.Н.П4...П9, П18, П20, П21	1ПВ10-4АтVТ-200ЯН-500м-1	1	4910	
П5	- КЖ.Н.П4...П9, П18, П20, П21	1ПВ10-4АтVТ-200ЯН-500м-2	1	4910	
П6	- КЖ.Н.П4...П9, П18, П20, П21	1ПВ10-4АтVТ-200ЯН-500м-3	1	4910	
П7	- КЖ.Н.П4...П9, П18, П20, П21	1ПВ7-4АтVТ-200ЯН-500м-1	1	4510	
П8	- КЖ.Н.П4...П9, П18, П20, П21	1ПВ4-4АтVТ-200ЯН-500м-1	1	4610	
П9	- КЖ.Н.П4...П9, П18, П20, П21	1ПВ4-4АтVТ-200ЯН-500м-2	1	4610	
П10	1.465.1-10/82 Вып. 1	1ПЗ4-4АтVТ-200ЯН-500м	11	4810	
П11	1.465.1-10/82 Вып. 1	1ПВ7-4АтVТ-200ЯН-500м	7	4510	
П12	1.465.1-10/82 Вып. 1	1ПВ10-4АтVТ-200ЯН-500м	2	4910	
П13	1.465.1-10/82 Вып. 1	1ПГ-3АтVТ-160ЯН-500м	86	4000	
П14	503-4-70.13.91- КЖ.Н.П2, П3, П14...П17	1ПГ-4АтVТ-160ЯН-500м-1	1	4000	
П15	- КЖ.Н.П2, П3, П14...П17	1ПГ-4АтVТ-160ЯН-500м-2	10	4000	
П16	- КЖ.Н.П2, П3, П14...П17	1ПГ-4АтVТ-160ЯН-500м-3	13	4000	
П17	- КЖ.Н.П4...П9, П14...П17	1ПВ4-4АтVТ-160ЯН-500м-1	1	4380	
П18	- КЖ.Н.П4...П9, П18, П20, П21	1ПВ10-4АтVТ-160ЯН-500м-1	3	4860	
П19	- КЖ.Н.П19	1ПВ7-4АтVТ-160ЯН-500м-1	1	4260	
П20	- КЖ.Н.П4...П9, П18, П20, П21	1ПВ7-4АтVТ-160ЯН-500м-2	1	4260	
П21	- КЖ.Н.П4...П9, П18, П20, П21	1ПВ4-4АтVТ-160ЯН-500м-2	2	4360	
П22	1.465.1-10/82 Вып. 1	1ПВ4-4АтVТ-160ЯН-500м	4	4360	
П23	1.465.1-10/82 Вып. 1	1ПВ7-4АтVТ-160ЯН-500м	7	4260	
П24	1.465.1-10/82 Вып. 1	1ПВ10-4АтVТ-160ЯН-500м	7	4660	
П25	1.465.1-10/82 Вып. 1	1ПГ-4АтVТ-200ЯН-500м	87	4310	
		Стаканы			
СШ1	1.494-24 Вып. 1	СБ4Б-1	20	160	
СШ2	1.494-24 Вып. 1	СБ7Б-1	6	320	
СШ3	1.494-24 Вып. 1	СБ7Б-2	10	320	
СШ4	1.494-24 Вып. 1	СБ10Б-1	11	280	
СШ5	1.494-24 Вып. 1	СБ10Б-2	4	280	
		Фундаменты			
Фом 24	лист 44	Фом 24	6	-	
Фом 25	лист 44	Фом 25	2	-	
Фом 26	лист 44	Фом 26	3	-	
Фом 27	лист 44	Фом 27	1	-	
Фом 28	лист 44	Фом 28	1	-	
Фом 29	лист 44	Фом 29	1	-	

(Окончание)

Марка поз.	Обозначение	Наименование	Кол.	Масса ед., кг	Примечание
		Изделия соединительные			
МС5	2.400-7 Вып. 2	МС5	12	8,4	
МС6	2.400-7 Вып. 2	МС9	2	1,8	
МС10	2.400-7 Вып. 2	МС10	2	1,8	
МС11	2.400-7 Вып. 2	МС11	14	2,6	
МС12	2.400-7 Вып. 2	МС12	14	2,6	
МС17	2.400-7 Вып. 2	МС17	102	5,4	
МС20	2.400-7 Вып. 2	МС20	16	2,5	
МС24	2.400-7 Вып. 2	МС24	4	1,2	
МС25	2.400-7 Вып. 2	МС25	28	2,6	
МС42	2.400-7 Вып. 2	МС42	12	6,2	
МС46	2.400-7 Вып. 2	МС46	12	22,0	
1	лист 44	ФВАIII ГОСТ 5781-82* Ст.600	20	0,24	См. прим. п. 2
4	1.030.1-1 Вып. 4-1	Т24	32	1,1	
7	1.030.1-1 Вып. 4-1	-20×70 ГОСТ 103-76* Ст.2 пс ГОСТ 535-88 С-70	16	0,8	
		Изделие накладное			
МН12	1.463.1-3/87 Вып. 3	МН12	115	7,8	См. прим. п. 1
МН20	1.463.1-3/87 Вып. 3	МН20	24	6,3	
		Изделие закладное			
МН26	КЖ.Н. МН26	МН26	54		

1. Накладные изделия МН12, МН20 приварить к фермам до монтажа, по узлам крепления подвесного оборудования см. лист КМ.
2. Поз 1. заложить в швы плит покрытия при замоноличивании. Смотрите Фом24...Фом28, лист 44

Инв. № подл. | Подпись и дата | Взам. инв. №

Привязан

Инв. №

ГИП	Масленников		503-4-70.13.91- КЖ
Рук. бр.	Ножин		Автотранспортное предприятие на 100 грузовых автомобилей с частично закрытой стоянкой
Гл. спец.	Стрехнин		Производственный корпус
Зав. сек.	Шайдуров		Стадия: РП; Лист: 43; Листов:
Вед. инж.	Кузьянов		Спецификация к схемам расположения колонн, ферм, стен и насадок фахверка, плит
Инж.	Михайлова		Новосибирское арендное предприятие ГИПРОАВТОТРАНС

Альбом 3

Фом 24

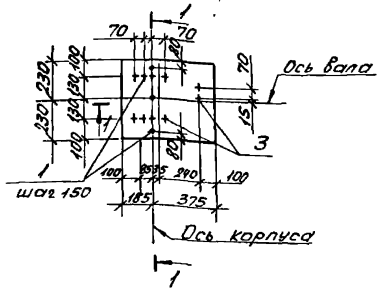

Фом 25

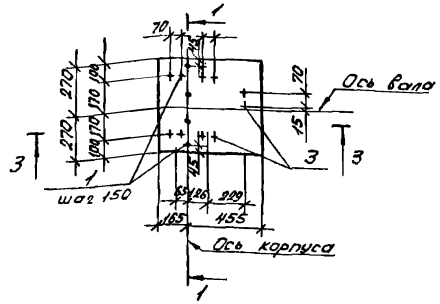

Фом 26

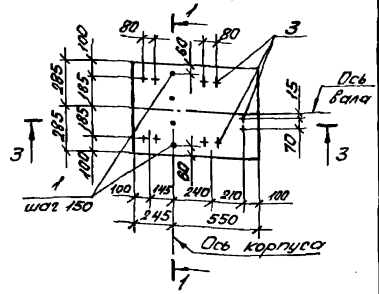

1-1

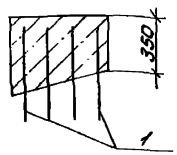

Фом 27

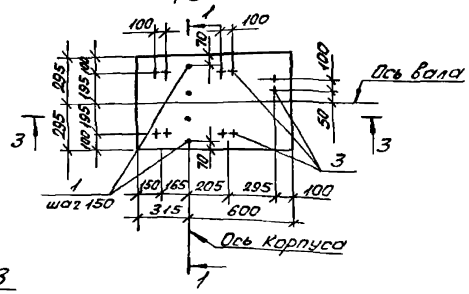

Фом 28

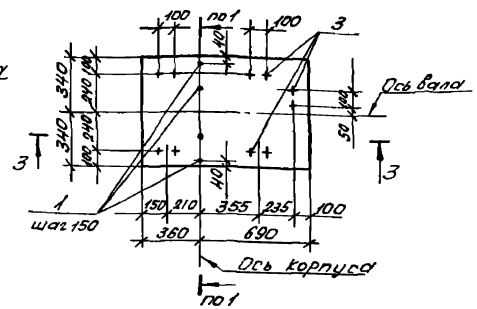

Фом 29

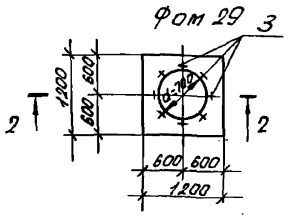

Поз. 1

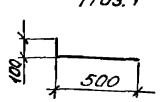

2-2

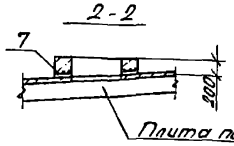

3-3

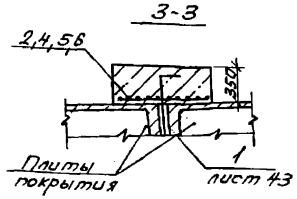

(окончание)

Фрагм.	Зона	Поз.	Обозначение	Наименование	Кол.	Приме-чание
				Фом 26		
				Сборочные единицы		
		4	ГОСТ 23279-85	Нср 5ВрI-100 / 5ВрI-100 65×55	1	1,08кг
				Детали		
		3	ГОСТ 24379.1-80	Болт 1.2м12×400 Ст3ПС5-1	10	0,44кг
				Материалы		
				Бетон класса В7,5		0,18м3
				Фом 27		
				Сборочные единицы		
		5	ГОСТ 23279-85	Нср 5ВрI-100 / 5ВрI-100 85×55	1	1,41кг
				Детали		
		3	ГОСТ 24379.1-80	Болт 1.2м12×400 Ст3ПС5-1	10	0,44кг
				Материалы		
				Бетон класса В7,5		0,22м3
				Фом 28		
				Сборочные единицы		
		6	ГОСТ 23279-85	Нср 5ВрI-100 / 5ВрI-100 65×95	1	1,86кг
				Детали		
		3	ГОСТ 24379.1-80	Болт 1.2м12×400 Ст3ПС5-1	10	0,44кг
				Материалы		
				Бетон класса В7,5		0,25м3
				Фом 29		
				Сборочные единицы		
		7	ГОСТ 23279-85	Нср 5ВрI-100 / 5ВрI-100 115×115	1	3,99кг
				Детали		
		3	ГОСТ 24379.1-80	Болт 1.2м12×400 Ст3ПС5-1	8	0,44кг
				Материалы		
				Бетон класса В7,5		0,32м3

Спецификация монолитной конструкции фундаментов под оборудование Фом1... Фом8 (начало)

Фрагм.	Зона	Поз.	Обозначение	Наименование	Кол.	Приме-чание
				Фом 24		
				Сборочные единицы		
		2	ГОСТ 23279-85	Нср 5ВрI-100 / 5ВрI-100 65×45	1	0,88кг
				Детали		
		3	ГОСТ 24379.1-80	Болт 1.2м12×400 Ст3ПС5-1	10	0,44кг
				Материалы		
				Бетон класса В15		0,10м3
				Фом 25		
				Сборочные единицы		
		2	ГОСТ 23279-85	Нср 5ВрI-100 / 5ВрI-100 65×45	1	0,88кг
				Детали		
		3	ГОСТ 24379.1-80	Болт 1.2м12×400 Ст3ПС5-1	10	0,44кг
				Материалы		
				Бетон класса В15		0,13м3

1. Схему расположения фундаментов в см. лист 41.
2. Поз.1 учтена в спецификации на листе 43.

Привязан

Инв. №

ГИП	Маленков		
Рук.Гр.	Нонин		
Гл.спец.	Отрешкин		
Зав.сект.	Шабунов		
Архитект.	Кирьянова		
Инжен.	Михайлова		

503-4-70.13.91- КЖ

Автотранспортное предприятие на 100 грузовых автомобилей с частично закрытой стоянкой

Производственный корпус	Стадия	Лист	Листов
	РП	44	

Фундаменты под оборудование Фом 24... Фом 29

Новосибирское арендное предприятие ГИПРОАВТОТРАНС

Инв.№ подл. | Подпись и дата | Взам.инв.№

Зам. сем. Орлова

Зам. сем. Орлова

Альбом 3

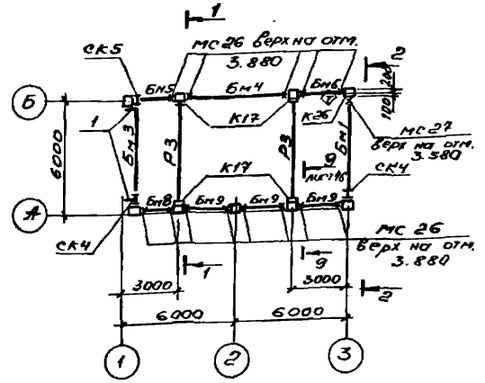

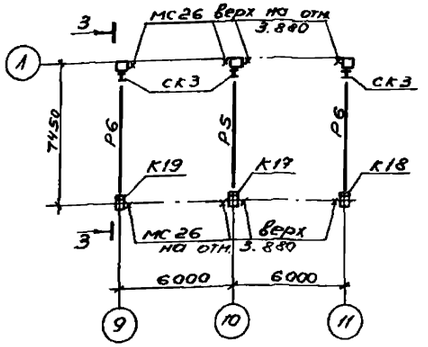

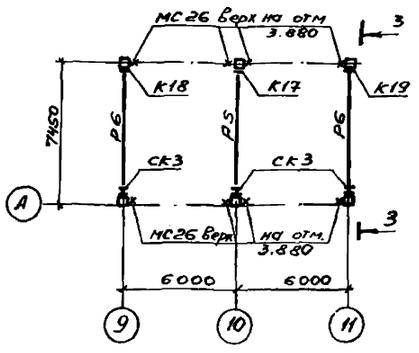

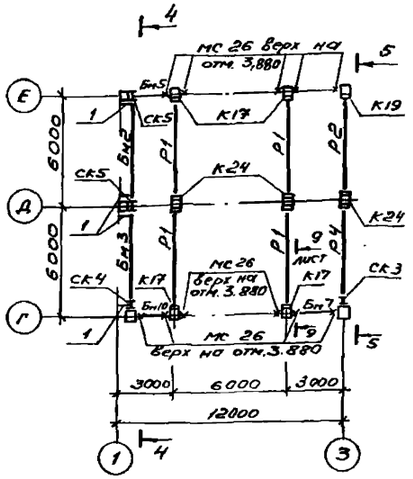

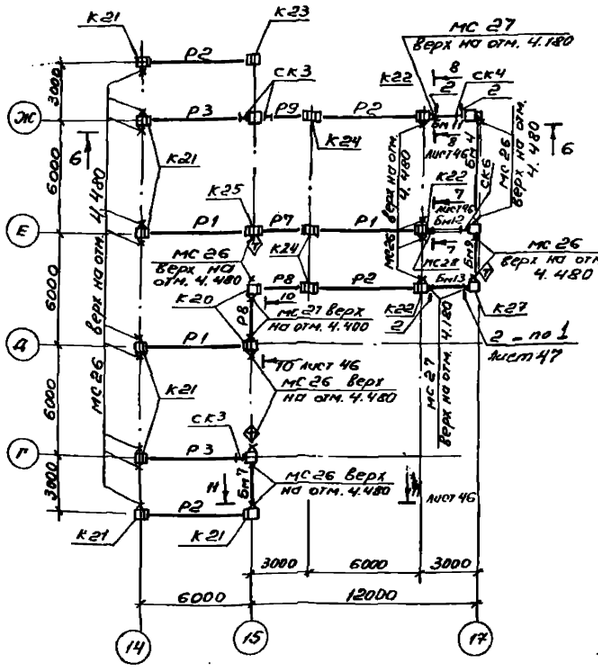

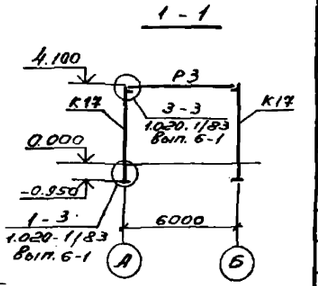

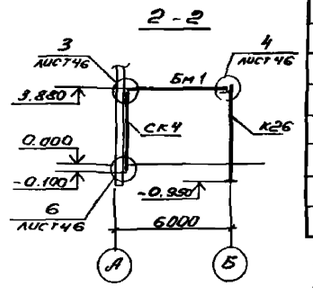

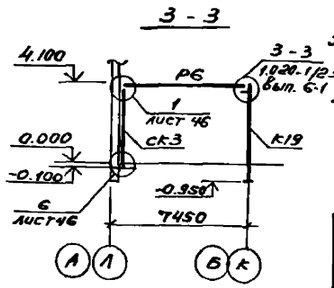

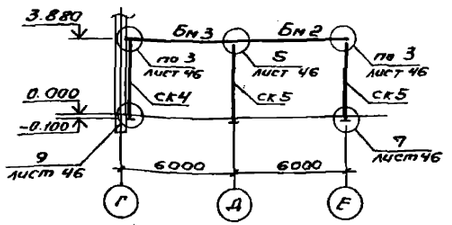

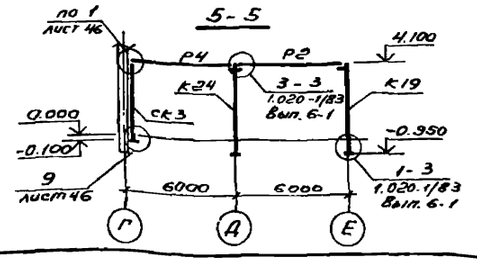

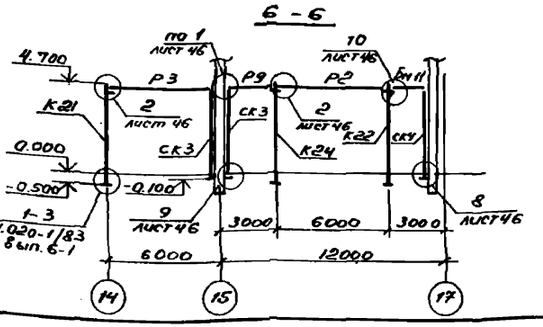

Спецификация к схеме расположения колонн, ригелей, столиков, металлических стоек и балок (начало)

Марка	Обозначение	Наименование	Кол.	Масса ед., кг	Примечание
		Колонны			
К17	503-4-70.13.91 КЖ.И.К17...К22	1К03.42-1	10	1153	
К18	-КЖ.И.К17...К22	1К03.42-2	2	1153	
К19	-КЖ.И.К17...К22	1К03.42-3	3	1153	
К20	-КЖ.И.К17...К22	1К03.42-4	2	1153	
К21	-КЖ.И.К17...К22	1К03.42-5	7	1153	
К22	-КЖ.И.К17...К22	1К03.42-6	3	1153	
К23	1.020-1/83 Вып.2.1	1КО3.42	1	1153	
К24	1.020-1/83 Вып.2-1	1КД3.42	6	1170	
К25	503-4-70.13.91-КЖ.И.К25...К27	1КД3.42-1	1	1170	
К26	-КЖ.И.К25...К27	1К3.42-1	1	1136	
К27	-КЖ.И.К25...К27	1К3.42-2	1	1136	
		Ригели			
Р1	1.020-1/83 Вып.3-1	РДП4.57-70Ат V	7	2600	
Р2	1.020-1/83 Вып.3-1	РОП4.57-40	5	2070	
Р3	1.020-1/83 Вып.3-1	РДП4.56-60Ат V	4	2550	
Р4	1.020-1/83 Вып.3-1	РОП4.56-30	1	2350	
Р5	1.020-1/83 Вып.3-1	РДП4.69-70Ат V	2	3170	
Р6	1.020-1/83 Вып.3-1	РОП4.69-40	4	2520	
Р7	1.020-1/83 Вып.3-1	РДП4.27-60	1	1180	
Р8	1.020-1/83 Вып.3-1	РОП4.27-40	2	940	
Р9	1.020-1/83 Вып.3-1	РОП4.26-40	1	1050	
		Опорные консоли			
МС26	1.020-1/83 Вып.7-1	МС 26	64	3,2	
МС27	1.020-1/83 Вып.7-1	МС 27	6	11,26	
МС28	1.020-1/83 Вып.7-1	МС 28	1	12,66	
		Изделия соединительные			
1	Без черт.	L 100х8 ГОСТ 8509-86, l=580	6	7,10	
2	Без черт.	L 100х8 ГОСТ 8509-86, l=200	4	2,45	

1. Знак ⓕ дан для ориентации колонн.
2. Столик МС26 приварить по узлу 26-3, МС27 и МС28 по узлу 27-3 серии 1.020-1/83 Вып. 6-1.
3. Сварку производить по ГОСТ 14098-85, высота шва $h_{шва}$ = 10мм по ГОСТ 5264-80*.
4. Окончание спецификации см. лист 46.

Привязан

Инв. №

Инв.№ подл. | Подп. и дата | Взам.инв.№

ГИП	Масленников		503-4-70.13.91 -КЖ
Рук.бр.	Боровиков		Автотранспортное предприятие на 100 грузовых автомобилей с частично закрытой стоянкой
Гл.спец.	Сторчиус		Производственный корпус
Зав.сект.	Шайратов		Стадия: РП; Лист: 45; Листов:
Вед.инж.	Кирьянова		Схемы расположения колонн, ригелей, металлических балок венткомер
Инж.	Михайлова		Новосибирское проектное предприятие ГИПРОАВТОТРАНС

Копировал Формат А2

Альбом 3

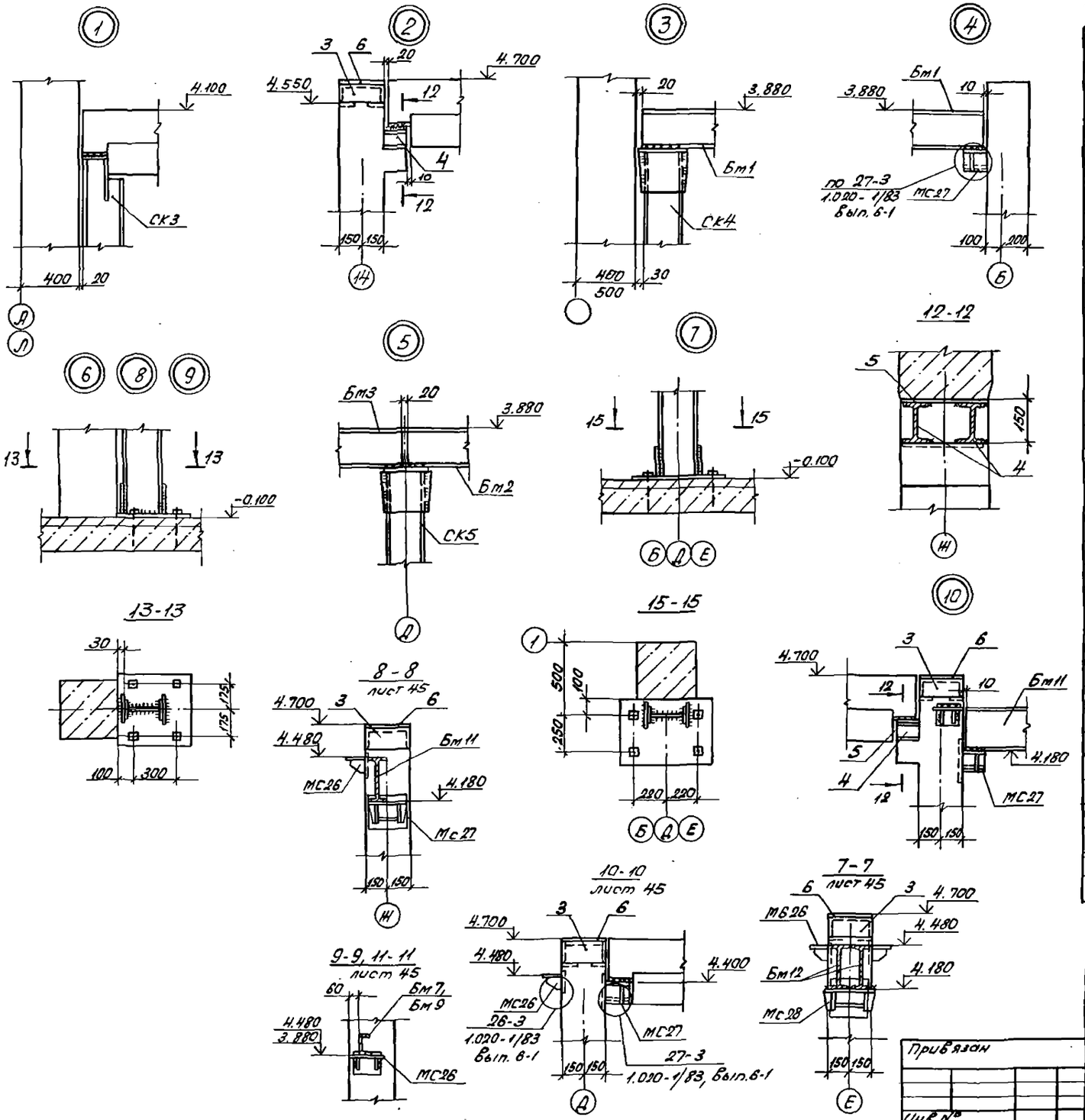

Спецификация к схеме расположения колонн, ригелей, столиков, металлических стоек и балок (окончание)

Марка, поз.	Обозначение	Наименование	Кол.	Масса ед., кг	Примечание
		Стойки			
СК3	лист КМ-10	СК3	10		
СК4	лист КМ-10	СК4	4		
СК5	лист КМ-10	СК5	3		
СК6	лист КМ-10	СК6	1		
		Балки металлические			
Бм1	без черт.	Т 30Ш1 ГОСТ 26020-83 / С245 ГОСТ 27772-88* ℓ=5470	1	293,2	
Бм2	без черт.	Т 30Ш1 ГОСТ 26020-83 / С245 ГОСТ 27772-88* ℓ=6100	1	327,0	
Бм3	без черт.	Т 30Ш1 ГОСТ 26020-83 / С245 ГОСТ 27772-88* ℓ=5720	2	306,6	
Бм4	без черт.	С22 ГОСТ 8240-89 / С245 ГОСТ 27772-88* ℓ=5600	2	303,9	
Бм5	без черт.	С22 ГОСТ 8240-89 / С245 ГОСТ 27772-88* ℓ=2420	2	50,8	
Бм6	без черт.	С22 ГОСТ 8240-89 / С245 ГОСТ 27772-88* ℓ=2680	1	56,3	
Бм7	без черт.	С22 ГОСТ 8240-89 / С245 ГОСТ 27772-88* ℓ=2580	2	54,2	
Бм8	без черт.	С22 ГОСТ 8240-89 / С245 ГОСТ 27772-88* ℓ=2130	1	44,7	
Бм9	без черт.	С22 ГОСТ 8240-89 / С245 ГОСТ 27772-88* ℓ=2690	4	55,2	
Бм10	без черт.	С22 ГОСТ 8240-89 / С245 ГОСТ 27772-88* ℓ=2080	1	43,7	
Бм11	без черт.	Т 30Ш1 ГОСТ 26020-83 / С245 ГОСТ 27772-88* ℓ=2070	1	111,0	
Бм12	без черт.	Т 30Ш1 ГОСТ 26080-83 / С245 ГОСТ 27772-88* ℓ=2420	2	129,7	
Бм13	без черт.	Т 30Ш1 ГОСТ 26020-83 / С245 ГОСТ 27772-88* ℓ=2530	1	135,6	
поз. 3	– КЖ.Н.МС1	Изделие соединительное МС1	18	20,3	
		Детали			
поз. 4	без черт.	Т 14Б1 ГОСТ 26020-83 / С245 ГОСТ 27772-88* ℓ=140	42	1,47	
поз. 5	без черт.	–12×150 ГОСТ 19903-74* / С245 ГОСТ 27772-88* ℓ=300	21	4,3	
поз. 6	без черт.	–10×280 ГОСТ 19903-74* / С245 ГОСТ 27772-88* ℓ=300	18	6,6	
		Изделия соединительные			для листа 3,4
МС11	1.020-1/83 вып. 6-1 084	МС11	3	1,61	
МС12	1.020-1/83 вып. 6-1 084	МС12	6	1,91	
МС13	1.020-1/83 вып. 6-1 084	МС13	4	0,73	
МС15	1.020-1/83 вып. 6-1 084	МС15	16	0,45	
МС16	1.020-1/83 вып. 7-1	МС16	12	0,66	
МС17	1.020-1/83 вып. 6-1 084	МС17	16	0,54	
МС18	1.020-1/83 вып. 6-1 084	МС18	12	0,41	
МС20	1.020-1/83 вып. 7-1	МС20	4	0,51	
МС21	1.020-1/83 вып. 6-1 084	МС21	14	5,3	

ГИП	Масленников	
Рук. гр.	Ножин	
Гл. спец.	Стрехнин	
Зав. сек.	Шайхратов	
Вед. инж.	Кирьянова	
Инж.	Михайлова	

Привязан

Инв. №

503-4-70.13.91- КЖ

Автотранспортное предприятие на 100 грузовых автомобилей с частично закрытой стоянкой

Производственный корпус

Стадия	Лист	Листов
РП	46	

Узлы 1...10, сечения 7-7... 10-10 к схеме расположения колонн, ригелей, столиков, балок, вентколеры

Новосибирское арендное предприятие ГИПРОАВТОТРАНС

Инв. № подл. | Подпись и дата | Взам. инв. №

Схема расположения плит перекрытия венткамеры на отм. 4.200

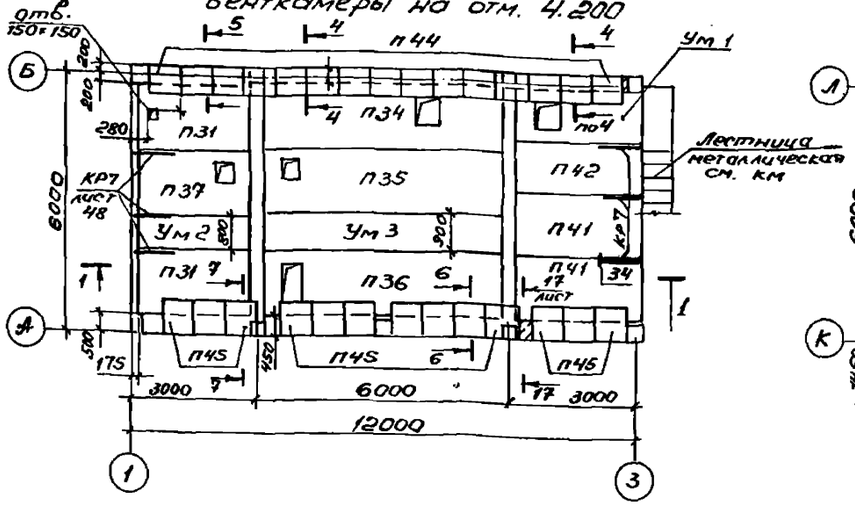

Схема расположения плит перекрытия венткамеры на отм. 4.200

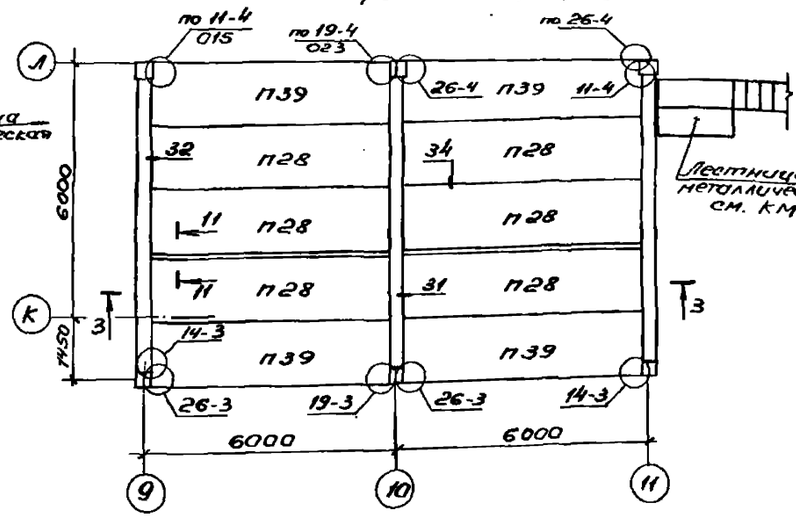

Схема расположения плит перекрытия венткамеры на отм. 4.200

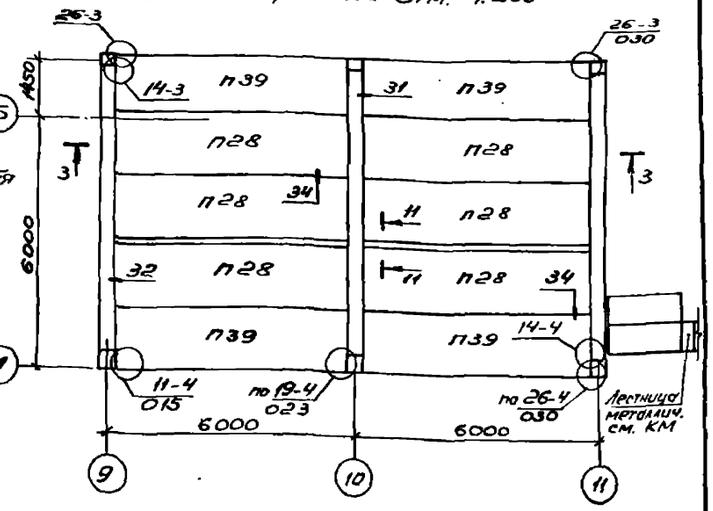

Схема расположения плит перекрытия на отм. 4.200

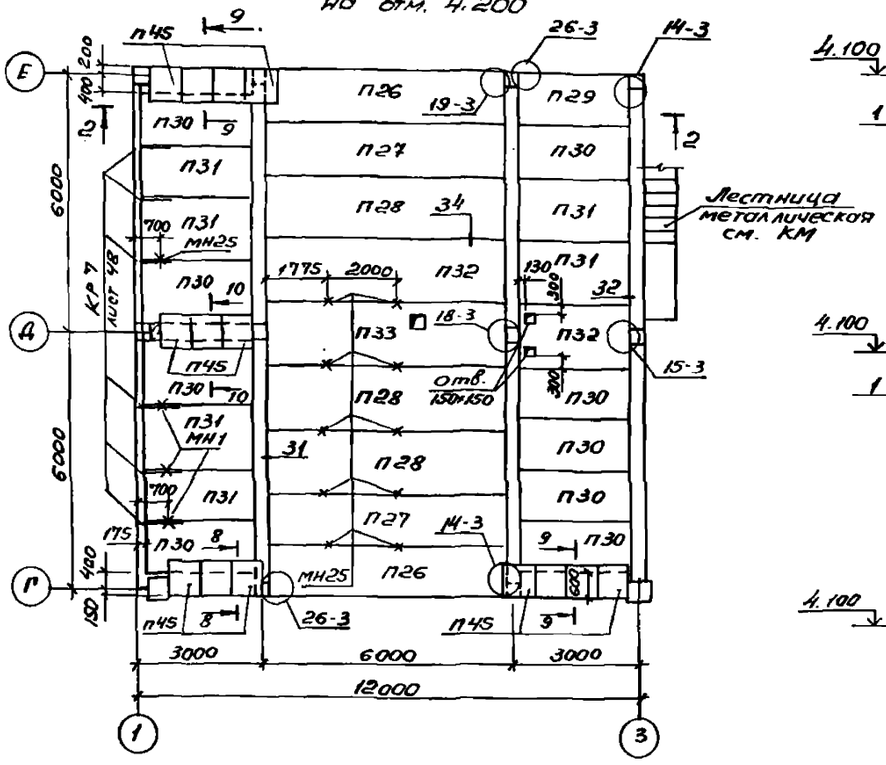

1-1

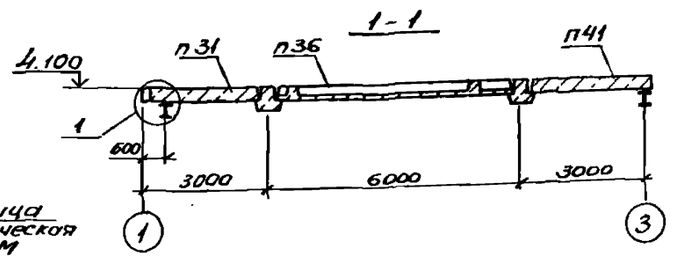

2-2

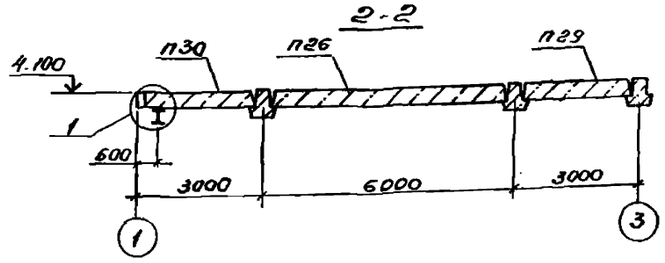

3-3

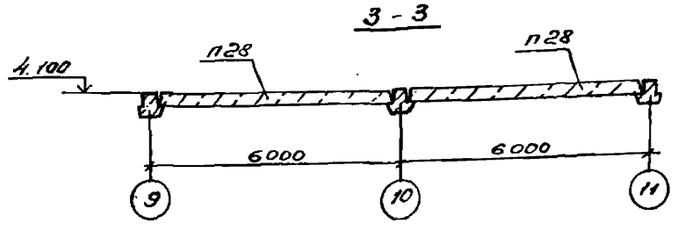

4-4 (5-5)

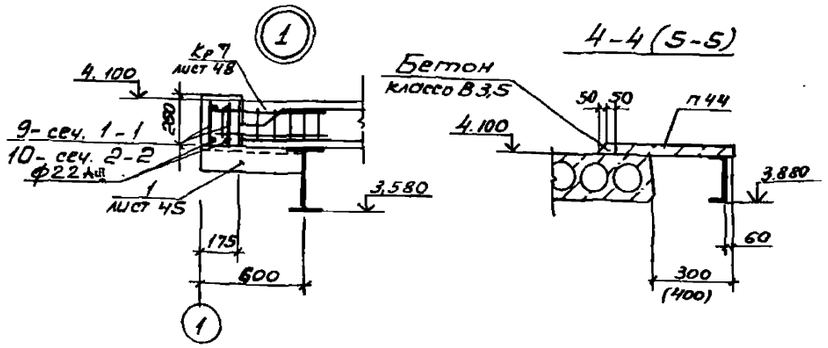

6-6 ... 9-9

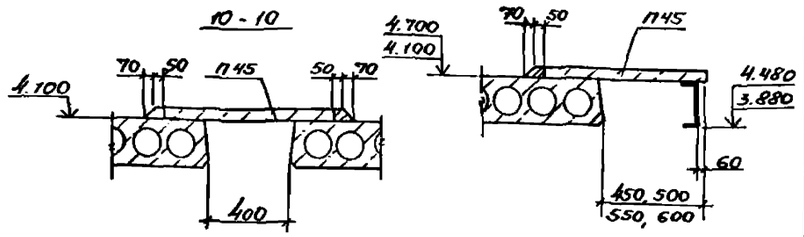

11-11

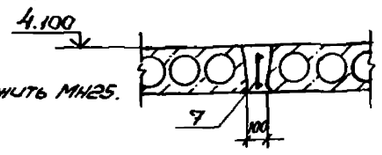

1. Схему расположения колонн, ригелей, балок см. лист 45.
2. Узлы см. сер. 1.020-1/83 вып. 0-1, 6-1.
3. Спецификацию к схемам расположения плит перекрытия венткамер см. лист 48.
4. Швы между плитами заделать бетоном класса В15 и заложить МН25.
5. Полезная нагрузка от оборудования 350 ктс/м².
6. Поз. 7, 9, 10 см. спецификацию на листе 49.

ГИП	Масленников		503-4-70.13.91 - КЖ
Рук. бр.	Ножин		Автотранспортное предприятие на 100 грузовых автомобилей с частично закрытой стоянкой
Гл. спец.	Стрехнин		
Зав. сек.	Шайхратова		Производственный корпус
Вед. инж.	Курьянова		Стадия: РП; Лист: 47; Листов:
Инж. II к.	Михайлова		Схемы расположения плит перекрытия венткамер на отм. 4.200
			Новосибирское арендное предприятие ГИПРОАВТОТРАНС

Привязан

Инв №

Копировал

Формат А2

Инв. № подл. | Подпись и дата | Взам. инв. №

Сектор ОВ | Орехова

Альбом 3

Схема расположения плит перекрытия венткамеры на отм. 4.800

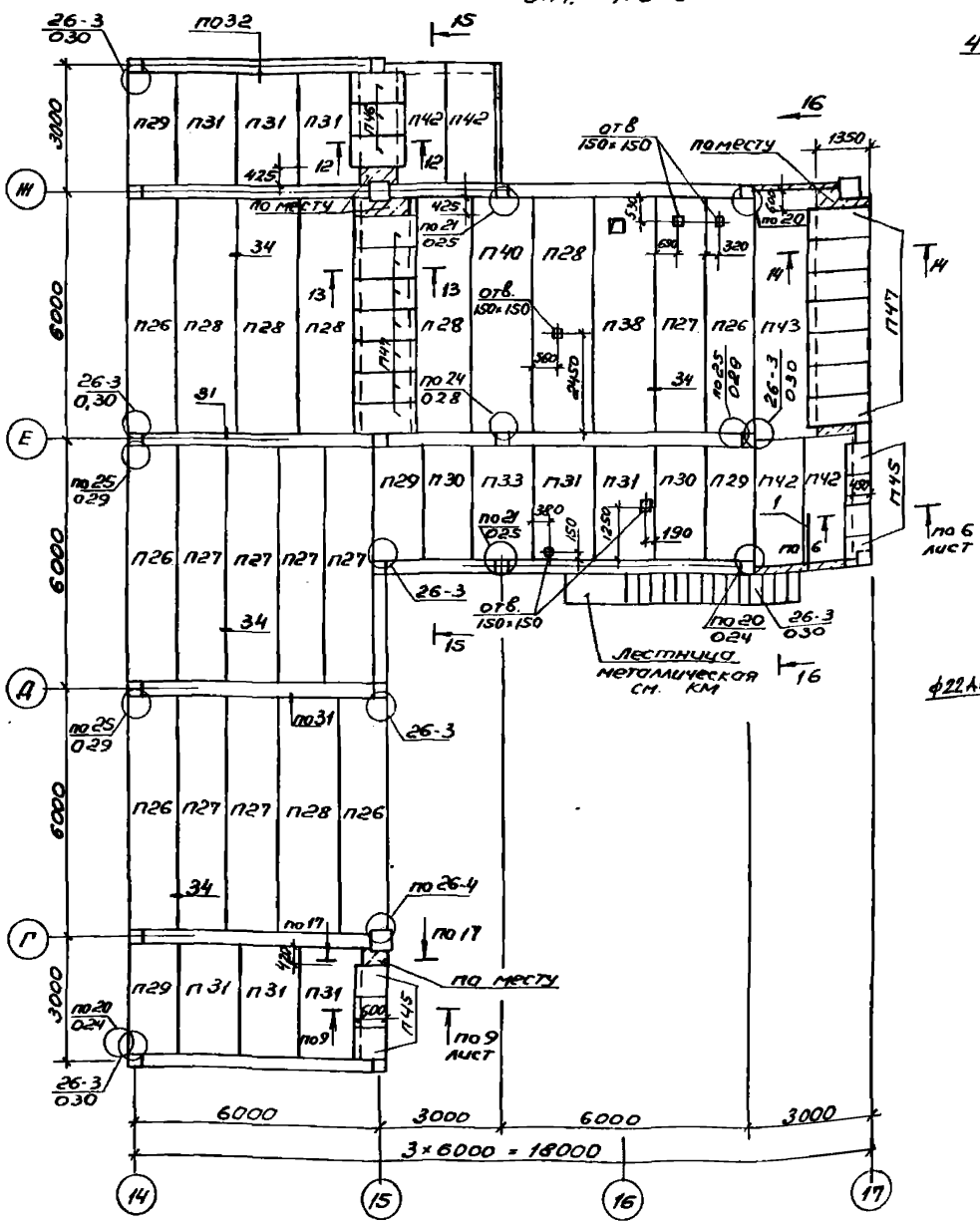

12-12 (13-13)

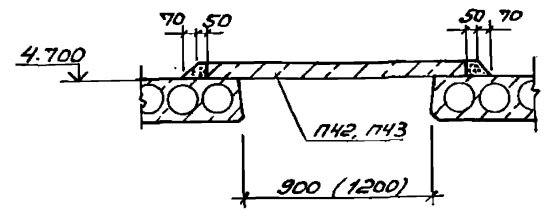

14 - 14

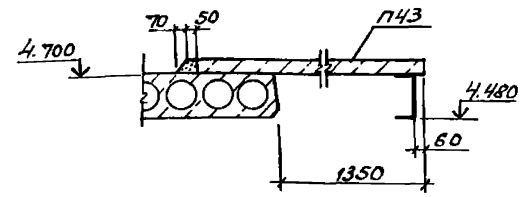

2

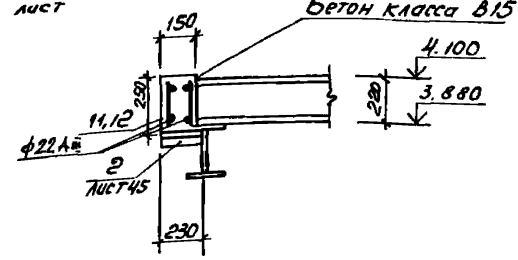

17 - 17

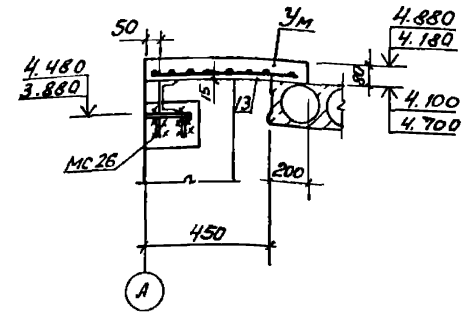

15 - 15

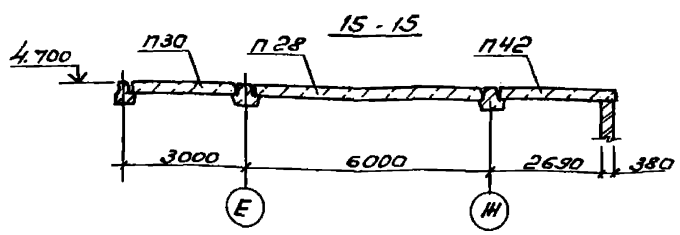

16 - 16

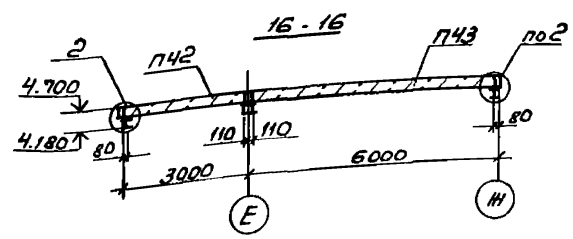

Спецификация к схеме расположения плит перекрытия

Марка	Обозначение	Наименование	Кол.	Масса ед., кг	Примечание
		Плиты			
П26	1.041.1-3 Вып.1	ПК 56.12-10АтV-1	7	2000	
П27	1.041.1-3 Вып.1	ПК 56.12-9АтV	9	2000	
П28	1.041.1-3 Вып.1	ПК 56.15-8АтV	22	2600	
П29	1.041.1-3 Вып.5	ПК 27.12-12АIIIв-1	5	800	
П30	1.041.1-3 Вып.5	ПК 27.12-8АIIIв	11	900	
П31	1.041.1-3 Вып.5	ПК 27.15-10АIIIв	16	1200	
П32	1.041.1-3 Вып.5	ПК 27.15-10АIIIв-2	2	1200	
П33	503-4-70.13.91-КЖИ.П25..П29	ПРС 56.15-11АтV-1	1	2890	
П34	-КЖИ.П25..П29	ПРС 56.15-11АтV-2	1	2890	
П35	-КЖИ.П25..П29	ПРС 56.15-11АтV-3	1	2890	
П36	-КЖИ.П25..П29	ПРС 56.15-11АтV-4	1	2890	
П37	-КЖИ.П25..П29	ПРС 26.15-11АIIIв-1	1	1520	
П38	-КЖИ.П25..П30	ПРС 56.15-11АтV-5	1	2890	
П39	1.041.1-3 Вып.1	ПК 56.15-13АтV-1	8	2600	
П40	1.041.1-3 Вып.1	ПК 56.15-8АтV-2	1	2600	
П41	1.141-1 Вып.61	ПК 30.15-8АтVт	2	1425	
П42	1.141-1 Вып.61	ПК 30.12-8АтVт	5	1080	
П43	1.141-1 Вып.66	ПК 60.15-8Вр IIт	1	2800	
П44	3.006.1-2.87 Вып.2	П3-5	15	50	
П45	3.006.1-2.87 Вып.2	П5д-5	34	100	
П46	3.006.1-2.87 Вып.2	П7д-3	3	150	
П47	3.006.1-2.87 Вып.2	П10д-3	14	190	
		Участки монолитные			
Ум1	лист 49	Ум1	1	—	
Ум2	лист 49	Ум2	1	—	
Ум3	лист 49	Ум3	1	—	
		Детали			
КР7	503-4-70.13.91-КЖИ.КР7	Каркас КР7	12		
МН25	-КЖИ.МН25	МН25	14		

1. Поз. 11... 13 учтена в спецификации на листе 49.
2. Соединительные изделия по плитам перекрытия венткамер см. спецификацию на листе 46.
3. Узлы, замаркированные на листе см. сер. 1.020-1/83 вып. 6-1.

Согласовано

Инв. № подл. | Подпись и дата | Взам. инв. № | Сект. ОВ | Орехова

Привязан

Инв. №

ГИП	Масленников		503-4-70.13.91-КЖ
Рук. бр	Номин		Автотранспортное предприятие на 100 грузовых автомобилей с частично закрытой стоянкой
Гл. спец.	Стрекнин		Производственный корпус
Зав. сек.	Шайхратова		Стадия: РП; Лист: 48; Листов:
Ведущ. инж.	Кирьянова		Схема расположения плит перекрытия венткамеры на отм. 4.800
Инженер	Михайлова		Новосибирское арендное предприятие ГИПРОАВТОТРАНС

Копировал Лед. Формат А2

Альбом 3

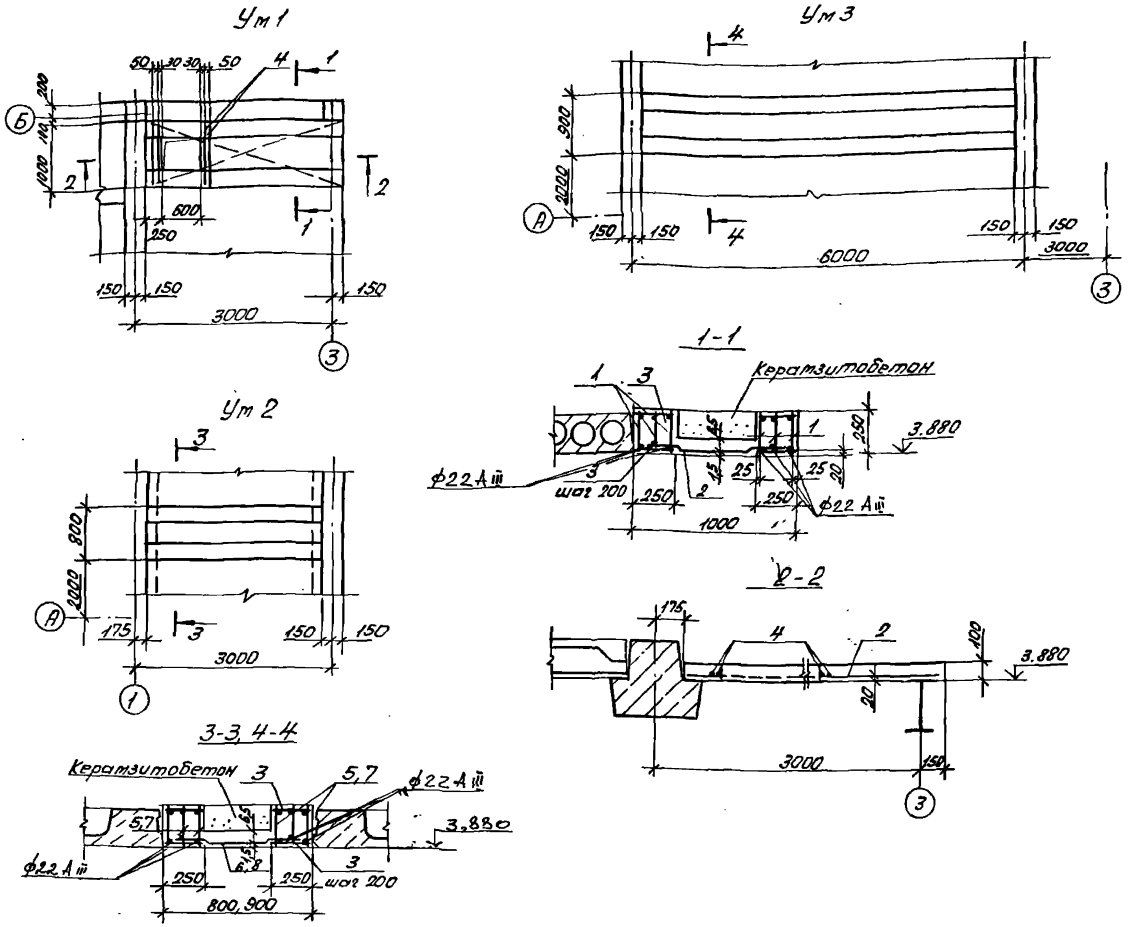

Схему расположения монолитных участков Ум1... Ум3 см. лист 47.

Спецификация монолитных участков Ум

Формат	Зона	Поз.	Обозначение	Наименование	Кол.	Примечание
				Ум1		
				Сборочные единицы		
		1	503-4-70.13.91 - КЖ.Н. КР8, КР9	Каркас КР8	6	
		2	ГОСТ 23279-85	Сетка 4с $\frac{6АIII-100}{8АIII-100}$ 95×295	1	18,4 кг
				Детали		
		3	без черт.	ф8АIII ГОСТ5781-82*, ℓ=230	60	0,09 кг
		4	без черт.	ф18АIII ГОСТ5781-82*, ℓ=700	4	0,43 кг
				Материалы		
				Бетон класса В15		0,48 м³
				Ум 2		
				Сборочные единицы		
		5	503-4-70.13.91 - КЖ.Н. КР8, КР9	Каркас КР9	6	
		6	ГОСТ 23279-85	Сетка 4с $\frac{6АIII-100}{8АIII-100}$ 75×265	1	13,1 кг
				Детали		
		3	без черт.	ф8АIII ГОСТ5781-82*, ℓ=230	56	0,09 кг
				Материалы		
				Бетон класса В15		0,37 м³
				Ум3		
				Сборочные единицы		
		7	503-4-70.13.91 - КЖ.Н. КР10, КР11	Каркас КР10	4	
		8	ГОСТ 23279-85	Сетка 4с $\frac{6АIII-100}{8АIII-100}$ 85×565	1	31,6 кг
				Детали		
		3	без. черт.	ф8АIII ГОСТ5781-82*, ℓ=230	116	0,09 кг
				Материалы		
				Бетон класса В15		0,85 м³
				Монолитные заделки		
				Сборочные единицы		
		7	503-4-70.13.91 - КЖ.Н. КР10, КР11	Каркас КР10	4	сеч. 11-11 лист 47
		9	- КЖ.Н. КР10, КР11	Каркас КР11	4	сеч. 1-1 лист 47
		10	- КЖ.Н. КР12	Каркас КР12	2	сеч. 2-2 лист 47
		11	- КЖ.Н. КР13, КР14	Каркас КР13	1	сеч. 16-16 лист 48
		12	- КЖ.Н. КР13, КР14	Каркас КР14	1	сеч. 16-16 лист 48
		13	ГОСТ 23279-85	Сетка 4с $\frac{6АIII-100}{8АIII-100}$ 130×200; 17,1 кг	1	сеч. 17-17 лист 48
				Материалы		
				Бетон класса В15		0,76 м³

ГИП	Масленников		
Рук.бр.	Боярщинов		
Гл.спец.	Стрехнин		
Зав.сек.	Шайхратов		
Вед.инж.	Кирьянова		
Инж.II к.	Михайлова		

503-4-70.13.91 - КЖ

Автотранспортное предприятие на 100 грузовых автомобилей с частично-закрытой стоянкой

Производственный корпус

Стадия	Лист	Листов
РП	49	

Участки монолитные Ум1... Ум5

Новосибирское арендное предприятие ГИПРОАВТОТРАНС

Привязан

Инв.№

Инв.№ подл. | Подпись и дата | Взам.инв.№

Альбом 3

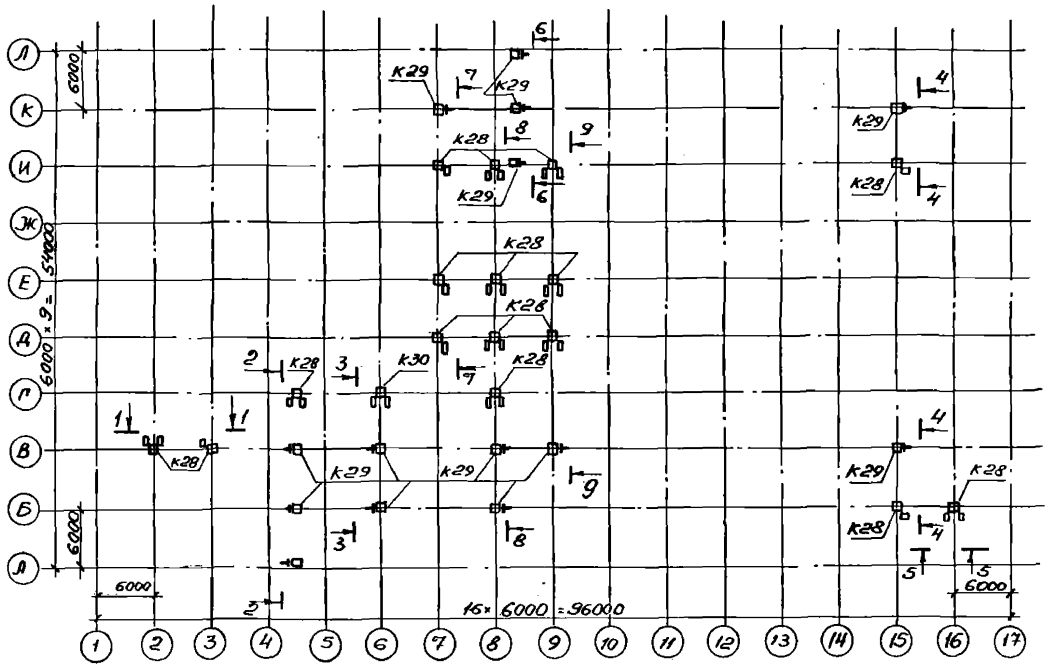

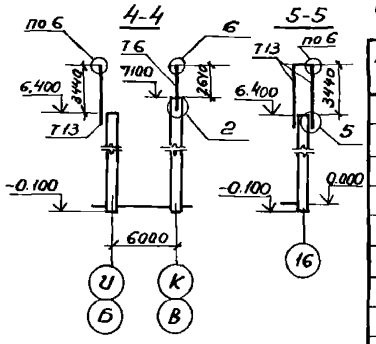

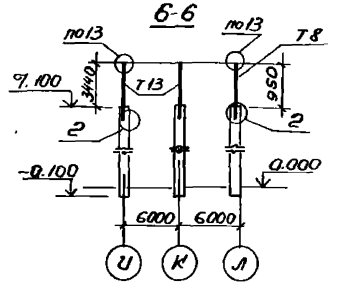

Спецификация к схеме расположения колонн для перегородок

Марка, поз.	Обозначение	Наименование	Кол	Масса ед, кг.	Примечание
		Колонны			
К28	1.030.9-2 вып. 5	КБ9-У	16	1490	
К29	1.030.9-2 вып. 5	КБ11-1	14	2160	
К30	- КЖ.И.30	КБ9-У-1	1	1490	
		Стальные элементы			
Т8	1.030.9-2 вып. 4	Т8	2	32	
Т13	1.030.9-2 вып. 4	Т13	28	128	
Т6	1.030.9-2 вып. 4	Т6	12	71	
		Изделие соединительное			
МС 99	1.030.9-2 вып.7 часть 2	МС 99	34	7.0	
МС 124	1.030.9-2 вып.7 часть 2	МС 124	8	52.3	
МС 148	1.030.9-2 вып.7 част 2	МС 148	28	21.1	
1	Лист 50	∟180×11 ГОСТ 8509-86, ℓ=190	20	5.8	
2	Лист 50	[18 ГОСТ 8240-89, ℓ=800	20	13.04	
3	без черт.	Полоса 180×8, ГОСТ 19903-74*, ℓ=700	20	7.91	
4	без черт.	Полоса 80×8 ГОСТ 19903-74*, ℓ=380	4	1.9	
		Балка обвязочная			
БО 1	503-4-70.13.91-КЖ.И БО 1	БОВ-1Т-Д42	2	2450	

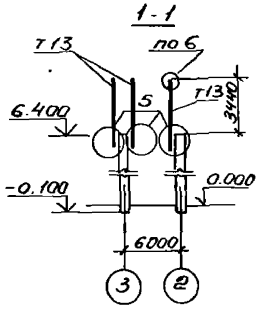

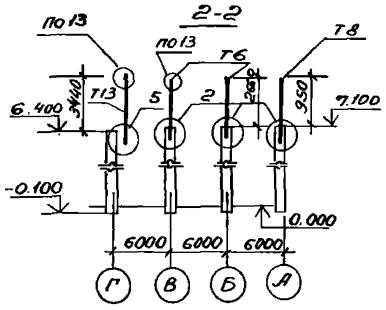

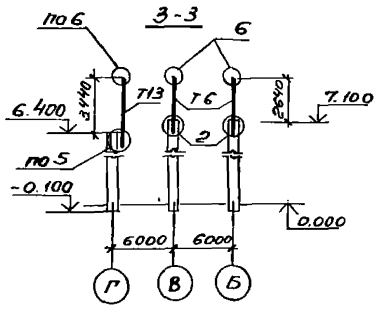

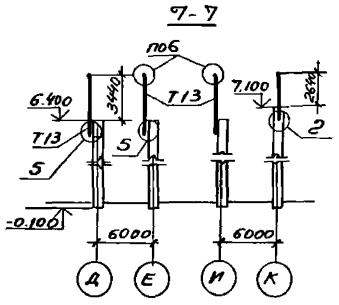

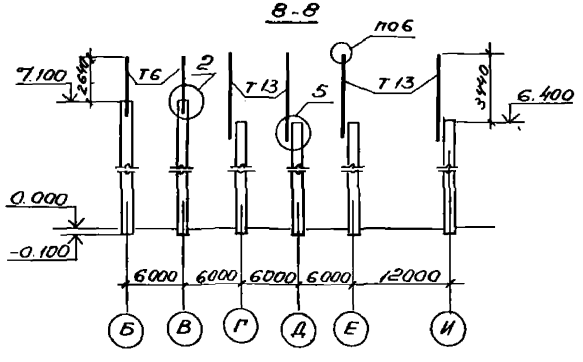

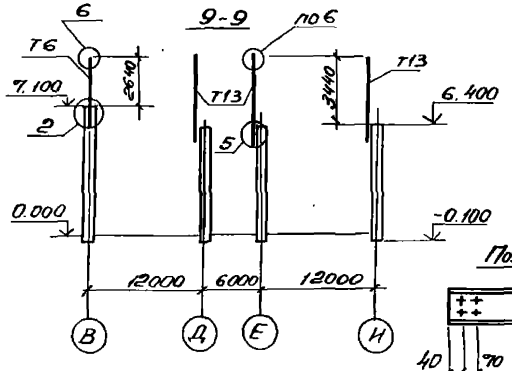

Схема крепления рамы ворот к колоннам по осям „А, Л, Г"

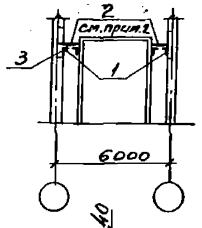

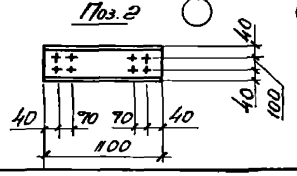

Схема крепления обвязочная балки к колоннам

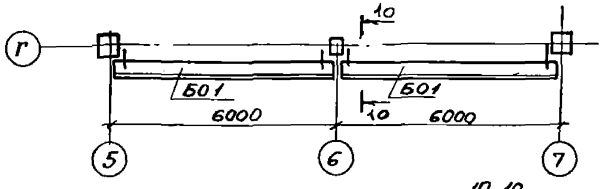

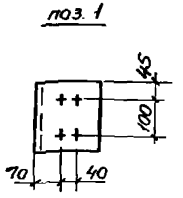

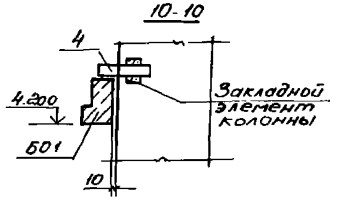

1. Узлы замаркированы на схемах см. серию 1.030.9-2 вып. 6
2. Прикрепить верх рамы ворот к колоннам при помощи консоли из швеллера (поз. 2) по РИС. 3 шифра 42-74 вып. 1 лист 19.

ГИП	Масленников		
Рук. бр.	Ножин		
Гл. спец.	Стрехнин		
Зав. сек.	Шайхратова		
Вед. инж.	Кирьянова		К-91

503-4-70.13.91- КЖ

Автотранспортное предприятие на 100 грузовых автомобилей с частично закрытой стоянкой

Производственный корпус

Стадия	Лист	Листов
ТП	50	

Схема расположения колонн для перегородок

Новосибирское арендное предприятие ГИПРОАВТОТРАНС

Инв. № подл. | Подп. и дата | Взам. инв. №

Копировал [подпись] Формат А2

Альбом 3

Схема расположения панелей стен по оси А

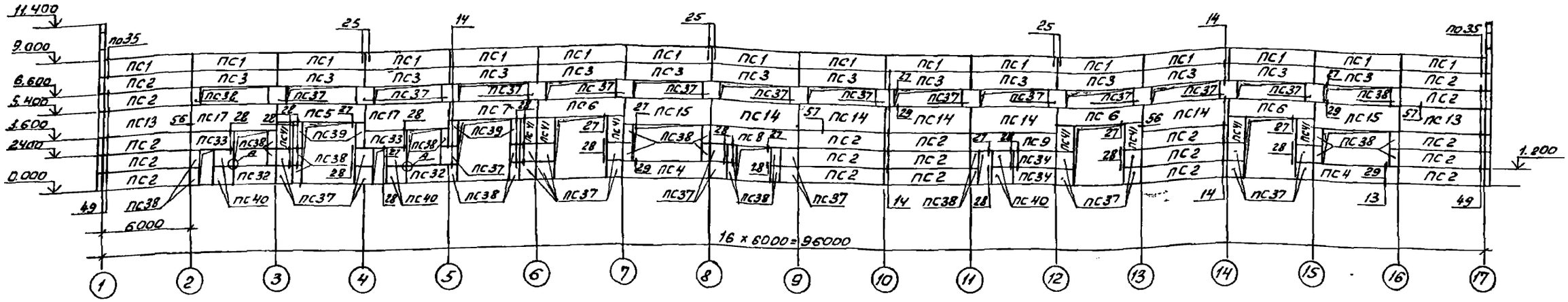

Схема расположения панелей стен по оси Л

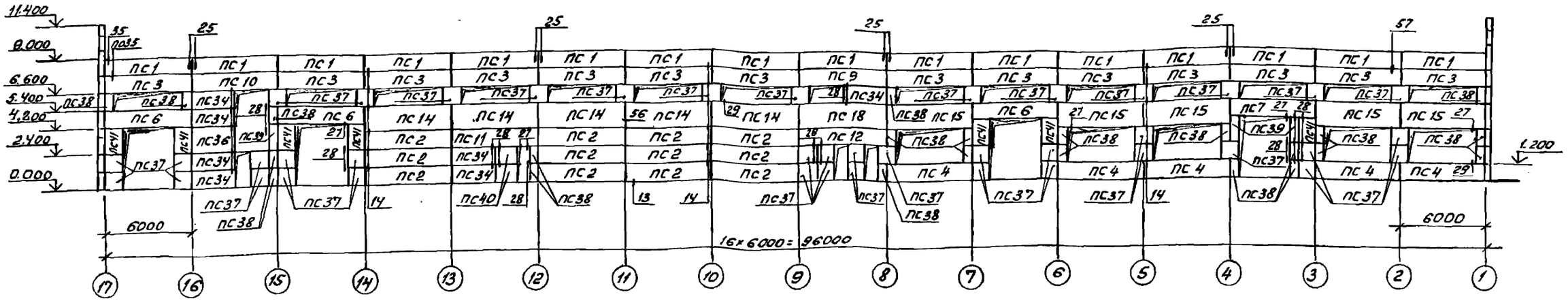

Схема расположения панелей стен по оси 1

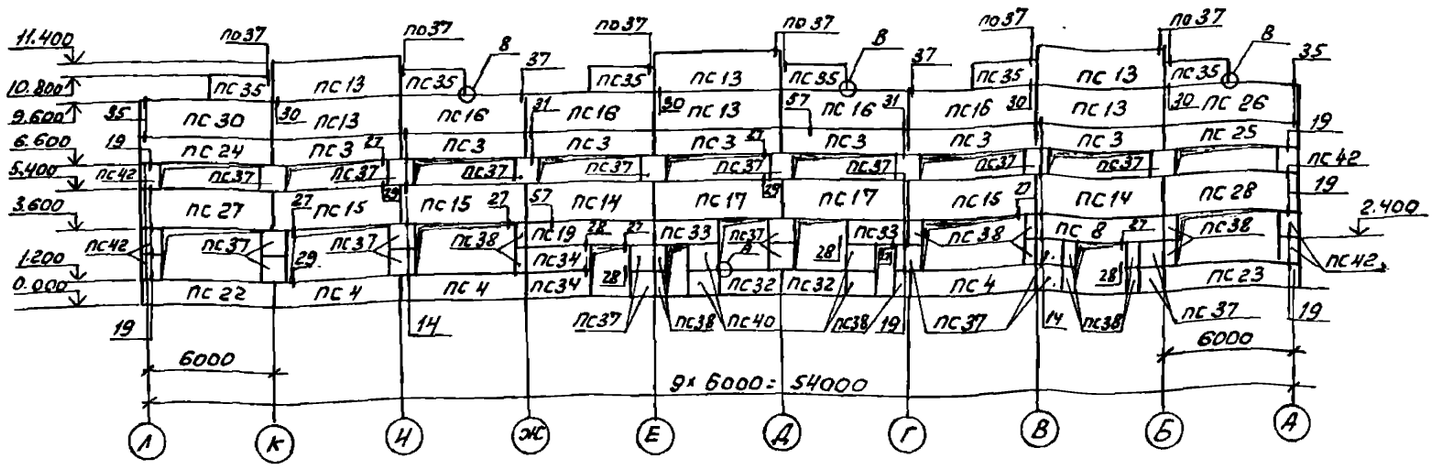

1. Спецификацию к схемам расположения панелей см. лист 52.
2. Узлы, замаркированные на данном листе см. серию 1.030.1-1 вып. 3-3

Привязан

Инв. №

ГИП	Маслеников		503-4-70.13.91- КЖ
Рук. гр.	Ножин		Автотранспортное предприятие на 100 грузовых автомобилей с частично закрытой стоянкой
Гл. спец.	Стрехнин		
Зав. сект.	Шайхратов		Производственный корпус
Вед. инж.	Кириянова		Стадия: РП; Лист: 51; Листов:
Инж.	Михайлова		Схемы расположения панелей стен по осям А, Л, 1
			Новосибирское арендное предприятие ГИПРОАВТОТРАНС

Копировал Гр.

Формат А2

Инв. № подл. | Подп. и дата | Взам. инв. №

Альбом 3

Схема расположения панелей стен по оси 17

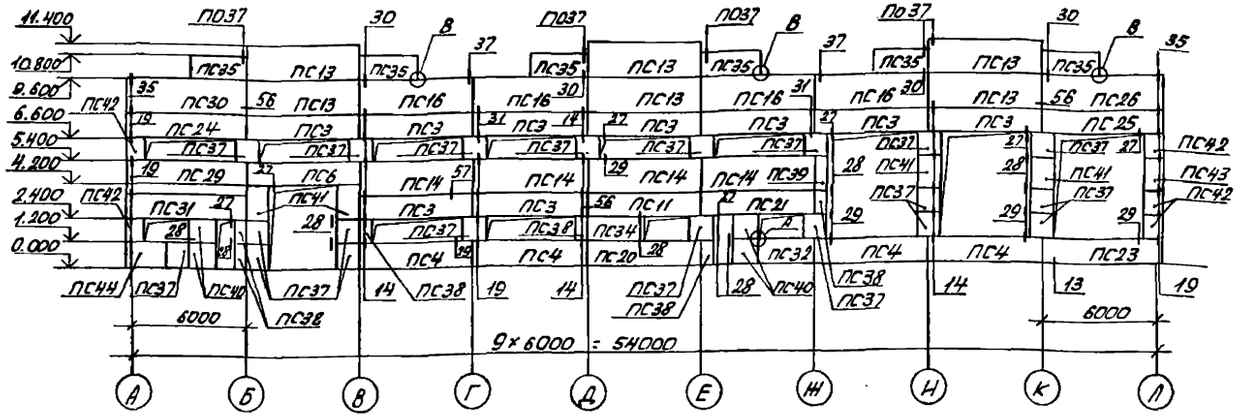

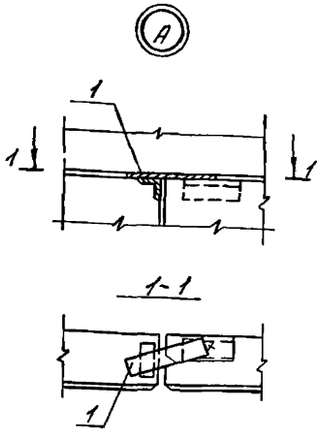

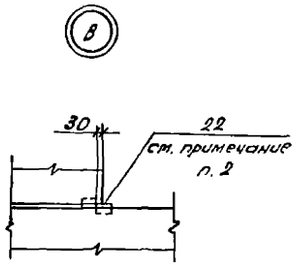

Спецификация к схеме расположения панелей стен

(начало)

Марка	Обозначение	Наименование	Кол.	Масса ед., кг	Примечание
		Панели			
ПС1	1.030.1-1 Вып. 1-1	ПС60.12.3,0-6.л-34	32	3210	
ПС2	1.030.1-1 Вып.1-1, ч. I	ПС60.12.3,0-6.л-31	31	3210	
ПС3	1.030.1-1 Вып.1-1, ч. I	ПС60.12.3.0-6.л-37	44	3210	
ПС4	1.030.1-1 Вып.1-1, ч. I	ПС60.12.3.0-6.л-36	14	3210	
ПС5	503-4-70.13.91-КЖ.И.ПС5...ПС8	ПС60.12.3.0-6.л-38-1	1	3210	
ПС5	-КЖ.И.ПС5...ПС8	ПС60.12.3.0-6.л-38-2	7	3210	
ПС7	-КЖ.И.ПС5...ПС8	ПС60.12.3.0-6.л-38-3	2	3210	
ПС8	-КЖ.И.ПС5...ПС8	ПС60.12.3.0-6.л-31-1	2	3210	
ПС9	-КЖ.И. ПС9...ПС12, ПС17	ПС60.12.3,0-6.л-31-2	2	3210	
ПС10	-КЖ.И. ПС9...ПС12, ПС17	ПС60.12.3.0-6.л-31-3	1	3210	
ПС11	-КЖ.И. ПС9...ПС12, ПС17	ПС60.12.3,0-6.л-31-4	2	3210	
ПС12	-КЖ.И. ПС9...ПС12, ПС17	ПС60.12.3,0-6.л-31-5	1	3210	
ПС13	1.030.1-1 Вып.1-1, ч. I	ПС60.18.3,0-6.л-31	14	4840	
ПС14	1.030.1-1 Вып.1-1, ч. I	ПС60.18.3,0-6.л-36	16	4840	
ПС15	1.030.1-1 Вып.1-1, ч. I	ПС60.18.3,0-6.л-38	10	4840	
ПС16	1.030.1-1 Вып.1-1, ч. I	ПС60.18.3,0-6,л-47	8	4840	
ПС17	503-4-70.13.91-КЖ.И. ПС9...ПС12, ПС17	ПС60.18.3,0-6.л-38-1	4	4840	
ПС18	-КЖ.И.ПС18...ПС21	ПС60.18.3,0-6.л-31-1	1	4840	
ПС19	-КЖ.И.ПС18...ПС21	ПС60.12.3,0-6.л-31-6	1	3210	
ПС20	-КЖ.И.ПС18...ПС21	ПС60.12.3,0-6.л-36-1	1	3210	
ПС21	-КЖ.И.ПС18...ПС21	ПС60.12.3,0-6.л-37-1	1	3210	
ПС22	1.030.1-1 Вып.1-1, часть I	ПС63,5.12.3,0-6.л-1-36	1	3440	
ПС23	1.030.1-1 Вып.1-1, часть I	ПС63,5.12.3,0-6.л-2-36	2	3440	
ПС24	1.030.1-1 Вып.1-1, часть I	ПС63,5.12.3,0-6.л-1-37	2	3440	
ПС25	1.030.1-1 Вып.1-1, часть I	ПС63,5.12.3,0-6.л-2-37	2	3440	
ПС26	1.030.1-1 Вып.1-1, часть I	ПС63,5.18.3,0-6.л-2-47	2	5130	
ПС27	1.030.1-1 Вып.1-1, часть I	ПС63,5.18.3,0-6.л-1-38	1	5130	

(Окончание)

Марка	Обозначение	Наименование	Кол.	Масса ед., кг	Примечание
ПС28	1.030.1-1 Вып.1-1, часть I	ПС63,5.18.3.0-6.л-2-38	1	5130	
ПС29	1.030.1-1 Вып.1-1, часть I	ПС63,5.18.3,0-6.л-1-36	1	5130	
ПС30	1.030.1-1 Вып.1-1, часть I	ПС63,5.18.3,0-6.л-1-47	2	5130	
ПС31	503-4-70.13.91-КЖ.И.ПС31...ПС36	ПС63,5.12.3,0-6.л-1-37-1	1	3440	
ПС32	-КЖ.И.ПС31...ПС36	ПС30.12.3,0-6.л-54-1	5	1600	
ПС33	-КЖ.И.ПС31...ПС36	ПС30.12.3,0-6.л-53-1	4	1600	
ПС34	-КЖ.И.ПС31...ПС36	ПС30.12.3,0-6.л-53-2	12	1600	
ПС35	-КЖ.И.ПС31...ПС36	ПС30.12.3,0-6.л-53-3	12	1600	
ПС36	-КЖ.И.ПС31...ПС36	ПС30.18.3,0-6.л-53-1	1	2410	
ПС37	-КЖ.И.ПС37...ПС44	2ПС12.12.3,0-л-59-1	118	630	
ПС38	-КЖ.И.ПС37...ПС44	2ПС6.12.3,0-л-60-1	69	310	
ПС39	-КЖ.И.ПС37...ПС44	2ПС6.18.3,0-л-60-1	8	460	
ПС40	-КЖ.И.ПС37...ПС44	2ПС15.12.3,0-л-59-1	16	790	
ПС41	-КЖ.И.ПС37...ПС44	2ПС12.18.3,0-л-59-1	19	940	
ПС42	-КЖ.И.ПС37...ПС44	2ПС9,3.12.3,0-л-72-1	11	500	
ПС43	-КЖ.И.ПС37...ПС44	2ПС9,3,18.3.0-л-72-1	1	750	
ПС44	-КЖ.И.ПС37...ПС44	2ПС21.12.3,0-л-73-1	1	1120	
		Изделия соединительные			
Т3	1.030.1-1 Вып. 4-1	Т3	588	0,4	
Т5	1.030.1-1 Вып. 4-1	Т5	20	0,4	
Т8	1.030.1-1 Вып. 4-1	Т8	72	0,5	
Т19	1.030.1-1 Вып. 4-1	Т19	64	0,5	
Т25	1.030.1-1 Вып. 4-1	Т25	16	1,0	
19	1.030.1-1 Вып. 3-2	-8×80 ГОСТ 19903-74* / Ст3 сп ГОСТ 535-88 ℓ=140	324	0,7	
22	1.030.1-1 Вып. 3-2	-8×140 ГОСТ 19903-74* / Ст3 сп ГОСТ 535-88 ℓ=140	134	1,23	
1	Без черт.	-8×80 ГОСТ 19903-74* / Ст3 сп ГОСТ 535-88 ℓ=250	5	1,26	

1. Узлы, замаркированные на данном листе см. серию 1.030.1-1 Вып. 3-3.
2. Для узла „В" поз. 22 приварить к панели ПС35 до её монтажа.

Инв. № подл. | Подпись и дата | Взам. инв. №

Привязан

Инв. №

ГИП	Масленников		
Рук.бр.	Боярщинов		
Гл.спец.	Стрехнин		
Зав.сек.	Шайкратова		
Вед.инж.	Кирьянова		
Инжен.	Михайлова		

503-4-70.13.91 - КЖ

Автотранспортное предприятие на 100 грузовых автомобилей с частично закрытой стоянкой

Производственный корпус

Стадия	Лист	Листов
РП	52	

Схема расположения панелей стен по оси 17

Новосибирское арендное предприятие ГИПРОАВТОТРАНС

Альбом 3

Ведомость рабочих чертежей основного комплекта марки КМ

Лист	Наименование	Примечан
1	Общие данные (начало)	
2	Общие данные (продолжение)	
3	Общие данные (продолжение)	
4	Общие данные (продолжение)	
5	Общие данные (окончание)	
6	Схема расположения элементов подвесных путей	
7	Сечение 1-1... 8-8, фрагмент 1 к схеме расположения элементов подвесных путей	
8	Схема расположения элементов лестницы около оси З, А, Л. Узел 1.	
9	Схема расположения элементов лестницы между осями Д и Е, под емкость 16м³ Узел 1, 2, 3.	
10	Стойки металлические СК1... СК12	
11	Схемы расположения элементов площадки на отм. 3.000, площадок приемного резервуара	
12	Сечение 1-1... 9-9, Узел 1...5 к схемам расположения элементов площадок	
13	Схема расположения элементов площадки на отм. 2.200. Стойка СК13	

Ведомость ссылочных и прилагаемых документов

Обозначение	Наименование	Примечание
	Ссылочные документы	
1.463.1-3/87 вып. 7	Фермы стропильные железобетонные безраскосные пролетом 18 и 24м для одноэтажных зданий с малоуклонной и скатной кровлей	
1.450.3-6 вып. 0-1, 1	Лестницы, площадки, стремянки и ограждения стальные производственных зданий промышленных предприятий.	
	Рекомендации по применению сокращенного сортамента металлопроката в строительных стальных конструкциях	
	Прилагаемые документы	
КМ.В.М.	Ведомость потребности в материалах	

1. Материал конструкций смотреть ведомость элементов и техническую спецификацию металла
2. Монтаж металлических конструкций выполнять с учетом требований СНиП 3.03.04 и пояснительной записки серии 1.463.1-3/87 вып. 7, 1.450.3-6 вып. 0-1
3. Все металлические конструкции должны быть огрунтованы грунтовкой ГФ-0119 на заводе-изготовителе за 2 раза и после монтажа окрашены эмалью ХВ-113. После окончания сварочных работ антикоррозийную защиту металлических конструкций восстановить
4. Все соединения заводские сварные, монтажные на сварке и болтах нормальной точности М18, кроме оговоренных, производить электродами типа Э42А, по ГОСТ 9467-75*. В постоянных соединениях на болтах после затяжки резьбу забить или приварить гайки к стержню болта.
5. При подборе конструкций учтены следующие нагрузки:
- нормативное значение веса снегового покрова для географического района IV - 1,5 кПа (150 кгс/м²).
- нормативное значение ветрового давления (тип местности В) для географического района III - 0,38 кПа (38 кгс/м²).
- расчетная температура наружного воздуха -40°С
- расчетная сейсмичность не более 6 баллов.

Типовой проект разработан в соответствии с действующими нормами и правилами, и предусматривает мероприятия, обеспечивающие взрывную, взрывопожарную и пожарную безопасность при эксплуатации здания.
Главный инженер проекта Масленников

Инв. № подл. | Подп. и дата | Взам. инв. №

Привязан

Инв. №

ГИП	Масленников	
Рук. бр.	Ножин	
Гл. спец.	Стрехнин	
Зав. сек.	Шайхратов	
Вед. инж.	Кирьянова	
Инж.	Михайлова	

503-4-70.13.91 - КМ

Автотранспортное предприятие на 100 грузовых автомобилей с частично закрытой стоянкой

Производственный корпус

Стадия	Лист	Листов
РП	1	13

Общие данные (начало)

Новосибирское арендное предприятие ГИПРОАВТОТРАНС

Копировал Формат А2

Техническая спецификация металла

Вид профиля и ГОСТ; ТУ	Марка металла и ГОСТ	Обозначение и размер профиля мм	№ п.п.	Код: Марка металла	Код: Вид профиля	Код: Размер профиля	Количество шт.	Длина, мм	Масса металла по элементам конструкций, т: Подвесной путь	Венткамеры: стойки	Венткамеры: местная стропильная балки	Площадки на отм. 2,200: стойки	Площадки на отм. 2,200: местная стропильная балки	Площадки на отм. 3,000: стойки	Площадки на отм. 3,000: местная стропильная балки	Площадки ориентировоч.: стойки	Площадки ориентировоч.: стропильные балки	Общая масса, т	Масса потребности в металле по кварталам (заполняется изготовителем), т: I	II	III	IV	Заполняется ВЦ
									Код элемента конструкций														
1	2	3	4	5	6	7	8	9	10	11	12	13	14	15	16	17	18	19	20	21	22	23	24	25	26	27	28	29	30	31	32
Балки двутавровые для подвесных путей ГОСТ 19425-74*	С255 ГОСТ 27772-88*	I 24м	1		3912				5,630																	5,630					
		I 30м	2		2489				2,560																	2,560					
		I 36м	3		2488				1,505																	1,505					
	Итого:		4	1457					9,695																	9,695					
Всего профиля:			5						9,695																	9,695					
Двутавры стальные горячекатаные с параллельными гранями полок ГОСТ 26020-83	С245 ГОСТ 27772-88*	I 20Ш1	6		2851					1,746		0,248		0,266		0,477										2,737					
		I 26Ш1	7		2853									1,099												1,099					
		I 26Б1	8		2822					1,901																1,901					
	Итого:		9	1293						3,647		0,248		1,295		0,477										5,667					
	С255 ГОСТ 27772-88*	I 40Ш1	10		2861									3,830												3,830					
		I 23Б1	11		2821				2,799																	2,799					
	Итого:		12	1457					2,799					3,830												6,629					
Всего профиля			13						2,799	3,647		0,248		5,125		0,477										12,296					
Сталь горячекатаная швеллеры ГОСТ 8240-89	С245 ГОСТ 27772-88*	С18	14		2621					0,414																0,414					
	Итого:		15	1293						0,414																0,414					
	С255 ГОСТ 27772-88*	С16	16		2618									1,617		0,072										1,689					
		С24	17		2627							0,473		0,024												0,497					
	Итого:		18	1457								0,473		1,641		0,072										2,186					
Всего профиля			19							0,414		0,473		1,641		0,072										2,600					
Швеллеры стальные гнутые равнополочные ГОСТ 8278-83*	С255 ГОСТ 27772-88*	ГН С80×50×4	20		7424				3,985																	3,985					
	Итого:		21	1457					3,985																	3,985					
Всего профиля			22						3,985																	3,985					

Альбом 3

Инв. № подл. | Подпись и дата | Взам. инв. №

Привязан

Инв. №

ГИП	Мартемьянов		503-4-70.13.91-КМ
Рук. бр.	Ионин		Автотранспортное предприятие на 100 грузовых автомобилей с частично закрытой стоянкой
Гл. спец.	Стрекнин		
Зав. сект.	Шипаров		Производственный корпус
Вед. инж.	Кирьянова		Стадия: РП; Лист: 2; Листов:
Инж.	Мигалатов		Общие данные (продолжение)
			Новосибирское проектное предприятие ГИПРОАВТОТРАНС

Альбом 3

Техническая спецификация металла

Вид профиля и ГОСТ; ТУ	Марка металла и ГОСТ	Обозначение и размер профиля мм	№ п.п.	Код: Марка металла	Код: Вид профиля	Код: Размер профиля	Количество, шт.	Длина, мм	Масса металла по элементам конструкции, т: Подвесной путь	Венткамеры: стойки	Венткамеры: лестницы, ограничения	Площадка на отм. 2.200: стойки, балки	Площадка на отм. 2.200: лестницы, ограждения	Площадка на отм. 3.000: стойки, балки	Площадка на отм. 3.000: лестницы, ограждения	Площадки приемного резер.: стойки, балки	Площадки приемного резер.: ограждения	Ворота	Общая масса, т	Масса потребности в металле по кварталам (заполняется изготовителем) т: I	II	III	IV	Заполняется ВЦ
				Код элемента конструкций																				
1	2	3	4	5	6	7	8	9	10	11	12	13	14	15	16	17	18	19	20	21	22	23	24	25	26	27	28	29	30	31	32
Сталь угловая равнополочная ГОСТ 8509-86	С235 ГОСТ27772-88*	L 50×5	23						0,008																0,008				
		L 63×5	24						0,922	0,146		0,008													1,076				
	Итого:		25	1145					0,930	0,146		0,008													1,084				
	С255 ГОСТ27772-88*	L 80×6	26						0,168																0,168				
		L 100×8	27											0,135											0,135				
		L 140×10	28									0,069													0,069				
	Итого:		29	1457					0,168			0,069		0,135											0,372				
	С245 ГОСТ27772-88*	L 100×7	30						0,037																0,037				
	Итого:		31	1293					0,037																0,037				
Всего профиля			32		2120				1,135	0,146		0,077		0,135											1,493				
Сталь листовая горячекатаная ГОСТ 19903-74*	С235 ГОСТ27772-88*	δ6	33						0,007																0,007				
		δ8	34							0,091															0,091				
	Итого:		35	1145					0,007	0,091															0,098				
	С245 ГОСТ27772-88*	δ8	36							0,204															0,204				
		δ10	37							0,212		0,013		0,035											0,260				
		δ12	38							0,119															0,119				
		δ14	39							0,097		0,030		0,185		0,070									0,382				
		δ16	40							0,013															0,013				
		δ20	41							0,899		0,024		0,472		0,314									1,709				
	Итого:		42	1293						1,544		0,067		0,692		0,384									2,687				
	С255 ГОСТ27772-88*	δ4	43						0,327																0,327				
		δ6	44						1,345					0,228											1,573				
		δ8	45						0,802																0,802				
		δ10	46											0,449		0,050									0,499				
		δ14	47						2,660																2,660				
	Итого:		48	1457					5,134					0,677		0,050									5,861				
Всего профиля			49		7115				5,141	1,635		0,067		1,369		0,434									8,646				

Инв. № подл. | Подпись и дата | Взам. инв. №

ГИП	Масленников	
Рук. бр.	Нонин	
Гл. спец.	Стрехнин	
Зав. сек.	Шайхратов	
Вед. инж.	Кирьянов	
Инж.	Михайлов	

Привязан

Инв. №

503-4-70.13.91 -КМ

Автотранспортное предприятие на 100 грузовых автомобилей с частично закрытой стоянкой

Производственный корпус

Стадия	Лист	Листов
РП	3	

Общие данные (продолжение)

Новосибирское арендное предприятие ГИПРОАВТОТРАНС

Копировал Лиз Формат А2

Альбом 3

Техническая спецификация металла

Вид профиля и ГОСТ; ТУ	Марка металла и ГОСТ	Обозначение и размер профиля мм	№ п.п.	Код: Марка металла	Код: Вид профиля	Код: Размер профиля	Количество, шт.	Длина; мм	Масса металла по элементам конструкции, т: Подвесной путь	Венткамеры: стойки	Венткамеры: лестницы ограждения	Площадка на отм. 2.210: стойки, балки	Площадка на отм. 2.210: лестн., огражд.	Площадка на отм. 3.000: стойки, балки	Площадка на отм. 3.000: лесн., огражд.	Площадки приемного резервуара: стойки, балки	Площадки приемного резервуара: ограждения									Общая масса, т	Масса потребности в металле по кварталам (заполняется изготовителем, т): I	II	III	IV	Заполняется ВЦ
									Код элемента конструкций																						
1	2	3	4	5	6	7	8	9	10	11	12	13	14	15	16	17	18	19	20	21	22	23	24	25	26	27	28	29	30	31	32
Листы стальные с ромбическим и чечевичным рифлением ГОСТ 8568-77*	С235 ГОСТ27772-88*	85	50											3,776		0,107										3,883					
		86	51									0,245														0,245					
	Итого:		52	1145								0,245		3,776		0,107										4,128					
Всего профиля			53		7115							0,245		3,776		0,107										4,128					
Итого масса металла			54						22,755	5,842		1,110		12,046		1,090										42,843					
в том числе по маркам	С235		55						0.937	0,237		0,253		3,776		0,107										5,310					
	С245		56						0,037	5,605		0,315		1,987		0,861										8,805					
	С255		57						21,781	–		0,542		6,283		0,122										28,728					
Лестницы, ограждения	1.450.3-6 вып.1		58								1,597		0,089		0,417		0,009									2,112					
Ворота	шифр 42-74 вып.1		59																							3,720					
	1.435.9-17 вып.1		60																							2,494					
Переплеты	1.438.3-16/88 вып.0		61																							17,509					
	1.436.3-21 вып.0		62																							4,057					
Двери	1.436.3-19 вып.0		63																							0,761					
	1.436.2-22 вып.2		64																							2,023					
Зенитные фонари	1.464.3-20/89 вып.0		65																							12,168					
	Итого:																									44,844					
Всего масса металла			66																							87,687					
Масса поставки элементов по кварталам, т (заполняется заказчиком)		I																													
		II																													
		III																													
		IV																													

Инв.№ подл. | Подпись и дата | Взам.инв.№

ГИП	Масленников	
Рук.бр.	Ножин	
Гл.спец.	Стрехнин	
Зав.сек.	Шайхратов	
Вед.инж.	Кирьянов	
Инж.	Михайлов	

Привязан

Инв.№

503-4-70.13.91- КМ

Автотранспортное предприятие на 100 грузовых автомобилей с частично закрытой стоянкой

Производственный корпус

Стадия	Лист	Листов
РП	4	

Общие данные

Новосибирское арендное предприятие ГИПРОАВТОТРАНС

Альбом 3

Ведомость металлоконструкций по видам профилей

Наименование конструкций по номенклатуре прейскуранта N 01-09	Позиция по прейскуранту	№ п.п.	Кол конструкции	Масса конструкций, т по видам профилей стали: Всего (с учетом веса сварных швов, болтов, заклепок)	Балки двутавровые	Крупносортная сталь	Среднесортная сталь	Мелкосортная сталь	Толстолистовая сталь	Универсальная сталь	Тонколистовая сталь	Гнутые профили	Трубы		Прочие	Всего	Количество шт.	Серия типовой конструкции
1	2	3	4	5	6	7	8	9	10	11	12	13	14	15	16	17	18	19
Нетиповые конструкции																		
Подвесной путь					19,868	1,189			5,295			4,104				23,67		
Стойки, балки венткамер					4,182	0,150			1,684							6,076		
Стойки, балки площадок					8,277	0,918			6,177							14,818		
Типовые конструкции																		
Лестницы, ограждения																2,196		1.450.3-6 Вып.1
Ворота																6,462		шифр 40-71, Вып.1 1.465.9-17, Вып.11
Переплеты																22,428		1.436.3-16/88 Вып.0 1.436.3-21 Вып.0
Двери																2,895		1.436.3-19 Вып.0 1.436.3-22 Вып.2
Зенитные фонари																12,654		1.461.3-20/89 Вып.0
Итого:					25,327	1,537			13,156			4,104				14,564		
Контрольная сумма																91,2		

Инв. № подл. | Подпись и дата | Взам. инв. №

Привязан

Инв. №

ГИП	Масленников		
Рук. бр.	Нажин		
Гл. спец.	Стрехнин		
Зав. сек.	Шайхратов		
Вед. инж.	Курьянов		
Инж.	Михайлов		

503-4-70.13.91-КМ

Автотранспортное предприятие на 100 грузовых автомобилей с частично закрытой стоянкой

Производственный корпус

Общие данные (окончание)

Стадия	Лист	Листов
РП	5	

Новосибирское арендное предприятие ГИПРОАВТОТРАНС

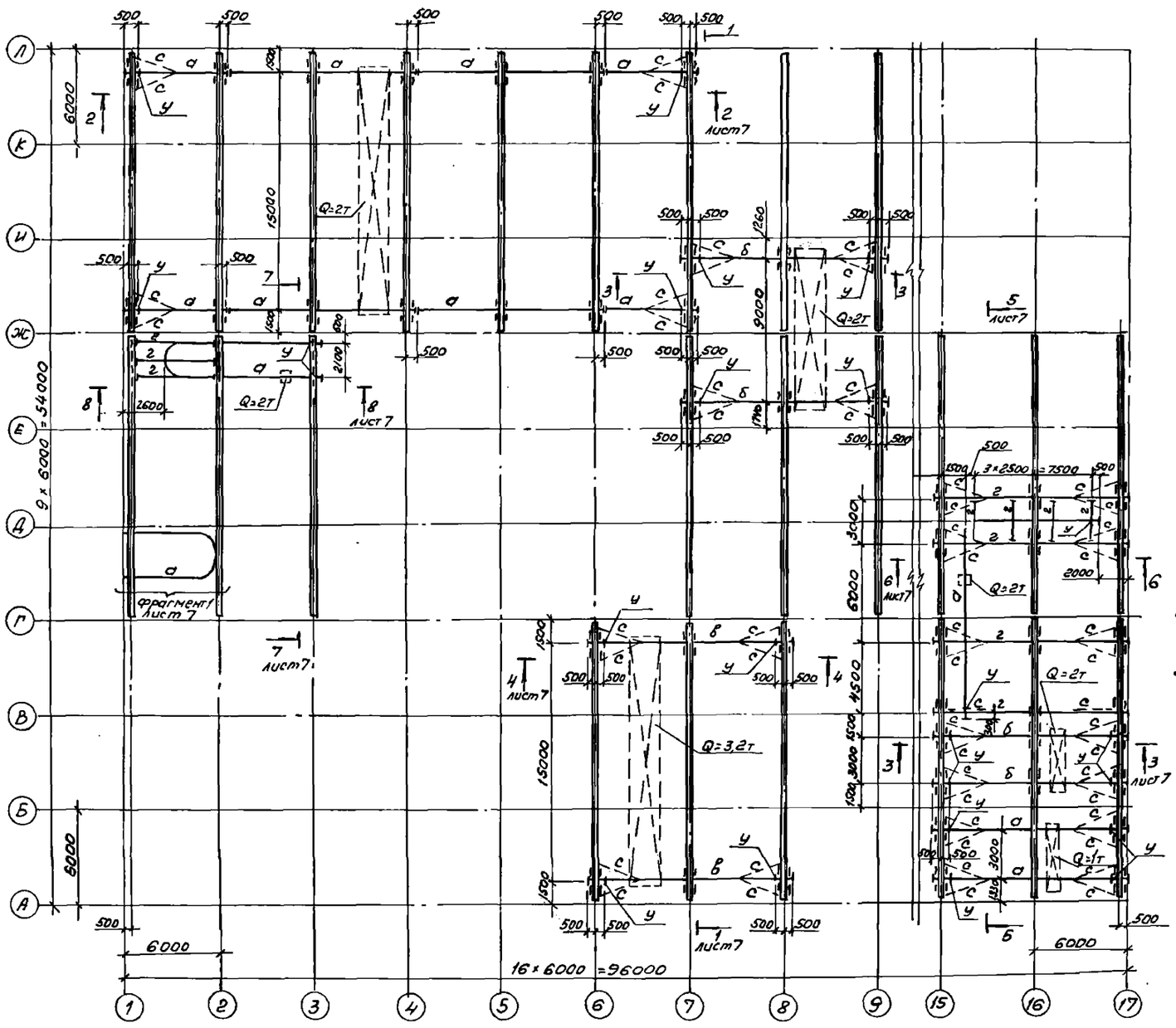

Ведомость элементов

Марка	Сечение эскиз	Поз.	Состав	Опорные усилия M, тс-м	N, тс	Q тс	Группа конструк	Марка металла	Примечание
а	I		I 24М	3,1	0,175	4,1	2	С255	
б	I		I 30М	3,1	0,175	4,1	2	С255	
в	I		I 36М	4,28	0,27	5,7	2	С255	
с	L		L 63×5	по бивкости			4	С235	
п1	⊐		2[24у [80×50×4				2	С255	
у	L		L 100×7	конструктивно			4	С255	
	—		-δ=6				4	С235	
п2	⊓		2L 80×6				2	С255	
т	I		I 23Б1				2	С255	
	—		-δ=4				2	С255	
	—		-δ=6				2	С255	
	—		-δ=8				2	С255	
tпл.	—		-δ=14				2	С255	
	L		L 50×5				4	С235	

1. Монтажную сварку вести электродами Э42А по ГОСТ 9467-75*
2. Для крепления подвесных путей принять болты М12, М16 по ГОСТ 7798-70*. Гайки следует принять по ГОСТ 5915-70*.
3. Для упоров принят дуб. сеч. 50×100×130 (40 шт.) по ГОСТ 2695-83

ГИП	Масленников		503-4-70.13.91- КМ
Рук. бр.	Ножин		Автотранспортное предприятие на 100 грузовых автомобилей с частично закрытой стоянкой
Гл. спец.	Стрехнин		
Зав. лаб.	Шайхатова		
Вед. инж.	Кирьянова		Производственный корпус
Инж.	Михайлова		Стадия РП, Лист 6, Листов
			Схема расположения элементов подвесных путей
			Новосибирское арендное предприятие ГИПРОАВТОТРАНС

привязан

Инв. №

Взам. инв. № | Подпись и дата | Инв. № подл.

Копировал Яр- Формат А2

Альбом 3

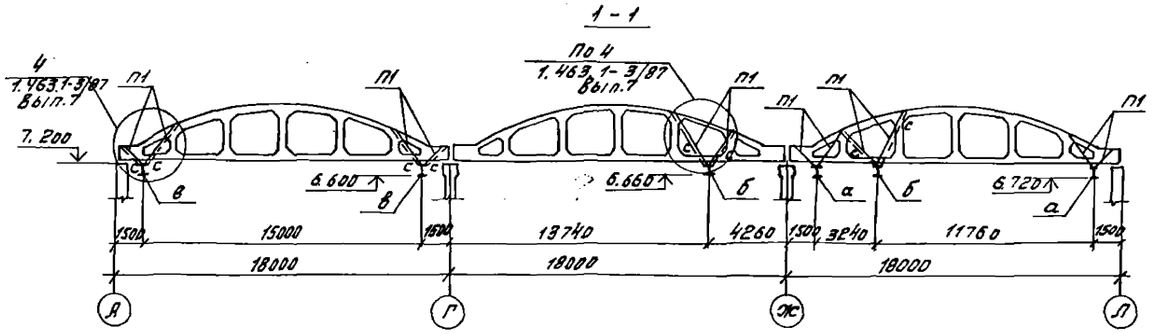

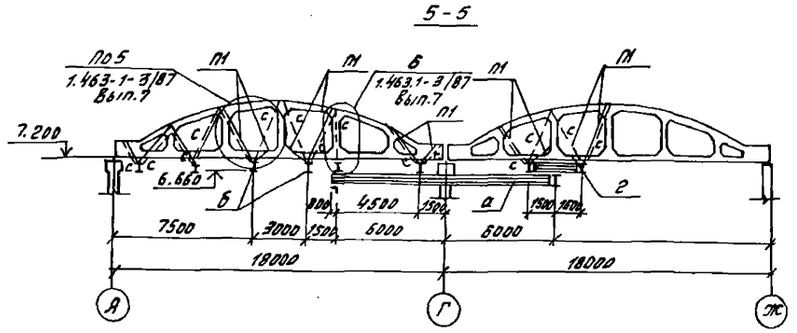

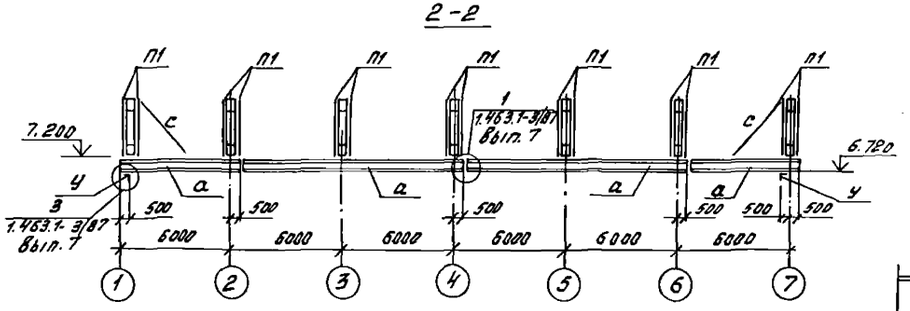

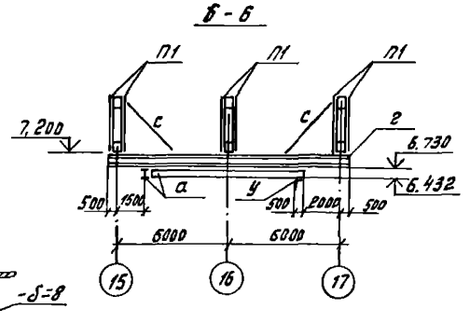

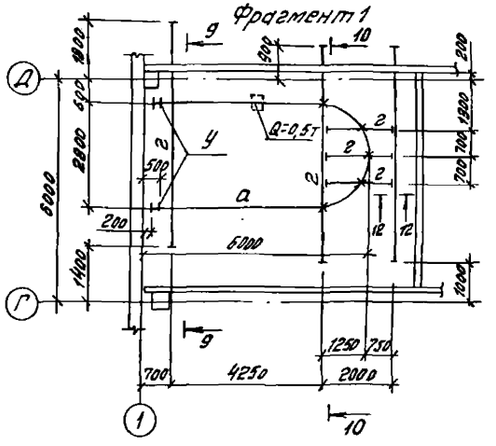

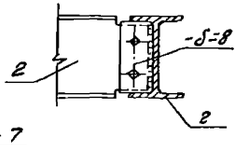

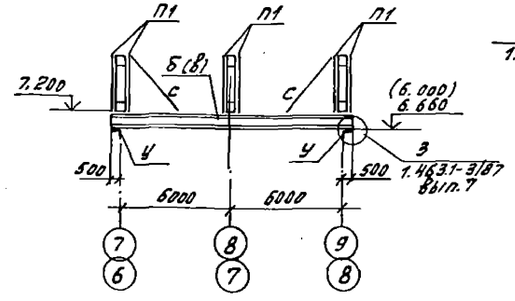

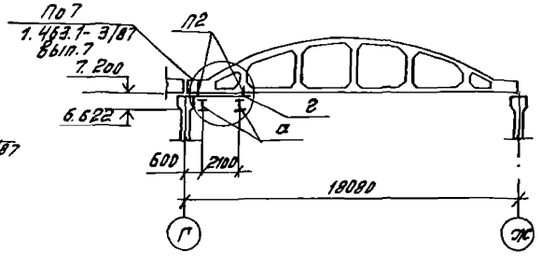

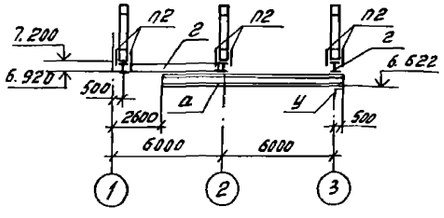

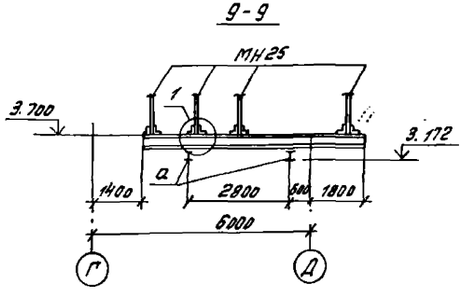

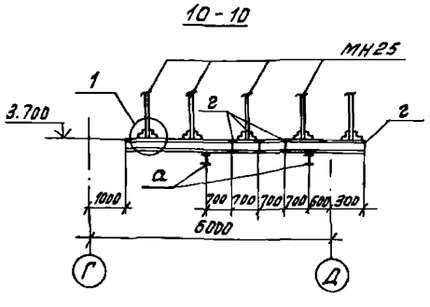

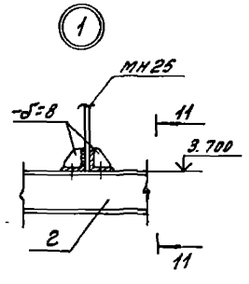

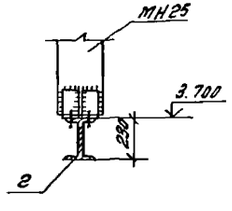

1. Подвески МН25 заложить в швы между плитами перекрытия вентиляторы см. лист КЖС-47, А учтены в спецификации на листе КЖС-48

Гип	Масленников		503-4-70.13.91-КМ		
Рук.гр.	Ножкин		Автотранспортное предприятие на 100 грузовых автомобилей с частично закрытой стоянкой		
Гл.спец.	Стрекнин				
Зав.сект.	Кайгородов		Производственный корпус	Стадия	Лист	Листов
Вед.инж.	Кувьянова			РП	7	
Инж.	Михайлова		Сечения 1-1...8-8, фрагмент 1 с схеме расположения элементов подвесных путей	Новосибирское отделение предприятия ГИПРОАВТОТРАНС		

Привязан

Инв. №

Инв.№ подл. | Подпись и дата | Взам.инв.№

копировал Муртазина

Формат А2

Альбом 3

Схемы расположения элементов лестницы около оси З

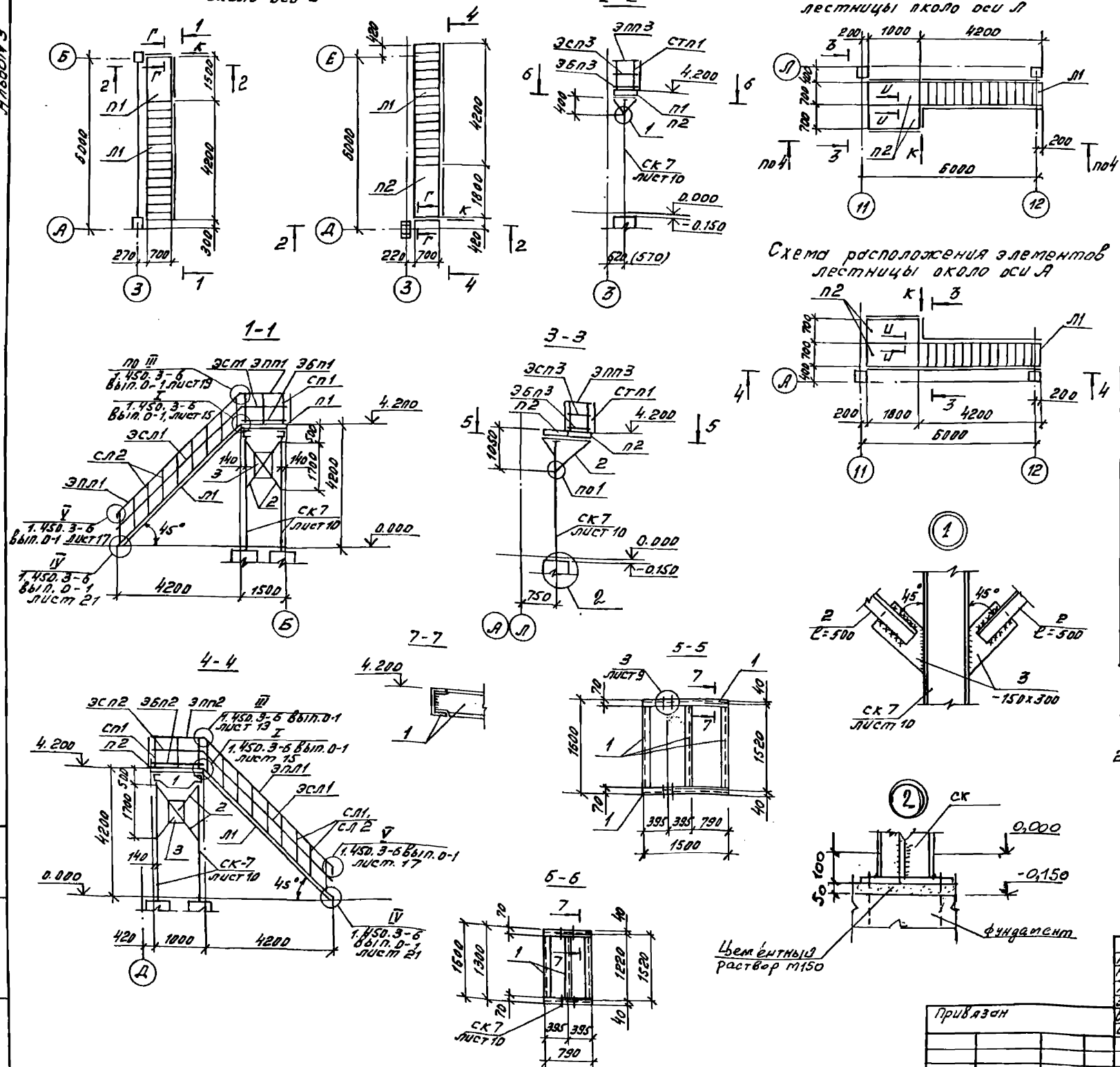

Ведомость элементов

Марка	Сечения: Эскиз	Сечения: поз.	Сечения: состав	Опорные усилия: M_1 тс, м	Опорные усилия: N_1 тс	Опорные усилия: Q_1 тс		Марка металла	Примечание
Л1	1.450.3-6 вып.1 ЛХВ 45-42.7 (4 шт.)						4	С235	154,08
П1	1.450.3-6 вып.1 ПХШ 15.7 (1 шт.)						4	С235	33,95
П2	1.450.3-6 вып.1 ПХШ 18.7 (5 шт.)						4	С235	40.36
СЛ1	1.450.3-6 вып.1 СЛХ 45Л (9 шт.)						4	С235	2,8
СЛ2	1.450.3-6 вып.1 СЛХ 45П (9 шт.)						4	С235	2,0
ЭПЛ1	1.450.3-6 вып.1 ЭПЛХ 45-42 (6 шт.)						4	С235	10,81
ЭСП1	1.450.3-6 вып.1 ЭСЛХ 45-42 (6 шт)						4	С235	9,2
СП1	1.450.3-6 вып.1 СПХ (12 шт)						4	С235	2,7
СТП1	1.450.3-6 вып.1 СТПХ (8 шт.)						4	С235	2,79
ЭПП1	1.450.3-6 вып. 1 ЭППХ-16 (1 шт.)						4	С235	2,71
ЭПП2	1.450.3-6 вып.1 ЭППХ-18 (5 шт.)						4	С235	3,26
ЭПП3	1.450.3-6 вып. 1 ЭППХ-7 (6 шт.)						4	С235	1,23
ЭСП1	1.450.3-6 вып.1 ЭСПХ-15 (1 шт.)						4	С235	2,31
ЭСП2	1.450.3-6 вып.1 ЭСПХ-18 (5 шт.)						4	С235	2,78
ЭСП3	1.450.3-6 вып.1 ЭСПХ-7 (6 шт.)						4	С235	1,1
ЭБП1	1.450.3-6 вып.1 ЭБПХ-15 (1 шт.)						4	С235	4,19
ЭБП2	1.450.3-6 вып.1 ЭБПХ-18 (5 шт.)						4	С235	5.04
ЭБП3	1.460.3-6 вып.1 ЭБПХ-7 (6 шт.)						4	С235	1,92
	Элементы крепления								
	1.450.3-6 вып.1 ДПУХ-45 (10 шт.)						4	С235	0,26
	1.450.3-6 вып.1 ДПУХ-90 (6 шт.)						4	С235	0,24
	1.450.3-6 вып.1 ДСУХ-45 (4 шт.)						4	С235	0,13
	1.450.3-6 вып.1 ДСУХ-90 (6 шт.)						4	С235	0,12
	1.450.3-6 вып.1 ДБУХ-90 (6 шт.)						4	С235	0,25
		1	С18				4	С245	302,5
		2	L63x5				4	С235	114.4
		3	-δ8				4	С235	67,2

1. Сечение И-И и вид К см. 1.450.3-6 вып. 0-1 лист 21, сечение Г-Г- лист 19 той же серии.
2. Все металлические конструкции окрасить масляной краской за 2 раза.

ГИП	Масленикова	
Рук. бр.	Ножин	
Гл. спец.	Стрехнин	
Зав. сект.	Шайхратова	
Вед. инж.	Кирьянова	
Инж.	Михайлова	

503-4-70.13.91-КМ

Автотранспортное предприятие на 100 грузовых автомобилей с частично закрытой стоянкой

Производственный корпус

Стадия	Лист	Листов
РП	8	

Схема расположения элементов лестницы около оси З.л.А. Узел 1

Новосибирское арендное предприятие ГИПРОАВТОТРАНС

Привязан

Инв. №

Инв. № подл. | Подпись и дата | Взам. инв. №

Копировал Муртазина

Формат А2

Альбом 3

Схема расположения элементов лестницы между осями Д и Е

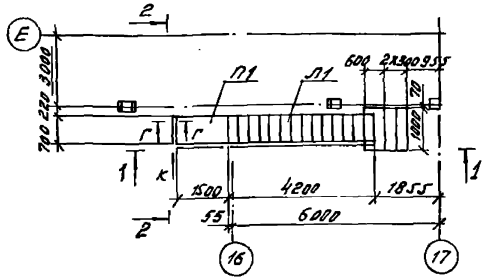

Схема расположения лестницы под емкость 16 м³

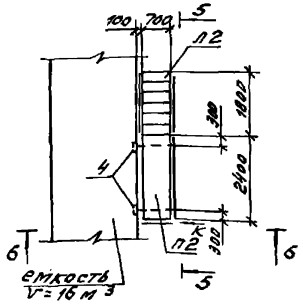

5-5

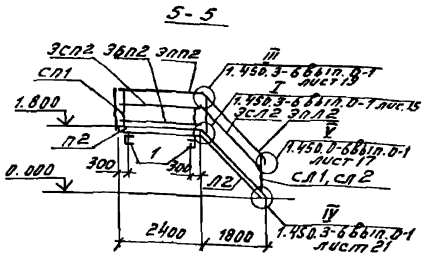

1-1

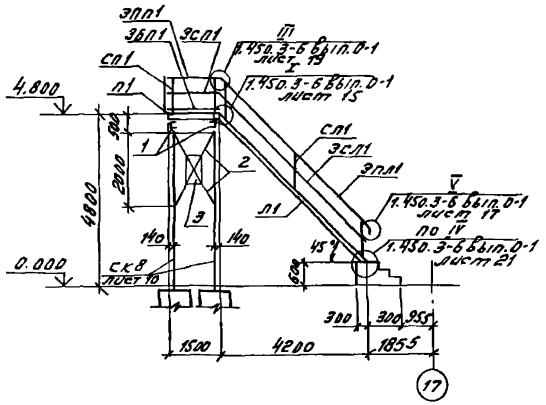

2-2

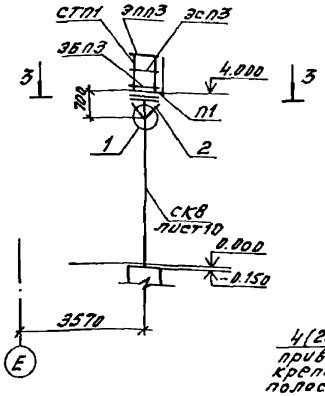

Б-Б

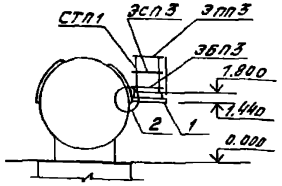

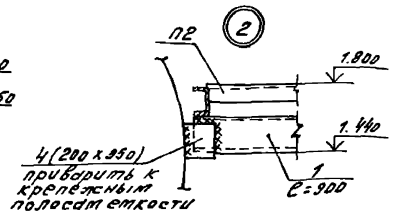

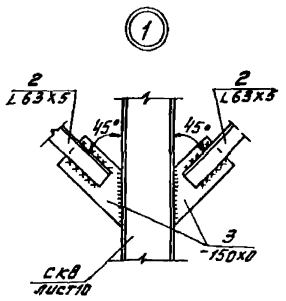

3-3

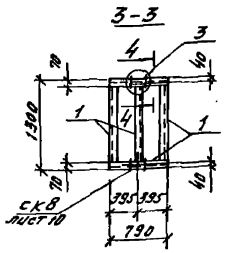

4-4

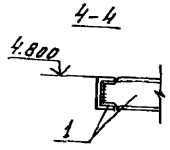

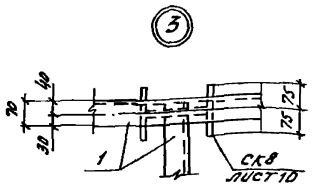

Ведомость элементов

Марка	Сечения: эскиз	поз	Состав	Опорные усилия: M, тс.м	N, тс	Q, тс	Группа конструк.	Марка металла	Примечание
Л1	1.450.3-6 Вып.1 ЛХ8 45-42.7 (1шт.)						4	С235	154,9
Л2	1.450.3-6 Вып.1 ЛХ8 45-18.7 (1шт.)						4	С235	65,6
П1	1.460.3-6 Вып.1 ПХШ 15.7 (1шт.)						4	С235	33,95
П2	1.450.3-6 Вып.1 ПХШ 24.7 (1шт.)						4	С235	53,2
СЛ1	1.450.3-6 Вып.1 СЛХ 45 Л (5шт.)						4	С235	2,8
СЛ2	1.450.3-6 Вып.1 СЛХ 45 Л (2шт.)						4	С235	2,8
ЭПЛ1	1.450.3-6 Вып.1 ЭПЛХ 45-42 (1шт.)						4	С235	10,8
ЭПЛ2	1.450.3-6 Вып.1 ЭПЛХ 45-18 (2шт.)						4	С235	4,6
ЭСЛ1	1.450.3-6 Вып.1 ЭСЛХ 45-42 (1шт.)						4	С235	9,2
ЭСЛ2	1.450.3-6 Вып.1 ЭСЛХ 45-18 (2шт.)						4	С235	3,9
ЭПП1	1.450.3-6 Вып.1 ЭППХ-15 (1шт.)						4	С235	2,7
ЭПП2	1.450.3-6 Вып.1 ЭППХ-24 (1шт.)						4	С235	4,4
ЭПП3	1.450.3-6 Вып.1 ЭППХ-7 (2шт.)						4	С235	1,3
ЭСП1	1.450.3-6 Вып.1 ЭСПХ-15 (1шт.)						4	С235	2,3
ЭСП2	1.450.3-6 Вып.1 ЭСПХ-24 (1шт.)						4	С235	3,7
ЭСП3	1.450.3-6 Вып.1 ЭСПХ-7 (2шт.)						4	С235	1,1
ЭБП1	1.450.3-6 Вып.1 ЭБПХ-15 (1шт.)						4	С235	4,2
ЭБП2	1.450.3-6 Вып.1 ЭБПХ-24 (1шт.)						4	С235	6,8
ЭБП3	1.450.3-6 Вып.1 ЭБПХ-7 (1шт.)						4	С235	1,9
СП1	1.450.3-6 Вып.1 СПХ (4шт.)						4	С235	2,7
СТП1	1.450.3-6 Вып.1 СТПХ (4шт.)						4	С235	2,79
	Элементы крепления								
	1.450.3-6 Вып.1 ДПУХ 45 (4шт.)						4	С235	0,26
	1.450.3-6 Вып.1 ДПУХ 90 (2шт.)						4	С235	0,24
	1.450.3-6 Вып.1 ДСУХ 45 (2шт.)						4	С235	0,18
	1.450.3-6 Вып.1 ДСУХ 90 (2шт.)						4	С235	0,12
	1.450.3-6 Вып.1 ДБУХ 90 (2шт.)						4	С235	0,25
	С	1	С18				4	С245	111,8
	L	2	L 63х5				4	С235	31,9
	—	3	-8 8				4	С235	23,9
	—	4	-8 10				4	С245	11,0

1. Сечение Г-Г см. 1.450.3-6 Вып.0-1 лист 19, вид К - лист 21 той же серии
2. Все металлические конструкции окрасить масляной краской за 2 раза

ГИП	Масленников		503-4-70.13.91-КМ
Рук.др.	Ножкин		Автотранспортное предприятие на 100 грузовых автомобилей с системой закрытой стоянкой
Гл.спец.	Стрехнин		
Нач.сек.	Шишкоедова		Производственный корпус
Вед.инж.	Кирьянова		
Инж.	Михайлова		

Стадия	Лист	Листов
РП	9	

Схема расположения элементов лестницы между осями Д и Е под емкость 16 м³. Узел 1, 2, 3

Новосибирское орденское предприятие ГИПРОАВТОТРАНС

Привязан

Инв. №

Инв. № подл. | Подпись и дата | Взам. инв. №

Копировал Мытазина

Формат А2

Альбом 3

СК3

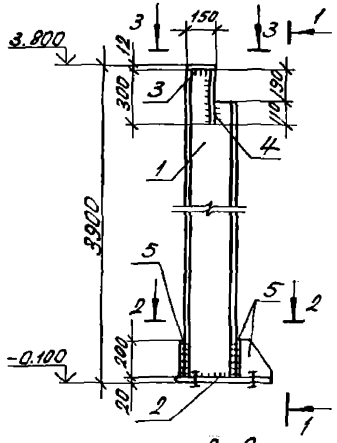

СК4 (СК6)

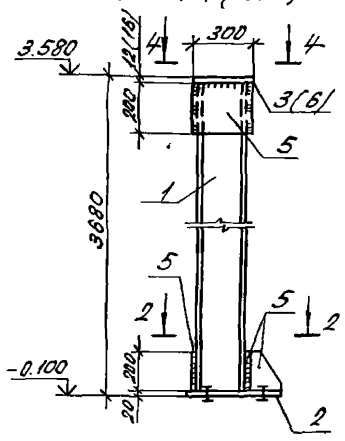

СК5

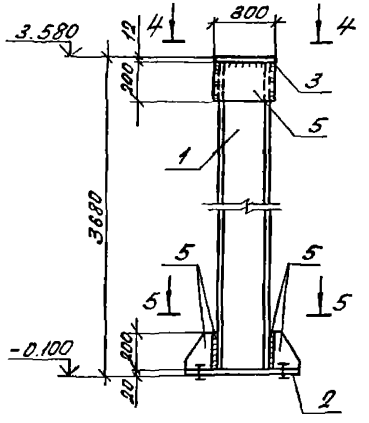

СК7 (СК8)

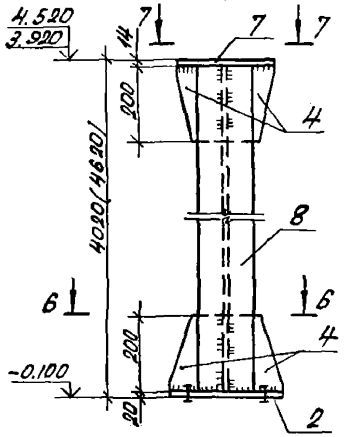

СК9

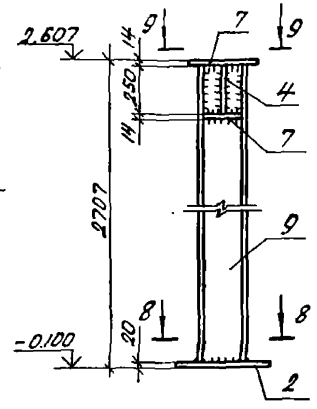

СК10, СК11, СК12.

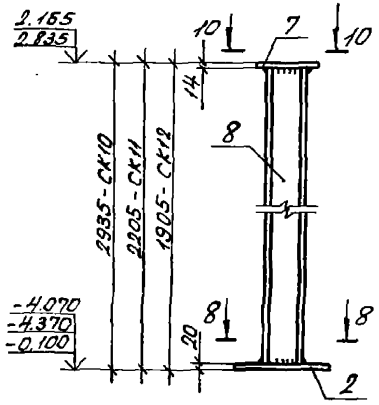

Ведомость элементов

Марка	Сечение: Эскиз	Поз.	Состав	Опорные усилия: M, тс·м	N, тс	Q, тс	Группа конструкции	Марка металла	Примечание
СК3 (10шт.)	I	1	Г26Б1				3	С245	1083,6
	–	2	-δ20				3	С245	392,5
	–	3	-δ12				3	С245	49,5
	–	4	-δ10				3	С245	80,1
	–	5	-δ8				3	С245	82,9
СК4 (4шт.) СК5 (3шт.)	I	1	Г26Б1				3	С245	715,4
	–	2	-δ20				3	С245	270,0
	–	3	-δ12				3	С245	69,2
	–	5	-δ8				3	С245	105,7
СК6 (1шт.)	I	1	Г26Б1				3	С245	102,2
	–	2	-δ20				3	С245	39,3
	–	5	-δ8				3	С245	15,8
	–	6	-δ16				3	С245	13,2
СК7 (12шт.)	–	2	-δ20				3	С245	197,5
	–	4	-δ10				3	С245	120,5
СК8 (2шт.)	–	7	-δ14				3	С245	96,6
	I	8	Г20Ш1				3	С245	1746,0
СК9 (9шт.)	I	9	Г26Ш1				3	С245	1028,8
	–	2	-δ20				3	С245	353,7
	–	7	-δ14				3	С245	158,4
	–	4	-δ10				3	С245	35,1
СК10 (3шт.) СК11 (2шт.) СК12 (6шт.)	I	8	Г20Ш1				3	С245	744,0
	–	2	-δ20				3	С245	431,8
	–	7	-δ14				3	С245	96,8

1. Сварку производить ручной электродуговой сваркой по ГОСТ 5264-80* электродами типа Э42А по ГОСТ 9467-75*.
2. Металлические конструкции окрасить масляными красками за 2 раза.

Привязан

Инв. № подл. | Подпись и дата | Взам. инв. №

ГИП	Масленников		
Рук. бр.	Номин		
Гл. спец.	Стрехнин		
Зав. сек.	Шайхутдинов		
Вед. инж.	Курьянова		
Инж.	Макейчева		

503-4-70.13.91-КМ

Автотранспортное предприятие на 100 грузовых автомобилей с частично закрытой стоянкой

Производственный корпус

Стадия: РП | Лист: 10 | Листов:

Стойки металлические СК1... СК12

Новосибирское отделение предприятия ГИПРОАВТОТРАНС

Альбом 3

Схема расположения стоек, балок площадки на отм. 3.000

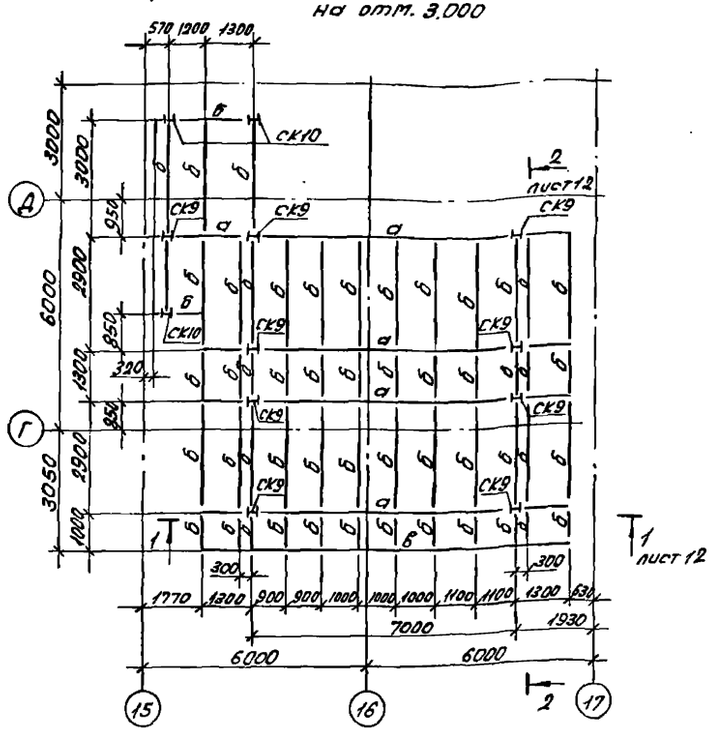

Схема расположения перекрытия, лестницы и ограждения площадки на отм. 3.000

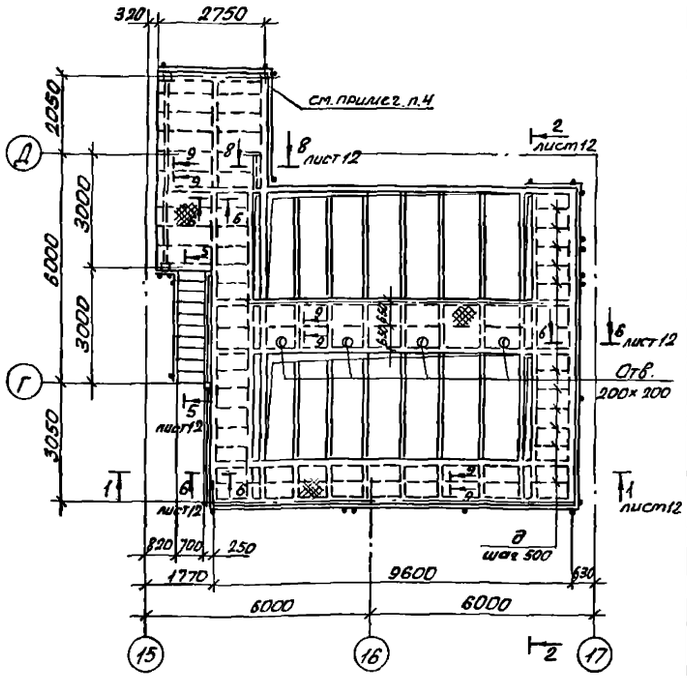

Схемы расположения стоек и балок площадок приемного резервуара

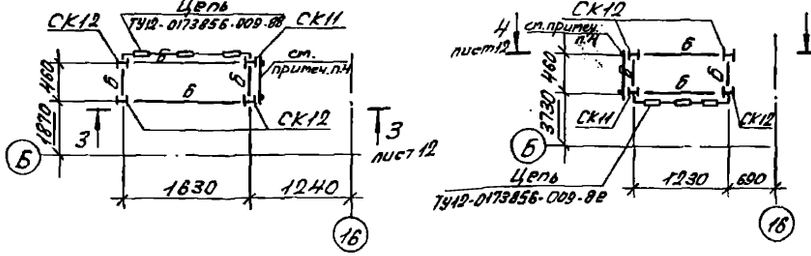

Схемы расположения перекрытия площадок

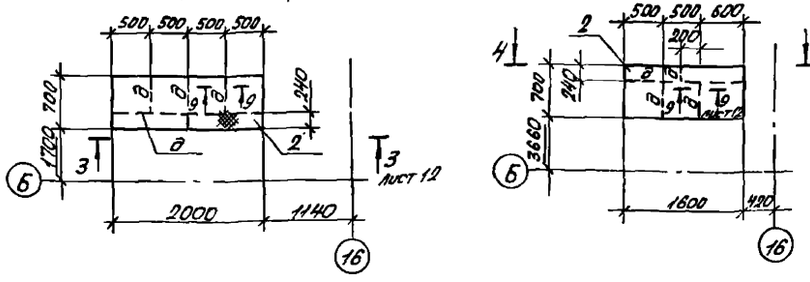

1. Сварку элементов производить ручной электродуговой сваркой по ГОСТ 5264-80* электродами типа Э42А по ГОСТ 9467-75*.
2. Металлические конструкции окрасить масляными красками за 2 раза.
3. Все неоговоренные болты - марки М12.
4. Маркировку ограждений см. сеч. 1-1...5-5 лист 12.

Ведомость элементов

Марка	Сечение: Эскиз	Поз.	Состав	Опорные усилия: M, тс·м	N, тс	Q, тс		Марка металла	Примечание
а	I		I 40Ш1				2	С255	3829,6
б	[		[16				2	С255	1688,7
в	L		L100×8				2	С255	135,4
г	—		Сталь рифл. δ5				4	С235	3883,2
д	—		-δ10				2	С265	499,1
е	—		-δ6				2	С255	228,0
Л1	1.450.3-6 Вып.1 ЛХВ 45-30.7 (1шт.)						4	С235	110,1
СЛ1	1.450.3-6 Вып.1 СЛХ 45 л (2шт.)						4	С235	2,8
СП2	1.450.3-6 Вып.1 СЛХ 45 п (2шт.)						4	С235	2,8
ЭПЛ1	1.450.3-6 Вып.1 ЭПЛХ45-30 (2шт.)						4	С235	7,7
ЭСЛ1	1.450.3-6 Вып.1 ЭСЛХ45-30 (2шт.)						4	С235	6,6
ЭПП1	1.450.3-6 Вып.1 ЭППХ-9 (1шт.)						4	С235	1,6
ЭПП2	1.450.3-6 Вып.1 ЭППХ-12 (2шт.)						4	С235	2,2
ЭПП3	1.450.3-6 Вып.1 ЭППХ-30 (4шт.)						4	С235	5,5
ЭПП4	1.450.3-6 Вып.1 ЭППХ-36 (1шт.)						4	С235	6,6
ЭПП5	1.450.3-6 Вып.1 ЭППХ-60 (2шт.)						4	С235	10,96
ЭПП6	1.450.3-6 Вып.1 ЭППХ-7 (3шт.)						4	С235	1,3
ЭСП1	1.450.3-6 Вып.1 ЭСПХ-9 (1шт.)						4	С235	1,4
ЭСП2	1.450.3-6 Вып.1 ЭСПХ-12 (2шт.)						4	С235	1,8
ЭСП3	1.450.3-6 Вып.1 ЭСПХ-30 (4шт.)						4	С235	4,7
ЭСП4	1.450.3-6 Вып.1 ЭСПХ-36 (1шт.)						4	С235	5,6
ЭСП5	1.450.3-6 Вып.1 ЭСПХ-60 (2шт.)						4	С235	9,3
ЭСП6	1.450.3-6 Вып.1 ЭСПХ-7 (3шт.)						4	С235	1,1
ЭБП1	1.450.3-6 Вып.1 ЭБПХ-9 (1шт.)						4	С235	2,9
ЭБП2	1.450.3-6 Вып.1 ЭБПХ-12 (2шт.)						4	С235	3,3
ЭБП3	1.450.3-6 Вып.1 ЭБПХ-30 (4шт.)						4	С235	8,5
ЭБП4	1.450.3-6 Вып.1 ЭБПХ-36 (1шт.)						4	С235	10,2
ЭБП5	1.450.3-6 Вып.1 ЭБПХ-60 (2шт.)						4	С235	16,97
ЭБП6	1.450.3-6 Вып.1 ЭБПХ-7 (3шт.)						4	С235	1,9
СП1	1.450.3-6 Вып.1 СПХ (23шт.)						4	С235	2,7
СТП1	1.450.3-6 Вып.1 СТПХ (2шт.)						4	С235	2,79
	Элементы крепления								
	1.450.3-6 Вып.1 Д ПУХ 90 (5шт.)						4	С235	0,24
	1.450.3-6 Вып.1 Д СУХ 90 (5шт.)						4	С235	0,12
	1.450.3-6 Вып.1 Д БУХ 90 (5шт.)						4	С235	0,25
	[	1	[24				4	С255	24,0

Привязан

Инв. №

ГИП	Масленников		
Рук. гр.	Ножин		
Гл. спец.	Стрехнин		
Зав. сек.	Шайхратов		
Ведущ. инж.	Курьянова		
Инж.	Михайлова		

503-4-70.13.91 - КМ

Автотранспортное предприятие на 100 грузовых автомобилей с частично закрытой стоянкой

Производственный корпус

Стадия	Лист	Листов
РП	11	

Схемы расположения элементов площадки на отм. 3.000 приемного резервуара

Новосибирское арендное предприятие ГИПРОАВТОТРАНС

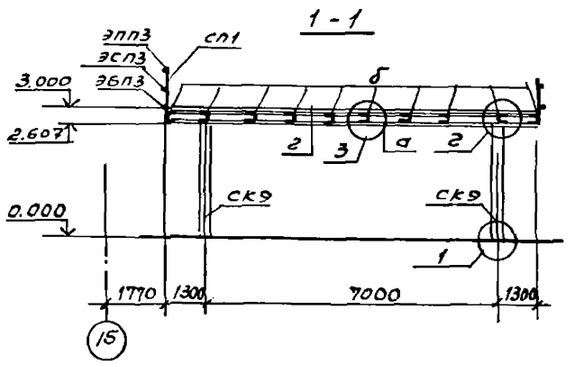

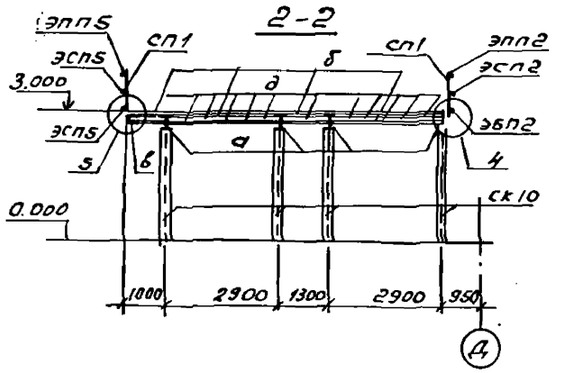

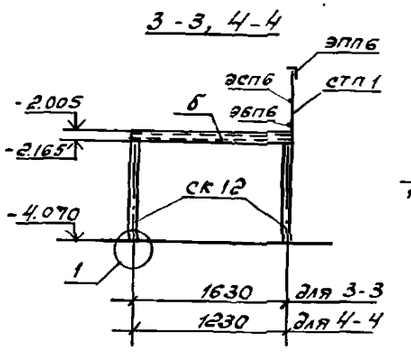

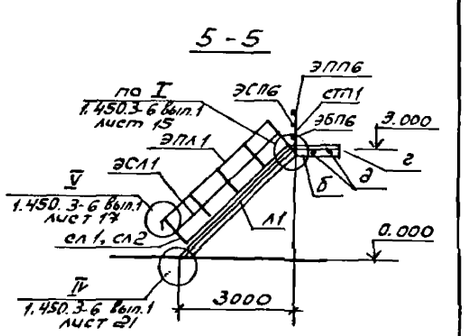

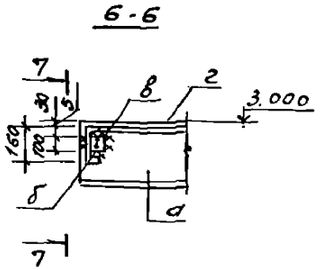

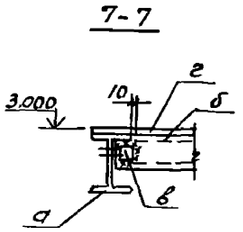

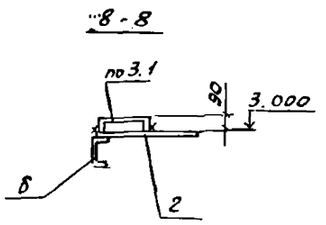

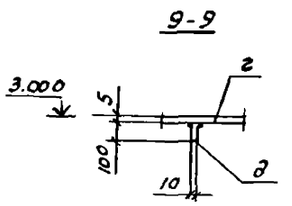

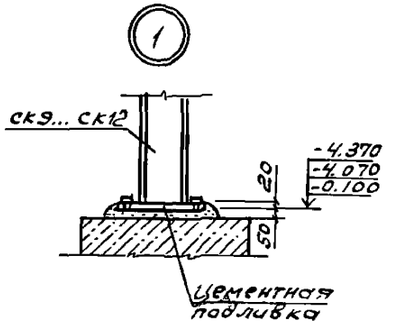

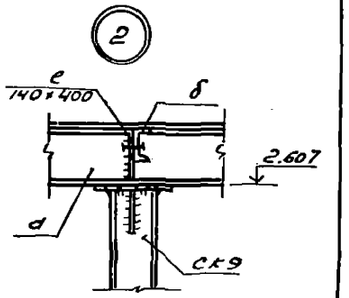

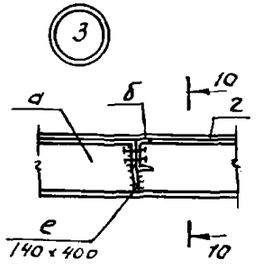

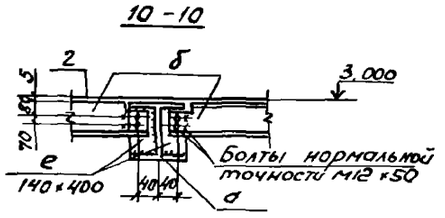

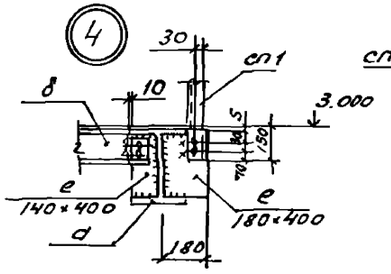

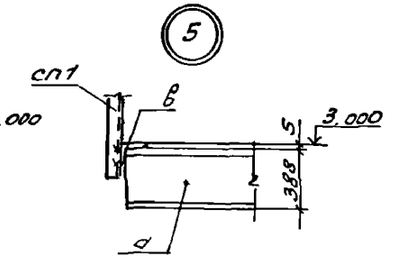

			503-4-70.13.91 - КМ	
ГИП	Масленников		Автотранспортное предприятие на 100 грузовых автомобилей с частично закрытой стоянкой	
Рук. др.	Ионин			
Гл. спец.	Стрекнин			
Зав. сект.	Шайхутов		Производственный корпус	Стадия: РП; Лист: 12; Листов:
Вед. инж.	Куратнова			
Инж.	Михайлова		Сечение 1-1 ... 9-9 узел 1...5 к схемам расположения элементов площадок	Новосибирское арендное предприятие ГИПРОАВТОТРАНС
Привязан				
Инв. №				

Копировал Ау-

Формат А2

Инв. № подл. | Подпись и дата | Взам. инв. №

Альбом 3

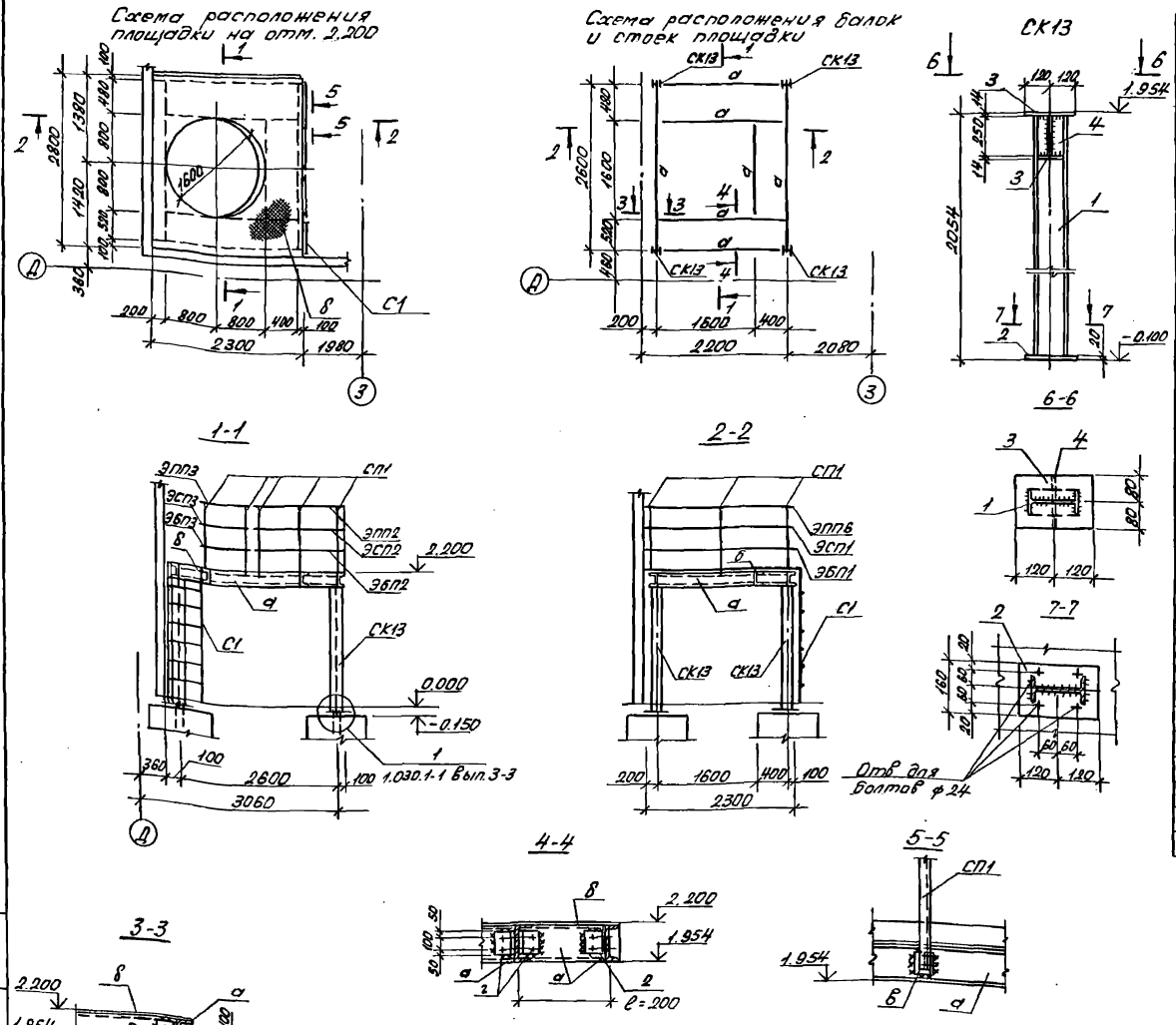

1. Все сварные швы принять высотой $h_{шв}$ = 6мм.
2. Все неоговоренные болты принять марки М12.
3. Металлические конструкции окрасить масляной краской за 2раза.

Ведомость элементов

Марка	Сечение: Эскиз	Поз.	Состав	Опорные усилия: M_1 тс.м	N_1 тс	Q_1 тс	Группа констр.	Марка металла	Примечание
а	[		[24	Конструктивно			2	С255	472,5кг
б	—		Рифл.ст.δ=6	Конструктивно			4	С235	244,5кг
в	L		L 63×5	Конструктивно			4	С235	7,7кг
г	L		L 140×10	Конструктивно			2	С255	68,64кг
СК13 (4шт.)	I	1	I 20ш1				3	С245	62кг
	—	2	-δ=20				3	С245	24,12кг
	—	3	-δ=14				3	С245	29,4кг
	—	4	-δ=10				3	С245	12,57кг
	Стремянка								
С1	1.450.3-6 Вып.1 СХ-22 (1шт.)						4	С235	37,5кг
	Ограждения								
СП1	1.450.3-6 Вып.1 СПХ (8шт.)						4	С255	2,7кг
ЭПП1	1.450.3-6 Вып.1 ЭППХ-24 (1шт.)						4	С255	4,4кг
ЭПП2	1.450.3-6 Вып.1 ЭППХ-15 (1шт.)						4	С255	2,7кг
ЭПП3	1.450.3-6 Вып.1 ЭППХ-7 (1шт.)						4	С255	1,3кг
ЭСП1	1.450.3-6 Вып.1 ЭСПХ-24 (1шт.)						4	С255	3,7кг
ЭСП2	1.450.3-6 Вып.1 ЭСПХ-15 (1шт.)						4	С255	2,3кг
ЭСП3	1.450.3-6 Вып.1 ЭСПХ-7 (1шт.)						4	С255	1,1кг
ЭБП1	1.450.3-6 Вып.1 ЭБПХ-24 (1шт.)						4	С255	6,8кг
ЭБП2	1.450.3-6 Вып.1 ЭБПХ-15 (1шт.)						4	С255	4,2кг
ЭБП3	1.450.3-6 Вып.1 ЭБПХ-7 (1шт.)						4	С255	1,9кг
	1.450.3-6 Вып.1 ДПУХ-90 (1шт.)						4	С255	0,24кг
	1.450.3-6 Вып.1 ДСУХ-90 (1шт.)						4	С255	0,12кг
	1.450.3-6 Вып.1 ДБУХ-90 (1шт.)						4	С255	0,25кг
	1.450.3-6 Вып.1 ДППХ (1шт.)						4	С255	0,27кг
	1.450.3-6 Вып.1 ДСПХ (1шт.)						4	С255	0,13кг
	1.450.3-6 Вып.1 ДБПХ (1шт.)						4	С255	0,62кг

ГИП	Масленикова	
Рук.бр.	Ножин	
Гл.спец.	Стрехнин	
Зав.сек.	Шайкратова	
Вед.инж.	Кирьянова	
Инж.	Мерзлякова	

Привязан

Инв.№

503-4-70.13.91- КМ

Автотранспортное предприятие на 100 грузовых автомобилей с частично закрытой стоянкой

Производственный корпус

Стадия	Лист	Листов
РП	13	

Схема расположения элементов площадки на отм.2.300. Стойка СК13

Новосибирское арендное предприятие ГИПРОАВТОТРАНС

Инв.№ подл. | Подпись и дата | Взам.инв.№

gost.e-ecolog.ru