ЗОНАЛЬНЫЙ ТИПОВОЙ ПРОЕКТ

503-4-70.13.91

ПРОИЗВОДСТВЕННЫЙ КОРПУС АВТОТРАНСПОРТНОГО ПРЕДПРИЯТИЯ НА 100 ГРУЗОВЫХ АВТОМОБИЛЕЙ С ЧАСТИЧНО-ЗАКРЫТОЙ СТОЯНКОЙ

/ДЛЯ СТРОИТЕЛЬСТВА В ЗАПАДНО-СИБИРСКОЙ ЗОНЕ РСФСР/

АЛЬБОМ 2

ТХ ТЕХНОЛОГИЯ ПРОИЗВОДСТВА стр. 5 — 14

ЭМ СИЛОВОЕ ЭЛЕКТРООБОРУДОВАНИЕ стр. 15 - 55

ЭО ЭЛЕКТРИЧЕСКОЕ ОСВЕЩЕНИЕ стр. 56 - 64

СС СВЯЗЬ И СИГНАЛИЗАЦИЯ стр. 65 - 66

АПЖ АВТОМАТИЧЕСКОЕ ПОЖАРОТУШЕНИЕ стр. 67-111

gost.e-ecolog.ru

ЗОНАЛЬНЫЙ ТИПОВОЙ ПРОЕКТ

503-4-70.13.91

ПРОИЗВОДСТВЕННЫЙ КОРПУС АВТОТРАНСПОРТНОГО ПРЕДПРИЯТИЯ НА 100 ГРУЗОВЫХ АВТОМОБИЛЕЙ С ЧАСТИЧНО-ЗАКРЫТОЙ СТОЯНКОЙ

/ДЛЯ СТРОИТЕЛЬСТВА В ЗАПАДНО-СИБИРСКОЙ ЗОНЕ РСФСР/

АЛЬБОМ 2

ПЕРЕЧЕНЬ АЛЬБОМОВ

АЛЬБОМ 1	ПЗ	ПОЯСНИТЕЛЬНАЯ ЗАПИСКА
АЛЬБОМ 2	ТХ	ТЕХНОЛОГИЯ ПРОИЗВОДСТВА
	ЭМ	СИЛОВОЕ ЭЛЕКТРООБОРУДОВАНИЕ
	ЭО	ЭЛЕКТРИЧЕСКОЕ ОСВЕЩЕНИЕ
	СС	СВЯЗЬ И СИГНАЛИЗАЦИЯ
	АПЖ	АВТОМАТИЧЕСКОЕ ПОЖАРОТУШЕНИЕ
АЛЬБОМ 3	АР	АРХИТЕКТУРНЫЕ РЕШЕНИЯ
	КЖ	КОНСТРУКЦИИ ЖЕЛЕЗОБЕТОННЫЕ
	КМ	КОНСТРУКЦИИ МЕТАЛЛИЧЕСКИЕ
АЛЬБОМ 4	ОВ	ОТОПЛЕНИЕ И ВЕНТИЛЯЦИЯ
	ВК	ВНУТРЕННИЕ ВОДОПРОВОД И КАНАЛИЗАЦИЯ
АЛЬБОМ 5	АОВ	АВТОМАТИЗАЦИЯ ОТОПЛЕНИЯ И ВЕНТИЛЯЦИИ
	АВК	АВТОМАТИЗАЦИЯ ВНУТРЕННЕГО ВОДОПРОВОДА И КАНАЛИЗАЦИИ
АЛЬБОМ 6	КЖИ	СТРОИТЕЛЬНЫЕ ИЗДЕЛИЯ
АЛЬБОМ 7	СО	СПЕЦИФИКАЦИИ ОБОРУДОВАНИЯ
АЛЬБОМ 8	ВМ	ВЕДОМОСТИ ПОТРЕБНОСТИ В МАТЕРИАЛАХ
АЛЬБОМ 9	С	СМЕТЫ
АЛЬБОМ 10		ПРОЕКТНЫЕ МАТЕРИАЛЫ ПО ПЕРЕВОДУ ПОМЕЩЕНИЙ ПРОИЗВОДСТВЕННОГО КОРПУСА НА РЕЖИМ СОТ

РАЗРАБОТАН
НОВОСИБИРСКИМ АРЕНДНЫМ ПРЕДПРИЯТИЕМ
ГИПРОАВТОТРАНС

ГЛАВНЫЙ ИНЖЕНЕР Я.И. ВИЛЬБЕРГЕР
ГЛАВНЫЙ ИНЖЕНЕР ПРОЕКТА Г.Л. МАСЛЕНИКОВ

УТВЕРЖДЕН И ВВЕДЕН В ДЕЙСТВИЕ
НОВОСИБИРСКИМ ОБЛИСПОЛКОМОМ
ПРОТОКОЛ ОТ 22.11.91 N 21

Альбом 2

№№ листов	Наименование и обозначение документов Наименование листа	Стр.
1	Содержание альбома (начало)	2
2	Содержание альбома (продолжение)	3
3	Содержание альбома (окончание)	4
ТХ-1	Общие данные	5
ТХ-2	Компоновочный план	6
ТХ-3	План расстановки технологического оборудования в осях 1...9 и А...Д	7
ТХ-4	План расстановки технологического оборудования в осях 1...9 и Е...Д	8
ТХ-5	План расстановки технологического оборудования в осях 9...17 и А...Д	9
ТХ-6	План расстановки технологического оборудования в осях 9...17 и Е...Д	10
ТХ-7	План разводки трубопроводов сжатого воздуха	11
ТХ-8	Схема разводки трубопроводов сжатого воздуха	12
ТХ-9	План разводки маслопроводов	13
ТХ-10	Схема разводки маслопроводов	14
ЭМ-1	Общие данные (начало)	15
ЭМ-2	Общие данные (окончание)	16
ЭМ-3	Принципиальная схема комплектной трансформаторной подстанции 1	17
ЭМ-4	Принципиальная схема комплектной трансформаторной подстанции 2	18
ЭМ-5	Принципиальная схема питающей сети комплектной трансформаторной подстанции 1 (начало)	19
ЭМ6	Принципиальная схема питающей сети комплектной трансформаторной подстанции 1 (окончание), комплектной трансформаторной подстанции 2 (начало)	20
ЭМ-7	Принципиальная схема питающей сети комплектной трансформаторной подстанции 2 (окончание)	21
ЭМ-8	Принципиальная схема распределительной сети 1ШР, 2ШР, 3ШР (начало)	22
ЭМ-9	Принципиальная схема распределительной сети 3ШР (окончание), 4ШР	23
ЭМ-10	Принципиальная схема распределительной сети 5ШР, 6ШР	24
ЭМ-11	Принципиальная схема распределительной сети 7ШР (начало)	25
ЭМ-12	Принципиальная схема распределительной сети 7ШР (окончание), 8ШР (начало)	26
ЭМ-13	Принципиальная схема распределительной сети 8ШР (продолжение)	27
ЭМ-14	Принципиальная схема распределительной сети 8 ШР (окончание), 9ШР, 10 (начало)	28
ЭМ-15	Принципиальная схема распределительной сети 10ШР (продолжение)	29
ЭМ-16	Принципиальная схема распределительной сети 10 ШР (окончание), 11ШР (начало)	30
ЭМ-17	Принципиальная схема распределительной сети 11ШР (окончание), 12ШР (начало)	31
ЭМ-18	Принципиальная схема распределительной сети 12ШР (окончание), 13ШР (начало)	32
ЭМ-19	Принципиальная схема распределительной сети 13ШР (окончание), 14ШР, 15ШР (начало)	33
ЭМ-20	Принципиальная схема распределительной сети 15ШР (окончание), ША, 1ПУ	34
ЭМ-21	Принципиальная схема распределительной сети 16ШР, 17ШР (начало)	35
ЭМ-22	Принципиальная схема распределительной сети 17ШР (окончание) 18ШР	36
ЭМ-23	Ящик управления 2ЯУ (1ЯУ, 3ЯУ...18ЯУ). Схема электрическая принципиальная управления	37
ЭМ-24	Ящик управления 2ЯУ, 1ЯУ (5ЯУ, 6ЯУ). Схема электрическая соединений	38
ЭМ-25	Ящик управления 3ЯУ (4ЯУ, 7ЯУ, 8ЯУ, 11ЯУ, 12ЯУ, 13ЯУ, 16ЯУ) Схема электрическая соединений	39
ЭМ-26	Ящик управления 10ЯУ (15ЯУ, 17ЯУ, 18ЯУ, 19ЯУ). Схема электрическая соединений	40
ЭМ-27	План расположения электрооборудования и прокладки электрических сетей на отм. 0.000 в осях 1...3, Б, 8, 8, 9, А...Б	41
ЭМ-28	План расположения электрооборудования и прокладки электрических сетей на отм. 0.000 в осях 1...9, А...Д	42
ЭМ-29	План расположения электрооборудования и прокладки электрических сетей в осях 1...9, Е...Д	43
ЭМ-30	План расположения электрооборудования и прокладки электрических сетей на отм. 0.000 в осях 9...17, А...Д	44
ЭМ-31	План расположения электрооборудования и прокладки электрических сетей на отм. 0.000 в осях 9...17, Е, А	45
ЭМ-32	План расположения электрооборудования и прокладки электрических сетей на отм. 0.000 в осях 15, 16, Е...Н на отм. 4.200 в осях 1...3, А...Б	46
ЭМ-33	План расположения электрооборудования и прокладки электрических сетей на отм. 3.000 в осях В...Д, 15...17	47
ЭМ-34	План расположения электрооборудования и прокладки электрических сетей на отм. 4.200 в осях 1...3, А...Б	48

ГИП	Коржавина			503-4-70.13.91 ТХ
Рук. бр.	Нажин			Автотранспортное предприятие на 100 грузовых автомобилей с частично закрытой стоянкой
				Производственный корпус — Стадия: РП; Лист: 1; Листов: 3
				Содержание альбома (начало) — Новосибирское арендное предприятие ГИПРОАВТОТРАНС

Инв. № подл. | Подпись и дата | Взам. инв. №

Альбом 2

№№ листов	Наименование и обозначение документов. Наименование листа	Стр.
ЭМ-35	План расположения электрооборудования и прокладки электрических сетей на отм. 4.200 в осях 9...14, А...Б, К...Л	49
ЭМ-36	План расположения электрооборудования и прокладки электрических сетей на отм. 4.200 в осях 14...17, Е...Ж	50
ЭМ-37	План расположения электрооборудования и прокладки электрических сетей на кровле	51
ЭМ-38	Спецификация оборудования	52
ЭМИ ВБ	Ведомость электромонтажных конструкций подлежащих изготовлению в МЭЗ	53
ЭМИ ВА	Ведомость изделий и материалов для изготовления электромонтажных конструкций и деталей в МЭЗ	53
ЭМ Л01	Комплектная трансформаторная подстанция 1 Опросный лист	54
ЭМ Л02	Комплектная трансформаторная подстанция 2 Опросный лист	55
ЭО-1	Общие данные План расположения электрооборудования и прокладки электрических сетей на отм. -0.400	56
ЭО-2	План расположения электрооборудования и прокладки электрических сетей на отм. 0.000 в осях 1...9, А...Д	57
ЭО-3	План расположения электрооборудования и прокладки электрических сетей на отм. 0.000 в осях 9...17, А...Д	58
ЭО-4	План расположения электрооборудования и прокладки электрических сетей на отм. 0.000 в осях 1...9, Д...Л	59
ЭО-5	План расположения электрооборудования и прокладки электрических сетей на отм. 0.000 в осях 9...17, Е...Л	60
ЭО-6	План расположения электрооборудования и прокладки электрических сетей на отм. 4.200, 3.000	61
ЭО-7	Ведомость узлов установки электрического оборудования на плане расположения	62
ЭО-8	Принципиальная схема питающей сети	63
ЭОИВ	Ведомость электромонтажных конструкций подлежащих изготовлению в МЭЗ	64
ЭОИВА	Ведомость изделий и материалов для изготовления электромонтажных конструкций и деталей в МЭЗ	64
СС-1	Общие данные. Схема организации связи	65
СС-2	План сетей комплексной связи, радиофикации и громкоговорящей связи	66
АПЖ-1	Общие данные (начало)	67
АПЖ-2	Общие данные (окончание)	68
АПЖ-3	Схема принципиальная автоматической установки пенного пожаротушения (начало)	69
АПЖ-4	Схема принципиальная автоматической установки пенного пожаротушения (окончание)	70
АПЖ-5	План станции пожаротушения. Спецификация (начало)	71
АПЖ-6	Спецификация станции пожаротушения (продолжение)	72
АПЖ-7	Спецификация станции пожаротушения (окончание)	73
АПЖ-8	Схема аксонометрическая станции пожаротушения	74
АПЖ-9	Установочный чертеж бака по серии 5.904-43	75
АПЖ-10	Схема узла управления дренчерной установкой	76
АПЖ-11	с электропуском Ду100	
АПЖ-12	Спецификация узла управления дренчерной установкой с электропуском Ду100	77
АПЖ-13	Установочный чертеж шайбы дроссельной	78
АПЖ-14	Установочный чертеж панели для манометров электроконтактных. Узел установки СДУ	79
АПЖ-15	План размещения трубопроводов пожаротушения в секциях № 1,2. Разрез 1-1	80
АПЖ-16	Спецификация секций №1,2 сечения „а-а", „б-б", узел I	81
АПЖ-17	План прокладки питающих трубопроводов. Узел II	82
АПЖ-18	Питание токоприемников. Схема электрическая принципиальная	83
АПЖ-19	Шкаф управления 1ш (ш 5929-4274 УХЛ 4) Схема электрическая принципиальная	84
АПЖ-20	Ящик управления 1Я (Я 5923-3774 УХЛ 4) Схема электрическая принципиальная	85
АПЖ-21	Ящик управления 1Я (Я 5923-3774 УХЛ 4) Схема электрическая принципиальная. Перечень элементов	86
АПЖ-22	Шкаф управления 2ш (ш 5105-3044 УХЛ 4) Схема электрическая принципиальная	87
АПЖ-23	Шкаф управления 2ш (ш 5105-3044 УХЛ 4) Схема электрическая принципиальная	88

ГИП	Кортовцев			503-4-70.13.91-ТХ	
Рук. бр.	Ножин			Автотранспортное предприятие на 100 грузовых автомобилей с частично закрытой стоянкой	
				Производственный корпус	Стадия: Рп; Лист: 2; Листов:
				Содержание альбома (продолжение)	Новосибирское арендное предприятие ГИПРОАВТОТРАНС

Копировал Формат А2

Инв. № подл. | Подпись и дата | Взам. инв. №

Альбом 2

№№ листов	Наименование и обозначение документов Наименование листа	Стр.
АПЖ-23	Ящик управления 2Я (Я9004-3044АУХЛ4). Схема электрическая принципиальная	89
АПЖ-24	Ящик управления 3Я (Я9012-3074АУХЛ4). Схема электрическая принципиальная	90
АПЖ-25	Ящик управления 3Я (Я9012-3074АУХЛ4). Схема электрическая принципиальная. Перечень элементов	91
АПЖ-26	Ящик сигнализации 4Я (Я9505-2044АУХЛ4). Схема электрическая принципиальная	92
АПЖ-27	Шкаф управления 1Ш (Ш5929-4274УХЛ4) Ящик управления 1Я (Я5923-3774УХЛ4). Схемы соединений	93
АПЖ-28	Шкаф управления 2Ш (Ш5105-3044УХЛ4). Схема соединений	94
АПЖ-29	Ящик управления 2Я (Я9004-3044АУХЛ4). Схема соединений	95
АПЖ-30	Ящик управления 3Я (Я9012-3074АУХЛ4). Ящик сигнализации 4Я (Я9505-2044АУХЛ4). Схемы соединений	96
АПЖ-31	Станция пожаротушения Размещение электрооборудования. Прокладка электропроводок	97
АПЖ-32	Спецификация оборудования к листу 31	98
АПЖ-33	План на отм. 0.000 в осях 15-17, Ж-Л. Размещение электрооборудования Прокладка электропроводок	99
АПЖ-34	План на отм. 0.000 в осях 1-17, А-Л. Размещение электрооборудования. Прокладка электропроводок	100
АПЖ-35	Фрагменты 1 и 2 плана на отм. 0.000. Разрез 1-1. Размещение электрооборудования. Прокладка электропроводок	101
АПЖ-36	Спецификация оборудования к листам 33...35	102

№№ листов	Наименование и обозначение документов Наименование листа	Стр.
АПЖ-37...40	Схема электрическая подключений	103-106
АПЖ-41...42	Кабельный журнал	107-108
АПЖ-43...44	Защитный кожух для установки кнопки типа КУ-91	109-110
АПЖ-45	Крепление извещателя ИПЗ-4 к стене Кронштейн	(111)

ГИП	Масленников			503-4-70.13.91 -ТХ
Рук. гр.	Ножин			Автотранспортное предприятие на 100 грузовых автомобилей с частично закрытой стоянкой
				Производственный корпус — Стадия: РП; Лист: 3; Листов:
				Содержание альбома (окончание) — Новосибирское арендное предприятие ГИПРОАВТОТРАНС

Инв. № подл. | Подпись и дата | Взам. инв. №

Копировал Дь- Формат А2

Альбом 2

Ведомость основных комплектов рабочих чертежей

Обозначение	Наименование	Примечание
ГП	Генеральный план	
ТХ	Технология производства	
АПЖ	Автоматическое пожаротушение	
АТХ	Автоматизация технологии производства	
АОВ	Автоматизация отопления, вентиляции	
АВК	Автоматизация водопровода, канализации	
ЭС	Электроснабжение	
ЭО	Электрическое освещение	
ЭМ	Силовое электрооборудование	
АР	Архитектурные решения	
КЖ	Конструкции железобетонные	
КМ	Конструкции металлические	
ОВ	Отопление, вентиляция	
ВК	Внутренние водопровод и канализация	
СС	Связь и сигнализация	

Ведомость рабочих чертежей основного комплекта ТХ

Лист	Наименование	Примечание
1	Общие данные	
2	Компоновочный план	
3	План расстановки технологического оборудования в осях 1...9 и А...Д	
4	План расстановки технологического оборудования в осях 1...9 и Е...А	
5	План расстановки технологического оборудования в осях 9...17 и А...Д	
6	План расстановки технологического оборудования в осях 9...17 и Е...А	
7	План разводки трубопроводов сжатого воздуха	
8	Схема разводки трубопроводов сжатого воздуха	
9	План разводки маслопроводов	
10	Схема разводки маслопроводов	

Ведомость ссылочных и прилагаемых документов

Обозначение	Наименование	Примечание
	Ссылочные документы	
Серия 4.904-69	Детали крепления сантехнических приборов и трубопроводов	
	Прилагаемые документы	
ТХ.СО Альбом	Спецификация оборудования	
ТХ.ВМ Альбом	Ведомость потребности в материалах	

Условные обозначения

—ММД— Трубопровод свежих моторных масел для дизельных двигателей

—ММК— Трубопровод свежих моторных масел для карбюраторных двигателей

—ТМ— Трубопровод свежих трансмиссионных масел

—ОМ— Трубопровод отработанных масел

—Д— Трубопровод дыхательный

—▷◁— Вентиль запорный муфтовый

—▷◁— Вентиль мембранный с электромагнитным приводом

Водосборник

Типовой проект разработан в соответствии с действующими нормами и правилами и предусматривает мероприятия, обеспечивающие взрывную, взрывопожарную и пожарную безопасность при эксплуатации здания

Главный инженер проекта Масленников Г.М.

Привязан

Инв. №

ГИП	Масленников	
Рук. гр.	Бобрышов	
Н. контр.	Мазурин	
Рук. сек.	Мазурин	
Инж.	Ладыгина	

503-4-70.13.91 ТХ

Автотранспортное предприятие на 100 грузовых автомобилей с частично закрытой стоянкой

Производственный корпус

Стадия	Лист	Листов
РП	1	10

Общие данные

Новосибирское арендное предприятие ГИПРОАВТОТРАНС

Инв. № подл. | Подп. и дата | Взам. инв. №

Копировал

Формат А2

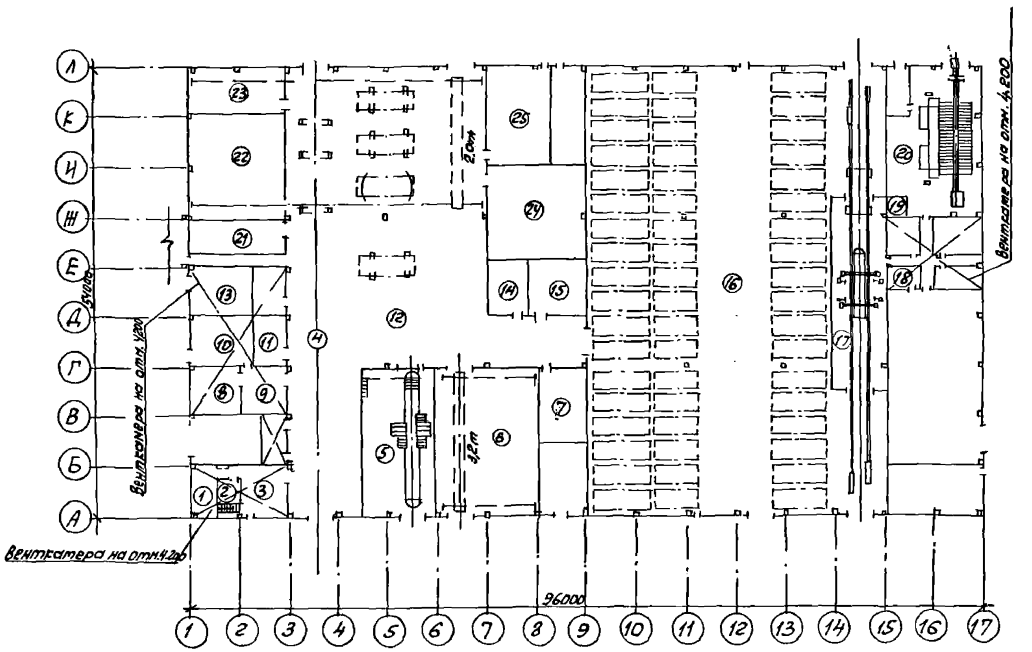

Экспликация помещений

Номер по плану	Наименование	Площадь, м²	Категория производства по взрывной, взрывопожарной и пожарной опасности
1	Зарядная	19,4	А/В-I
2	Кислотная	8,6	В/п-IIа
3	Участок ремонта аккумуляторов	34,4	Д/не норм
4	Участок ТО-1	324,0	В/не норм
5	Участок углубленной диагностики	150,1	В/не норм
6	Сварочно-кузнечный участок	219,0	Г/не норм
7	Компрессорная	51,4	Д/не норм
8	Шиноремонтный участок	37,2	В/п-I
9	Шинонтажный участок	32,0	В/не норм
10	Склад шин	46,2	В/п-IIа
11	Участок ОГМ	23,0	Д/не норм
12	Участок ТО-2 и ТР	796,8	В/не норм
13	Склад масел	46,2	В/п-I
14	Центр управления производством и мастер	29,7	
15	ИРК и промкладовая	37,4	Д/не норм
16	Закрытая стоянка на 45 автомобилей	1783,1	В/не норм
17	Участок мойки	155,5	Д/не норм
18	Склад пенополиуритана		В/п-IIа
19	Операторская	9,0	
20	Окрасочный участок	184,6	Б/В-Iа
21	Участок мойки агрегатов	42,4	Д/не норм.
22	Участок слесарно-механический и агрегатный	145,5	Д/не норм.
23	Участок ремонта электрооборудования и приборов питания	67,1	Д/не норм.
24	Склад запасных частей, агрегатов и материалов	145,2	В/п-IIа
25	Деревообрабатывающий и обойный участок	96,7	В/п-IIа

ГИП	Масленников		503-4-70.13.91 -ТХ
Рук. бр.	Мошин		Автотранспортное предприятие на 100 грузовых автомобилей с частично закрытой стоянкой
Рук. сек.	Мазурин		
Инж.	Гладышева		Производственный корпус — Стадия: РП; Лист: 2; Листов:
			Компоновочный план — Новосибирское арендное предприятие ГИПРОАВТОТРАНС

Привязан

Инв. №

Копировал Др. Формат А2

Альбом 2

Инв. № подл. | Подп. и дата | Взам. инв. №

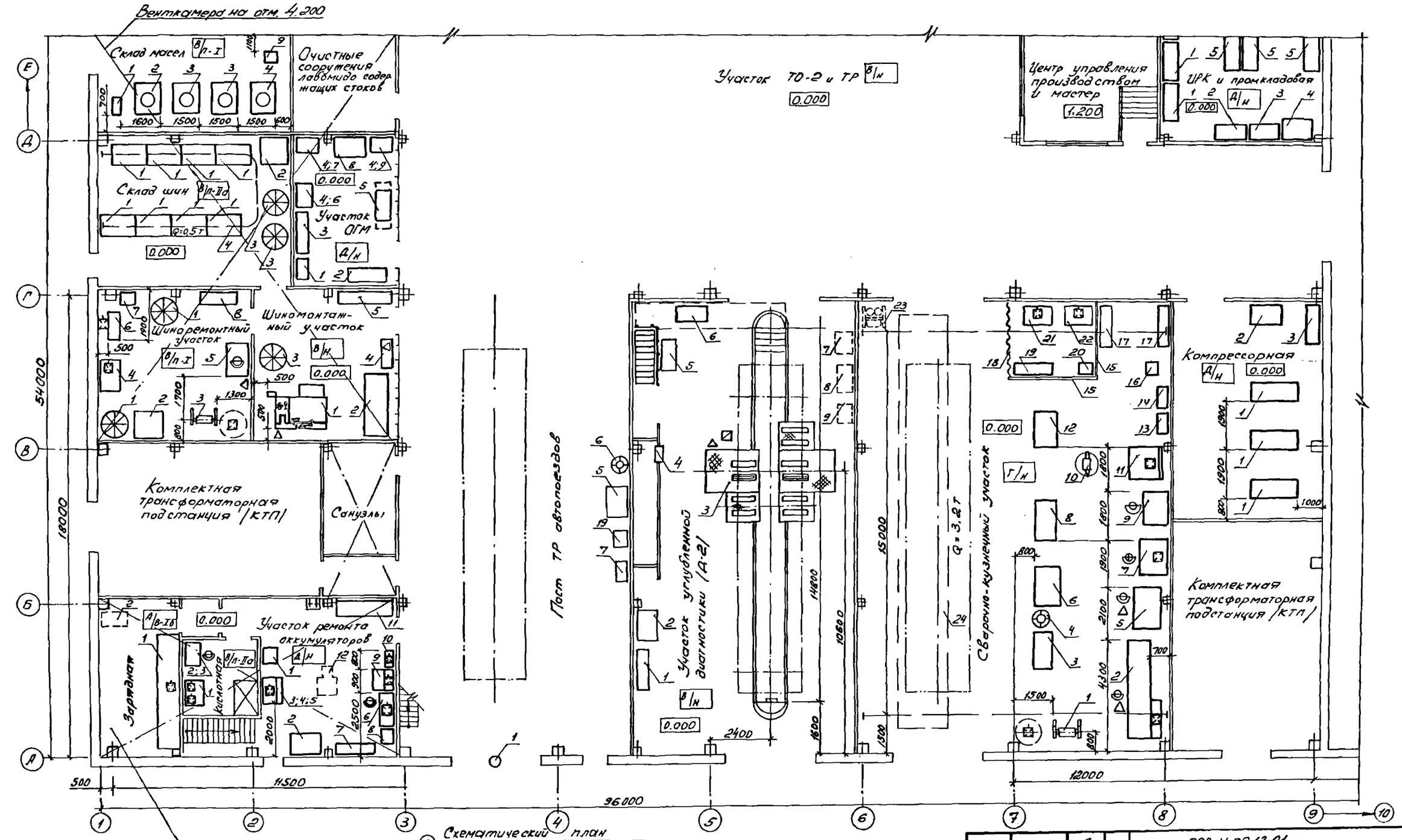

ГИП	Масленико		503-4-70.13.91 - ТХ
Рук.бр.	Бояршинов		Автотранспортное предприятие на 100 грузовых автомобилей с частично закрытой стоянкой
Рук.сек.	Мазурин		Производственный корпус
Вед.инж.	Сальников		Стадия: РП; Лист: 3; Листов:
Привязан			План расстановки технологического оборудования в осях 1...9 и А...Д
Инв.№			Новосибирское арендное предприятие ГИПРОАВТОТРАНС

Копировал

Формат А2

Альбом 2

Инв.№ подл. | Подп. и дата | Взам.инв.№ | Гл.спец. стр. Стрехнин | Гл.спец. АР Серебров | Рук.зв ОВ Орехова | Рук.зв ВК Горнес | Рук.зв ЭО Ивенская

Альбом 2

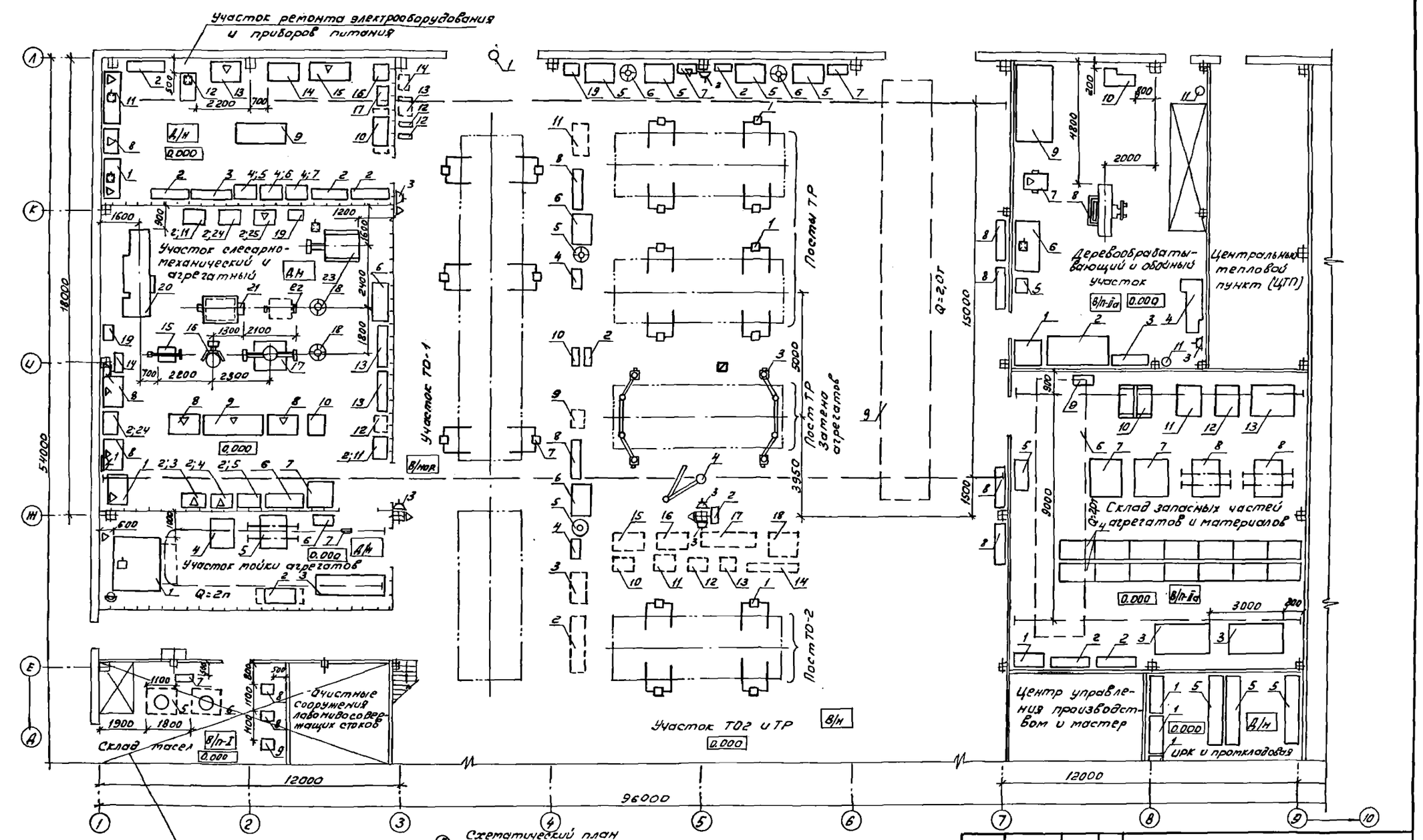

ГИП	Масленников		
Рук. бр.	Ножин		
Рук. сек.	Мазурин		
Нач. отд.	Сальников		

привязан

Инв. №

503-4-70.13.91 ТХ

Автотранспортное предприятие на 100 грузовых автомобилей с частично закрытой стоянкой

Производственный корпус

Стадия	Лист	Листов
РП	4	

План расстановки технологического оборудования в осях 1...9 и Е...А

Новосибирское филиальное предприятие Гипроавтотранс

Копировал

Формат А2

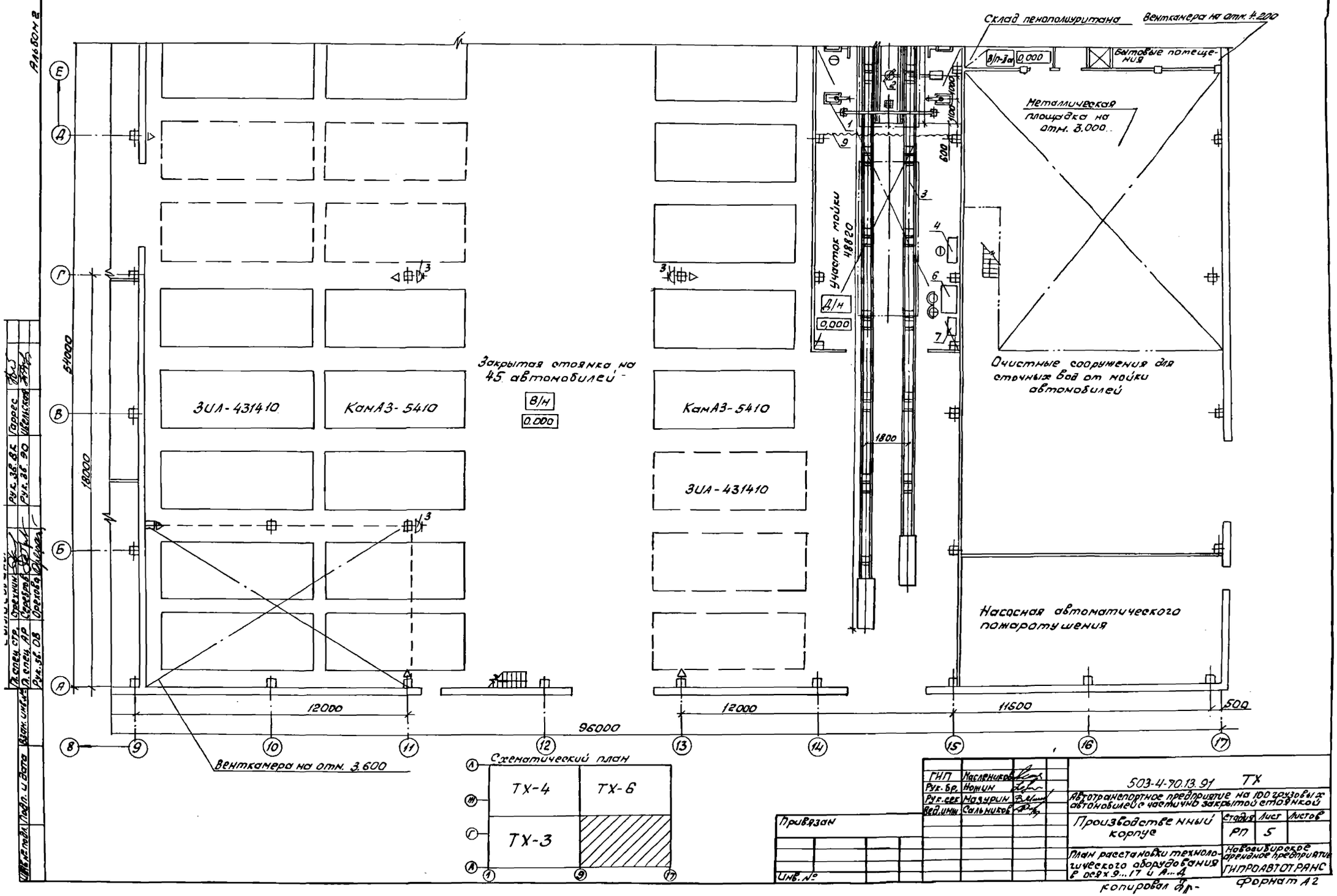
Альбом 2
Склад пенополиуритана
Венткамера на отм. 4.200
Бытовые помещения
Металлическая площадка на отм. 3.000
Участок мойки 48820
Д/Н
0,000
Очистные сооружения для сточных вод от мойки автомобилей
Закрытая стоянка на 45 автомобилей
В/Н
0.000
ЗИЛ-431410
КамАЗ-5410
КамАЗ-5410
ЗИЛ-431410
Насосная автоматического пожаротушения
Венткамера на отм. 3.600
54000
18000
12000
12000
11500
500
96000
1800
Схематический план
ТХ-4
ТХ-6
ТХ-3
ГИП Масленников
Рук. бр. Ножин
Рук. сек. Мазурин
Вед. инж. Сальников
Привязан
Инв. №
503-4-70.13.91 ТХ
Автотранспортное предприятие на 100 грузовых автомобилей с частично закрытой стоянкой
Производственный корпус
Стадия РП
Лист 5
Листов
План расстановки технологического оборудования в осях 9...17 и А...Д
Новосибирское арендное предприятие ГИПРОАВТОТРАНС
Копировал
Формат А2
Пл. спец. стр. Стрехнин
Пл. спец. АР Серебров
Рук. зв. ОВ Орехова
Рук. зв. ВК Гаррес
Рук. зв. 90 Ивельская
Взам. инв. №
Подп. и дата
Инв. № подл.

Альбом 2

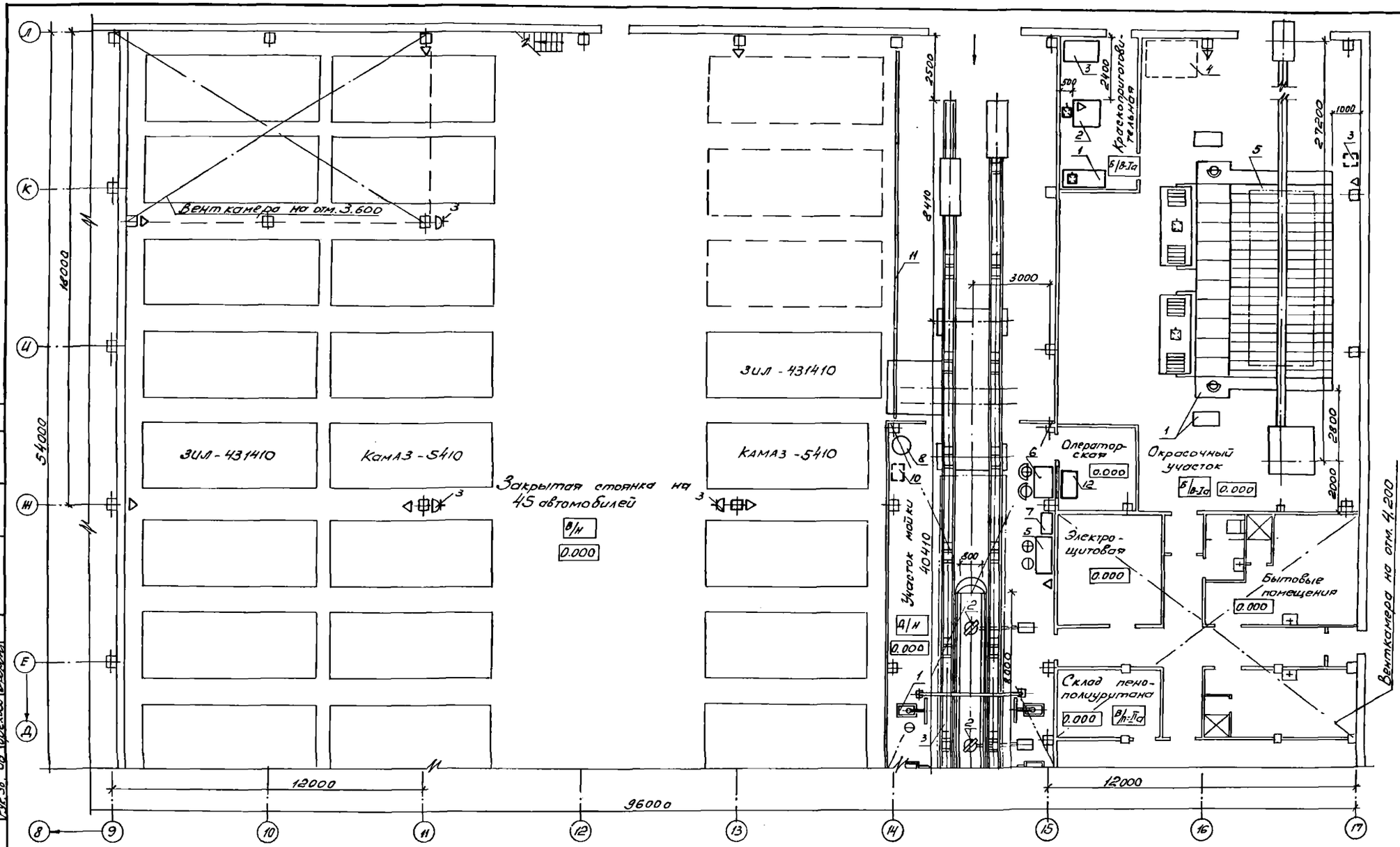

Схематический план

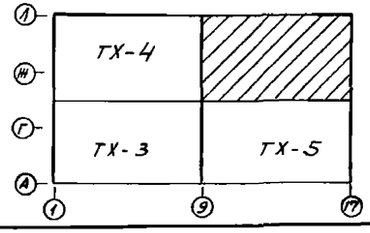

ГИП	Масленников	
Рук. бр.	Бобриков	
Рук. сек.	Мазурин	
Вед. инж.	Сальников	

Привязан

Инв. №

503-4-70.13.91 ТХ

Автотранспортное предприятие на 100 грузовых автомобилей с частично закрытой стоянкой

Производственный корпус

Стадия	Лист	Листов
РП	6	

План расстановки технологического оборудования в осях 9...17 и Е...Л

Новосибирское арендное предприятие Гипроавтотранс

Копировал

Формат А2

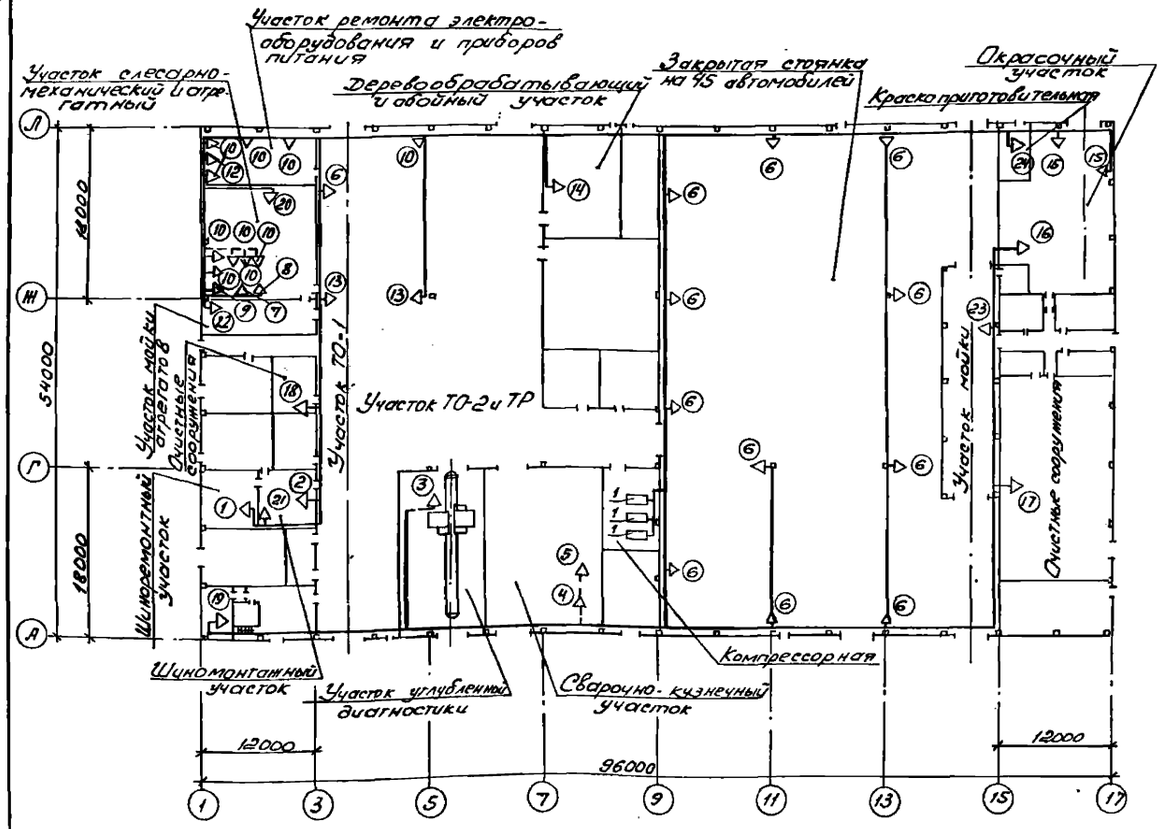

Потребители сжатого воздуха

Наименование участков	NN точек	Назначение	Кол. участков
Шиноремонтный участок	1	К ванне 5054	1
Шиномонтажный участок	2	Для накачки шин	1
	21	К стенду Ш-515	1
Участок углубленной диагностики	3	К стенду К-497	1
Сварочно-кузнечный участок	4	К стенду 3133	1
	5	К ванне 5055	1
Закрытая стоянка на 45 автомобилей	6	Для подкачки шин	11
Участок слесарно-механический и агрегатный	7	К стенду Р-207	1
	8	К стенду Р-724	1
	9	К стенду К-245	1
	10	Для обдува деталей	5
	20	К прессу Р-335	1
Участок ремонта электрооборудования и приборов питания	10	Для обдува деталей	4
	12	К установке К-262	1
Участок ТО-1	6	Для подкачки шин	1
	13	К пневмоинструменту	1
Участок ТО-2 и ТР	13	К пневмоинструменту	1
	10	Для обдува деталей	1
Деревообрабатывающий и обойный участок	14	К стенду 3171	1
Окрасочный участок	15	К установке „Радуга"-0,63П	2
	16	К очистным сооружениям	1
	17	К очистным сооружениям	1
	18	К очистным сооружениям	1
	19	К реагентной	1
Участок мойки	23	К установке М203	1
Участок мойки агрегатов	22	К установке М-316	1
Краскоприготовительная	24	К мешалке ПЛ.826.054.00.000	1

ГИП	Масленников		503-4-70.13.91 ТХ
Рук. гр.	Бобрышев		Автотранспортное предприятие на 100 грузовых автомобилей с частично закрытой стоянкой
Рук. сек.	Мазурин		Производственный корпус
Вед. инж.	Сальников		Стадия: РП; Лист: 7; Листов:
Инж.	Гладышева		План разводки трубопроводов сжатого воздуха
			Новосибирское арендное предприятие РИПРОАВТОТРАНС

Привязан

Инв. №

Копировал Лия Формат А2

Инв. № подл. | Подп. и дата | Взам. инв. №

Альбома

Узел присоединения ответвлений к магистральному трубопроводу

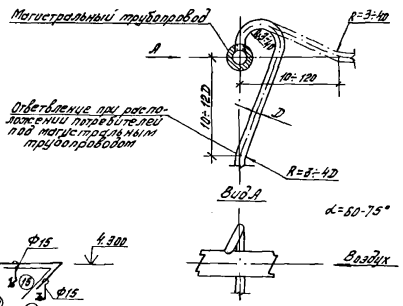

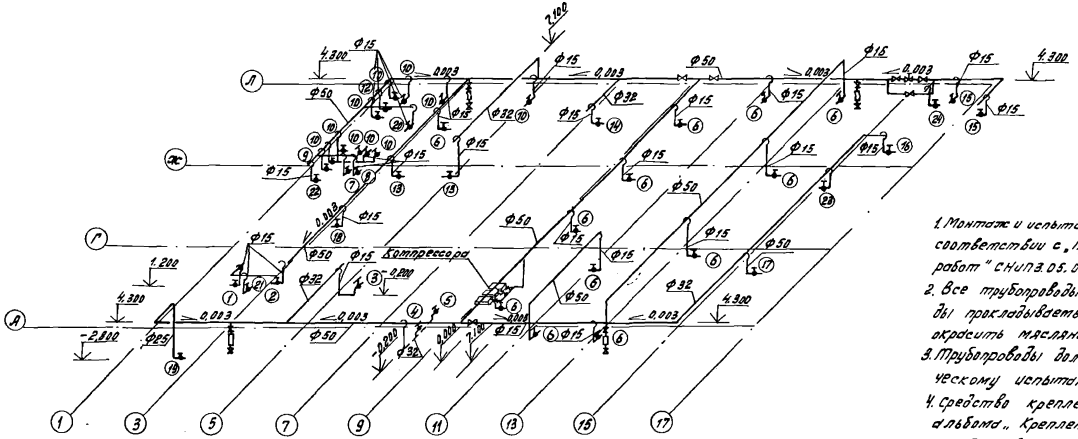

1. Монтаж и испытание воздухопроводов производить в соответствии с „Правилами производства и приемки работ" СНиП 3.05.05-84.
2. Все трубопроводы покрыть грунтом ФЛ-03К. Трубопроводы прокладываемые в здании на стенах и колоннах окрасить масляной краской в голубой цвет
3. Трубопроводы должны быть подвергнуты гидравлическому испытанию на прочность, давление 15кгс/см²
4. Средство крепления трубопроводов принять из альбома „Крепление сантехнических приборов и трубопроводов" серия 4.904-69.

ГИП	Масленников		503-4-70.13.91 ТХ
Рук. бр.	Бояршинов		Автотранспортное предприятие на 100 грузовых автомобилей с частично закрытой стоянкой
Рук. сек.	Мазурин		
Вед. инж.	Сальников		Производственный корпус
Инж.	Гладышева		Схема разводки трубопроводов сжатого воздуха

Стадия	Лист	Листов
РП	8	

Новосибирское арендное предприятие ГИПРОАВТОТРАНС

Привязан

Инв. №

Инв. № подл. | Подпись и дата | Взам. инв.

копировал Муртазина

Формат А2

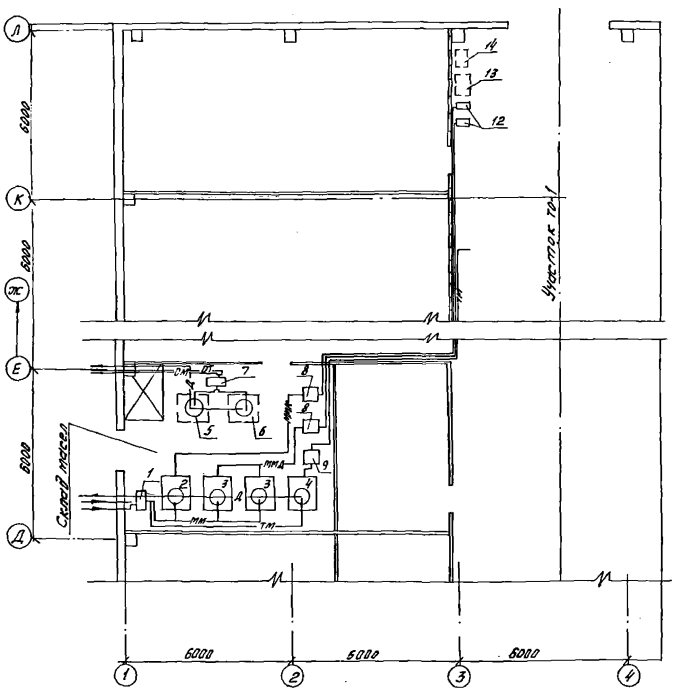

Экспликация технологического оборудования

№№ п/п	Наименование	Модель, марка	Краткая характеристика	Количество
	Склад масел			
1	Насос шестеренный для перекачки свежих моторных и трансмиссионных масел	Ш5-25-3,6/4 Исп. У3	Производительность 3,6 м³/ч, N=2,2 кВт	1
2	Резервуар для моторных масел для карбюраторных двигателей	С-203* ГИАТ	Вместимость 1 м³	1
3	Резервуар для свежих моторных масел для дизельных двигателей	С-203* ГИАТ	Вместимость 1 м³	2
4	Резервуар для свежих трансмиссионых масел	С-203* ГИАТ	Вместимость 1 м³	1
5	Резервуар для отработанных моторных масел	С-203* ГИАТ	Вместимость 1 м³	1
6	Резервуар для отработанных трансмиссионных масел	С-203* ГИАТ	Вместимость 1 м³	1
7	Насос шестеренный для откачки отработанных масел	Ш5-25-3,6/4 Исп. У3	Производительность 3,6 м³/ч	1
8	Насосная установка к маслораздаточной колонке	3106	Производительность 10 л/мин	2
9	Установка для заправки трансмиссионным маслом	31196	Производительность 10 л/мин	1
	Участок ТО-1			
12	Установка маслораздаточная	С-228	Производительность 10 л/мин.	1
13	Установка для сбора отработанного масла (передвижная)	С-508		1
14	Нагнетатель смазки (передвижной)	С-321		1

ГИП	Масленников		503-4-70.13.91 -ТХ
Рук. бр.	Бояршинов		Автотранспортное предприятие на 100 грузовых автомобилей с частично закрытой стоянкой
Рук. сек.	Мазурин		
Вед. инж.	Сальников		Производственный корпус
Инж.	Гладышева		План разводки маслопроводов

Стадия	Лист	Листов
РП	9	

Новосибирское ареновое предприятие ГИПРОАВТОТРАНС

Привязан

Инв. №

Инв. № подл. | Подпись и дата | Взам. инв. №

Формат А2

Копировал Муртазина

1. Трубопроводы, прокладываемые под полом изолировать в соответствии с ГОСТ 9.015-74* "Подземные сооружения. Общие технические требования."
2. Трубопроводы в зависимости от назначения окрасить в различные цвета.
3. Испытание трубопроводов после монтажа производить в соответствии с указаниями главы СНиП 3.05.05-84 "Технологическое оборудование и технологические трубопроводы."

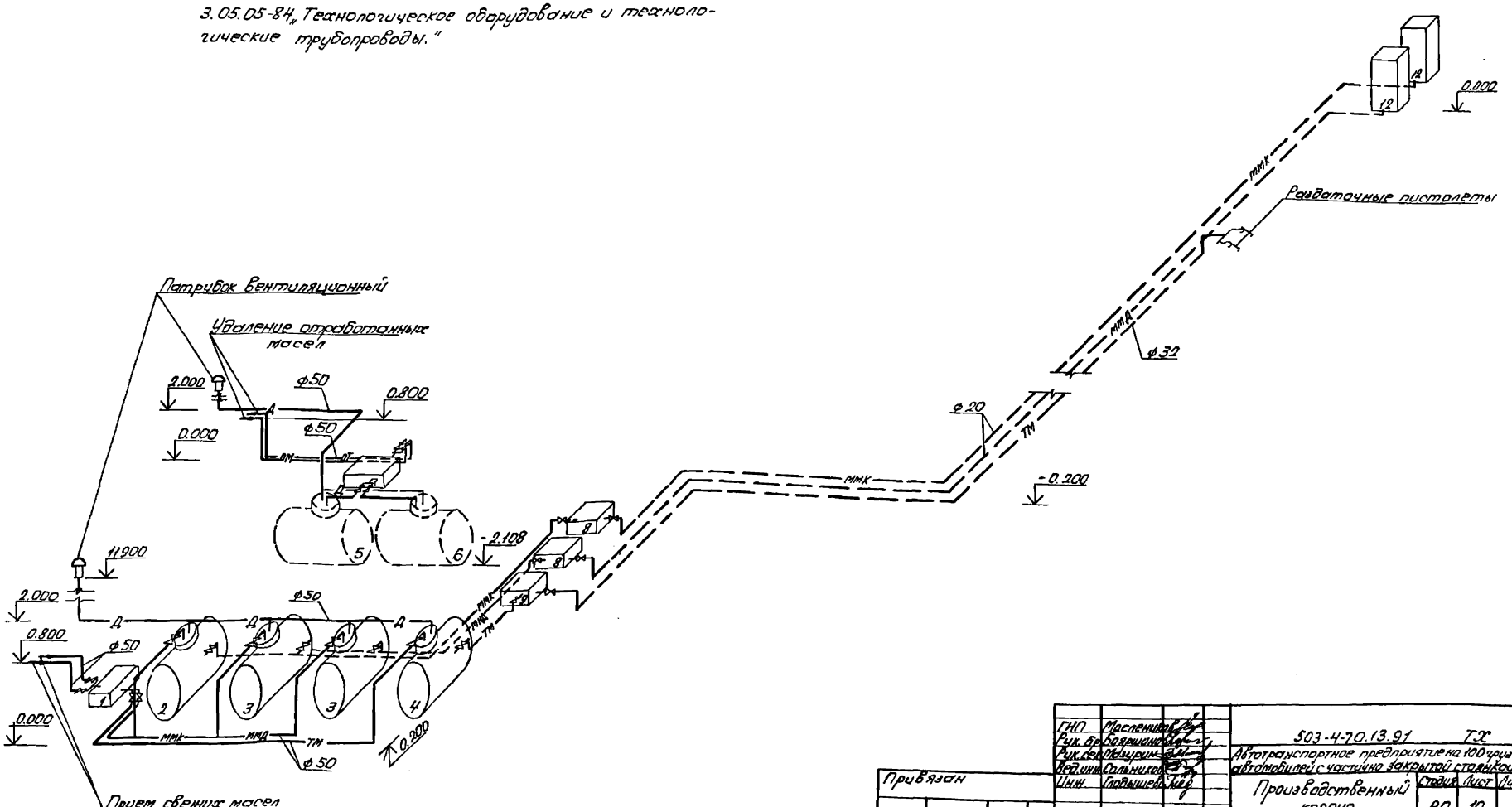

		ГИП	Масленников	503-4-70.13.91 ТХ	
		Рук. гр.	Бобарыкин	Автотранспортное предприятие на 100 грузовых автомобилей с частично закрытой стоянкой	
		Рук. сект.	Мазурин		
		Вед. инж.	Сальников	Производственный корпус	Стадия: РП; Лист: 10; Листов:
		Инж.	Ульянцев	Схема разводки маслопроводов	Новосибирское арендное предприятие ГИПРОАВТОТРАНС

Привязан

Инв. №

Инв. № подл. | Подпись и дата | Взам. инв. №

Ведомость рабочих чертежей основного комплекта ЭМ

начало

Лист	Наименование	Примечание
1	Общие данные (начало)	
2	Общие данные (окончание)	
3	Принципиальная схема комплектной трансформаторной подстанции 1	
4	Принципиальная схема комплектной трансформаторной подстанции 2	
5	Принципиальная схема питающей сети комплетной трансформаторной подстанции 1 (начало)	
6	Принципиальная схема питающей сети комплектной трансформаторной подстанции 1 (окончание) комплектной трансформаторной подстанции 2 (начало)	
7	Принципиальная схема питающей сети комплектной трансформаторной подстанции 2 (окончание)	
8	Принципиальная схема распределительной сети 1ШР, 2ШР, 3ШР (начало)	
9	Принципиальная схема распределительной сети 3ШР (окончание), 4ШР	
10	Принципиальная схема распределительной сети 5ШР, 6ШР	
11	Принципиальная схема распределительной сети 7ШР (начало)	
12	Принципиальная схема распределительной сети 7ШР (окончание), 8ШР (начало)	
13	Принципиальная схема распределительной сети 8ШР (продолжение)	
14	Принципиальная схема распределительной сети 8ШР (окончание); 9ШР, 10ШР (начало)	
15	Принципиальная схема распределительной сети 10ШР (продолжение)	
16	Принципиальная схема распределительной сети 10ШР (окончание), 11ШР (начало)	
17	Принципиальная схема распределительной сети 11ШР (окончание)	

продолжение

Лист	Наименование	Примечание
	12ШР (начало)	
18	Принципиальная схема распределительной сети 12ШР (окончание), 13ШР (начало)	
19	Принципиальная схема распределительной сети 13ШР (окончание); 14ШР, 15ШР (начало)	
20	Принципиальная схема распределительной сети 15ШР (окончание), ША, 1ПУ	
21	Принципиальная схема распределительной сети 16ШР, 17ШР (начало)	
22	Принципиальная схема распределительной сети 17ШР (окончание), 18 ШР	
23	Ящик управления 2ЯУ (1ЯУ, 3ЯУ... 18ЯУ). Схема электрическая принципиальная управления	
24	Ящик управления 2ЯУ, 1ЯУ (5ЯУ, 6ЯУ) Схема электрическая соединений	
25	Ящик управления 3ЯУ (4ЯУ, 7ЯУ, 8ЯУ, 11ЯУ, 12ЯУ, 13ЯУ, 16ЯУ). Схема электрическая соединений	
26	Ящик управления 10ЯУ (15ЯУ, 17ЯУ, 18ЯУ, 19ЯУ). Схема электрическая соединений.	
27	План расположения электрооборудования и прокладки электрических сетей на отм. 0.000 в осях 1...3; Б-В; 8-9; А...Б.	
28	План расположения электрооборудования и прокладки электрических сетей на отм. 0.000 в осях 1...9; А-Д	
29	План расположения электрооборудования и прокладки электрических сетей в осях 1...9; Е...Л	
30	План расположения электрооборудования и прокладки электрических	

окончание

Лист	Наименование	Примечание
	сетей на отм. 0.000 в осях 9...17; А...Д	
31	План расположения электрооборудования и прокладки электрических сетей на отм. 0.000 в осях 9...17, Е...Л	
32	План расположения электрооборудования и прокладки электрических сетей на отм. 0.000 в осях 15, Ж; на отм. 4.200 в осях 1...3, А...Б	
33	План расположения электрооборудования и прокладки электрических сетей на отм. 3.000 в осях В...Л, 15...17	
34	План расположения электрооборудования и прокладки электрических сетей на отм. 4.200 в осях 1...3, Г...Е	
35	План расположения электрооборудования и прокладки электрических сетей на отм. 4.200 в осях 9...11, А...Б, К...Л	
36	План расположения электрооборудования и прокладки электрических сетей на отм. 4.800 в осях 14...17 и Е...Ж	
37	План расположения электрооборудования и прокладки электрических сетей на кровле	
38	Спецификация оборудования	

Альбом 2

Инв. № подл. | Подпись и дата | Взам. инв. №

Рабочие чертежи основного комплекта марки ЭМ выполнены в соответствии с действующими строительными нормами и правилами и предусматривают технические решения, обеспечивающие взрывную, взрывопожарную и пожарную безопасность при соблюдении установленных правил безопасности эксплуатации здания

Главный инженер проекта Масленников Г.Л.

Инв. №			
ГИП	Масленников		
Рук. бр.	Ножин		
Зав. сект.	Ивельская		
Инж.	Белоглазова		
Инж.	Шведова		

Привязан

503-4-70.13.91 ЭМ

Автотранспортное предприятие на 100 грузовых автомобилей с частично закрытой стоянкой

Производственный корпус	Стадия	Лист	Листов
	РП	1	38

Общие данные (начало)

Новосибирское арендное предприятие ГИПРОАВТОТРАНС

Копировал Бр. Формат А2

Альбом 2

Ведомость ссылочных и прилагаемых документов (начало)

Обозначение	Наименование	Примечание
	Ссылочные документы	
т.п. 5.407-56 вып.01 1984г.	Установка распределительных щитов ЩО70-1, ЩО70-2, ЩО70М и распределительных шкафов серий ШРС1, СПН75, СПА77 и ШР11	
т.п. 5.407-116 вып.01	Установка одиночных электромагнитных пускателей серии ПМЛ (исполнение Iр54)	
т.п. 5.407-88 1987г.	Установка конструкций для прокладки кабелей	
т.п. 5.407-49 вып.01.2 1983г	Прокладка кабелей и проводов на лотках типа НЛ	
т.п. 5.407-115 вып.1 1990г.	Устройство комплектных гибких токопроводов к электроталям 0,25-8 тонн	
т.п. 5.407-11. 1980	Заземление и зануление электроустановок	
т.п. 5.407-129 А474Х вып.1.0 1990г	Прокладка проводов в поливинилхлоридных (ПВХ) трубах в производственных помещениях	
т.п. 5.407-22 А430Х вып.0.1 1981г	Прокладка проводов и кабелей в стальных трубах	
А629А	Установка взрывозащищенных электроаппаратов и присоединение к ним во взрывоопасных зонах, 1980е.	
т.п. 5.407-117 А470Х 1990г	Установка ящиков с рубильниками и предохранителями. Узлы и изделия	
т.п. 5.407-118 А471Х	Установка ящиков управления серии А5000. Узлы и изделия	
т.п. 5.407-108 А256	Прокладка троллейного шинопровода ШТР4-100 переменного тока на 100 А	
т.п. А630А 1980г	Прокладка кабелей силовых сетей во взрывоопасных зонах	
т.п. А632	Присоединение к взрывозащищенным электродвигателям	
ВСН.332-74	Инструкция по монтажу электрооборудования силовых и осветительных сетей взрывоопасных зон	

(окончание)

Обозначение	Наименование	Примечание
	Прилагаемые документы	
ЭН.СО	Спецификация оборудования	Альбом 7
ЭМЦ.ВБ	Ведомость электромонтажных конструкций, подлежащих изготовлению в МЭЗ	Альбом 2
ЭМЦ.ВБ	Ведомость изделий и материалов для изготовления электромонтажных конструкций и деталей в МЭЗ	Альбом 2
ЭМ.ЛО1	Комплектная трансформаторная подстанция 1. Опросный лист	Альбом 2
ЭМ.ЛО2	Комплектная трансформаторная подстанция. Опросный лист	Альбом 2

Ведомость основных комплектов рабочих чертежей

Обозначение	Наименование	Примечание
ЭМ	Силовое электрооборудование	
ЭО	Электрическое освещение	
СС	Связь и сигнализация	
АПЖ	Автоматическая пожарная сигнализация	

Основные показатели (начало)

Напряжение питающей сети		6/10 и 0,4 кв
Категория электроприемников		1,3
Установленная мощность		687,78 квт
Установленная мощность, для нагревательных цепей		—
Расчетная мощность		250 квт
Источник электроснабжения		Комплектная трансформаторная подстанция №1 комплектная трансформаторная подстанция №2
Учет электроэнергии		На стороне 0,4 квт. комплектной трансформаторной подстанции №1 и №2
Cos φ	КТП №1	0,933
	КТП №2	0,947
Годовое число часов использования		2250 для освещения 3200 для силы
Годовой расход электроэнергии МВТ-час		1085

(окончание)

Способ прокладки сети	Открыто по стенам с креплением скобами, по конструкциям, в трубах скрыто в полу в стальных и полиэтиленовых трубах, в канале, в экструзионных панелях
Силовые шкафы	Серии ШР11
Пусковые аппараты	Магнитные пускатели серии ПМЛ, шкафы управления комплектной поставки с технологическим оборудованием
Защита кабельной сети от механических повреждений	Поливинилхлоридной и стальной трубой на высоту 2м от пола

Защитное зануление и заземление

Заземление электрического, технологического оборудования, трубопроводов и вентиляторов выполнить согласно СНиП 3.05-06-85 и ПУЭ. Зануление подлежат металлические корпуса электрооборудования электродвигателей, распределительных шкафов и т.д. Вторичные обмотки понижающих трансформаторов. Зануляющими проводниками являются четвертые жилы кабелей, специальный нулевой провод, строительные и кабельные конструкции, полоса 25×4, проходы, полосы и перекрытия выполнить в отрезках водогазопроводных труб ду=50 мм ГОСТ 3262-75 с последующим их уплотнением.
При последовательном питании, токоприемников (в цепочку) нулевые жилы кабелей до присоединения к заземляющему болту аппарата соединить между собой неразъемным соединением (сваркой, опрессовкой и т.д.) во избежание разрыва цепи заземления при выполнении ремонтных работ. Металлическое обрамление канала присоединить к арматуре колонны в осях Б, В, 1, В, 9, А и к полосе заземления

Молниезащита

По устройству молниезащиты здание производственного корпуса относится к III категории согласно Инструкции по устройству молниезащиты зданий и сооружений РД 34.21.122-87. Молниеприемная сетка выполнена в архитектурной части проекта. Токоотводами для нее а также заземлителями для контура заземления служат арматура колонн, подкрановые пути, металлические и железобетонные конструкции здания, находящиеся в соприкосновении с землей. Узлы соединения проварить.
Защита от заноса высокого потенциала по подземным металлическим коммуникациям осуществляется путем их присоединения на вводе в здание к арматуре колонн или к контуру заземления

Условные обозначения на планах принятыв соответствии с ГОСТ 21-614-88

Привязан

Инв. №

ГИП	Масленников		
Рук. бр.	Ножин		
Зав. сек.	Ивельская		
Инж.	Белоусова		
Инж.	Шведова		

503-4-70.13.91 ЭМ

Автотранспортное предприятие на 100 грузовых автомобилей с частично закрытой стоянкой

	Стадия	Лист	Листов
Производственный корпус		2	
Общие данные (окончание)	Новосибирское арендное предприятие ГИПРОАВТОТРАНС		

копировал Муртазина

Формат А2

Альбом 2

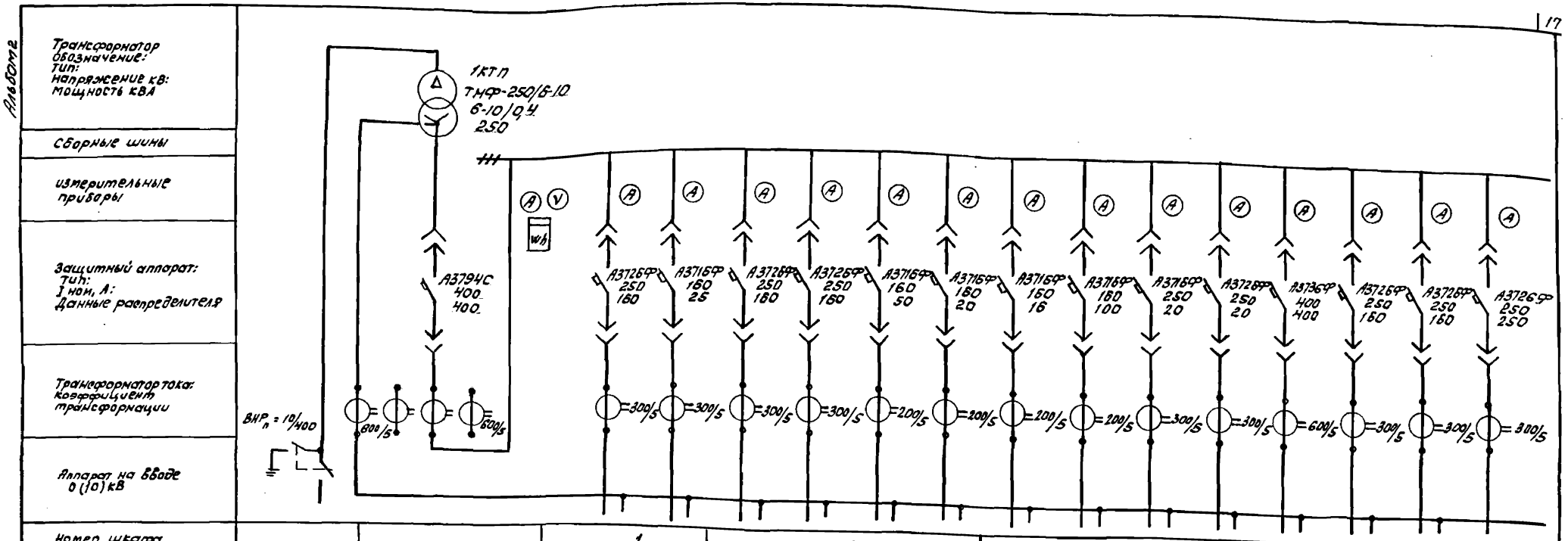

Номер шкафа			1		2				3				4	5		
Тип шкафа	ШВВ-2		ШВН-1		ШЛН-1				ШЛН-1				ПАР11 52513-У3	ПАР11-52506-У3		
Номер линии			АВВГ 3×35+1×16	АВВГ 3×6+1×4	АВВГ 3×16+1×10	АВВГ 3×50+1×25	АВВГ 3×16+1×10	АВВГ 3×6+1×4	АВВГ 3×10+1×6	АВВГ 3×35+1×16	АВВГ 4×2,5	АВВГ 3×50+1×25	АВВГ 2(3×185+1×50)	АВВГ 3×35+1×16	АВВГ 3×95+1×35	АВВГ 3×120+1×35
I расч. линии, А			82,259	21,09	43,164	21,879	13,37	16,349	10,32	67,065	13,255	14,863	303,8	37,53	99,76	181,6
Сечение линии																
Назначение линии	Ввод 6-10кВ	Ввод от трансформатора 1Т	Шкаф распределительный 3ШР	Щиток рабочего освещения ЩО-1	Шкаф распределительный 4ШР	Шкаф распределительный 5ШР	Щиток рабочего освещения ЩО-2	Щиток рабочего освещения ЩО-4	Щиток аварийного освещения ЩО-3а	Шкаф распределительный 1ШР	Стоянка с воздухоподогревом	Наружное освещение	Батарея статических конденсаторов	Шкаф распределительный 7ШР	Вводное распределительное устройство ЯБК	Шкаф пожаротушения

Привязан

Инв. №

ГИП	Масленников	
Рук. бр.	Ножин	
Зав. сек.	Швельская	
Инж.	Шведова	

503-4-70.13.91 ЭМ

Автотранспортное предприятие на 100 грузовых автомобилей с частично закрытой стоянкой

Производственный корпус

Стадия	Лист	Листов
РП	3	

Принципиальная схема комплектной трансформаторной подстанции №1

Новосибирское арендное предприятие ГИПРОАВТОТРАНС

Инв. № подл. | Подпись и дата | Взам. инв. №

Копировал

Формат А4

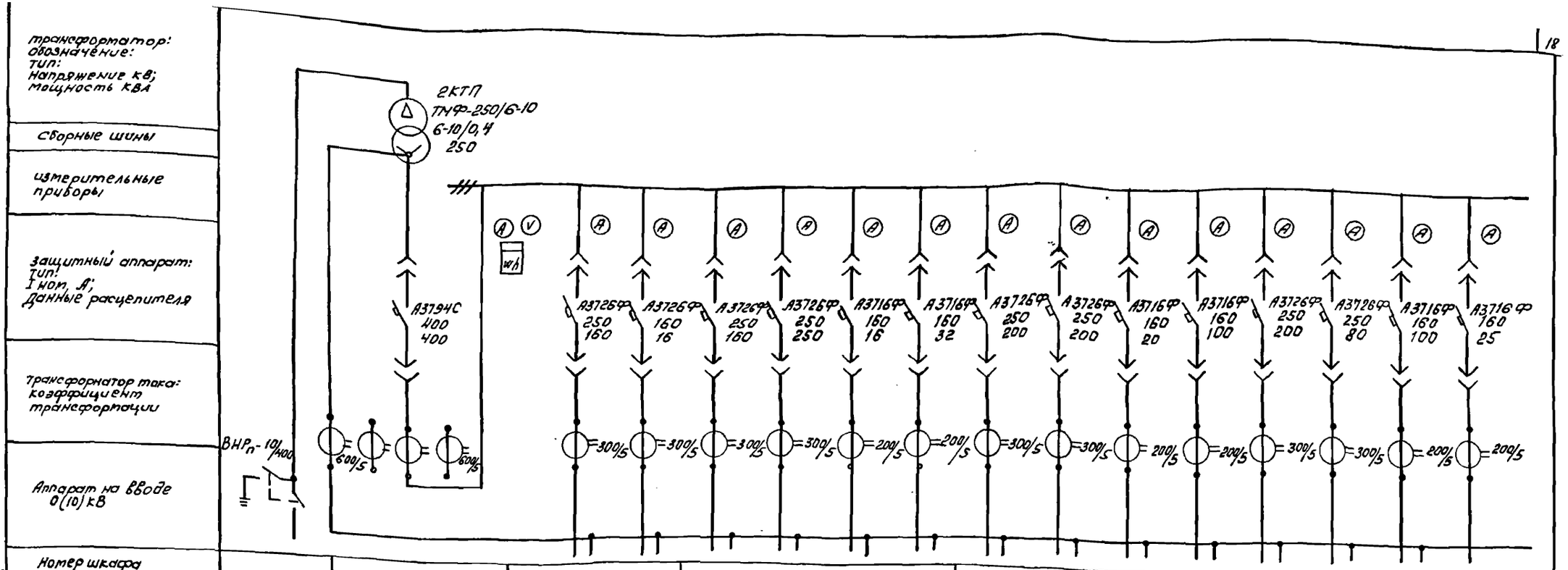

Номер шкафа			1		2				3				4			
тип шкафа	ШВВ-3		ШВН-1		ШЛН-1				ШЛН-1							
номер линии			АВВГ 3×70+1×25	АВВГ 4×2,5	АВВГ 3×120+1×35	АВВГ 3×120+1×35	АВВГ 4×2,5	АВВГ 3×16+1×10	АВВГ 3×95+1×35	АВВГ 3×150+1×50	АВВГ 3×10+1×6	АВВГ 3×50+1×25	АВВГ 3×150+1×50	АВВГ 3×16+1×10	АВВГ 3×35+1×16	АВВГ 3×35+1×16
I расч. линии, А			113,91	4,76	67,001	181,66	4,76	23,04	140,97	151,93	5,172	79,47	82,44	55,465	49,65	21,333
Сечение линии																
назначение линии	Ввод 6-10кВ	Ввод от трансформатора 2Т	Шкаф распределительный 14ШР	Щиток рабочего освещения ЩО6	Шкаф распределительный 16ШР	Шкаф пожаротушения 2Ш	Щиток рабочего освещения ЩО7	Щиток рабочего освещения ЩО-5	Шкаф распределительный 15ШР	Батарея статических конденсаторов	Щиток аварийного освещения ЩО-1а	Шкаф распределительный 11ШР	Шкаф распределительный 9ШР	Стоянка с воздухоподогревом 4	Шкаф распределительный 12ШР	Вводное распределительное устройство ВРУ1

ГИП	Масленников	
Рук. бр.	Нолин	
Зав. сект.	Швельская	
Инж.	Шведова	

Инв. № подл. | Подпись и дата | Взам. инв. №

Привязан

Инв. №

503-4-70.13.91 ЭМ

Автотранспортное предприятие на 100 грузовых автомобилей с частично закрытой стоянкой

Производственный корпус

Стадия	Лист	Листов
РП	4	

Принципиальная схема. Комплектной трансформаторной подстанции 2

Новосибирское арендное предприятие ГИПРОАВТОТРАНС

Копировал Д4- Формат А 4

Альбом 2

Магистраль	Участок сети 1	Аппарат отходящей линии (ввода) Обозначение: Тип: I ном. А: Расцепитель или плавкая вставка, А	Участок сети 2	Аппарат ввода в распределительное устройство или пусковой аппарат: Обозначение Тип: I ном. А; Расцепитель или плавкая вставка, А - уставка теплового реле, А	Участок сети 3	Кабель, провод: Участок сети	Обозначение	Марка	Количество, число жил и сечение	Длина, м	Труба: Обозначение на плане	Длина, м	Распределительное устройство или электроприемник: Обозначение	Рном или Рраcч, кВт	Iрасч или Iном / Iпуск, А	Наименование: Тип: Обозначение чертежа принципиальной схемы	Магистраль
Комплектная трансформаторная подстанция (начало)		А3794С 400 1 1					Н1									Ввод трансформатора №1	Комплектная трансформаторная подстанция (продолжение)
ШВН-1		А3726Ф 250 160 1 2				2	Н3ШР	АВВГ	3×35+1×16	55			3ШР	41,51	82,259	Шкаф распределительный ШР11-73510-54У3	3Ш ШЛН-1
		А3716Ф 160 25 1 3				2	Н-Щ01	АВВГ	3×6+1×4	70			Щ0-1	12,771	21,09	Щиток рабочего освещения Щ0-1 ЯОУ8501-У3	
		А3726Ф 250 160 2 4				2	Н-4ШР	АВВГ	3×16+1×10	70	Т50	18	4ШР	20,25	43,164	Шкаф распределительный ШР11-73509 54У2	
2Ш ШЛН-1		А3726Ф 250 160 2 5				2	Н-5ШР	АВВГ	3×50+1×25	111			5ШР	10,41	21,875	Шкаф распределительный ШР11-73510-54У2	
						2	Н-6ШР	АВВГ	3×25+1×16	50			6ШР	9,94	21,242	Шкаф распределительный ШР11-73505-54У2	
		А3716Ф 160 50 2 6				2	Н-Щ02	АВВГ	3×16+1×10	55			Щ02	8,10	13,37	Щиток рабочего освещения ЯОУ8501-У3	4Ш ПАР11 52513-У3
						2	Н-Щ03	АВВГ	3×25+1×16	50			Щ03	7,99	12/44	Щиток рабочего освещения ЯОУ8501-У3	

Магистраль	Участок сети 1	Аппарат отходящей линии (ввода) Обозначение: Тип: I ном. А: Расцепитель или плавкая вставка, А	Участок сети 2	Аппарат ввода в распределительное устройство или пусковой аппарат: Обозначение: Тип: I ном. А: Расцепитель или плавкая вставка, А - уставка теплового реле, А	Участок сети 3	Кабель, провод: Участок сети	Обозначение	Марка	Количество, число жил и сечение	Длина, м	Труба: Обозначение на плане	Длина, м	Распределительное устройство или электроприемник: Обозначение	Рном или Рраcч, кВт	Iрасч или Iном / Iпуск, А	Наименование: Тип: Обозначение чертежа принципиальной схемы
Комплектная трансформаторная подстанция (продолжение)		А3716Ф 160 20 2 7				2	НЩ04	АВВГ	3×6+1×4	75			Щ04	9,9	16,349	Щиток рабочего освещения ЯОУ8501-У3
		А3716Ф 160 16 3 8				2	НЩ0-3а	АВВГ	3×10+1×6	175			Щ0-3а	6,25	10,32	Щиток аварийного освещения ЯОУ8501-У3
		А3716Ф 160 100 3 9				2	Н1ШР	АВВГ	3×35+1×16	16			1ШР	31,65	67,065	Шкаф распределительный ШР11-73510-22У3
						2	Н2ШР	АВВГ	3×4+1×2,5	26			2ШР	5,1	8,857	Шкаф распределительный ШР11-73702-22У3
		А3726Ф 250 3 10				2	Н3	АВВГ	4×2,5	100			3	6,3	13,255	Стоянка с воздухоподогревом 3
		А3726Ф 250 3 11				2	Н5	АВВГ	3×50+1×25	440			5	9,00	14,863	Наружное освещение
		А3736Ф 400 400 2 2				2	НQВ1	АВВГ	2(3×185+1×50)	20			QВ1	200	303,8	Батарея статических конденсаторов УК3-0,4-100У3

Потребность кабелей и проводов, длина, м

Число и сечение жил, напряжение	Марка: АВВГ					
3×4+1×2,5	26					
3×6+1×4	145					
3×10+1×6	175					
3×16+1×10	125					
3×25+1×16	100					
3×35+1×16	71					
3×50+1×16	111					
3×185+1×50	40					

Потребность труб

Обозначение по стандарту	Диаметр по стандарту мм	Длина м
50×3 (Т)	50	18

Привязан

Инв. №

ГИП	Масленников	
Рук. бр.	Ножин	
Зав. сект.	Цвельская	
Инж.	Шведова	

503-4-70.13.91 ЭМ

Автотранспортное предприятие на 100 грузовых автомобилей с частично закрытой стоянкой

Производственный корпус

Стадия	Лист	Листов
РП	5	

Принципиальная схема питающей сети комплектной трансформаторной подстанции №1

Новосибирское арендное предприятие ГНПРОАВТОТРАНС

Инв. № подл. | Подпись и дата | Взам. инв. №

Копировал бр. Формат А2

Альбом 2

Магистраль	Участок сети 1	Аппарат отходящей линии (ввода) Обозначение: тип: I ном, А: расцепитель или плавкая вставка, А	Участок сети 2	Аппарат ввода в распределительное устройство или пусковой аппарат: Обозначение: тип: I ном, А: расцепитель или плавкая вставка, А уставка теплового реле, А	Участок сети 3	Кабель, провод: Обозначение	Марка	Количество число жил и сечение	Длина, м	Труба: Обозначение на плане	Длина, м	Распределительное устройство или электроприемник: Обозначение	P ном или P расч кВт	I расч или I ном/пуск А	Наименование: тип: обозначение чертежа принципиальной схемы
Комплектная трансформаторная подстанция 5Ш ПАР11-52506-У3		А3726Ф 250 160 3 3		КМ1 ПМЛ611-0028 125А	1	Н7ШР-1	АВВГ	3х35+1х16	15			7ШР	18,72	37,53	Шкаф распределительный ШР11-73505-22У3
					2	Н7ШР	АВВГ	3х35+1х16	16						
					2	Н8Ш	АВВГ	3х16+1х10	45			8ШР	21,3	43,908	Шкаф распределительный ШР11-73504-22У3
		А3726Ф 250 160 3 4			2	Н8РУ1-1	АВВГ	3х95+1х35	110			ВРУ1	58,62	99,76	Вводное распределительное устройство АБК
		А3726Ф 250 250 3 5			2	Н1Ш-1	АВВГ	3х120+1х35	135			ЭД330	99,0	181,6	Шкаф пожаротушения
Комплектная трансформаторная подстанция №2 1Ш ШВН-1		А3794С 400 1 1				Н-2									Ввод от трансформатора №2
		А3726Ф 250 160 1 2			2	Н14ШР	АВВГ	3х70+1х25	109			14ШР	57,03	113,91	Шкаф распределительный ШР11 73510-22У3
		А3716Ф 160 16			2	НЩО-6	АВВГ	4х2,5	65			ЩО-6	2,88	4,76	Щиток рабочего освещения АОУ8501-У3
2Ш		А3726Ф 250 160 2 4			2	Н16ШР	АВВГ	3х120+1х35	124			16ШР	34,5	67,001	Шкаф распределительный ШР11-73509-22У3

Магистраль	Участок сети 1	Аппарат отходящей линии (ввода) Обозначение: тип: I ном, А: расцепитель или плавкая вставка, А	Участок сети 2	Аппарат ввода в расцепителе устройство или пусковой аппарат: Обозначение: тип: I ном, А: расцепитель или плавкая вставка, А уставка теплового реле, А	Участок сети 3	Кабель, провод: Обозначение	Марка	Количество число жил и сечение	Длина, м	Труба: Обозначение на плане	Длина, м	Распределительное устройство или электроприемник: Обозначение	P ном или P расч кВт	I расч или I ном/пуск А	Наименование: тип: обозначение чертежа принципиальной схемы
Комплектная трансформаторная подстанция (продолжение) ШЛН-1					2	Н17ШР	АВВГ	3х25+1х16	11			17ШР	27,31	52,78	Шкаф распределительный ШР11 73509-22У3
					2	Н18ШР	АВВГ	3х6+1х4	11			18ШР	7,45	14,51	Шкаф распределительный
		А3726Ф 250 250 2 5			2	Н2Ш-1	АВВГ	3х120+1х35	96			2Ш	99,0	181,66	Шкаф пожаротушения
		А3716Ф 160 16 2 6			2	НЩО-7	АВВГ	4х2,5	60			ЩО-7	2,88	4,76	Щиток рабочего освещения АОУ8501-У3
		А3716Ф 160 32 2 7			2	НЩО-5	АВВГ	3х6+1х10	115			ЩО-5	13,95	23,04	Щиток рабочего освещения АОУ8501-У3
3Ш ШЛН-1		А3726Ф 250 200 3 8			2	Н15ШР	АВВГ	3х95+1х35	109			15ШР	74,7	140,97	Шкаф распределительный ШР11-73707-22У3
		А3726Ф 250 200 3 9			2	НQВ2	АВВГ	3х185+1х50	10			-	100,0	151,93	Батарея статических конденсаторов УКЗ-0,4-100У3
		А3716Ф 160 20 3 10			2	НЩО-1а	АВВГ	3х10+1х6	40			ЩО-1а	3,132	5,172	Щиток аварийного освещения АОУ8501-У3

(Начало)

Число и сечение жил, напряжение	Марка: ААВГ		
1	2	3	4
4х2,5	125		
3х6+1х4	11		
3х10+1х6	40		
3х16+1х10	160		
3х25+1х16	11		

(Продолжение)

1	2	3	4
3х35+1х16	31		
3х70+1х25	109		
3х95+1х35	220		
3х120+1х35	355		
3х150+1х50	10		

Привязан

Инв. №

ГИП	Масленников	
Рук. бр.	Ножин	
Зав. сек.	Ивельская	
Инж.	Шведова	

503-4-70.13.91 ЭМ

Автотранспортное предприятие на 100 грузовых автомобилей с частично закрытой стоянкой

Производственный корпус

Стадия	Лист	Листов
РП	6	

Принципиальная схема питающей сети комплектной трансформаторной подстанции №1 (аналогичная комплектной трансформаторной подстанции №2. Начало

Новосибирское аренное предприятие ГИПРОАВТОТРАНС

Инв. № подл. | Подпись и дата | Взам. инв. №

копировал Муртазина

Формат А2

Альбом 2

Магистраль	Участок сети 1	Аппарат отходящей линии (ввода) Обозначение; тип; I ном, А расцепитель или плавкая вставка, А	Участок сети 2	Аппарат ввода в распределительное устройство или пусковой аппарат Обозначение: тип; I ном, А расцепитель или плавкая вставка, А - уставка теплового реле, А	Участок сети 3	Участок сети	Кабель, провод: обозначение	Марка	Количество число жил и сечение	длина, м	Труба: обозначение на плане	длина, м	Распределительное устройство или электроприемник: Обозначение	Рном или Р расч. кВт	I расч. или I ном. пуск А	Наименование: тип: обозначение чертежа принципиальной схемы
Комплектная трансформаторная подстанция №2 (окончание)						–										Щиток аварийного освещения
						2	Н1ЩО-2а		3х6+1х4	80			ЩО-2а			
						–										
		А3716Ф 160 100 3 11		КМ2 ПНЛ511002 80		1	Н11ШР-1	АВВГ	3х50+1х25	15			11ШР	37,02	79,47	Шкаф распределительный ШР11 73504-22У3
						2	Н11ШР2	АВВГ	3х50+1х25	100						
						–										
4Ш ШЛМ-1		А3726Ф 250 200 4 12		КМ3 ПМЛ711002 200		1	Н3ШР-1			15			9ШР	40,01	82,44	Шкаф распределительный ШР-11 73505-22У3
						2	Н9ШР2	АВВГ	3х150+1х50	45						
						–										
						–										Шкаф распредельтельный ШР-11 73505-22У3
						2	Н10ШР	АВВГ	3х120+1х35	87			10ШР	42,09	88,56	
						–										
		А3726Ф 250 80 4 13				–										Столика с воздухоподогревом 4
						2	Н4	АВВГ	3х16+1х10	100			4	27,00	55,46	
						–										
		А3716Ф 160 100 4 14				–										Шкаф распределительный ШР11-73509 22У3
						2	Н12ШР	АВВГ	3х35+1х16	20			12ШР	25,1	49,65	
						–										
						–										Шкаф распределительный ШР11 73509-22У3
						2	Н13ШР	АВВГ	3х10+1х6	26			13ШР	15,83	36,415	
						–										
		А3716Ф 160 25 4 15				–										ВРУ1 (АБК)
						2	Н8РУ1-2	АВВГ	3х35+1х16	170			ВРУ2	11,613	21,333	
						–										

Потребность кабелей и проводов длина, м

Число и сечение жил напряжение	Марка: АВВГ		
3х6+1х4	80		
3х10+1х6	26		
3х35+1х16	190		
3х50+1х25	114		
3х120+1х35	87		
3х150+1х50	60		

Инв. № подл. | Подпись и дата | Взам. инв. №

Привязан

Инв. №

ГИП	Масленников		503-4-70.13.91 ЭМ
Рук. бр.	Ножин		Автотранспортное предприятие, на 100 грузовых автомобилей с частично закрытой стоянкой
Зав. сек.	Ивельская		Производственный корпус — Стадия: Лист 7 Листов
Инж.	Шведова		Принципиальная схема питающей сети КТП 2 (окончание) — Новосибирское арендное предприятие ГИПРОАВТОТРАНС

Копировал Муртазина

Формат А2

Распределительное устройство	Аппарат отходящей линии (ввод) Обозначение тип I ном. А: расцепитель или плавкая вставка, А	Участок сети 1	Пусковой аппарат Обозначение: тип: I ном. А: расцепитель или плавкая вставка, А уставка теплового реле, А	Участок сети 2	Кабель, провод: Обозначение	Марка	Количество, число и сечение	Длина, м	Труба: Обозначение на плане	Длина, м	Электроприемник: Обозначение	Рном, кВт	I раб. или I ном. пуск, А	Наименование тип. Обозначение чертежа принципиальной схемы
1ШР ШР11-73510-2243 (начало)	Р18-373 400			1	Н1ШР	*					—	31,65	67,05	Ввод от КТП1
	ПН2 100А 100,0А		1км ПвлбМ002б 86А 57,00А	1	Н1-1	АВВГ	3х16+1х10	23			1	20,8	80	Устройство зарядное ВАЗП-40/80
				2	Н1-2	АВВГ	3х16+1х10	5						
	ПН2 100А 32,00А		РШ-12 ОВ1225-54	1	Н2-1	АВВГ	3х2,5	28			2	2,0	9,8 / 9,8	Электротигель для плавки мастики 8022
				2			комплектно							
			РШ-12-ОВ1225-54	1	Н3-1	АВВГ	3х2,5	1			3	2,0	9,8 / 9,8	Электротигель для плавки свинца 8020Н
				2			комплектно							
	ПН2 100А 32,00А		РШ 12 ОВ1225-54	1	Н4-1	АВВГ	3х2,5	22			4	3,0	13,64	Аквадистиллятор ОП ДЭ-4-2
				2										
	НПН2 63А 6,30А		5ШУ комплектно	1	Н5-1	АВВГ	4х2,5	40			5	0,4	1,3 / 9,4	Ворота
				2										
			6ШУ комплектно	1	Н6-1	АВВГ	4х2,5	28			6	0,4	1,3 / 9,4	Ворота
							комплектно							
	ПН2 100А 32,00А		7км ПвлЛ2100г2б 10А 2,60А	1	Н7-1	АВВГ	4х2,5	15						
				2	Н7-2	АВВГ	4х2,5	12	7-ПЗ2	7				
			7ХТ У996								7	0,55	1,7 / 7,6	Приточная вентсистема П3 4А71А4
				2	Н7-3	ПВ-2	4(1х1,0)	8	К1085					
			8км ПвлМ002б	1	Н8-1	АВВГ	4х2,5	2			8	1,6	2,8 / 2,8	Заслонка утепленная ПЗ КВУ600х1000
				2	Н8-2	АВВГ	4х2,5	20						
	ПН2 63А 6,3А			2	$Н1_{х}$-1	АВВГ	4х2,5	57			1х	1,00	3,6 / 01,5	Электроинструмент РШ12-ОВ225-5443
	ПН2 250А 200,00А		9-ПУ комплектно	1	Н9-1	АВВГ	3х16+1х10	43			9	26,0	56,1 / 392,8	Стенд комбинированный К-497
				2			комплектно							

Распределительное устройство	Аппарат отходящей линии (ввод) Обозначение: тип: I ном. А: расцепитель или плавкая вставка, А уставка теплового реле, А	Участок сети 1	Пусковой аппарат Обозначение: тип: I ном. А: расцепитель или плавкая вставка, А уставка теплового реле, А	Участок сети 2	Кабель, провод: Обозначение	Марка	Количество, число и сечение	Длина, м	Труба: Обозначение на плане	Длина, м	Электроприемник: Обозначение	Рном, кВт	I раб. или I ном. пуск, А	Наименование тип, обозначение чертежа принципиальной схемы
1ШР (окончание)	ПН2 250А 250А													Резерв
	Р18-353 250		—	1	Н2ШР	*					—	5,1	8,857	Ввод от КТП1
2ШР ШР11 73702-2243	ПН2 100А 32,00А			1	Н10-1	АВВГ	3х4+1х2,5	3	К1035		10	3,0	7,0 / 45,7	Стенд для демонтажа шин Ш-515
				2										
	ПН2 100А 32,00А		11км ПнА12100г2б 10А 10,00А	1	Н11-1	АВВГ	4х2,5	15			11	3,2	8,7 / 52,1	Станок точильно-шлифовальный ЗК 634
				2	Н11-2	АВВГ	4х2,5	7	11-Т25	4				
	ПН2 100А 32,00А		12SF	1	Н12-1	АВВГ	4х2,5	20						
				2	Н12-2	АВВГ	4х2,5	15						
			12А АВЗШ-31-МН2 100,0А 6,00А	2	Н12-3	КГ	3х2,5+1х1,5	15			12	0,93	8,1 / 12,4	Эл. таль 0,5Т Т905-52120-01
	ПН2 100А 32,00А			1	Н13-1	АВВГ	3х4+1х2,5	25	К1085 13-Т25	1	13	4,6	7,8 / 7,8	Электровулканизатор ВЦ-48
	ПН2 100А 100А													Резерв
3ШР ШР11 73510-5443 (начало)	Р18-373 400			1	Н3ШР	*					—	41,51	82,253	Ввод от КТП-1
	ПН2 250А 80,00А		14км ПнЛ22100г2б 25А 13,00А	1	Н14-1	АВВГ	3х4+1х2,5	3	К1085 14-П32	6	14	7,5	17,8 / 132,7	Насос ст. 100-65-250/4
				2	Н14-2	АВВГ	4х2,5	10						
			15км. комплектно	1	Н15-1	АВВГ	4х2,5	2			15	1,1	2,6 / 2,6	Насос Гном 10-10Т
							комплектно		15-П32	3				
	ПН2 100А 32,00А		18SF ПВ3-60 УХЛ5	1	Н16SF	АВВГ	4х2,5	20						

* Смотри схему питающей сети

Потребность кабелей и проводов длина, м

Число и сечение жил напряжение	Марка: АВВГ	КГ	ПВ			
3х2,5	51					
4х2,5	285					
3х4+1х2,5	31					
3х16+1х10	71					
1,0			8			
3х2,5+1х1,5		15				

Потребность труб

Обозначение по стандарту	Диаметр по стандарту мм	Длина м
ПВХ-8-РЭП32У	32	19
2,5х2,8 (т)	25	6

Привязан

Инв. №

ГИП	Масленников		503-4-70.13.91 ЭМ
Рук. бр.	Мозгин		Автотранспортное предприятие на 100 грузовых автомобилей с частично закрытой стоянкой
Зав. сек.	Шведская		Производственный корпус — Стадия: Р; Лист: 8; Листов:
Инженер	Шведова		Принципиальная схема распределительной сети 1ШР, 2ШР, 3ШР (начало) — Новосибирское отделение предприятие ГИПРОАВТОТРАНС

Копировал Муртазина Формат А2

Альбом 2

Распределительное устройство	Аппарат отходящей линии (ввода): обозначение. Тип: I ном. А: расцепитель или плавкая вставка, А	Участок сети 1	Пусковой аппарат обозначение. Тип: I ном. А: расцепитель или плавкая вставка, А уставка теплового реле, А	Участок сети 2	Кабель, провод: Участок сети	Кабель, провод: обозначение	Кабель, провод: марка	Кабель, провод: количество, число жил и сечение	Кабель, провод: длина, м	Труба: обозначение на плане	Труба: длина, м	Электроприемник: обозначение	Электроприемник: Рном, кВт	Электроприемник: Iрасч. или Iном / Iпуск, А	Электроприемник: наименование тип, обозначение чертежа принципиальной схемы
3ШР (окончание)			16 КМ ПМЛ 122002Б 10 А 2,6 А		1	Н16-1	АВВГ	4×1,5	7			16	1,1	2,3 / 16,0	Насосная установка к маслоколонке 3106
					2	Н16-2	КГ	3×2,5+1×1,5	8	К1085 16-Т25	5				
			17 КМ ПМЛ122002Б 10 А 2.60 А		1	Н17-1	АВВГ	4×2,5	2			17	1,1	2,3 / 16,0	Насосная установка к маслоколонке 3106
					2	Н17-2	КГ	3×2,5+1×1,5	7	К1085 17-Т25	4				
			18 КМ ПМЛ122002Б 10 А 2,60 А		1	Н18-1	АВВГ	4×2,5	2			18	1,1	2,3 / 16,0	Насосная установка к маслоколонке 3106
					2	Н18-2	КГ	3×2,5+1×1,5	6	К1085 18-Т25	4				
	ПН2 100А 32.00А		19 SF ПВ3-60 УХЛБ		1	Н19SF	АВВГ	4×2,5							
	ПН2 100 А 32.00 А		19 КМ ПМЛ-122002Б 10А 6.00А		1	Н19-1	АВВГ	4×2,5	35			19	2,2	4,6 / 32,0	Насос Ш5-25-34, 6/4
					2	Н19-2	КГ	3×2,5+1×1,5	6	К1025 19-Т25	3				
			20 КМ ПМЛ-122002Б 10А 6.00 А		1	Н20-1	АВВГ	4×2,5	20			20	2,2	4,6 / 32,0	Насос Ш5-25-34, 6/4
					2	Н20-2	КГ	3×2,5+1×1,5	5	К1085 20-Т25	2				
	ПН2 100 А 150,00 А		21 ШЛ комплектно		1	Н21-1	АВВГ	3×35+1×16	47	К1085 Т50	1 1	21	41	80,5 / 322,1	Установка моечная Д/деталей М-316
								комплектно							
	ПН2 100 А 32.00 А		22 Я ЯВЗШ-3Н4У2 100.0 А 20.00 А		1	Н22-1	АВВГ	4×2,5	30			22	3,4	7,6 / 45,4	Эл. таль Q=2Т ТЗ 200-51120-01
					2	Н22-2	АВВГ	4×2,5	10						
	НПН2 63 А 6.00 А		Комплектно		1	Н23-1	АВВГ	4×2,5	15			23	0,75	2,0 / 12,2	Станок настольно-сверлильный 2Д 1122П
								комплектно							
			Компектно		1	Н24-1	АВВГ	4×2,5	15			24	0,75	2,0 / 12,2	Станок точильно-шлифовальный 3Л631
	ПН2 100А 32.00 А				1	Н2х-1	АВВГ	4×2,5	12	2х-П32	8	2х	1,5	5,4 / 32,2	Электроинструмент РШ12-082225-54У3
	НПН2 63А 6.00А		3ХТ У996		1	Н3х-1	АВВГ	3×2,5	44			3х	0,06	0,4 / 2,2	Приборы измерительные РШ12-081225-54У3
					2	Н3х-2	АВВГ	3×2,5		3х-Т25	5				
					1	Н4х-1	АВВГ	3×2,5	12	4х-Т25	6	4х	0,06	0,4 / 2,2	Приборы измерительные РШ12-081225-54У3

Распределительное устройство	Аппарат, отходящей линии (ввода); обозначение: тип: I ном. А; расцепитель или плавкая вставка, А	Участок сети 1	Пусковой аппарат обозначение: тип: I ном. А: расцепитель или плавка вставка, А уставка теплового реле, А	Участок сети 2	Кабель, провод: Участок сети	Кабель, провод: обозначение	Кабель, провод: марка	Кабель, провод: количество, число жил и сечение	Кабель, провод: длина, м	Труба: обозначение на плане	Труба: длина, м	Электроприемник: обозначение	Электроприемник: Рном, кВт	Электроприемник: Iрасч. или Iном / Iпуск, А	Электроприемник: наименование тип: обозначение чертежа принципиальной схемы
4ШР ШР11-73509-54У2	Р18-373 400				1	Н4ШР	*						20,25	43,164	Ввод от КТП 1 2Ш...
	НПН2 63 А 10.00 А		комплектно		1	Н25-1	АВВГ	3×4+1×2,5	16	К1085	11	25	0,75	2,0 / 12,2	Станок настольно-сверлильный 2Д112П
			комплектно		1	Н26-1	АВВГ	3×4+1×2,5	3	К1085 26-П32	2	26	0,75	2,0 / 12,2	Станок точильно-шлифовальный 3Л631
	НПН2 63 А 16.00 А		комплектно		1	Н27-1	АВВГ	3×4+1×2,5	10	К1085 27-П32	6	27	2,2	6,0 / 35,8	Установка Д/р аст. торм. барабанов Р-159
	НПН2 63 А 16.00 А		комплектно		1	Н28-1	АВВГ	3×4+1×2,5	10	К1085 28-П32	6	28	0,55	1,2 / 8,9	Стенд Д/разборки V-обр. двигателей 3-642
			комплектно		1	Н29-1	АВВГ	3×4+1×2,5	3	К1085 29-П32	4	29	0,75	1,6 / 12,1	Стенд Д/разборки V-обр. двигателей Р-770
			комплектно		1	Н30-1	АВВГ	3×4+1×2,5	3	К1085 30-П32	3	30	0,37	0,8 / 6,0	Стенд для разборки и сборки редукторов Р-640
	ПН2 100А 80.00А		комплектно		1	Н31-1	АВВГ	3×6+1×4	21	31-П40	16	31	11	29,8 / 179,1	Станок токарно-винторезный 16Д20
	ПН2 100А 80.00А		32 ПУ комплектно		1	Н32-1	АВВГ	3×6+1×4	14	32-П40	10	32	12,0	27,8 / 194,6	Подъемник комплект передвижных стоек П-238
	ПН2 100А 80.00А		33 ПУ комплектно		1	Н33-1	АВВГ	3×6+1×4	14	К1085 33-П40	10	33	12,0	27,8 / 194,6	Подъемник комплект передвижных стоек П-238

* Смотри схему питающей сети

Потребность кабелей и проводов, длина, м

Число и сечение жил, напряжение	Марка: АВВГ	Марка: КГ				
3×2,5	66					
4×2,5	149					
3×2,5+1×1,5		24				
3×4+1×2,5	35					
3×6+1×4	36					
3×35+1×16	47					

Потребность труб

Обозначение по стандарту	диаметр по стандарту мм	длина м
ПВХ-В-РЭП32У	32	27
ПВХ-В-Р-ЭП40У	40	36
25×2,8 (Т)	25	28
50×3,0 (Т)	30	1

Привязан

Инв. №

ГИП	Маслеников	
Рук. бр.	Нажин	
Зав. сект.	Ивельская	
Инж.	Шведова	

503-4-70.13.91 ЭМ

Автотранспортное предприятие на 100 грузовых автомобилей с частично закрытой стоянкой

Производственный корпус

Стадия	Лист	Листов
РП	9	

Принципиальная схема распределительной сети 3ШР (окончание), 4ШР

Новосибирское арендное предприятие ГИПРОАВТОТРАНС

Инв. № подл. | Подпись и дата | Взам. инв. №

Копировал [illegible]

Формат А2

Альбом 2

Распределительное устройство	Аппарат отходящей линии (ввода) обозначение; Iтп; Iном. А; расцепитель или плавкая вставка, А	Участок сети 1	Пусковой аппарат Обозначение; Iтп; Iном. А; расцепитель или плавкая вставка, А уставка теплового реле, А	Участок сети 2	Кабель, провод: Участок сети	Обозначение	Марка	Количество, число жил и сечение	Длина, м	Труба: Обозначение на плане	Длина, м	Электроприемник: Обозначение	Рном, кВт	Iрасч или Iном Iпуск, А	Наименование Тип, обозначение чертежа принципиальной схемы
5ШР ШР11-73510-54У2	Р18-373 400		—		1	Н5ШР	*					—	10,41	21,879	Ввод от КТП1 2Ш
	ПН2 250А 80.00А		34ПУ Комплектно		1	Н34-1	АВВГ	3х6+1х4	25			34	12,0	27,8 / 194,6	Подъемник-комплект передвижных стоек П-238
	НПН2 63А 6.00А		35ШУ Комплектно		1	Н35-1	АВВГ	4х2,5 Комплектно	22			35	0,4	1,3 / 9,4	Ворота
	ПН2 250А 150.00А				1	Н36-1	АВВГ	3х16+1х10	30			36	20,0	43,2 / 323,7	Контрольно-испытательный стенд Э-240
	ПН2 100А 32.00А				1	Н37-1	АВВГ	3х4+1х2,5	33	К1085 37-Т25	1	37	4,5	9,7 / 72,8	Стенд для испытания топливо подающей аппаратуры двигател. КИ-92-1М
	ПН2 100А 32.00А				1	Н38-1	АВВГ	3х4+1х2,5	35	К1085 38-П32	7	38	0,75	2,0 / 12,2	Станок точильно-шлифовальный 3П631
					1	Н39-1	АВВГ	3х4+1х25	3	К1085		39	0,75	2,0 / 12,2	Станок настольно-сверлильный 2Д112П
	НПН2 63А 6.00А		40ШУ Комплектно		1	Н40-1	АВВГ	4х2,5	14			40	0,4	1,3 / 9,4	Ворота
	ПН2 100А 32.00А				1	Н5Х-1	АВВГ	4х2,5	20			5Х	1,5	5,4 / 32,2	Электроинструмент РШ12-082225-54У3
	ПН2 100А 32.00А				1	Н6Х-1	АВВГ	4х2,5	20			6Х	1,5	5,4 / 32,2	Электроинструмент РШ12-082225-54У3
6ШР ШР11-73505-54У2 (начало)	Р18-373 400		—		1	Н6ШР	*					—	9,94	21,242	Ввод от КТП1 2Ш
	НПН2 100А 32.00А		41Я ЯВЗШ-31-МУ2 100.0А 32.00А		1	Н41-1	АВВГ	3х4+1х2,5	25			41	3,94	10,7 / 64,1	Кран мостовой Q=2т 2-16,8-16-6-380
					2	Н41-2	КГ	3х4+1х2,5	45						

Распределительное устройство	Аппарат отходящей линии (ввода) обозначение; Тип; Iном. А; расцепитель или плавкая вставка, А	Участок сети 1	Пусковой аппарат Обозначение; Тип; Iном. А; расцепитель или плавкая вставка, А уставка теплового реле, А	Участок сети 2	Кабель, провод: Участок сети	Обозначение	Марка	Количество, число жил и сечение	Длина, м	Труба: Обозначение на плане	Длина, м	Электроприемник: Обозначение	Рном, кВт	Iрасч или Iном Iпуск, А	Наименование Тип, обозначение чертежа принципиальной схемы
6ШР (окончание)	НПН2 100А 32.00А		РШ12-081225-54		1	Н42-1	АВВГ	4х2,5	30			42	0,27	2,9 / 20,2	Машина швейная 23АМ
					2										
	НПН2 100А 32.00А				1	Н43-1	АВВГ	4х2,5	16	43-Т25	11	43	4,8	13,0 / 78,1	Станок комбинированный К-40м
	НПН2 100А 80.00А		44ПУ Комплектно		1	Н44-1	АВВГ	3х6+1х4	22	44-П32	22	44	12,0	27,8 / 194,6	Подъемник-комплект передвижных сетей П-238
	НПН2 100А 32.00А		45SF		1	Н45-1	АВВГ	3х4+1х2,5	2						
					2	Н45-2	АВВГ	3х4+1х2,5	2						
			ЯВЗШ-31-4У2 100.0А 32.0А		2	Н45-3	КГ	3х2,5+1х1,5	20			45	3,94	10,7 / 64,1	Кран мостовой Q=2т 2-16,8-16-6-380
	НПН2 100А 32.00А		46КМ ПМЛ121002Б 10А 0,4А		1	Н46-1	АВВГ	3х16+1х6	160						
					2	Н46-2	АВВГ	4х2,5	26	46-П32	6				
			46ХТ У996		2	Н46-3	ПВ	4(1х1,0)	8	К1085		46	0,06	0,3 / 2,0	Приточная вентсистема П17 4АА50А4
	НПН2 100А 40.00А		8ХТ У996		1	Н8х-1	АВВГ	4х2,5	2						
					2										
			РШ12 082225-54У3		1	Н8х-2	АВВГ	4х2,5	20			8х	1,5	5,4 / 32,2	Электроинструмент
					2			Комплектно							
			РШ12 082225=54У3		1	Н9х-1	АВВГ	4х2,5	20	9х-П.32	15	9х	1,5	5,4 / 32,2	Электроинструмент
					2			Комплектно							
			РШ12 082225-54У3		1	Н10х-1	АВВГ	4х2,5	3			10х	1,5	5,4 / 32,2	Электроинструмент
					2										
	НПН2 100А 3200А														Резерв

* Смотри схему питающей сети

Потребность кабелей и проводов длина, м

Число и сечение жил, напряжение	Марка: АВВГ	КГ	ПВ			
4х2,5	246					
3х2,5 + 1х1,5		20				
3х4 + 1х2,5	55	45				
3х6 + 1х4	47					
3х10 + 1х6	160					
1,0			8			

Потребность труб

Обозначение по стандарту	Диаметр по стандарту, мм	Длина, м
ПВХ-В-Р ЭП32У	32	50
25х2,8 (Т)	25	12

Привязан

Инв. №

ГИП	Масленик	
Рук.бр	Ножин	
Зав.сек	Ивельская	
Инж.	Шведова	

503-4-70.13.91 ЭМ

Автотранспортное предприятие на 100 грузовых автомобилей с частично закрытой стоянкой

Производственный корпус

Стадия	Лист	Листов
РП	10	

Принципиальная схема распределительной сети 5ШР, 6ШР

Новосибирское арендное предприятие ГИПРОАВТОТРАНС

Инв. № подл. | Подпись и дата | Взам. инв. №

Альбом 2

Распределительное устройство	аппарат отходящей линии (ввода): обозначение, тип, ном, А: расцепитель или плавкая вставка, А	Участок сети 1	Пусковой аппарат: обозначение, тип, ном, А: расцепитель или плавкая вставка, А; уставка теплового реле, А	Участок сети 2	Участок сети	Кабель, провод: обозначение	Марка	количество, число жил и сечение	длина, м	Труба: обозначение на плане	длина, м	Электроприемник: обозначение	Р ном, квт	I расч или I ном, пуск, А	Наименование, тип, обозначение чертежа принципиальной схемы	распределительное устройство
7ШР (начало) ШР11-73505-2243	Р18 373 400		—		1	Н7ШР	*						18,72	37,53	Ввод от комплектной трансформаторной подстанции	7ШР (продолжение)
	НПН2 100А 32.00А		1ЯУ Я5125-2974Е УХЛ4-29 1 фидер 16-8		1	Н1ЯУ	АВВГ	4х2,5	15							
					2	Н47-1	АВВГ	4х2,5	8	47-П32	5					
					2	Н47-3	АКВВГ	4х2,5	20			47sв3			Пост управления ПКУ15-21.141-40	
			47ХТ У996		2	Н47-2	ПВ2	4(1х1,0)	8	К1085		47	1,5	4,3/19,3	Вытяжная вентсистема В11 4А90 4б	
			2 фидер 16-8.00А		2	Н48-1	АВВГ	4х2,5	6	48-П32	4					
					2	Н48-3	АКВВГ	4х2,5	20			48sв3			Пост управления ПКУ-15 21.141-40	
			48ХТ У996		2	Н48-2	ПВ-2	4(1х1,0)	8	К1085		48	1,1	2,8/13,8	Вытяжная вентсистема В10 4А 80 А4	
	НПН2 100А 32.00А		49 КМ ПМА-121002Б 10А 6.0А		1	Н49-1	АВВГ	4х2,5	10							
					2	Н49-2	АВВГ	4х2,5	6	49-П32	3					
			49ХТ У996		2	Н93-1	ПВ2	4(1х1,0)	8	К1085		49	2,2	57/36,7	Приточная вентсистема П2 4А100 4б	
			50 КМ ПМЛ111002Б 10А 4.00А		1	Н50-1	АВВГ	4х2,5	2			50	1,6	2,7/2,7	Заслонка утепленная П2 К8У 600х1000	
					2	Н50-2	АВВГ	4х2,5	20							
	НПН2 100А 32.00А		51 КМ ПМЛ 121002Б 10А 2.60А		1	Н51-1	АВВГ	4х2,5	20							
					2	Н51-2	АВВГ	4х2,5	15	51-Т25	5					
			51ХТ У614		2	Н51-3	ПВ-2	4(1х1,0)	8	К1085		51	0,75	2,2/9,8	Кровельный вентилятор В9 4А71 В4	

аппарат отходящей линии (ввода): обозначение, тип, ном, А: расцепитель или плавкая вставка, А	Участок сети 1	Пусковой аппарат: обозначение, тип, ном, А: расцепитель или плавкая вставка, А; уставка теплового реле, А	Участок сети 2	Участок сети	Кабель, провод: обозначение	Марка	количество, число жил и сечение	длина, м	Труба: обозначение на плане	длина, м	Электроприемник: обозначение	Р ном, квт	I расч или I ном, пуск, А	Наименование или обозначение чертежа принципиальной схемы
		2ЯУ Я5111-2074 УХЛ-4-1,6-1,00А		1	Н2ЯУ	АВВГ	4х2,5	10						
				2	Н52-1	АКВВГ	10х2,5	15	52-Т25	5				
				2	Н52-3	АКВВГ	4х2,5	15	У996 52-Т25	5	52sв3			Пост управления ПКУ-15-21.141-40
		52ХТ У996		2	Н52-2	ПВ-2	4(1х1,0)	8	К1085		52	0,06	0,3/0,8	Вытяжная вентсистема В2 4ЛЛ50А4
НПН2 100А 32.00А		53 КМ ПМЛ-221002Б 25А 19.00А		1	Н53-1	АВВГ	3х4+1х2,5	45						
				2	Н53-2	АВВГ	4х2,5	20						
		53ХТ У996		2	Н53-3	ПВ-2	4(1х1,5)	8	К1085		53	7,5	15,2/114,2	Воздушно тепловая завеса У1 4А132 S4
НПН2 100А 32.00А		54 КМ ПМЛ-221002Б 25Л 19.00А		1	Н54-1	АВВГ	3х4+1х2,5	45						
				2	Н54-2	АВВГ	4х2,5	15						
		54ХТ У996		2	Н54-3	ПВ-2	4(1х1,5)	8	К1085		54	7,5	15,2/114,2	Воздушно тепловая завеса У2 4А132 S4
НПН2 100А 32.00А		3ЯУ Я5125-2074 А УХЛ4-20 1 фидер 3,15-1,0		1	Н3ЯУ	АВВГ	4х2,5	45						
				2	Н55-1	АКВВГ	10х2,5	20	55-Т25	5				
		55ХТ У614 К314		2	Н55-2	ПВ-2	4(1х1,0)	8	К1085		55	0,12	0,4/1,5	Кровельный вентилятор В14 4АА56Л4
				2	К55-3	АКВВГ	4х2,5	2	У996 55Т25	1	55sв3			Пост управления ПКУ15-21.141-40
		2 фидер 315-1,0		2	Н56-1	АКВВГ	10х2,5	25	56-Т25	5				
		56ХТ У614 К314		2	Н56-2	ПВ-2	4(1х1,0)	8	К1085		56	0,06	0,3/1,1	Кровельный вентилятор В15 4АА50А4

* Смотри схему питающей сети

Потребность кабелей и проводов длина, м

Число и сечение жил, напряжение	Марка: АВВГ	АКВВГ	ПВ			
4х2,5	177	57				
10х2,5		75				
3х4+1х2,5	45	1				
1,0			72			

Потребность труб

Обозначение по стандарту	диаметр по стандарту мм	длина м
ПВХ-В-Р ЗП32У	32	12
25х2,8 (Т)	25	26

Привязан

Инв. №

ГИП	Масленико		503-4-70.13.91 ЭМ
Рук.бр.	Ножин		Автотранспортное предприятие на 100 грузовых автомобилей с частично закрытой стоянкой
Зав.сек.	Ивельская		Производственный корпус — Стадия: РП; Лист: 11; Листов:
Инженер	Шведова		Принципиальная схема распределительной сети-7ШР (начало) — Новосибирское арендное предприятие ГИПРОАВТОТРАНС

Инв. № подл. | Подпись и дата | Взам. инв. №

Копировал Муртазина

Формат А2

Альбом 2

распределительное устройство	аппарат отходящей линии (ввода); обозначение, тип; I ном. А: расцепитель или плавкая вставка, А	Участок сети 1	Пусковой аппарат обозначение: тип; I ном. А: расцепитель или плавкая вставка, А уставка теплового реле, А	Участок сети 2	Кабель, провод: Участок сети	Обозначение	Марка	Количество, число жил и сечение	длина, м	Труба: обозначение на плане	длина, м	Электроприемник: обозначение	Р ном. кВт	I расч. или I ном. пуск А	наименование тип, обозначение чертежа принципиальной схемы
7ШР (окончание)					2	К56-3	АКВВГ	4х2,5	1	У996 56-Т25	1	56 SB3			Пост управления ПКУ-15-21.141-40
	НПН2 100А 32.00А		4АУ А5125-2474 В УХЛ4-24 1фидер 8-2,5		1	Н4АУ	АВВГ	4х2,5	45						
					2	Н57-1	АКВВГ	10х2,5	32	57Т25	2				
			57ХТ У614 К314		2	Н57-2	ПВ-2	4(1х1,0)	8	К1085		57	0,55	1,3/8,5	Крышный вентилятор В20АИР71А4У2
					2	К57-3	АКВВГ	4х2,5	2	У996 57Т25	1	57 SB3			Пост управления ПКУ15-21.141-40
			фидер 8-2,5		2	Н58-1	АКВВГ	10х2,5	44	58Т25	5				
			58ХТ У61У К314		2	Н58-2	ПВ-2	4(1х1,0)	2	К1085		58	0,37	1,1/4,9	Кровельный вентилятор В18 8Т1А6
					2	К58-3	АКВВГ	4х2,5	1	У996 58Т25	1	58 SB3			Пост управления ПКУ-15 21.141-40
			59КМ ПМЛ131002Б 10А 4.00А		1	Н59-1	АВВГ	4х2,5	20	59-Т25	5	59	1,5	3,3/21,5	Вытяжная вентсистема В16 4АХ80А
					2	Н59-2	АВВГ	4х2,5	7	59-Т25	7				
	НПН2 100А 100А														резерв
8ШР (начало) ШР11 73504-22У3	Р18-373 400					НВШР	*						21,3	43,9	Ввод от КТП1, 5Ш
	НПН2 63А 25.00А		60КМ ПМА2210025 25А 14.00А		1	Н60-1	АВВГ	3х4+1х2,5	16						
					2	Н60-2	АВВГ	4х2,5	9	60-П32	4				
			60ХТ У996		2	Н60-3	ПВ-2	4(1х1,0)	8	К1085		60	5,5	13,6/88,4	Приточная вентсистема П14А132МВ

распределительное устройство	аппарат отходящей линии (ввода); обозначение: тип; I ном. А: расцепитель или плавкая вставка, А	Участок сети 1	Пусковой аппарат обозначение: тип; I ном. А: расцепитель или плавкая вставка, А уставка теплового реле, А	Участок сети 2	Кабель, провод: Участок сети	Обозначение	Марка	Количество, число жил и сечение	длина, м	Труба: обозначение на плане	длина, м	Электроприемник: обозначение	Р ном. кВт	I расч. или I ном. пуск А	наименование тип, обозначение чертежа принципиальной схемы
8ШР (продолжение)			61КМ ПМЛ111002Б 10А 8.00А		1	Н61-1	АВВГ	4х2,5	2			61	3,6	6,4/6,4	Заслонка утепленная ПКВУ1000х1600
					2	Н61-2	АВВГ	4х2,5	25						
	НПН2 63А 16.00А		62КМ ПМЛ121002Б 10А 10.00А		1	Н62-1	АВВГ	4х2,5	25						
					2	Н62-2	АВВГ	4х2,5	9	В2-П32	4				
			62ХТ У996		2	Н62-3	ПВ-2	4(1х1,0)	8	К1085		62	4.00	9,2/59,5	Приточная вентсистема П5 4А112М6
			63КМ ПМЛ121002Б 10А 0,65А		1	Н63-1	АВВГ	4х2,5	2						
					2	Н63-2	АВВГ	4х2,5	9	63-П32	4				
			63ХТ У996		2	Н63-3	ПВ-2	4(1х1,0)	8	К1085		63	0,12	0,4/1,5	Приточная вентсистема П6 4АА56А4
			64КМ ПМЛ111002Б 10А 4.00А		1	Н64-1	АВВГ	4х2,5	2			64	1,6	2,8/2,8	Заслонка утепленная П6 КВУ680х1000
					2	Н64-2	АВВГ	4х2,5	25						
	НПН2 63А 10.00А		65КМ ПМЛ121002Б 10А 6.00А		1	Н65-1	АВВГ	4х2,5	25						
					2	Н65-2	АВВГ	4х2,5	9	В5-П32	4				
			65ХТ У996		2	Н65-3	ПВ-2	4(1х1,0)	8	К1085		65	2,2	5,7/36,7	Приточная вентсистема П4 4А100А6
			66КМ ПМЛ111002Б 10А 4.00А		1	Н66-1	АВВГ	4х2,5	2			66	1,6	2,8/2,8	Заслонка утепленная П4 КВУ600х1000
					2	Н66-2	АВВГ	4х2,5	22						
	НПН2 63А 10.00А		5АУ А5125-2074 А УХЛ4 1фидер 3,15-1,0		1	Н5АУ	АВВГ	4х2,5	20						
					2	Н67-1	АВВГ	4х2,5	10	67-П32	5				
					2	Н67-3	АКВВГ	4х2,5	37			67 SB3			Пост управления ПКУ15-21.141-40
			67ХТ У996		2	Н67-2	ПВ-2	4(1х1,0)	8	К1085		67	0,09	0,4/1,0	Вытяжная вентсистема В4 4АА50В4

Число и сечение жил, напряжение	Марка: АВВГ	АКВВГ	ПВ			
4х2,5	308	41				
10х2,5		76				
10			50			
3х4+1х2,5	16					

Потребность труб

Обозначение по стандарту	диаметр по стандарту мм	длина м
ПВХ-В-РЭП32У	32	25
25х2,8 (Т)	25	22

Привязан

Инв. №

ГИП	Масленико	
Рук.бр.	Ножин	
Зав.сек.	Ивельская	
Инж.	Шведова	

503-4-70.13.91 ЭМ

Автотранспортное предприятие на 130 грузовых автомобилей с частично закрытой стоянкой

Производственный корпус

Стадия	Лист	Листов
РП	12	

Принципиальная схема распределительной сети 7ШР (окончание) 8ШР (начало)

Новосибирское арендное предприятие ГИПРОАВТОТРАНС

Инв. № подл. | Подпись и дата | Взам. инв. №

Копировал Мурталина

Формат А2

Альбом 2

распределительное устройство	аппарат отходящей линии (ввода): обозначение; тип: I ном, А; расцепитель или плавкая вставка, А	Участок сети 1	пусковой аппарат: обозначение; тип; I ном, А; расцепитель или плавкая вставка, А; уставка теплового реле, А	Участок сети 2	Участок сети	кабель, провод: обозначение	Марка	количество, число жил и сечение	длина, м	Труба: обозначение на плане	длина, м	электроприемник: обозначение	Рном, кВт	I расч. или I ном / I пуск, А	наименование, тип, обозначение чертежа принципиальной схемы
ВШР (продолжение)			2 фидер 3,15-1,0		2	Н68-1	АВВГ	4х2,5	11	68-П32	3				
					2	Н68-3	АКВВГ	4х2,5	5	У996 68-Т25	1	68sв3			Пост управления ПКУ15 21.141-40
			68ХТ У996		2	Н68-2	ПВ-2	4(1х1,0)	8	К1085	1	68	0,09	0,4 / 1,0	Вытяжная вентсистема В5 4АЛ50В4
			6АУ А5125-2874 А УХЛ4-28 1 фидер 10-6		1	Н6-АУ	АВВГ	4х2,5	3						
					2	Н69-1	АВВГ	4х2,5	9	69-П32	4				
					2	Н69-3	ДКВВГ	4х2,5	37	У996 69-Т25	1	69sв3			Пост управления ПКУ-15 21.141-40
			69ХТ У996		2	Н69-2	ПВ-2	4(1х1,0)	8	К1085		69	1,1	2,8 / 13,8	Вытяжная вентсистема В4 4А80А4
			2 фидер 10-6		2	Н70-1	ДВВГ	4х2,5	12	70-П32	7				
					2	К70-3	ДКВВГ	4х2,5	65	У996 70-Т25	1	70sв3			Пост управления ПКУ15 21.141-40
			70ХТ У996		2	Н70-2	ПВ-2	4(1х1,0)	8	К1085	1	70	1,1	2,8 / 13,8	Вытяжная вентсистема В17 4А80А4
	НПН2 63А 10.00А		7АУ А5125-2474 В УХЛ4-24 1 фидер 8-2,5		1	Н7АУ	АВВГ	4х2,5	25						
					2	Н71-1	АКВВГ	10х2,5	100	71-Т25	5				
			71ХТ У614 К314		2	Н71-2	ПВ-2	4(1х1,0)	8	К1085		71	0,12	0,4 / 1,5	Кровельный вентилятор В12 4АА56А4
					3	К71-3	АКВВГ	4х2,5	2	У996 71-Т25	1	71sв3			Пост управления ПКУ15- 21.141-40

распределительное устройство	аппарат отходящей линии (ввода): обозначение; тип; I ном, А; расцепитель или плавкая вставка, А	Участок сети 1	Пусковой аппарат: обозначение; тип; I ном, А; расцепитель или плавкая вставка, А; уставка теплового реле, А	Участок сети 2	Участок сети	кабель, провод: обозначение	Марка	количество, число жил и сечение	длина, м	труба: обозначение на плане	длина, м	электроприемник: обозначение	Рном, кВт	I расч. или I ном / I пуск, А	наименование, тип, обозначение чертежа принципиальной схемы
ВШР (продолжение)			2 фидер 8-2,5		2	Н72-1	АКВВГ	10х2,5	14	72-Т25	2				
					2	Н72-2	ПВ-2	4(1х1,0)	8	К1085		72	0,55	1,3 / 6,6	Кровельный вентилятор В13 АЦР71А4У2
					3	К72-3	АКВВГ	4х2,5	54	У996 72-Г25	1	72sв3			Пост управления ПКУ15 21.141-40
			8АУ А5125-2474 Д УХД4-28 1 фидер 12,3-6		1	Н8-АУ	АВВГ	4х2,5	2						
					2	Н73-1	КВВБГ	10х2,5	50	73-П32	5				
			73ХТ У614 К314		2	Н73-2	КГ	3х2,5+1х1,5	2	К1085		73	1,5	4,2 / 18,7	Кровельный вентилятор В1 890LB
					3	К73-1	КВВБ	4х2,5	2	У996 73-Т25	1	73sв3			Пост управления ПКУ15 21.141-40
			2 фидер 12,5-6		2	Н74-1	АКВВГ	10х2,5	45	74-Т25	5				
			74ХТ У996		2	Н74-2	ПВ-2	4(1х1,0)	8	У996 К1085		74	0,55	1,7 / 7,6	Кровельный вентилятор В2 4А71А4
					3	К74-3	АКВВГ	4х2,5	60	74Т25	1	74sв3			Пост управления ПКУ15 21.141-40
			9АУ А5111-2874 Д УХЛ4 8-6,0А		1	Н9-АУ	АВВГ	4х2,5	34						
					2	Н75-1	АКВВГ	10х2,5	30	75-Т25	5				
			75ХТ У614 К314		2	Н75-2	ПВ-2	4(1х1,0)	2	К1085		75	0,55	1,5 / 9,5	Кровельный вентилятор В7-871А4
					3	Н75-3	АКВВГ	4х2,5	2	У996 75-Т25	2	75sв3			Пост управления ПКУ15- 21.141-40

Потребность кабелей и проводов длина, м

Число и сечение жил, напряжение	Марка: АВВГ	АКВВГ	КВВБГ	КВВБ	КГ	ПВ-2
4х2,5	98	205		2		
10х2,5		177	50			
3х2,5+1х1,5					2	
1,0						48

Потребность труб

Обозначение по стандарту	диаметр по стандарту мм	длина м
ПВХ-В-РЭП32У	32	14
25х2,8 (Т)	25	31

Привязан

Инв. №

ГИП	Масленников	
Рук. бр.	Ножин	
Зав. сек.	Ивельская	
Инж.	Шведова	

503-4-70.13.91 ЭМ

Автотранспортное предприятие на 100 грузовых автомобилей с частично закрытой стоянкой

Производственный корпус

Стадия	Лист	Листов
РП	13	

Принципиальная схема распределительной сети ВШР (продолжение)

Новосибирское арендное предприятие ГИПРОАВТОТРАНС

Инв. № подл. | Подпись и дата | Взам. инв. №

Копировал Муртазина

Формат А2

Альбом 2

Распределительное устройство	Аппарат отходящей линии (ввода): Обозначение: Тип: I ном. А; Расцепитель или плавкая вставка, А	Участок сети 1	Пусковой аппарат: Обозначение: Тип: I ном. А; Расцепитель или плавкая вставка, А; Уставка теплового реле, А	Участок сети 2	Кабель, провод: Участок сети	Обозначение	Марка	Количество, число жил и сечение	Длина, м	Труба: Обозначение на плане	Длина, м	Электроприемник: Обозначение	Рном. кВт	Iрасч. или Iном./Iпуск А	Наименование, тип, обозначение чертежа принципиальной схемы
8ШР (окончание)			76КМ ПМЛ 121002В 10А 4.00А		1	Н76-1	АВВГ	4×2,5	20						
					2	Н76-2	АВВГ	4×2,5	5	76-Т25	1				
			76ХТ У996									76	1,5	3,3/21,5	Вытяжная вентсистема В6 4А×80А2М
					2	Н76-3	ПВ-2	4(1×1,0)	8	К1085					
	НПН2 63А 63А														Резер
	НПН2 63А 63А														Резерв
	Р18-373 400		—		1	Н9ШР	*					—	41,01	82,44	Ввод от КТП 2.3Ш
9ШР (начало) ШР11 73505-22У3	НПН2 100А 32.00А		77КМ ПМЛ 321002В 40А 30.00А		1	Н77-1	АВВГ	3×4+1×2,5	18						
					2	Н77-2	АВВГ	3×4+1×2,5	8	77-П32	3				
			77ХТ У996									77	11	25,6/166,5	Приточная вентсистема П10 4А160М8
					2	Н77-3	ПВ-2	2[4(1×1,0)]	16	К1085					
	НПН2 100А 32.00А		78КМ ПМЛ 321002В 40А 30.00А		1	Н78-1	АВВГ	3×4+1×2,5	13						
					2	Н78-2	АВВГ	3×4+1×2,5	8	78-П32	3				
			78ХТ У996									78	11	25,6/166,5	Приточная вентсистема П9 4А160М8
					2	Н78-3	ПВ-2	2[4(1×1,0)]	16	К1085					
	НПН2 100А 32.00А		127КМ ПМЛ 122002В 10А 10А		1	Н127-1	АВВГ	3×4+1×2,5	40			127	4,0	8,8/53	Вентилятор дутьевой
					2	Н127-2	АВВГ	4×2,5	10	К1085 127.Т25	1 3				
	НПН2 100А 32.00А		79КМ ПМЛ 221002В 25А 19.00А		1	Н79-1	АВВГ	3×6+1×4	55						
					2	Н79-2	АВВГ	4×2,5	34						
			79ХТ У996									79	7,5	15,2/114,2	Воздушно-тепловая завеса У3 4А132S4
					2	Н79-3	ПВ-2	4(1×1,5)	8	К1085					
	НПН2 100А 32.00А		80КМ ПМЛ 221002В 25А 19.00А		1	Н80-1	АВВГ	3×6+1×4	55						
					2	Н80-2	АВВГ	4×2,5	34						

Распределительное устройство	Аппарат отходящей линии (ввода): Обозначение: Тип: I ном. А; Расцепитель или плавкая вставка, А	Участок сети 1	Пусковой аппарат: Обозначение: Тип: I ном. А; Расцепитель или плавкая вставка, А; Уставка теплового реле, А	Участок сети 2	Кабель, провод: Участок сети	Обозначение	Марка	Количество, число жил и сечение	Длина, м	Труба: Обозначение на плане	Длина, м	Электроприемник: Обозначение	Рном. кВт	Iрасч. или Iном./Iпуск А	Наименование, тип, обозначение чертежа принципиальной схемы
9ШР (окончание)			80ХТ У996									80	7,5	15,2/111,2	Воздушная тепловая завеса У4 4А132S4
					2	Н80-3	ПВ-2	4(1×1,5)	8	К1085					
	НПН2 100А 32.00А		81КМ ПМЛ 221002В 25А 19.00А		1	Н81-1	АВВГ	3×4+1×2,5	55						
					2	Н81-2	АВВГ	4×2,5	22						
			81ХТ У996									81	7,5	15,2/114,2	Воздушная тепловая завеса У5 4А132S4
					2	Н81-3	ПВ-2	4(1×2,5)	8	К1085					
	НПН2 100А 32.00А		82КМ ПМЛ 221002В 25А 19.00А		1	Н82-1	АВВГ	3×4+1×2,5	55						
					2	Н82-2	АВВГ	4×2,5	17						
			82ХТ У996									82	7,5	15,2/114,2	Воздушная тепловая завеса У6 4А132S4
					2	Н82-3	ПВ-2	4(1×1,5)	8	К1085					
	НПН2 100А 32.00А		10ЯУ 25(11-20)Ч УХЛ4 1.00А 1.00А		1	Н10ЯУ	АВВГ	4×2,5	43						
					2	Н83-1	АКВВГ	10×2,5	35	83-Т25	5				
			83ХТ У614 К314									83	0,09	0,4/1,0	Кровельный вентилятор В21 4А50В4
					2	Н83-2	ПВ-2	4(1×1,0)	8	К1085					
					3	К83-3	АКВВГ	4×2,5	2	У996 83-Т25	1	83SB3			Пост управления ПКУ16-21.141-40
			84КМ ПМЛ 121002Б 10А 4.00А		1	Н84-1	АВВГ	4×2,5	25						
					2	Н84-2	АКВВГ	4×2,5	35	84-Т25	5				
			84ХТ У614 К314									84	1,1	3,1/12,2	Кровельный вентилятор В19 4А80В6
					2	Н84-3	ПВ-2	4(1×1,0)	8	К1085					
10ШР (начало) ШР11-73505-22У3	Р18-373 400		—		1	Н10ШР	*								Ввод от КТП2 4Ш
	НПН2 100А 32.00А		85КМ ПМЛ 321002В 40А 30.00А		1	Н85-1	АВВГ	3×4+1×2,5	23						
					2	Н85-2	АВВГ	3×4+1×2,5	9	85-П32	4				

* Смотри схему питающей сети

Потребность кабелей и проводов длина, м

Число и сечение жил, напряжение	Марка: АВВГ	АКВВГ	ПВ2	
4×2,5	110	57		
10×2,5		35		
1,0			120	
3×4+1×2,5	229			
3×6+1×4	110			

Потребность труб

Обозначение по стандарту	Диаметр по стандарту мм	Длина, м
ПВХ-В-Р 9П32У	32	10
25×2,8(Т)	25	12

Привязан

Инв. №

ГИП	Масленников	
Рук. бр.	Номин	
Зав. сек.	Ивельская	
Инж.	Шведова	

503-4-70.13.91 ЭМ

Автотранспортное предприятие на 100 грузовых автомобилей с частично закрытой стоянкой

Производственный корпус

Стадия	Лист	Листов
РП	14	

Принципиальная схема распределительной сети 8ШР (окончание), 9ШР, 10ШР (начало)

Новосибирское арендное предприятие ГИПРОАВТОТРАНС

Инв. № подл. | Подпись и дата | Взам. инв. №

Копировал [подпись] Формат А2

Альбом 2

Распределительное устройство	Аппарат, отходящей линии (ввода) обозначение: тип: I ном. А; Расцепитель или плавкая вставка, А	Участок сети	Пусковой аппарат: Обозначение: тип; I ном. А; Расцепитель или плавкая вставка А уставка теплового реле, А	Участок сети	Кабель, провод: Участок сети	Обозначение	Марка	Количество число жил и сечение	Длина, м	Труба: Обозначение на плане	Длина, м	Электроприемник: Обозначение	Р ном, кВт	Iрасч. или Iном Iпуск А	Наименование: тип, обозначение чертежа принципиальной схемы
10ШР (продолжение)			85ХТ У996		2	Н85-3	ПВ-2	2[4(1×1,0)]	16	К1085		85	11,00	25,6 / 153,7	Приточная вентсистема П7 4А160М8
	НПН2 100 А 32.00А		86 КМ ПНА321002В 40 А 30.00 А		1	Н86-1	АВВГ	3×4+1×2,5	23						
					2	Н86-2	АВВГ	3×4+1×2,5	8	86-П32	3				
			86ХТ У996		2	Н86-3	ПВ-2	2[4(1×1,0)]	16	К1085		86	11,00	25,6 / 153,7	Приточная вентсистема П8 4А160М8
	НПН2 100 А 32.00 А		87 КМ ПМЛ221002В 25 А 19.00 А		1	Н87-1	АВВГ	3×4+1×2,5	43						
					2	Н87-2	АВВГ	4×2,5	22						
			87ХТ У996		2	Н87-3	ПВ-2	4(1×1,0)	8	К1085		87	7,5	15,2 / 114,2	Воздушная тепловая завеса У7 4А132S4
	НПН2 100 А 32.00 А		88 КМ ПМЛ221002В 25 А 19.00 А		1	Н88-1	АВВГ	4×2,5	43						
					2	Н88-2	АВВГ	4×2,5	15						
			88ХТ У996		2	Н88-3	ПВ-2	4(1×1,0)	8	К1085		88	7,5	15,2 / 114,2	Воздушная тепловая завеса У8 4А132S4
	НПН2 100 А 32.00 А		11ЯУ Я5125-2974 Е УХЛ4-29 1 фидер 16-8		1	Н11ЯУ	АВВГ	3×6+1×4	43						
					2	Н89-1	АКВВГ	10×2,5	97	89-Т25	2				
			89ХТ У614 К314		2	Н89-2	ПВ-2	4(1×1,0)	8	К1085		89	1,5	3,5 / 22,9	Крышный вентилятор В23 АНР80 В4У2
					3	К89-3	АКВВГ	4×2,5	2	У996 89-Т25	1	89SB3			Пост управления ПКУ 15-21.141-40
			2 фидер 16-8		2	Н90-1	АКВВГ	10×2,5	56	90-Т25	2				
			90ХТ У614 К314		2	Н90-2	ПВ-2	4(1×1,0)	8	К1085		90	1,5	3,5 / 22,9	Крышный вентилятор В24 АНР80 В4У2

Распределительное устройство	Аппарат, отходящей линии (ввода) обозначение: тип: I ном. А; Расцепитель или плавкая вставка, А	Участок сети	Пусковой аппарат обозначение тип: I ном. А; Расцепитель или плавкая вставка А уставка теплового реле, А	Участок сети	Кабель, провод: Участок сети	Обозначение	Марка	Количество число жил и сечение	Длина, м	Труба: Обозначение на плане	Длина, м	Электроприемник: Обозначение	Р ном, кВт	Iрасч. или Iном Iпуск А	Наименование: тип, обозначение чертежа принципиальной схемы
10ШР (продолжение)					3	К90-3	АКВВГ	4×2,5	2	У996 90-Т25	1	90SB3			Пост управления ПКУ 15-21.141-40
			12ЯУ Я5125-2974 Е УХЛ4-29 1 фидер 16-8		1	Н12ЯУ	АВВГ	3×4+1×2,5	2						
					2	Н91-1	АКВВГ	10×2,5	91	91-Т25	2				
			91ХТ У614 К314		2	Н91-2	ПВ-2	4(1×1,0)	8	К1085		91	1,5	3,5 / 22,9	Крышный вентилятор В25 АНР80 В4У2
					3	К91-3	АКВВГ	4×2,5	2	У996 91-Т25	1	91SB3			Пост управления ПКУ 15-21.141-40
			2 фидер 16-8		2	Н92-1	АКВВГ	10×2,5	112	92-Т25	2				
			92ХТ У614 К314		2	Н92-2	ПВ-2	4(1×1,0)	8	К1085		92	1,5	3,5 / 22,9	Крышный вентилятор В29 АНР80 В4У2
					3	К92-3	АКВВГ	4×2,5	2	У996 92-Т25	1	92SB3			Пост управления ПКУ 15-21.141-40
	НПН2 100А 32.00А		13ЯУ Я5125-2974 КУХЛ-31 1 фидер 31.5-12.5		1	Н13ЯУ	АВВГ	3×6+1×4	43						
					2	Н93-1	АКВВГ	10×2,5	82	93-Т25	2				
			93ХТ У614 К314		2	Н93-2	ПВ-2	4(1×1,0)	8	К1085		93	1,5	3,5 / 22,9	Крышный вентилятор В30 АНР80 В4У2
					2	К93-3	АКВВГ	4×2,5	2	У996 93-Т25	1	93SB3			Пост управления ПКУ 15-21.141-40
			2 фидер 36,5-12,5		2	Н94-1	АКВВГ	10×2,5	62	94-Т25	2				
			94ХТ У614 К314		2	Н94-2	ПВ-2	4(1×1,0)	8	К1085		94	3,0	7,0 / 45,8	Крышный вентилятор В26 АНР112М8 8У2

Потребность кабелей и проводов, длина м

Число и сечение жил напряжение	Марка: АВВГ	АКВВГ	ПВ-2	
4×2,5	80	10		
10×2,5		409		
3×4+1×25	76			
3×6+1×4	86			
1,0			128	

Потребность труб

Обозначение по стандарту	Диаметр по стандарту мм	длина м
ПВХ-В-РЭП324	32	3
25×2,8(Т)	25	16

Привязан

Инв. №

ГИП	Масленников	
Рук. бр.	Ножин	
Зав. сект.	Ивельская	
Инж.	Шведова	

503-4-70.13.91 ЭМ

Автотранспортное предприятие на 100 грузовых автомобилей с частично закрытой стоянкой

Производственный корпус

Стадия	Лист	Листов
РП	15	

принципиальная схема распределительной сети 10ШР (продолжение)

Новосибирское арендное предприятие ГИПРОАВТОТРАНС

Копировал [illegible] Формат А2

Инв. № подл. | Подпись и дата | Взам. инв. №

Альбом 2

Распределительное устройство	Аппарат отходящей линии (ввод); Обозначение Тип: I ном. А: Расцепитель или плавкая вставка, А	Участок сети 1	Пусковой аппарат Обозначение Тип: I ном. А: Расцепитель или плавкая вставка, А уставка теплового реле, А	Участок сети 2	Кабель, провод: Участок сети	Обозначение	Марка	Количество, число жил и сечение	Длина, м	Труба: Обозначение на плане	Длина, м	Электроприемник: Обозначение	Р ном кВт	I расч. или I ном. / I пуск А	Наименование, тип, обозначение чертежа принципиальной схемы
10 ШР (окончание)					3	К94-3	АКВВГ	4×2,5	2	У996 94-Т25	1	94SB3			Пост управления ПКУ15-21.141-40
			14ЯУ 95125-327У УХЛ4-32 1 фидер 40-16		1	Н14ЯУ	АВВГ	3×4+1×2,5	2						
					2	Н95-1	АКВВГ	10×2,5	87	95-Т25	2				
			95ХТ У614 К314		2	Н95-2	ПВ-2	4(1×1,0)	8	К1085		95	3,0	7,8 / 50,7	Крышный вентилятор В27 АИР112 МВ8У2
					2	К95-3	АКВВГ	4×2,5	2	У996 95-Т25	1	95SB3			Пост управления ПКУ15 21.141-40
			2 фидер 40-16		2	Н96-1	АКВВГ	10×2,5	86	96-Т25	2				
			96ХТ У614 К314		2	Н96-2	ПВ-2	4(1×1,0)	8			96	3,0	7,8 / 50,7	Крышный вентилятор В28 АИР112М8У2
												96SB3			Пост управления ПКУ15 21.141-40
	НПН2 100А 32.00А		15ЯУ 95111-227У УХЛ4 1.60А 1.60А		1	Н15ЯУ	АВВГ	4×2,5	30						
					2	Н97-1	АКВВГ	10×2,5	30	97-Т25	5				
			97ХТ У614 К314		2	Н97-2	ПВ-2	4(1×1,0)	8	К1085		97	0,37	1,2 / 4,8	Кровельный вентилятор В22 УАА63В4
					3	К97-3	АКВВГ	4×2,5	2	У996 97-Т25	1	97SB3			Пост управления ПКУ15-21.141-40
	НПН2 100А 100А														Резерв

Распределительное устройство	Аппарат отходящей линии (ввода) обозначение: Тип: I ном. А: Расцепитель: или плавкая вставка, А	Участок сети 1	Пусковой аппарат Обозначение Тип: I ном. А: Расцепитель или плавкая вставка, А уставка теплового реле, А	Участок сети 2	Кабель, провод: Участок сети	Обозначение	Марка	Количество, число жил и сечение	Длина, м	Труба: Обозначение на плане	Длина, м	Электроприемник: Обозначение	Р ном. кВт	I расч. или I ном. / I пуск А	Наименование, тип, обозначение чертежа принципиальной схемы
11 ШР (начало) ШР11-73504-22У3	Р18-373 400		–		1	Н11ШР	*					–	37,02	79,47	Ввод от КТП2 3Ш
	НПН2 63А 25.00А		98 КМ ПМЛ221002Б 25А 14.00А		1	Н98-1	АВВГ	3×4+1×2,5	10						
					2	Н98-2	АВВГ	4×2,5	12	98-П32	7				
			98ХТ У996		2	Н98-3	ПВ-2	4(1×1,0)	8	К1085		98	5,5	1,36 / 88,4	Приточная вентсистема П12 4А132М8
			99 КМ ПМЛ11100ЕВ 10А 8.00А		1	Н99-1	АВВГ	4×2,5	2			99	3,6	6,4 / 6,4	Заслонка утепленная П12 КВ У1000×1600
					2	Н99-2	АВВГ	4×2,5	25						
	НПН2 63А 82.00А		100 КМ ПМЛ321002В 40А 30.00А		1	Н100-1	АВВГ	3×4+1×2,5	10						
					2	Н100-2	АВВГ	3×4+1×2,5	23	100-П32	3				
			100ХТ У996		2	Н100-3	ПВ-2	2[4(1×1,0)]	16			100	11,00	25,6 / 166,5	Приточная вентсистема П16 4А160М8
	НПН2 63А 10.00А		101 КМ ПМЛ121002Б 10А 6.00А		1	Н101-1	АВВГ	4×2,5	10						
					2	Н101-2	АВВГ	4×2,5	30	101-П32	10				
			101ХТ У996		2	Н101-3	ПВ-2	4(1×1,0)	8	К1085		101	1,5	4,1 / 18,5	Приточная вентсистема П11 4А904В
			102 КМ ПМЛ111002Б 10А 4.00А		1	Н102-1	АВВГ	4×2,5	2			102	1,6	2,8 / 2,8	Заслонка утепленная ПП КВ У600×1000
					2	Н102-2	АВВГ	4×2,5	20						
	НПН2 63А 32.00А		103 КМ ПМЛ321002В 40А 30.00А		1	Н103-1	АВВГ	3×6+1×4	10						
					2	Н103-2	АВВГ	3×6+1×4	22	103-П32	2				
			103ХТ У996			Н103-3	ПВ-2	2(4(1×1,0))	16	К1085		103	11	27,2 / 176,9	Приточная вентсистема П15 4А160М8
	НПН2 63А 6.00А		104 КМ ПМЛ121002Б 10А 2.6А		1	Н104-1	АВВГ	4×2,5	10						
					2	Н104-2	АВВГ	4×2,5	26	104-П32	6				

* Смотри схему питающей сети

Потребность кабелей и проводов длина, м

Число и сечение жил, напряжение	Марка: АВВГ	АКВВГ	ПВ-2	
4×2,5	167	6		
10×2,5		203		
3×4+1×2,5	45			
3×6+1×4	42			
1,0			104	

Потребность труб

Обозначение по стандарту	Диаметр по стандарту мм	Длина м
ПВХ-ВР ЭП32У	32	28
25×2,8(7)	25	12

Привязан

Инв. №

ГИП	Масленников	
Рук. бр.	Ножин	
Зав. сект.	Цвельская	
Инж.	Шведова	

503-4-70.13.91 ЭМ

Автотранспортное предприятие на 100 грузовых автомобилей с частично закрытой стоянкой

Производственный корпус

Стадия	Лист	Листов
РП	16	

Принципиальная схема распределительной сети 10 ШР (окончание), 11 ШР (начало)

Новосибирское арендное предприятие ГИПРОАВТОТРАНС

Инв. № подл. | Подпись и дата | Взам. инв. №

Копировал бр. Формат А2

Альбом 2

Распределительное устройство	Аппарат отходящей линии (ввода); Обозначение; Тип; I ном. А; расцепитель или плавная вставка, А	Участок сети 1	Пусковой аппарат; Обозначение; Тип; I ном. А; расцепитель или плавкая вставка, А; уставка теплового реле, А	Участок сети 2	Кабель, провод: Обозначение	Марка	Количество, число жил и сечение	Длина, м	Труба: Обозначение на плане	Длина, м	Электроприемник: Обозначение	Рном, кВт	Iрасч или Iном/Iпуск, А	Наименование тип, обозначение чертежа принципиальной схемы	Распределительное устройство
11ШР (продолжение)			104ХТ У996	2	Н104-3	ПВ-2	4(1×1,0)	8	К1085		104	0,55	1,7/1,7	Приточная вентсистема П14 4А9046	11ШР (окончание)
			105КМ ПМЛ1110026 10А 4.00А	1	Н105-1	АВВГ	4×2,5	2			105	1,6	2,8/2,8	Заслонка утепленная П13 КВ У600×100	
				2	Н105-2	АВВГ	4×2,5	28							
	НПН2 63А 10.00А		106КМ ПМЛ1210026 10А 6.00А	1	Н106-1	АВВГ	4×2,5	10							
				2	Н106-2	АВВГ	4×2,5	28	106-П32	8					
			106ХТ У996	2	Н106-3	ПВ-2	4(1×1,0)	8	К1085		106	1,5	4,1/18,5	Приточная вентсистема П14 4А9046	
			107КМ ПМЛ1110026 10А 4.00А	1	Н107-1	АВВГ	4×2,5	2			107	1,6	2,8/2,8	Заслонка утепленная П14 КВ У600×1000	
				2	Н107-2	АВВГ	4×2,5	35							
	НПН2 63А 16.00А		18ЯУ Я5125-317 4 К УХЛ4-31 1 фидер 31,5-12,5	1	Н16-ЯУ	АВВГ	4×2,5	27							
				2	Н108-1	АКВВГ	10×2,5	30	108-Т25	2					
			108ХТ У614 К314	2	Н108-2	ПВ-2	4(1×1,0)	8	К1085		108	2,2	5,7/31,1	Крышный вентилятор В32 4А10046	
				2	К108-3	АКВВГ	4×2,5	2	У996 108-Т25	1	108sв3			Пост управления ПКУ15-21.141-40	
			2фидер 31,5-12,5	2	Н109-1	АКВВГ	10×2,5	39	109-Т25	2					
			109ХТ У614 К314	2	Н109-2	ПВ-2	4(1×1,0)	8	К1085		109	2,2	5,7/31,1	Крышный вентилятор В33 4А10046	12ШР ШР11-73509-22У3 (начало)
				2	К109-3	АКВВГ	4×2,5	2	У996 109-Т25	1	109sв3			Пост управления ПКУ15-21.141-40	
			17ЯУ Я5111-2274 УХЛ4 2,0-1,60А	1	Н17ЯУ	АВВГ	4×2,5	2							
				2	Н110-1	АКВВГ	10×2,5	28	110-Т25	2					

Аппарат отходящей линии (ввода); Обозначение; Тип; I ном, А; расцепитель или плавкая вставка, А	Участок сети 1	Пусковой аппарат; Обозначение; Тип; I ном. А; расцепитель или плавкая вставка, А; уставка теплового реле, А	Участок сети 2	Кабель, провод: Обозначение	Марка	Количество, число жил и сечение	Длина, м	Труба: Обозначение на плане	Длина, м	Электроприемник: Обозначение	Рном, кВт	Iрасч или Iном/Iпуск, А	Наименование тип, обозначение чертежа принципиальной схемы
		110ХТ У614 К314	2	Н110-2	ПВ-2	1,0	8	К1085		110	0,37	1,3/5,1	Крышный вентилятор В31 4А71АВ
			2	К110-3	АКВВГ	4×2,5	2	У996 110-Т25	1	110sв3			Пост управления ПКУ15-21.141-40
НПН2 63А 6.00А		18ЯУ Я5111-2474 УХЛ4 3,15-2,5	1	Н18ЯУ	АВВГ	4×2,5	37						
			2	Н111-1	КВВБГ	10×1,5	65	111-Т25	5				
		111ХТ У614 К314	2	Н11-2	КГ	3×2,5+1×1,5	2	К1085		111	0,75	2,0/10,7	Кровельный вентилятор В34 В7184
			2	К111-3	КВВБГ	5×1,5	2	У996 111-Т25	1	111sв3			Пост управления ПКУ15 21.141-40
		19ЯУ Я5111-2474 УХЛ4 3,15-2,5	1	Н19ЯУ	АВВГ	4×2,5	35						
			2	К112-1	АКВВГ	10×1,5	29	112-Т25	2				
			2	Н112-2	ПВ-2	4(1×1,0)	2	К1085		112	0,75	1,8/7,9	Крышный вентилятор В39АНРВОА6У2
			2	К112-3	АКВВГ	4×2,5	2	У996 112-Т25	1	112sв3			Пост управления ПКУ15-21.141-40
Р18-373 400			1	Н12ШР	*						25,1	49,65	Ввод от КТП2 4Ш
ПН2 100А 80.00А		113КМ Комплектно	1	Н113-1	АВВГ	3×4+1×2,5	14			113	11,0	21,4/160,3	Компрессор воздушный С-416
			2	Н113-2	КГ	3×2,5+1×1,5	8	К1085 113-Т25	4				
ПН2 100А 80.00А		114КМ Комплектно	1	Н114-1	АВВГ	3×4+1×2,5	16			114	11,0	21,4/160,3	Компрессор воздушный С-416
			2	Н114-2	КГ	3×2,5+1×1,5	8	К1085 114-Т25	4				
ПН2 100А 80.00А		115КМ Комплектно	1	Н115-1	АВВГ	3×6+1×4	18			115	11,0	21,4/160,3	Компрессор воздушный С-416
			2	Н115-2	КГ	3×2,5+1×1,5	8	К1085 115-Т25	4				

Потребность кабелей и проводов, длина, м

Число и сечение жил, напряжение	Марка: АВВГ	АКВВГ	КГ	ПВ	
4×2,5	205	8			
10×2,5		126			
3×4+1×2,5	30				
3×6+1×4	18				
3×2,5+1×1,5			24		
1,0				42	

Потребность труб

Обозначение по стандарту	Диаметр по стандарту мм	Длина м
ПВХ-В-РЭП32У	32	
25×2,8(Т)	25	

Инв. № подл. | Подпись и дата | Взам. инв. №

Привязан

Инв. №

ГИП	Масленников	
Рук. бр.	Ножин	
Зав. сек.	Ивельская	
Инж.	Шведова	

503-4-70.13.91 ЭМ

Автотранспортное предприятие на 100 грузовых автомобилей с частично закрытой стоянкой

Производственный корпус

Стадия	Лист	Листов
РП	17	

Принципиальная схема распределительной сети 1РШР (окончание), 12ШР (начало)

Новосибирское арендное предприятие ГИПРОАВТОТРАНС

Альбом 2

Распределительное устройство	Аппарат отходящей линии (ввода); обозначение: тип: Iном. А; расцепитель или плавкая вставка, А	Участок сети 1	Пусковой аппарат обозначение: тип: Iном. А; расцепитель или плавкая вставка, А уставка теплового реле, А	Участок сети 2	Участок сети	Кабель, провод: обозначение	марка	количество, число жил и сечение	длина, м	Труба: обозначение на плане	длина, м	Электроприемник: обозначение	Pном, кВт	Iрасч. или Iном. / Iпуск А	наименование, тип, обозначение чертежа принципиальной схемы
12ШР (продолжение)	НПН2 63А 6.00А		116ШУ комплектно		1	Н116-1	АВВГ	4×2,5	40			116	0,4	1,3 / 9,4	ворота
								комплектно							
			117ШУ комплектно		1	Н117-1	АВВГ	4×2,5	40			117	0,4	1,3 / 9,4	ворота
								комплектно							
	НПН2 63А 32.00А		11ХТ У996		1	Н11х-1	АВВГ	4×2,5	24						
						Н11х-2	АВВГ	4×2,5	9						
			РШ12-082225-54У3									11х	0,8	2,9 / 17,2	Машина подметальная КУ-409 (резерв)
					2			комлектно							
			12ХТ У996		1	Н12х-1	АВВГ	4×2,5	15						
					2	Н12х-2	АВВГ	4×2,5	9						
			РШ12-082225-54У3									12х	0,8	2,9 / 17,2	Машина подметальная КУ-409 (резерв)
					2			комлектно							
			13ХТ У996		1	Н13х-1	АВВГ	4×2,5	30						
					2	Н13х-2	АВВГ	4×2,5	9						
			РШ12-082225-54У3									13х	0,8	2,9 / 17,2	Машина подметальная КУ-409 (резерв)
					2			комплектно							
			РШ12-082225-54У3		1	Н14х-1	АВВГ	4×2,5	27			14х	0,8	2,9 / 17,2	Машина подметальная КУ-409 (резерв)
					2			комплектно							
	НПН2 63А 16.00А		15ХТ У996		1	Н15х-1	АВВГ	4×2,5	73						
					2	Н15х-2	АВВГ	4×2,5	9						
			РШ12-082225-54У3									15х	0,8	2,9 / 17,2	Машина подметальная КУ-409
					2			комплектно							
			РШ12-082225-54У3		1	Н16х-1	АВВГ	4×2,5	43			16х	0,8	2,9 / 17,2	Машина подметальная КУ-409
					2			комплектно							

Распределительное устройство	Аппарат отходящей линии (ввода); обозначение: тип: Iном. А; расцепитель или плавкая вставка, А	Участок сети 1	Пусковой аппарат обозначение: тип; Iном Расцепитель или плавкая вставка, А уставка теплового реле, А	Участок сети 2	Участок сети	Кабель, провод: обозначение	марка	количество, число жил и сечение	длина, м	Труба: обозначение на плане	длина, м	Электроприемник: обозначение	Pном, кВт	Iрасч. или Iном. / Iпуск А	наименование, тип, обозначение чертежа принципиальной схемы
12ШР (окончание)	НПН2 63А 6.00А														резерв
	ПН2 100А 100А														резерв
	Р18-373 400		–		1	Н13ШР						–	16,83	36,45	Ввод от КТП2 4Ш
13ШР (начало) ШР11-73509 22У3	НПН2 63А 6.00А		119ШУ комплектно		1	Н119-1	АВВГ	4×2,5	27			119	0,4	1,3 / 9,4	Ворота
								комплектно							
	НПН2 63А 16.00А		120Я ЯВЗШ-31-МУ2 100.0А 16.00А		1	Н120-1	АВВГ	3×4+1×2,5	32			120	1,97	5,3 / 32,1	Кран мостовой 3,2-16,8-15-6-370
					1	Н120-2	КГ	3×4+1×2,5	25						
	ПН2 100А 63.00А		121ШУ комплектно		1	Н121-1	АВВГ	4×2,5	15			121	8,56	18,5 / 129,3	Стенд д/комплексных работ В133
								комплектно							
	НПН2 63А 25.00А		122КМ ПМЛ121002Б 10А 10.00А		1	Н122-1	АВВГ	4×2,5	17	122-Т25	5	122	3,2	8,7 / 52,1	Станок точильно шлифовальных 3К634
					2	Н122-2	АВВГ	4×2,5	27	122-Т25	4				
	ПН2 100А 80.00А		Комплектно		1	Н123-1	АВВГ	3×4+1×2,5	36	123-П32	6	123	7,5	25,8 / 167,6	Молот ковочный пневмотический МА4129А
	ПН2 100А 32.00А		Комплектно		1	Н124-1	АВВГ	4×2,5	42	124-П32	6	124	4,5	9,7 / 68,0	Стенд для разборки рессор и рихт Р-275
								комплектно							
	ПН2 100А 80.00А		125КМ ПМЛ511002Б 80А		1	Н125-1	АВВГ	3×16+1×10	46						
					2	Н125-2	АВВГ	3×16+1×10	2						
			125Я ЯВЗШ-32 МУ2 250.0А 120.0А									125	17,3	46,9 / 281,6	Трансформатор дуговой сварки ТДМ-401У2
					2			комплектно							
	НПН2 63А 6.00А		126КМ ПМЛ121002Б 10А 2,6А		1	Н126-1	АВВГ	4×2,5	65						
					2	Н126-2	АВВГ	4×2,5	8	126-П32	3				

Число и сечение жил, напряжение	Марка: АВВГ	КГ		
4×2,5	470			
3×4+1×2,5	68	25		

Потребность труб

Обозначение по стандарту	Диаметр по стандарту мм	Длина м
ПВХ-В-Р ЭП32У	32	15
25×2,8(Т)	25	9

* Смотри схему питающей сети

Привязан

Инв. №

ГИП	Масленников		
Рук. бр.	Ножин		
Зав. сек.	Ивельская		
Инж.	Шведова		

503-4-70.13.91 ЭМ

Автотранспортное предприятие на 100 грузовых автомобилей с частично закрытой стоянкой

Производственный корпус

Стадия	Лист	Листов
РП	18	

Принципиальная схема распределительной сети 12ШР (окончание) 13ШР (начало)

Новосибирское арендное предприятие ГИПРОАВТОТРАНС

Копировал Др- Формат А2

Инв. № подл. | Подпись и дата | Взам. инв. №

Альбом 2

Распределительное устройство	Аппарат отходящей линии (ввода); Обозначение, тип; Iном, А; Расцепитель или плавкая вставка, А	Участок сети 1	Пусковой аппарат Обозначение: Тип; Iном, А; Расцепитель или плавкая вставка, А Уставка теплового реле, А	Участок сети 2	Кабель, провод: Участок сети	Обозначение	Марка	Количество, число жил и сечение	Длина, м	Труба: Обозначение на плане	Ящик, м	Электроприемник: Обозначение	Pном, кВт	Iрасч или Iном/Iпуск, А	Наименование тип, обозначение чертежа принципиальной схемы
13ШР (окончание)			126ХТ У996		2	Н126-3	ПВ-2	4(1×1,0)	8	К1085 126-Т25	4	126	0,55	1,7/7,7	Приточная вентсистема П34А71А4 (резерв)
	Р18-373 400		—		1	Н14ШР	**					—	57,03	113,91	Ввод от КТП2 1Ш
14ШР ШР11 73510-22У3 (начало)	НПН2 250А 200.00А		КМ4 511002Б		1	Н128-1	АВВГ	3×95+1×35	2						
			128ШУ комплектно		1	Н128-2	АВВГ	3×95+1×35 комплектно	2			128	66,0	152,9/382,2	Установка бескамерной окраски 73А3.0302.001
	ПН2 100А 32.00А		129ПУ комплектно		1	Н129-1	АВВГ	4×2,5 комплектно	10			129	1,5	3,8/22,5	Цепь тяговая реверсивная П-523ВАО-31-6
	ПН2 100А 32.00А		130 КМ ПМЛ-121002Б 10А 6.00А		1	Н130-1	АВВГ	4×2,5	5			130	2,2	4,6/32,0	Насос канализационный ГНОМ16-15В2Т3 (резерв)
					2	Н130-2	КГ	3×2,5+1×1,5	15	130-Т25	10				
					2	К130-3	КВВБГ	4×1,5	15			130SB	—	—	Пост управления КУ-92-В3П
			131 КМ ПМЛ121002Б 10А 6.00А		1	Н131-1	АВВГ	4×2,5	2			131	2,2	4,6/32,0	Насос канализационный ГНОМ16-15Б2Т3 (резерв)
					2	Н131-2	КГ	3×2,5+1×1,5	29	131-Т25	24				
					2	К131-3	КВВБГ	4×1,5	30			131SB	—	—	Пост управления КУ-92-В3Г
	НПН2 100А 3200А		134 КМ ПМЛ121002Б 10А 0,40А		1	Н134-1	АВВГ	4×2,5	10						
					2	Н134-2	АВВГ	4×2,5	24	134-П32	6				
			134ХТ У996		2	Н134-3	ПВ-2	4(1×1,0)	8	К1085		134	0,06	0,3/0,8	Приточная вентсистема П174АА50А4 (резерв)
			135 КМ ПМЛ111002Б 10А 4.00А		1	Н135-1	АВВГ	4×2,5	2			135	1,6	2,8/2,8	Заслонка утепленная ПП КВУ600×1000 (резерв)
					2	Н135-2	АВВГ	4×2,5	15						

Распределительное устройство	Аппарат отходящей линии (ввода); Обозначение, тип; Iном, А; Расцепитель или плавкая вставка, А	Участок сети 1	Пусковой аппарат Обозначение: Тип; Iном, А; Расцепитель или плавкая вставка, А уставка теплового реле, А	Участок сети 2	Кабель, провод: Участок сети	Обозначение	Марка	Количество, число жил и сечение	Длина, м	Труба: Обозначение на плане	Ящик, м	Электроприемник: Обозначение	Pном, кВт	Iрасч или Iном/Iпуск, А	Наименование тип, обозначение чертежа принципиальной схемы
14ШР (окончание)	ПН2 100А 40.00А		132ХТ У614		1	Н132-1	ВРБГ3	3×6+1×4	30			132	19,0	32,0/32,0	Установка сушильная передвижная УСПО-1
	НПН2 63А 60А		133ШУ Комплектно		1	Н133-1	АВВГ	4×2,5	35			133	0,4	1,3/9,4	Ворота
	НПН2 63А 6.00А														Резерв
15ШР ШР11-73707Э2У3 (начало)	Р18-373 400		—		-	Н15ШР	**						74,7	140,97	Ввод от КТП2 3Ш
	ПН2 100А 32.00А		136 ША Комплектно		1	Н86-1	АВВГ	4×2,5	6			136	10,0	17,8/17,8	Установка моечная для двигателей М203
	ПН2 100А 63.00А		137Х РШ12.082225-54У3		1	Н137-1	АВВГ	4×2,5 комплектно	40			137	7,5	15,1/105,4	Установка для шланговой мойки М-217 4А132S4У3
	ПН2 250А 80,00А		138 КМ ПМЛ-411002Б 63А		1	Н138-1	АВВГ	3×16+1×10	5						
			138ПУ комплектно		1	Н138-2	АВВГ	3×16+1×10 комплектно	15			138	30,5	55,8/425,2	Установка для мойки автомобилей снизу М136
	ПН2 100А 63,00А		АВ * комплектно		1	Н1 *	АВВГ	3×4+1×2,5	10						
					2	К4 *	АВВГ	3×4+1×2,5	5						
			Л1 * комплектно		2	К6 *	АВВГ	3×4+1×2,5	5						
					2	К5 *	АКВВГ	4×2,5	5			1СК*			Коробка клеммная комплектно
			Л2 * комплектно		2	Н2	АВВГ	3×4+1×2,5	40	139-Т25 К1085	1 1	139	11	25,6/153,7	Конвейер П539Б 4А160М8У3

Потребность кабелей и проводов, длина м....

Число и сечение жил, напряжение	Марка: АВВГ	КВВБГ	КГ	ПВ-2	ВРБГ3
4×1,5		45			
4×2,5	200				
3×4+1×2,5	60				
3×16+1×10	20				
3×95+1×35	10				
3×2,5+1×1,5			44	16	
1,0					
3×6+1×4					30

Потребность труб

Обозначение по стандарту	Диаметр по стандарту мм	Длина м
ПВХ-В-Р ЭП324	32	6
25×2,8(Т)	25	35

* Условные обозначения и маркировка кабелей выполнены согласно паспорта конвейера П539Б (см лист П5396-0000000-95).

** Смотри схему питающей сети

Привязан

Инв. №

ГИП	Масленик	
Рук. бр.	Ножин	
Зав. сек	Ивельская	
Инжен	Белоусова	
Инжен	Шведова	

503-4-70.13.91 ЭМ

Автотранспортное предприятие на 100 грузовых автомобилей с частично закрытой стоянкой

Производственный корпус

Стадия	Лист	Листов
РП	19	

Принципиальная схема распределительной сети 13ШР (окончание) 14ШР, 15ШР (начало)

Новосибирское арендное предприятие ГИПРОАВТОТРАНС

Инв. № подл. | Подп. и дата | Взам. инв. №

Копировал [подпись] Формат А2

Альбом 2

Распределительное устройство	Аппарат отходящей линии (ввода) обозначение тип; Iном, А; Расцепитель или плавкая вставка, А	Участок сети 1	Пусковой аппарат Обозначение; тип; Iном, А; расцепитель или плавкая вставка, А уставка теплового реле, А	Участок сети 2	Кабель, провод: Обозначение	Марка	Количество, число жил и сечение	Длина, м	Труба: Обозначение на плане	Длина, м	Электроприемник: Обозначение	Рном, кВт	Iрасч Iном Iпуск, А	Наименование тип, Обозначение чертежа принципиальной схемы
15ШР (окончание)				2	К7*	АКВВГ	4×2,5	5					1ск*	Коробка клеммная комплектно
			Л3* комплектно	2	Н3*	АВВГ	3×4+1×2,5	40			139	11	26,6 / 153,7	Конвейер П5396 4А160М8У3
			1ск* комплектно	2	К9*	АКВВГ	7×2,5	5	139-Т25 К1085	4 1	ПКУ*			Пост дистанционного управления комплектно
				2	К10*	АВВГ	3×2,5	35			Кс1*			Кнопка аварийного останова комплектно
				2	К11*	АВВГ	3×2,5	40			Кс2*			Кнопка аварийного останова комплектно
	ПН2 250А 250.00А			1	ЧША	АВВГ	3×35+1×16	10			ША			Могучая установка М129. Аппаратный шкаф
				1	НША		**							Ввод от 15ШР
				1	Н140-1	АВВГ	3×35+1×16	50	140-Т50 К1085	15 1	140	37	70 / 525	Насосная станция 4А200М2
ША (начало)				1	Н141-1	КГ	3×2,5+1×1,5	30	141-Т25	5	141	0,75	2,17 / 9,66	Моющий механизм передний 4А71В4
				1	Н142-1	КГ	3×2,5+1×1,5	40	142-Т25	5	142	0,75	2,17 / 9,66	Моющий механизм передний 4А71В4
				1	Н143-1	КГ	3×2,5+1×1,5	35	143-Т25	5	143	0,75	2,17 / 9,66	Моющий механизм задний 4А71В4
				1	Н144-1	КГ	3×2,5+1×1,5	45	144-Т25	5	144	0,75	2,17 / 9,66	Моющий механизм задний 4А71В4

Распределительное устройство	Аппарат отходящей линии (ввода) Обозначение; тип; Iном, А; Расцепитель или плавкая вставка, А	Участок сети 1	Пусковой аппарат Обозначение; тип; Iном, А; Расцепитель или плавкая вставка, А уставка теплового реле, А	Участок сети 2	Кабель, провод: Обозначение	Марка	Количество, число жил и сечение	Длина, м	Труба: Обозначение на плане	Длина, м	Электроприемник: Обозначение	Рном, кВт	Iрасч Iном Iпуск, А	Наименование тип, Обозначение чертежа принципиальной схемы
ША (окончание)				1	Н145-1	КГ	3×2,5+1×1,5	45	145-Т25	8	145	0,75	2,17 / 9,66	Механизм для мойки низа автомобилей 4А71В4
				1	КПУ1	АВВГ АКВВГ	3×2,5 19×2,5	3 5			1ПУ			Пульт управления
						**								Ввод от ША
				1	НН2	КГ	3×1,5	25	140-Т25	8	Н2	0,05		Светофор
				1	К2ПУ	АКВВГ	7×2,5	5			2ПУ	—	—	Пульт.
			ХТ У614	1	НЭМ1	КГ	3×1,5	30			ЭМ1	—	—	Вентили 5 шт.
1ПУ				2	НЭМ2	КГ	3×1,5	20	ЭМ1-Т25	8				
				1	НЭМ2	КГ	3×1,5	20	ЭМ2-Т25	8	ЭМ2	—	—	Вентили 3 шт
				1	НВ8	КГ	3×1,5	40	В8-Т25	8	В8			Конечный выключатель
				1	НВ9	КГ	3×1,5	40	В9-Т25	8	В9			Конечный выключатель

* Условные обозначения и маркировка кабелей выполнены согласно паспорта конвейера П5396 (см. лист П5396-0000000 Э5).

** Смотри схему питающей сети.

Потребность кабелей и проводов, длина м

Число и сечение жил, напряжение	Марка: АВВГ	АКВВГ	КГ			
3×2,5	80					
4×2,5		5				
7×2,5		10				
19×2,5		5				
3×2,5+1×1,5	1		195			
3×4+1×2,5	40					
3×35+1×16	60					
3×1,5			175			

Потребность труб

Обозначение по стандарту	Диаметр по стандарту мм	Длина м
25×2,8 (т)	25	73

Привязан

Инв. №

Инв. № подл. | Подп. и дата | Взам. инв. №

ГИП	Масленников	
Рук. гр.	Нонин	
Зав. сек.	Шевельский	
Инжен.	Шведова	
Инжен.	Белоусова	

503-4-70.13.91 ЭМ

Автотранспортное предприятие на 100 грузовых автомобилей с частично закрытой стоянкой

Производственный корпус

Стадия	Лист	Листов
РП	20	

Принципиальная схема распределительной сети 15ШР (окончание), ША, 1ПУ

Новосибирское арендное предприятие Гипроавтотранс

Копировал Формат А2

Альбом 2

Распределительное устройство	Аппарат отходящей линии (ввода): Обозначение; Тип; I ном. А; Расцепитель или плавкая вставка, А уставка теплового реле, А	Участок сети 1	Пусковой аппарат: Обозначение; Тип; I ном. А; Расцепитель или плавкая вставка, А уставка теплового реле, А	Участок сети 2	Кабель, провод: Обозначение	Марка	Количество жил и сечение	Длина, м	Труба: Обозначение на плане	Длина, м	Электроприемник: Обозначение	Рном, кВт	Iраб или Iном пуск, А	Наименование, тип, Обозначение чертежа принципиальной схемы	Распределительное устройство
16ШР ШРН-73509-22УЗ (начало)	Р18-373 400		–	1	Н16ШР									Ввод от КТП2 2Ш	
	НПН2 63А 20,00А		201КМ Комплектно	1	Н201-1	АВВГ	4х2,5	60			–	34,5	67,00		16ШР (окончание)
							Комплектно		201-П32	3	201	3,00	6,2 / 43,7	Насос ЦМК-16-27 (рабочий)	
			202КМ Комплектно	1	Н202-2	АВВГ	4х2,5	2			202	3,00	6,2 / 43,7	Насос ЦМК-16-27 (рабочий)	
							Комплектно		202-П32	3					
	НПН2 63А 6,00А		203КМ ПМЛ-1220026 10А 0,65А	1	Н203-1	АВВГ	4х2,5	60			203	0,25	0,6 / 4,1	Фильтр-транспортер	
				2	Н203-2	АВВГ	4х2,5	10	203-П32 / 203-Т25	5 / 2					
			205КМ ПМЛ1220026 10А 0,65А	1	Н205-1	АВВГ	4х2,5	2			205	0,25	0,6 / 4,1	Фильтр-транспортер	17ШР ШР11-93509-22УЗ (начало)
				2	Н205-2	АВВГ	4х2,5	15	205-П32 / 205-Т25	10 / 2					
	НПН2 63А 6,00А		Комплектно	1	НЩУ7	АВВГ	3х2,5	60			ЩУ7	0,05	0,3 / 0,3	Щит управления	
			Комплектно	1	НЩУ8	АВВГ	3х2,5	3			ЩУ8	0,05	0,3 / 0,3	Щит управления	
			Комплектно	1	НЩУ9	АВВГ	3х2,5	3			ЩУ9	0,05	0,3 / 0,3	Щит управления	
			Комплектно	1	НЩУ-10	АВВГ	3х2,5	3			ЩУ10	0,05	0,3 / 0,3	Щит управления	
	ПН2 100А 32,00А		211 ЯВЗШ-32-МУ2 100А 30,0А	1	Н211-1	АВВГ	3х4+1х2,5	60			211	2,8	7,1 / 42,3	Кран мостовой	
				2	Н211-2	КГ	3х4+1х2,5	25							
	НПН2 63А 16,00А		212КМ ПМЛ12100Д6 10А 6,00А	1	Н212-1	АВВГ	4х2,5	35			212	2,2	4,6 / 32,4	Насос К-50-32 125	
				2	Н212-2	АВВГ	4х2,5	10	К1085 212-П32	6					
			213КМ ПМЛ12100Д6 10А 4,00А	1	Н213-1	АВВГ	4х2,5	2			219	1,5	3,6 / 25,0	Насос ВСК1/1655	
				2	Н213-2	АВВГ	4х2,5	11	К1085 213-П32	7					
	ПН2 100А 100,00А		214КМ 16110.2Б 10А 1,00А	1	Н214-1	АВВГ	4х2,5	35							
				2	Н214-2	АВВГ	4х2,5	14	КТ085 214-Т25 / 214-П32	1 / 8	214	0,25	0,7 / 2,7	Вентиль с электроприводом НАА63А4УЗ	
	ПН2 100А 100,00А		215КМ ПМЛ32100Д6 40А 40,00А	1	Н215-1	АВВГ	3х6+1х4	35							
				2	Н215-2	АВВГ	3х6+1х4	8	215-П32	8	215	1,50	31,2 / 218,2	Насос канализационный гном 100-25	
	ПН2 100А 100,00А		216КМ ПМЛ32100Д6 40А 40,00А	1	Н216-1	АВВГ	3х10+1х6	50							
				2	Н216-2	КГ	3х6+1х4	6	К1085 216-Т32	3	216	18,5	35,5 / 248,4	Компрессор ВК-6МИАМ 160М4	
	ПН2 100А 100А													Резерв	
	Р18-373 400		–	1	Н17ШР	*									
											–	27,31	52,78	Ввод от КТП2 2Ш	
	ПН2 100А 32,00А		Комплектно	1	НЩУИ	АВВГ	4х2,5	48	ЩУИ-В32 / ЩУИ-Т25	4 / 2					
				2							ЩУИ	2,95	8,0 / 52,0	Фильтр „полимер П86"	
	ПН2 100А 32,00А		217КМ Комплектно	1	Н217-1	АВВГ	4х2,5	60							
				2			Комплектно		217-П32	3	217	3,0	6,2 / 40,5	Насос ЦМК 16-27 (Резерв)	
	ПН2 100А 80,00А		218КМ ПМЛ32100Д6 40А 30,00А	1	Н218-1	АВВГ	3х6+1х4	35							
				2	Н218-2	АВВГ	3х6+1х4	25	К1085 218-Т25	20	218	15,0	28,5 / 199,2	Насос циркуляционный 4А160Sа	
	НПН2 63А 6,00А		219КМ ПМЛ1220026 10А 1,00А	1	Н219-1	АВВГ	4х2,5	35							
				2	Н219-2	АВВГ	4х2,5	20	К1085 219-Т25	15	219	0,25	0,9 / 3,4	Насос подачи коагулянта НАА63А4	
			220КМ ПМЛ1220026 10А 1,00А	1	Н220-1	АВВГ	4х2,5	2							
				2	Н220-2	АВВГ	4х2,5	20	К1085 220-Т25	15	220	0,25	0,9 / 3,4	Насос подачи флокулянта НАА63А4	
	НПН2 63А 6,00А		221КМ ПМЛ1210026 10А 0,40А	1	Н221-1	АВВГ	4х2,5	35							
				2	Н221-2	АВВГ	4х2,5	20	К1085 221-Т25	15	221	0,06	0,4 / 1,0	Механизм сгребания пены НАА56А4	
			222КМ ПМЛ-1210026 10А 1,6А	1	Н222-1	АВВГ	4х2,5	2							
				2	Н222-2	АВВГ	4х2,5	20	К1085 222-Т25	15	222	0,37	1,0 / 5,7	Мешалка для флокулянта 86384	

* Смотри схему питающей сети

Потребность кабелей и проводов длина, м

Числа и сечение жил, напряжение	Марка: АВВГ	Марка: КГ	
4х2,5	514		
3х4+1х2,5		85	
3х6+1х4	103	6	
3х10+1х6	50		

Потребность труб

Обозначение по стандарту	Диаметр по стандарту, мм	Длина, м
ПВХ-В-Р ЭП32Ч	32	23
25х2,8 (Т)	25	68
32х (Т)	32	53

Привязан

Инв. №

ГИП	Масленников		503-4-70.13.91 ЭМ
Рук. Гр.	Нанин		Автотранспортное предприятие на 100 грузовых автомобилей с частично закрытой стоянкой
Гл. спец.	Ивальская		Производственный корпус
Инж.	Шведова		Принципиальная схема распределительной сети, 16ШР, 17ШР (Начало)

Стадия	Лист	Листов
РП	21	

Новосибирское отделение предприятия ГИПРОАВТОТРАНС

Инв. № подл. | Подпись и дата | Взам. инв. №

Альбом 2

Распределительное устройство	Аппарат отходящей линии (ввода): обозначение: тип: I ном, А: расцепитель или плавкая вставка, А	Участок сети 1	Пусковой аппарат обозначение: тип: I ном. А: расцепитель или плавкая вставка, А уставка теплового реле, А	Участок сети 2	Участок сети	Кабель, провод: обозначение	марка	количество, число жил и сечение	длина, м	Труба: обозначение на плане	длина, м	Электроприемник: обозначение	Рном. кВт	Iрасч. или Iном / Iпуск, А	наименование, тип, обозначение чертежа принципиальной схемы
17ШР (окончание)	ПН2 100А 80.00А		223КМ ПМЛ321002Б 40А 30.0А		1	Н223-1	АВВГ	3×6+1×4	35			223	16,0	28,5 / 199,2	Насос циркуляционный 4А160S2
					2	Н223-2	АВВГ	3×6+1×4	30	К1085 223-Т25	25				
	НПН2 63А 6,00А		224КМ ПМЛ122002Б 10А 1.00А		1	Н224-1	АВВГ	4×2,5	35			224	0,25	0,9 / 3,4	Насос подачи коагулянта 4АЛ63А4
					2	Н224-2	АВВГ	4×2,5	15	К1085 224-Т25	10				
			225КМ ПМЛ122002Б 10А 1.00А		1	Н225-1	АВВГ	4×2,5	2			225	0,25	0,9 / 3,4	Насос подачи флокулянта 4АА63А4
					2	Н225-2	АВВГ	4×2,5	15	К1085 225-Т25	10				
	НПН2 63А 6.00А		226КМ ПМА-121002Б 10А 0,40А		1	Н226-1	АВВГ	4×2,5	35			226	0,06	0,4 / 1,0	Механизм сгребания пены 4АА56А4
					2	Н226-2	АВВГ	4×2,5	15	К1085 226-Т25	10				
			227КМ ПМЛ121002Б 10А 1,6А		1	Н227-1	АВВГ	4×2,5	2			227	0,37	1,0 / 5,7	Мешалка для флокулянта В63В4
					2	Н227-2	АВВГ	4×2,5	20	К1085 227-Т25	15				
18ШР ШР11-73701-22У3	Р18-353 250		—		1	Н18ШР	*						7,45	14,51	Ввод от КТП2 2Ш
	НПН2 63А 6,00А		228КМ 161.102Б 10А 1.00А		1	Н228-1	АВВГ	4×2,5	60			228	0,25	0,9 / 3,4	Электрозадвижка 4АА63А4У3
					2	Н228-2	АВВГ	4×2,5	25	К1085 228-Т25	20				
			229КМ ПМЛ-161102Б 10А 1.00А		1	Н229-1	АВВГ	4×2,5	2			229	0,25	0,9 / 3,4	Электрозадвижка 4АА63А4У3
					2	Н229-2	АВВГ	4×2,5	20	К1085 229-Т25	15				
	НПН2 63А 10.00А		230Я ЯВЗШ-31-МУ2 100.0А 10.00А		1	Н230-1	АВВГ	3×4+1×2,5	60			230	1,7	3,8 / 22,8	Эл. таль Q=2т
					2	Н230-2	КГ	3×2,5+1×1,5	15	230-Т25	15				
	НПН2 63А 16.00А		231КМ ПМЛ-121002Б 10А 6.00А		1	Н231-1	АВВГ	4×2,5	60			231	2,2	4,6 / 32,4	Насос К50-32/25 4АМ80В2
					2	Н231-2	АВВГ	4×2,5	10	К1085 231-П32	6				
	НПН2 63А 32,00А		232КМ ПМЛ221002Б 25А 14.00А		1	Н231-1	АВВГ	4×2,5	35			232	5,5	10,4 / 78,3	Насос КМ65-50-160 4АМ100Ч2
					2	Н232-2	АВВГ	4×2,5	9	К1085 232-П32	5				
															Резерв

Распределительное устройство	Аппарат отходящей линии (ввода): обозначение: тип: I ном, А: расцепитель или плавкая вставка, А	Участок сети 1	Пусковой аппарат обозначение: тип: I ном. А: расцепитель или плавкая вставка, А уставка теплового реле, А	Участок сети 2	Участок сети	Кабель, провод: обозначение	марка	количество, число жил и сечение	длина, м	Труба: обозначение	длина, м	Электроприемник: обозначение	Рном. кВт	Iрасч. или Iном / Iпуск, А	наименование, тип, обозначение чертежа принципиальной схемы
2Ш Ш5105-30 44УХЛ4 (раздел АПЖ)			118КМ ПМЛ161102Б 10А 1,00А		1	Н118-1	АВВГ	4×2,5				118	0,25	0,9 / 4,3	Электрозадвижка 31ч90ВНИС2 4АА63А4У3
					2	Н118-2	КГ	3×2,5+1×1,5	4	К1085 Т25	1 / 1				
			118КМ ПМЛ161102Б 10А 1.00А		1	Н118-3	АВВГ	4×2,5	1			118	0,25	0,9 / 4,3	Электрозадвижка 31ч90ВНИС2 4АА63Н4У3 (резерв)

Потребность кабелей и проводов, длина, м

Число и сечение жил, напряжение	Марка: АВВГ	КГ	
4×2,5	360		
3×2,5+1×1,5		25	
3×4+1×2,5	60		
3×6+1×4	65		

Потребность труб

Обозначение по стандарту	Диаметр по стандарту мм	Длина м
ПВХ-В-Р ЭП32У	32	36
25×2,8(Т)	25	95

* Смотри схему питающей сети

Инв. № подл. | Подпись и дата | Взам. инв. №

привязан

Инв. №

ГИП	Масленников	
Рук. бр.	Ножин	
Зав. сек.	Ивельская	
Инж.	Шведова	

503-4-70.13.91 ЭМ

Автотранспортное предприятие на 100 грузовых автомобилей с частично закрытой стоянкой

Производственный корпус

Стадия	Лист	Листов
РП	22	

Принципиальная схема распределительной сети ШР17 (окончание), ШР18

Новосибирское арендное предприятие ГИПРОАВТОТРАНС

Копировал Бр. Формат А2

Вентилятор вытяжной поз. 52
А5171-2074 УХЛ4

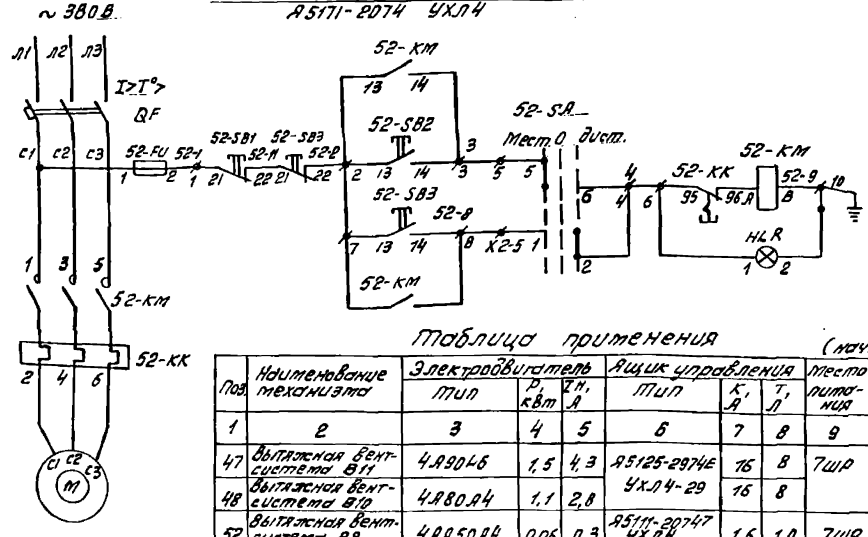

Диаграмма работы переключателей 52-SA

Соединение контактов	Способ фиксации / Положение рукоятки -45°	0	+45°
1-2	—	—	×
3-4	—	—	×
5-6	×	—	—
7-8	×	—	—
Маркировка	2	0	1

Перечень элементов

Поз. обозначение	Наименование	Кол.	Примечание
	По месту		
52 М	Электродвигатель с к.з. ротором 4АА50А4 Р=0,09 кВт; Iн = 0,3 А	1	Вытяжная система В8
52SB3	Пест управления кнопочный ПКЕ-712-2У2	1	
	Ящик управления 2АУ		
52-QF	Выключатель АЕ 2026-20НУ3Б; К 12,5А	1	
52-КМ	Пускатель ПМЛ 1100 О*4В	1	
	Приставка ПКЛ 220*4	1	
52-КК	Реле РТЛ 1014 О*4С; Т 10Л	1	
52-FU	Предохранитель ПРС-6ПУ3	1	
52-SA	Переключатель ПКУ3-14С-У3	1	
52-HLR	Лампа сигнальная АМЕ-3212212У2	1	
52-SB1 52-SB2	Кнопка управления КЕ011У3 исп. 2	2	

Таблица применения

(начало)

Поз.	Наименование механизма	Электродвигатель Тип	Р, кВт	Iн, А	Ящик управления Тип	К, А	Т, Л	Место питания	Место управления
1	2	3	4	5	6	7	8	9	10
47	Вытяжная вентсистема В11	4А90L6	1,5	4,3	А5125-2974Е УХЛ4-29	16	8	7ШР	47 SB3
48	Вытяжная вентсистема В10	4А80А4	1,1	2,8		16	8		48 SB3
52	Вытяжная вентсистема В8	4АА50А4	0,06	0,3	А5111-20747 УХЛ4	1,6	1,0	7ШР	52 SB3
55	Кровельный вентилятор В14	4АА56А4	0,12	0,4	А5125-2074А УХЛ4-20	3,15	1,0	7ШР	55 SB3
56	Кровельный вентилятор В15	4АА50А4	0,06	0,3		3,15	1,0	7ШР	56 SB3
57	Крышный вентилятор В20	АИР71А4У2	0,55	1,3	А5125-2474В УХЛ4	8	2,5	7ШР	57 SB3
58	Кровельный вентилятор В18	В71А6	0,37	1,1		8	2,5	7ШР	58 SB3
67	Вытяжная вентсистема В4	4АА50В4	0,09	0,4	А5125-2074А УХЛ4	3,15	1,0	8ШР	67 SB3
68	Вытяжная вентсистема В5	4А50В4	0,09	0,4		3,15	1,0	8ШР	68 SB3
69	Вытяжная вентсистема В3	4А80А4	1,1	2,8	А5125-2874А УХЛ4-28	10	6	8ШР	69 SB3
70	Вытяжная вентсистема В17	4А80А4	1,1	2,8		10	6	8ШР	70 SB3
71	Кровельный вентилятор В12	4АА56А4	0,12	0,4	А5125-2474В УХЛ4-24	8	2,5	8ШР	71 SB3
72	Кровельный вентилятор В13	АИР71А4У2	0,55	1,3		8	2,5	8ШР	72 SB3
73	Кровельный вентилятор В1	В90А6	1,5	4,2	А5125-2474А УХЛ4-28	12,5	6	8ШР	73 SB3
74	Кровельный вентилятор В2	4А71А4				12,5	6	8ШР	74 SB3
75	Кровельный вентилятор В7	В71А4	0,55	1,5	А5111-2874Д УХЛ4	8	6	8ШР	75 SB3
83	Кровельный вентилятор В21	4АА50В4	0,09	0,4	А5111-2074 УХЛ4	1,0	1,0	9ШР	83 SB3
89	Крышный вентилятор В23	АИР80В4У2	1,5	3,5	А5125-2974В УХЛ4-29	16	8	10ШР	89 SB3
90	Крышный вентилятор В24	АИР80В4У2	1,5	3,5		16	8	10ШР	90 SB3
91	Крышный вентилятор В25	АИР80В4У2	1,5	3,5	А5125-2974Б УХЛ4-29	16	8	10ШР	91 SB3
92	Крышный вентилятор В29	АИР80В4У2	1,5	3,5		16	8	10ШР	92 SB3
93	Крышный вентилятор В30	АИР80В4У2	1,5	3,5	А5125-2974К УХЛ4-31	31,5	12,5	10ШР	93 SB3
94	Крышный вентилятор В26	АИР112НВ8У2	5,0	7,0		31,5	12,5	10ШР	94 SB3

(окончание)

1	2	3	4	5	6	7	8	9	10
95	Крышный вентилятор В27	АИР112МВ8У2	3,0	7,8	А5125-3274Л УХЛ4-32	40	16	10ШР	95 SB3
96	Крышный вентилятор В28	АИР112МВ2У2	3,0	7,8		40	16	10ШР	96 SB3
97	Кровельный вентилятор В22	4АА63В4	0,37	1,2	А5111-2274 УХЛ4	1,6	1,6	10ШР	97 SB3
108	Крышный вентилятор В-32	4А100А6	2,2	5,7	А5125-3174К УХЛ4-31	31,5	12,5	11ШР	108 SB3
109	Крышный вентилятор В33	4А100L6	2,2	5,7		31,5	12,5	11ШР	109 SB3
110	Крышный вентилятор В31	4Л71А6	0,37	1,3	А5111-2274 УХЛ4	2,0	1,6	11ШР	110 SB3
111	Кровельный вентилятор В34	В31В4	0,75	2,0	А5111-2474 УХЛ4	3,15	2,5	11ШР	111 SB3
112	Крышный вентилятор В39	АИР80А6У2	0,75	1,8		3,15	2,5	11ШР	112 SB3

Инв. № подл. | Подпись и дата | Взам. инв. №

Привязан

Инв. №

ГИП	Масленников	
Рук. бр.	Ножин	
Зав. сек.	Ивельская	
Инж.	Шведова	

503-4-70.13.91 ЭМ

Автотранспортное предприятие на 100 грузовых автомобилей с частично закрытой стоянкой

Производственный корпус

Стадия	Лист	Листов
	23	

Ящик управления 2АУ (1АУ, 3АУ ... 18АУ) Схема электрическая принципиальная управления

Новосибирское арендное предприятие ГИПРОАВТОТРАНС

Копировал Миргазина

Формат А2

Альбом 2

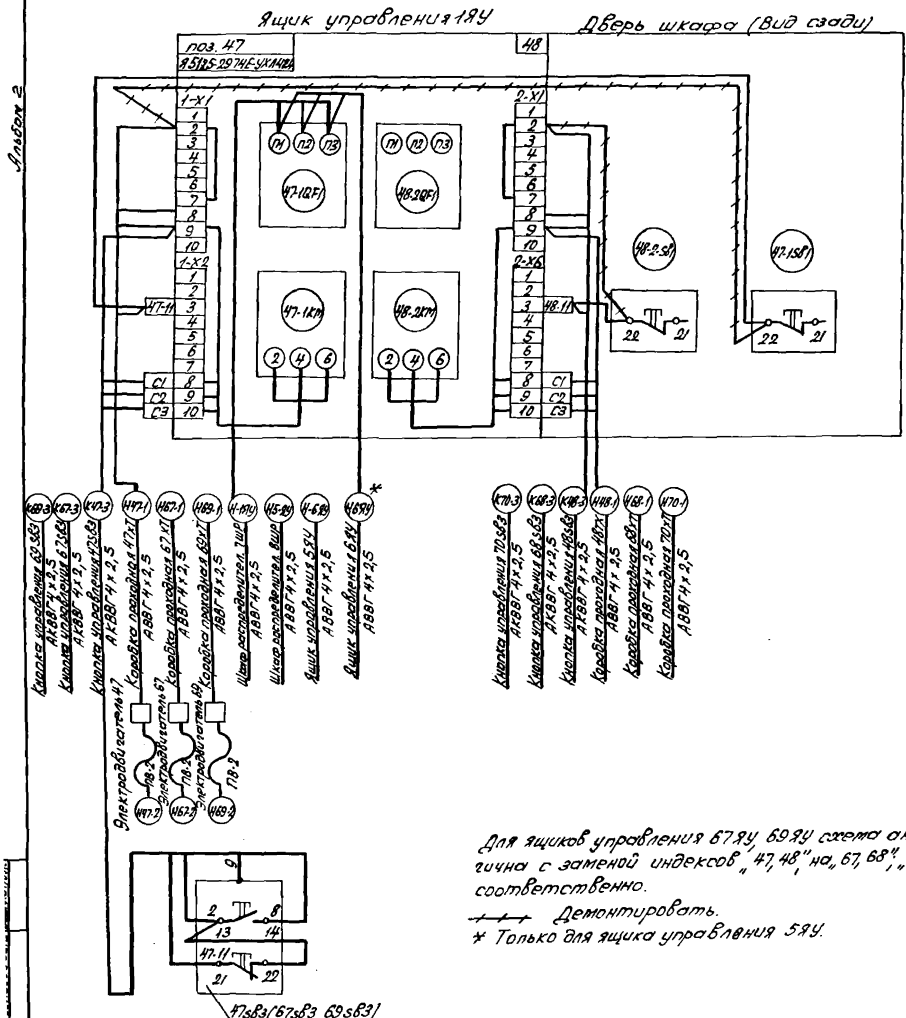

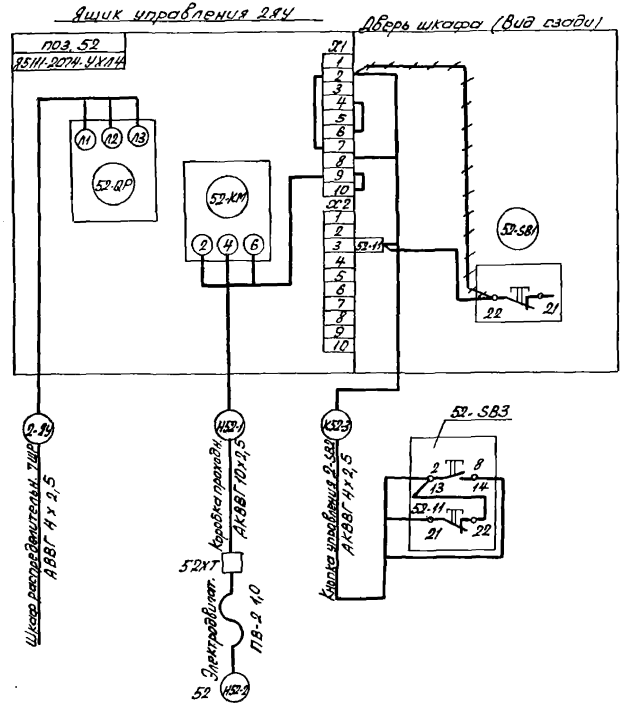

Для ящиков управления 67.91У, 69.91У схема аналогична с заменой индексов „47, 48" на „67, 68", „69, 70" соответственно.

Демонтировать.

* Только для ящика управления 5.91У.

Привязан

Инв. №

ГИП	Масленников		503-4-70.13.91 ЭМ		
Рук. гр.	Номин		Автотранспортное предприятие на 100 грузовых автомобилей с частично закрытой стоянкой		
Зав. сек.	Шведкова		Производственный корпус	Стадия	Лист	Листов
Инж.	Шведова				24	
			Ящик управления 2ВУ, 1ВУ (5ВУ, 6ВУ). Схема электрическая соединений	Новосибирское проектное предприятие ГИПРОАВТОТРАНС	

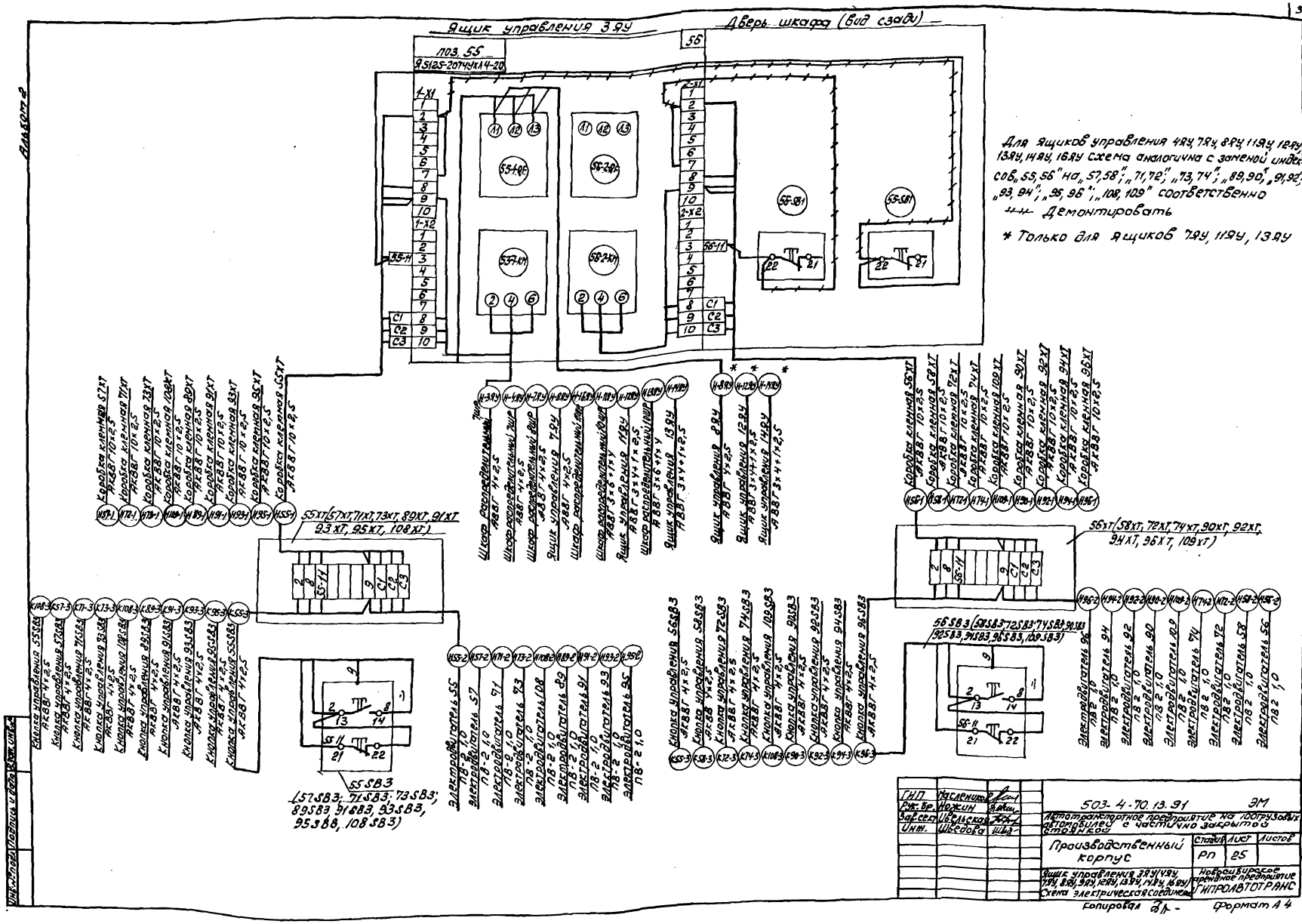
Ящик управления 3.94
Дверь шкафа (вид сзади)
Для ящиков управления 4.94, 7.94, 8.94, 11.94, 12.94, 13.94, 14.94, 16.94 схема аналогична с заменой индексов „55, 56" на „57, 58"; „71, 72"; „73, 74"; „89, 90"; „91, 92"; „93, 94"; „95, 96"; „108, 109" соответственно
Демонтировать
* Только для ящиков 7.94, 11.94, 13.94
55 ХТ (57 ХТ, 71 ХТ, 73 ХТ, 89 ХТ, 91 ХТ, 93 ХТ, 95 ХТ, 108 ХТ)
56 ХТ (58 ХТ, 72 ХТ, 74 ХТ, 90 ХТ, 92 ХТ, 94 ХТ, 96 ХТ, 109 ХТ)
55 СВ 3 (57 СВ 3; 71 СВ 3; 73 СВ 3; 89 СВ 3; 91 СВ 3; 93 СВ 3; 95 СВ 8, 108 СВ 3)
56 СВ 3 (58 СВ 3; 72 СВ 3; 74 СВ 3; 90 СВ 3; 92 СВ 3; 94 СВ 3; 96 СВ 3; 109 СВ 3)
503-4-70.13.91 ЭМ
Автотранспортное предприятие на 100 грузовых автомобилей с частично закрытой стоянкой
Производственный корпус
Ящик управления 3.94 (1.94, 7.94, 8.94, 9.94, 12.94, 13.94, 14.94, 16.94)
Схема электрическая соединений
Новосибирское проектное предприятие ГИПРОАВТОТРАНС
Копировал
Формат А4

Альбом 2

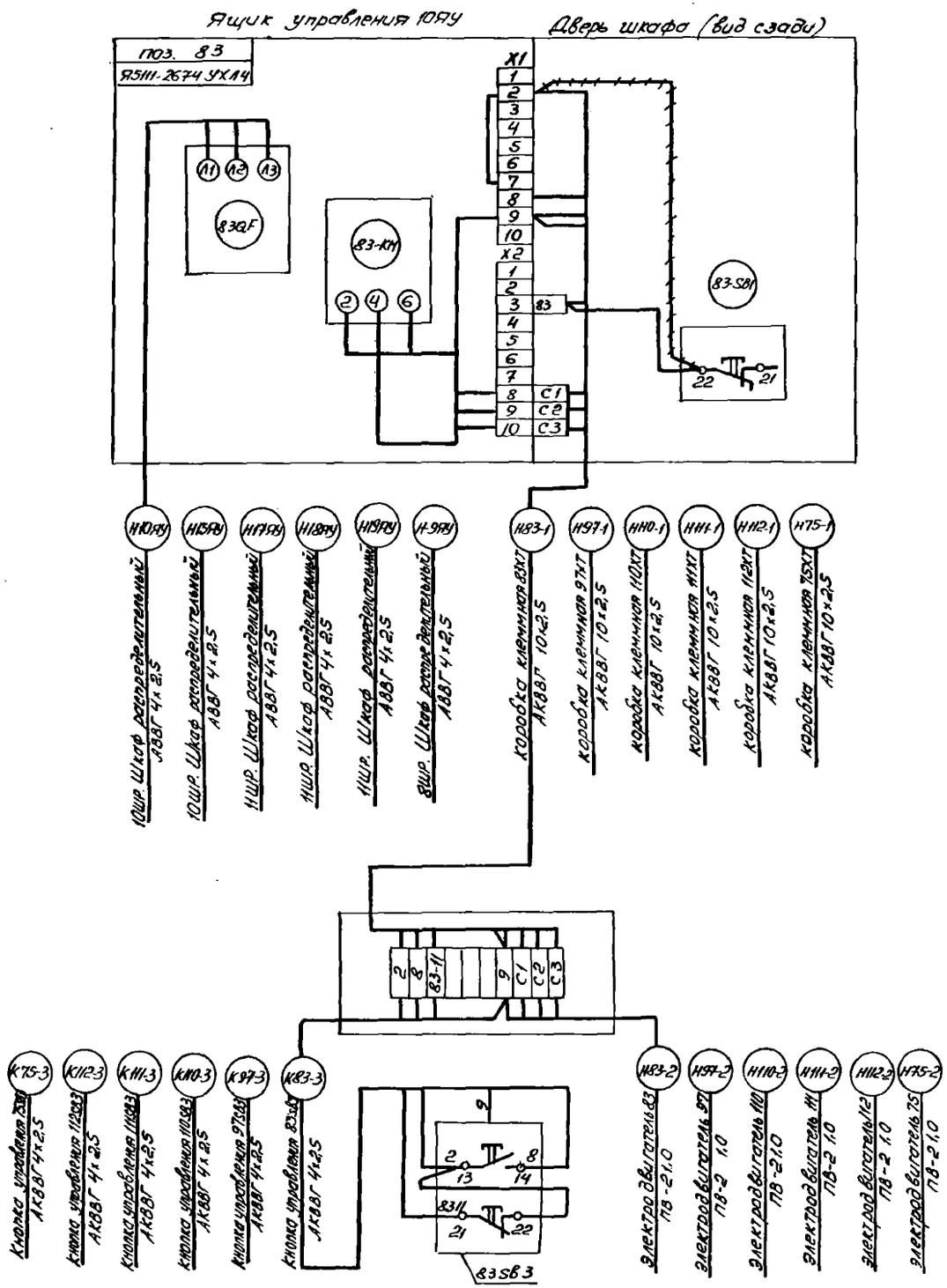

Демонтировать

Для ящиков управления 15ЯУ, 17ЯУ, 18ЯУ, 19ЯУ схема аналогична с заменой индекса „83" на „97, 110, 111, 112" соответственно.

Инв. № подл. Подпись и дата Взам. Инв. №

ГИП	Масленников		
Рук. бр.	Ножин		
Зав. сек.	Ивельская		
Инж.	Шведова		

503-4-70.13.91 - ЭМ

Автотранспортное предприятие на 100 грузовых автомобилей с частично закрытой стоянкой

Производственный корпус

Стадия	Лист	Листов
РП	26	

Ящик управления 10ЯУ (15ЯУ, 17ЯУ, 18ЯУ, 19ЯУ). Схема электрическая соединений

Новосибирское арендное предприятие ГИПРОАВТОТРАНС

Привязан

Инв. №

Копировал

Формат А2

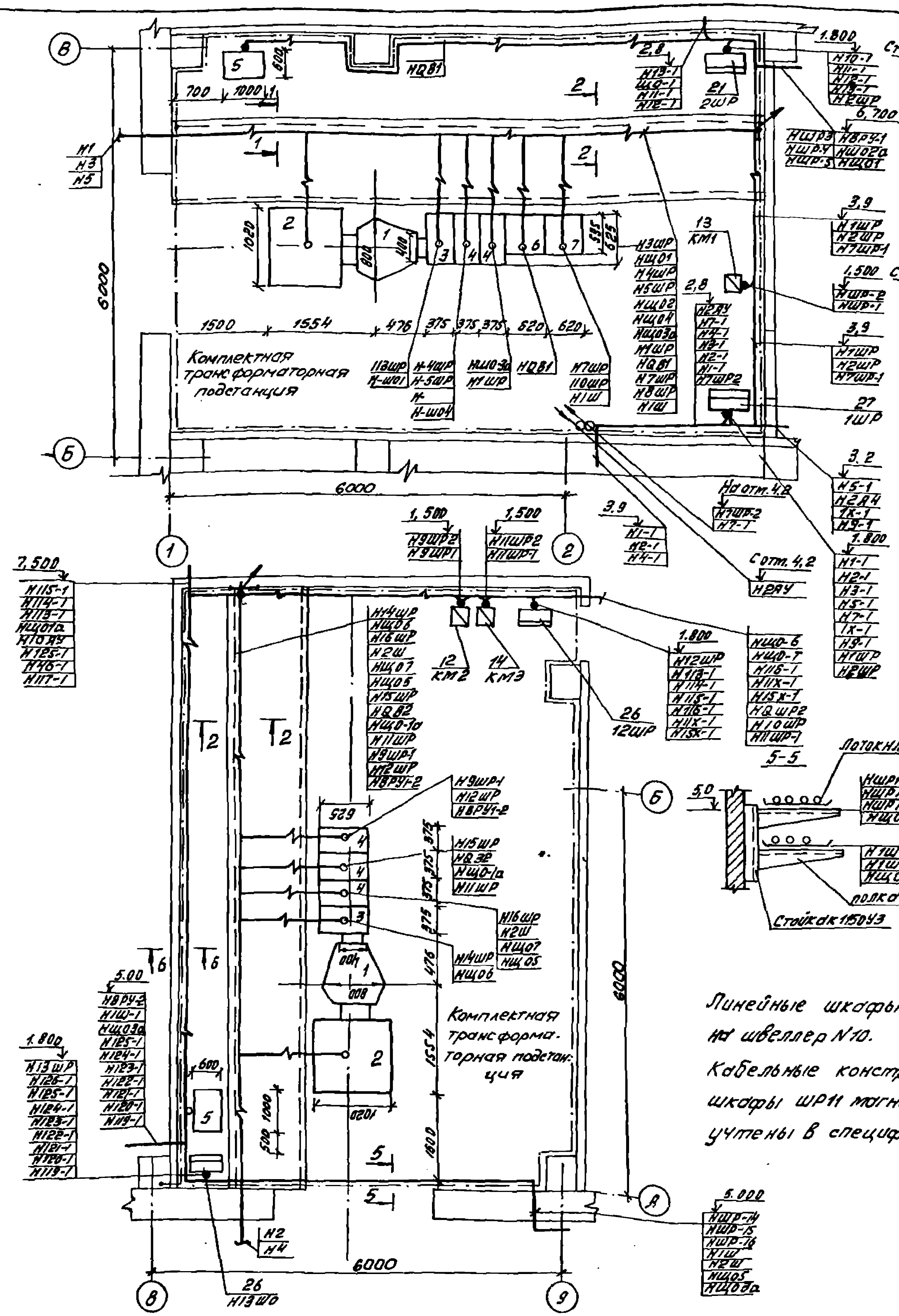

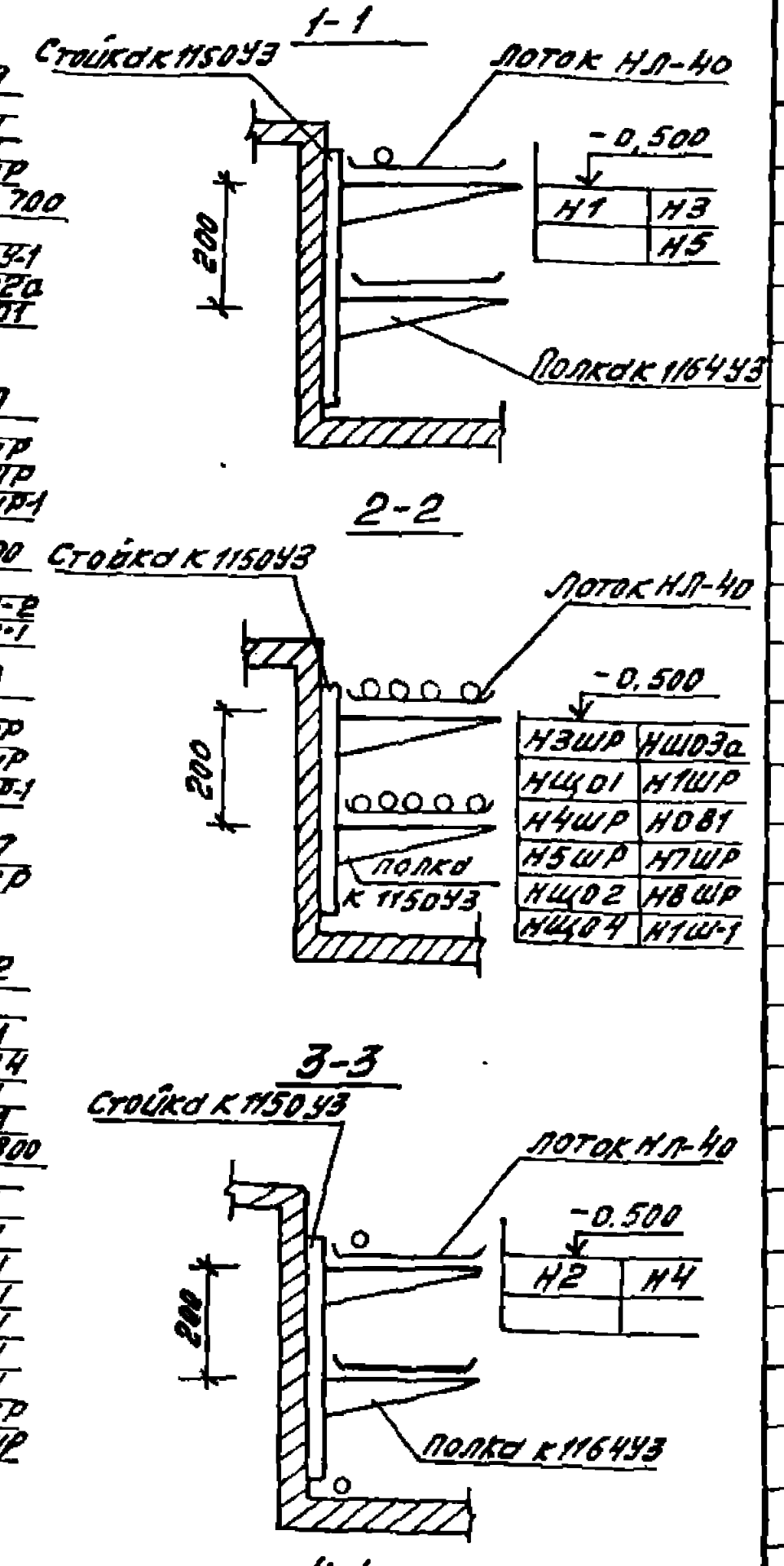

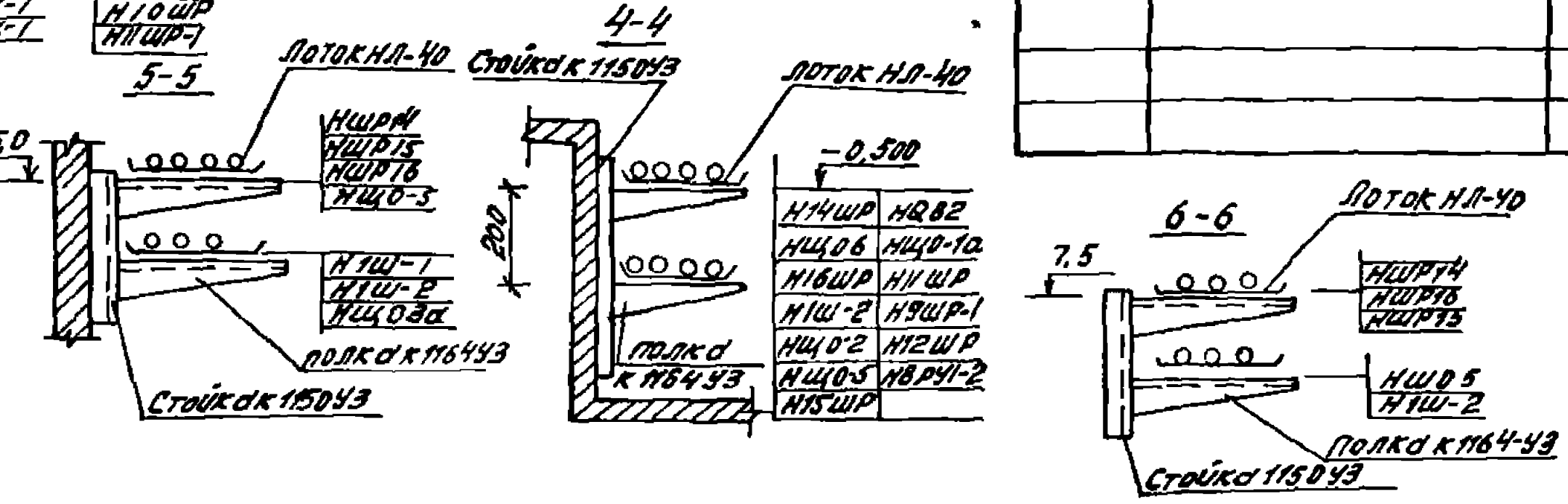

Марка поз.	Обозначение	Наименование	Кол.	Масса ед, кг	Примечание
1		Трансформатор масляный ТМФ 250/6-10	2		
2		Шкаф ввода высокого напряжения ШВВ-2	2		
3		Шкаф ввода низкого напряжения ШВН	2		
4		Шкаф отходящих линий низкого напряжения ШЛН	5		
5		Комплектная конденсаторная установка мощностью 100 кВар	2		
6		Панель распределительная ПЯР 11-52513-У3	1		
7		Панель распределительная ПЯР 11-52506-У3			
8		Швеллер N10 ГОСТ 8240-89	150		кг
9	5.407-49-В.1	Прокладка лотков по стене (вертикально)	6		

Линейные шкафы и панели ПЯР11 устанавливаются на швеллер N10.

Кабельные конструкции, распределительные шкафы ШР11 магнитные пускатели КМ учтены в спецификации оборудования на листе ЭМ-38

Согласовано
Гл. специал. Серебров

Инв. N подл.	Подпись и дата	Взам. инв. N

Привязан

Инв. N

ГИП	Маслеников	
Рук. бр.	Ножкин	
Зав. сек.	Шельская	
Инж.	Шведова	

503-4-70.13.91 ЭМ

Автотранспортное предприятие на 100 грузовых автомобилей с частично закрытой стоянкой

Производственный корпус

Стадия	Лист	Листов
РП	27	

План расположения электрооборудования и прокладки электрических сетей на отм. 0.000 в осях 1...3, Б-В, 8-9, А-Б

Новосибирское арендное предприятие ГИПРОАВТОТРАНС

Копировал Муртазин

Формат А2

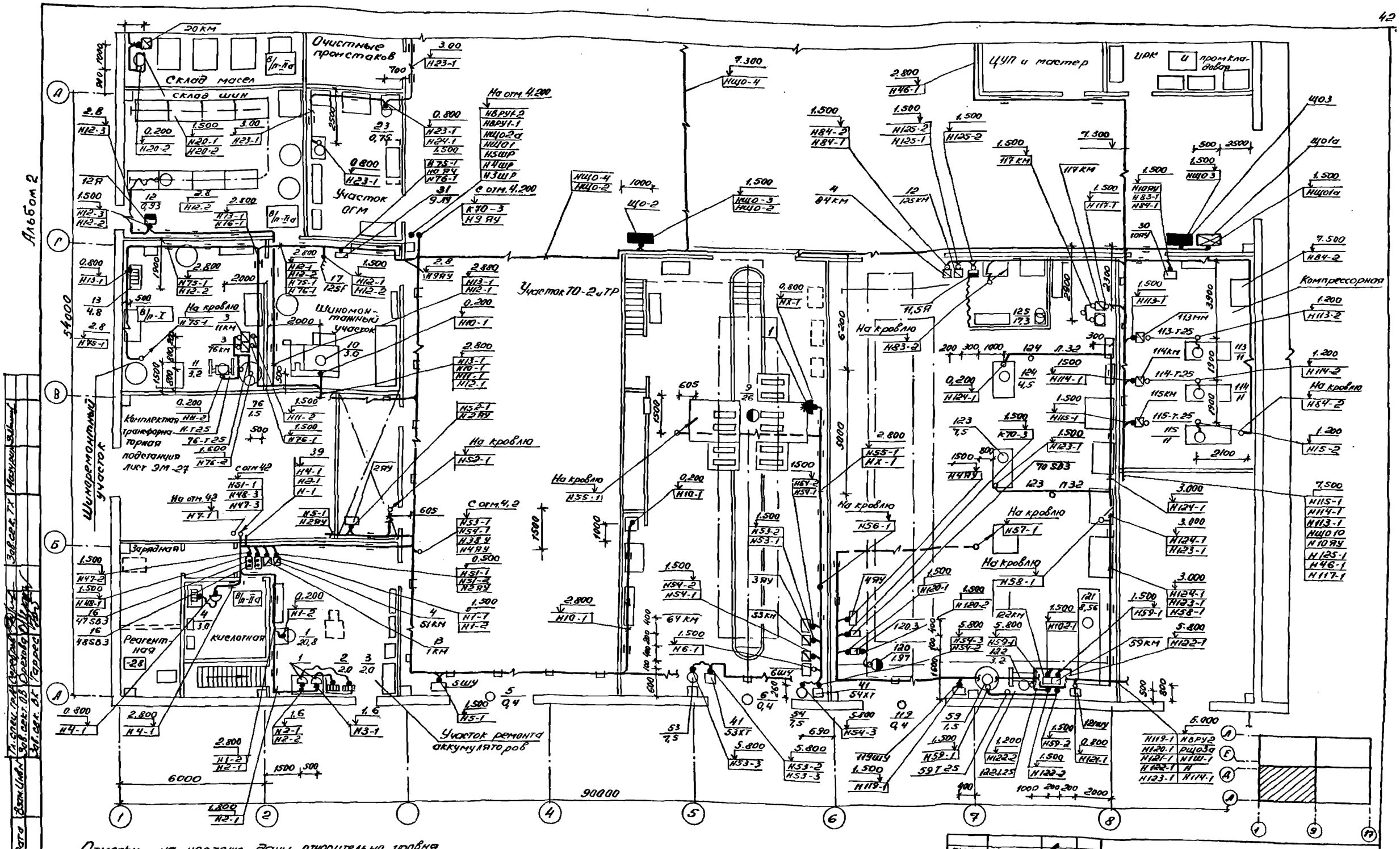

Отметки на чертеже даны относительно уровня чистого пола

Пакетный выключатель 125F установить в протяжном ящике К657, предусмотренном в разделе ЭО.

Условные обозначения

Кабели прокладываемые в экструзионных панелях.

ГИП	Масленико	
Рук. бр.	Ножин	
Зав. сек.	Ивельская	
Инжен.	Белоусова	

Привязан

Инв. №

503-4-70.13.91 ЭМ

Автотранспортное предприятие на 100 грузовых автомобилей с частично закрытой стоянкой

Производственный корпус

Стадия	Лист	Листов
РП	28	

План расположения электрооборудования и прокладки электрических сетей на отм. 0.000 в осях 1...9, А...Д

Новосибирское арендное предприятие ГИПРОАВТОТРАНС

Копировал

Формат А2

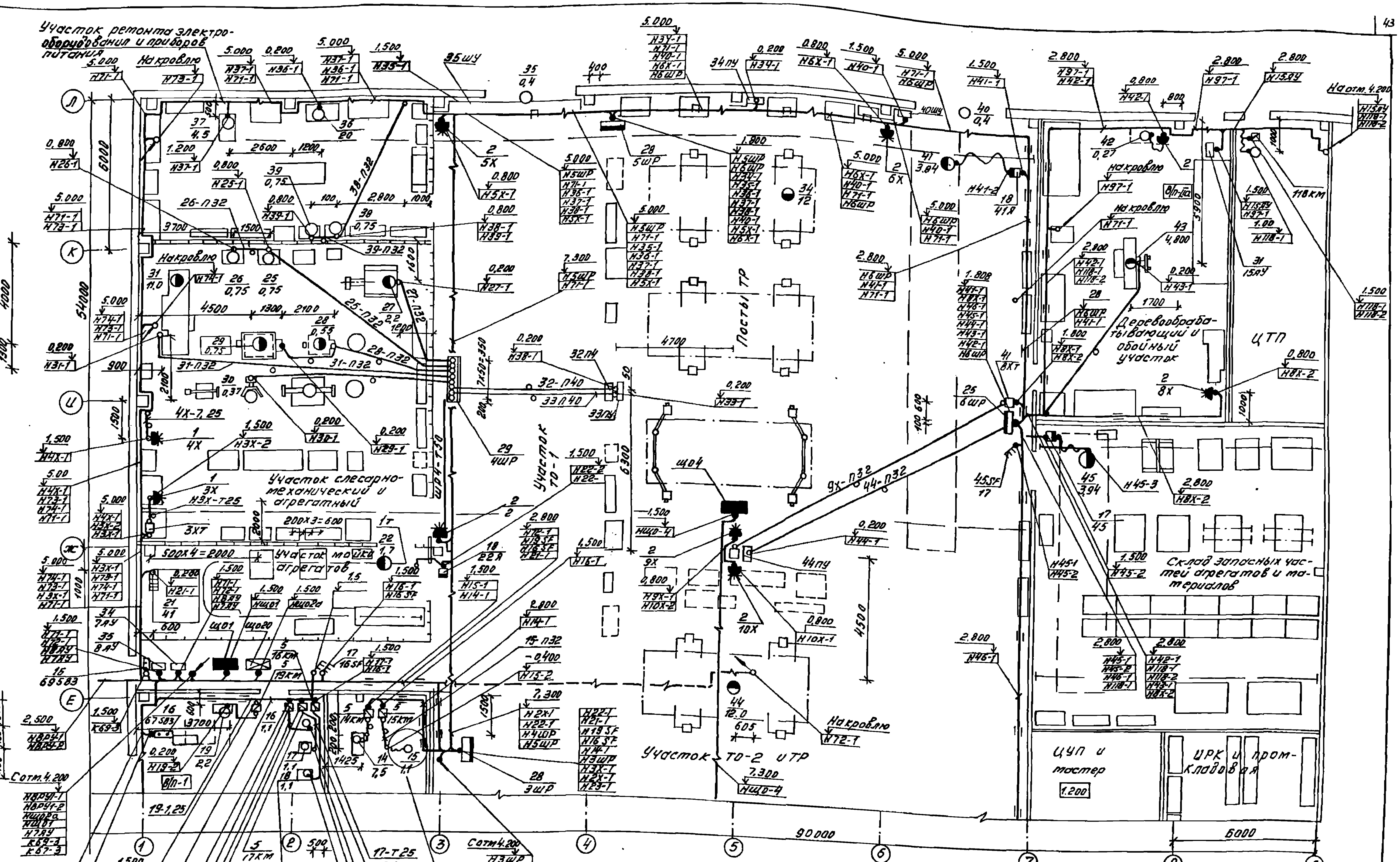

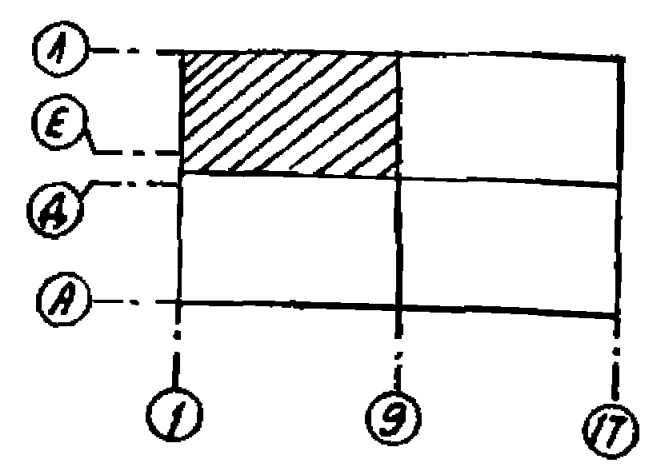

ГИП	Маслеников		503-4-70.13.91 ЭМ
Рук. бр.	Нажин		Автотранспортное предприятие на 100 грузовых автомобилей с частично закрытой стоянкой
Зав. сек.	Швельская		Производственный корпус — Стадия: РП; Лист: 29; Листов:
Инжен.	Белоусова		План расположения электрооборудования и прокладки электрических сетей на отм. 0.000 в осях 1...9, Е...Л — Новосибирское арендное предприятие ГИПРОАВТОТРАНС

Привязан

Инв. №

Копировал Муртазина

Формат А2

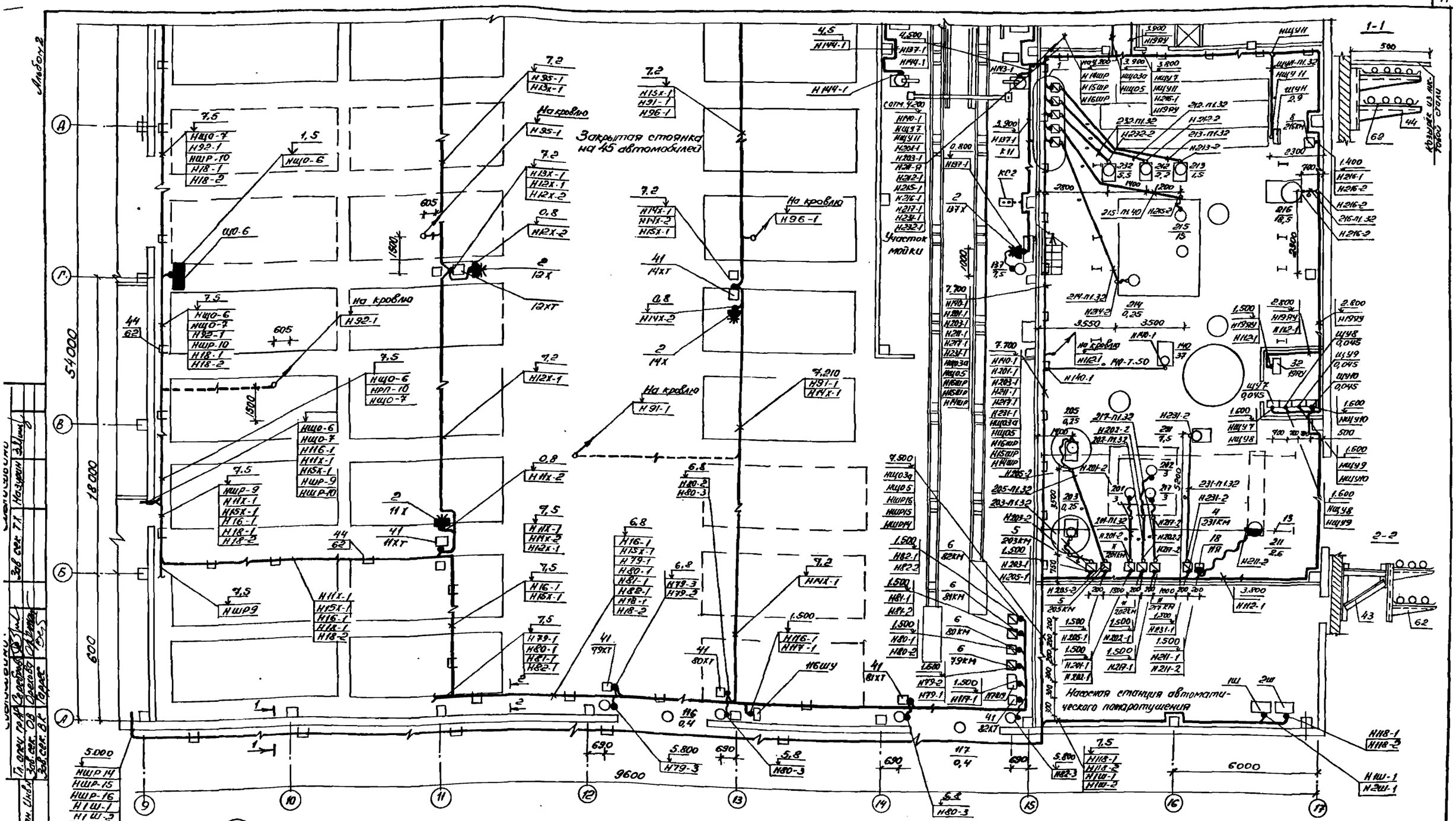

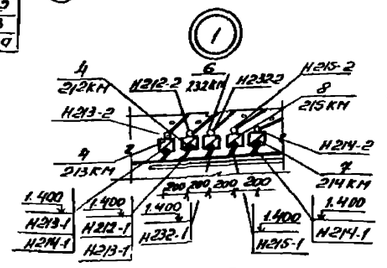

Отметки на чертеже даны относительно уровня чистого пола
Трубы в полу проложить на отм. -0.100, концы их вывести на отм. 0.200
*Оборудование комплектной поставки

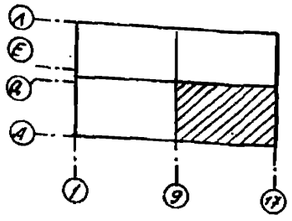

ГИП	Масленикова		
Рук.бр.	Ножин		
Зав.сек.	Ивельская		
Инженер	Белоусова		

503-70.13.91 ЭМ

Автотранспортное предприятие на 100 грузовых автомобилей с частично закрытой стоянкой

Производственный корпус

Стадия	Лист	Листов
РП	30	

План расположения электрооборудования и прокладки электрических сетей на отм. 0.000 в осях 9...17, А...Л

Новосибирское арендное предприятие ГИПРОАВТОТРАНС

Привязан

Инв. №

Копировал

Формат А2

Альбом 2

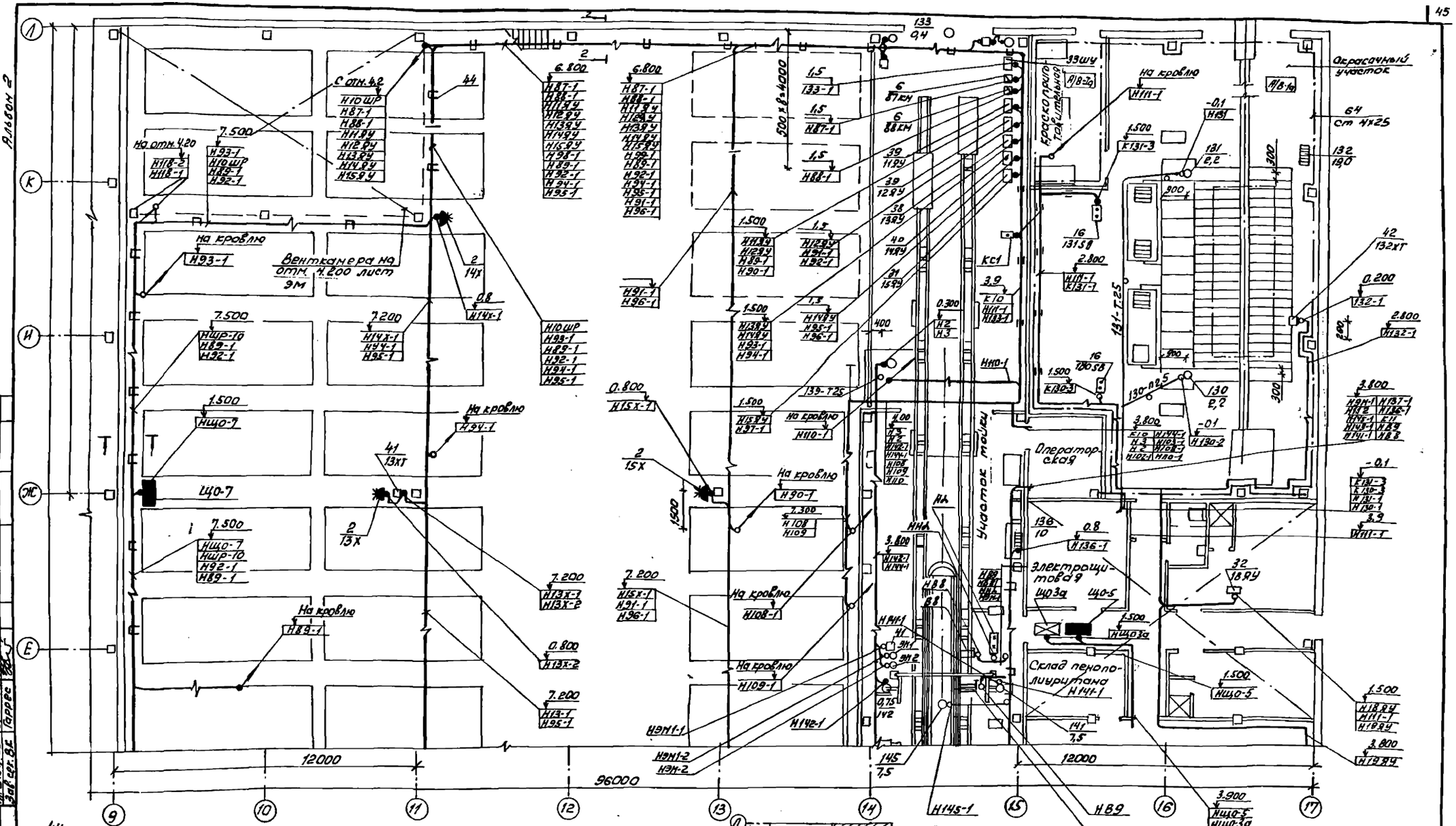

Отметки на чертеже даны относительно уровня чистого пола

Привязку электрооборудования и электропроводки установки для мойки грузовых автомобилей М129 поз. 141... 145, НА, ЭМ1, ЭМ2, В8, В9 смотреть чертежи паспорта М129

Условные обозначения

Кабели прокладываемые в экструзионных панелях

ГИП	Наследнова		
Рук. Гр.	Ножин		
Зав. сек.	Уральская		
Инж.	Белоусова		

Привязан

Инв. №

503-4-70.13.91 ЭМ

Автотранспортное предприятие на 100 грузовых автомобилей с частично закрытой стоянкой

Производственный корпус

Стадия	Лист	Листов
РП	31	

План расположения электрооборудования и прокладки электрических сетей. Напр. 400 в осях 9...17; Е...А

Новосибирское специализированное автотранспортное предприятие ГИПРОАВТОТРАНС

Копировал

Формат А2

Альбом 2

План на отм. 0.000

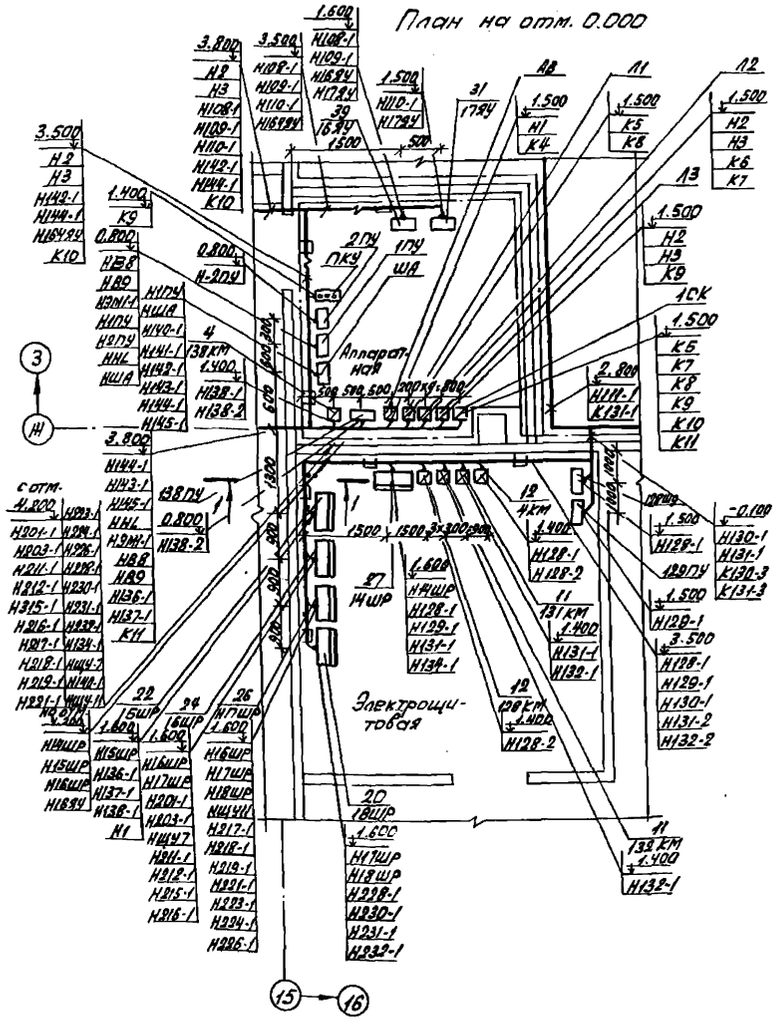
Аппаратная
Электрощитовая
ПКУ
ШИ
ШР
ЩА
ЩСК
ЩУ
ЩВ
ЩО
ЩН
ЩС
ЩВО
ЩВН
ЩВС
ЩВВ
ЩВВО
ЩВВН
ЩВВС
ЩВВВ
ЩВВВО
ЩВВВН
ЩВВВС
ЩВВВВ
ЩВВВВО
ЩВВВВН
ЩВВВВС
ЩВВВВВ
ЩВВВВВО
ЩВВВВВН
ЩВВВВВС
ЩВВВВВВ
ЩВВВВВВО
ЩВВВВВВН
ЩВВВВВВС
ЩВВВВВВВ
ЩВВВВВВВО
ЩВВВВВВВН
ЩВВВВВВВС
ЩВВВВВВВВ
ЩВВВВВВВВО
ЩВВВВВВВВН
ЩВВВВВВВВС
ЩВВВВВВВВВ
ЩВВВВВВВВВО
ЩВВВВВВВВВН
ЩВВВВВВВВВС
ЩВВВВВВВВВВ
ЩВВВВВВВВВВО
ЩВВВВВВВВВВН
ЩВВВВВВВВВВС
ЩВВВВВВВВВВВ
ЩВВВВВВВВВВВО
ЩВВВВВВВВВВВН
ЩВВВВВВВВВВВС
ЩВВВВВВВВВВВВ
ЩВВВВВВВВВВВВО
ЩВВВВВВВВВВВВН
ЩВВВВВВВВВВВВС
ЩВВВВВВВВВВВВВ
ЩВВВВВВВВВВВВВО
ЩВВВВВВВВВВВВВН
ЩВВВВВВВВВВВВВС
ЩВВВВВВВВВВВВВВ
ЩВВВВВВВВВВВВВВО
ЩВВВВВВВВВВВВВВН
ЩВВВВВВВВВВВВВВС
ЩВВВВВВВВВВВВВВВ
ЩВВВВВВВВВВВВВВВО
ЩВВВВВВВВВВВВВВВН
ЩВВВВВВВВВВВВВВВС
ЩВВВВВВВВВВВВВВВВ
ЩВВВВВВВВВВВВВВВВО
ЩВВВВВВВВВВВВВВВВН
ЩВВВВВВВВВВВВВВВВС
ЩВВВВВВВВВВВВВВВВВ
ЩВВВВВВВВВВВВВВВВВО
ЩВВВВВВВВВВВВВВВВВН
ЩВВВВВВВВВВВВВВВВВС
ЩВВВВВВВВВВВВВВВВВВ
ЩВВВВВВВВВВВВВВВВВВО
ЩВВВВВВВВВВВВВВВВВВН
ЩВВВВВВВВВВВВВВВВВВС
ЩВВВВВВВВВВВВВВВВВВВ
ЩВВВВВВВВВВВВВВВВВВВО
ЩВВВВВВВВВВВВВВВВВВВН
ЩВВВВВВВВВВВВВВВВВВВС
ЩВВВВВВВВВВВВВВВВВВВВ
ЩВВВВВВВВВВВВВВВВВВВВО
ЩВВВВВВВВВВВВВВВВВВВВН
ЩВВВВВВВВВВВВВВВВВВВВС
ЩВВВВВВВВВВВВВВВВВВВВВ
ЩВВВВВВВВВВВВВВВВВВВВВО
ЩВВВВВВВВВВВВВВВВВВВВВН
ЩВВВВВВВВВВВВВВВВВВВВВС
ЩВВВВВВВВВВВВВВВВВВВВВВ
ЩВВВВВВВВВВВВВВВВВВВВВВО
ЩВВВВВВВВВВВВВВВВВВВВВВН
ЩВВВВВВВВВВВВВВВВВВВВВВС
ЩВВВВВВВВВВВВВВВВВВВВВВВ
ЩВВВВВВВВВВВВВВВВВВВВВВВО
ЩВВВВВВВВВВВВВВВВВВВВВВВН
ЩВВВВВВВВВВВВВВВВВВВВВВВС
ЩВВВВВВВВВВВВВВВВВВВВВВВВ
ЩВВВВВВВВВВВВВВВВВВВВВВВВО
ЩВВВВВВВВВВВВВВВВВВВВВВВВН
ЩВВВВВВВВВВВВВВВВВВВВВВВВС
ЩВВВВВВВВВВВВВВВВВВВВВВВВВ
ЩВВВВВВВВВВВВВВВВВВВВВВВВВО
ЩВВВВВВВВВВВВВВВВВВВВВВВВВН
ЩВВВВВВВВВВВВВВВВВВВВВВВВВС
ЩВВВВВВВВВВВВВВВВВВВВВВВВВВ
ЩВВВВВВВВВВВВВВВВВВВВВВВВВВО
ЩВВВВВВВВВВВВВВВВВВВВВВВВВВН
ЩВВВВВВВВВВВВВВВВВВВВВВВВВВС
ЩВВВВВВВВВВВВВВВВВВВВВВВВВВВ
ЩВВВВВВВВВВВВВВВВВВВВВВВВВВВО
ЩВВВВВВВВВВВВВВВВВВВВВВВВВВВН
ЩВВВВВВВВВВВВВВВВВВВВВВВВВВВС
ЩВВВВВВВВВВВВВВВВВВВВВВВВВВВВ
ЩВВВВВВВВВВВВВВВВВВВВВВВВВВВВО
ЩВВВВВВВВВВВВВВВВВВВВВВВВВВВВН
ЩВВВВВВВВВВВВВВВВВВВВВВВВВВВВС
ЩВВВВВВВВВВВВВВВВВВВВВВВВВВВВВ
ЩВВВВВВВВВВВВВВВВВВВВВВВВВВВВВО
ЩВВВВВВВВВВВВВВВВВВВВВВВВВВВВВН
ЩВВВВВВВВВВВВВВВВВВВВВВВВВВВВВС
ЩВВВВВВВВВВВВВВВВВВВВВВВВВВВВВВ
ЩВВВВВВВВВВВВВВВВВВВВВВВВВВВВВВО
ЩВВВВВВВВВВВВВВВВВВВВВВВВВВВВВВН
ЩВВВВВВВВВВВВВВВВВВВВВВВВВВВВВВС
ЩВВВВВВВВВВВВВВВВВВВВВВВВВВВВВВВ
ЩВВВВВВВВВВВВВВВВВВВВВВВВВВВВВВВО
ЩВВВВВВВВВВВВВВВВВВВВВВВВВВВВВВВН
ЩВВВВВВВВВВВВВВВВВВВВВВВВВВВВВВВС
ЩВВВВВВВВВВВВВВВВВВВВВВВВВВВВВВВВ
ЩВВВВВВВВВВВВВВВВВВВВВВВВВВВВВВВВО
ЩВВВВВВВВВВВВВВВВВВВВВВВВВВВВВВВВН
ЩВВВВВВВВВВВВВВВВВВВВВВВВВВВВВВВВС
ЩВВВВВВВВВВВВВВВВВВВВВВВВВВВВВВВВВ
ЩВВВВВВВВВВВВВВВВВВВВВВВВВВВВВВВВВО
ЩВВВВВВВВВВВВВВВВВВВВВВВВВВВВВВВВВН
ЩВВВВВВВВВВВВВВВВВВВВВВВВВВВВВВВВВС
ЩВВВВВВВВВВВВВВВВВВВВВВВВВВВВВВВВВВ
ЩВВВВВВВВВВВВВВВВВВВВВВВВВВВВВВВВВВО
ЩВВВВВВВВВВВВВВВВВВВВВВВВВВВВВВВВВВН
ЩВВВВВВВВВВВВВВВВВВВВВВВВВВВВВВВВВВС
ЩВВВВВВВВВВВВВВВВВВВВВВВВВВВВВВВВВВВ
ЩВВВВВВВВВВВВВВВВВВВВВВВВВВВВВВВВВВВО
ЩВВВВВВВВВВВВВВВВВВВВВВВВВВВВВВВВВВВН
ЩВВВВВВВВВВВВВВВВВВВВВВВВВВВВВВВВВВВС
ЩВВВВВВВВВВВВВВВВВВВВВВВВВВВВВВВВВВВВ
ЩВВВВВВВВВВВВВВВВВВВВВВВВВВВВВВВВВВВВО
ЩВВВВВВВВВВВВВВВВВВВВВВВВВВВВВВВВВВВВН
ЩВВВВВВВВВВВВВВВВВВВВВВВВВВВВВВВВВВВВС
ЩВВВВВВВВВВВВВВВВВВВВВВВВВВВВВВВВВВВВВ
ЩВВВВВВВВВВВВВВВВВВВВВВВВВВВВВВВВВВВВВО
ЩВВВВВВВВВВВВВВВВВВВВВВВВВВВВВВВВВВВВВН
ЩВВВВВВВВВВВВВВВВВВВВВВВВВВВВВВВВВВВВВС
ЩВВВВВВВВВВВВВВВВВВВВВВВВВВВВВВВВВВВВВВ
ЩВВВВВВВВВВВВВВВВВВВВВВВВВВВВВВВВВВВВВВО
ЩВВВВВВВВВВВВВВВВВВВВВВВВВВВВВВВВВВВВВВН
ЩВВВВВВВВВВВВВВВВВВВВВВВВВВВВВВВВВВВВВВС
ЩВВВВВВВВВВВВВВВВВВВВВВВВВВВВВВВВВВВВВВВ
ЩВВВВВВВВВВВВВВВВВВВВВВВВВВВВВВВВВВВВВВВО
ЩВВВВВВВВВВВВВВВВВВВВВВВВВВВВВВВВВВВВВВВН
ЩВВВВВВВВВВВВВВВВВВВВВВВВВВВВВВВВВВВВВВВС
ЩВВ
ЩВВО
ЩВВН
ЩВВС
ЩВВВ
ЩВВВО
ЩВВВН
ЩВВВС
ЩВВ
ЩВВО
ЩВВН
ЩВВС
ЩВВВ
ЩВВВО
ЩВВВН
ЩВВВС
ЩВВ
ЩВВО
ЩВВН
ЩВВС
ЩВВВ
ЩВВВО
ЩВВВН
ЩВВВС
ЩВВ
ЩВВО
ЩВВН
ЩВВС
ЩВВВ
ЩВВВО
ЩВВВН
ЩВВВС
ЩВ

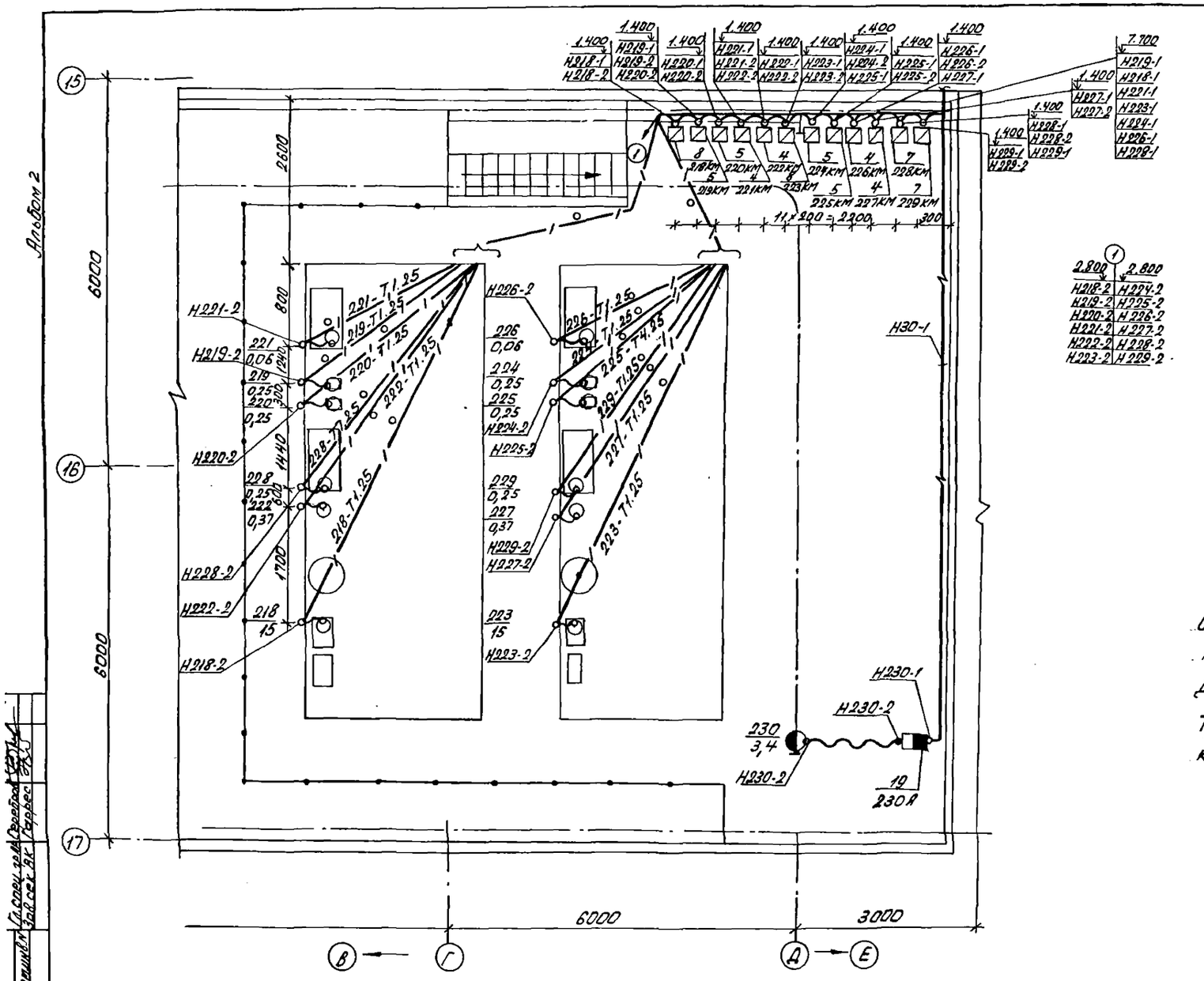

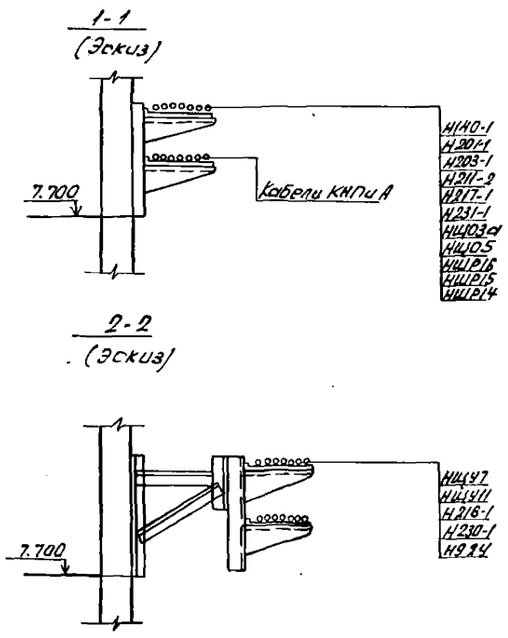

Отметки на чертеже даны относительно уровня чистого пола, площадки.

Данный лист смотреть совместно с листом ЭМ-30

Трубы расположенные под площадкой приварить к ее нижнему краю.

Альбом 2

Привязан			
Инв. №			

ГНП	Масленников		
Рук.бр.	Ножин		
Зав.сек.	Цвельская		
Инж.	Шведова		

503-4-70.13.91 ЭМ

Автотранспортное предприятие на 100 грузовых автомобилей с частично закрытой стоянкой

Производственный корпус

Стадия	Лист	Листов
РП	33	

План расположения и прокладки электрических сетей на отм. 3.000 в осях В...Д, 8...17

Новосибирское арендное предприятие ГНПРОАВТОТРАНС

Альбом 2

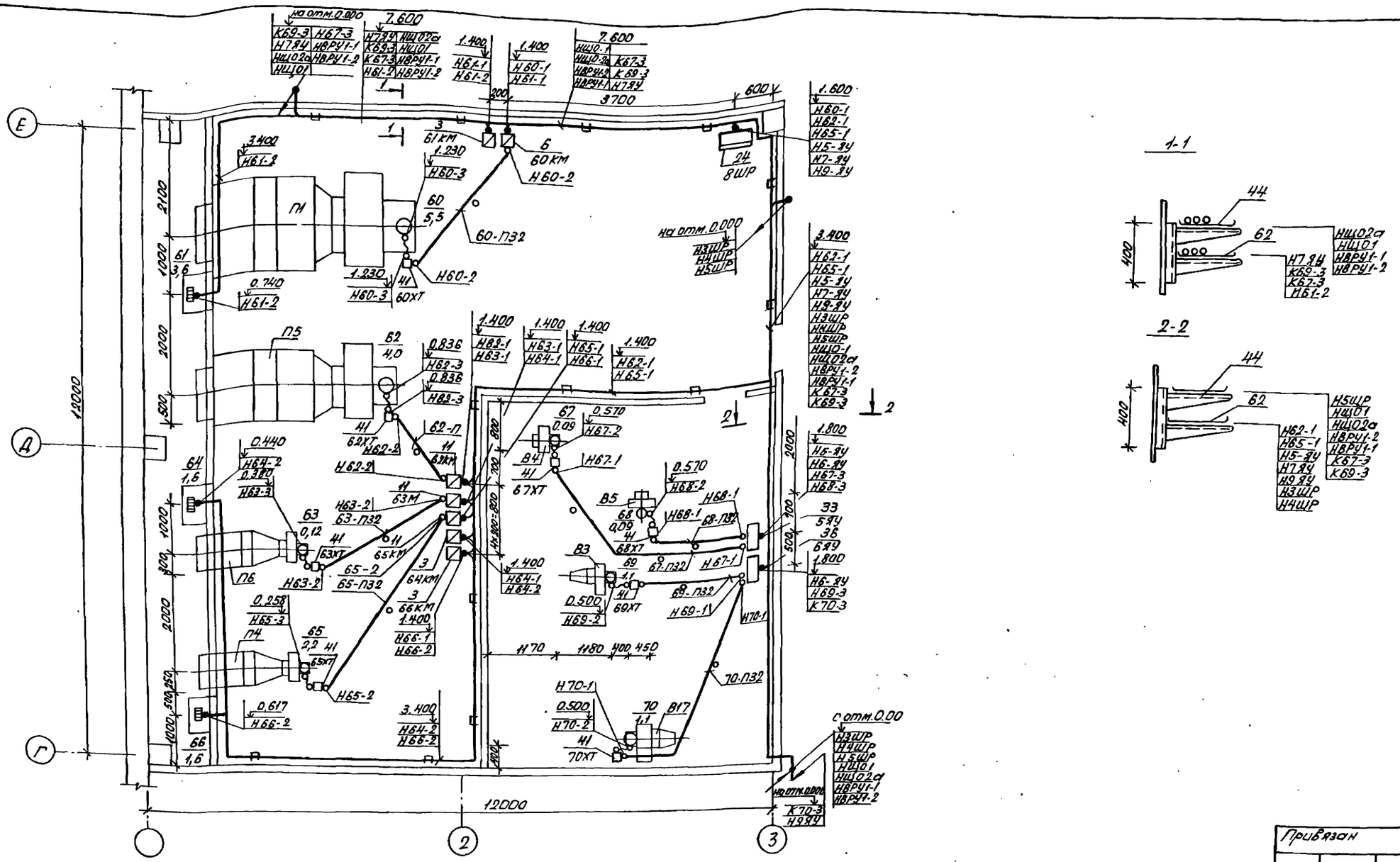

Отметки на чертеже даны относительно уровня чистого пола.
Трубы проложить на отм. -0.100 и концы их вывести на 200мм под уровнем чистого пола.
Данный лист смотреть совместно с листами ЭМ-28, ЭМ-29.

Согласовано

Инв. № подл.	Подпись и дата	Взам. инв. №
Гл. спец. гр.	Гарбаков	
Зав. сект.	Орехова	

Привязан

Инв. №

ГИП	Масленикова	
Рук. бр.	Ножин	
Зав. сек.	Ивельская	
Инж.	Шведова	

503-4-70.13.91 ЭМ

Автотранспортное предприятие на 100 грузовых автомобилей с частично закрытой стоянкой

Производственный корпус.

Стадия	Лист	Листов
РП	34	

План расположения и прокладки электрических сетей на отм. 4.200 в осях 1-3, Г...Е

Новосибирское арендное предприятие ГИПРОАВТОТРАНС

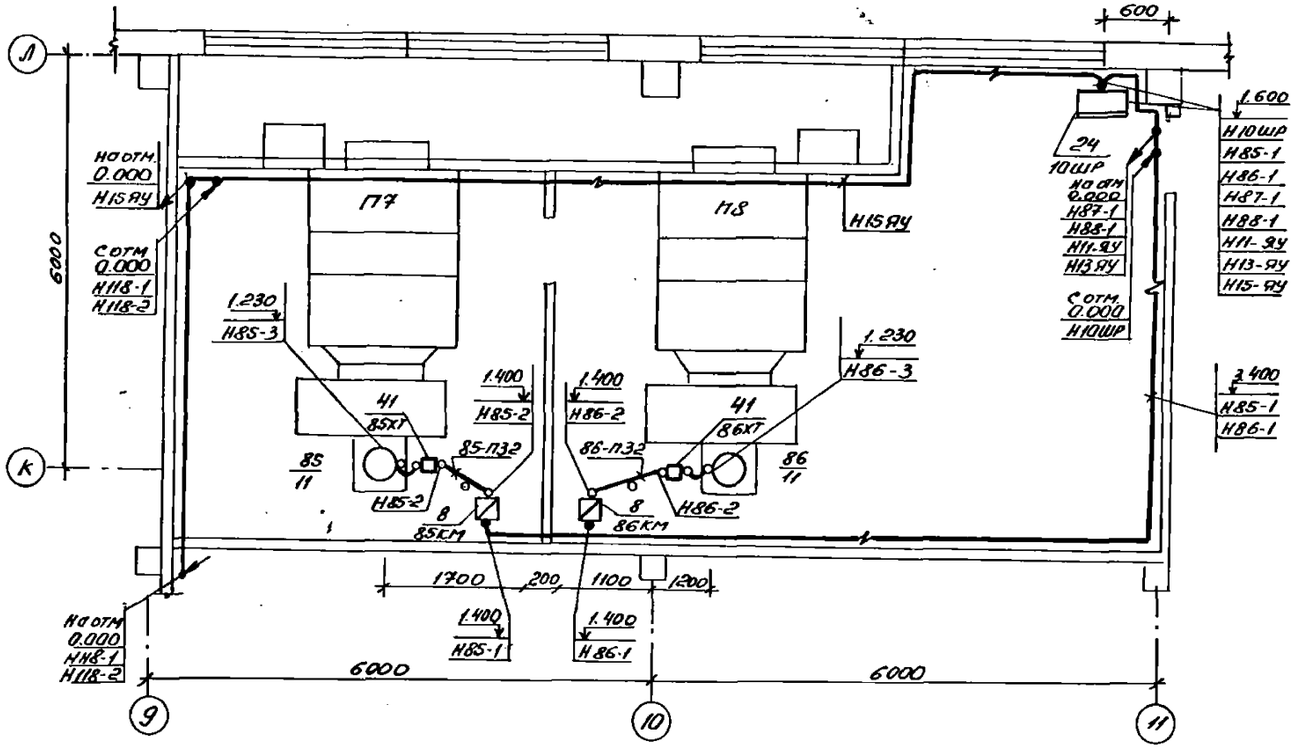

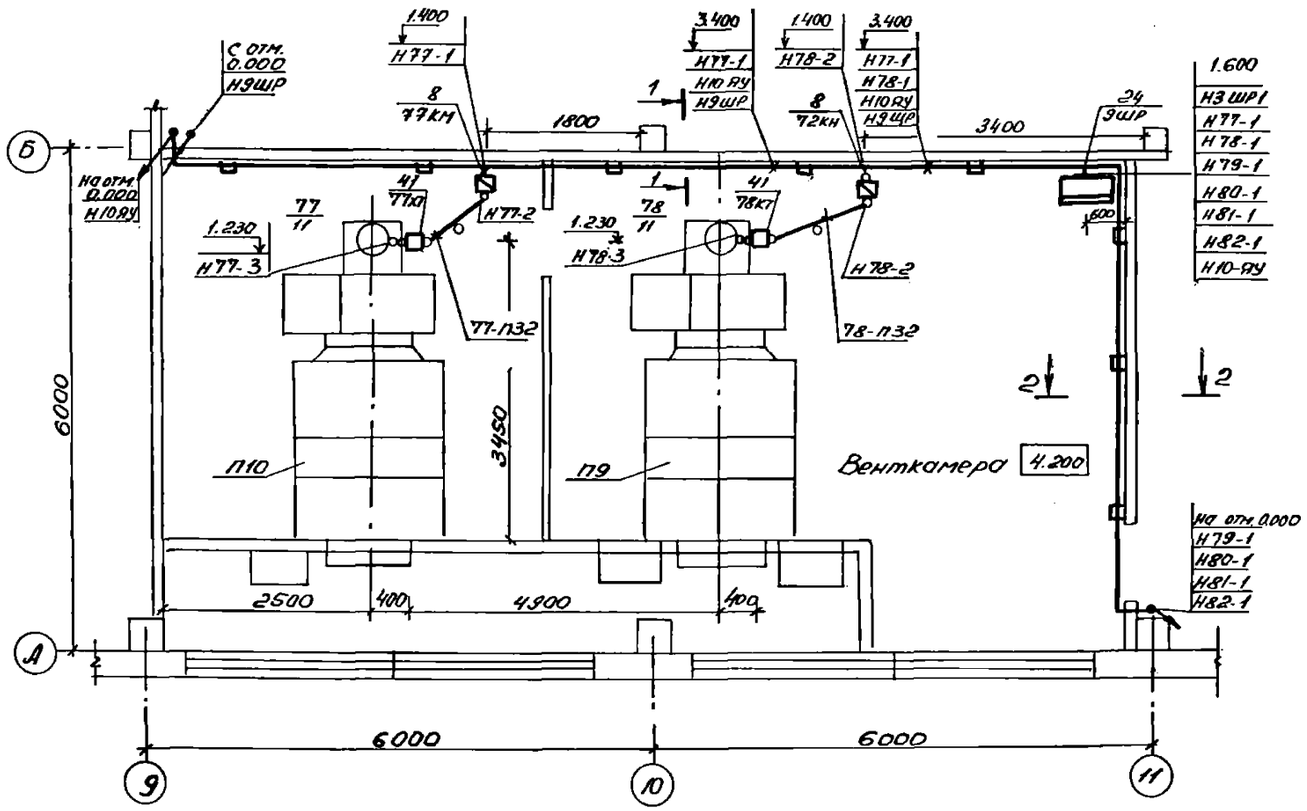

1-1

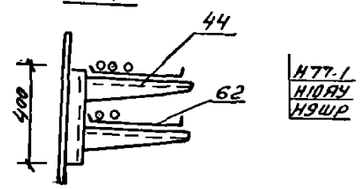

2-2

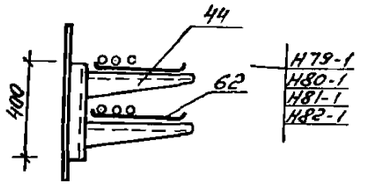

Отметки на чертеже даны относительно уровня чистого пола.

Трубы проложить на отм. -0.100 и концы их вывести на 200мм над уровнем чистого пола.

Данный лист смотреть совместно с листами ЭМ-31, ЭМ-30.

Согласовано

Инв.№ подл. | Подп. и дата | Взам.инв.№ | Инв.№ дубл. | Подп. и дата

Привязан

Инв. №

ГИП	Масленников		503-4-70.13.91 – ЭМ
Рук.гр.	Ножин		
Зав.сек.	Ивельская		Автотранспортное предприятие на 100 грузовых автомобилей с частично закрытой стоянкой
Инж.	Шведова		Производственный корпус — Стадия: — Лист: 35 — Листов: —
			План расположения и прокладки электрических сетей на отм. 4.200 в осях 9...11, А...Б, — Новосибирское арендное предприятие ГИПРОАВТОТРАНС

Копировал

Формат А2

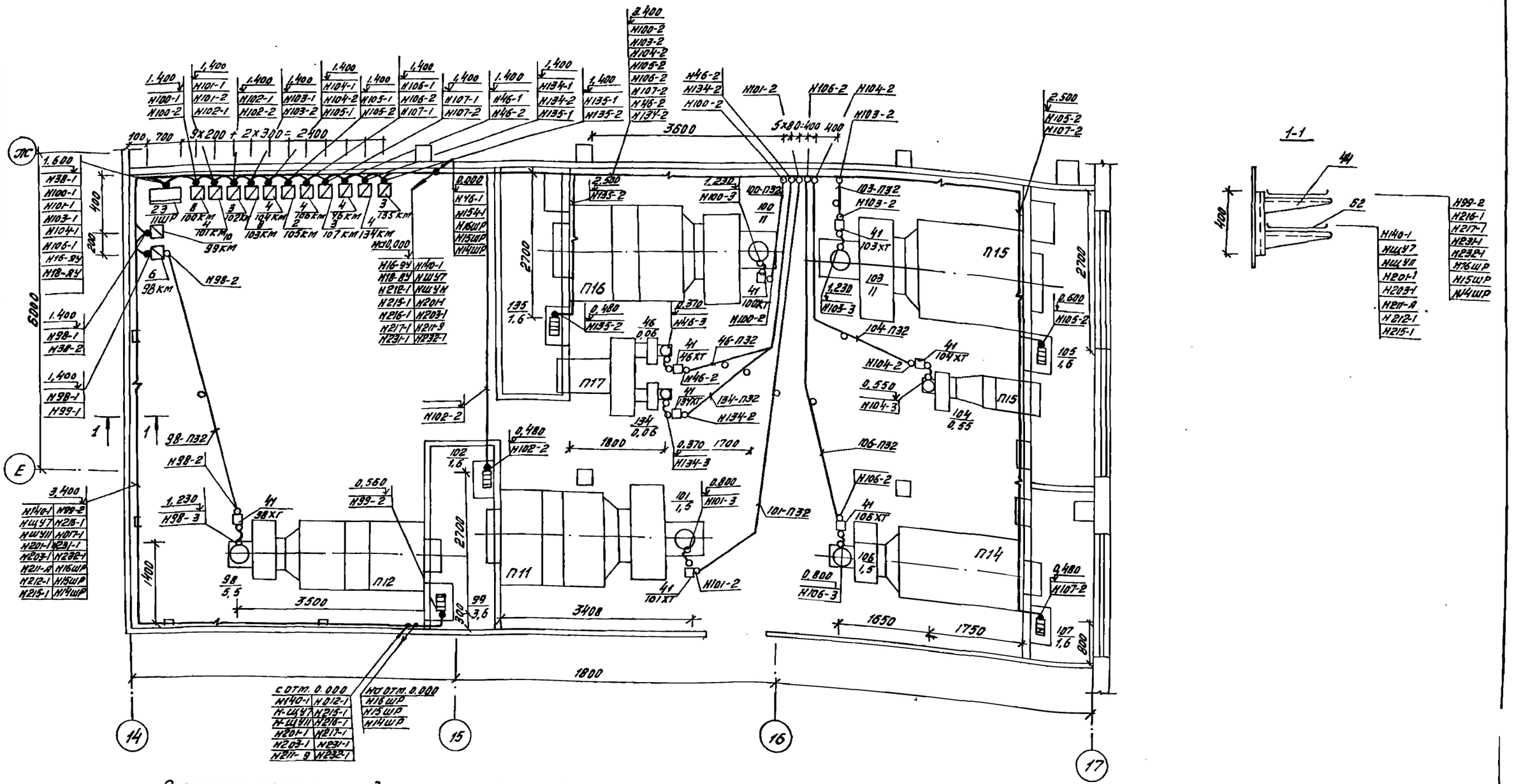

Отметки на чертеже даны относительно уровня чистого пола

Трубы проложить на отм. - 0,100 и концы их вывести на 200 мм над уровнем чистого пола

Данный лист смотреть совместно с листами ЭМ-30, ЭМ-33.

Привязан

Инв. №

ГИП	Масленников		503-4-70.13.91 ЭМ
Рук. бр.	Нозкин		Автотранспортное предприятие на 100 грузовых автомобилей с частично закрытой стоянкой
Зав. сек.	Ивельская		Производственный корпус — Стадия: РП; Лист: 36; Листов:
Инж.	Шведова		План расположения и прокладки электрических сетей на отм. 4,800 в осях 14...17 и Е...Ж — Новосибирское проектное предприятие ГИПРОАВТОТРАНС

Копировал Мирзазина

Формат А2

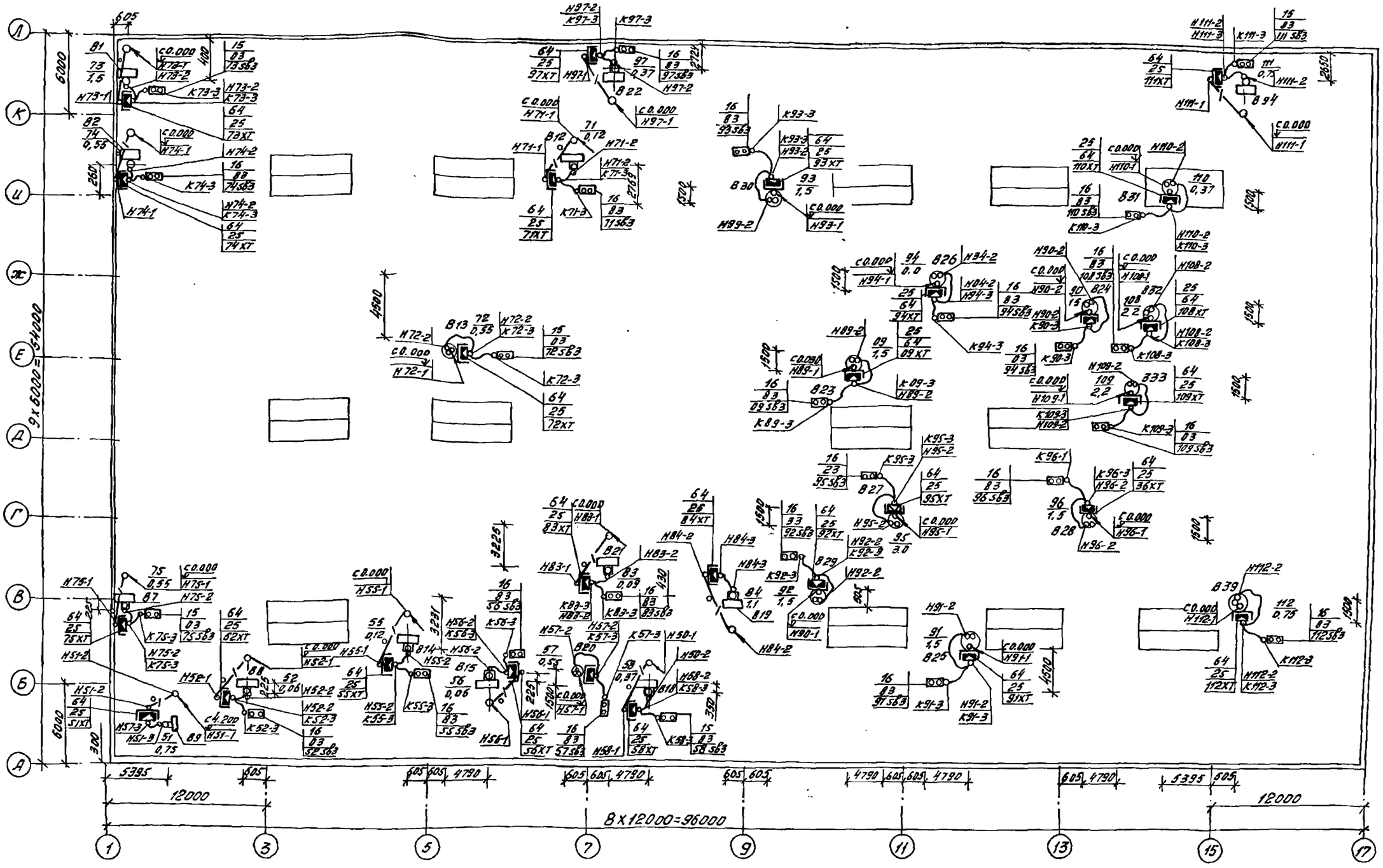

Данный лист смотреть совместно с листами ЭМ-28...31

ГИП	Масленников		503-4-70.13.91		ЭМ
Рук. бр.	Ножкин		Автотранспортное предприятие на 100 грузовых автомобилей с частично закрытой стоянкой		
Зав. сек.	Ивельский		Производственный корпус	Стадия	Лист	Листов
Инж.	Шведова			РП	37	
Привязан			План расположения и прокладки электрических сетей на кровле	Новосибирское проектное предприятие ГИПРОАВТОТРАНС		
Инв. №						

Копировал Муртазина

Формат 2

Согласовано
Гл. спец. отд. Серебряков
Зав. сект. Ов Орлов

Инв. № подл. | Подпись и дата | Взам. инв. №

Альбом 2

Марка поз.	Обозначение	Наименование	Кол.	Масса ед. кг	Примечание
	ТУ16-526.367-74	Разъем штепсельный			
1		РШН208 1225-54У3	7		
2		РШН2 082225-54У3	14		
	т. п. 5407-116	Установка пускателя			
	5.407.116.1.10	серии ПМЛ на стене			
3		ПМЛ-111002Б	9		
4		ПМЛ-121002Б	27		
5		ПМЛ-122002Б	9		
	5.407-116.1.10-01	Установка пускателя			
		ПМЛ на стене			
6		ПМЛ-221002Б	11		
	5.407-116.1.10-02	Установка пуска-			
		теля ПМЛ на стене			
7		ПМЛ-761002Б	4		
8		ПМЛ-321002Б	10		
9		ПМЛ-411002Б	1		
	ТУ16-644.001-83	Пускатель магнит-			
		ный			
10		ПМЛ-111002Б	1		
11		ПМЛ-121002Б	1		
12		ПМЛ-511002Б	1		
13		ПМЛ-611002Б	3		
14		ПМЛ-711002Б	2		
15	т. п. А629	Установка кнопочного			
	А629.230000	поста управления КУ-93-			
		ВЗГ и кноки У614 на			
		стойке (К 314 УХЛ2)			
16	ТУ16-526.333-83	Пост управления			
		ПКУ15-21.Т41.40	24		
17		Выключатель пакет-	4		
		ный III исполнение			
18	т. п. 5.407-117	Установка ящика			
	5.407-117.1.140	А83Ш-31-МУ2 на сте-			
		не или железобетон-	4		
		ной колонне			
19	ТУ16.656.0	Ящик А83Ш-32-МУ2	1		
	т. п. 5.407-56	Шкаф серии ШР11			
	5.407-56.1.140	Монтажный чертеж			
20		ШР11-73701-22У3	1		18 ШР
21		ШР11-73702-22У3	1		2 ШР
22		ШР11-73707-22У3	1		15 ШР
	т. п. 5.407-56	Шкаф серии ШР11			
	5.407-56.1.140-01	Монтажный чертеж			
23		ШР11-73504-22У3	2		8 ШР 11 ШР
24		ШР11-73505-22У3	3		7 ШР, 9 ШР, 10 ШР
25		ШР11-73505-54У3	1		6 ШР

Марка поз.	Обозначение	Наименование	Кол.	Масса ед. кг	Примечание
26		ШР11-73509-22У3	4		12 ШР, 13 ШР, 17 ШР, 16 ШР
27		ШР11-73510-22У3	2		1 ШР, 14 ШР
28		ШР11-73510-54У2	2		3 ШР 5 ШР
29		ШР11-73509-54У2	1		4 ШР
	т. п. 5.407-118	Установка ящика			
	5.407-118.1.40	А5000 размером			
		300х250х180 на стене			
30		А5111-2074 УХЛ4	2		2 АУ, 10 АУ
31		А5111-2274 УХЛ4	3		9 АУ, 13 АУ, 17 АУ
32		А5111-2474 УХЛ4	2		18 АУ, 19 АУ
	т. п. 5.407-118	Установка ящика			
	5.407-118.1.50	А500 размером			
		400х300х250 на стене			
33		А5125-2074 А УХЛ4-20	2		3 АУ, 5 АУ
34		А5125-2474 В УХЛ4-24	2		4 АУ, 7 АУ
35		А5125-2474 Д УХЛ4-28	1		8 АУ
36		А5125-2874 Д УХЛ4-28	1		6 АУ
	т. п. 5.407.118	Установка ящика			
	5.407.118.1.60	А5000 размером			
		600х400х250 на стене			
37		А5125-2974 К УХЛ4-31	1		13 АУ
38		А5125-2974 К УХЛ4-29	3		1 АУ, 11 АУ, 12 АУ
39		А5125-3174 К УХЛ4-31	1		16 АУ
40		А5125-3274 К УХЛ4-32	1		14 АУ
41	ТУ36-2415-81	Коробка У996У2	83		
42	ТУ36-12-80	Коробка У614АУ2	25		
	т. п. 5407-49				
43	5.407-49-82 лист 19, исп. 4	Конструкция с двумя	80		
		полками 450 мм			
44	5.407-49-82 лист 14, исп. 4	Конструкция для гори-	190		
		зонтальной прокладки			
		лотков. Вариант 2			
45	5.407-49-82. лист 2, исп. 2	Угловая секция	40		
		Вариант 1			
46	5.407-49-82 лист 15,	Конструкция для верти-	80		
	исп. 2	кальной прокладки			
		лотков			
	т. п. 5.407-115				
47	5.407-115.1.80	Гибкий токоподвод к	2		
		электроталям. Длина			
		монорельса 6-12 м (на ба-			
		зе изделий НПО эм)			
48	5.407-115.1.90	Гибкий токоподвод к	3		
		электроталям. Длина			
		монорельса 12-18 м (на			
		базе изделий НПО эм)			

Марка поз	Обозначение	Наименование	Кол	Масса ед. кг	Примечание
49	5.407-115.1.120	Гибкий токоподвод	1		
		к электроталям. Дли-			
		на монорельса 30-36 м			
		(на базе изделий эм)			
	ТУ3618.29.01-5-87	Троллейный шино-	2		1т, 2т
		провод ШТР4-100-42-1У3			(поз. 50.
50		Секция прямая 3000 мм			.. 61)
		У2370МУ3	9		
51		Секция прямая 1500 мм			
		У2371МУ3	3		
52		Секция прямая 750 мм			
		У2372 МУ3	3		
53		Секция угловая R=700 мм			
		α=90° У2340У3	2		
54		Секция угловая R=1700 мм	1		
		α=90° У2342У3			
55		Секция для ввода карет-	2		
		ки У2390МУ3			
56		Секция вводная У2391МУ3	2		
57		Секция концевая У2397МУ3	4		
58		Каретка токосъемная на			
		16А У2354У3	2		
59		Скоба ведущая У2411У3	2		
60		Кронштейн универсаль-			
		ный У2410У3	18		
61	ТП 5.407.108	Установка кронштей-	18		
	5.407-108.120	на на монорельсе			
62	ТУ36-2486-82	Секция прямая	80		
		НЛ40-П2,87У3			
63	ТУ36-2486-82	Прижим НЛ-ПРУ3			
64		Полоса 4х25			

Привязан

Инв. №

ГИП	Масленников		503-4-70.13.91 ЭМ
Рук. бр.	Ножин		Автотранспортное предприятие на 100 грузовых автомобилей с частично закрытой стоянкой
Зав. сек.	Ивельская		
Инж.	Белоусова		Производственный корпус — Стадия: РП; Лист: 38; Листов:
			Спецификация оборудования — Новосибирское арендное предприятие ГИПРОАВТОТРАНС

Взам. инв. №

Подпись и дата

Инв. № подл.

Копировал Муртазина

Формат А2

Обозначение чертежа	Наименование	Кол.	Примечание
5.407-49-82, л19, исп. 4	Конструкция с двумя покками 450 мм	80	
5.407-49-82, л14, исп. 4	Конструкция для горизонтальной прокладки лотков. Вариант 2	270	
5.407-49-82, л.2, исп. 2	Угловая секция. Вариант 2	40	
5.407-49-82, л15, исп. 2	Конструкция для вертикальной прокладки лотков	80	
5.407-115.1.240	Кронштейн	6	
5.407-115.1.250	Кронштейн	6	
5.407-115.1.270	Подвес ПСК-10-20	45	
5.407-115.1.280	Подвес ПКК-10-20	6	
5.407-115.1.260	Поводок	6	
5.407-115.1.241	Угольник	6	
5.407-115.1.251	Угольник	6	
5.407-115.1.252	Скоба	12	
5.407-115.1.283	Скоба	102	
5.407-115.1.292	Скоба	6	
5.407-115.1.281	Направляющая	51	
5.407-115.1.282	Серьга	51	
5.407-115.1.290	Зажим	6	
5.407-115.1.291	Пластина	6	

Привязан

Инв. №

ГНП	Масленников	
Рук. бр.	Номин	
Зав. сек.	Ивельская	
Инж.	Белоусова	
Н-контр.	Ивельская	

503-4-70.13.91 ЭМН. ВБ

Ведомость электромонтажных конструкций, подлежащих изготовлению в МЭЗ

Стадия	Лист	Листов
РП	1	2

Новосибирское арендное предприятие ГИПРОАВТОТРАНС

Взам. инв. №

Подпись и дата

Инв. № подл.

Обозначение чертежа	Наименование	Кол.	Примечание
5.407-56.1.160	Подставка	3	
5.407-56.1.160-03	Подставка	15	
5.407-56.1.161	Обечайка	6	
5.407-56.1.161-01	Обечайка	30	
5.407-56.1.163	Скоба	36	
5.407-56.1.162	Угольник	144	
5.407.116.1.180	Пускатель в сборе	36	
5.407-116.1.180-01	Пускатель в сборе	12	
5.407-116.1.180-02	Пускатель в сборе	5	
5.407-116.1.181	Скоба	36	
5.407-116.1.181-01	Скоба	12	
5.407-116.1.181-02	Скоба	5	

Привязан

Инв. №

503-4-70.13.91 -ЭМН. ВБ

Лист 2

Наименование и техническая характеристика изделия, материала	Тип, марка	Ед. изм.	Количество
Пускатель магнитный	ПМЛ-16100ДБ	шт.	4
Пускатель магнитный	ПМЛ-12100ДБ	шт.	26
Пускатель магнитный	ПМЛ-12200ДБ	шт.	10
Пускатель магнитный	ПМЛ-22100ДБ	шт.	12
Пускатель магнитный	ПМЛ-32100ДБ	шт.	10
Пускатель магнитный	ПМЛ-41100ДБ	шт.	1
Стойка кабельная	К1150УЗ	шт.	270
Полка кабельная	К1163УЗ	шт.	540
Держатель	НЛ-ДУЗ	шт.	240
Зажим ТУ36-1445-82	К676УЗ	шт.	12
Муфта ТУ36-1445-82	К804УЗ	шт.	6
Профиль зетовый	К241У2	шт.	20
Уголок 50×50×5, ГОСТ 8509-56		кг	520
Круг 12, ГОСТ 2590-88		кг	1
Полоса, ГОСТ 103-76			
4×30		кг	16
4×40		кг	1
5×30		кг	1,5
Лента 3×40, ГОСТ 6009-74		кг	15
Лист горячекатанный, 15, ГОСТ 19903-74		кг	3
Лист горячекатанный, 3, ГОСТ 19903-74		кг	2
Лист горячекатанный, 5, ГОСТ 19903-74		кг	15

Привязан:

Инв. №

ГНП	Масленников	
Рук. бр.	Номин	
Зав. сек.	Ивельская	
Инж.	Белоусова	
Н-контр.	Ивельская	

503-4-70.13.91 ЭМН. ВА

Ведомость изделий и материалов для изготовления электромонтажных конструкций и деталей в МЭЗ

Стадия	Лист	Листов
РП	1	2

Новосибирское арендное предприятие ГИПРОАВТОТРАНС

Наименование и техническая характеристика изделия, материала	Тип, марка	Ед. изм.	Количество
Канат 2,2-Г-I-Н-1370, ГОСТ 3069-80		кг	1
Канат 5,9-Г-I-Н-1370, ГОСТ 3069-80		кг	4
Проволока 5,0-0-4, ГОСТ 3282-74		кг	3
Проволока 6,0-1ц-I, ГОСТ 3282-74		кг	12
Секция прямая НЛ40-П2,87УЗ		шт.	80
Секция угловая НЛ-445УЗ		шт.	40

Привязан

Инв. №

503-4-70.13.91 -ЭМН. ВА

Лист 2

Альбом 2

Опросный лист №1
для заказа комплектных трансформаторных подстанций мощностью 250 кВа

Наименование и адрес	заказчика		
	проектной организации		
	объекта		
Реквизиты заказчика	платежные		
	отгрузочные		
Установка подстанции	внутренняя	однорядн., однотрансформаторная лев. или прав. исп.	левое
		двухтрансформаторная, однорядная или двухряд.	
	наружная	однорядн., однотр. или двухтрансф.	
	на одной отметке		на одной
	на разных отметках		
Трансформатор силовой	тип, мощность, кВА		ТМФ-250/10-86У1
	Напряжение вн/нн кВ.		10, 5/0.38
	Схема и группа соединений	масляный	Д/Ун-11
		сухой	
Тип вводного устройства высокого напряжения			ШВВ-3
Тип шкафа ввода н.н.			ШВН-1
Шины рунн	изолированные или без изоляции		без изоляции
Подвод кабелей	сверху или снизу		снизу
Нейтраль	изолированная или глухозаземленная		глухозаземленная
Количество подстанций			1 (одна)

Номера шкафов рунн (согласно плана) на ячеек аппаратов ---

Номер шкафа	Назначение шкафа	Тип шкафа	Номера ячеек аппаратов в шкафу рунн ---
1	2	3	4
1	Ввод №1	ШВН-1	1 2 3
2	Линейный	ШЛН-1	4 5 6 7
3	Линейный	ШЛН-1	8 9 10 11

Порядк. номер ячейки аппарата	Аппарат: Тип аппарата	Аппарат: Каталожный номер или номин. ток расцепит. А	Возможная замена другим аппаратом: Тип аппарата	Возможная замена другим аппаратом: Каталожный номер или номин. ток расцепит. А	Номинальный ток транс-ра тока А	Шкала амперметра В
1	2	3	4	5	6	7
1	А3794С	400			600	0-600
2	А3726Ф	160			600	0-600
3	А3716Ф	25			600	0-600
4	А3726Ф	160			600	0-600
5	А3726Ф	160			600	0-600
6	А3716Ф	50			600	0-600
7	А3716Ф	20			600	0-600
8	А3726Ф	200			600	0-600
9	А3726Ф	250			600	0-600
10	А3716Ф	16			600	0-600
11	А3716Ф	100			600	0-600

План

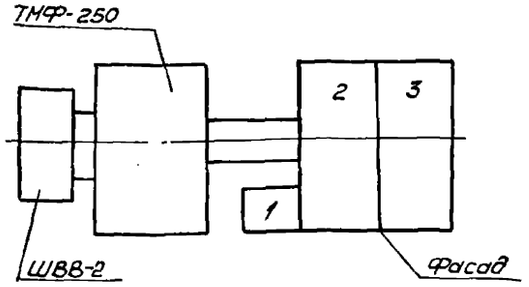

Подстанцию изготовить по ТУ16-674.029-84
Заказ на изготовление подстанции типа ТМФ-250 по наряду № от " " 19 г.

Номер ячейки выключателя

1	2	3	4	5	6	7	8	9	10	11

Порядковый номер ячейки аппарата

Схема принципиальная главной цепи

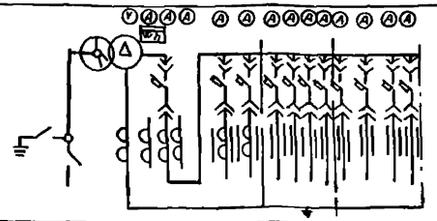

Инв. № подл. | Подпись и дата | Взам. инв. №

Привязан

Инв. №

ГИП	Насленков		503-4-70.13.91 ЭМ. 101
Рук. гр.	Ножкин		Автотранспортное предприятие на 100 грузовых автомобилей с частичным закрытым стоянкой
Зав. сект.	Шатская		Производственный корпус
Инж.	Шмидт		Стадия: — Лист: — Листов: 1
			Комплектная трансформаторная подстанция 1. Опросный лист
			Новосибирское отраслевое предприятие ГИПРОАВТОТРАНС

Копировал Формат А2

Альбом 2

Опросный лист №2
для заказа комплектных трансформаторных подстанций мощностью 250кВА

Наименование и адрес	заказчика		
	проектной организации		
	объекта		
реквизиты заказчика	платежные		
	отгрузочные		
установка подстанции	внутренняя	однорядн. однотрансформаторная лев. или прав. исп.	левое
		двухтрансформаторная, однорядная или двухряд.	
	наружная	однорядн. однотр. или двухтрансф.	
	на одной отметке		на одной
	на разных отметках		
трансформатор силовой	тип, мощность, кВА		ТМФ-250/10-86У1
	напряжение ВН/НН кВ.		10.5/0.38
	схема и группа соединений	масляный	Д/Уж-11
		сухой	
тип вводного устройства высокого напряжения			ШВВ-3
тип шкафа ввода Н.Н.			ШВН-1
шины РУНН	изолированные или без изоляции		без изоляции
подвод кабелей	сверху или снизу		снизу
нейтраль	изолированная или глухозаземленная		глухозаземленная
количество подстанции			1 (одна)

Номера шкафов РУНН (согласно плана) и ячеек аппаратов			
Номер шкафа	назначение шкафа	тип шкафа	Номера ячеек аппаратов в шкафу РУНН
1	2	3	4
1	ввод №1	ШВН-1	1 2 3
2	линейный	ШЛН-1	4 5 6 7
3	линейный	ШЛН-1	8 9 10 11
4	линейный	ШЛН-1	12 13 14 15

Порядк. номер ячейки аппарата	Аппарат		Возможная замена другим аппаратом		Номинальный ток транс-ра тока А	шкала амперметра А
	Тип аппарата	каталожный номер или номин. ток расцеп. А	Тип аппарата	каталожный номер или номин ток расцепит. А		
1	2	3	4	5	6	7
1	А3794С	400			800	0-600
2	А3726Ф	160			600	0-600
3	А3716Ф	16			600	0-600
4	А3726Ф	160			600	0-600
5	А3726Ф	250			600	0-600
6	А3716Ф	16			600	0-600
7	А3716Ф	32			600	0-600
8	А3726Ф	200			600	0-600
9	А3726Ф	200			600	0-600
10	А3716Ф	20			600	0-600
11	А3716Ф	100			600	0-600
12	А3726Ф	250			600	0-600
13	А3726Ф	250			600	0-600
14	А3716Ф	100			600	0-600
15	А3716Ф	25			600	0-600

План

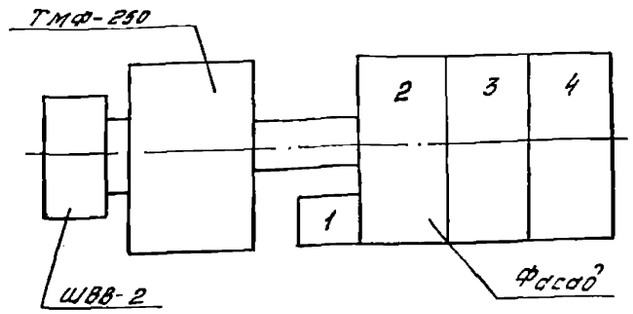

Подстанцию изготовить по ТУ16-674.029-84.
Заказ на изготовление подстанции типа ТМФ-250
по наряду № от " 19 г.

Номер ячейки выключателя

1	2	3	4	5	6	7	8	9	10	11	12	13	14	15

Порядок номеров ячеек автомата

Схема принципиальная однолинейная

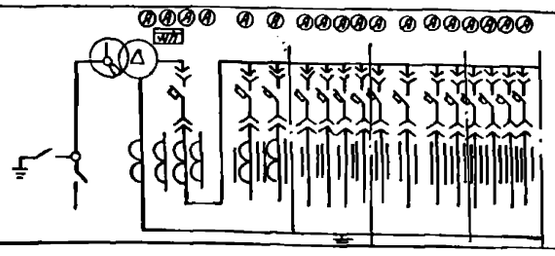

Взам. инв. №

Подпись и дата

Инв. № подл.

Привязан

Инв. №

ГИП	Масленников	
Рук. бр.	Ножин	
Зав. сек.	Ивельская	
Инж.	Швебова	

503-4-70.13-91 ЭМ. Л02

Автотранспортное предприятие на 100 грузовых автомобилей с частично закрытой стоянкой

Производственный корпус

Стадия	Лист	Листов
		1

Комплектная трансформаторная подстанция 2. Опросный лист

Новосибирское арендное предприятие ГИПРОАВТОТРАНС

копировал Муртазина

Формат А2

Альбом 2

Ведомость рабочих чертежей основного комплекта.

Лист	Наименование	Примечание
1	Общие данные. План расположения электрооборудования и прокладки электрических сетей на отм.-0.400	
2	План расположения электрооборудования и прокладки электрических сетей на отм. 0.000 в осях 1...9, А...Д	
3	План расположения электрооборудования и прокладки электрических сетей на отм. 0.000 в осях 9...17, А...Д.	
4	План расположения электрооборудования и прокладки электрических сетей на отм. 0.000 в осях 1...9, Д...Л	
5	План расположения электрооборудования и прокладки электрических сетей на отм. 0.000 в осях 9...17, Е...Л.	
6	План расположения электрооборудования и прокладки электрических сетей на отм. 4.200, 3.000	
7	Ведомость узлов установки электрического оборудования на плане расположения	
8	Принципиальная схема питающей сети	

Ведомость ссылочных и прилагаемых документов (начало)

Обозначение	Наименование	Примечание
	Ссылочные документы	
т.п. 5.407-83. вып.0.1 1987г	Установка выключателей и штепсельных розеток	
т.п. 5.407-90. 1987г.	Установка светильников с люминесцентными лампами в производственных помещениях	
т.п. 5.407-91 вып.1.2 1987г	Установка светильников с ртутными лампами высокого давления и лампами накаливания в производственных помещениях	
т.п. 5.407-92 вып.1.2 1987г.	Установка светильников с ртутными лампами высокого давления и лампами накаливания на фермах	
т.п. 5.407-112 вып.0.1 1989г	Установка групповых осветительных щитков.	
т.п. 5.407-100 вып.1.2 1988г	Прокладка групповых осветительных сетей на фермах	
т.п. 4.407-236 1987.	Установка светильников с люминесцентными лампами на железобетонных фермах и перекрытиях	
тп А625А 1979г.	Установка взрывозащищенных светильников с лампами накаливания во взрывоопасных зонах	
ВСН 381-85	Инструкция о составе и оформлении электротехнической рабочей документации для промышленного строительства	
	Прилагаемые документы	
-ЭО.СО	Спецификация оборудования	Альбом 7
-ЭОИ.ВБ	Ведомость электромонтажных конструкций; подлежащих изготовлению в МЭЗ.	Альбом 2
-ЭОИ.ВА	Ведомость изделий и материалов для изготовления электромонтажных конструкций и деталей в МЭЗ	Альбом 2

Основные показатели

Установленная мощность		Рабочее освещение 53,08 кВт
		Аварийное освещение 27,78 кВт
Напряжение	Общего электроосвещения	~380/220В
	Переносного освещения	~42В
	У ламп	~220В
Источник питания		Комплектные трансформаторные подстанции №1, №2.
Способ прокладки сети		Кабелем открыто скреплением скобами по конструкциям. проводом в коробках КЛ
Защитное заземление		Металлические корпуса осветительных приборов, кожухи щитков, кронштейны, а так же один из выводов обмотки 42В понижающих трансформаторов присоединить к рабочему нулевому проводу
Полезная площадь освещаемых помещений		5722 м²
Осветительные щитки		ЯОУ8501-У2
Количество светильников		470 шт
Организация эксплуатации		Обслуживание светильников с помощью переносных лестниц-стремянок, телескопического подъёмника „темп."

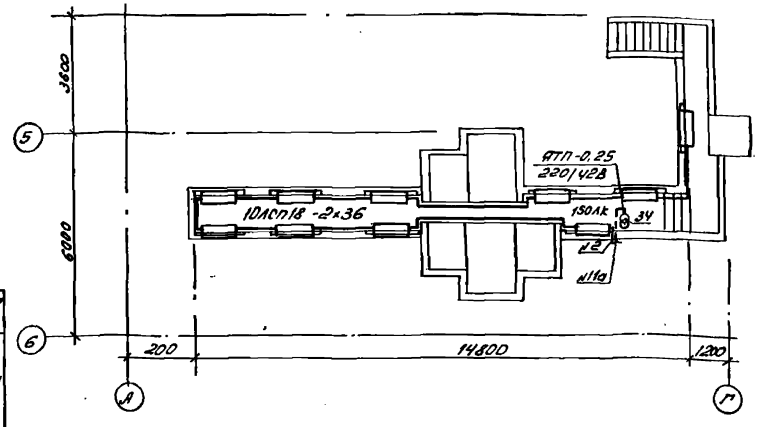

Рабочие чертежи основного комплекта марки ЭО выполнены в соответствии с действующими строительными нормами и правилами и предусматривают технические решения, обеспечивающие взрывную, взрывопожарную и пожарную безопасность при соблюдении установленных правил безопасности эксплуатации здания

Главный инженер проекта Масленников

Инв. №			Привязан
ГИП	Масленников		503-4-70.13.91 -ЭО
Рук. бр.	Ножин		Автотранспортное предприятие на 100 грузовых автомобилей с частично закрытой стоянкой
Зав. сек.	Ивельская		
Техник	Насонова		Производственный корпус — Стадия: РП; Лист: 1; Листов: 8
Н.контр.	Ивельская		Общие данные. План расположения электрооборудования и прокладки электрических сетей на отм. -0.400 — Новосибирское арендное предприятие ГИПРОАВТОТРАНС

Согласовано

Гл. спец. зел. Стремянная

Взам. Инв. №

Подп. и дата

Инв. № подл.

Копировал

Формат А2

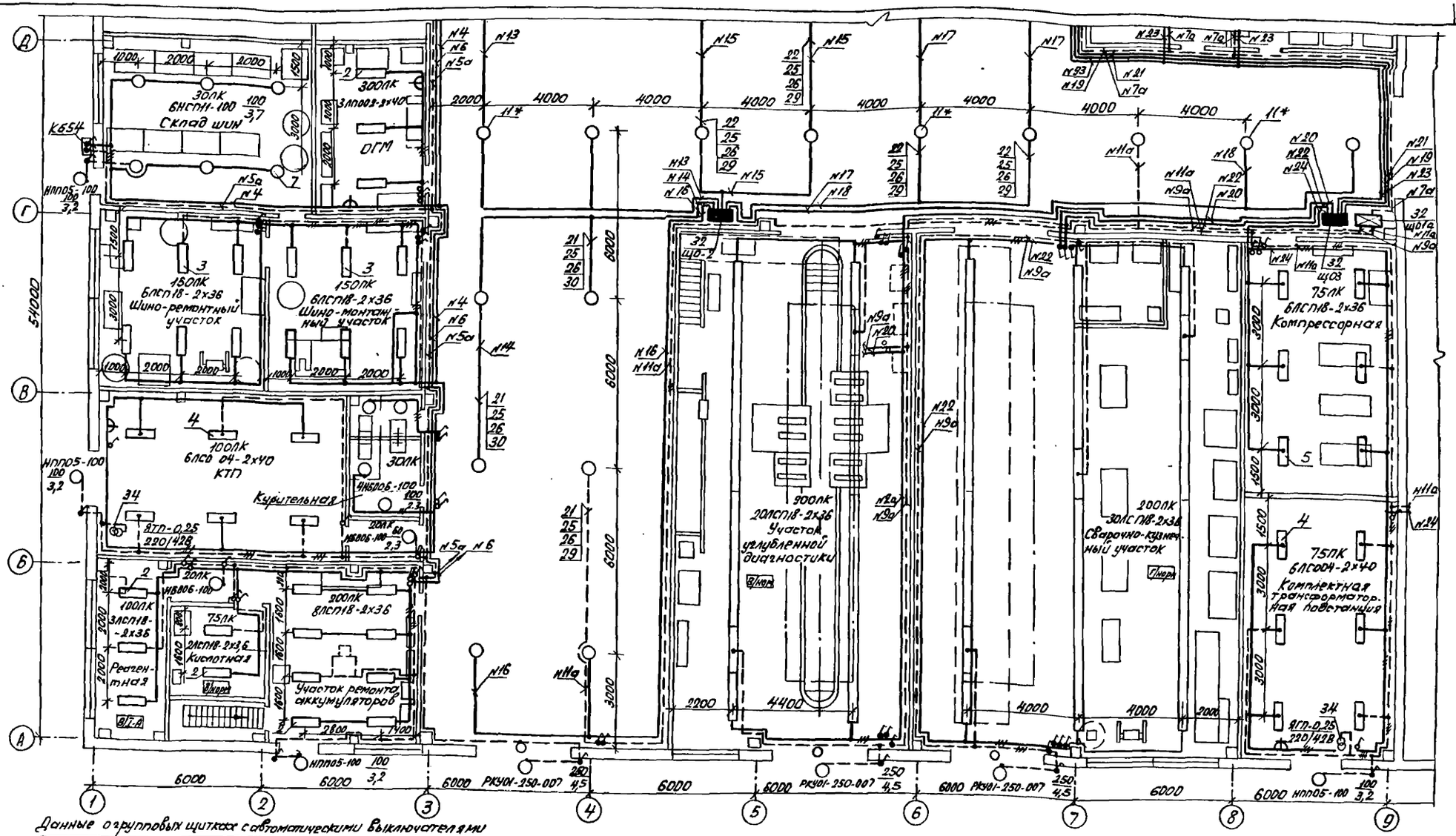
Склад шин
ОГМ
Шино-ремонтный участок
Шино-монтажный участок
Курительная
Участок углубленной диагностики
Сварочно-кузнечный участок
Компрессорная
Комплектная трансформаторная подстанция
Регенерация
Кислотная
Участок ремонта аккумуляторов
КТП
Гараж
Склад
Мастерская
Моечная
Кладовая
Диспетчерская
Помещение для персонала
Помещение для хранения
Помещение для ремонта
Помещение для зарядки
Помещение для мойки
Помещение для смазки
Помещение для шиномонтажа
Помещение для шиномонтажа
Помещение для шиномонтажа

Альбом 2

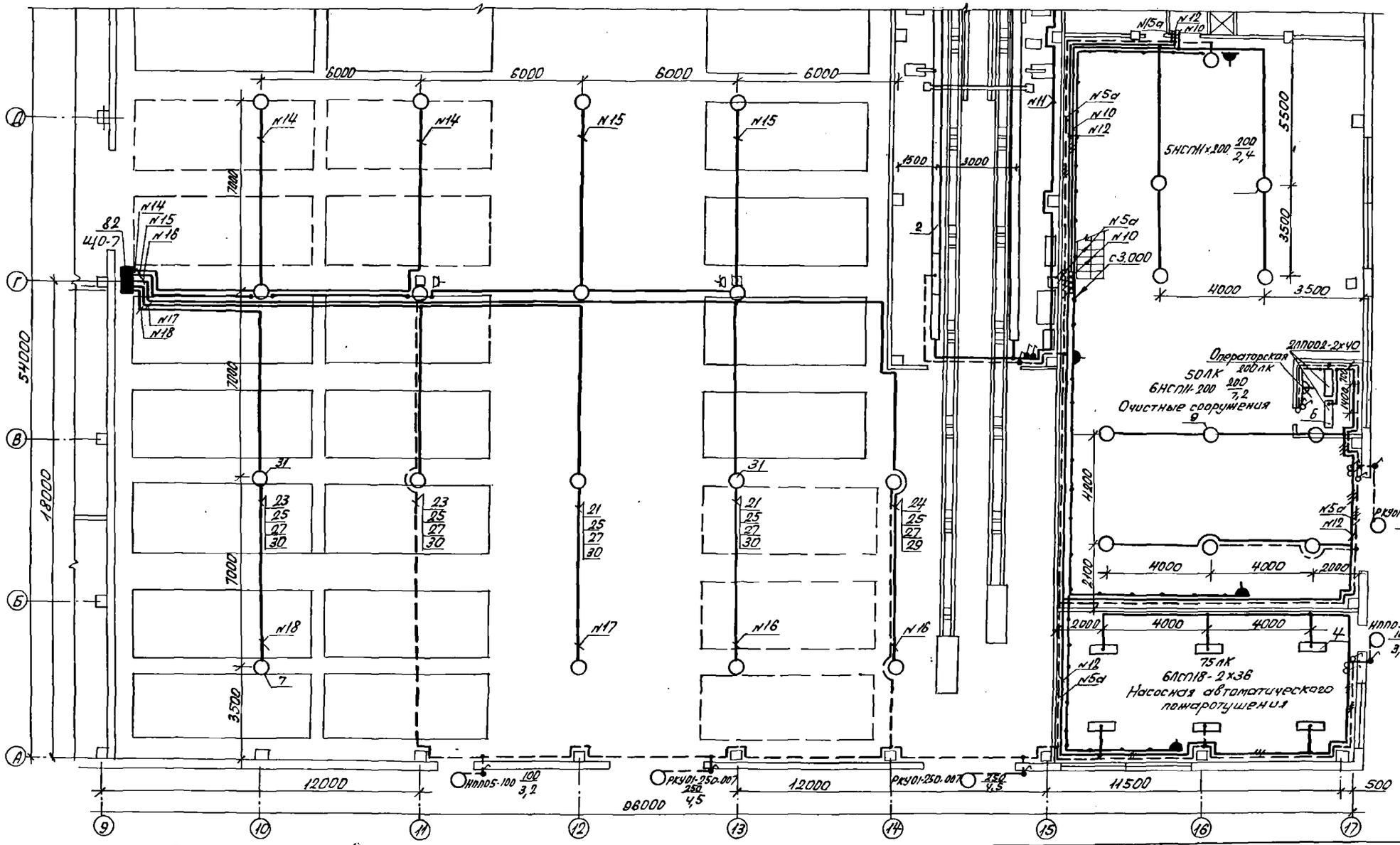

ГИП	Масленников	
Рук.Гр.	Жмин	
Зав.сек.	Ивельская	
Техник	Насонов	

Привязан

Инв.№

503-4-70.13.91 ЭО

Автотранспортное предприятие на 100 грузовых автомобилей с частично закрытой стоянкой

Производственный корпус

Стадия	Лист	Листов
РП	3	

План расположения электрооборудования и прокладки электрических сетей на отм. 0.000 в осях 9...11 и А...Д

Новосибирское арендное предприятие ГИПРОАВТОТРАНС

Инв.№ подл. | Подпись и дата | Взам.инв.№

Гл.спец. по сметам | Гл.спец. по ВОВК | Зав.сек. ОВ | Зав.сек. ЭМ | Зав.сек. ТХ | Зав.сек. ВК | Гл.спец. по ТМ | Гл.спец. по ТХ | Гл.спец. по ВК | Гл.спец. по ЭМ | Гл.спец. по ОВ | Гл.спец. по АР | Гл.спец. по КР | Гл.спец. по ГП | Гл.спец. по ГС | Гл.спец. по ГТ | Гл.спец. по ГЭ | Гл.спец. по ГВ | Гл.спец. по ГК | Гл.спец. по ГЛ | Гл.спец. по ГМ | Гл.спец. по ГН | Гл.спец. по ГО | Гл.спец. по ГР | Гл.спец. по ГС | Гл.спец. по ГТ | Гл.спец. по ГЭ | Гл.спец. по ГВ | Гл.спец. по ГК | Гл.спец. по ГЛ | Гл.спец. по ГМ | Гл.спец. по ГН | Гл.спец. по ГО | Гл.спец. по ГР

Альбом 2

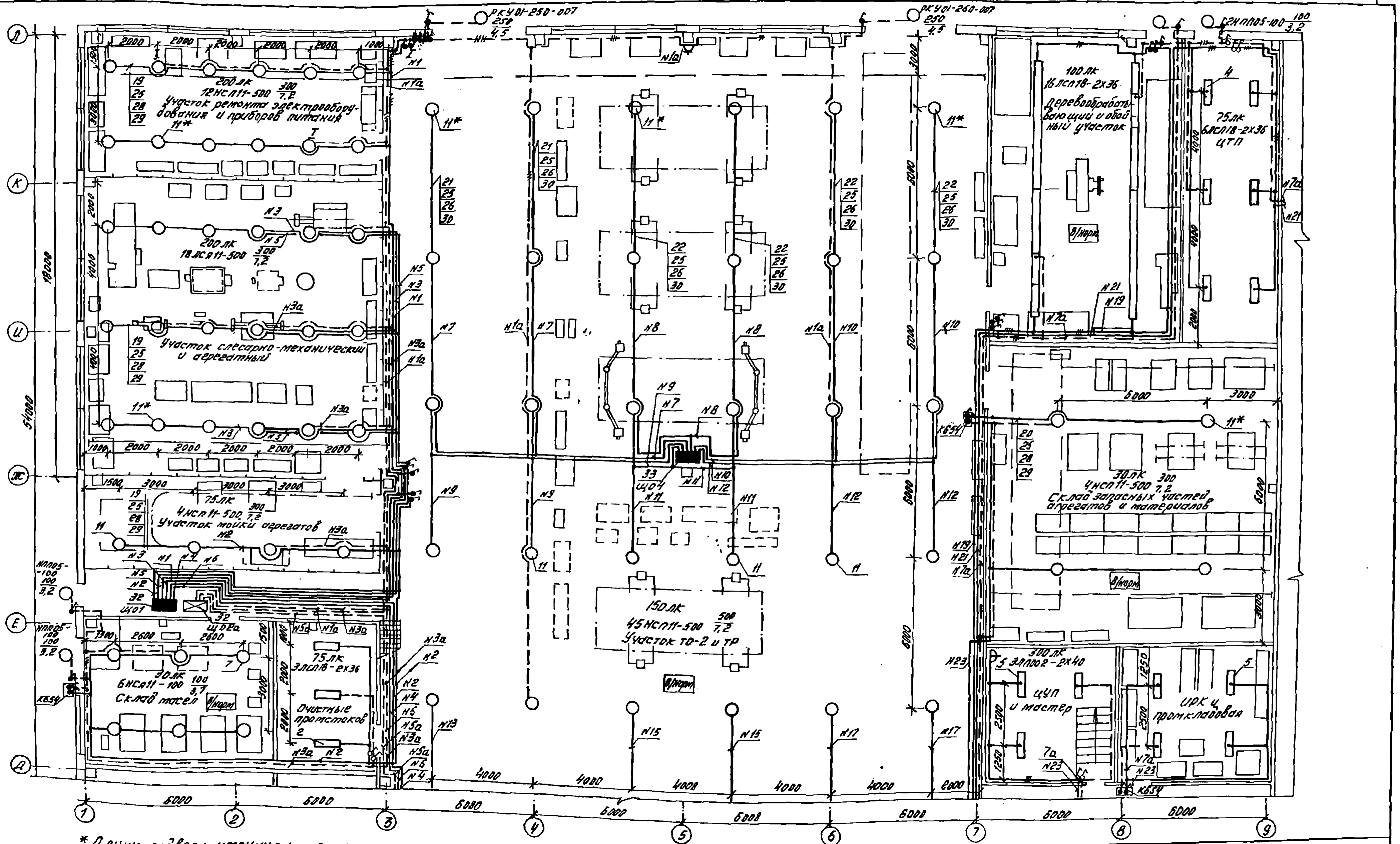

*Длину подвеса уточнить при монтаже

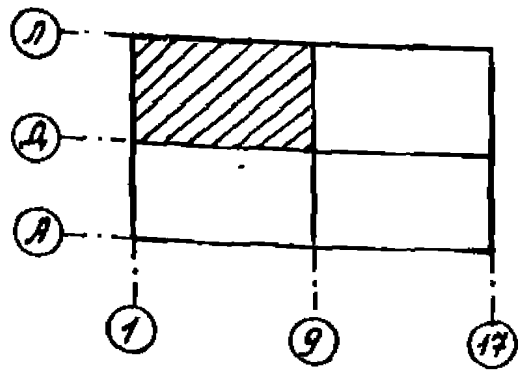

ГИП	Масленников		
Рук. бр.	Ножин		
Зав. сек.	Ивельская		
Техник	Насонова		

503-4-70.13.91 — 30

Автотранспортное предприятие на 100 грузовых автомобилей с частично закрытой стоянкой

Производственный корпус	Стадия	Лист	Листов
	РП	4	

План расположения электрооборудования и прокладки электрических сетей на отм. 0.000 в осях 1...9, Д...Л

Новосибирское арендное предприятие ГИПРОАВТОТРАНС

Привязан

Инв. №

Гл. спец. гр. АА	Свередов	
Зав. сек. ТХ	Мазурин	
Зав. сек. ОВ	Орехова	
Зав. сек. ВК	Гаррес	

Взам. инв. № | Подпись и дата | Инв. № подл.

Копировал Муртазина

Формат А2

Альбом 2

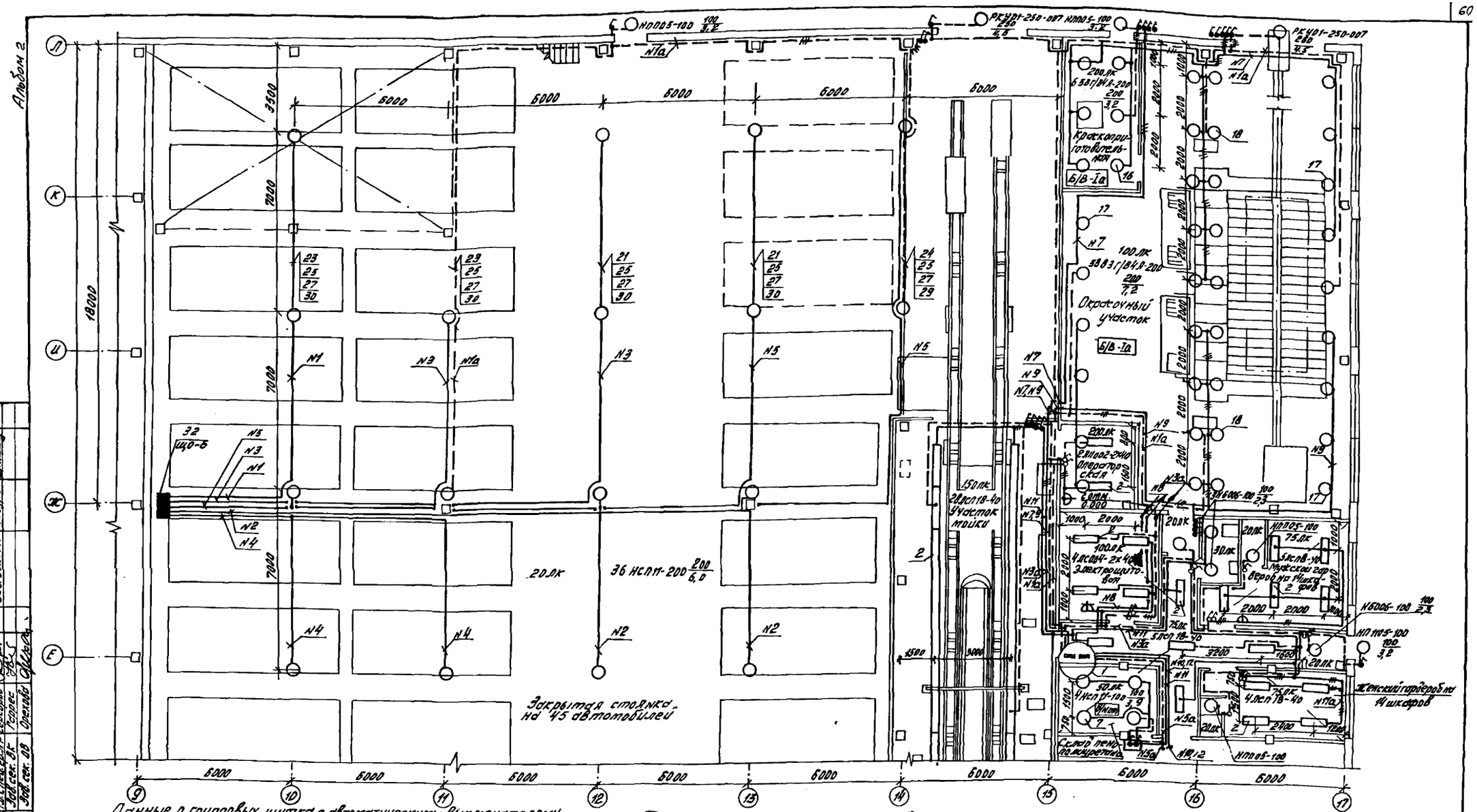

Данные о групповых щитка с автоматическими выключателями

Номер щитка	Тип	Установленная мощность, кВт	Номера автоматических выключателей: Однополюсные: Занятые	Однополюсные: Резервные	Трехполюсные: Занятые	Трехполюсные: Резервные	Ток расцепителя, А: на вводе	на линиях
Щ0-6	ЯОУ8501-У3	3,2	1...5	6	—	—	25	16
Щ0-5	ЯОУ8501-У3	15,15	7...12	—	—	—	25	16
Щ0-7	ЯОУ8501-У3	3,2	14...18	13	—	—	25	16
Щ0-3а	ЯОУ8501-У3	6,94	1,3,5	2,4,6	—	—	25	16

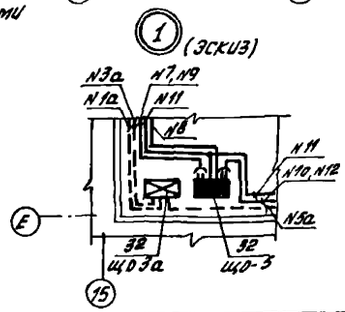

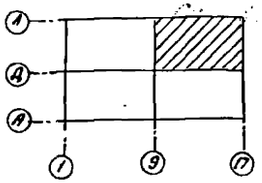

Гип	Масленников		503-4-70.13.91 ЭО
Рук. бр.	Ножин		Автотранспортное предприятие на 100 грузовых автомобилей с частично закрытой стоянкой
Зав. сек.	Ивельская		
Техник	Насонова		Производственный корпус
Привязан			Стадия: РП; Лист: 5; Листов:
Инв. №			План расположения электрооборудования прокладки электрических сетей на отм. 0.000 в осях 9...17, Е...Л
			Новосибирское арендное предприятие ГИПРОАВТОТРАНС

Согласовано: Гл. спец. гр. АР Серебров; Зав. сек. ВК Гаррес; Зав. сек. ОВ Орехова; Зав. сек. ТХ Мазурин

Инв. № подл. | Подпись и дата | Взам. инв. №

Копировал Муртазина

Формат А2

Альбом 2

Отметки на чертеже даны относительно уровня чистого пола

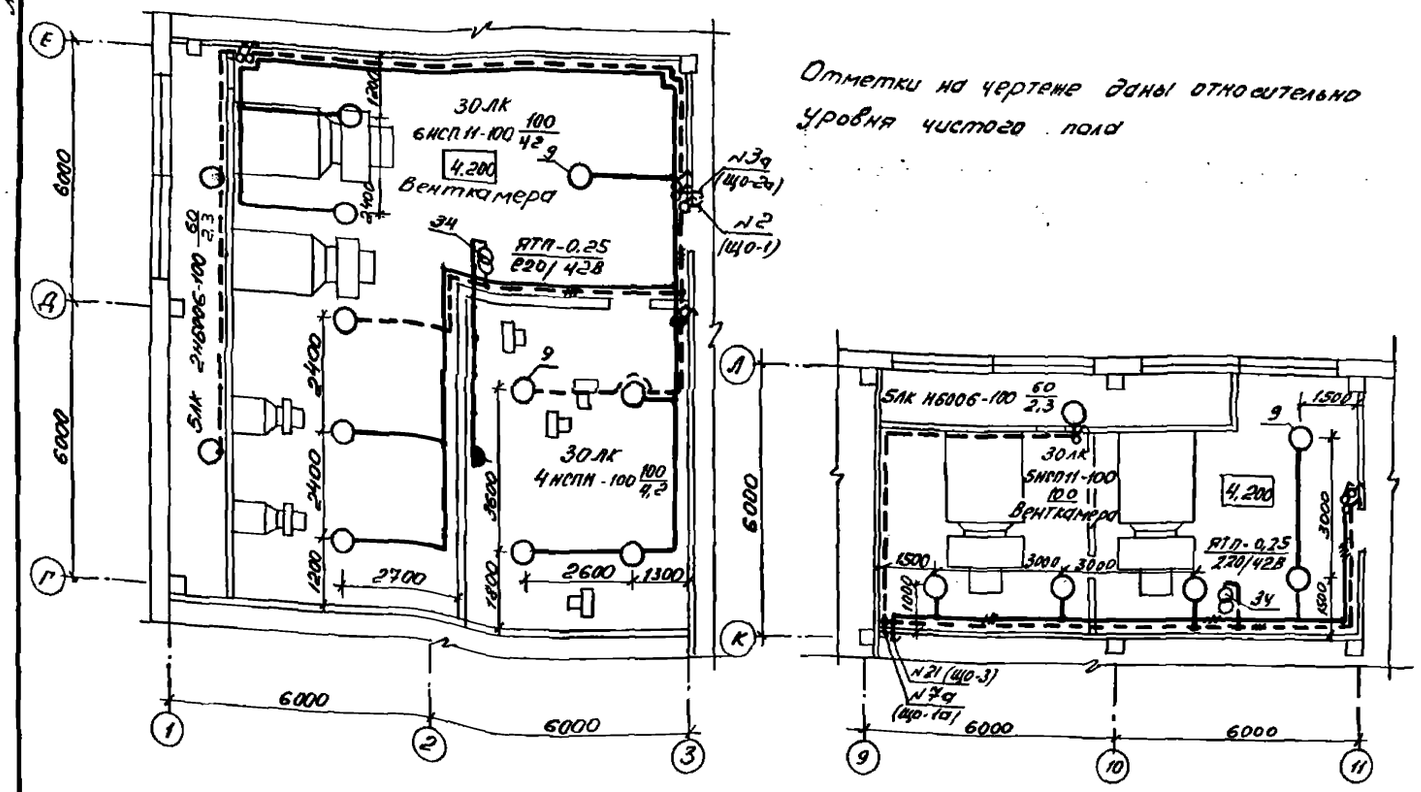

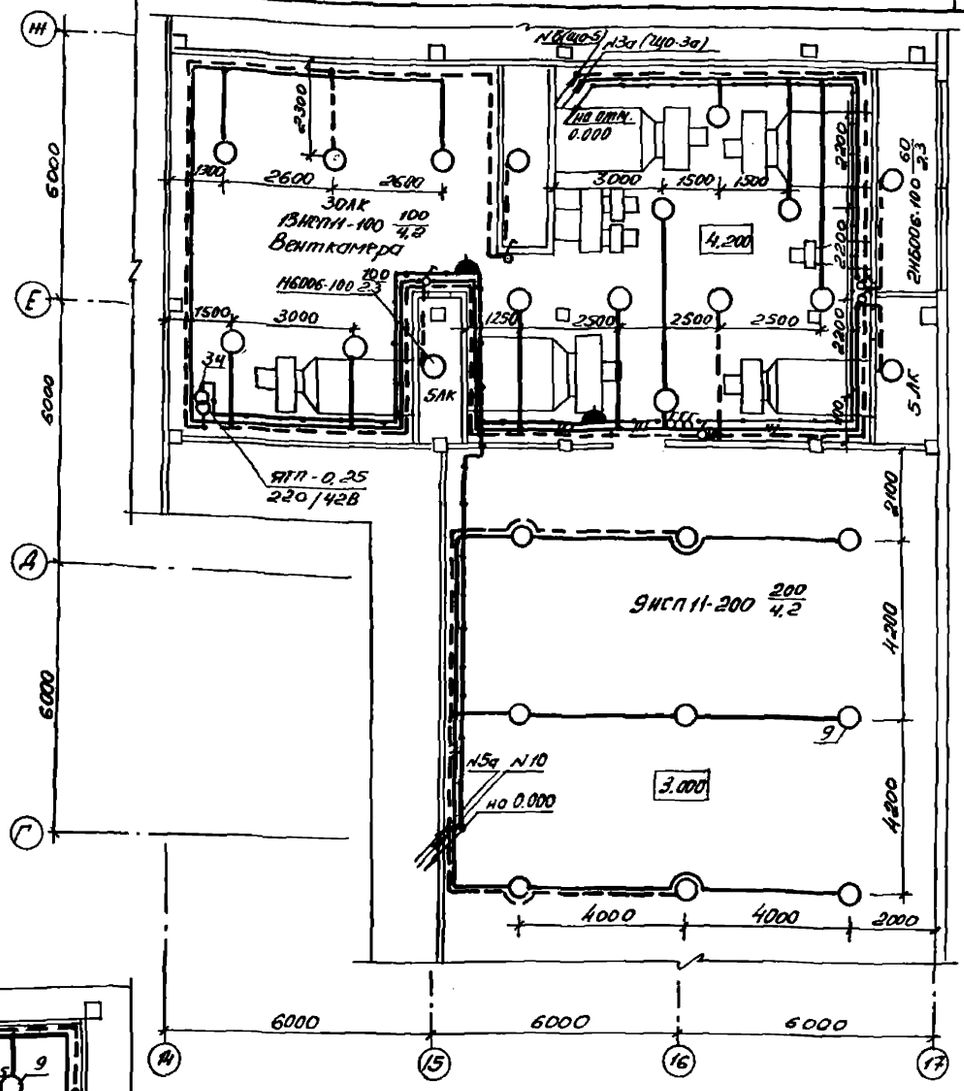

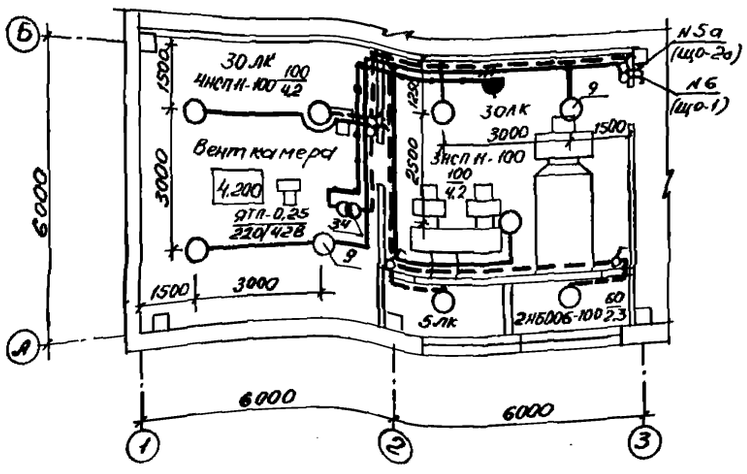

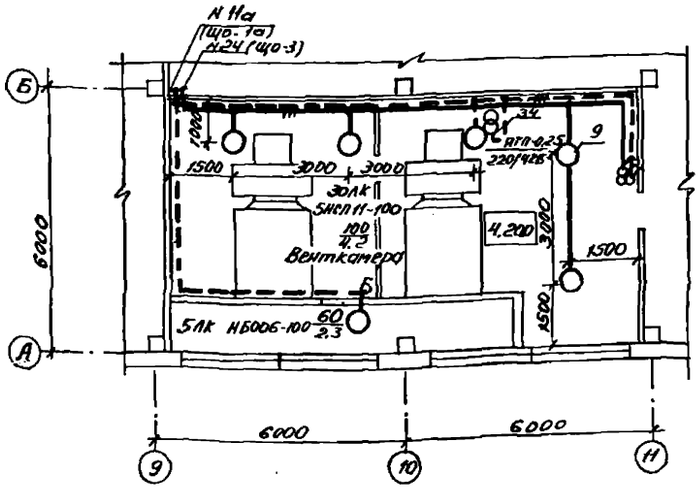

Привязан			
Инв. №			

ГИП	Масленников		
Рук.бр	Ножин		
Зав.сек	Ивельская		
Техник	Насонова		

503-4-70.13.91 - ЭО

Автотранспортное предприятие на 100 грузовых автомобилей с частично закрытой стоянкой

Производственный корпус	Стадия	Лист	Листов
	РП	6	

План расположения электрооборудования и прокладки электрических сетей на отм. 4.200; 3.000

Новосибирское арендное предприятие ГИПРОАВТОТРАНС

Копировал

Формат А2

Гл.спец.гр. АР Серебр
Зав.сек. ОВ Орехова
Инв.№ подл. Подпись и дата Взам.инв.№

Альбом 2

(Начало)

Поз.	Обозначение	Наименование	Кол.	Примечание
1	5.407-90.40 МЧ	Установка светильника с люминесцентными лампами на стене	10	
	ТП 5.407-90	(на профиле). Монтажный чертеж		
2	5.407-90.120 МЧ	Установка светильника с люминесцентными лампами под перекрытием из пустотных плит	67	
	ТП 5.407-90	Монтажный чертеж		
3	5.407-90.80 МЧ	Установка светильника с люминесцентными лампами на кронштейне. Монтажный чертеж	12	
	ТП 5.407-90			
4	5.407-90.60 МЧ	Установка светильника с люминесцентными лампами на кронштейне с вылетом 1000 мм.	20	
	ТП 5.407-90	Монтажный чертеж		
5	5.407-90.70 МЧ	Установка светильника с люминесцентными лампами на кронштейне с вылетом 1500 м.	12	
	ТП 5.407-90	Монтажный чертеж		
6	5.407-90.90 МЧ	Установка светильника с люминесцентными лампами под перекрытием на профиле.	2	
	ТП 5.407-90	Монтажный чертеж		
7	5.407-91.1.180 МЧ	Установка светильника с лампой накаливания на крюке под перекрытием из пустотных плит	22	
	ТП 5.407-91	Монтажный чертеж		
8	5.407-91.1.90 МЧ	Установка светильника с лампой накаливания под перекрытием толщиной более 150 мм.	5	
	ТП 5.407-91	Монтажный чертеж		
9	5.407-91.1.210 МЧ	Установка светильника с лампой накаливания на крюке под перекрытием в стыке ребристых плит	54	
	ТП 5.407-91	Монтажный чертеж		
10	5.407-91.1.50 МЧ	Установка светильника с лампой накаливания на стене или колонне на кронштейне. Монтажный чертеж	6	
	ТП 5.407-91			
11	5.407-91.1.280 МЧ-02	Установка светильника с лампой накаливания на трубчатом подвесе под перекрытием из ребристых плит	83	
	ТП 5.407-91			

(Продолжение)

Поз.	Обозначение	Наименование	Кол.	Примечание
		Монтажный чертеж		
12	4.407-236-070 исп.3	Линии из коробов кл-1 со светильниками	5	
	ТП 4.407-236			
13	4.407-236-030 исп.1	Крепление коробов кл с люминесцентными светильниками на подвесе к сборному железобетону	26	
	ТП 4.407-236			
14	4.407-236-030 исп.2	Крепление коробов кл с люминесцентными светильниками на подвесе к сборному железобетону	30	
	ТП 4.407-236			
15	4.407-236-070 исп.2	Линии из коробов кл-1 со светильниками	10	
	ТП 4.407-236			
16	А 625-05-00-00	Установка светильника на стене колонны	6	
	ТП А 625			
17	А 625-18.00-00	Установка светильника на решетчатой балке	15	
	ТП А 625			
18	А 625-18.00-00	Установка двух светильников на решетчатой балке	9	
	ТП А 625			
19	5.407-100.2.180 СБ-18	Комплектная линия кл-6А	6	
	ТП 5.407-100	Сборочный чертеж		
20	5.407-100.2.180 СБ-09	Комплектная линия кл-5	2	
	ТП 5.407-100	Сборочный чертеж		
21	5.407-100.2.170 СБ-07	Комплектная линия кл-1А	4	
	ТП 5.407-100	Сборочный чертеж		
22	5.407-100.2.170 СБ-04	Комплектная линия кл-1А	4	
	ТП 5.407-100	Сборочный чертеж		
23	5.407-100.2.170 СБ-05	Комплектная линия кл-1А	2	(l=40м)
	ТП 5.407-100	Сборочный чертеж		
24	5.407-100.2.180 СБ	Комплектная линия кл-4	2	(l=15м)
	ТП 5.407-100	Сборочный чертеж		
25	5.407-100.2.250	Коробка	116	
	ТП 5.407-100			
26	5.407-100.1.370 МЧ-04	Установка концевого крепления троса к стене. Монтажный чертеж	12	
	ТП 5.407-100			
27	5.407-100.1.370 МЧ-01	Установка концевого крепления троса к стене. Монтажный чертеж	12	
	ТП 5.407-100			
28	5.407-100.1-310 МЧ-01	Установка концевого крепления троса на ферме из железобетона. Вариант 1. Монтажный чертеж	16	
	ТП 5.407-100			
29	5.407-100.1.380 МЧ рис.1	Подключение комплектной линии к сети. Монтажный чертеж	10	
	ТП 5.407-100			

(Окончание)

Поз.	Обозначение	Наименование	Кол.	Примечание
30	5.407-100.1.380 МЧ рис.2	Подключение комплектной линии к сети. Монтажный чертеж	14	
	ТП 5.407-100			
31	5.407-92.1.210 МЧ	Установка светильника с лампой накаливания на подвесе на железобетонных фермах. Монтажный чертеж	32	
	ТП 5.407-92			
32	5.407-112.1.300 МЧ	Щиток ЯОУ на стене		
	ТП 5.407-112	Монтажный чертеж		
33	5.407-112.1.330 МЧ	Щиток ЯОУ на ж.б. колонне		
	ТП 5.407-112	Монтажный чертеж		
34	5.407-112.1.360 МЧ	Ящик ЯТП на стене		
	ТП 5.407-112	Монтажный чертеж		

Привязан

Инв. №

ГИП	Масленников		503-4-70.13.91 30
Рук. гр.	Номин		Автотранспортное предприятие на 100 грузовых автомобилей с частично закрытой стоянкой
Зав. сем.	Вельский		Производственный корпус
Техник	Насонова		Стадия: РП; Лист: 7; Листов:
			Ведомость узлов установки электрического оборудования на плане расположения
			Новосибирское проектное предприятие ГИПРОАВТОТРАНС

Инв. № подл. | Подпись и дата | Взам. инв. №

Альбом 9

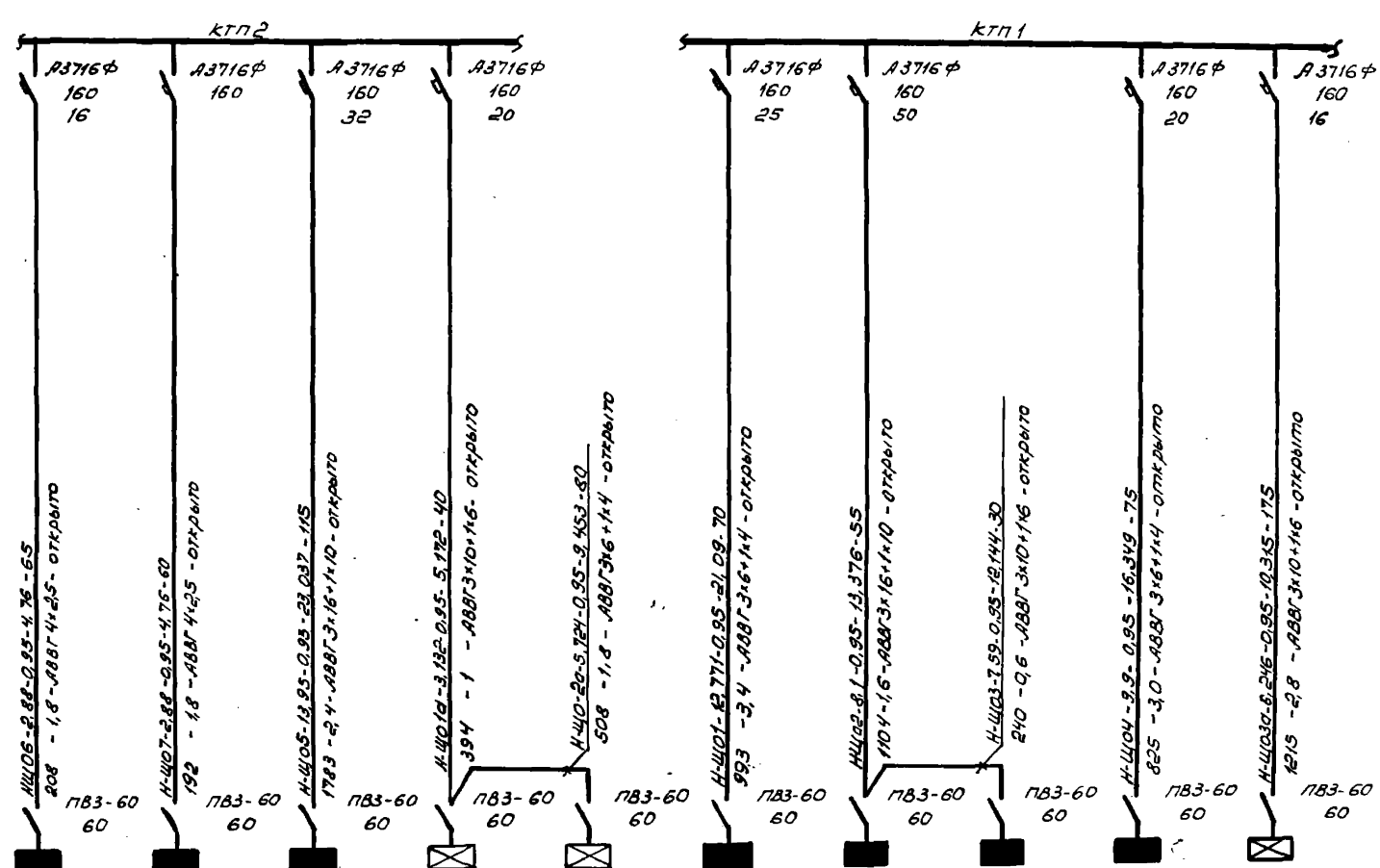

Источник питания									
Маркировка, расчетная нагрузка, кВт, коэффициент мощности, расчетный ток, А, длина участка, м / Момент нагрузки, кВт·м, потеря напряжения, %, марка, сечение проводника, способ прокладки									
Распределительный пункт: номер, тип; установленная и расчетная мощность, кВт. Аппарат на вводе: тип, ток, А									
Выключатель автоматический или предохранитель, тип; ток расцепителя или плавкой вставки, А									
Пускатель магнитный тип; ток нагревательного элемента, А									
Маркировка, расчетная нагрузка, кВт, коэффициент мощности, расчетный ток, А, длина участка, м / Момент нагрузки, кВт·м, потеря напряжения, %, марка, сечение проводника, способ прокладки									
Щиток групповой; аппарат на вводе: тип; номинальный ток, А	ПВ3-60 60	ПВ3-60 60	ПВ3-60 60	ПВ3-60 60	ПВ3-60 60	ПВ3-60 60	ПВ3-60 60	ПВ3-60 60	ПВ3-60 60	ПВ3-60 60
Номер по схеме расположения на плане	Щ0-6	Щ0-7	Щ0-5	Щ0-1а	Щ0-2а	Щ0-1	Щ0-2	Щ0-3	Щ0-4	Щ0-3а
Установленная мощность кВт	3,2	3,2	15,5	3,48	6,36	14,186	9	7,99	11	6,94
Потеря напряжения до щитка, %	1,8	1,8	2,4	1	1,8	3,4	1,6	0,6	3,0	2,8

Привязан

Инв. №

ГИП	Мокленко		503-4-70.13.91 -ЭО
Рук. гр.	Номин		Автотранспортное предприятие на 100 грузовых автомобилей с частично закрытой стоянкой
Зав. сек	Цвельская		Производственный корпус
Техник	Насонова		Принципиальная схема питающей сети

Стадия	Лист	Листов
РП	8	

Новосибирское арендное предприятие Гипроавтотранс

Копировал

Формат А2

Инв. № подл. | Подп. и дата | Взам. инв. №

Обозначение чертежа	Наименование	Кол.	Примечание
5.407-83.2.03	Скоба	150	
5.407-83.2.04-01	Скоба	200	
5.407-90.250	Конструкция для установки светильника на стене	12	
5.407-90.230	Конструкция с вылетом 1000 мм для установки светильника на стене	20	
5.407-90.240	Конструкция с вылетом 1500 мм для установки светильника на стене	24	
5.407-91.2.80	Светильник с лампой накаливания на конструкции	5	
5.407-91.2.70	Светильник с лампой накаливания с болтовым соединением	20	
5.407-91.2.30	Кронштейн со светильником с лампой накаливания	6	
5.407-91.2.150-02	Трубчатый подвес со светильником с лампой накаливания	83	
5.407-92.2.280-04	Подвес для установки светильника с лампой накаливания	32	
5.407-92.2.30	Подвес	32	
5.407-92.2.31	Планка	32	

Взам. инв. № | Подп. и дата | Инв. № подл.

Привязан

Инв. №

ГИП	Масленников		
Рук. гр.	Номин		
Зав. сек.	Шевельская		
Техник	Насонова		

503-4-70.13.91 -ЭОУ.ВБ

Ведомость электромонтажных конструкций, подлежащих изготовлению в МЗЭ

Стадия	Лист	Листов
РП	1	2

Новосибирское арендное предприятие ГИПРОАВТОТРАНС

Обозначение чертежа	Наименование	Кол.	Примечание
4.407-236-063 усл.4	Подвес	26	
4.407-236-064	Подвес	38	
А625-05-01-00	Кронштейн	6	
А625-05-01-01	Распорка	6	
А625-02-01-02	Планка	39	
А625-02-01-03	Планка	6	
А625-02-01-04	Планка	6	
А625-16-01-00	Кронштейн	15	
А625-14-02-00-04	Шпилька	30	
А625-02-01-01	Распорка	33	
А625-14-02-00-05	Шпилька	18	
А625-16-01-00	Кронштейн	18	

Взам. инв. № | Подп. и дата | Инв. № подл.

Привязан

Инв. №

503-9-70.13.91 -ЭОУ.ВБ

Лист 2

Наименование и техническая характеристика изделия, материала	Тип, марка	Ед. изм.	Количество
Светильник ТУ16 5415.340-81			
	НСП11×100	шт.	39
	НСП11×200	шт.	62
	НСП11к500	шт.	83
Лента горячекатаная ГОСТ 6009-74			
2×40		кг	5
3×30		кг	5
3×40		кг	1
Лист горячекатаный ГОСТ 19903-74			
2		кг	10
4		кг	20
Круг 6 ГОСТ 2590-88		кг	25
8		кг	5
10		кг	30
Лента 0,5×20,5 ГОСТ 3560-73		кг	10
Труба стальная 25×2,8 ГОСТ 3262-75		кг	20
ГОСТ 7396-76			
Розетка	РШ-Ц-20-0--01-10/220	шт.	32
Вилка	ВШ-Ц-20-01--10/220	шт.	32
Универсально-сборные конструкции ТУ36-2355-80			

Взам. инв. № | Подп. и дата | Инв. № подл.

Привязан

Инв. №

ГИП	Масленников		
Рук. гр.	Номин		
Зав. сек.	Шевельская		
Техник	Насонова		

503-4-70.13.91 -ЭОУ.ВА

Ведомость изделий и материалов для изготовления электромонтажных конструкций и деталей в МЗЭ

Стадия	Лист	Листов
РП	1	2

Новосибирское арендное предприятие ГИПРОАВТОТРАНС

Наименование и техническая характеристика изделия, материала	Тип, марка	Ед. изм.	Количество
Швеллер	УСЭК53У3	шт	17
Швеллер	УСЭК54У3	шт	30
Уголок	УСЭК55У3	шт	86
Полоса	УСЭК56У3	шт	29
Полоса	УСЭК57У3	шт	2
Угольник	УСЭК58У3	шт	32
Угольник	УСЭК59У3	шт	56
Анкер	УСЭК64У3	шт	16
Шпилька	УСЭК81У3	шт	64
Патрубок	УСЭК82У1	шт	6
Трубчатый подвес ТУ36-1454-84	К98243	шт	83
Подвес тросовый ТУ36-13-80	КА-ПТ	шт	64
Электромонтажные полосы и профили ТУ36-1434-82			
Полоса	К106У2	шт	6
Профиль	К101/1У2	шт	5
Профиль	К239У2	шт	2
Профиль	К347У2	шт	39
Профиль	К241У2	шт	1
Швеллер	К235У2	шт	39

Взам. инв. № | Подп. и дата | Инв. № подл.

Привязан

Инв. №

503-4-70.13.91 -ЭОУ.ВА

Лист 2

Альбом 2

Ведомость рабочих чертежей основного комплекта СС

Лист	Наименование	Примечание
1.	Общие данные. Схема организации связи.	
2.	План сетей комплексной связи радиофикации и громкоговорящей связи	

Ведомость ссылочных и прилагаемых документов

Обозначение	Наименование	Примечан
	Ссылочные документы	
Минсвязь СССР	Правила по строительству линейных сооружений городских телефонных сетей	
Минсвязь СССР	Правила строительства и ремонта воздушных линий связи и радиотрансляционных сетей ч.I...IV	
	Прилагаемые документы	
- СС.СО	Спецификация оборудования	

Общие указания

Проектом предусмотрены следующие виды связи:
- телефонизация;
- радиофикация;
- громкоговорящая связь;
- часофикация.

Монтаж устройств связи выполняется в соответствии с технической документацией, поставляемой заводами-изготовителями в комплексе с оборудованием.

Кабели и провода в помещениях ТО и ТР и закрытой стоянки прокладываются на высоте 4,2м, в остальных помещениях - 2,9м над уровнем пола.

Рабочие чертежи основного комплекта марки СС выполнены в соответствии с действующими строительными нормами и правилами и предусматривают технические решения, обеспечивающие взрывную, взрывопожарную и пожарную безопасность при соблюдении установленных правил безопасности эксплуатации здания.

Главный инженер проекта Масленников Г.А.

Схема организации связи

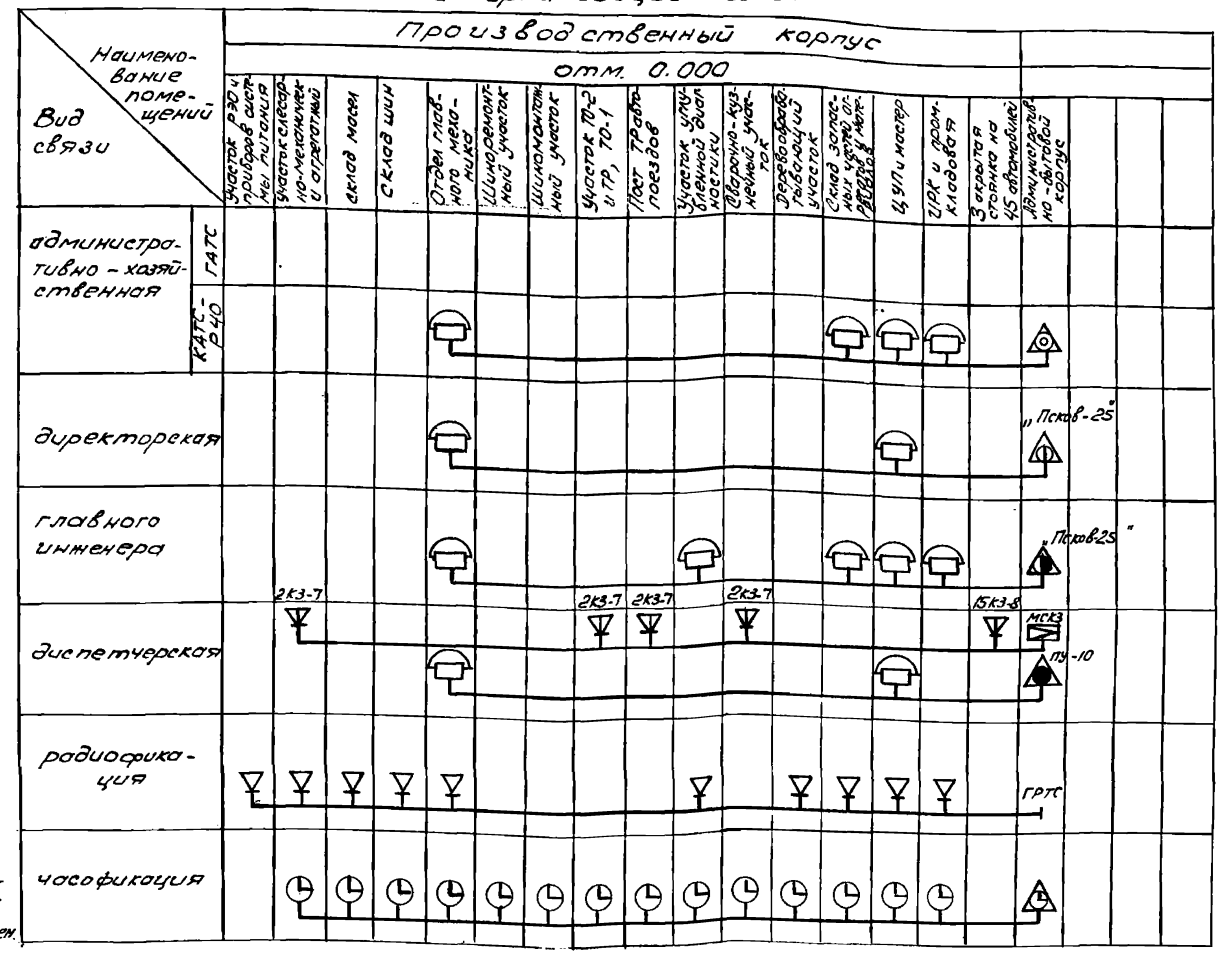

Инв. №			
ГИП	Масленников		503-4-70.13.91 СС
Рук.бр.	Номин		Автотранспортное предприятие на 100 грузовых автомобилей с частично закрытой стоянкой
Зав.сек.	Ивельская		Производственный корпус
Ст.инж.	Игнатьева		Стадия: РП; Лист: 1; Листов: 2
Н.контр.	Ивельская		Общие данные
			Новосибирское арендное предприятие ГИПРОАВТОТРАНС

Привязан

Копировал

Инв.№ подл. | Подп. и дата | Взам. инв.№

Альбом №

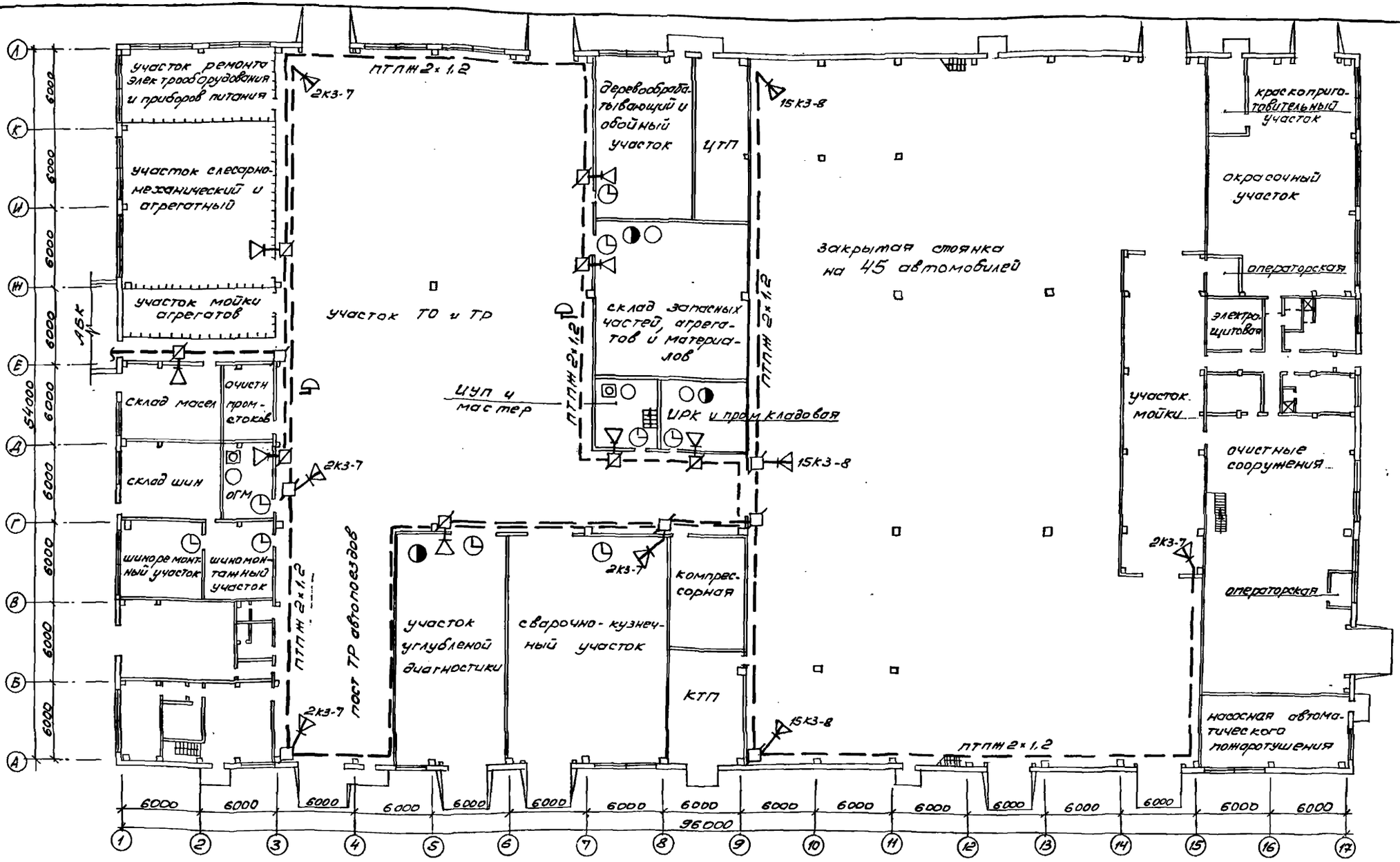

ГИП	Масленников		503-4-70.13.91 СС
Рук. гр.	Бояршинов		Автотранспортное предприятие на 100 грузовых автомобилей с частично закрытой стоянкой
Зав. сект.	Павельская		Производственный корпус — Стадия: РП; Лист: 2; Листов:
Ст. инж.	Штатьева		План сетей комплексной связи, радиофикации и громкоговорящей связи — Новосибирское арендное предприятие ГУП РОСАВТОТРАНС

Привязан

Инв. №

Копировал

Формат А2

Альбом

Ведомость рабочих чертежей основного комплекта АПЖ

Лист	Наименование	Примечание
1	Общие данные (начало)	
2	Общие данные (окончание)	
	Технологическая часть	
3	Схема принципиальная автоматической установки пенного пожаротушения (начало)	
4	Схема принципиальная автоматической установки пенного пожаротушения (окончание)	
5	План станции пожаротушения. Спецификация (начало)	
6	Спецификация станции пожаротушения (продолжение)	
7	Спецификация станции пожаротушения (окончание)	
8	Схема аксонометрическая станции пожаротушения	
9	Установочный чертеж бака по серии 5.904-43	
10	Схема узла управления дренчерной установкой с электропуском Ду 100	
11	Спецификация узла управления дренчерной установкой с электропуском Ду 100	
12	Установочный чертеж шайбы дроссельной	
13	Установочный чертеж панели для манометров электроконтактных. Узел установки СДУ	
14	План размещения трубопроводов пожаротушения в секциях № 1,2. Розрез 1-1	
15	Спецификация секций № 1,2. Сечения „а-а", „б-б". Узел I	
16	План прокладки питающих трубопроводов. Узел II	
	Электротехническая часть	
17	Питание токоприемников. Схема электрическая принципиальная	
18	Шкаф управления 1Ш (Ш5929-4274 УХЛ4) Схема электрическая принципиальная	

Лист	Наименование	Примечание
19	Ящик управления 1Я (Я5923-3774 УХЛ4) Схема электрическая принципиальная	
20	Ящик управления 1Я (Я5923-3774 УХЛ4) Схема электрическая принципиальная. Перечень элементов	
21	Шкаф управления 2Ш (Ш5105-3044 УХЛ4) Схема электрическая принципиальная	
22	Шкаф управления 2Ш (Ш5105-3044 УХЛ4) Схема электрическая принципиальная	
23	Ящик управления 2Я (Я9004-3044А УХЛ4) Схема электрическая принципиальная	
24	Ящик управления 3Я (Я9012-3074А УХЛ4) Схема электрическая принципиальная.	
25	Ящик управления 3Я (Я9012-3074А УХЛ4) Схема электрическая принципиальная. Перечень элементов	
26	Ящик сигнализации 4Я (Я9505-2044А УХЛ4). Схема электрическая принципиальная	
27	Шкаф управления 1Ш. (Ш5929-4274 УХЛ4) Ящик управления 1Я (Я5923-3774 УХЛ4) Схемы соединений	
28	Шкаф управления 2Ш (Ш5105-3044 УХЛ4) Схема соединений	
29	Ящик управления 2Я (Я9004-3044А УХЛ4) Схема соединений	
30	Ящик управления 3Я (Я9012-3074А УХЛ4) Ящик сигнализации 4Я (Я9505-2044А УХЛ4) Схемы соединений	
31	Станция пожаротушения. Размещение электрооборудования. Прокладка электропроводок	
32	Спецификация оборудования к листу 31	
33	План на отм. 0.000 в осях 15-17 Ж-Л. Размещение электрооборудования. Прокладка электропроводок	
34	План на отм. 0.000 в осях 1-17 Л-А. Размещение электрооборудов. Прокладка электропроводок	

Лист	Наименование	Примечание
35	Фрагменты 1 и 2 плана на отм. 0.000. Разрез 1-1 Размещение электрооборудования. Прокладка электропроводок	
36	Спецификация оборудования к листам 33...35	
37...40	Схема электрическая подключений	
41, 42	Кабельный журнал	
43, 44	Защитный кожух для установки кнопки типа КУ-91	
45	Крепление извещателя ИП3-4 к стене. Кронштейн.	

Проект выполнен в соответствии с действующими нормами и правилами с учетом требований безопасной эксплуатации установки в условиях взрыво-пожароопасного производства
Главный инженер проекта В.М.Дьячков

Инв.№ подл. | Подпись и дата | Взам. инв.№

Привязан

Инв. №

		503-4-70.13.91	АПЖ
		Автотранспортное предприятие на 100 грузовых автомобилей с частично закрытой стоянкой	
ГИП	Дьячков	Производственный корпус	Стадия: РП; Лист: 1; Листов: 45
Нач.отд.	Толочнев		
Гл.спец.	Скорняков	Общие данные (начало)	АПКи „Спецавтоматика" г. Новосибирск
Н.контр.	Скорняков		
Инж.	Быкова		

Копировал Бондаренко

Формат А2

Альбом 2

Ведомость ссылочных и прилагаемых документов

Обозначение	Наименование	Примеч.
	Ссылочные документы	
ОСТ 25.329-81	Установки пожаротушения автоматические и установки пожарной, охранной и охранно-пожарной сигнализации. Обозначения условные графические элементов установок.	
ВСН 25-09.67-85	Правила производства и приемки работ. Автоматические установки пожаротушения.	
ОСТ 25-1241-86	Установки автоматические пожаротушения, пожарной и охранно-пожарной сигнализации. Рабочие чертежи.	
ОСТ 25.1271-87	Установки автоматические пожаротушения, пожарной, охранной и охранно-пожарной сигнализации. Состав проектно-сметной документации на стадиях: проект, рабочий проект, рабочая документация.	
ВСН 332-74/ММСС СССР	Инструкция по монтажу электрооборудования силовых и осветительных сетей взрывоопасных зон.	
Серия 5.908-1	Типовые узлы крепления трубопроводов установок автоматического пожаротушения	
Серия 5.407-63 Выпуск 0,1 УГПКИ ТПЗП	Прокладка проводов и кабелей в полиэтиленовых трубах в производственных помещениях.	
Серия 5.904-43	Баки прямоугольные для холодной и отемненной воды и рассола	
Серия 3.900-9	Опорные конструкции и средства крепления стальных трубопроводов внутренних санитарно-технических систем	

Ведомость ссылочных и прилагаемых документов

Обозначение	Наименование	Примеч.
	Прилагаемая документация	
АПЖСО	Автоматическая установка пенного пожаротушения и пожарной сигнализации. Спецификации оборудования	
АПЖВМ	Автоматическая установка пенного пожаротушения и пожарной сигнализации. Ведомости потребности в материалах	

Основные показатели автоматической установки пожарной сигнализации

Номер луча	Наименование защищаемых помещений	Защищаемая площадь, м²	Вид защиты	Извещатель тип	Извещатель кол.	Приемная станция тип	Приемная станция кол.
1	Зарядная	21,7	Пожарная сигнализация	2-ЗТ	2	ЛПС-3	1
	Кислотная	9		2-ЗТ	2		
	Участок ремонта аккумуляторов	36,4		ИП105-2/1	5		
2	КТП оси 1-3, ряды Б-В	54		ДИП-3	2		
3	Склад шин, шиноремонтный участок, шиномонтажный участок	120		ДИП-3	6		
4	Склад масел	48		ИП105-2/1	4		
5	Участок ТО-1, ТО-2, посты ТР, участок углубленной диагностики	1260		ИП329-2 „Аметист"	11		
6	КТП оси 8-3, ряды А-В	54		ДИП-3	2		
7	Деревообрабатывающий и обойный участок, склад запасных частей агрегатов и материалов, ЦУП и мастерские кладовая	312		ДИП-3	10		
8	Закрытая стоянка на 45 автомобилей	1890		ИП329-2 „Аметист"	17		
9	Операторская, мужской гардероб, женский гардероб, склад пенополиуретана	54,5		ИП105-2/1	9		
	Электрощитовая	16		ДИП-3	2		

Основные показатели автоматической установки пожаротушения

Номер секции	Наименование защищаемого помещения	Защищаемая площадь, м²	Огнетушащее вещество	Время тушения, мин.	Оросители Тип	Оросители Кол	Извещатели Тип	Извещатели Кол
1	Окрасочный участок оси „15-17", „Ж-А", отм. 0,000	180,7	пена	10	ОЗ-25	10	ИП3-4	8
2	Краскоприготовительная оси „15-16", „К-А" отм. 0,000	18,0	пена	10	ОЗ-25	3	ИП3-4	2

Общие указания

1. В проекте учтены потери в трубопроводах от резервуара до насосной станции Ф159×4,0 L=25м

2. Отметки и привязки на планах и разрезах даны по оси трубопроводов.

3. Длина трубопроводов и стояков дана в миллиметрах.

4. Трубопроводы и запорно-регулирующая арматура установки должны быть окрашены в соответствии с ВМСН 25-09.67-85

5. Вся запорная арматура, предназначенная для опорожнения сети и спуска воздуха должна быть опломбирована

6. Трубопроводы установки пожаротушения должны быть подвергнуты испытанию, смотри пояснительную записку. Величина испытательного давления в дозирующей линии на прочность $P=1,41$МПа (14,1 кгс/см²), на герметичность $P_y=1,13$МПа (11,3 кгс/см²), в остальных трубопроводах давление на прочность $P=1,025$ МПа (10,25 кгс/см²), на герметичность $P_y=0,82$МПа (8,2 кгс/см²)

Инв.№ подл. | Подпись и дата | Взам.инв.№

Привязан

Инв.№

ГИП	Дьячков		
Нач. отд	Толочнев		
Гл. спец	Скориков		
Н. контр.	Скориков		
Инж.	Быкова		

503-4-70.13.91 АПЖ

Автотранспортное предприятие на 100 грузовых автомобилей с частично закрытой стоянкой

Производственный корпус

Стадия	Лист	Листов
РП	2	

Общие данные (окончание)

АПКУ „Спецавтоматика" г. Новосибирск

Копировал Бондаренко

Формат А2

Альбом 2

Поз. обозначение	Наименование	Кол.	Примечание
Н4,	Насос типа ЦВК - 4/112 - У2		N = 22 кВт
Н6	с электродвигателем типа		n = 3000 об/мин
	4АМ 180S2У3	2	U = 220/380В
АК	Аппарат вертикальный с эллипти-		
	ческими днищем и крышкой V = 1,0 м³	1	
КЗС1	узел управления дренчерной		
	установкай с электропуском	1	
КМ	Установка передвижная ком-		N = 4 кВт
	прессорная типа СО-7Б с электро		U = 380В
	двигателем 4А100S2У3	1	n = 2880 об/мин
РС	Ствол пожарный ручной	1	
Б1, Б2	Бак V = 2 м³	2	
Р1	резервуар V = 50 м³	1	
Ш	Шайба дроссельная	1	

Поз. обозначение	Наименование	Кол.	Примечание
ВН3-ВН14	Вентиль запорный муфтовый		
	типа 15ч8п2	12	
ВН15...	Вентиль запорный фланцевый		
ВН24	типа 15ч9п2	10	
ВН1	Вентиль запорный мембранный с		
ВН2	электромагнитным приводам		
	типа 15кч888р РСВ	2	N = 40ВА
ВН101	Вентиль с электроприводам		
	типа 15кч922бр	1	N = 0,18 кВт
ЗД1÷	Задвижка параллельная с выд -		
ЗД10	вижным шпинделем фланцевая		
	типа 30ч6бр	10	
ЗД11÷	Задвижка клиновая с выдвижным		
ЗД12	шпинделем фланцевая типа 30с41нж1	2	
К7	Клапан обратный подъемный муфто-		
	вый типа 16кч11р	1	
К1÷	Клапан обратный поворотный одна-		
К6	дисковый фланцевый типа 19ч21бр	6	
КП1	Клапан предохранительный малоподъем-		
КП2	ный пружинный фланцевый		
	типа 17с12нж	2	
Кр1...	Кран натяжной муфтовый с флан-		
Кр8	цем для контрольного манометра		
	типа 14М1.00.00	8	
МН1÷МН4	Манометр МП4-У-1,6 МПа -1,5	4	
ЭР1,3,4,7	Манометр электроконтактный	4	
ВР1,ВР2	Сигнализатор давления универсальный	2	
Н1,	Насос типа 1Д 200 - 95 а		N = 75 кВт
Н3	с электродвигателем типа		U = 220/380В
	4АНМ 200 L2 У3	2	n = 2900 об/мин

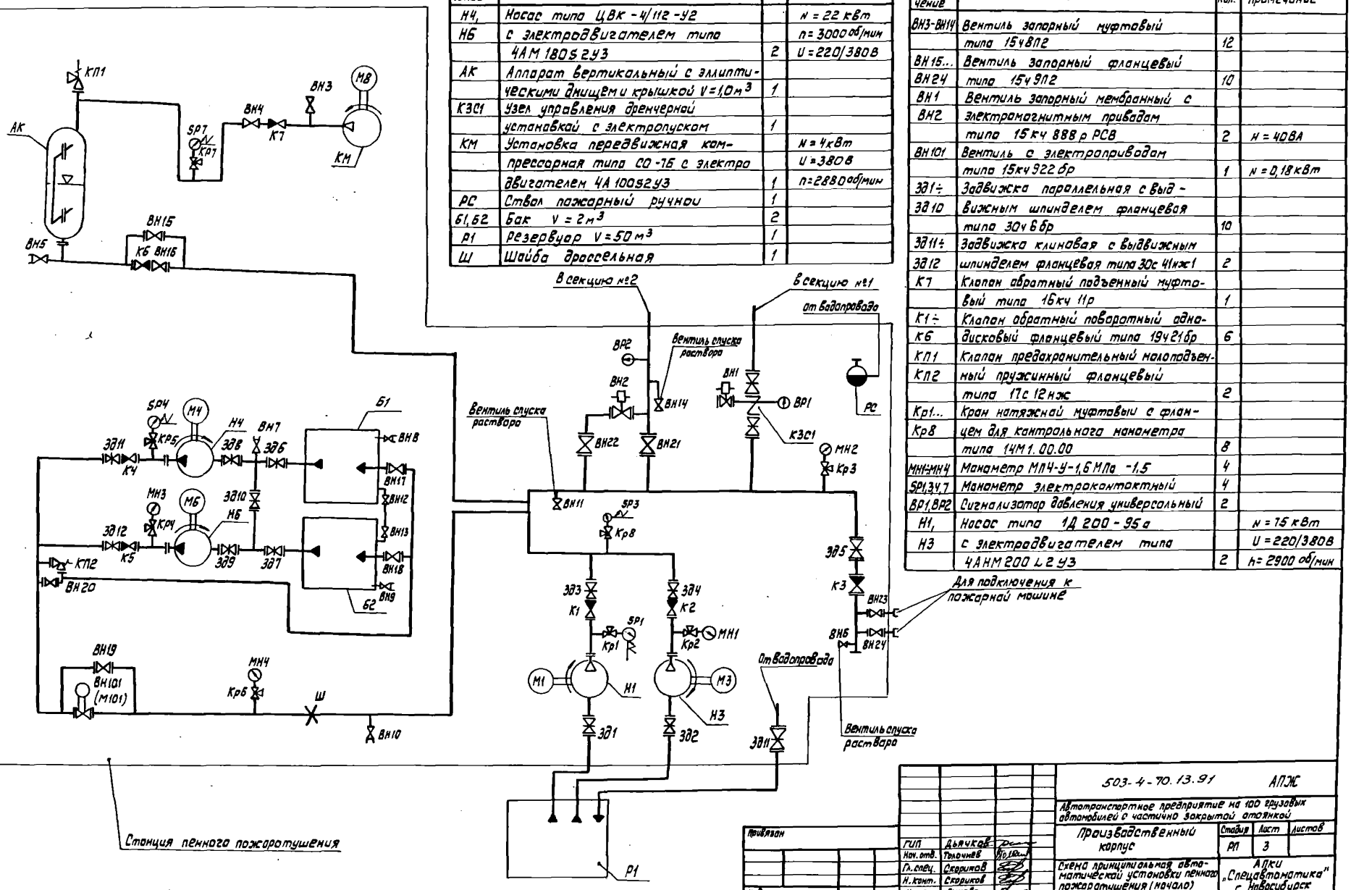

ГИП	Дьячков		
Нач. отд.	Тольников		
Гл. спец.	Скорников		
Н. контр.	Скорников		
Инж.	Быкова		

503-4-70.13.91 АПЖ

Автотранспортное предприятие на 100 грузовых автомобилей с частично закрытой стоянкой

Производственный корпус

Стадия	Лист	Листов
РП	3	

Схема принципиальная автоматической установки пенного пожаротушения (начало)

АПКИ „Спецавтоматика" г. Новосибирск

Копировал Бондаренко Формат А2

Привязан

Инв. №

Инв. № подл. | Подпись и дата | Взам. инв. №

Альбом 2

Объем автоматизации и сигнализации установки

Место установки прибора	Позиционное обозначение прибора	Назначение прибора	Расчетное давление в трубопроводе или аппарате, МПа (кгс/см)	Давление, на которое настраивается прибор МПа (кгс/см)	Максимальное давление в трубопроводе или аппарате МПа (кгс/см)	Отметки контролируемых уровней, м
Напорный трубопровод рабочего насоса-водопитателя Н1	SP1	Пуск резервного насоса Н3 при невыходе на расчетный режим рабочего насоса Н1 в течение 10с, пуск рабочего насоса-дозатора Н4, [illegible]	0,70 (7,0)	0,70 (7,0)	0,82 (8,2)	—
Бак для хранения пенообразователя	Регулятор сигнализатор уровня	Контроль уровня в баках Б1 и Б2: верхний уровень аварийный уровень нижний уровень	—	—	—	0,9 0,89 0,6
Напорный трубопровод рабочего насоса-дозатора Н4	SP4	Пуск резервного насоса-дозатора Н6 при невыходе на расчетный режим рабочего насоса-дозатора Н4 через 10с	1,13 (11,3)	1,13 (11,3)	1,13 (11,3)	—
Узел управления в секции № 1,2	ВР1, ВР2	Сигнализация о начале работы установки и прохождении огнетушащего вещества в секции № 1,2	—	—	—	—
Емкостной аппарат АК	SP7	Сигнализация о падении давления в емкостном аппарате	0,21 (2,1)	0,16 (1,6)	0,26 (2,6)	—
Резервуар емкостью 50 м³	Регулятор-сигнализатор уровня	Контроль уровня в верхний уровень аварийный уровень нижний уровень	—	—	—	3,60 3,59 0,240
Общий напорный трубопровод насосов-водопитателей Н1 и Н3	SP3	Сигнализация о пуске насоса-водопитателя Н1 и Н3. Пуск рабочего насоса-дозатора Н4, открытие вентиля с электроприводом ВН101 (М101)	0,70 (7,0)	0,70 (7,0)	0,82 (8,2)	—
Секция № 1,2	Пожарные извещатели	Пуск рабочего насоса-водопитателя Н1 открытие вентилей с электромагнитным приводом ВН1,2 сигнализация о пожаре в секциях № 1,2 открытие вентиля с электроприводом ВН101 (М101)	—	—	—	—

Номограмма включения оборудования

Наименование защищаемого помещения	Секция	Позиции включения оборудования: насосами-водопит. Раб.	Рез.	насосами-дозатор. Раб.	Рез.	Вентиль с эл. магн. привод	Вентиль с эл. приводом	КСК	Управление установкой: Автом. Тех.	Элек.	Дистан. Тех.	Элек.	Местное Тех.	Элек.
Окрасочный участок оси „15"-„17", „Ж"-„Л", отм. 0,000	1	Н1	Н3	Н4	Н6	ВН1	ВН101 (М101)	КЗС1	–	Да	–	Да	–	Да
Краскоприготовительная оси „15"-„16", „К"-„Л", отм. 0,000	2	Н1	Н3	Н4	Н6	ВН2	ВН101 (М101)	ВН2	—	Да	—	Да	—	Да

1. Автоматизация установки выполнена в соответствии с требованиями СН и П2.04.09-84.
2. Включение оборудования выполнено согласно номограмме.
3. Включение компрессорной установки - ручное.
4. В режиме контроля задвижки ЗД5, ЗД11 закрыты, остальные задвижки и задвижки узла управления открыты. Вентили ВН3; ВН6; ВН12; ВН13; ВН20 открыты, остальные закрыты.
5. Клапан КП1 настроен на давление Р=0,26 МПа (2,6 кгс/см²); КП2 Р = 1,13 МПа (11,3 кгс/см²)
6. Местный пуск установки осуществляется из станции пожаротушения от кнопок установленных у узлов управления.
7. Дистанционный пуск установки осуществляется от кнопок установленных у входа в защищаемые помещения и из комнаты охраны.

Привязан				503-4-70.13.91	АПЖ
				Автотранспортное предприятие на 100 грузовых автомобилей с частично закрытой отоянкой	
				Производственный корпус	Стадия: РП; Лист: 4; Листов:
	ГИП	Дьячков		Схема принципиальная автоматической установки пенного пожаротушения (окончание)	АПКИ „Спецавтоматика" г. Новосибирск
	Нач. отд.	Толочнев			
	Гл. спец.	Скариков			
Инв. №	Инж.	Быкова			

Копировал Бондаренко

Формат А2

Инв. № подл. | Подпись и дата | Взам. инв. №

Альбом 2

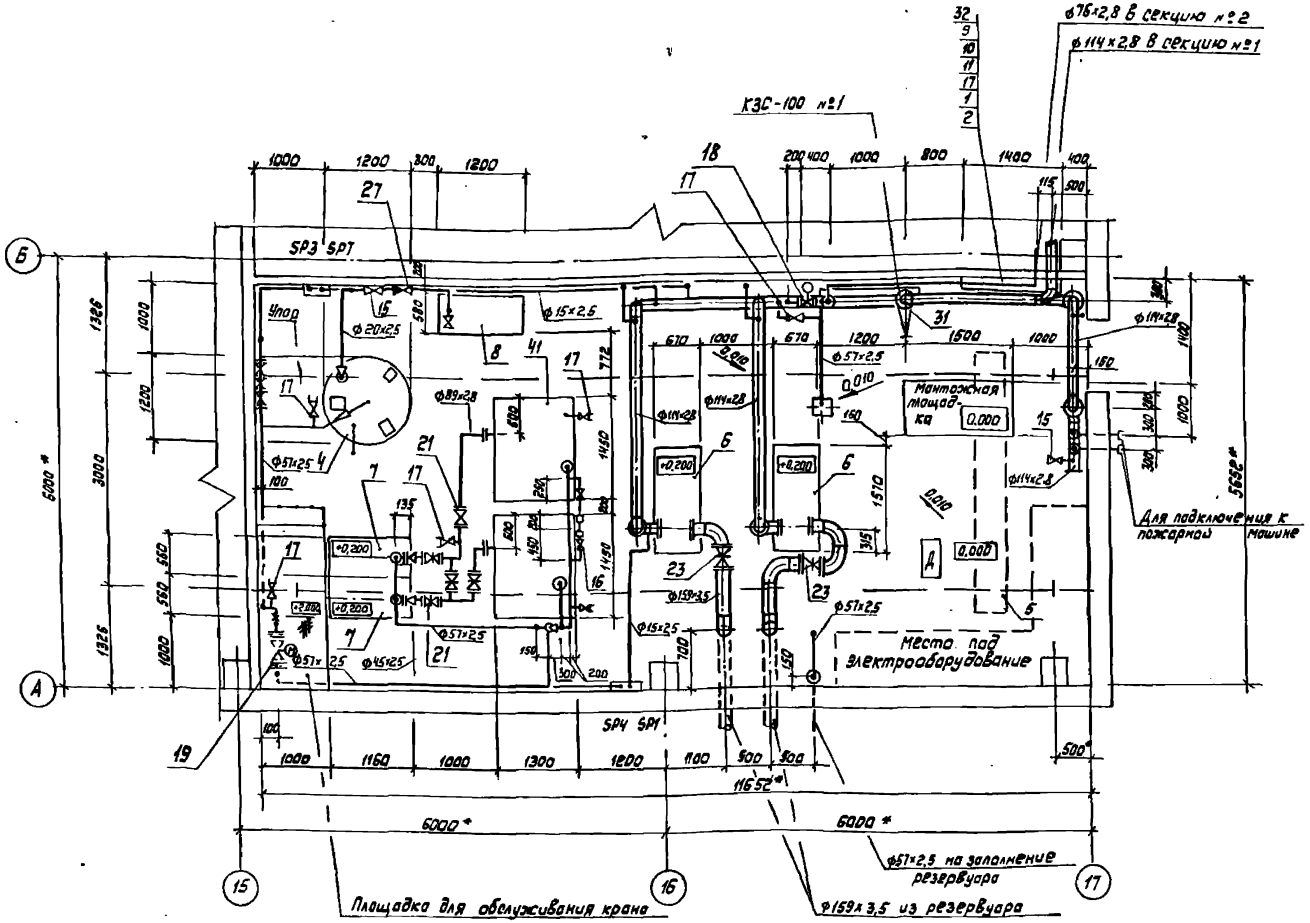

Марка, поз.	Обозначение	Наименование	Кол.	Масса ед., кг.	Примечание
		Головки соединительные напорные для пожарного оборудования типа			
1	ТУ 220 РСФСР 6-81	Рукавная ГР-50	3	0,17	
2	ГОСТ 2217-76	цапковая ГЦ-50	6	0,28	
3		Муфтовая ГМ-80	2	0,36	
4		Аппарат емкостной пожаротушения			
		ВЗЗ-1.1,0-1-У-00	1	520	
5	ТУ 24.00.4912-88	Кран мостовой ручной однобалочный подвесной 1-3,6-3	1	275	
6	ТУ 26-06-1510-88	Насос центробежный двухстороннего входа 1Д200-90а с электродвигателем 4АНМ200L2У3			
		N=75кВт; n=3000 об/мин;			
		U=220/380 В	2	575	
7	ТУ26-06-1280-87	Насос центробежно-вихревой консольный ЦВК-4/112-У2 с электродвигателем 4АМ180S2У3			
		N=22кВт; n=3000 об/мин;			
		U=220/380В	2	303	

1. Данный лист смотреть совместно с листами 6, 7, 8
2. В спецификации заложены трубы по ГОСТ 3262-75 для установки муфтовых вентилей.
3. * Размер для справок

Привязан				503-4-70.13.91	АПЖС
				Автотранспортное предприятие на 100 грузовых автомобилей с частично закрытой стоянкой	
				Производственный корпус	Стадия: РП; Лист: 5; Листов:
	ГИП	Дьячков		План станции пожаротушения. Спецификация (начало)	АПКи "Спецавтоматика" г. Новосибирск
	Нач. отд.	Толочнев			
	Гл. спец.	Скориков			
Инв. №	Инж.	Быкова			

Копировал Бондаренко — Формат А2

Инв. № подл. | Подпись и дата | Взам. инв. №

Альбом 2

Марка, поз.	Обозначение	Наименование	Кол.	Масса ед., кг	Примечание
	ТУ 26-07-1486-89	Клапан обратный подъемный муфтовый Ру 1,6 МПа (16 кгс/см²) 16кч 11р			
27		Ду 15	1	0,5	
	ТУ 26-07-1486-89	Клапан предохранительный пружинный малоподъемный фланцевый Ру 0,2-0,4 МПа (2-4 кгс/см²) 17с 12нж			
28		Ду 50	1	14,2	
	ГОСТ 10019-74	Клапан предохранительный пружинный малоподъемный фланцевый Ру 0,8-1,6 МПа (8-16 кгс/см²)			
29		17с 12нж Ду 50	1	14,2	
	ТУ 26-07-1061-84Е	Кран натяжной муфтовый с фланцем для контрольного манометра Ру 1,6 МПа (16 кгс/см²)			
30		14М1-00-00 Ду 15	8	0,26	
	ГОСТ 3262-75	Труба 15×2,5	26	1,16	м
	ГОСТ 3262-75	Труба 20×2,5	4	1,50	м
	ГОСТ 3262-75	Труба 32×2,8	1,5	2,73	м
	ГОСТ 3262-75	Труба 50×3,0	3	4,22	м
	ГОСТ 3262-75	Труба 80×3,5	1,5	7,34	м
		Труба 57×2,5 II ГОСТ 10704-76 / Д ГОСТ 10705-80	42	5,95	м
		Труба 76х2,8 II ГОСТ 10704-76 / Д ГОСТ 10705-80	9	7,68	м
		Труба 89×2,8 II ГОСТ 10704-76 / Д ГОСТ 10705-80	6		м
		Труба 114×2,8 II ГОСТ 10704-76 / Д ГОСТ 10705-80	3,4	3,36	м
		Труба 168×3,5 II ГОСТ 10704-76 / Д ГОСТ 10706-80	6		м
	ГОСТ 17375-83	Отводы 90° 57×3,0	36	0,5	
		90° 76×3,5	4		
		90° 89×3,5	6	1,4	
		90° 108×4,0	1	2,5	
		90° 159×4,5	6	3,2	
	ГОСТ 17378-83	Переходы К 57×4-32×2,0	2	0,2	
		К 76×3,5-57×3	1	0,4	
		Э 89×3,5-76×3,5	2	0,6	
		К 108×4,0-57×3	1	0,9	

Марка, поз.	Обозначение	Наименование	Кол.	Масса ед., кг	Примечание
		Запорный муфтовый Ру 1,6 МПа (16 кгс/см²)			
15		15ч 8П2 Ду 15	7	0,75	
16		Ду 32	2	2,10	
17		Ду 50	7	5,8	
	ТУ 26-07-032-76	Вентиль запорный мембранный с электромагнитным приводом фланцевый Ру 1,6 МПа (16 кгс/см²) 15кч 888РСВМ			
18		Ду 65	1	11,5	
	ТУ 26-07-1135-82Е	Вентиль запорный с электроприводом фланцевый Ру 4,0 МПа (40 кгс/см²) 15кч 922бр			
19		Ду 50	1	45,8	
	ТУ 26-07-1399-86	Задвижка параллельная с выдвижным шпинделем фланцевая Ру 1,0 МПа (10 кгс/см²)			
20		30ч 6бр Ду 50	1		
21		Ду 80	6	28	
22		Ду 100	3	39,3	
23		Ду 150	2	74	
	ГОСТ 10194-78	Задвижка клиновая с выдвижным шпинделем фланцевая Ру 1,6 МПа (16 кгс/см²)			
		30с 41нж 1 (Э кл 2-16)			
24		Ду 50	2	25	
	ТУ 26-07-1490-89	Затвор обратный поворотный однодисковый фланцевый Ру 1,6 МПа (16 кгс/см²)			
25		19ч 21бр Ду 50	3	2,4	
26		Ду 100	3	6,0	

Марка, поз.	Обозначение	Наименование	Кол.	Масса ед., кг	Примечание
8	ТУ 22-5871-84	Установка передвижная компрессорная			
		СО-16 с электродвигателем 4А100S2У3 N=4кВт			
		U=380В n=2880 об/мин	1	150	
	ТУ 22-6151-86	Огнетушитель воздушно-пенный			
		ОВП-10.01	2	14,5	
9	ТУ 17 РСФСР 40-10257-82	Рукав пожарный льнаджутовый Двн 51	20	0,3	м
10	ТУ 38.105-1494-82	Рукав II-50-1,0 (10)	8	2,1	м
11	ТУ 22-5380-82	Ствол пожарный ручной для внутренних пожарных кранов РС 60.01А с диаметром выходного отверстия 16мм	1	0,27	
12	ТУ 25.02.180335-84	Манометр радиальный без фланца МП-4-У-1,6 МПа-1,5	4	1,2	
13	ГОСТ 18722-73	Вентиль запорный фланцевый Ру 1,6 МПа (16 кгс/см²)			
		15ч 9П2 Ду 50	6	10,3	
14	ТУ 26-07-1473-88	Клапан (вентиль) запорный фланцевый Ру 1,6 МПа (16 кгс/см²)			
		15ч 14П Ду 65	2	21,5	
		Ду 80	2	26,7	
	ТУ 26-07-1465-88	Клапан (вентиль)			

Привязан

Инв. №

Гип	Дьячков	
Нач. отд.	Голочнев	
Гл. спец.	Скворцов	
Инж.	Быкова	

503-4-70.13.91 АПЖ

Автотранспортное предприятие на 100 грузовых автомобилей с частично закрытой стоянкой

Производственный корпус	Стадия	Лист	Листов
	РП	6	

Спецификация Станция пожаротушения (продолжение)

АПКиТ „Спецавтоматика" г. Новосибирск

Копировал Бондаренко

Формат А2

Инв. № подл. | Подпись и дата | Взам. инв. №

Альбом 2

Марка, поз.	Обозначение	Наименование	Кол.	Масса ед. кг	Примечание
41	Серия 5.904-43	Бак емкостью 2 м³	2	355	
42		Установка шайбы			
		дроссельной ф 11мм	1		
43		Трубка стеклянная Ф20 L=620	1		
44		Панель для установ-			
		ки манометров элек-			
		троконтактных	2	3	
45		Узел установки СДУ	1	0,3	
46	ТУ36-730-78	Лестница стремянко	1	14,5	
		Клей эпоксидный	3		кг
	ТУ 38-10199-81	пенообразователь			
		ПО-3АИ	3,8		т
		Бетон М 300	0,5		м³

Марка, поз.	Обозначение	Наименование	Кол.	Масса ед., кг	Примечание
	ГОСТ 12820-80	Фланцы			
		1-20-10 В ст 3сп	1		
		1-50-10 В ст 3сп	32		
		1-65-10 В ст 3сп	8		
		1-80-10 В ст 3сп	18		
		1-100-10 В ст 3сп	15		
		1-150-10 В ст 3сп	6		
	ГОСТ 17379-83	Заглушки			
		57×3,0	1	0,2	
		108×4,0	1	1,0	
31		Узел управления			
		дренчерной установ-			
		кой с электро-			
		пуском Ду 100	1	207	
32	Серия 1.272.5-9 в.1	Шкаф для хранения			
		пожарного рукава			
		и ствола	1		
	Серия № 5.908-1	Опора для креп-			
		ления труб к полу			
33	АПЭ 1413.0	Дн 18	6	0,045	
34	АПЭ 1412.0	Дн 57	11	4,34	
35	АПЭ 1412.0-02	Дн 89	2	4,5	
36	АПЭ 1412.0-04	Дн 114	5	7,86	
37	АПЭ 1412.0-06	Дн 159	3	6,08	
		Опора для крепле-			
		ния труб к метал-			
		локонструкциям			
38	АПЭ 1383.0	Дн 20	6	0,4	
39	АПЭ 1383.0-02	Дн 57	4	0,62	
	Серия 3.900-9	Опора подвесная			
40	А 146.344.000	Ду 50	2	1,26	

1. Схему узла управления с электропуском, а также арматуру и материалы, входящие в него, смотри листы 10,11.

2. Спецификацией учтен 100%-ный резервный запас пенообразователя ПО-3АИ в количестве 1,80т, который должен хранится баках, и бетан марки М300 для подливки фундаментов

3. Трубоправоды крепить к стайкам перегородок опорами по чертежу АПЭ 1383.0 серия №5.908-1, к полу по чертежу АПЭ 1412.0, к наружней стене опорами по чертежу А 146 344.000. Шаг креплений для трубопроводов до ф 50-4м. остальных трубопроводов - 6м

Инв.№ подл. | Подпись и дата | Взам.инв.№

Привязан

Инв. №

ГИП	Дьячков		
Нач.отд	Галачиев		
гл.спец	Скориков		
инж.	Быкова		

503-4-70.13.91 АПЖ

Автотранспортное предприятие на 100 грузовых автомобилей с частично закрытой стоянкой

Производственный корпус

Стадия	Лист	Листов
РП	7	

Спецификация станции пожаротушения (окончание)

АПКИ „Спецавтоматика" г. Новосибирск

Копировал Бондаренко Формат А2

Альбом 2

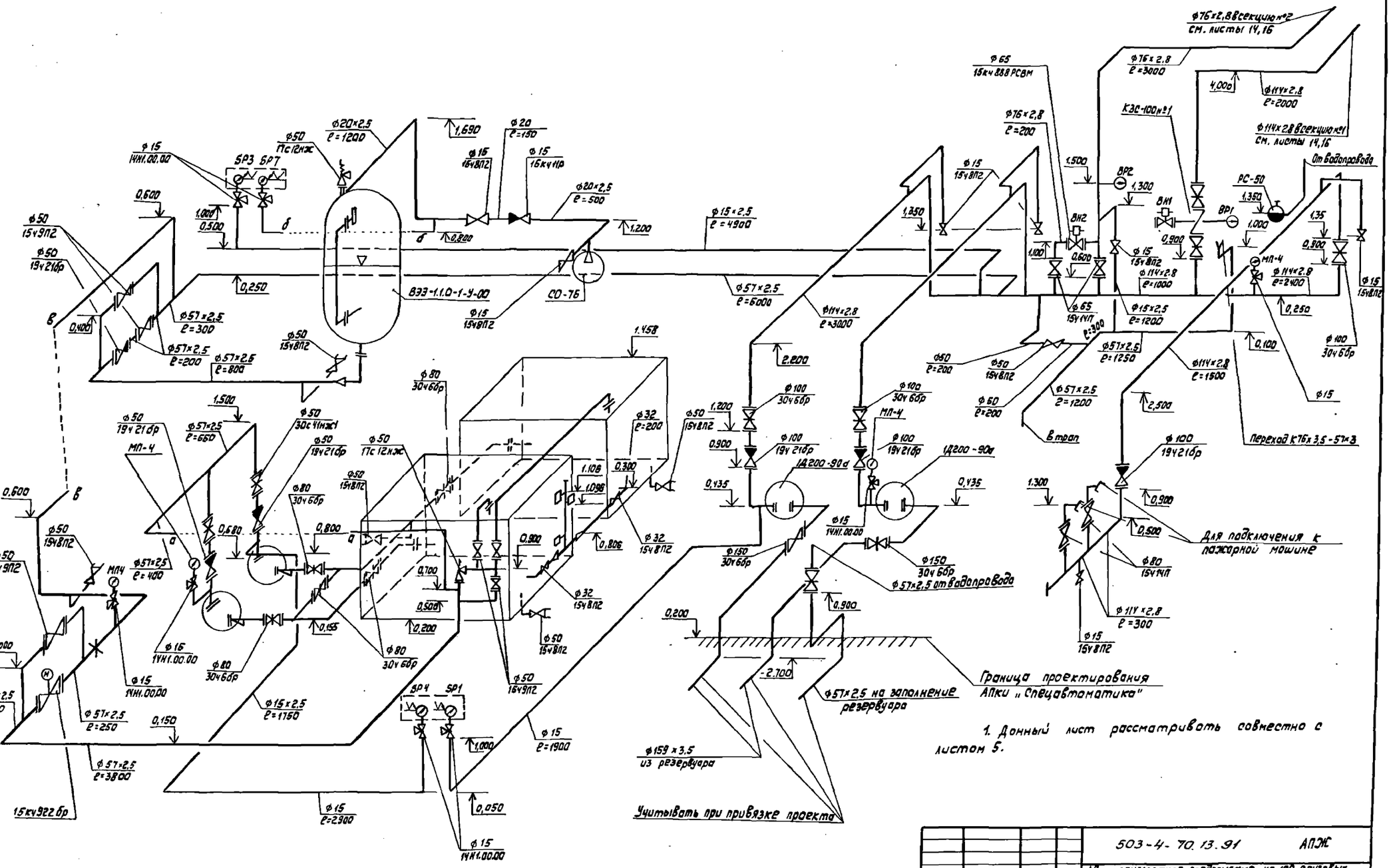

				503-4-70.13.91 АПЖ	
				Автотранспортное предприятие на 100 грузовых автомобилей с частично закрытой стоянкой	
Привязан				Производственный корпус	Стадия: РП; Лист: 8; Листов:
			ГИП	Дьячков	Схема аксонометрическая станции пожаротушения
			Нач. отд.	Толочков	АПКи „Спецавтоматика" г. Новосибирск
			Гл. спец.	Скориков	
Инв. №			Инж.	Быкова	

Копировал Бандаренко Формат А2

Инв. № подл. | Подпись и дата | Взам. инв. №

Альбом 2

Вид Б

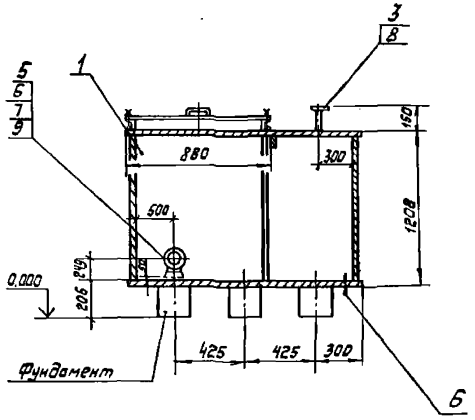

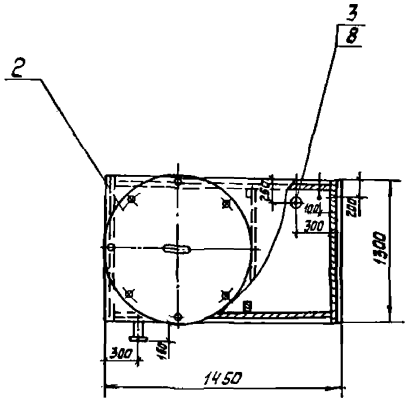

1Б

Марка, поз.	Обозначение	Наименование	Кол.	Масса ед., кг	Примечание
1	А 16 В. 098. 000 - 05	Бак	2	355	
2	А 16 В. 098. 010	Люк	2	26	
3	А 10К 030. 000 - 03	Патрубок	2	2,0	
4	А 10К 034. 000	Патрубок	2	1,2	
5		Патрубок L = 150			
		Труба 89х2,8 ГОСТ 10704-76 / Д ГОСТ 10705 -80			
6	ГОСТ 17375 -83	Отвод 90° 89 х 3,5	2		
7	ГОСТ 17378 -83	Переход К 108х4- 89х3,5	2		
8	ГОСТ 12820 -80	Фланец 1- 50-10 ВСт 3сп	2		
9	ГОСТ 12820 -80	Фланец 1- 80 -10 ВСт 3сп	2		

1. При привязке бако емкостью 2 м³ по серии 5.904-43 руководствоваться данным чертежом

				503-4-70. 13. 91	АПЖ
				Автотранспортное предприятие на 100 грузовых автомобилей с частично закрытой стоянкой	
Привязан				Производственный корпус	Стадия: РП; Лист: 9; Листов:
ГИП	Дьячков			Установочный чертеж бако по серии 5.904 - 43	АПКЦ "Спецавтоматика" г. Новосибирск
Нач. отд	Толочнев				
Гл. спец	Скорюков				
Инж.	Быкова				
Инв. №					

Копировал Бондаренко

Формат А2

Инв. № подл. | Подпись и дата | Взам. инв. №

Альбом 2

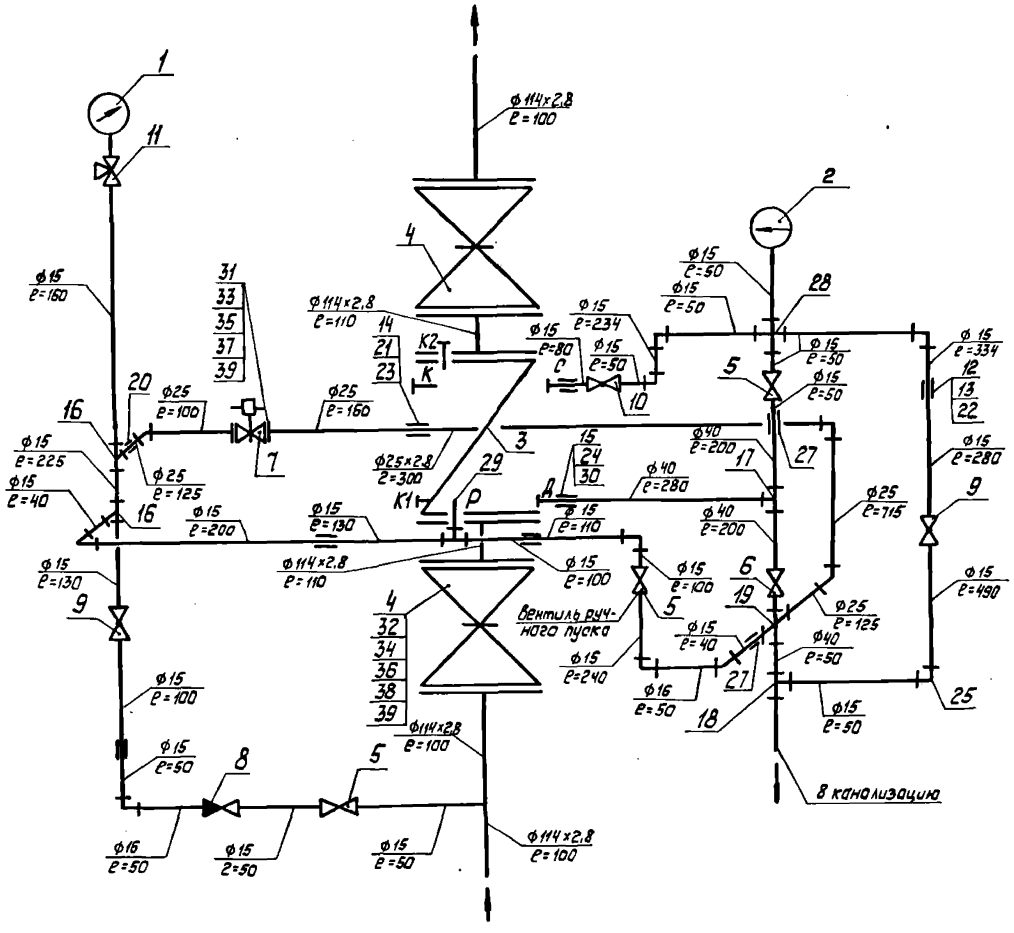

1. Данный лист рассматривать совместно с листом 1.

2. Все резьбовые соединения узла управления, уплотнить тресаным льном 20 ГОСТ 10330-76, протитонным железным сурикам Э ГОСТ 8135-74.

3. Маркировка отверстий клапана на чертеже обозначает следующее:

Р - рабочее отверстие, служащее для соединения рабочей камеры с побудительной системой;

С - сигнальное отверстие, служащее для подачи сигнала о срабатывании;

Д - дренажное отверстие

4. Отверстия К, K_1 - заглушки; K_2 - заглушить пробкай.

5. Сварку производить электродам Э-42 ГОСТ 9467-75

						503-4-70.13.91- АПЖ.	
						Автотранспортное предприятие на 100 грузовых автомобилей с частично закрытой стоянкой	
Привязан						Производственный корпус	Стадия: РП; Лист: 10; Листов:
				ГИП	Дьячков	Схема узла управления дренчерной установкой с электрическим Ду 100	АПКИ „Спецавтоматика" г. Новосибирск
				Нач.отд.	Толочнев		
				Нач.сек.	Скарикав		
Инв.№				Инж.	Быкова		

Копировал Бондаренко Формат А2

Инв.№ подл. | Подпись и дата | Взам.инв.№

Альбом 2

Марка, поз.	Обозначение	Наименование	Кол.	Масса ед., кг	Примечание
25	ГОСТ 8946-75	Угольник 90°-1-15	10	0,094	
26	ГОСТ 8946-75	Угольник 90°-1-25	3	0,229	
27	ГОСТ 8960-75	Футорка 40×15	2	0,239	
28	ГОСТ 8951-75	Крест 15	1	0,163	
29	ГОСТ 8958-75	Ниппель 15	1	0,055	
30	ГОСТ 8968-75	Контргайка 40	1	0,113	
31	ГОСТ 12820-80	Фланец стальной плоский приварной на Ру 1,6 МПа (16 кгс/см²)			
		исп. 1 Ду 25	2	1,110	
32	ГОСТ 12820-80	Фланец стальной плоский приварной на Ру 1,0 МПа (10 кгс/см²)			
		исп. 1 Ду 100	6	3,960	
33	ГОСТ 7798-70	Болт М12×40.58	8	0,053	
34	ГОСТ 7798-70	Болт М16×70.58	48	0,145	
35	ГОСТ 5915-70	Гайка М12,5	8	0,015	
36	ГОСТ 5915-70	Гайка М16,5	48	0,033	
37	ГОСТ 11371-78	Шайба 12.01.019	8	0,006	
38	ГОСТ 11371-78	Шайба 16.01.019	48	0,011	
39		Прокладка	6		шт
	ГОСТ 481-80	Паронит ПОН2×500×500			

Марка, поз.	Обозначение	Наименование	Кол.	Масса ед., кг	Примечание
9	ТУ 22-3866-77	Кран с малым отверстием на Ру 1,0 МПа (10 кгс/см²) 3-МОДу 5	2	0,410	
10	ГОСТ 2704-77	Кран конусный проходной сальниковый муфтовый латунный на Ру 1,0 МПа (10 кгс/см²) 11б 6бк Ду 15	1	0,330	
11	ТУ 26-07-1061-84	Кран натяжной муфтавый с фланцем для контрольного манометра на Ру 1,6 МПа (16 кгс/см²) 14М1-00-00 Ду 15	1	0,312	
	ГОСТ 3262-75	Труба 15×2,8	5,2	1,280	м
	ГОСТ 3262-75	Труба 25×2,8	1,0	2,120	м
	ГОСТ 3262-75	Труба 40×3,0	1,0	3,330	м
	ГОСТ 3262-75	Труба 114×2,8	0,6	7,680	м
12	ГОСТ 8968-75	Контргайка 15	6	0,037	
13	ГОСТ 8956-75	Муфта 15	6	0,067	
14	ГОСТ 8966-75	Муфта 25	1	0,163	
15	ГОСТ 8966-75	Муфта 40	1	0,255	
16	ГОСТ 8948-75	Тройник 15	3	0,133	
17	ГОСТ 8948-75	Тройник 40	1	0,613	
18	ГОСТ 8949-75	Тройник 40×15	1	0,659	
19	ГОСТ 8951-75	Крест 40	1	0,797	
20	ГОСТ 8960-75	Футорка 25×15	2	0,255	
21	ГОСТ 8968-75	Контргайка 25	1	0,076	
22	ГОСТ 8969-75	Сгон 15	6	0,094	
23	ГОСТ 8969-75	Сгон 25	1	0,243	
24	ГОСТ 8969-75	Сгон 40	1	0,463	

Марка, поз.	Обозначение	Наименование	Кол.	Масса ед., кг	Примечание
1	ТУ 25.02.180335-84	Манометр МП4-У-1,6МПа.15	1	1,2	
2	ТУ 25.09.026-79	Сигнализатор давления СДУ	1	0,300	
3	ТУ 22-148-024-87	Клапан запорный сигнальный КЗС-100	1	60,000	
4	ТУ 26-07-1399-86	Задвижка параллельная с выдвижным шпинделем чугунная фланцевая на Ру 1,0 МПа (10 кгс/см²) 30ч 6бр исп. 1 Ду 100	2	39,3	
	ТУ 26-07-1465-88	Клапан (вентиль) запорный муфтовый Ру 1,6 МПа (16 кгс/см²) 15ч 8п2 исп 1 Ду 15	3	0,75	
5		15ч 8п2 исп. 2 Ду 40	1	4,150	
6					
7	ТУ 26-07-032-76	Вентиль запорный мембранный с электромагнитным приводам фланцевый из ковкого чугуна на Ру 1,6 МПа (16 кгс/см²) 15кч 88р СВМ Ду 25	1	6,200	
8	ГОСТ 19501-74	Клапан обратный подъемный муфтовый на Ру 1,6 МПа (16 кгс/см²) 16кч 11р исп. 1 Ду 15	1	0,500	

Инв. № подл. | Подпись и дата | Взам. инв. №

Привязан

Инв. №

ГИП	Дьячков		
Нач. отд.	Талочкин		
Нач. сек.	Скорняков		
Инж.	Быкова		

503-4-70.13.91-АПЖ

Автотранспортное предприятие на 100 грузовых автомобилей с частично закрытой стоянкой

Производственный корпус

Стадия	Лист	Листов
РП	11	

Спецификация узла управления дренчерной установкой с электропуском Ду 100

АПКИ «Спецавтоматика» г. Новосибирск

Копировал Бандаренко

Формат А2

Альбом 2

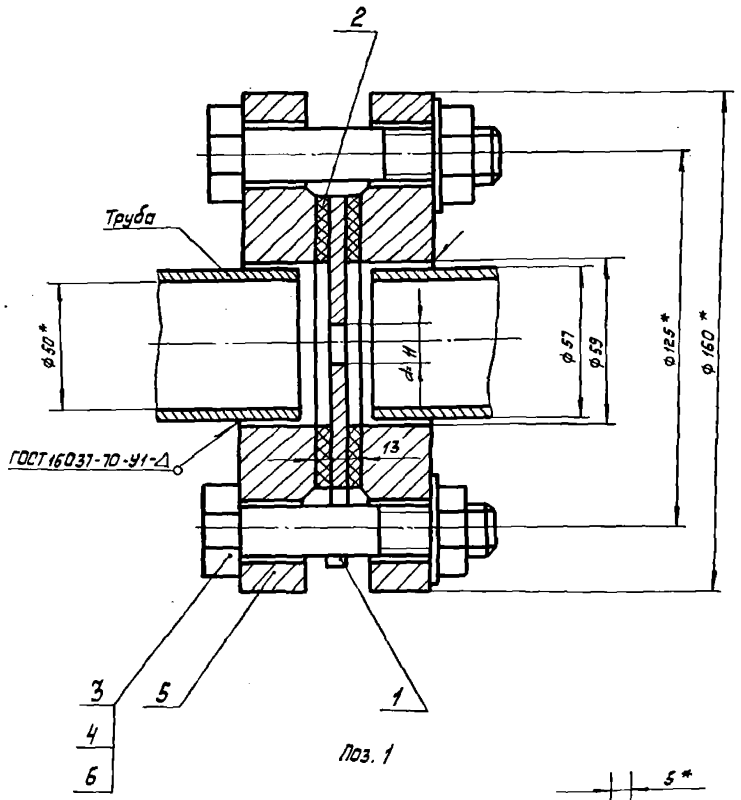

Поз. 2

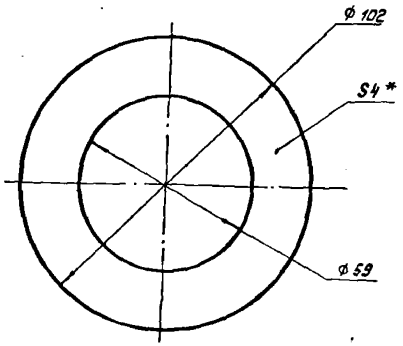

Поз. 1

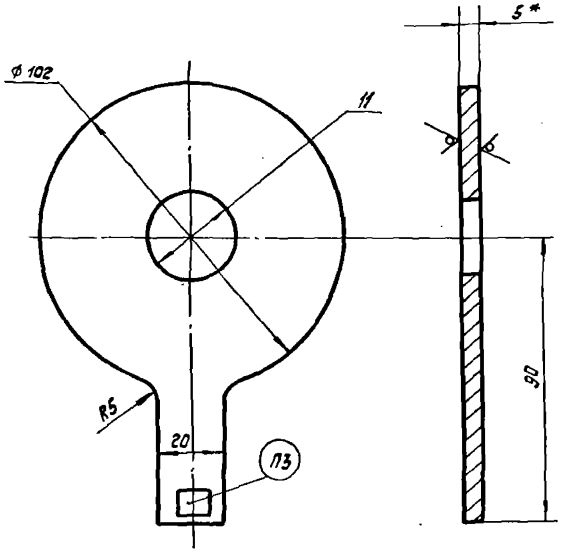

Марка, поз.	Обозначение	Наименование	Кол.	Масса ед., кг.	Приме-чание
1		Шайба дроссель-ная			
		Полоса 6·25×90 ГОСТ 103-76 Ст3-1-I ГОСТ 535-79	1	0,34	
2		Прокладка			
	ГОСТ 481-80	Паронит ПОН-4	0,004		кг
3	ГОСТ 7798-70	Болт М16-6g×85.58	4		
4	ГОСТ 5915-70	Гайка М16-6Н.5	4		
5	ГОСТ 12820-80	Фланец 1-50-25 ВСт3сп	2		
6	ГОСТ 11371-78	Шайба 16.01.016	4		

1. * Размеры для справок
2. Предельные отклонения размеров: валов h14, остальных $\pm \frac{IT14}{2}$
3. Маркировать шрифтам 2,5 ГОСТ 2.304-81 d шайбы.
4. Диаметр d - расчетный

Привязан				503-4-70.13.91- АПЖ	
				Автотранспортное предприятие на 100 грузовых автомобилей с частично закрытой стоянкой	
				Производственный корпус	Стадия: АП; Лист: 12; Листов:
				Установочный чертеж шайбы дроссельной	АПКУ "Спецавтоматика" г. Новосибирск
Инв. №		ГИП	Дьячков		
		Нач. отд.	Толочнев		
		Нач. сек.	Скрипкая		
		Инж.	Быкова		

Копировал Бондаренка

Формат А2

Инв. № подл. | Подпись и дата | Взам. инв. №

Альбом 2

Узел установки манометров электроконтактных

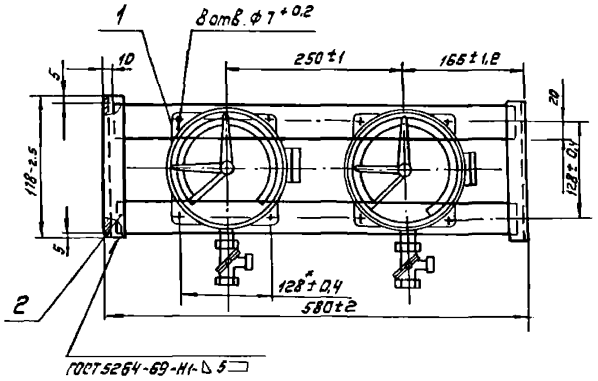

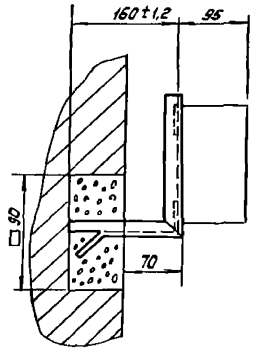

Деталь поз.2

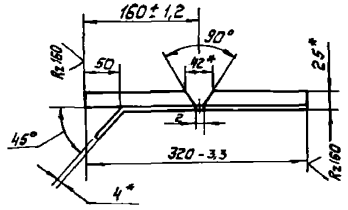

Марка, поз.	Обозначение	Наименование	Кол.	Масса ед, кг	Примечание
1		Пластина			
		Полоса $\frac{5\text{-}26\times40\ \text{ГОСТ}\ 103\text{-}76}{\text{Ст3-1-I ГОСТ}\ 535\text{-}79}$			
		$\ell = 660 - 3.8$	2	0,88	
2		Кронштейн			
		Уголок $\frac{5\text{-}25\times25\times5\ \text{ГОСТ}\ 8509\text{-}72}{\text{Ст3-1-I ГОСТ}\ 535\text{-}79}$	2	0,47	
3		Муфта	1	0,11	
		Круг $\frac{\text{В36 ГОСТ}\ 2590\text{-}71}{\text{ГОСТ}\ 535\text{-}58}$			
4		Прокладка	1	0,001	
		Паронит ГОСТ 1481-71			

Узел установки СДУ

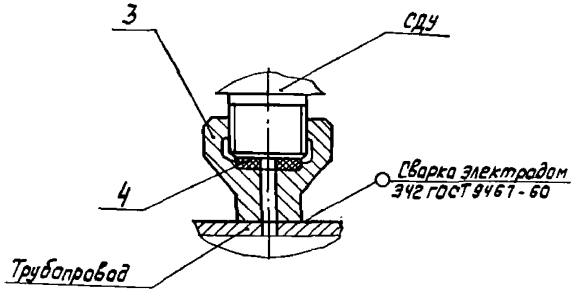

Деталь поз.3

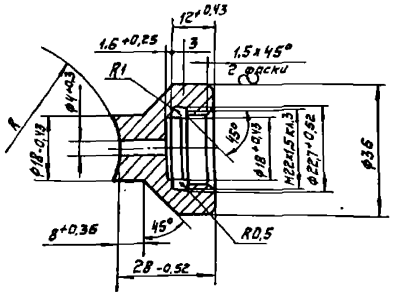

Деталь поз. 4

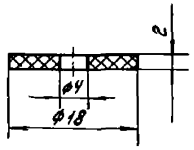

1.* Размер для справок

2. Отверстия ф 7 сверлить по месту

3. Покрытие панели для электроконтактных манометров эмаль ЭП-773, зеленая ТУ6-10-1152-76

Привязан				503-4-70.13.91- АПЖ	
				Автотранспортное предприятие на 100 грузовых автомобилей с частично закрытой стоянкой	
				Производственный корпус	Стадия: РП; Лист: 13; Листов:
ГИП	Дьячков			Установочный чертеж панели для манометров электроконтактных. Узел установки СДУ	АПКИ „Спецавтоматика" г. Новосибирск
Нач.отд.	Толчнев				
Гл.спец.	Скориков				
Инж.	Быкова				
Инв. №				Копировал Бондаренко	Формат А2

Инв. № подл. | Подпись и дата | Взам. инв. №

Альбом 2

План на отм. 0,000
М 1:100

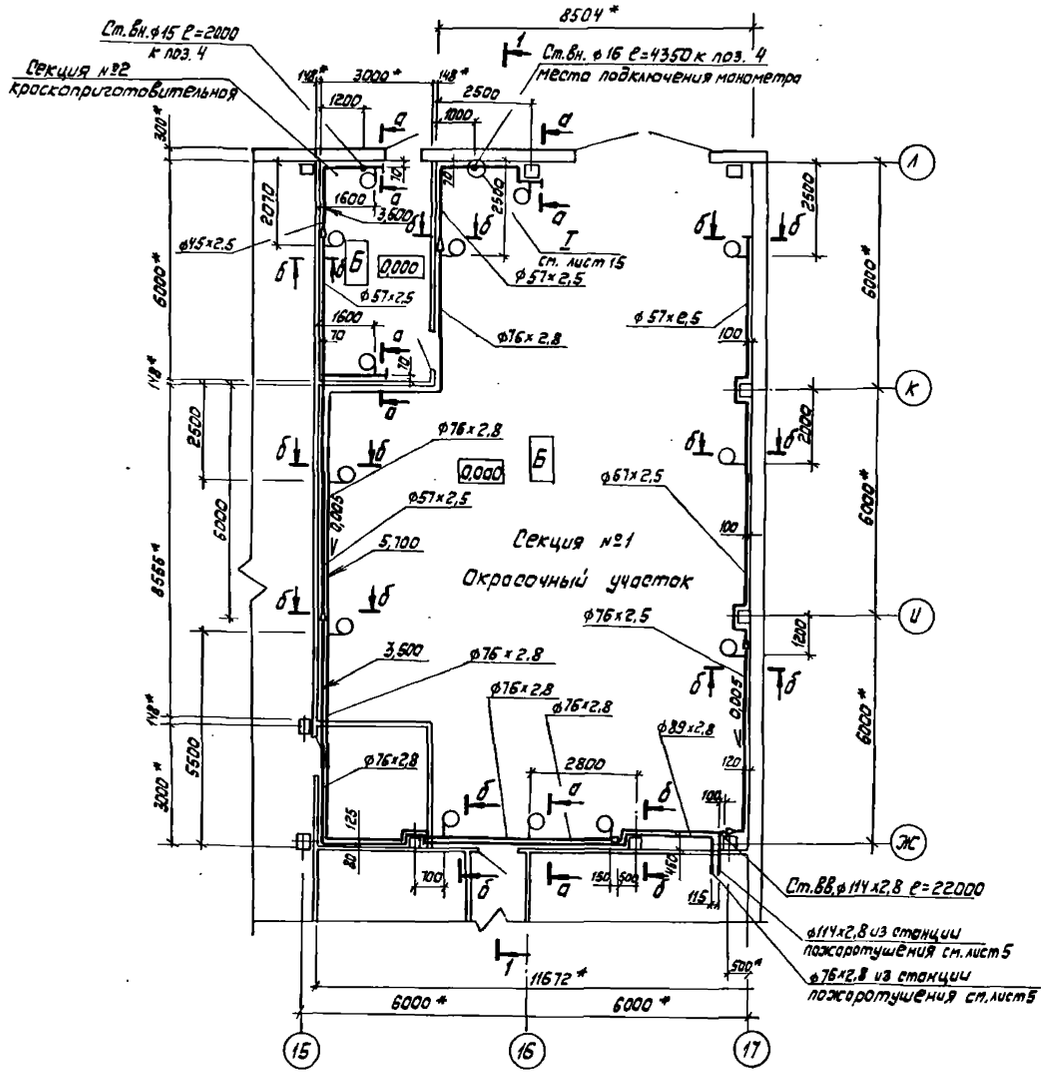

Разрез 1-1
М 1:200

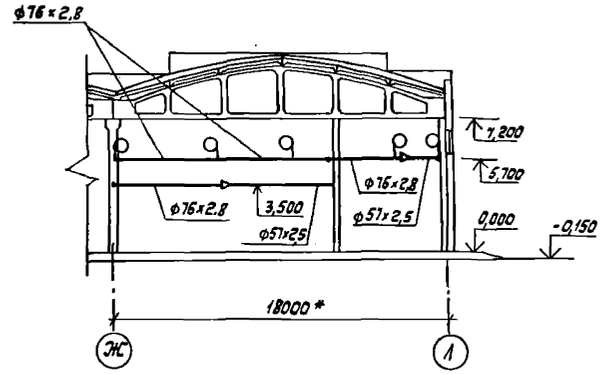

1. Узел I, сечения „а-а", „б-б" смотри лист 15
2. Данный лист рассматривать совместно с листом 15
3. Трубопроводы крепить к стойкам перегородок опорами по чертежу АПЭ 1383.0, к наружней стене опорами по чертежу А14Б 344.000. Опоры устанавливать через 5 м.

Привязан				503-4-70.13.91- АПЖ		
				Автотранспортное предприятие на 100 грузовых автомобилей с частично закрытой стоянкой		
				Производственный корпус	Стадия: РП	Лист: 14	Листов:
ГИП	Дьячков			План размещения трубопроводов пожаротушения в секциях №1,2. Разрез 1-1	АПКИ „Спецавтоматика" г. Новосибирск	
Нач.отд.	Тлочнев					
Гл.спец.	Скорикав					
Инв.№	Инж.	Быкова		Копировал Бондаренка	Формат А2	

Инв.№подл. | Подпись и дата | Взам.инв.№

Альбом 2

Поз.	Обозначение	Наименование	Кол.	Масса ед., кг	Примечание
		90°57×3,0	11	0,5	
		90°76×3,5	16	1,0	
		90°89×3,5	2	1,4	
		90°108×4,0	1	2,5	
	ГОСТ 17378-83	Переходы			
		57×4 - 45×2,5	1	0,2	
		76×3,5 - 57×3,0	3	0,4	
		89×3,5 - 76×3,5	1		
		108×4,0 - 89×3,5	1	0,6	
	Серия 5.908-1	Опора для крепления			
		трубы к металлокон-			
8	АПЭ 1383.0	струкциям Дн 20	4	0,45	
9	АПЭ 1383.0-01	Дн 45	3	0,45	
10	АПЭ 1383.0-02	Дн 57	5	0,62	
11	АПЭ 1383.0-03	Дн 76	9	1,55	
	Серия 3.900-9	Опора подвижная			
12	А 14Б 344.000	Ду 50	3		
13		Ду 65	1		

Поз.	Обозначение	Наименование	Кол.	Масса ед., кг	Примечание
1	ТУ 25.09.028-76	Ороситель эвольвентный ОЭ-25	13	0,48	
	ГОСТ 3262-75	Труба 15×2,5	8,0	1,16	м
		Труба 45×2,2 II ГОСТ 10704-76 / Д ГОСТ 10705-80	6,0	2,32	м
		Труба 57×2,5 II ГОСТ 10704-76 / Д ГОСТ 10705-80	31	3,35	м
		Труба 76×2,8 II ГОСТ 10704-76 / Д ГОСТ 10705-80	93	5,06	м
		Труба 89×2,8 II ГОСТ 10704-76 / Д ГОСТ 10705-80	3,0	5,95	м
		Труба 114×2,8 II ГОСТ 10704-76 / Д ГОСТ 10705-80	3,0	7,58	м
2	ГОСТ 17379-83	Заглушка 45×2,5	2	0,1	
3		57×3,0	2	0,2	
4	ГОСТ 8962-75	Колпак 15	2	0,05	
5	ГОСТ 8967-75	Ниппель 25	13	0,052	
6	ГОСТ 8962-75	Контргайка 25	13	0,1	
7	ГОСТ 8966-75	Муфта 25	13	0,133	
	ГОСТ 17375-83	Отводы			
		90°45×2,5	1	0,3	

1. Данный лист рассматривать совместно с листам 14

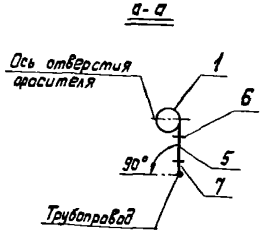

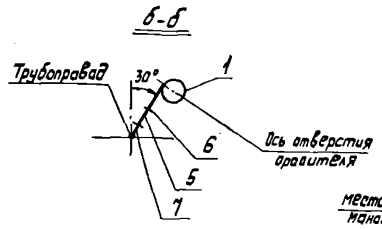

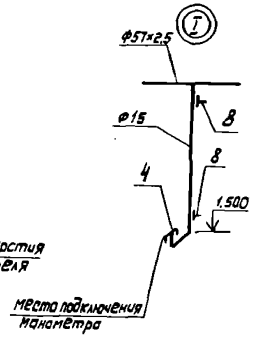

Привязан

Инв. №

ГИП	Дьячков	
Нач. отд	Толочнев	
Гл. спец	Скорников	
Инж.	Быкова	

503-4-70.13.91- АПЖ

Автотранспортное предприятие на 100 грузовых автомобилей с частично закрытой стоянкой

Производственный корпус

Стадия	Лист	Листов
РП	15	

Спецификация секций н 1,2. Сечения а-а, б-б. Узел 1.

АПКИ „Спецавтоматика" г. Новосибирск

Копировал бондаренко

Формат А2

Инв. № подл. | Подпись и дата | Взам. инв. №

Альбом 2

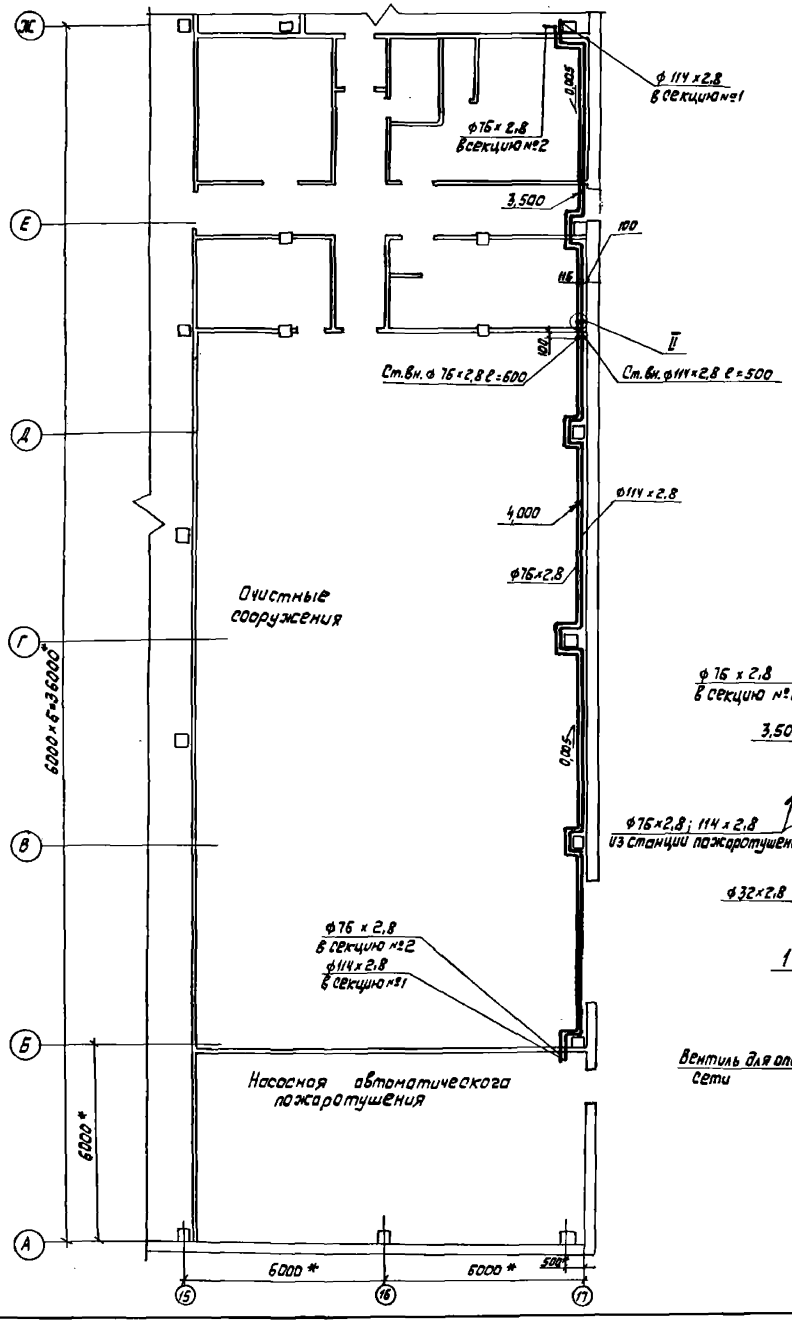

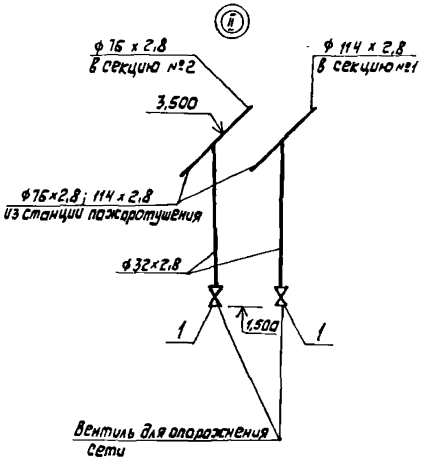

Марка, поз.	Обозначение	Наименование	Кол.	Масса ед. кг	Примечание
1	ТУ26-07-1465-88	Клапан (Вентиль)			
		Запорный муфтовый Ру 1,6 МПа			
		(16 кгс/см²)			
		типа 15ч8п2 Ду 32	2	2,7	
	ГОСТ 3262-75	Труба 32 х 2,8	5	2,73	м
		Труба 76х2,8 ГОСТ 10704-76 / Д ГОСТ 10705-80	39	5,95	м
		Труба 114х2,8 ГОСТ 10704-76 / Д ГОСТ 10705-80	39	7,68	м
	ГОСТ 17375-83	Отводы 90° 76 х 3,5	22	1,4	
		90° 108 х 4,0	22	2,5	
	Серия 3.900-9	Опора подвижная			
	А 146 350.000	двухрядная Д у 100	5	1,74	
	Серия 5.908-1	Опора для крепления			
		трубы к металлокон-			
	АПЭ 1383.0-01	струкциям Дн 32	4	0,45	

1. Данный лист рассматривать совместно с листом 14

2. Трубапроводы крепить к наружней стене опорами по чертежу А 146 350.000. Шаг креплений 6 метров.

Привязан

Инв. №

ГИП	Дьячков	
Нач. отд.	Толочнев	
Гл. спец.	Скориков	
Инж.	Быкова	

503-4-70.13.91- АПЖ

Автотранспортное предприятие на 100 грузовых автомобилей с частично закрытой стоянкой

Производственный корпус

Стадия	Лист	Листов
РП	16	

План прокладки питающих трубапроводов. Узел II.

АПКИ "Спецавтоматика" г. Новосибирск

Копировал Бондаренко

Формат А2

Инв. № подл. | Подпись и дата | Взам. инв. №

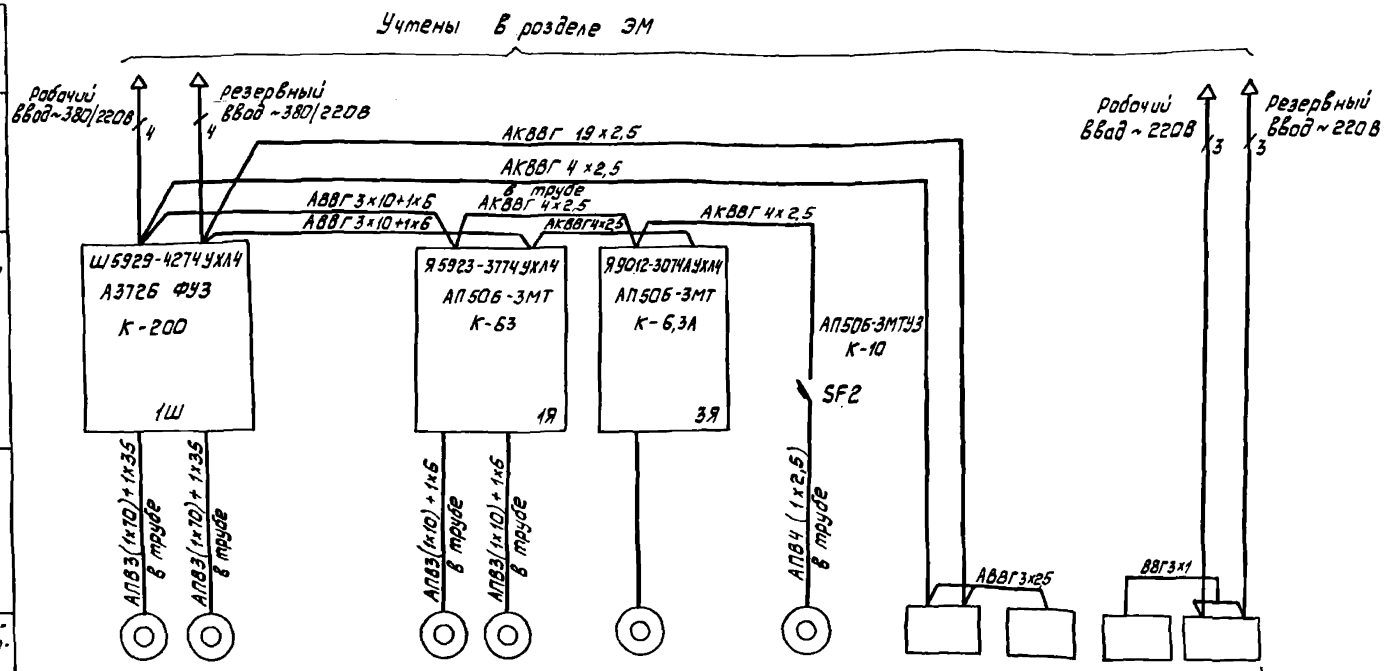

Данные питающей сети											
Марка, сечение проводника. Маркировка											
Данные пусковых аппаратов: Тип. Расцепитель автомата К-комбинированный уставка, А											
Марка, сечение проводника. Маркировка											
Электроприемник: Условное графическое обозначение											
	номер по плану	М1	М3	М4	М6	М101	М8	2Ш	2Я	А1	4Я
	Тип	4АНМ 200 L2У3	4АНМ 200L 2У3	4АМ 180S2У3	4АМ 180S2У3		4А100S2У3	Ш6105-3044УХЛ4	Я 9004-3044АУХЛ4	ППКП 019-20-2ППС-3	Я 9505-2044АУХЛ4
	Р, кВт	75	75	22	22	0,18	4				
	Ток, А Iн	137,7	137,7	41,5	41,5	0,6	7,9				
	Ток, А Iп	964	964	312	312	2,1	59,3				
Наименование механизма по плану		Насосы Н1, Н3		Насосы Н4, Н6		Вентиль ВН 101	Компрессор КМ	Шкаф управления	Ящик управления	Прибор приемно-контрольный пожарной сигнализации	Ящик сигнализации
Место установки		Станция пожаротушения								Комната охраны	

Привязан

Инв. №

ГИП	Дьячков		
Нач. отд.	Толочков		
Гл. спец.	Сотыкин		
Вед. инж.	Петрова		

503-4-70.13.91- АПЖ

Автотранспортное предприятие на 100 грузовых автомобилей с частично закрытой стоянкой

Производственный корпус

Стадия	Лист	Листов
РП	17	

Питание токоприемников. Схема электрическая принципиальная

АПКИ „Спецавтоматика" г. Новосибирск

Копировал Бондаренко

Формат А2

Инв. № подл. | Подпись и дата | Взам. инв. №

Альбом 2

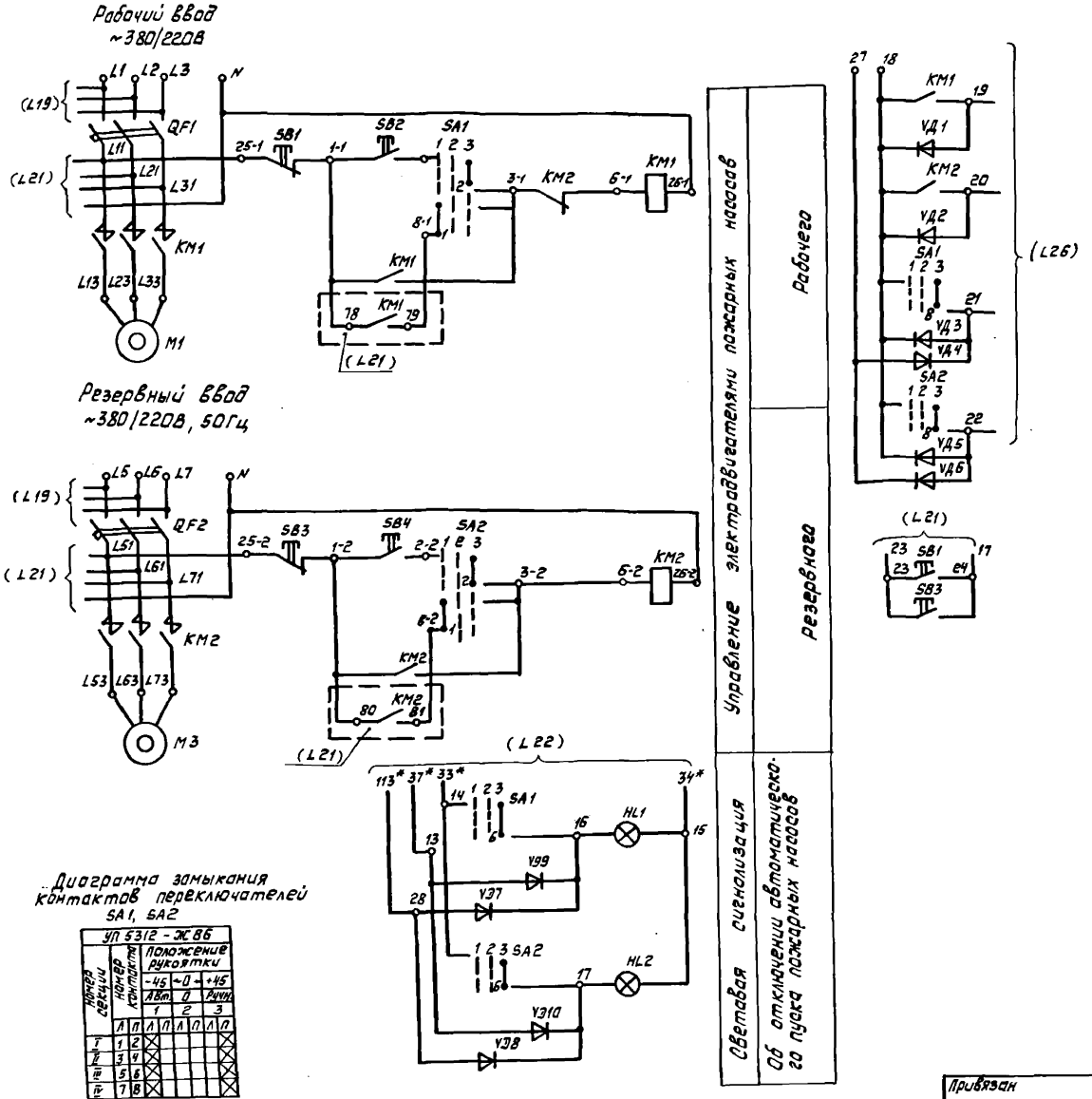

Поз. обозначение	Наименование	Кол.	Примечание
M1, M3	Электродвигатель 4АН 200 L 2У3		N=75кВт, U=220/380В
	ГОСТ 19523-74	2	n=3000 об/мин.
	Аппаратура устанавливаемая в шкафу		
QF1, QF2	Выключатель А3726 Ф		Jр 200В, U~380В
	ТУ16-522.028-74	2	Jус 2500А К3 №1
HL1, HL2	Арматура АМЕ32521 ТУ16-535.582-76	2	U -24 В
SA1, SA2	Переключатель УП 5312-Ж 86		
	ТУ16-524.074-75	2	
SB1, SB2	Пост ПКЕ 112-2 ТУ16-526.216-78		толк. верхн. черн. 1р 13
SB3, SB4		2	толк. нижн. красн. 1р 13
VD1...VD8	Диод Д226Б Щ63.362.002 ТУ	8	
KM1, KM2	Пускатель ПМА 6102 ТУ16-644.005-84	2	V ~220В

1* Маркировка шкафа 2Ш

Диаграмма замыкания контактов переключателей SA1, SA2

Номер секции	УП 5312-Ж 86							
	Номер контакта		Положение рукоятки					
			-45		~0		+45	
			Авт.		0		Ручн.	
			1		2		3	
	Л	П	Л	П	Л	П	Л	П
I	1	2	X					X
II	3	4	X					X
III	5	6	X					X
IV	7	8	X					X

* — не используется

Привязан			
Инв. №			

ГИП	Дьячков		
Нач. отд.	Толочнев		
Гл. спец.	Сапрыкин		12.09.91
Вед. инж.	Петрова		12.09.91

503-4-70.13.91- АПЖ

Автотранспортное предприятие на 100 грузовых автомобилей с частично закрытой стоянкой

Производственный корпус

Стадия	Лист	Листов
РП	18	

Шкаф управления 1Ш. (Ш 6929-4274 УХЛ4). Схема электрическая принципиальная

АПКИ „Спецавтоматика" г. Новосибирск

Копировал Бондаренко

Формат А2

Инв. № подл. | Подпись и дата | Взам. инв. №

Альбом 2

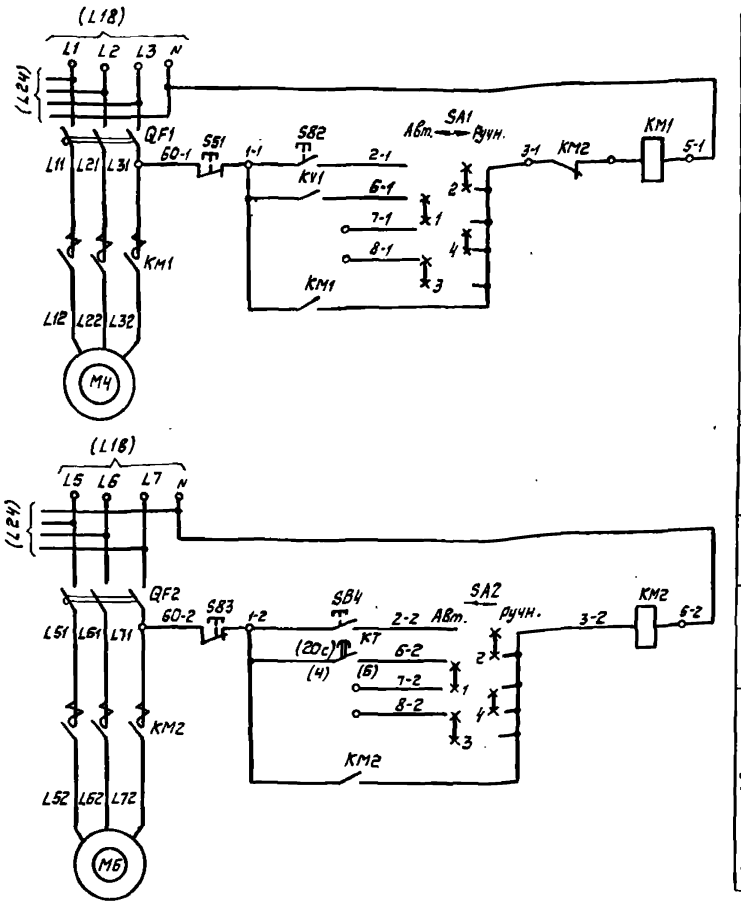

Рабочий ввод ~380/220В 50Гц	
Тепловая максимальная защита	
Управление	Ручное
	Автоматическое
Электродвигатель насоса-дозатора Н4	
Резервный ввод ~380/220В 50Гц	
Тепловая максимальная защита	
	Ручное
	Автоматическое
Электродвигатель насоса-дозатора Н6	

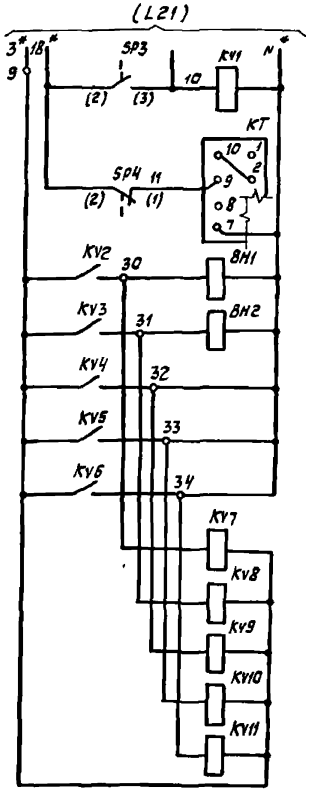

АВР насосов-дозаторов	Управление насосом	Рабочим Н4
		Резервный Н6
Управление вентилями	Секция 1	
	Секция 2	
	Резерв	
	Резерв	
	Резерв	
Реле контроля электрических цепей управления вентилями	Секция 1	
	Секция 2	
	Резерв	
	Резерв	
	Резерв	

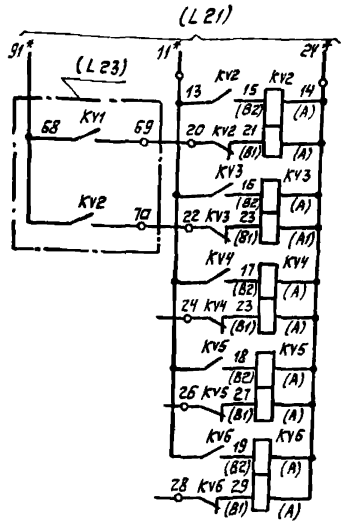

Реле управления вентилями	Секция 1
	Секция 2
	Резерв
	Резерв
	Резерв

1.* Маркировка шкафа 2Ш

2. Перечень элементов см лист 20

Диаграмма замыкания контактов переключателей SA1, SA2

УП 5312-ЖВ6								
			Положение рукоятки					
			-45°		-0-		+45°	
	Л	П	Л	П	Л	П	Л	П
I	1	2	X					X
II	3	4	X					X
III	5	6	X					X
IV	7	8	X					X
Вид управления			Авт.				Ручн. (мест)	

Диаграмма замыкания контактов электроконтактных манометров SP3, SP4

ЭКМ-1У					
Обозначение по схеме	Схема и маркировка контактов	Давление МПа (кгс/см²)		Место установки	Назначение цепи
SP3	1 2 3	0,706	1,6	Пожарного	не используется
SP4	1 2 3	1,13	2,5	Возрущающего	Включение дозирующего насоса: Рабочего; Резервного
					Не используется

Контакт замкнут — Контакт разомкнут

Привязан					
Инв. №					

ГИП	Дьячков		
Нач.отд.	Толочнев		
Гл.спец.	Сапрыкин		12.05.91
Вед.инж.	Петрова		12.05.91

503-4-70.13.91- АПЖ

Автотранспортное предприятие на 100 грузовых автомобилей с частичной закрытой отоянкой

Производственный корпус

Стадия	Лист	Листов
РП	19	

Ящик управления 1Я. (Я 5923-3774 УХЛ 4) Схема электрическая принципиальная

АПКИ „Спецавтоматика" г. Новосибирск

Копировал Бондаренко

Формат А2

Инв. № подл. | Подпись и дата | Взам. инв. №

Альбом 2

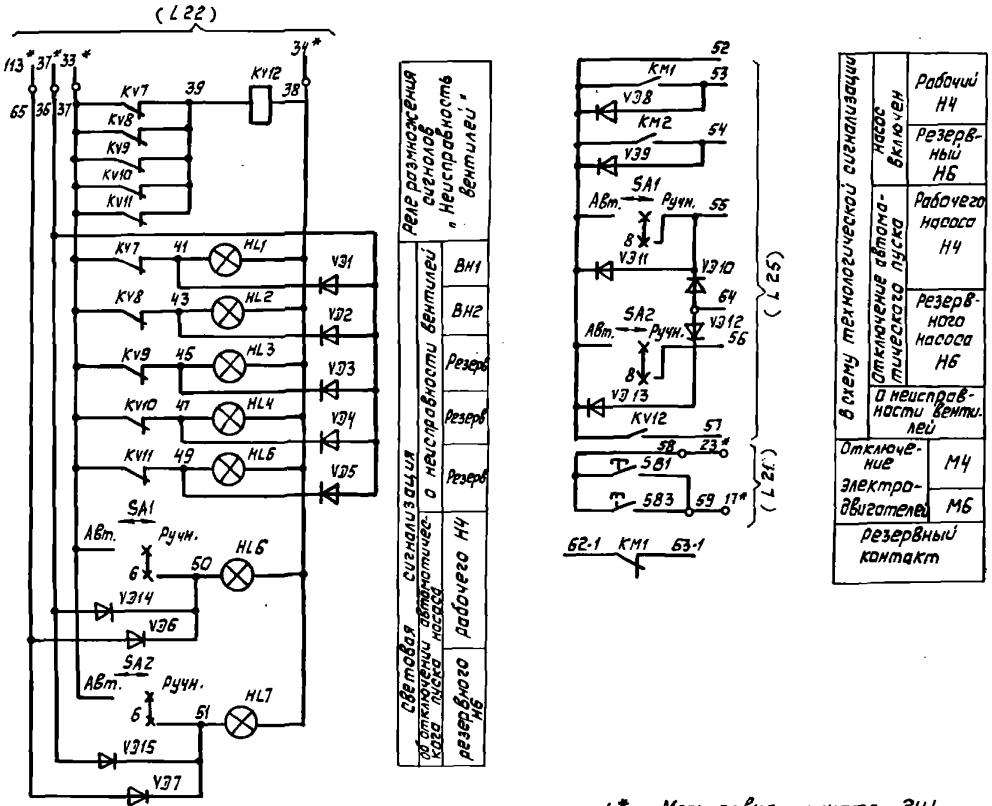

1.* Маркировка шкафа 2Ш

Поз. обозначение	Наименование	Кол.	Примечание
SP3	Манометр электроконтактный ЭКМ-1У		шкала (0...1,6) МПа
	ТУ25.02.31-75	1	
SP4	Манометр электроконтактный ЭКМ-1У		
	ТУ25.02.31-75	1	шкала(0...2,6)МПа
М4, М5	Электродвигатель 4АМ180S2У3		22 кВт, 380/220В
	ГОСТ 19523-74	2	3000 об/мин.
ВН1, ВН2	Электромагнит 15кч 888р СВМ		U~220В; 0,04кВт
		2	компл. с вентилем
	Аппаратура, устанавливаемая в		
	ящике		
QF1	Выключатель автоматический	2	Iр-63а
QF2	АП50Б-3МТ ТУ16.522.139-79		
KM1	Пускатель ПМА 4100 ТУ16-644.005-84	2	~220В
KM2			
KT	Реле времени ВЛ59УХЛ4 ТУ16.647.002-83	1	~220В
KV1	Реле РПЛ 12204 ТУ16.523.554-78Е	1	~220В
KV2...KV6	Реле РП20-221 ТУ16-523.578-78	5	-24В
KV7...KV11	Реле РП20-217 ТУ16-523.578-78	5	~220В
KV12	Реле РП20-217 ТУ16-523.578-78	1	-24В
SA1, SA2	Переключатель универсальный		
	УП5312-Ж6 ТУ16.524.074-75	2	
SB1, SB2	Пост управления кнопочный ПКЕ112-2		Верхний толк. черный
SB3, SB4	ТУ16-526.216-71	2	нижний толк. красный
HL1...HL7	Арматура АМЕ 325221У2		24В, 35мА
	ТУ16.535.930-76	7	
VЭ1...	Диод Д226Б		
VЭ15	ЩБ3.362.002 ТУ	15	

Привязан			
Инв. №			

Гип	Дьячков		
Нач. отд.	Толочнев		
Гл. спец.	Сапрыкин		Я05.91
Вед. инж.	Петрова		12.05.91

503-4-70.13.91- АПЖ

Автотранспортное предприятие на 100 грузовых автомобилей в частично закрытой стоянкой

Производственный корпус

Стадия	Лист	Листов
РП	20	

Ящик управления 1Я (Я5923-3774 УХЛ4). Схема электрическая принципиальная. Перечень элементов

АПКИ „Спецавтоматика" г. Новосибирск

Формат А2

Инв. № подл. | Подпись и дата | Взам. инв. №

Альбом 2

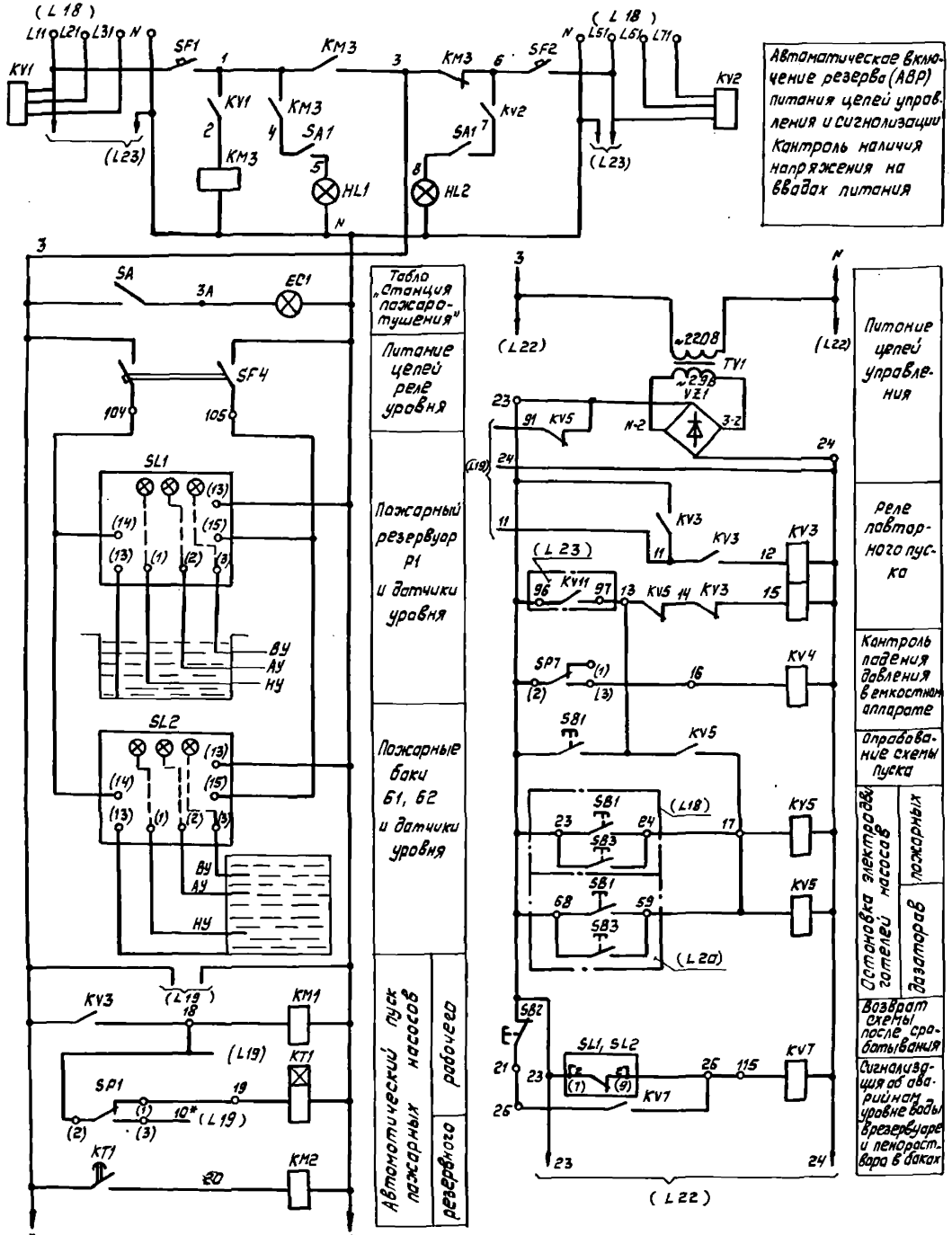

Диаграмма замыкания контактов электроконтактных манометров

Обозначение по схеме	Схема и маркировка контактов	ЭКМ-1У Давление МПа	Место установки	Назначение цепи
SP1	2 1 3	0,706 1,6	Напорный трубопровод	Включение резервного насоса
				Пуск рабочего насоса-дозатора
SP7	2 1 3	0,16 0,4	Емкостной аппарат	не используется
				Сигнал о падении давления

Контакт замкнут — Контакт разомкнут

Диаграмма замыкания контактов регулятор-сигнализатора уровня

Обозначение по схеме	Схема и маркировка контактов	РОС-301 Уровень Мр Ау Ву	Место установки датчиков	Назначение цепи
SL1	(11) (12)	0,21 3,59 3,6	Резервуар	Сигнализация о расчетном уровне воды
	(7) (9)			Сигнализация об аварийном уровне воды
	(4) (6)			Сигнализация об израсходовании воды
SL2	(11) (12)	0,60 0,89 0,90	Пожарные баки	Сигнализация о расчетном уровне пенораствора
	(7) (9)			Сигнализация об аварийном уровне пенораствора
	(4) (5)			Сигнализация об израсходовании пенораствора

Контакт замкнут — Контакт разомкнут

1. Перечень элементов см. лист 22

Привязан				503-4-70.13.91- АПЖ	
				Автотранспортное предприятие на 100 грузовых автомобилей с частично закрытой стоянкой	
				Производственный корпус	Стадия: Р.П; Лист: 21; Листов:
ГИП	Дьячков			Шкаф управления 2Ш. (Ш6105-3044 УХЛ4) Схема электрическая принципиальная	АПКИ „Спецавтоматика" г. Новосибирск
Нач. отд.	Толочнев				
Гл. спец.	Сорокин				
Вед. инж.	Петрова				
Инв. №				Копировал Бондаренко	Формат А2

Инв. № подл. | Подпись и дата | Взам. инв. №

Альбом 2

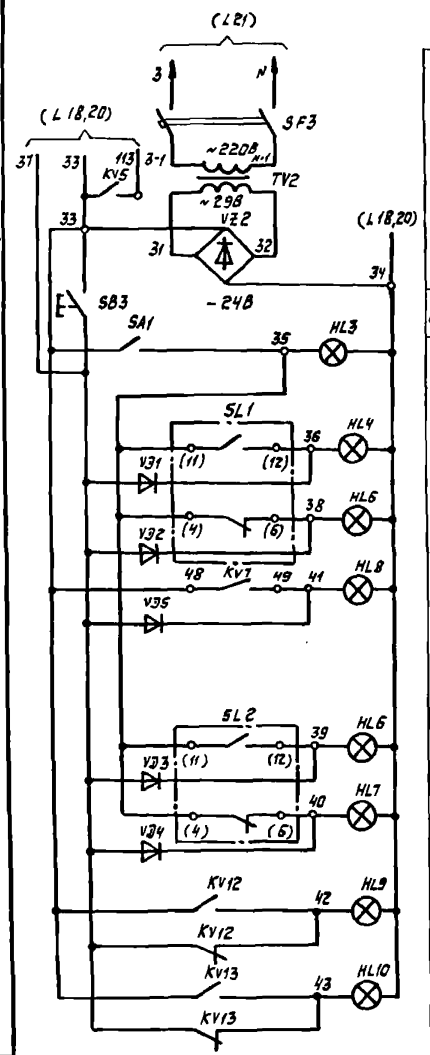

Питание цепей сигнализации

Опробование сигнализации

Световая сигнализация

Неисправность в узлах управления		Баки Б1, Б2	
паиск	общая	израсходовано	расчетный уровень
		Аварийный уровень в пожарных баках Е1, Е2, Б1, Б2	
		Резервуар Р1	
		израсходовано	расчетный уровень
		о наличии напряжения в цепях сигнализации	

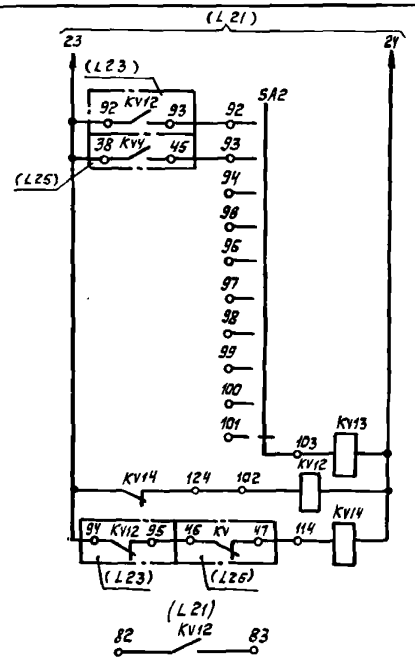

Паиск узла управления, в котором появилась неисправность

Диаграмма замыкания контактов переключателя SA2

ПТИ-М

Номер контакта штепсельного разъема	Положение рукоятки																			
	0	1	2	3	4	5	6	7	8	9	10	11	12	13	14	15	16	17	18	19	21
A21-A0*	X																				
A21-A1		X																			
A21-A2			X																		
A21-A3				X																	
A21-A4					X																
A21-A5						X															
A21-A6							X														
A21-A7								X													
A21-A8									X												
A21-A9										X											
A21-A10											X										
A21-A11*												X									
A21-A12*													X								
A21-A13*														X							
A21-A14*															X						
A21-A15*																X					
A21-A16*																	X				
A21-A17*																		X			
A21-A18*																			X		
A21-A19*																				X	
A21-A20*																					X

* не используется

Поз. обозначение	Наименование	Кол.	Примечание
EL	Указатель световой СУП-МУ2 ТУ36-101-82	1	
	Лампа накаливания В-220-230-25ГОСТ2239-79	1	
SA	Выключатель АО1 6,3-002УХЛ3ГОСТ7397-76Е	1	
SL1,SL2	Датчик - реле уровня		
	РОС-301 УХЛ4 ТУ25-2.408-001-88	2	с датчиками $L_1=L_2=L_3=0,1$ м
SP1	Манометр ЭКМ-1У ТУ25.02.31-75	1	шкала (0...1,6 МПа)
SP7	Манометр ЭКМ-1У ТУ26.02.31-75	1	шкала (0...0,6 МПа)
	Аппаратура, устанавливаемая в шкафу управления		
HL1,HL2	Арматура АМЕ325221У2 ТУ16.535.582-76	2	U~220В
HL3..HL10	Арматура АМЕ325221У2 ТУ16.535.582-76	8	U-24В
KM1	Пускатель ПМЛ1100У3 ТУ16-644.001-83	1	U~220В
KM2,KM3	Пускатель ПМЛ1100У3 ТУ16-644.001-83		
	приставка ПКЛ2204 ТУ16-523.554-78	2	U~220В
KT1	Реле ВЛ59 УХЛ4 ТУ16-647.013-84	1	U~220В 0,1...100с
KV1,KV2	Реле ЕЛ-10-1У3 ТУ16-523.575-79	2	U~380В
KV3	Реле РП20-221У3 ТУ16-523.578-79	1	U-24В, 2з, 2р
KV4,	Реле РП20-217У3 ТУ16-523.578-79		
KV7		2	U-24В, 4з, 2р
KV6,KV6	Реле РП20-217.У3 ТУ16.523.578-79	2	U-24В, 4з, 4р
KV12...KV14	Реле РП20-217У3 ТУ16-523.578-79	3	U-24В, 2з, 2р
SA1	Выключатель пакетный П83-10У3 ОСТ16.0.526.001-77	1	исполн. 1
SA2	Переключатель ПТИ-М ТУ25.08.116-77	1	
SB1..SB3	Кнопка КЕ011-У3 ТУ16.642-015-84	3	исполн. 2 толк. черный
SF1,SF2	Выключатель А63-МУ3 ТУ16-522.110-74	2	Iнр=10А, Iотс=2Iм
SF3,SF4	Выключатель АП50Б-2МТ ТУ16-622.139-78	2	В/к 1п Iнр=4А, Iотс=3,5Iм
TV1,TV2	Трансформатор ОСМ1-0.63У3 ГОСТ16710-76	2	U~220/5/24В
VЭ1...VЭ12	Диод Д226Б Щ63.362.002 ТУ	12	
VZ1,VZ2	Диод Д242А ОА0.336.206 ТУ	8	

Привязан

Инв. №

ГИП	Дьячков		
Нач. отд.	Толачнев		
Гл. спец.	Сапрыкин		12.05.91
Вед. инж.	Петрова		12.05.91

503-4-70.13.91- АПЖ

Автотранспортное предприятие на 100 грузовых автомобилей с частично закрытой стоянкой

Производственный корпус

Стадия	Лист	Листов
РП	22	

Шкаф управления 2Ш. (Ш5105-3044 УХЛ4). Схема электрическая принципиальная. Перечень элементов

АПКИ „Спецавтоматика" г. Новосибирск

Копировал Бондаренко

Формат А2

Инв. № подл. | Подпись и дата | Взам. инв. №

Альбом 2

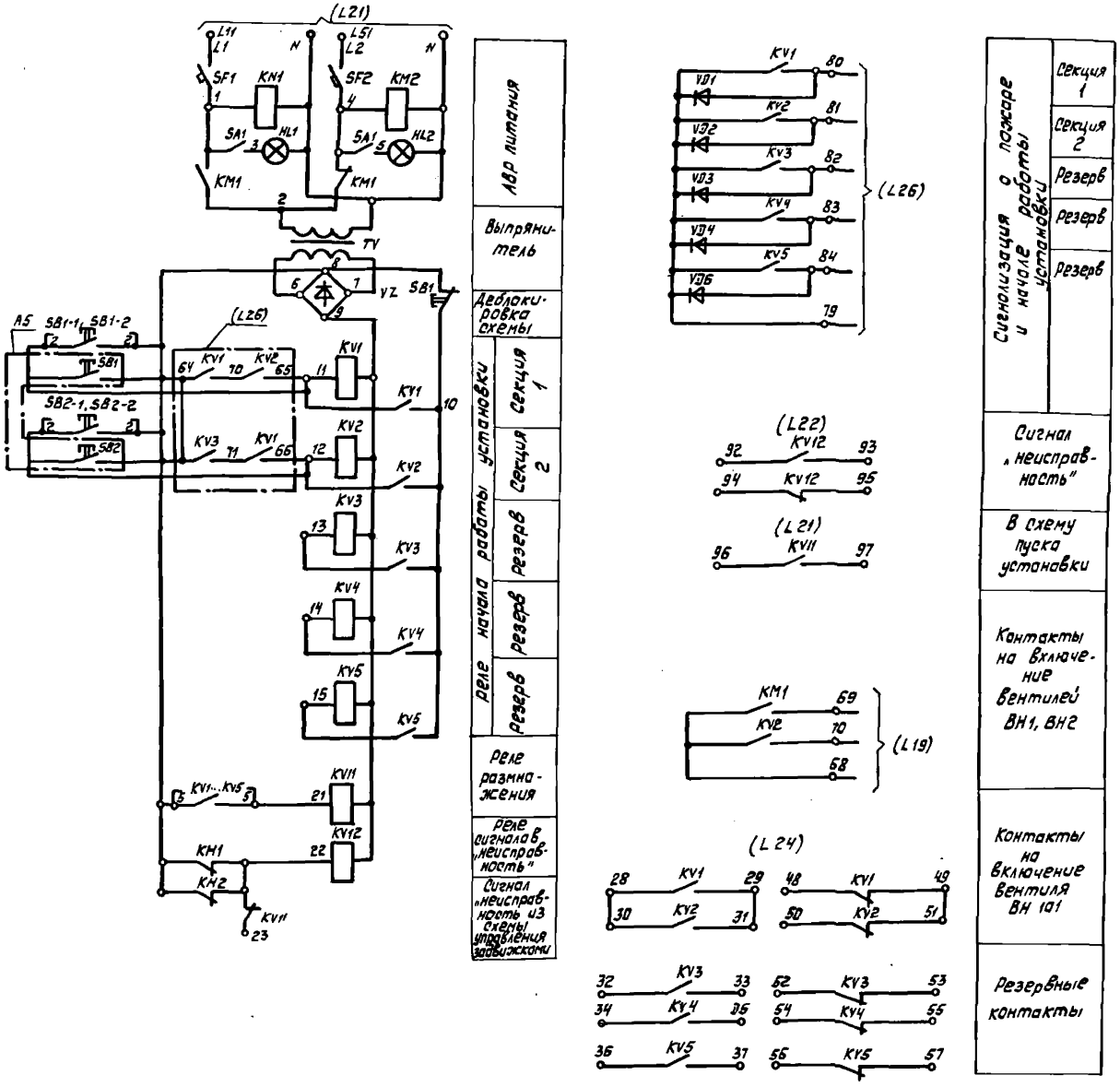

Поз. обозначение	Наименование	Кол.	Примечание
SB1-1, SB1-2,	пост управления КУ-91-1Exd II BT5У2		
SB2-1, SB2-2	ТУ16.526.201-75	4	
A5	Пост управления ПКУ15-21.131-40У3		
	ТУ16-526.333-83Е	1	
	Аппаратура, устанавливаемая		
	в ящике		
SF1, SF2	Выключатель автоматический		
	АБ3МУ3 ТУ16-522.110-74	2	Iр-6,3А; отс-2
KM1, KM2	Пускатель ПМЛ1100 ТУ16-644.001-83		
	приставка ПКЛ2204 ТУ16-523.564-78	2	U~220В
KV1...KV5, KV11	Реле РП20-217У3 ТУ16-523.578-79	6	U-24В; 6з,2р
KV12	Реле РП20-217У3 ТУ16-523.578-79	1	U-24В; 2з,2р
VD1...VD5	Диод Д226Б щБ3.362.002 ТУ1	5	
VZ	Диод Д242А аА0336.206 ТУ	4	без радиатора
SA1	Выключатель ПВ3-10 ОСТ160.526.001-77	1	исполн.1
SB1	Выключатель кнопочный КЕ011У3		
	ТУ16.642-015-84	1	исполн.2
TV	Трансформатор ОСМ1-0,1У3		
	ТУ16-717.137-83	1	~220/5-29В
HL1, HL2	Арматура АМЕ32521У2		
	ТУ16-535.582-76	2	U~220В

Привязан			
Инв. №			
ГИП	Дьячков		
Нач.отд	Толочнев		
Гл.спец.	Сапрыкин		12.05.91
Вед.инж.	Петрова		12.05.91

503-4-70.13.91- АПЖ

Автотранспортное предприятие на 100 грузовых автомобилей с частично закрытой стоянкой

Производственный корпус

Стадия	Лист	Листов
РП	23	

Ящик управления 2Я (Я9004-3044А УХЛ4) Схема электрическая принципиальная

АПКИ „Спецавтоматика" г. Новосибирск

Копировал Бондаренко

Формат А2

Инв. № подл. | Подпись и дата | Взам. инв. №

Альбом 2

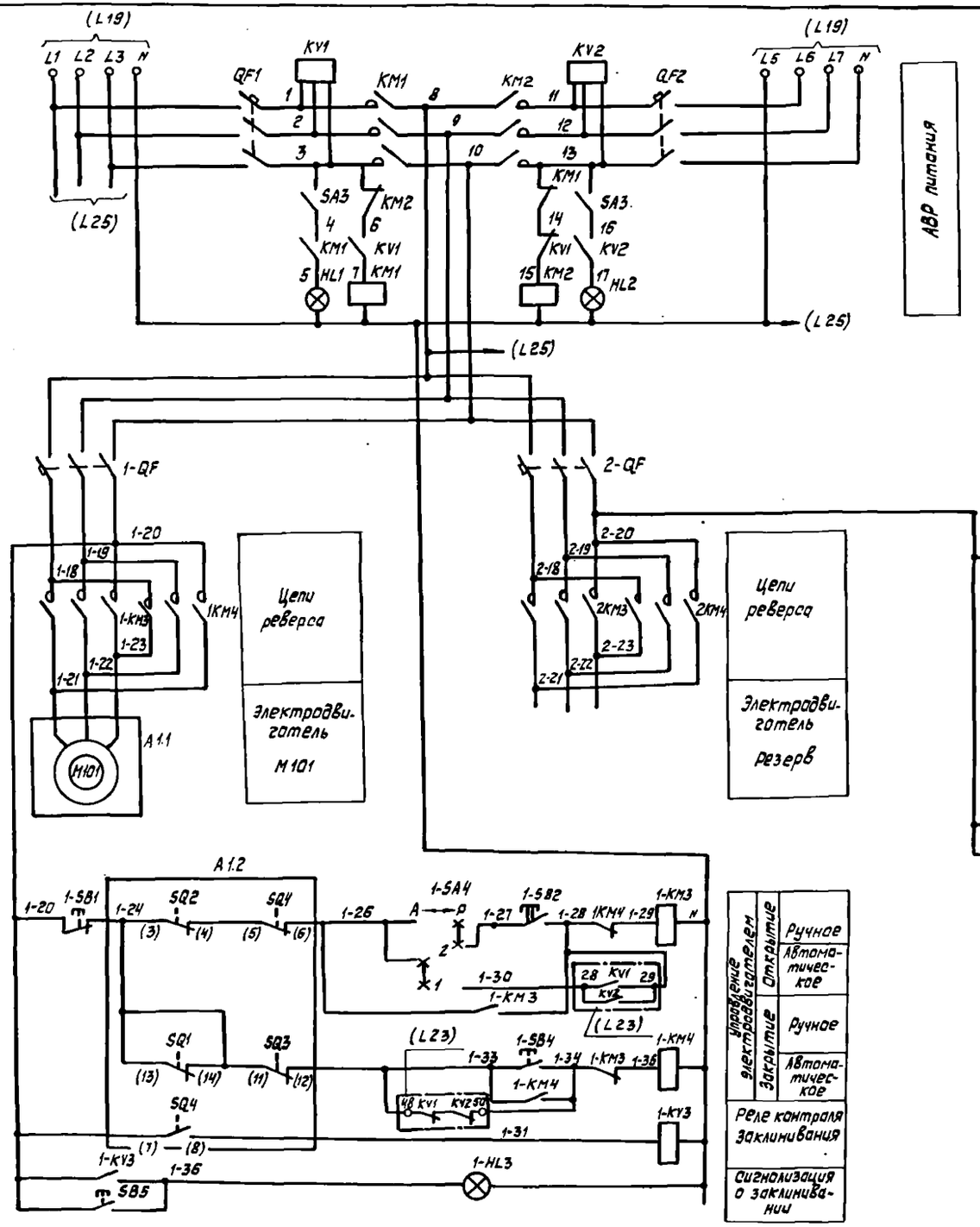

Диаграмма работы контактов конечных выключателей

Обозначение	Вид контакта	Контакт разъема a	в	c	d	Положение запорного устройства арматуры: Закрыто	Промежут.	открыто	Назначение цепи
SQ2		1	2					■	Сигнализация об открытии
				3	4	■	■		отключение электродвигателя
SQ1	c d a в	13	14				■	■	отключение электродвигателя:
				15	16	■			не используется
SQ4		5	6			■	■		отключение электродвигателя
				7	8			■	Сигнал заклинивания
SQ3		9	10			■			не используется
				11	12		■	■	отключение электродвигателя

■ – контакт замкнут □ – контакт разомкнут

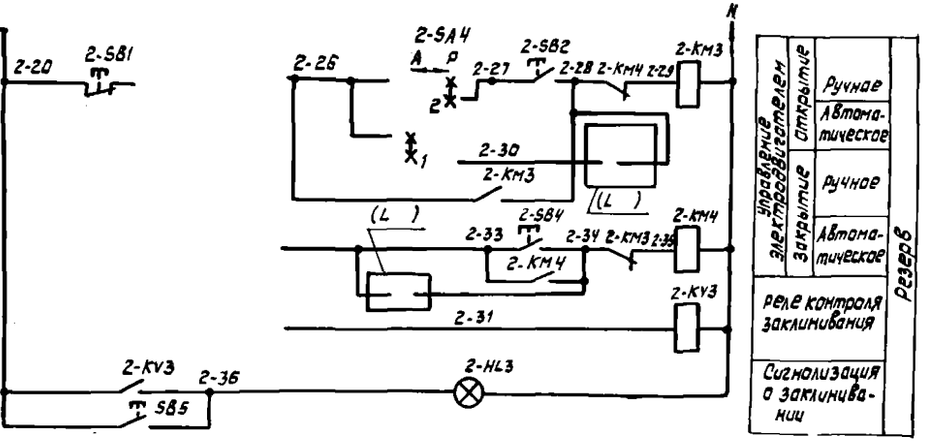

1. Контакты конечных выключателей электроприводов показаны в промежуточном положении запорных устройств.
2. Цепи 13-14 выключателей КВЗ закорочены для принудительного уплотнения запорного устройства в положении „закрыто".
3. Перечень элементов см. лист 25

Привязан							
				ГИП	Дьячков		
				Нач. отд.	Толочнев		
				Гл. спец.	Сапрыкин		12.05.91
Инв. №				Вед. инж.	Петрова		12.05.91

503 - 4 - 70. 13.91- АПЖ

Автотранспортное предприятие на 100 грузовых автомобилей с частично закрытой стоянкой

Производственный корпус

Стадия	Лист	Листов
РП	24	

Ящик управления ЗЯ. (Я 9012-3074 УХЛ 4). Схема электрическая принципиальная

АПКИ „Спецавтоматика" г. Новосибирск

Копировал Бондаренко

Формат А2

Инв. № подл. | Подпись и дата | Взам. инв. №

Альбом 2

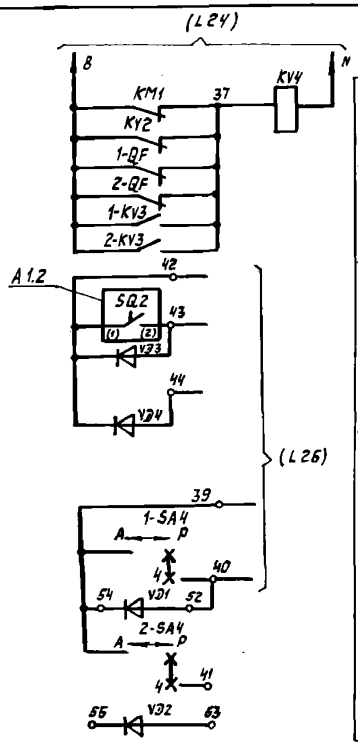

Реле отбора сигналов „Неисправность"

В схему технологической сигнализации

Открытие

ВН 101

Резерв

Отключение автоматического пуска

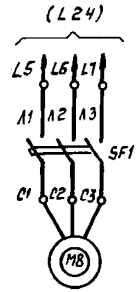

Включение компрессора КМ

Для создания давления в аппарате АК

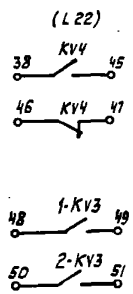

Сигнал „Неисправность"

„Резерв"

Поз. обозначение	Наименование	Кол.	Примечание
M 101	Электродвигатель 4АМ5684У3	1	0,18 кВт, U~380В
A1	Электропривод вентиля 15кч922бр		
	ТЭ 099.058-01М	1	
M8	Электродвигатель 4А 100 S2У3		4кВт, U~380В
	ГОСТ 19523-74	1	n = 2880 об/мин
SF1	Выключатель АП50Б-3МТУ3		
	ТУ16-522.139-78	1	Iр-10А, отс.10
	Электрооборудование устанавливаемое в ящике		
1-QF	Выключатель автоматический	2	Iн-50А; Iр-6,3А
2-QF	АП50Б-3МТ ТУ16-522.139-78		
KM1, KM2	Пускатель магнитный ПМЛ1100У3		
	ТУ16-644.001-83 с приставкой		
	ПКЛ2204 ТУ16-523.554-78	2	~220В
1-KM3 1-KM4	Пускатель магнитный ПМЛ 1501У3		
2-KM3 2-KM4	ТУ16-644.001-83 с двумя приставками ПКЛ.2204 ТУ16-523.554-78	2	~220В
KV1, KV2	Реле контроля фаз ЕЛ-10-1У3 ТУ16-523.579-79	2	~380В
1-KV2 1-KV3	Реле промежуточное РП20-217У3		
KV4	ТУ16-523.678-78	3	~220В
QF1; QF2	Выключатель АП50Б3МТУ22. ТУ16-522.139-78	2	Iр-10А отс. 10
SA3	Выключатель ПВ3-10У3 ТУ16-642.061-86	1	исп. I
1-SA4	Переключатель УП5312-Ж86У3		
2-SA4	ТУ16.624.074-75	2	
SB5	Выключатель кнопочный КЕ011У3	1	исп. I
	ТУ16-642.015-84		толк. красный
1-SB1 1-SB2	Пост кнопочный ПКЕ 112-3		толк. верхн. черн.
1-SB4 2-SB1	ТУ16-526.216-71	2	толк. средн. черн.
2-SB2 2-SB4			толк. нижн. красн.
HL1, HL2 1-HL3	Арматура АМЕ-325221		220В, цвет
2-HL3	ТУ160.535.930-76	4	молочный
VD1...VD4	Диод Д226БЩ63.362.002ТУ-1	4	

Привязан			
Инв. №			

ГИП	Дьячков		
Нач. отд.	Толочнев		
Гл. спец.	Сапрыкин		12.09.91
Вед. инж.	Петрова		12.09.91

503-4-70.13.91- АПЖ

Автотранспортное предприятие на 100 грузовых автомобилей с частично закрытой стоянкой

Производственный корпус

Стадия	Лист	Листов
РП	25	

Ящик управления 3Я. (Я9012-3074А УХЛ4). Схема электрическая принципиальная. Перечень элементов

АПКИ „Спецавтоматика" г. Новосибирск

Копировал Бондаренко

Формат А2

Инв. № подл. | Подпись и дата | Взам. инв. №

Альбом 2

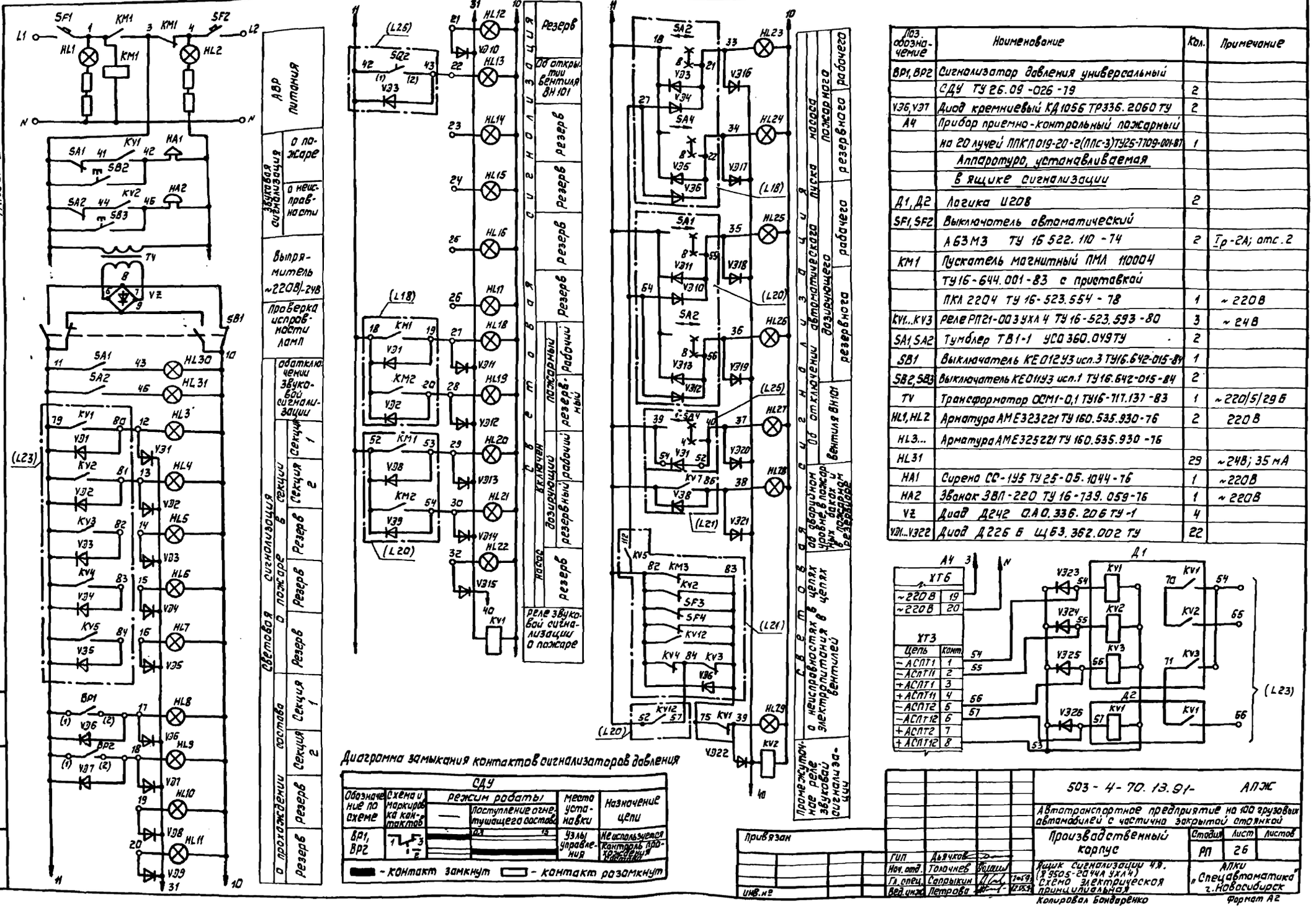
АВР питания
Защитная сигнализация
О пожаре
О неисправности
Выпрямитель ~220В/-24В
Проверка исправности ламп
Световая сигнализация
Секция 1
Секция 2
Резерв
Резерв
Резерв

Альбом 2

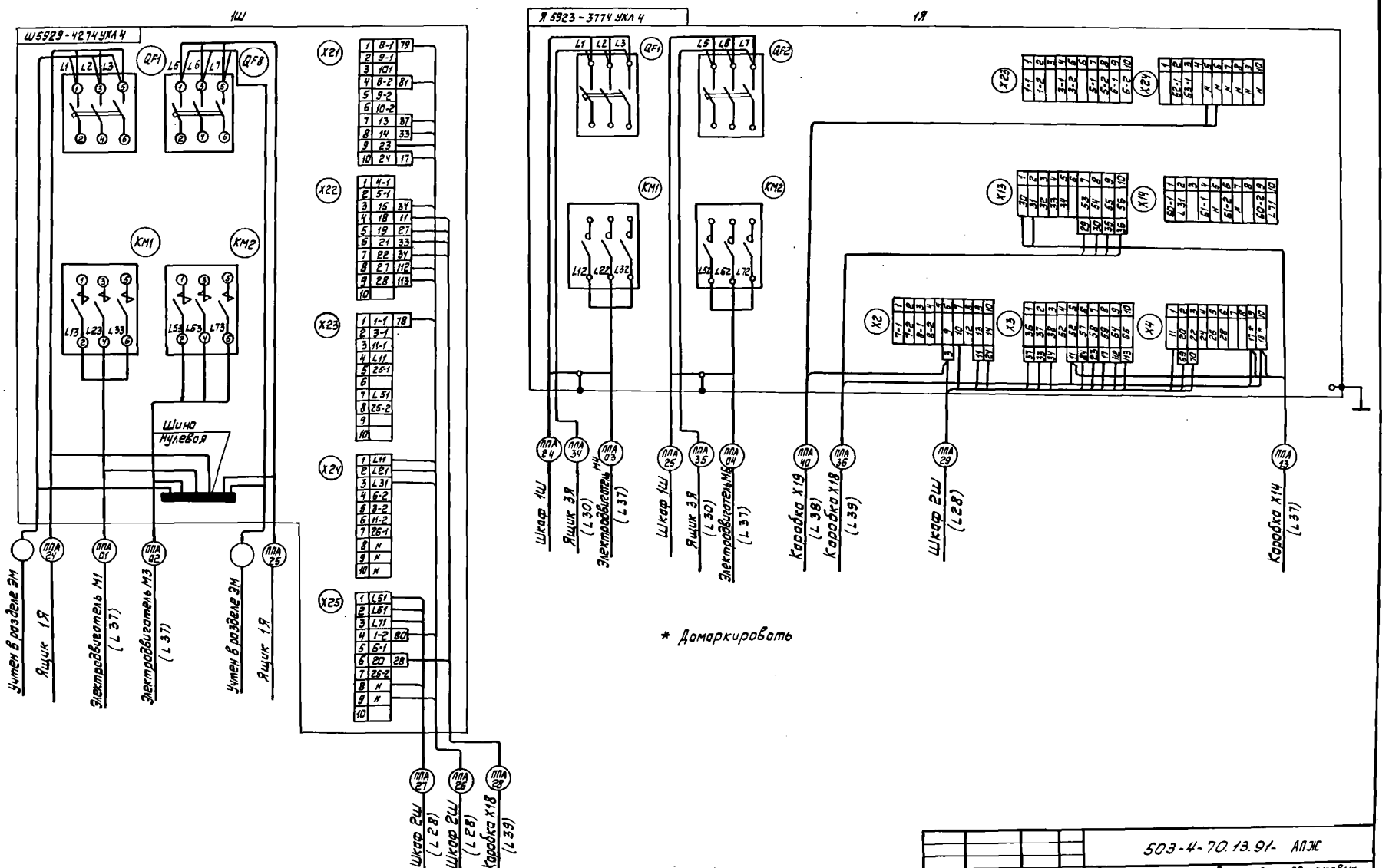

Инв.№подл.	Подпись и дата	Взам.инв.№					

Привязан							
Инв. №							

ГИП	Дьячков		
Нач.отд	Толочнев		
Гл.спец.	Сопрыкин		
Вед.инж.	Петрова		

503-4-70.13.91- АПЖ

Автотранспортное предприятие на 100 грузовых автомобилей с частично закрытой стоянкой

Производственный корпус

Стадия	Лист	Листов
РП	27	

Шкаф управления 1Ш (Ш5929-4274 УХЛ4) Ящик управления 1Я (Я5923-3774 УХЛ4) Схемы соединений

АПКиТ «Спецавтоматика» г. Новосибирск

Копировал Банаренко

Формат А2

Альбом 2

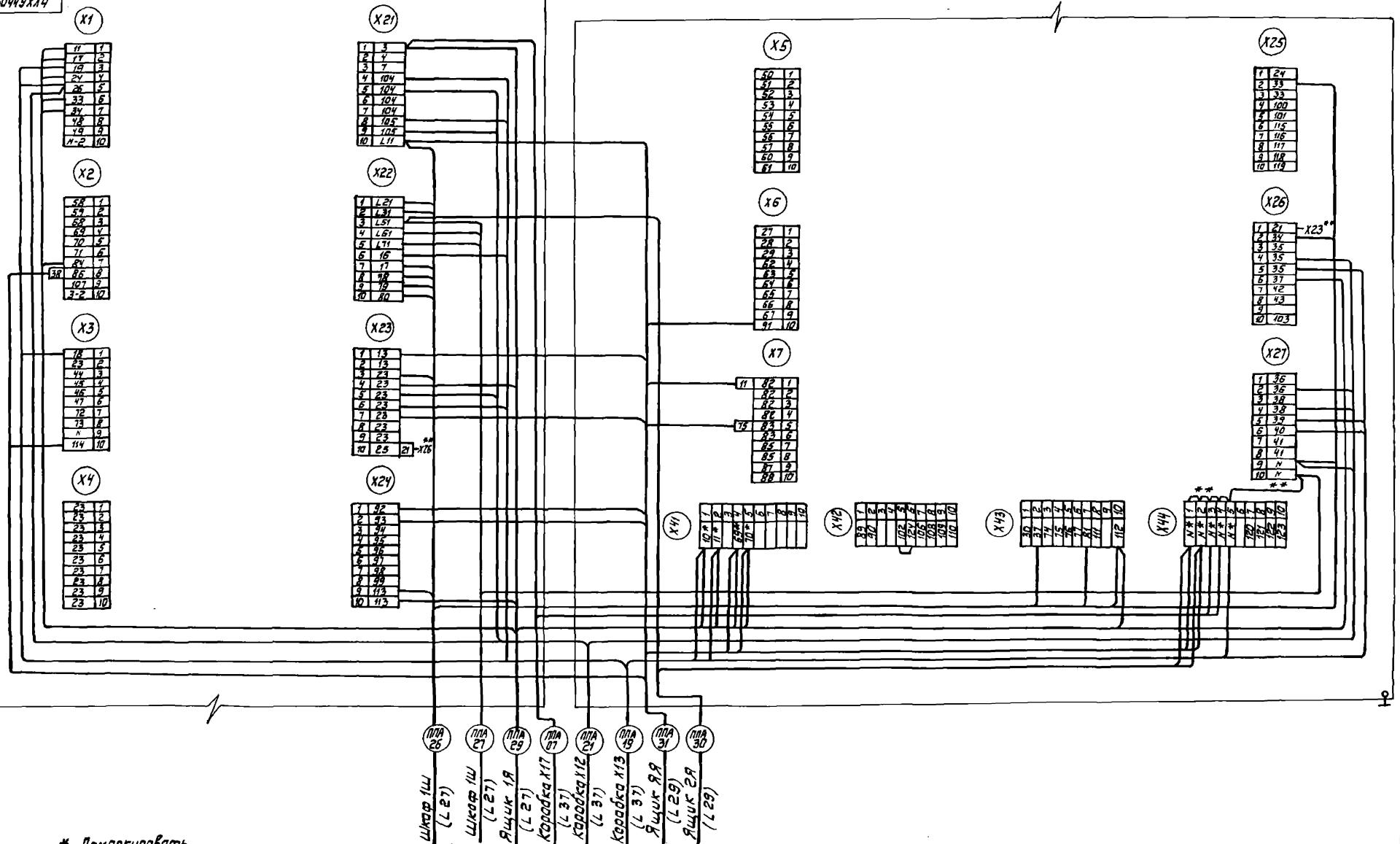

* Домаркировать

** Выполнить дополнительный монтаж проводом ПВ1

Привязан							
				ГИП	Дьячков		
				Нач.отд.	Толочнев		
				Гл.спец.	Сапрыкин		12.05.91
Инв. №				Вед.инж.	Петрова		12.05.91

503-4-70.13 91- АПЖ

Автотранспортное предприятие на 100 грузовых автомобилей с частично закрытой стоянкой

Производственный корпус

Стадия	Лист	Листов
РП	28	

Шкаф управления 2Ш (Ш6105-3044УХЛ4), Схема соединений

АПКИ „Спецавтоматика" г. Новосибирск

Копировал Бондаренко

Формат А2

Инв. № подл. | Подпись и дата | Взам. инв. №

Альбом 2

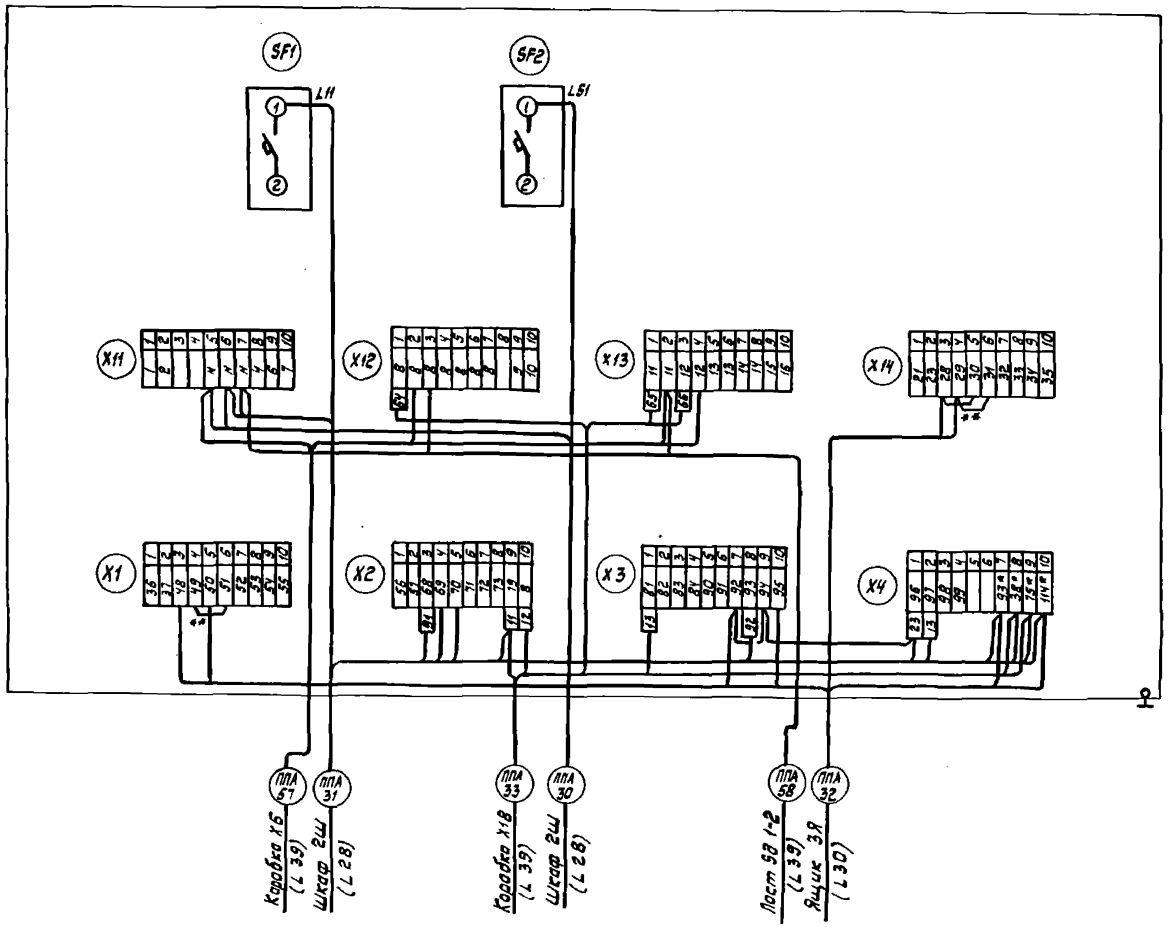

* Домаркировать

** Выполнить дополнительный монтаж проводом ПВ1

Привязан					503-4-70·13.91- АПЖ		
					Автотранспортное предприятие на 100 грузовых автомобилей с частично закрытой стоянкой		
					Производственный корпус	Стадия: РП	Лист: 29	Листов:
			ГИП	Дьячков	Ящик управления 2Я (Я 9004-3044А УХЛ 4) Схема соединений	АПКИ „Спецавтоматика" г. Новосибирск	
			Нач.отд.	Толочнев			
			Гл.спец.	Сапрыкин			
Инв. №			Вед.инж.	Петрова			

Копировал Бондаренко

Формат А2

Инв. № подл. | Подпись и дата | Взам. инв. №

Альбом 2

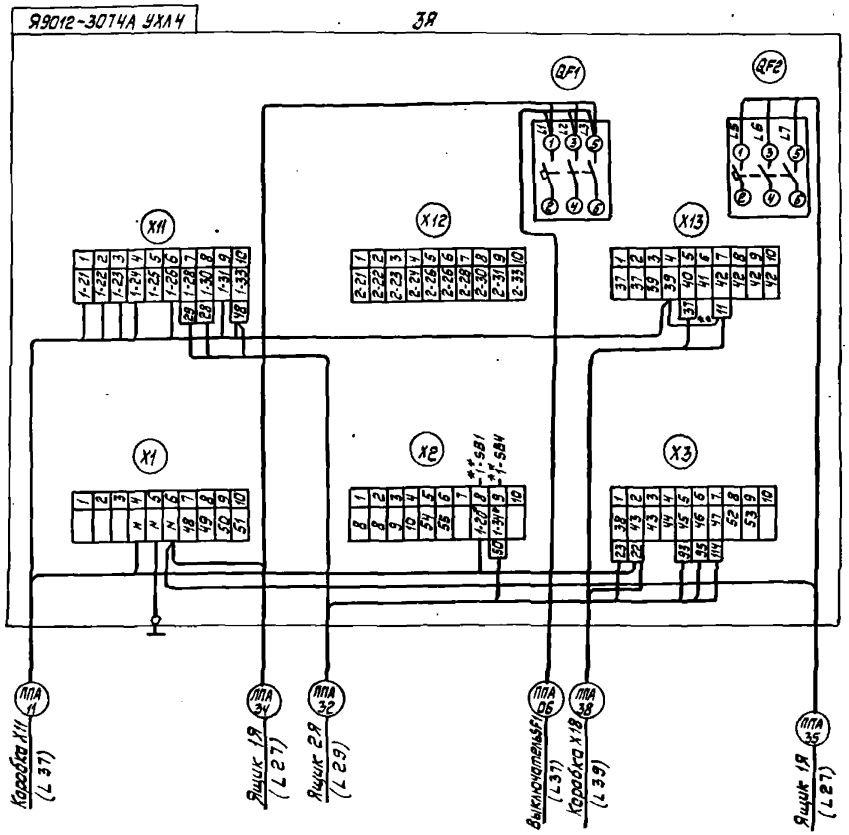

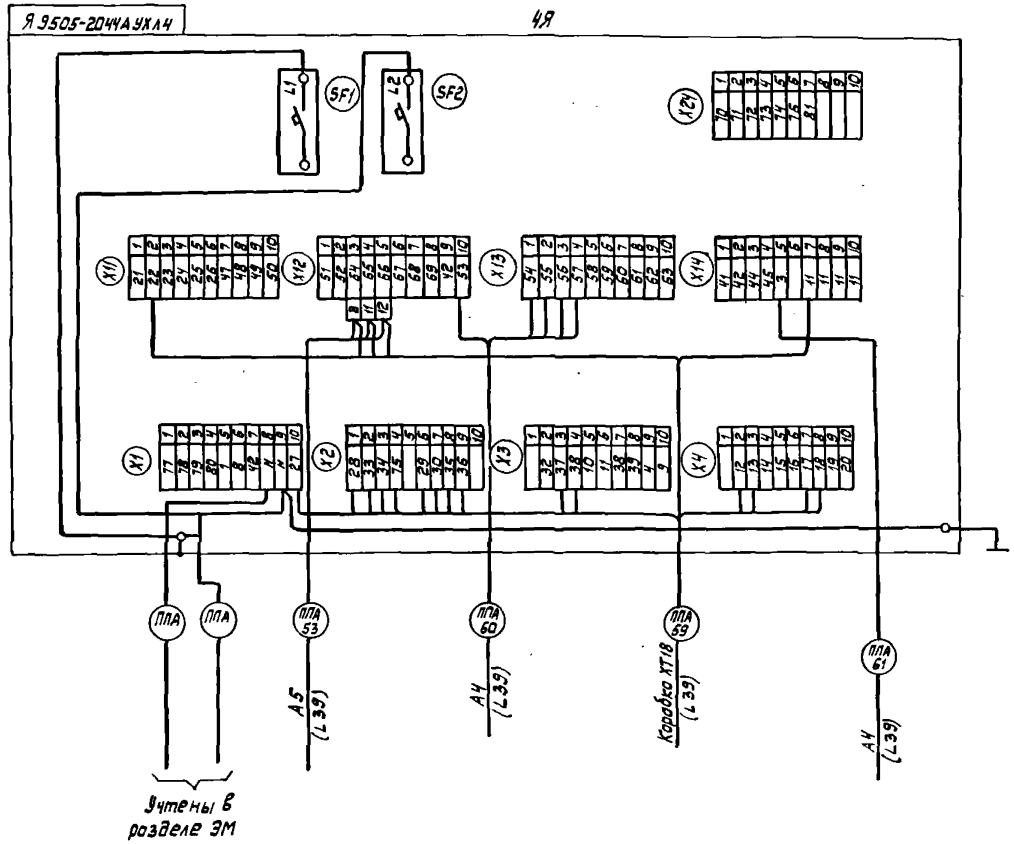

* Домаркировать

** Выполнить дополнительный монтаж проводом ПВ1

Инв.№ подл. | Подпись и дата | Взам.инв.№

Привязан					
ГИП	Дьячков				
Нач.отд	Голочнев				
Гл.спец.	Сапрыкин				
Вед.инж.	Петрова				
Инв. №8					

503-4-70.13.91- АПЖ

Автотранспортное предприятие на 100 грузовых автомобилей с частично закрытой стоянкой

Производственный корпус

Стадия	Лист	Листов
РП	30	

Ящик управления 3Я (Я9012-3074 УХЛ4). Ящик анализации 4Я (Я9505-2044 УХЛ4) Схемы соединений

АПКИ «Спецавтоматика» г. Новосибирск

Копировал Бондаренко

Формат А2

Альбом 2

План на отм. 0.000
М 1:50

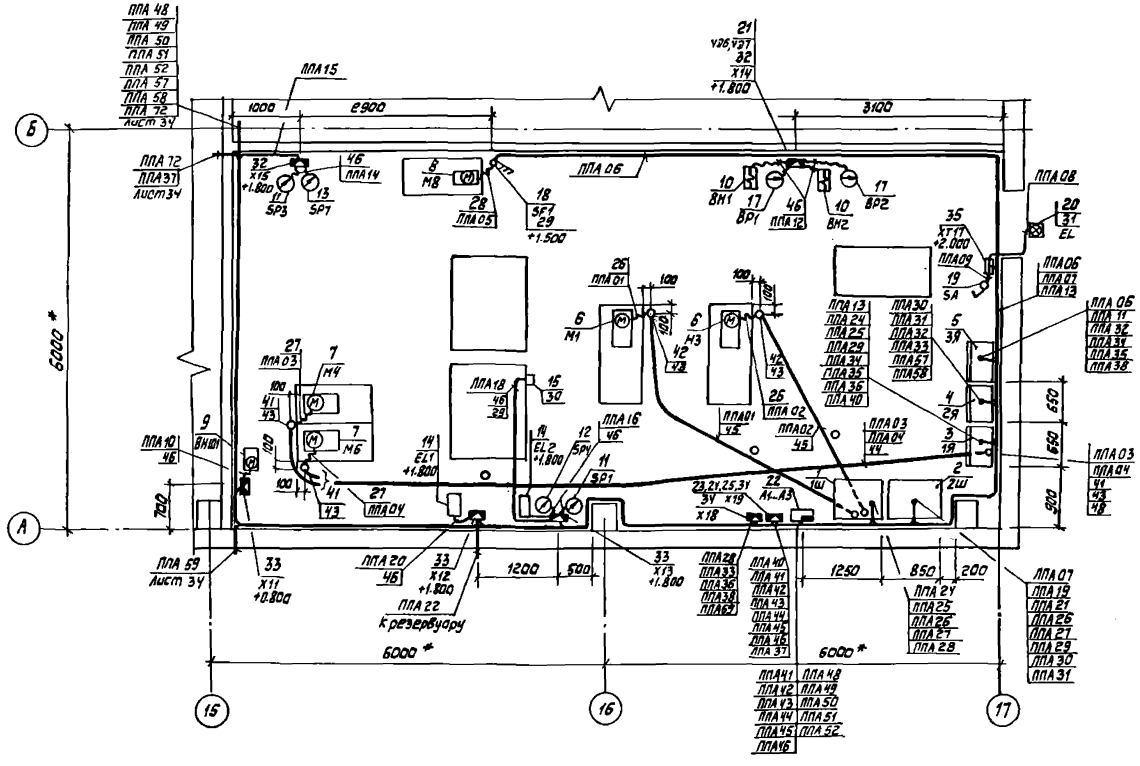

1. Перечень оборудования см. лист 32
2. Толщина бетонного раствора под трубами поз. должна быть не менее 20 мм
3. Для крепления оборудования поз. 3...5, 14, 22, 32...34 использовать профиль поз. 29
4. Световой указатель поз. 31 с надписью „Станция пожаротушения" установить над входом в помещение.
5. Датчики уровня поз. 16, коробка поз. 32 устанавливаются на резервуаре
6. Для прокладки кабелей использовать оборудование поз. 36 ... 40
7. Для удлинения датчиков поз. 16 использовать проволоку поз. 49

					503-4-70.13.91 - АПЖ		
					Автотранспортное предприятие на 100 грузовых автомобилей с частично закрытой стоянкой		
Привязан					Производственный корпус	Стадия: РП	Лист: 31	Листов:
			ГИП	Дьячков	Станция пожаротушения. Размещение электрооборудования. Прокладка электропроводок	АПКИ „Спецавтоматика" г. Новосибирск	
			Нач.отд.	Галочнев			
			Гл.спец.	Сапрыкин			
Инв. №			Вед.инж.	Петрова			

Копировал Бондаренко Формат А2

Инв. № подл. | Подпись и дата | Взам.инв. №

Альбом 2

Марка, поз.	Обозначение	Наименование	Кол.	Масса ед.кг	Примечание
26	ТУ36-1684-81	Ввод гибкий К1088У3	2	1,7	
27	ТУ36-1684-81	Ввод гибкий К1086У3	2	1,1	
28	ТУ36-1684-81	Ввод гибкий К1082У3	1	0,7	
29	ТУ36-1434-82Е	Профиль К101/1У2	5	0,57	
30	ТУ36-1097-76	Бобышка БМ27х1,5-55	6	0,3	
31	ТУ36-101-82	Указатель световой			
		СУП-МУ3 EL	1	1,47	
32	ТУ36-2563-83	Коробка соединительная			
		КС-10У3, Х14...Х16	3	1,6	
33	ТУ36-2563-83	Коробка соединительная			
		КС-20У3, Х11...Х13	3	2,4	
34	ТУ36-2563-83	Коробка соединительная			
		КС-40У3 Х18	1	3,9	
35	ТУ36-1859-75	Коробка У409У1, Х17	1	0,57	
36	ТУ36-1496-85	Полка К1160У3	40	0,2	
37	ТУ36-1496-85	Стойка кабельная			
		К1151У3	20	1,01	
38	ТУ36-1496-85	Скоба К1157У3	40	0,15	
39	ТУ36-2486-82Е	Лоток НЛ10-П2У3	15	3,77	
40	ТУ36-2486-82Е	Лоток угловой НЛ-У45У3	2	0,66	
41	5.407.63.1.190	Колено	4	0,45	
42	5.407.63.1.210	Колено	4	2,12	
43	5.407.63.1.40М4	Соединение поли-			
		этиленовой трубы			
		со стальной трубой			
		Монтажный чертеж	8		
44	ГОСТ 18599-83	Труба ПВД32С техническая	22	0,311	м
45	ГОСТ 18599-83	Труба ПНД63С техническая	9	0,691	м
46	ТУ36-501-80	Трубка поливинилхла-			
		ридная ХВТ-14УХЛ2.5	10	0,043	м
47	ГОСТ 3262-75	Труба 20х2,5	3	1,5	м
48	ТУ6-19-215-83	Труба ПВХ ЭП 50Н	3	0,581	м
49	ГОСТ 792-67	Проволока КО-6,0	5		кг

Марка, поз.	Обозначение	Наименование	Кол.	Масса ед.кг	Примечание
10		Вентиль запорный			Комплект
		мембранный с электро-			но с
		магнитным приводом			техноло-
		фланцевый 15кч888рСВМ			гическ.
		ВН1...ВН2	2		оборуд.
	ТУ 25.02.31-75	Манометр ЭКМ-1У			
11		шкала 0...1,6МПа, SP1, SP3	2	2,2	
12		шкала 0...2,5МПа, SP4	1	2,2	
13		шкала 0...0,6 МПа, SP7	1	2,2	
14	ТУ25-2408.009-88Е	Датчик-реле уровня			
		РОС-301 УХЛ14-0,1-80	2	6	
15		Датчики уровня			комп-
		$\ell_1=\ell_2=\ell_3=0,1$м	3		лект-
16		Датчики уровня			но с
		$\ell_1=\ell_2=\ell_3=0,6$м	3		РОС-301
17	ТУ25.09-026-79	Сигнализатор дав-			
		ления универсаль-			
		ный СДУ ВР1...ВР2	2	0,12	
18	ТУ16-522.139-78	Выключатель			
		АП50Б3МТУ3210х10			
		SF1	1	1,3	
19	ГОСТ 7393-76	Выключатель А01-6,3			
		SA	1	0,135	
20	ГОСТ 2239-79	Лампа накалива-			
		ния В220-230-25	1	0,05	
21	ТР 336.2060 ТУ	Диод кремниевый			
		КД105Б VЭ6, VЭ7	2	0,0005	
22	ТУ84-772-84	Устройство сигнально			
		-пусковое пожарное с			
		четырьмя герметичными			
		световыми извещателями			
		УСПП ИП3-41ЕХД 11ВТ4-ТР85	3	12,6	
23	ОЖО 467.180 ТУ	Резистор МЛТ-0,25-11кОм±5%Ro	10	0,001	
24	ОЖО 467.180ТУ	Резистор МЛТ-0,25-4,3кОм±5%Ro	4	0,001	комплект-
25	ДР3.362.035ТУ	Диод КД521А, VЭ	4	0,00015	на с ППС-3

Марка, поз.	Обозначение	Наименование	Кол.	Масса ед.кг	Примечание
1	ТУ16-88-ИМШУ 656.000.002	Шкаф управления			
		пожарными насоса-			
		ми с мощностью элект-			
		родвигателя до 75кВт			
		Ш5929-4274 УХЛ4, 1Ш	1	145	
2	ТУ16-88ИМШУ656.000.002	Шкаф автоматическо-			
		го управления			
		Ш5105-3044 УХЛ4 2Ш	1	170	
3	ТУ16-88ИМШУ656.000.002	Ящик управления до-			
		зирующими насосами			
		с мощностью электро-			
		двигателя до 22кВт			
		Я6923-3774 УХЛ4, 1Я	1	96	
4	ТУ16-88ИМШУ 666.000.002	Ящик формирования			
		командных импульсов ос-			
		новной на 5 направлении			
		Я9004-3044А УХЛ4, 2Я	1	48	
5	ТУ16-88ИМШУ 656.000.002	Ящик управления элект-			
		розадвижками основной			
		Я9012-3074А УХЛ4, 3Я		49	
		Электродвигатели			комп-
6	ГОСТ 19583-74	4АН200L2У3 N=75кВт,			лект-
		U=380/220В, n=3000об/мин			но с
		М1, М3	2		тех-
7	ГОСТ 19523-74	4АМ180S2У3 N=22кВт,			нологи-
		U=380/220В, n=3000об/мин			ческим
		М4, М6	2		обору-
8	ГОСТ 16.510.410-74	4А100S2У3 N=4кВт,			дово-
		U=380/220В, n=2880об/мин.			нием
		М8	1		
9		4АМ56В4У3 N=0,18кВт			
		U=380/220В, М101	1		

ГИП	Дьячков			503-4-70.13.91- АПЖ
Нач.отд.	Толочнев			Автотранспортное предприятие на 100 грузовых автомобилей с частично закрытой стоянкой
Гл.спец.	Сапрыкин			Производственный корпус
Вед.инж.	Петрова			Спецификация оборудования к листу 31

Стадия	Лист	Листов
РП	32	

АПКИ „Спецавтоматика" г. Новосибирск

Привязан

Инв. №

Копировал Бондаренко

Формат А2

Инв. № подл. | Подпись и дата | Взам. инв. №

Альбом 2

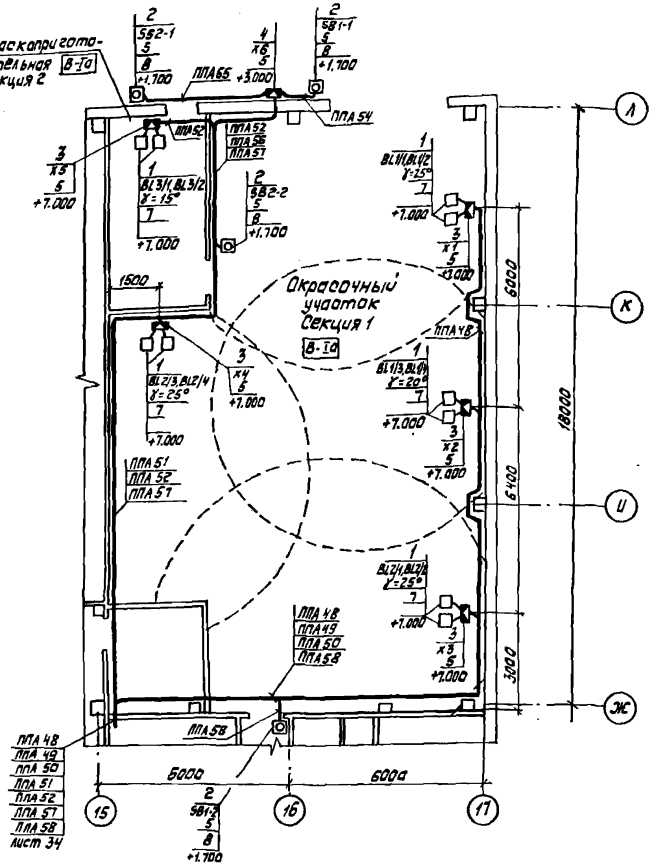

Марка, поз.	Обозначение	Наименование	Кол.	Масса ед.кг	Примечание
1	ТУ 84-772-84	Извещатель свето-			
		вой герметичный			} компл.
		ИПЗ-41ExdIIBT4-IP65	10	1,4	} с УСПП
2	ТУ 16.526.201-75	Пост управления кно-			
		почный взрывозащищен-			
		ный КУ-91-1ExdIIBT5У2,			
		SB1-1, SB1-2, SB2-1, SB2-2	4	0,97	
3	ТУ 16-685.032-86	Коробка соединительная			
		КП12-2231, х1...х5	5	3,9	
4	ТУ 36-2563-83	Коробка соединительная			
		КС-10У2, х6	1	1,6	
5	ТУ 36-1434-84	Профиль К101/1У2	5	0,51	
6	ТУ 36-1434-82	Швеллер К225У2	50	5,42	
7	лист 45	Крепление извеща-			
		теля ИПЗ-4 к стене			
		кронштейн	10		
8	лист 43,44	Защитный кожух для			
		установки кнопки ти-			
		па КУ-91	4		
9	ГОСТ 3262-75	Труба 20х2,5	4	1,5	м
10		Лист 6-ПН-5 ГОСТ 19903-74 Ст3 ГОСТ 14637-79	2		кг
11	ГОСТ 3282-74	Проволока 6,0-Т	15		кг

1. В обозначении извещателей первая цифра - номер сигнально-пускового устройства, к которому подключаются извещатель, вторая - номер извещателя, γ - угол наклона извещателя
2. Кабели по стенам прокладывать, используя швеллер поз. 6.
3. Проходы кабелей через стену во взрывоопасных помещениях выполнить в соответствии с инструкцией ВСН 332-74 ММСС СССР, используя трубу поз. 9 и лист поз. 10
4. Проволоку поз. 11 использовать для подключения коробок к существующему контуру заземления

Привязан				503-4-70.13.91 - АПЖ	
				Автотранспортное предприятие на 100 грузовых автомобилей с частично закрытой стоянкой	
ГИП	Львичков			Производственный корпус	Стадия: РП; Лист: 33; Листов: -
Нач.отд.	Тончиев			План на отм. 0,000 в осях 15-17; Ж-Л. Размещение электрооборудования. Прокладка электропроводок	АПКИ "Спецавтоматика" г. Новосибирск
Гл.спец.	Сапрыкин				
Вед.инж.	Петрова				
Инв.№				Копировал	Формат А2

Инв.№ подл. | Подпись и дата | Взам.инв.№

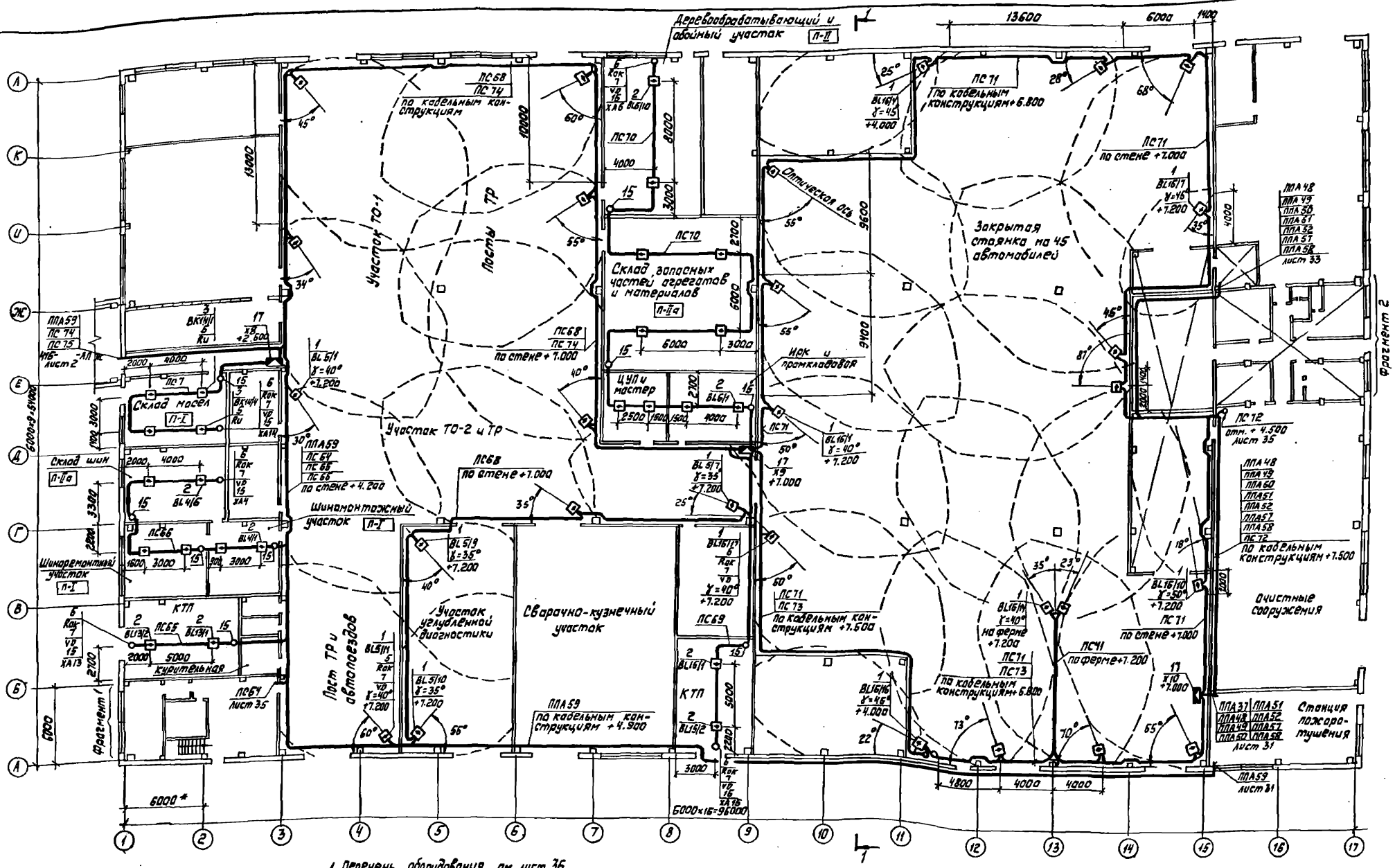
Альбом 2
Деревообрабатывающий и обойный участок П-II
Участок ТО-1
Посты ТР
Участок ТО-2 и ТР
Склад масел П-I
Склад шин П-IIа
Шиномонтажный участок П-I
Шиномонтажный участок П-I
Пост ТР и автопоездов
Участок углубленной диагностики
Сварочно-кузнечный участок
Склад запасных частей агрегатов и материалов П-IIа
ЦУП и мастер
Нак и промкладовая
Оптическая ось
Закрытая стоянка на 45 автомобилей
Курительная
КТП
КТП
Очистные сооружения
Станция пожаротушения
Фрагмент 1
Фрагмент 2
ПС68 ПС74 по кабельным конструкциям
ПС68 ПС74 по стене +7.000
ПС68 по стене +7.000
ПС68 ПС74 по стене +4.200
ПС71 по кабельным конструкциям +6.800
ПС71 по стене +7.000
ПС71 ПС73 по кабельным конструкциям +7.500
ПС71 по стене +7.000
ПС71 по кабельным конструкциям +6.800
ПС71 ПС73 по кабельным конструкциям +6.800
ПС41 по ферме +7.200
ПС12 отм. +4.500 лист 35
ПС12 по кабельным конструкциям +7.500
ПС7 ПС15 лист 2
ПС7
ПС10
ПС66 лист 35
ПС66
ПС69
ПС69
ПЛА59 по кабельным конструкциям +4.900
ПЛА59 лист 31
ПЛА48 ПЛА49 ПЛА50 ПЛА61 ПЛА52 ПЛА57 ПЛА58 лист 33
ПЛА48 ПЛА49 ПЛА60 ПЛА51 ПЛА52 ПЛА57 ПЛА58
ПЛА37 ПЛА48 ПЛА49 ПЛА52 ПЛА51 ПЛА57 ПЛА58 лист 31
ВК1/11 ВК1/14 ВК1/4 ВК1/11
ВЦ1/4
ВЦ1/12 ВЦ1/11
ВЦ1/12
ВЦ1/10
ВЦ1/11
ВЦ1/12
ВЦ1/10
ВЦ1/12
ВЦ1/16 ВЦ1/17 ВЦ1/16 ВЦ1/17 ВЦ1/16 ВЦ1/16 ВЦ1/16

Альбом 2

Фрагмент 1 плана на отм. 0.000

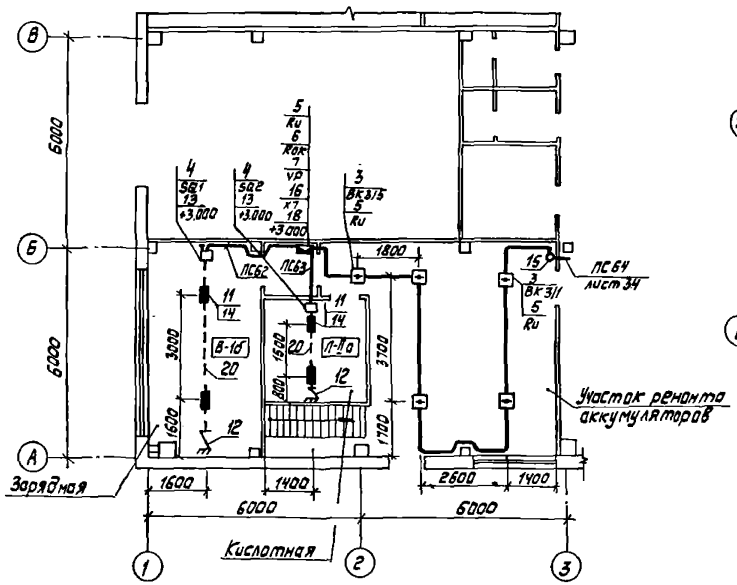

Фрагмент 2 плана на отм. 0.000

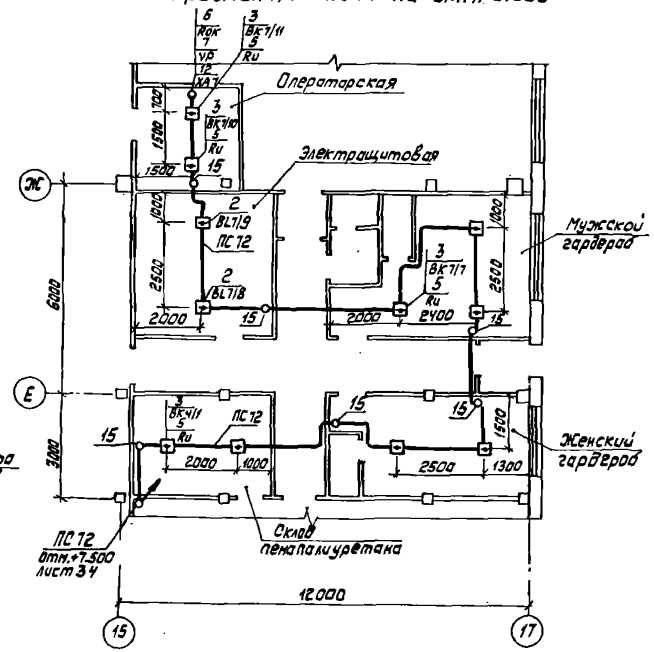

Разрез 1-1

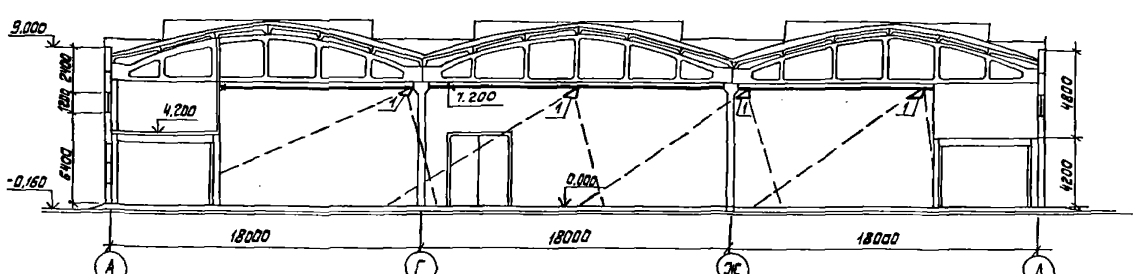

1. Перечень оборудования см. лист 36
2. Монтаж трассовой системы выполнить на расстоянии не более 300мм от потолка
3. Профиль поз. 18 использовать для крепления к стене выключателей поз. 4
4. Проволоку поз. 21 использовать для заземления коробки Х7 (поз. 16)
5. Проход кабеля через стену во взрывоопасном помещении (зарядной) выполнить в соответствии с ВСН 332-74/ММСС в трубе поз. 24
6. В обозначении извещателей поз. 2,3 первая цифра - номер шлейфа, вторая - номер извещателя.
7. Для крепления провода к потолку использовать ленту поз. 22

						503-4-70.13.91 - АПЖ	
						Автотранспортное предприятие на 100 грузовых автомобилей с частично закрытой стоянкой	
Привязан						Производственный корпус	Стадия: РП; Лист: 35; Листов:
			ГИП	Дьячков		Фрагменты 1 и 2 плана на отм. 0.000. Разрез 1-1. Размещение электрооборудования. Прокладка электропроводок	АПКУ «Спецавтоматика» г. Новосибирск
			Нач. отд.	Галачиев			
			Гл. спец.	Сапрыкин			
Инв. №			Вед. инж.	Петрова			

Копировал Бандаренко

Формат А2

Инв. № подл. | Подпись и дата | Взам. инв. № | Инв. № дубл. | Подпись и дата

Альбом 8

Марка, поз.	Обозначение	Наименование	Кол.	Масса ед., кг	Примечание
16	ТУ36-2563-83	Коробка соединительная КС-10У2, Х1	1	1,6	
17	ТУ45-86 6Ф0.362.016	Коробка КРТУ-10×8×10	3	0,5	
18	ТУ36-1434-84	Профиль К101/1У2	10	0,57	
19	ТУ36-1434-82	Швеллер К225У2	90	5,42	
20	ГОСТ 3062-80	Канат ЛК-О	15	0,2	м
		1,8-Ю-1-Жс-л-Н-1568/160	15	0,2	м
21	ГОСТ 3282-74	Проволока 6,0-I	10		м
22	ГОСТ 6009-74	Лента 2к20БСТЕПС	175	0,35	м
23	ТУ36-601-80	Трубка электромонтажная ХВТ-14 УХЛ 2,5	15	0,043	м
24	ГОСТ 3262-75	Труба 20×2,5	4	1,5	м
25	ТУ6-19-215-83	Труба ПВХ ЭП 50Н	2		м
26	ТУ6-19-215-83	Труба ПВХ-В-РЭП32У	120		м

Марка, поз.	Обозначение	Наименование	Кол.	Масса ед., кг	Примечание
1	ДВ2.428.002ТУ	Извещатель пожарный			
		ИП329-2„Аметист"	28	0,5	
2	ДВ2.402.013ТУ	Извещатель пожарный			
		ИП212-5(ДИП-3) ВК	22	0,38	
3	ТУ11-8312МО.082.033	Извещатель пожорный			
		тепловой магнитный			
		ИП105-2/1, ВК	18	0,04	
4	ТУ16-526.366-74	Выключатель путевой			
		ВПВ-122121У1, SQ1...SQ2У	2	0,91	
6	ОЖО.467.180ТУ	Резистор МЛТ-0,25-1кОм			
		±5%, Ru	20	0,001	
6	ОЖО.467.180ТУ	Резистор МЛТ-0,25-4,3кОм			Комплектно с
		±5%, Rак	9	0,001	
7	ДР3.362.035ТУ	Диод КД521А, V3	9	0,00015	ППС-3
8	ТУ25-7709-001-87	Прибор приемно-			
		контрольный пожар-			
		ный на 20 лучей			
		ППКП 019-20-2(ППС-3)	1	25	
9	ИМШУ.656.000.002ТУ	Ящик сигнализации			
		объемного пожаро-			
		тушения на 5 направлений			
		Я9505-2044 АУХЛ4	1	65	
10	ТУ16-526.333-832	Пост управления			
		ПКУ15-21.131-4УЗ	1	2	
11	ТУ22-3810-77	Знак тросовой систе-			
		мы 2-3Т	4	0,04	
12	ТУ22-3868-77	Приспособление для на-			
		тяжения троса 2ПНТ	2	2,9	
13	ТУ26-09-032-78	Ролик натяжения			
		троса РНТ	2	0,5	
14	ТУ36-1446-82	Зажим тросовый К67Б43	8	0,81	
15	ТУ25-0953.0001-87	Коробка универсаль-			
		ная КК-8	22	0,058	

Инв.№ подл. | Подпись и дата | Взам.инв.№

Привязан

Инв.№

ГИП	Дьячков		
Нач.отд.	Толочнев		
Гл.спец.	Сорокин		
Вед.инж.	Петрова		

503-4-70.13.91 - АПЖ

Автотранспортное предприятие на 100 грузовых автомобилей с частично закрытой стоянкой

Производственный корпус

Стадия	Лист	Листов
РП	36	

Спецификация оборудования к листам 33...35

АПБИ „Спецавтоматика" г. Новосибирск

Копировал Бондаренко

Формат А1

Альбом 2

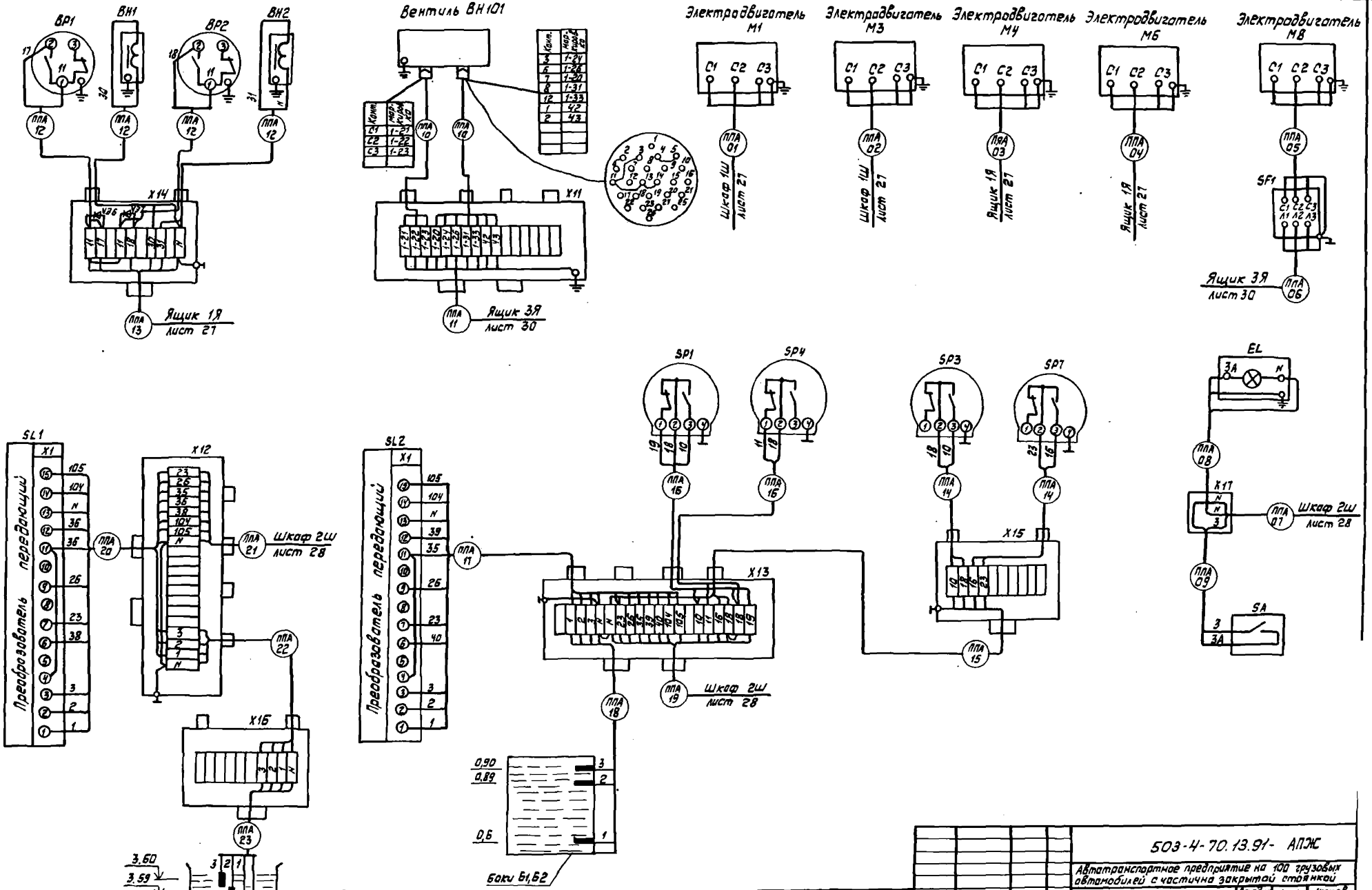

				503-4-70.13.91- АПЖ	
				Автотранспортное предприятие на 100 грузовых автомобилей с частично закрытой стоянкой	
				Производственный корпус	Стадия: РП; Лист: 37; Листов:
				Схема электрическая подключений	АПКИ «Спецавтоматика» г. Новосибирск
Привязан					
Инв. №		ГИП	Дьячков		
		Нач. отд.	Толочков		
		Гл. спец.	Сапрыкин		
		Вед. инж.	Петрова		

Копировал Бондаренко

Формат А2

Альбом 2

№ лу-ча	Наименование защищаемых помещений	Датчики: Тип	Датчики: Кол.
1, 11	Окрасочный участок в осях 15-17, рядах Ж-У. Секция 1	ИП3-4	8
2, 12	Краскоприготовительная в осях 15-16, рядах К-Л Секция 2	ИП3-4	2

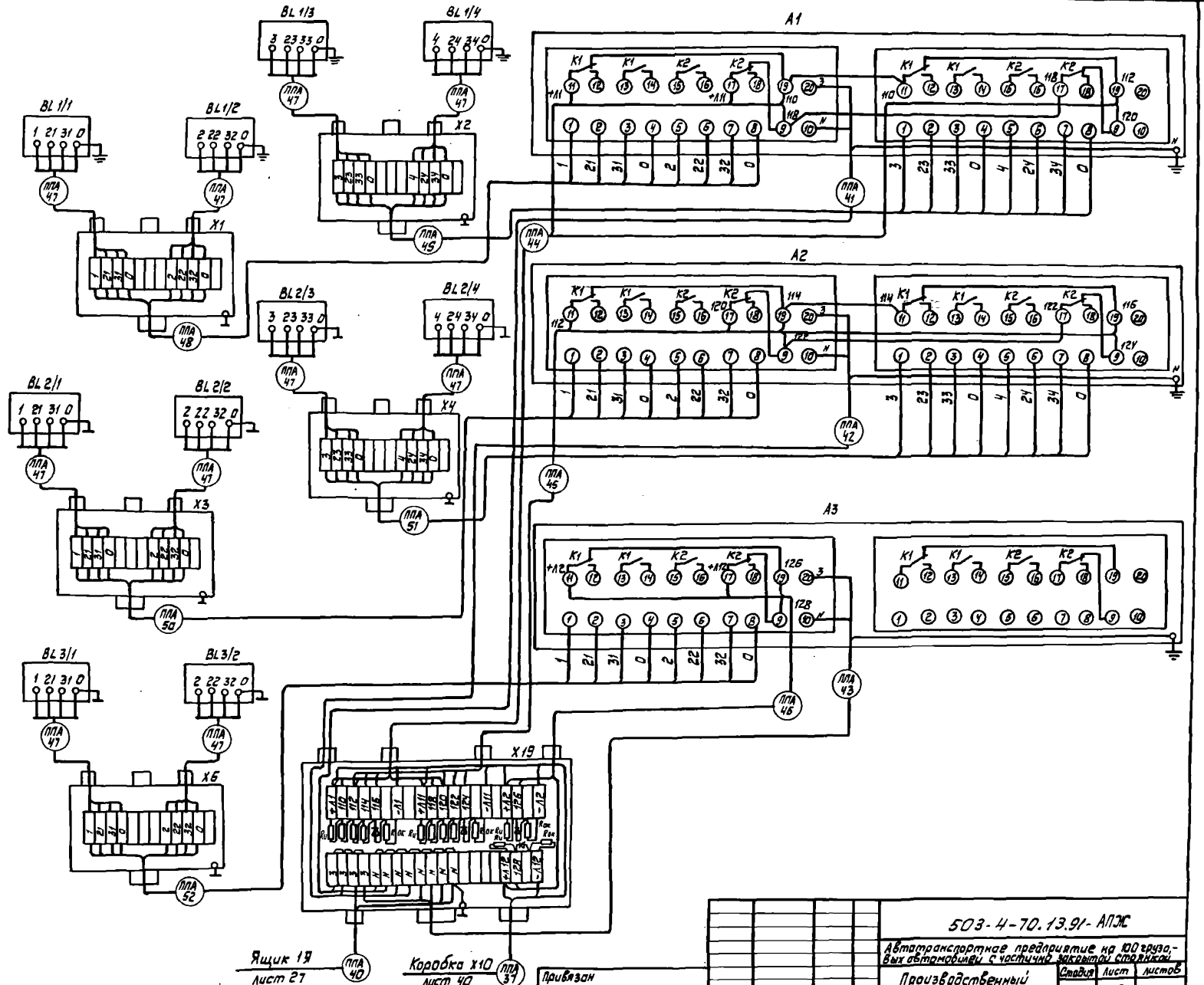

503-4-70.13.91-АПЖ

Автотранспортное предприятие на 100 грузовых автомобилей с частично закрытой стоянкой

Производственный корпус

Стадия: РП | Лист: 38 | Листов:

Схема электрическая подключений

АПКИ „Спецавтоматика" г. Новосибирск

ГИП	Дьячков	
Нач. отд.	Таланчев	
Гл. спец.	Сапрыкин	
Вед. инж.	Петрова	

Привязан

Инв. №

Копировал Бондаренко

Формат А2

Инв. № подл. | Подпись и дата | Взам. инв. №

Альбом 2

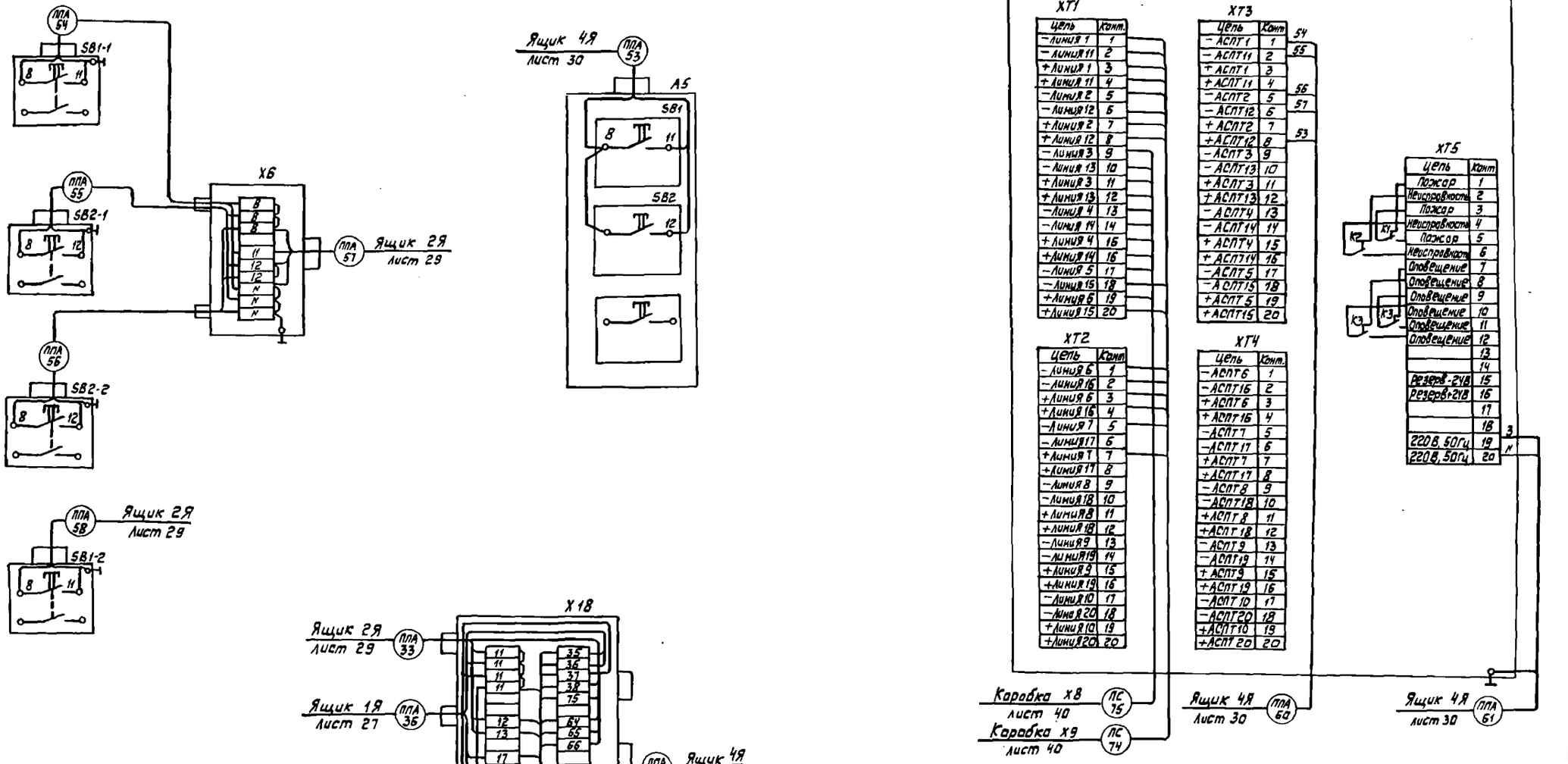

XT1		XT3		XT5	
Цепь	Конт.	Цепь	Конт.	Цепь	Конт.
−Линия 1	1	−АСПТ 1	1	Пожар	1
−Линия 11	2	−АСПТ 11	2	Неисправность	2
+Линия 1	3	+АСПТ 1	3	Пожар	3
+Линия 11	4	+АСПТ 11	4	Неисправность	4
−Линия 2	5	−АСПТ 2	5	Пожар	5
−Линия 12	6	−АСПТ 12	6	Неисправность	6
+Линия 2	7	+АСПТ 2	7	Оповещение	7
+Линия 12	8	+АСПТ 12	8	Оповещение	8
−Линия 3	9	−АСПТ 3	9	Оповещение	9
−Линия 13	10	−АСПТ 13	10	Оповещение	10
+Линия 3	11	+АСПТ 3	11	Оповещение	11
+Линия 13	12	+АСПТ 13	12	Оповещение	12
−Линия 4	13	−АСПТ 4	13		13
−Линия 14	14	−АСПТ 14	14		14
+Линия 4	15	+АСПТ 4	15	Резерв+2Ч8	15
+Линия 14	16	+АСПТ 14	16	Резерв+2Ч8	16
−Линия 5	17	−АСПТ 5	17		17
−Линия 15	18	−АСПТ 15	18		18
+Линия 6	19	+АСПТ 5	19	220В, 50Гц	19
+Линия 15	20	+АСПТ 15	20	220В, 50Гц	20

XT2		XT4	
Цепь	Конт.	Цепь	Конт.
−Линия 6	1	−АСПТ 6	1
−Линия 16	2	−АСПТ 16	2
+Линия 6	3	+АСПТ 6	3
+Линия 16	4	+АСПТ 16	4
−Линия 7	5	−АСПТ 7	5
−Линия 17	6	−АСПТ 17	6
+Линия 7	7	+АСПТ 7	7
+Линия 17	8	+АСПТ 17	8
−Линия 8	9	−АСПТ 8	9
−Линия 18	10	−АСПТ 18	10
+Линия 8	11	+АСПТ 8	11
+Линия 18	12	+АСПТ 18	12
−Линия 9	13	−АСПТ 9	13
−Линия 19	14	−АСПТ 19	14
+Линия 9	15	+АСПТ 9	15
+Линия 19	16	+АСПТ 19	16
−Линия 10	17	−АСПТ 10	17
−Линия 20	18	−АСПТ 20	18
+Линия 10	19	+АСПТ 10	19
+Линия 20	20	+АСПТ 20	20

						503-4-70.13.91-АПЖ	
						Автотранспортное предприятие на 100 грузовых автомобилей с частично закрытой стоянкой	
Привязан						Производственный корпус	Стадия: РП; Лист: 39; Листов:
						Схема электрическая подключений	АПКИ «Спецавтоматика» г. Новосибирск
				ГИП	Дьячков		
				Нач. отд	Толмачев		
				Гл. спец.	Сапрыкин		
Инв. №				Вед. инж.	Петрова		

Копировал Бондаренко

Формат А2

Альбом 2

№ луча	Наименование защищаемых помещений	Датчики Тип	Датчики Кол.
3	Зарядная, кислотная	2-3Т	4
	Участок ремонта аккумуляторов	ИП105-2/1	5
13	КТП в осях 1-3; ряды Б-В	ДИП-3	2
4	Склад шин, шиноремонтный участок, шиномонтажный участок	ДИП-3	6
14	Склад масел	ИП105-2/1	4
5	Участки ТО-1, ТО-2, посты ТР, участок углубленной диагностики	ИП329-2 „Аметист"	11
15	КТП в осях 8-9, рядах А-В	ДИП-3	2
6	Деревообрабатывающий и обойный участок, склад, запасных частей агрегатов и материалов ЦУП и мастер, ИРК и промкладов	ДИП-3	10

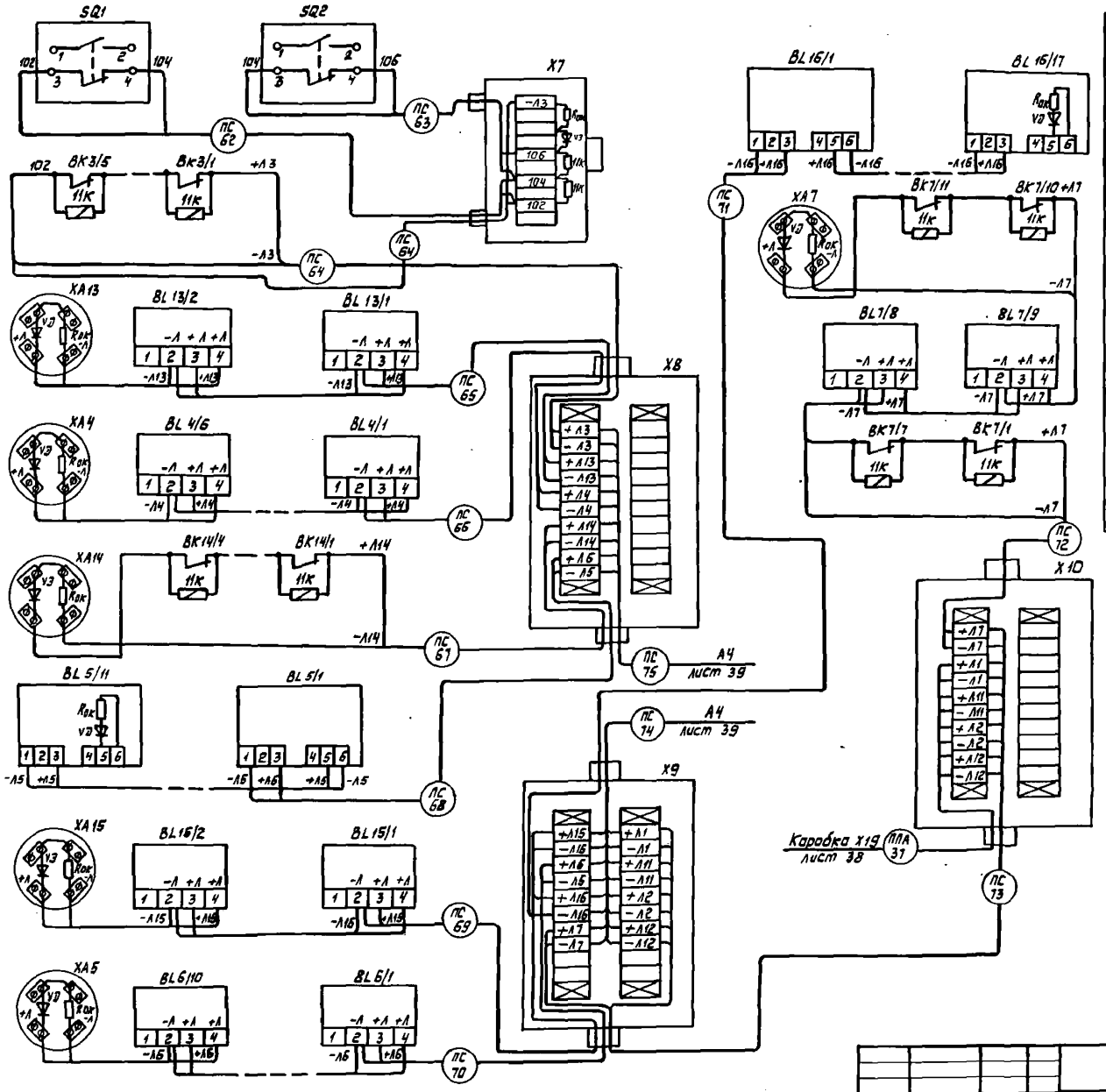

№ луча	Наименование защищаемых помещений	Датчики Тип	Датчики Кол.
16	Закрытая стоянка на 45 автомобилей	ИП329-2 „Аметист"	17
7	Операторская электрощитовая, мужской гардероб, женский гардероб, склад пенополиуретана	ИП105-2/1 ДИП-3	9 2

Привязан			
	ГИП	Дьячков	
	Нач. отд.	Толочнев	
	Гл. спец.	Сопрыкин	
Инв. №	Вед. инж.	Петрова	

503-4-70.13.91- АПЖ

Автотранспортное предприятие на 100 грузовых автомобилей с частично закрытой стоянкой

Производственный корпус

Стадия	Лист	Листов
РП	40	

Схема электрическая подключений

АПКИ „Спецавтоматика" г. Новосибирск

Копировал Бондаренко

Формат А2

Инв. № подл. | Подпись и дата | Взам. инв. №

Альбом 2

Маркировка кабеля	Трасса: начало	Трасса: конец	Кабель по проекту: марка	Кабель по проекту: кол-во кабелей число и сечение жил, напряжение	Кабель по проекту: длина, м
	Станция пожаротушения				
ППА 01	Шкаф 1Ш	Двигатель М1	АПВ	3(1х70), 660В	39
			АПВ	1х35, 660В	13
ППА 02	Шкаф 1Ш	Двигатель М3	АПВ	3(1х70), 660В	33
			АПВ	1х35, 660В	11
ППА 03	Ящик 1Я	Двигатель М4	АПВ	3(1х10), 660В	57
			АПВ	1х6, 660В	19
ППА 04	Ящик 1Я	Двигатель М6	АПВ	3(1х10), 660В	54
			АПВ	1х6, 660В	18
ППА 05	Выключатель SF1	Двигатель М8	АПВ	4(1х2,5), 660В	6
ППА 06	Ящик 3Я	Выключатель SF1	АКВВГ	4х2,5, 660В	15
ППА 07	Шкаф 2Ш	Коробка Х17	АВВГ	3х2,6, 660В	10
ППА 08	Световой указатель EL	Коробка Х17	АВВГ	3х2,5, 660В	3
ППА 09	Выключатель SA	Коробка Х17	АВВГ	3х2,5, 660В	2
ППА 10	Вентиль ВН 101	Коробка Х11	ПВ3	1х1, 380В	10
ППА 11	Ящик 3Я	Коробка Х11	АКВВГ	19х2,5, 660В	25
ППА 12	ВР1, ВР2, ВН1, ВН2	Коробка Х14	ПВ3	1х1, 380В	8
ППА 13	Ящик 1Я	Коробка Х14	АКВВГ	7х2,5, 660В	10
ППА 14	SP3, SP7	Коробка Х15	ПВ3	1х1, 380В	4
ППА 15	Коробка Х15	Коробка Х13	АКВВГ	7х2,5, 660В	15
ППА 16	SP1, SP4	Коробка Х13	ПВ3	1х1, 380В	6
ППА 17	реле уровня SL2	Коробка Х13	ПВ3	1х1, 380В	20
ППА 18	Датчики уровня	Коробка Х13	ПВ3	1х1, 380В	12
ППА 19	Шкаф 2Ш	Коробка Х13	АКВВГ	19х2,5, 380В	10
ППА 20	реле уровня SL1	Коробка Х12	ПВ3	1х1, 380В	20
ППА 21	Шкаф 2Ш	Коробка Х12	АКВВГ	10х2,5, 660В	12
ППА 22	Коробка Х16	Коробка Х12	АКВВГ	4х2,5, 660В	30
ППА 23	Коробка Х16	Датчики уровня	ПВ3	1х1, 380В	5
ППА 24	Шкаф 1Ш	Ящик 1Я	АВВГ	3х10+1х6, 660В	7,5
ППА 26	Шкаф 1Ш	Ящик 1Я	АВВГ	3х10+1х6, 660В	1,5
ППА 26	Шкаф 1Ш	Шкаф 2Ш	АКВВГ	15х2,5 660В	5
ППА 27	Шкаф 1Ш	Шкаф 2Ш	АКВВГ	4х2,5, 660В	5
ППА 28	Шкаф 1Ш	Коробка Х18	АКВВГ	7х2,5, 660В	5
ППА 29	Шкаф 2Ш	Ящик 1Я	АКВВГ	19х2,5, 660В	7
ППА 30	Шкаф 2Ш	Ящик 2Я	АВВГ	3х2,5, 660В	8
ППА 31	Шкаф 2Ш	Ящик 2Я	АКВВГ	19х2,5, 660В	8
ППА 32	Ящик 2Я	Ящик 3Я	АКВВГ	10х2,5, 660В	4
ППА 33	Ящик 2Я	Коробка Х18	АКВВГ	10х2,5, 660В	10
ППА 34	Ящик 1Я	Ящик 3Я	АКВВГ	4х2,5, 660В	4
ППА 35	Ящик 1Я	Ящик 3Я	АКВВГ	4х2,5, 660В	4
ППА 36	Ящик 1Я	Коробка Х18	АКВВГ	10х2,5, 660В	9
ППА 37	Коробка Х19	Коробка Х10	ТПВ	10х2х0,4	20

Маркировка кабеля	Трасса: начало	Трасса: конец	Кабель по проекту: марка	Кабель по проекту: кол-во кабелей число и сечение жил, напряжение	Кабель по проекту: длина, м
ППА 38	Ящик 3Я	Коробка Х18	АКВВГ	4х2,5, 660В	10
ППА 39	Дополнительный монтаж в 2Ш, 2Я, 3Я		ПВ1	1х1, 380В	30
ППА 40	Ящик 1Я	Коробка Х19	АВВГ	3х2,5, 660В	10
ППА 41	Коробка Х19	Устройство А1	ВВГ	3х1, 660В	2
ППА 42	Коробка Х19	Устройство А2	ВВГ	3х1, 660В	3
ППА 43	Коробка Х19	Устройство А3	ВВГ	3х1, 660В	5
ППА 44	Коробка Х19	Устройство А1	КВВГ	10х0,15, 660В	2
ППА 45	Коробка Х19	Устройство А2	КВВГ	10х0,15, 660В	3
ППА 46	Коробка Х19	Устройство А3	КВВГ	7х0,15, 660В	5
	Защищаемые помещения				
ППА 47	BL1/1...BL1/4, BL2/1...BL2/4, BL3/1...BL3/4	Коробки Х1...Х5	КВВБГ	4х1, 660В	25
ППА 48	Коробка Х1	Устройство А1	КВВБГ	10х1, 660В	100
ППА 49	Коробка Х2	Устройство А1	КВВБГ	10х1, 660В	95
ППА 50	Коробка Х3	Устройство А2	КВВБГ	10х1, 660В	90
ППА 51	Коробка Х4	Устройство А2	КВВБГ	10х1, 660В	90
ППА 52	Коробка Х5	Устройство А3	КВВБГ	10х1, 660В	100
ППА 53	Пост А5	Ящик 4Я	АКВВГ	4х2,5, 660В	5
ППА 54	Коробка Х6	Пост SB1-1	КВВБГ	4х1, 660В	5
ППА 55	Коробка Х6	Пост SB2-1	КВВБГ	4х1, 660В	10
ППА 56	Коробка Х6	Пост SB2-2	КВВБГ	4х1, 660В	10
ППА 57	Коробка Х6	Ящик 2Я	КВВБГ	5х1, 660В	110
ППА 58	Пост SB1-2	Ящик 2Я	КВВБГ	4х1, 660В	90
ППА 59	Коробка Х18	Ящик 4Я	АКВВГ	21х2,5, 660В	230
ППА 60	Прибор А4	Ящик 4Я	КВВГ	7х0,15, 660В	5
ППА 61	Прибор А4	Ящик 4Я	ВВГ	3х1, 660В	5
ПС 62	SQ1	Коробка Х7	КВВБГ	4х1, 660В	6
ПС 63	SQ2	Коробка Х7	КВВБГ	4х1, 660В	4
ПС 64	Коробка Х7	Коробка Х8	АТВ-П	2х0,6 380В	55
ПС 65	Коробка ХА13	Х8	АТВ-П	2х0,6, 380В	40
ПС 66	ХА4	Х8	АТВ-П	2х0,6, 380В	45
ПС 67	ХА14	Х8	АТВ-П	2х0,6, 380В	35
ПС 68	BL5/1... BL5/11	Х8	АТВ-П	2х0,6, 380В	190

Длина кабеля ППА22 уточняется при привязке проекта

Инв. № подл. | Подпись и дата | Взам. инв. №

Привязан

Инв. №

ГИП	Дьячков	
Нач. отд.	Голочиев	
Гл. спец.	Солдыкин	
Вед. инж.	Петрова	

503-4-70.13.91 - АПЖ

Автотранспортное предприятие на 100 грузовых автомобилей с частично закрытой стоянкой

Производственный корпус	Стадия	Лист	Листов
	РП	41	
Кабельный журнал	АПКИ «Спецавтоматика» г. Новосибирск		

Копировал Бондаренко

Формат А2

Альбом 2

Числа жил, сечение, напряжение	Марка										
	АПВ	АВВГ	ВВГ	[illegible]	КВВГ	КВВБГ	АКВВГ	ТПВ	АТВ-П	ПВ1	ПВ3
	м	м	м	м	м	м	м	м	м	м	м
1х10, 660В	72										
1х35, 660В	24										
1х10, 660В	111										
1х6, 660В	37										
1х2,5, 660В	6										
3х10+1х6 660В		15									
3х2,5, 660В		33									
3х1, 660В			15								
2х1, 660В				10							
7х0,75, 660В					10						
10х0,75, 660В					6						
4х1, 660В						150					
5х1, 660В						110					
10х1, 660В						476					
4х2,5, 660В							73				
7х2,5, 660В							30				
10х2,5, 660В							35				
19х2,6, 660В							60				
27х2,5, 660В							230				
10х0,2х0,4								370			
2х0,6, 380В									810		
1х1, 380В										30	85

Маркировка кабеля	Трасса		По проекту		
	Начало	Конец	Марка	Кол-во кабелей, число и сечение жил, напряжение	Длина, м
ПС69	Коробка ХА16	Коробка Х9	АТВ-П	2х0,6, 380В	35
ПС70	Коробка ХА6	Коробка Х9	АТВ-П	2х0,6, 380В	80
ПС71		BL16/1...BL16/11	Коробка Х9	АТВ-П	2х0,6, 380В	265
ПС72	Коробка ХА7	Коробка Х10	АТВ-П	2х0,6, 380В	65
ПС73	Коробка Х9	Коробка Х10	ТПВ	10х2х0,4	75
ПС74	Коробка Х9	Прибор А4	ТПВ	10х2х0,4	190
ПС75	Коробка Х8	Прибор А4	ТПВ	10х2х0,4	85

Инв. № подл. | Подпись и дата | Взам. инв. №

Привязан

Инв. №

ГИП	Дьячков		
Нач.отд.	Голачев		
Гл.инж.	Сапрыкин		
Дир.инж.	Петрова		

503-4-70.13.91- АПЖ

Автотранспортное предприятие на 100 грузовых автомобилей с частично закрытой стоянкой

Производственный корпус

Стадия	Лист	Листов
РП	42	

Кабельный журнал

АПКИ „Спецавтоматика" г. Новосибирск

Копировал Бондаренко

Формат А2

Альбом 2

Сборочный чертеж

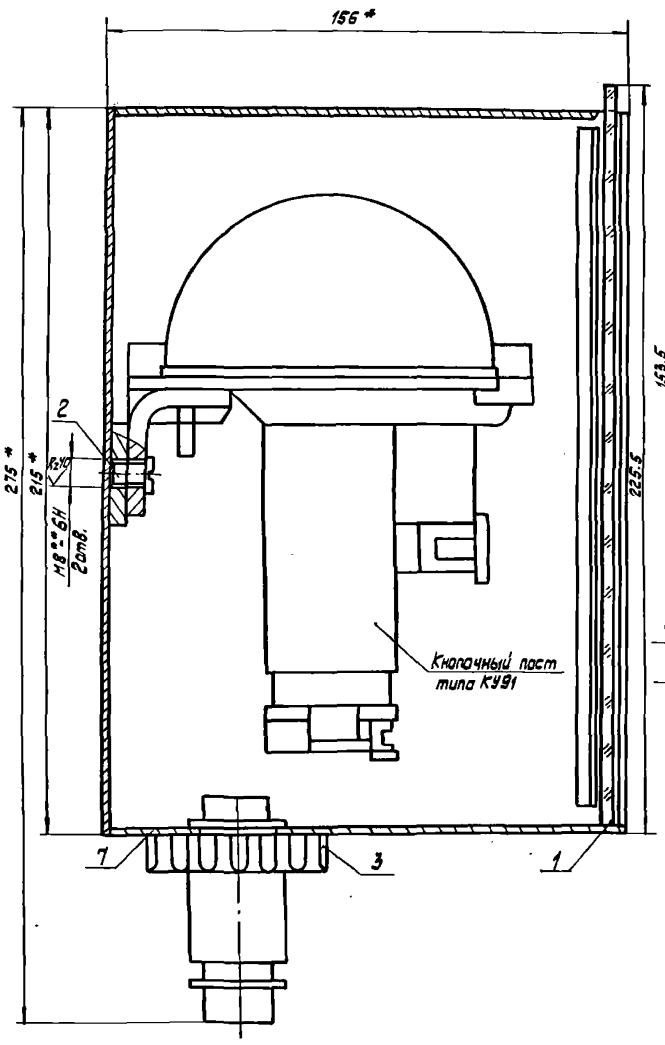

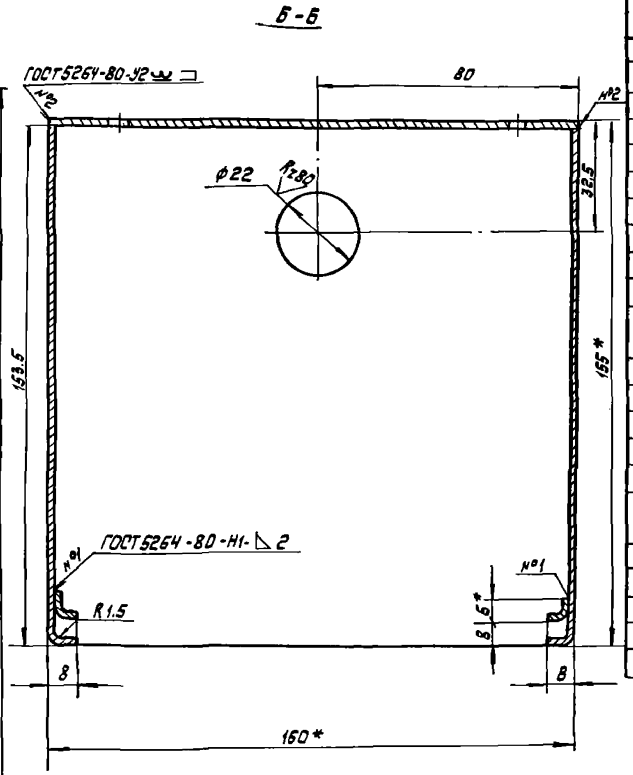

Марка, поз.	Обозначение	Наименование	Кол.	Масса ед.кг	Примечание
1	ГОСТ 111 - 78	Стекло оконное			
		I-3×225×154	1	0,25	
2	ГОСТ 1491-80	Винт В.М8×1-8g×12.48.016	2		
3	ТУ36.1073-76(ОН-80400-59)	Сальник привертной			
		пластмассовый С-12	1		
	ГОСТ 19903 - 74 / 1-IV ГОСТ 16523-70	Лист Б-ПН-1.5			
4		L=160 h14; B=216 h14	1	0,399	
5		L=160 h14; B=142 h14	1	0,272	
6		L=160 h14; B=150 h14	1	0,292	
7		L=160 h14; B=212 h14	2	0,192	
8		L=200 h14; B=10 h14	2	0,0112	
	ГОСТ 19903 - 74 / Ст3 ГОСТ 14637-79	Лист Б-ПН-6			
9		L=100 h14; B=30 h14	1	0,14	

1* Размеры для справок
2** Обработать при сборке
3. Кнопку установить симметрично относительно стенок кожуха

Привязан					
Инв. №					
Гип	Дьячков				
Нач. отд.	Голочнев				
Гл. спец.	Сапрыкин				
Вед. инж.	Петрова				

503-4-70.13.91- АПЖ

Автотранспортное предприятие на 100 грузовых автомобилей с частично закрытой стоянкой

Производственный корпус

Стадия	Лист	Листов
РП	43	

Защитный кожух для установки кнопки типа КУ-91

ГПКИ „Спецавтоматика" г. Новосибирск

Копировал Бондаренко

Формат А2

Инв. № подл. | Подпись и дата | Взам. инв. №

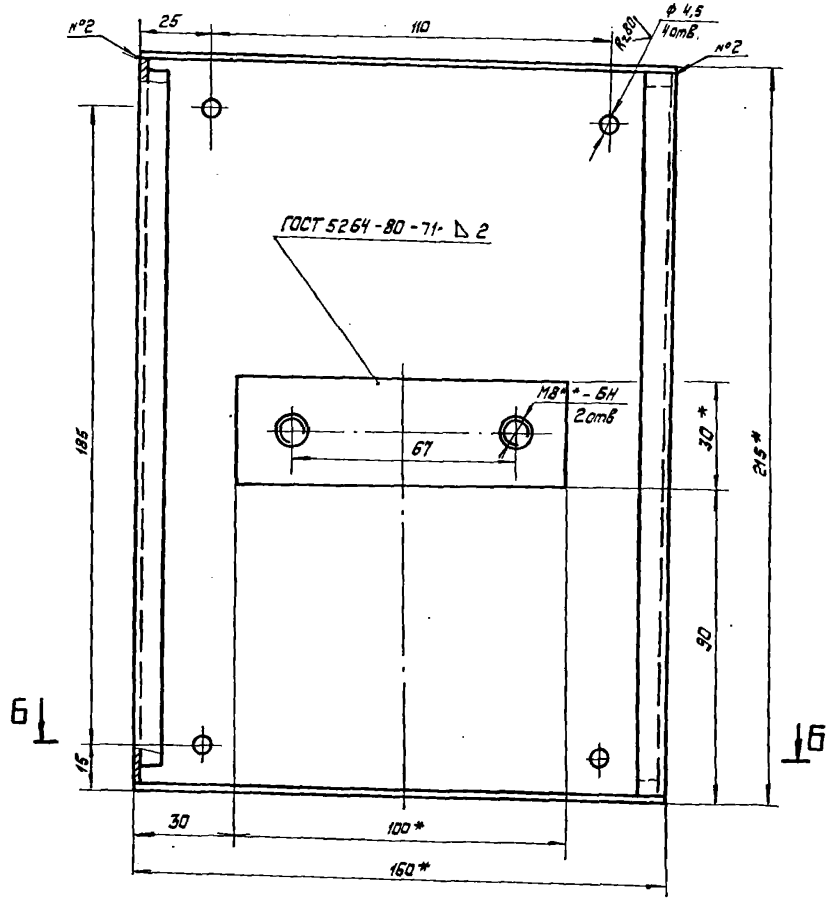

Поз. 8
М2:1

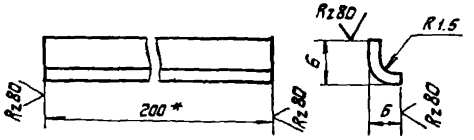

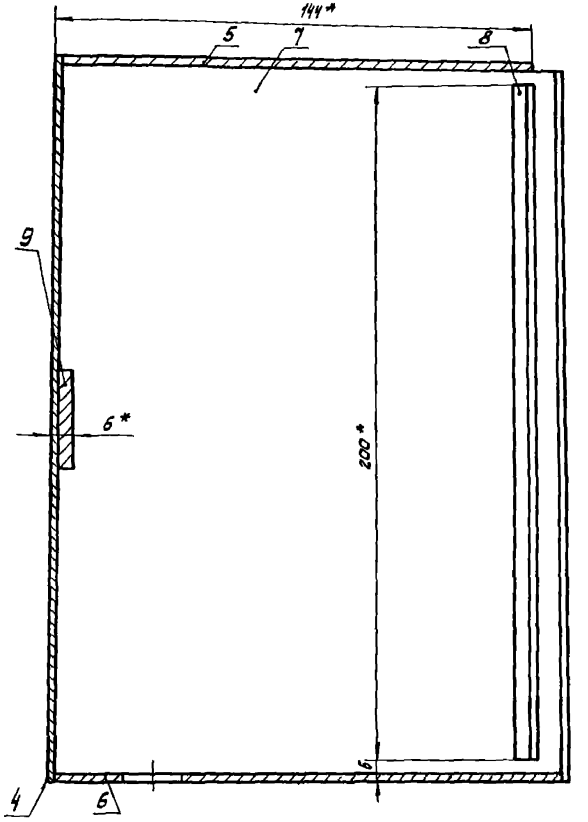

1* Размеры для справок
2. Неуказанные предельные отклонения размеров: отверстий H14, валов h14, остальных $\pm \frac{IT14}{2}$
3. Покрытие эмаль МЛ-165 серая ГОСТ 12034-4-77 III.л.
4. Спецификацию и разрез Б-Б см. лист
5.** Обработать при сборке

Привязан					503-4-70.13.91-АПЖС		
					Автотранспортное предприятие на 100 грузовых автомобилей с частично закрытой стоянкой		
					Производственный корпус	Стадия: РП	Лист: 44	Листов:
		Гип	Дьячков		Защитный кожух для установки кнопки типа КУ-91	АПКиП "Спецавтоматика" г. Новосибирск		
		Нач.отд.	Толочнев					
		Гл.спец.	Сапрыкин					
Инв.№		Ведущ.	Петрова					

Копировал Бондаренко

Формат А2

Взам.инв.№ | Подпись и дата | Инв.№ подл.

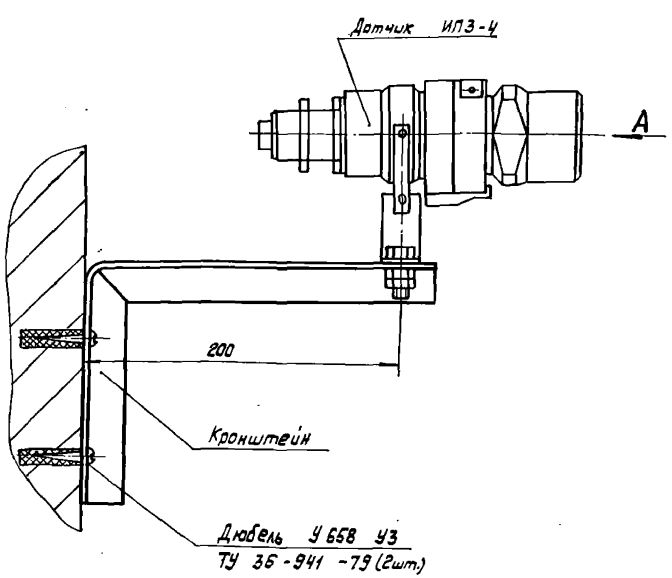

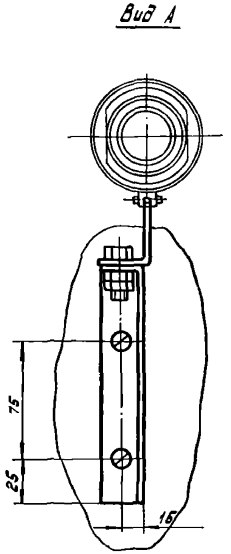

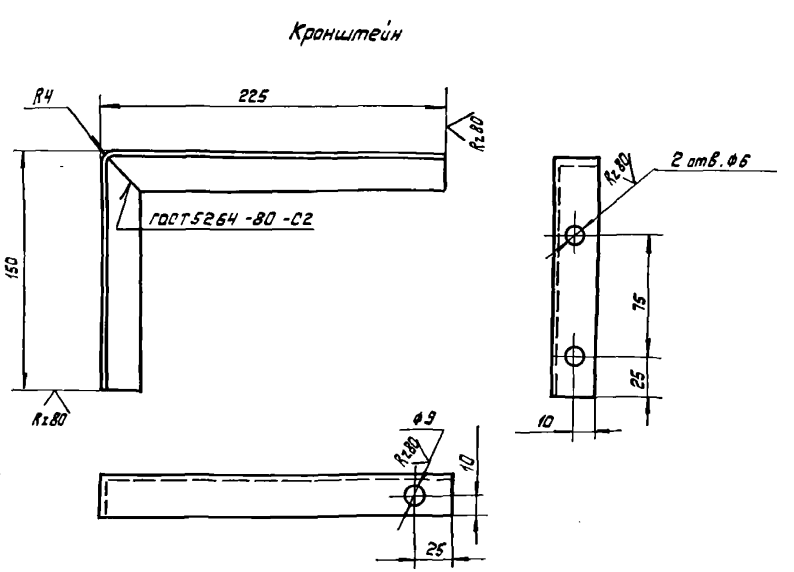

Развертка

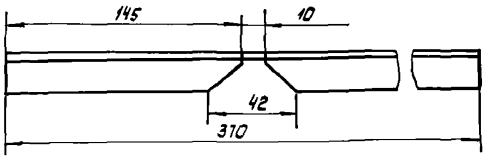

1. Размеры для справок
2. Допускается крепить пристрелкой дюбель-гвоздями 4,6×60 ТУ 14-4-1231-83.
3. Предельные отклонения размеров валов h14, отверстий H14, остальных $\pm \frac{IT14}{2}$
4. Покрытие Грунтовка ГФ-020, красно-коричневая, ТУ6-10-1642-77. VIII.л
5. Для изготовления кронштейна использовать уголок $\frac{Б-25\times25\times4\ ГОСТ\ 8509-72}{Ст\ 3-1-Т\ ГОСТ\ 535-79}$ массой 0,54 кг

			503-4-70.13.91- АПЖ		
			Автотранспортное предприятие на 100 грузовых автомобилей с частично закрытой стоянкой		
Привязан			Производственный корпус	Стадия: РП	Лист: 45	Листов:
		ГИП Дьячков	Крепление извещателя ИПЗ-4 к стене. Кронштейн	АПКИ "Спецавтоматика" г. Новосибирск	
		Нач.отд. Толочнев			
		Гл.спец. Сопрыкин			
Инв.№		Вед.инж. Петрова			
			Копировал Бондаренко	Формат А2	

gost.e-ecolog.ru