Государственный комитет Совета Министров СССР

по делам строительства

(ГОССТРОЙ СССР)

Конструкции и детали зданий и сооружений

шифр 259-75

ВОРОТА РАЗДВИЖНЫЕ

ВР 3,6х3,0; ВР 3,6х3,6; ВР 4,2х4,2; ВР 4,9х5,4

Выпуск 2

Рабочие чертежи

Технические условия

1.435-18.2.0000 ТУ

gost.e-ecolog.ru

Государственный комитет Совета Министров СССР

по делам строительства

(ГОССТРОЙ СССР)

Конструкции и детали зданий и сооружений

ШИФР 259-75

ВОРОТА РАЗДВИЖНЫЕ

ВР 3,6х3,0; ВР 3,6х3,6; ВР 4,2х4,2; ВР 4,9х5,4

Выпуск 2

Рабочие чертежи

Технические условия

I.435-I8.2.0000 ТУ

Разработаны

институтом ЦНИИПромзданий

Госстроя СССР

Одобрены

Госстроем СССР

для применения в строительстве

письмом № 2/2 - I27

от 25.03.I976 г.

Рук. отдела П.Д. Колбацкий
Гл. архитектор отдела Я.Я. Дривинг
Гл. конструктор отдела Н.Н. Арих
Гл. инженер проекта С.Б. Черепов

Гл. инженер института С.Н. Сергеев
Гл. специалист по ограждающим конструкциям П.С. Суханов

Содержание альбома

Обозначение	Наименование	Стр.
	Содержание	2-6
I.435-I8.2.0000	Ворота раздвижные	7-I5
I.435-I8.2.0000СБ	Ворота раздвижные Сборочный чертеж	I6-22
I.435-I8.2.0000ЭЭ	Электромонтажный чертеж	23-24
I.435-I8.2.0000 Э3	Схема электрическая принципиальная	25
I.435-I8.2.0000 Э4	Схема электрическая соединений	26
I.435-I8.2.0001	Планка	27
I.435-I8.2.0002	Болт	28
I.435-I8.2.0003	Угольник	29
I.435-I8.2.0004	Скоба	30
I.435-I8.2.0005	Пробка	3I
I.435-I8.2.0006	Втулка	32
I.435-I8.2.0007	Стержень	33
I.435-I8.2.0008	Линейка	34
I.435-I8.2.I000	Рама ворот	35-36
I.435-I8.2.I000 СБ	Рама ворот Сборочный чертеж	37-38
I.435-I8.2.I00I	Болт	39
I.435-I8.2.I002	Косынка	40
I.435-I8.2.II00	Ригель	4I-42
I.435-I8.2.II00 СБ	Ригель Сборочный чертеж	43-44
I.435-I8.2.II0I	Труба	45
I.435-I8.2.II02	Втулка	46
I.435-I8.2.II03	Угольник	47
I.435-I8.2.II04	Стенка	48
I.435-I8.2.I200	Стойка	49-50
I.435-I8.2.I200 СБ	Стойка Сборочный чертеж	5I-52
I.435-I8.2.I20I	Основание	53
I.435-I8.2.I202	Труба	54
I.435-I8.2.I203	Втулка	55
I.435-I8.2.I204	Бампер	56
I.435-I8.2.I205	Кожух	57

Обозначение	Наименование	Стр.
I.435-I8.2.I300	Ролик	58
I.435-I8.2.I300 СБ	Ролик Сборочный чертеж	59
I.435-I8.2.I30I	Корпус ролика	60
I.435-I8.2.I302	Втулка	61
I.435-I8.2.I3I0	Ось	62
I.435-I8.2.I3I0 СБ	Ось Сборочный чертеж	63
I.435-I8.2.I3II	Фланец	64
I.435-I8.2.I3I2	Ось	65
I.435-I8.2.2000	Монорельс	66
I.435-I8.2.2000 СБ	Монорельс Сборочный чертеж	67
I.435-I8.2.200I	Балка	68
I.435-I8.2.3000	Створка	69-70
I.435-I8.2.3000 СБ	Створка Сборочный чертеж	71-72
I.435-I8.2.300I	Филёнка	73
I.435-I8.2.3002	Игла	74
I.435-I8.2.3I00	Рама створки	75-77
I.435-I8.2.3I00 СБ	Рама створки Сборочный чертеж	78-79
I.435-I8.2.3I0I	Труба	80
I.435-I8.2.3I02	Труба	81
I.435-I8.2.3I03	Косынка	82
I.435-I8.2.3I04	Скоба	83
I.435-I8.2.3I05	Планка	84
I.435-I8.2.3600	Каретка	85-86
I.435-I8.2.3600 СБ	Каретка Сборочный чертеж	87
I.435-I8.2.360I	Скоба	88
I.435-I8.2.3602	Колесо	89
I.435-I8.2.3603	Кольцо	90
I.435-I8.2.3604	Планка	91
I.435-I8.2.3605	Планка	92
I.435-I8.2.3606	Вкладыш	93

Обозначение	Наименование	Стр.
I.435-I8.2.3607	Ось	84
I.435-I8.2.3800	Блок	95-98
I.435-I8.2.3800 СБ	Блок Сборочный чертеж	97
I.435-I8.2.3801	Втулка	96
I.435-I8.2.3802	Колесо	99
I.435-I8.2.3803	Ось	100
I.435-I8.2.3804	Втулка	101
I.435-I8.2.3805	Винт	102
I.435-I8.2.3807	Скоба	103
I.435-I8.2.4000	Электропривод	104-105
I.435-I8.2.4000 СБ	Электропривод Сборочный чертеж	106
I.435-I8.2.4001	Втулка	107
I.435-I8.2.4100	Тяга	108
I.435-I8.2.4100 СБ	Тяга Сборочный чертеж	109
I.435-I8.2.4101	Штанга	110
I.435-I8.2.4102	Бобышка	111
I.435-I8.2.5000	Подвеска	112
I.435-I8.2.5000 СБ	Подвеска Сборочный чертеж	113
I.435-I8.2.5001	Ось	114
I.435-I8.2.5100	Рычаг	115
I.435-I8.2.5100 СБ	Рычаг Сборочный чертеж	116
I.435-I8.2.5101	Распорка	117
I.435-I8.2.5102	Втулка	118
I.435-I8.2.5200	Стяжка	119
I.435-I8.2.5200 СБ	Стяжка Сборочный чертеж	120
I.435-I8.2.5300	Опора	121
I.435-I8.2.5300 СБ	Опора Сборочный чертеж	122
I.435-I8.2.5301	Планка	123

Обозначение	Наименование	Стр.
I.435-I8.2.6000	Панель	124
I.435-I8.2.6000 СБ	Панель Сборочный чертеж	125
I.435-I8.2.6001	Пластина	126
I.435-I8.2.6002	Опора	127
I.435-I8.2.6003	Втулка	128
I.435-I8.2.7000	Кожух	129
I.435-I8.2.7000 СБ	Кожух Сборочный чертеж	130
I.435-I8.2.7001	Задняя стенка	131
I.435-I8.2.7002	Основание	132
I.435-I8.2.7003	Стенка	133
I.435-I8.2.7004	Козырёк	134
I.435-I8.2.7005	Стенка	135
I.435-I8.2.8000	Мотор-редуктор	136
I.435-I8.2.8000 СБ	Мотор-редуктор Сборочный чертеж	137-138
I.435-I8.2.8000 РР	Расчёт размерных цепей	139-141
I.435-I8.2.8001	Корпус	142-143
I.435-I8.2.8002	Колесо	144
I.435-I8.2.8100	Шестерня с электродвигателем	145
I.435-I8.2.8101	Вал-шестерня	146
I.435-I8.2.8200	Крышка в сборе	147-148
I.435-I8.2.8200 СБ	Крышка в сборе Сборочный чертеж	149-150
I.435-I8.2.8201	Крышка	151-152
I.435-I8.2.8202	Ось	153
I.435-I8.2.8203	Вал-шестерня	154
I.435-I8.2.8205	Ролик	155
I.435-I8.2.8206	Шестерня	156
I.435-I8.2.8207	Пробка	157
I.435-I8.2.8209	Втулка	158

Обозначение	Наименование	Стр.
I.435-I8.2.82II	Кольцо	I59
I.435-I8.2.82I2	Водило	I60
I.435-I8.2.82I3	Кольцо	I6I
I.435-I8.2.8220 СБ	Сателлит в сборе Сборочный чертеж	I62
I.435-I8.2.822I	Шестерня	I63
I.435-I8.2.9000	Шкаф управления	I64-I65
I.435-I8.2.9000 СБ	Шкаф управления Сборочный чертеж	I66
I.435-I8.2.9000 Э5	Схема электрическая подключения	I67
I.435-I8.2.900I	Скоба	I68
I.435-I8.2.0000 Д1	Профиль трубный ПТ-2	I69
I.435-I8.2.0000 Д2	Профиль трубный ПТ-I	I70
I.435-I8.2.0000 Д3	Профиль резиновый Р-I6	I7I
I.435-I8.2.0000 ТУ	Ворота раздвижные Технические условия	I72-I84

Формат	Зона	Поз	ОБОЗНАЧЕНИЕ	НАИМЕНОВАНИЕ	Кол. на испол. I.435-I8.2.0000										Примечание
					–	01	02	03							
				ДОКУМЕНТАЦИЯ											
II			I.435-I8.2.0000 СБ	Сборочный чертеж	x	x	x	x							
II			I.435-I8.2.0000 МЭ	Электромонтажный чертеж	x	x	x	x							
II			I.435-I8.2.0000 ЭЗ	Схема электрическая принципиальная	x	x	x	x							
II			I.435-I8.2.0000 Э4	Схема электрическая соединений	x	x	x	x							
				Шифр	ВР3,6х3,6	ВР3,6х3,0	ВР4,2х4,2	ВР4,9х5,4							

Изм	Лист	№ докум.	Подп.	Дата
Разраб.		Черепов		
Пров.		Луцевич		
Рук.бр.		Гуледани		
Н.конт.		Луцевич		
Утв.		Черепов		

I.435-I8.2.0000

Ворота раздвижные

Литер	Лист	Листов
	I	9

ЦНИИПРОИЗДАНИЙ г.Москва

Формат 11

13706-02 8

Формат	Зона	Поз	ОБОЗНАЧЕНИЕ	НАИМЕНОВАНИЕ	Кол. на испол. I.435-I8.2.0000										Примечание
					–	0I	02	03							
II			I.435-I8.2.0000 ДI	Профиль трубный ПТ-2	x	x	x	x							
II			I.435-I8.2.0000 Д2	Профиль трубный ПТ-I	x	x	x	x							
II			I.435-I8.2.0000 Д3	Резиновый профиль PI6	x	x	x	x							
II			I.435-I8.2.0000 ТУ	Технические условия	x	x	x	x							
II			I.435-I8.2.0000 ТО	Техническое описание	x	x	x	x							выпуск I
				СБОРОЧНЫЕ ЕДИНИЦЫ											
II		I	I.435-I8.2.I000	Рама ворот		I									
			-0I	Рама ворот	I										
			-02	Рама ворот			I								
			-03	Рама ворот				I							
II		2	I.435-I8.2.2000	Монорельс	I	I									
			-0I	Монорельс			I								
			-02	Монорельс				I							

Изм	Лист	№ докум.	Подп.	Дата	I.435-I8.2.0000	Лист 2

Формат II

3706-02 9

-8-

Шифр 259-75 Вып.2

Инв.№ подл.	Подп. и дата	Взам.инв.№	Инв.№ дубл.	Подп. и дата

Формат	Зона	Поз	ОБОЗНАЧЕНИЕ	НАИМЕНОВАНИЕ	Кол. на испол. I.435-I8.2.0000-										Примечание
					–	0I	02	03							
II		3	I.435-I8.2.3000	Створка	I										
			-02	Створка		I									
			-04	Створка			I								
			-06	Створка				I							
II		4	I.435-I8.2.3000-0I	Створка	I										
			-03	Створка		I									
			-05	Створка			I								
			-07	Створка				I							
II		5	I.435-I8.2.3600	Каретка	4	4	4	4							
II		6	I.435-I8.2.3800	Блок	I	I	I	I							
II		7	I.435-I8.2.3800-0I	Блок	I	I	I	I							
II		8	I.435-I8.2.4000	Электропривод	I	I									
			-0I	Электропривод			I								
			-02	Электропривод				I							
II															
				ДЕТАЛИ											
II		II	I.435-I8.2.000I	Планка	I	I	I	I							

Изм	Лист	№ докум.	Подп.	Дата	I.435-I8.2.0000	Лист 3

Формат 11

13706-02 10

Формат	Зона	Поз	ОБОЗНАЧЕНИЕ	НАИМЕНОВАНИЕ	Кол на испол. I.435-I8.2.0000-										Примечание
					-	0I	02	03							
II		I2	I.435-I8.2.0002	Болт	3	3	3	3							
II		I3	I.435-I8.2.0003	Угольник	2	2	2	2							
II		I4	I.435-I8.2.0004	Скоба	3	I									
			-0I	Скоба			3								
			-02	Скоба				I							
II		I5	I.435-I8.2.0004-03	Скоба		2									
			-04	Скоба				2							
II		I6	I.435-I8.2.0005	ПРОБКА	6	6	6	6							
II		I7	I.435-I8.2.0006	Втулка	6	6	6	6							
II		I8	I.435-I8.2.0007	Стержень	6	6	6	6							
II		I9	I.435-I8.2.0008	Линейка	I	I	I	I							
				СТАНДАРТНЫЕ ИЗДЕЛИЯ											
				Болт ГОСТ 7798-70											
		2I		M6xI2.58.0I	59	63	68	85							
		22		M8x25.58.0I	8	8	8	8							
		23		M8x35.58.0I	I	I	I	I							
		24		MI2x25.58.0I	3I	3I	3I	3I							

Изм	Лист	№ докум.	Подп.	Дата	I.435-I8.2.0000	Лист 4

Формат 11

13706-02 11

Инв.№ подл.	Подп. и дата	Взам. инв.№	Инв.№ дубл.	Подп. и дата

Формат	Зона	Поз	Обозначение	Наименование	Кол. на испол. I.435-I8.2.0000-				Примечание
					-	0I	02	03	
		26		Винт М5х45.58.0I					
				ГОСТ I49I-72	4	4	4	4	
				Гайка ГОСТ 59I5-70					
		28		М5.5.0I	4	4	4	4	
		29		М3.5.0I	I2	I2	I2	I2	
		30		Гайка М12.5.0I					
				ГОСТ 59I8-73	29	29	29	29	
				Шайба ГОСТ 6402-70					
		32		Шайба 5.65Г.0I	4	4	4	4	
		33		Шайба 6.65Г.0I	59	63	68	85	
		34		Шайба 8.65Г.0I	I2	I2	I2	I2	
		35		Шайба I2.65Г.0I	2	2	2	2	

Изм.	Лист	№ докум.	Подп.	Дата	I.435-I8.2.0000	Лист 5

Формат А4

Зона	Поз.	Обозначение	Наименование	Кол. на испол. I.435-I8.2.0000-				Примечание
				-	0I	02	03	
			Шайба ГОСТ II37I-68					
	37		Шайба 5.0I.0I	4	4	4	4	
	38		Шайба 6.0I.0I	2	2	2	2	
	39		Шайба 8.0I.0I	I	I	I	I	
	4I		Шплинт 3,2х28 ГОСТ397-66	29	29	29	29	
	42		Коуш I0 ГОСТ 2224-72	2	2	2	2	
	43		Выключатель ВШК IIIIУ2 ГОСТ I8I34-72	2	2	2	2	
			МАТЕРИАЛЫ					
	45		Канат 3-Г-В-Н-I60 ГОСТ 3063-66	I5,0 / I,6	I5,0 / I,6	I7,4 / I,9	20,I / 2,2	м/кг.
	46		Проволока КО 0,5 ГОСТ 792-67	4,0 / 0,06	4,0 / 0,06	4,0 / 0,06	4,0 / 0,06	м/кг.
	47		Пластина губчатая механическая с двумя пленками ТУ 38-5-I206-68 5х16	7,4 / 0,4	6,2 / 0,3	8,6 / 0,45	II,0 / 0,55	м/кг.

Изм.	Лист	№ докум.	Подп.	Дата	I.435-I8.2.0000	Лист 5

Формат II

Инв.№подл.	Подп.и дата	Взам.инв.№	Инв.№дубл.	Подп.и дата

Формат	Зона	Поз	ОБОЗНАЧЕНИЕ	НАИМЕНОВАНИЕ	Кол. на испол. I.435-I8.2.0000										Примечание
					–	0I	02	03							
				Устанавливают по I.435-I8.2.0000 МЭ											
				Сборочные единицы											
II		60	I.435-I8.2.9000	Шкаф управления	I	I	I	I							
				Стандартные изделия											
		6I		Выключатель путевой типа ВПК-IIII. МРТУI6.526.004-69	2	2	2	2							Электроаппаратный завод г.Харьков
		62		Пост сигнальный типа ПС-2 со звонком (красный-зеленый). ТУ.ОДН.539 л I0-58	I	I	I	I							З-д "электросвет" им.Яблочкова, г.Москва

Изм	Лист	№ докум.	Подп.	Дата	I.435-I8.2.0000	Лист 7

Формат II

Формат	Зона	Поз.	Обозначение	Наименование	Кол. на всол. I.435-I8.2.0000 —	01	02	03	Примечание
		63		Светофор типа СС-2	I	I	I	I	З-д "Электросвет" им. Лолейкова, г. Москва
				(красный-зеленый).					
				ТУ.ОДИ.Л I0-58					
		64		Электромагнит типа МГ	2	2	2	2	З-д "Краналектроаппарат", г. Комсомольск, Ивановской обл.
				62I2Г, ход якоря I0мм,					
				380в, 50гц, с толкателем.					
				МРТУI6.529.02I-66					
		65		Коробка клеммная типа	I	I	I	I	Зеленокумский эл. аппаратный з-д
				КК-I0					
				Материалы					
				Кабель типа КРПГ					Камский кабельный з-д им. 50-тия летия СССР
				ГОСТ I3497-68					
		66		3х2,5+Iхl,5	5м	5м	5м	5м	
		67		3хI,5	30м	30м	30м	30м	

Изм.	Лист	№ докум.	Подп.	Дата	I.435-I8.2.0000	Лист 8

Формат 11

Инв.№ подл.	Подп. и дата	Взам.инв.№	Инв.№ дубл.	Подп. и дата

Формат	Зона	Поз	ОБОЗНАЧЕНИЕ	НАИМЕНОВАНИЕ	Кол. на исполн. I.435-I8.2.0000										Примечание
					–	0I	02	03							
		68		Кабель типа КВВБГ I0xI,5	5м	5м	5м	5м							Подольский кабельный з-д
				ГОСТ I508-7I											
		70		Полоска К-404	60	60	60	60							Перовский з-д ал.монтажных изделий, г.Москва
		7I		Пряжка К-407	60	60	60	60							

Изм	Лист	№ докум.	Подп.	Дата	I.435-I8.2.0000	Лист 9

Формат 11

13706-02 16

-15-

I.435 -18.2.0000 СБ

Вид на ворота с фасада здания

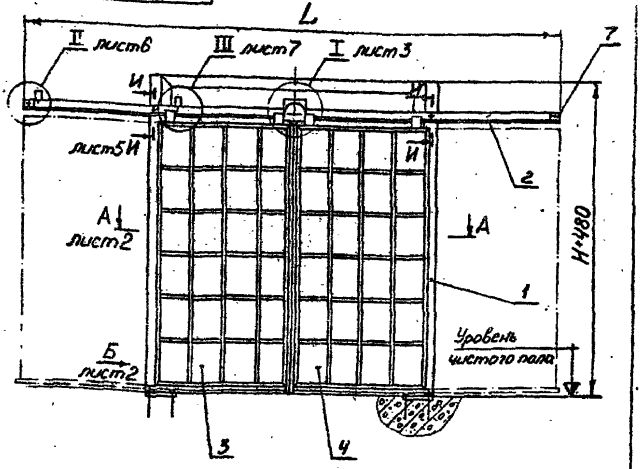

Шифр	Обозначение	B мм	H мм	L мм	Масса кг.
ВР 3,6×3,6	1.435-18.2.0000	3600	3690	7390	962
ВР 3,6×3,0	-01		3090		873
ВР 4,2×4,2	-02	4200	4290	8590	1135
ВР 4,9×5,4	-03	4900	5490	9986	1316

Размеры для справок

Изм	Лист	№ докум.	Подп.	Дата
Разраб.		Черепов		
Пров.		Лупевич		
Т. контр.				
Рук. гр.		Гуледани		
Н. контр.		Лупевич		
Утв.		Черепов		

I.435 -18.2.0000 СБ

ВОРОТА РАЗДВИЖНЫЕ

Сборочный чертеж

Лит.	Масса	Масштаб
	см. табл.	

Лист I | Листов 7

ЦНИИПРОМЗДАНИЙ г. Москва

13706-02 17 Формат 11

Взам. инв. № | Инв. № дубл. | Подп. и дата

1.435-18.2.0000 СБ

А-А / М1:10 лист 1

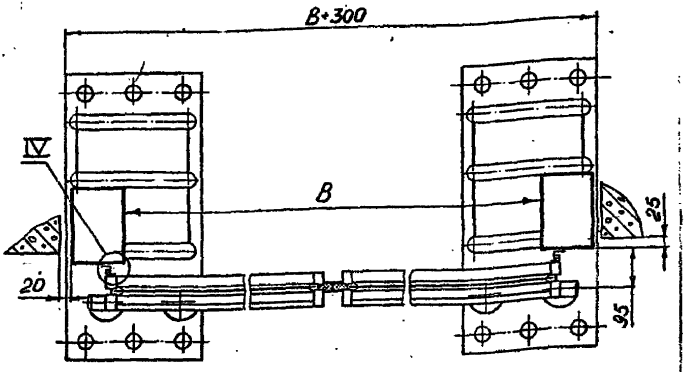

IV / М1:1

Вид Б / М1:4 лист 1

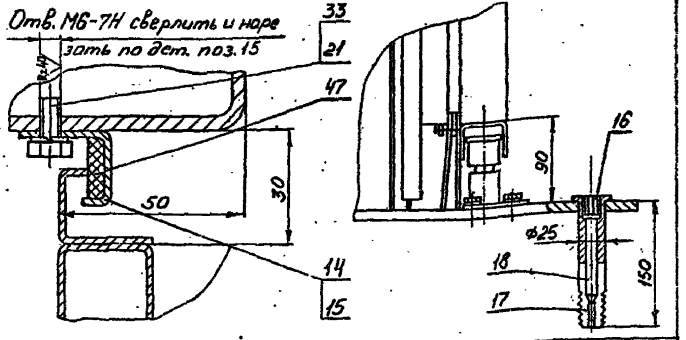

				I.435-I8.2.0000 СБ	
Изм.	Лист.	№ докум.	Подп.	Дата	
Разраб.		Черепов			ВОРОТА РАЗДВИЖНЫЕ Сварочный чертеж
Пров.		Лупевич			
Т.контр.					
Н.контр.		Гуледани			
Утв.		Лупевич			
		Черепов			

Лит.	Масса	Масштаб
	—	—

Лист 2 Листов

ЦНИИПРОМЗДАНИЙ
г. Москва

1.435-18.2.0000 СБ

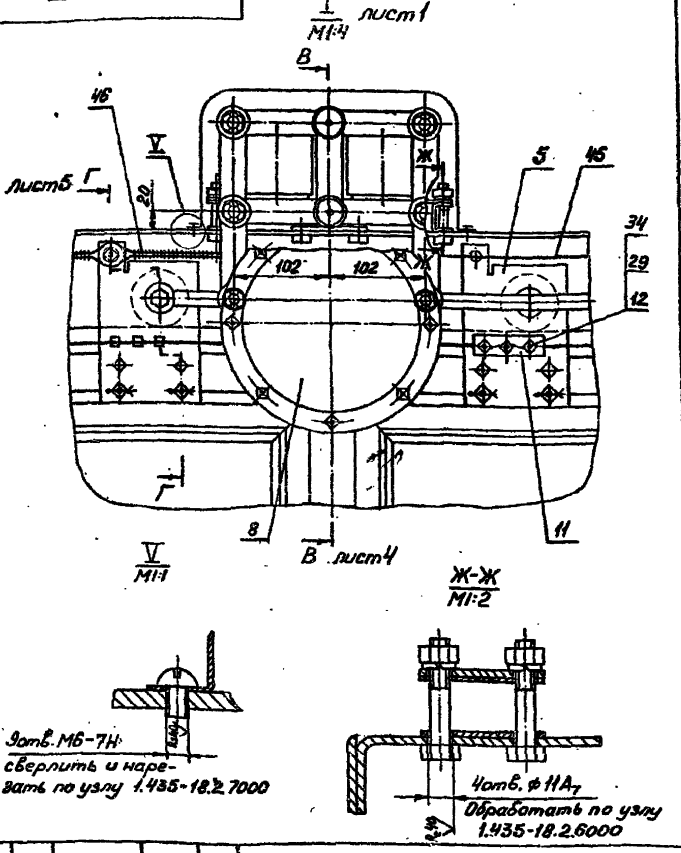

Отв. М6-7Н сверлить и нарезать по узлу 1.435-18.2.7000

Отв. ф 11А7 Обработать по узлу 1.435-18.2.6000

Изм.	Лист	№ докум.	Подп.	Дата
Разраб.		Черепов		
Пров.		Луцевич		
Т. контр.				
Рук. гр.		Гуледани		
Н. контр.		Луцевич		
Утв.		Черепов		

1.435-18.2.0000 СБ

ВОРОТА РАЗДВИЖНЫЕ

Сборочный чертеж

1

Лит.	Масса	Масштаб
	—	—

Лист 3 | Листов

ЦНИИПРОМЗДАНИЙ г. Москва

I.435-18.2.0000СБ

В-В / МI:2 лист 3

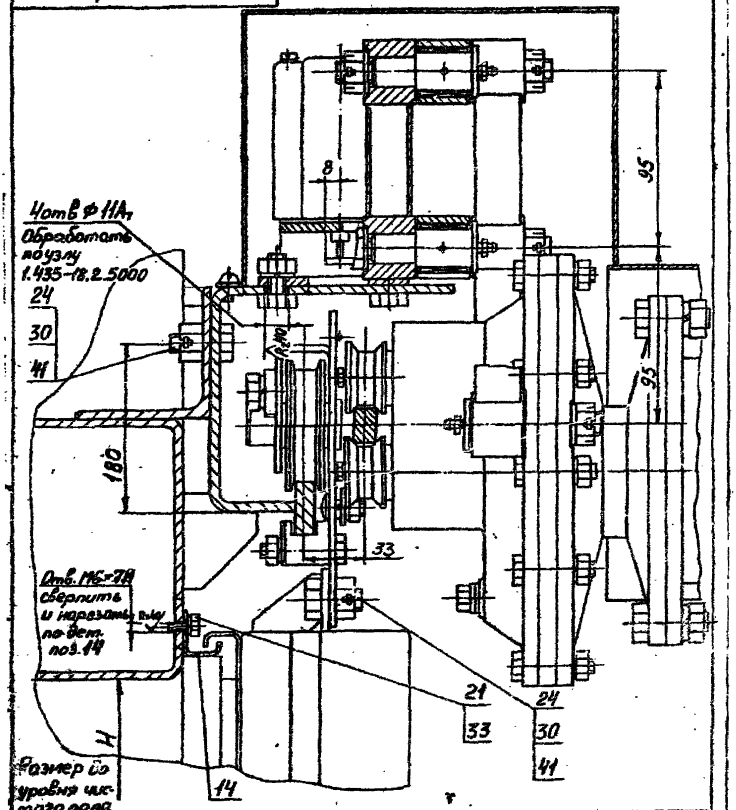

				I.435-18.2.0000 СБ			
Изм.	Лист	№ докум.	Подп.	Дата	ВОРОТА РАЗДВИЖНЫЕ	Лит.	Масса	Масштаб
Разраб.		Черепов					–	–
Пров.		Луцевич			Сборочный чертеж	Лист 4	Листов	
Т.контр.						ЦНИИПРОМЗДАНИЙ		
Гл.гр.		Гуделани				г.Москва		
Н.контр.		Луцевич						
Утв.		Черепов						

13706-02 20 Формат 11

I.435-18.2.0000 СБ

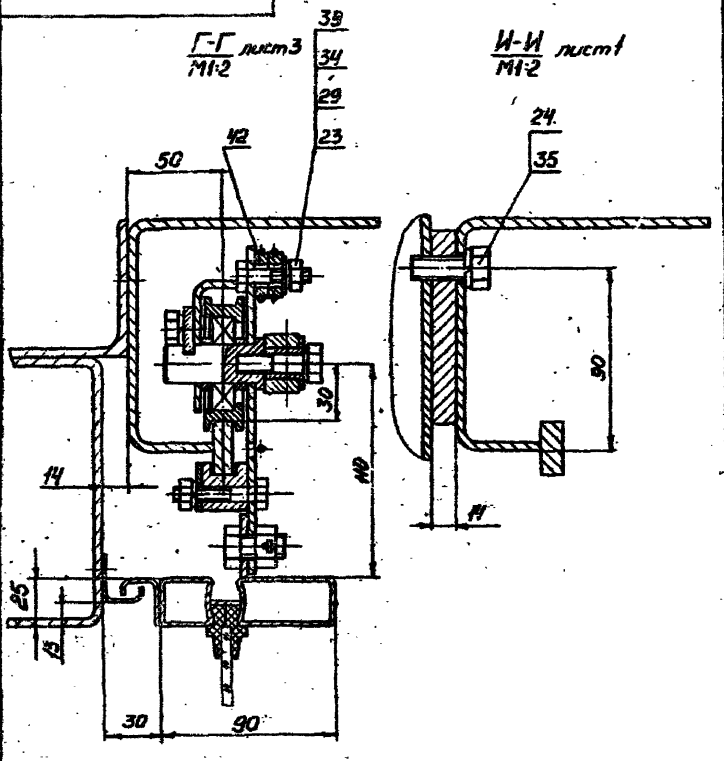

					I.435-18.2.0000 СБ			
Изм.	Лист	№ докум.	Подп.	Дата	ВОРОТА РАЗДВИЖНЫЕ Сборочный чертеж	Лит.	Масса	Масштаб
Разраб.		Черепов					-	-
Пров.		Лупевич				Лист 5	Листов	
Т.контр.								
Рук.гр.		Гуледани			1	ЦНИИПРОМЗДАНИЙ г.Москва		
Н.контр.		Лупевич						
Утв.		Черепов						

II / М1:2 лист1

Конечный выключатель - Ворота открыты

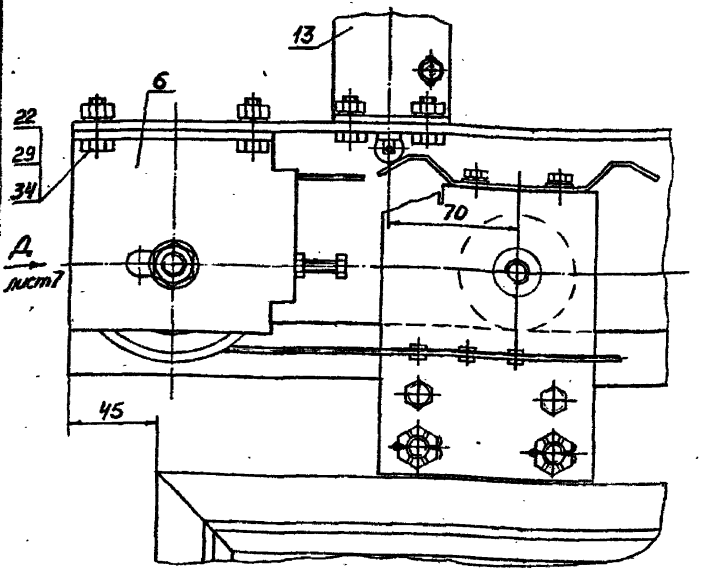

				I.435-18.2.0000 СБ			
Изм.	Лист	№ докум.	Подп.	Дата			
Разраб.		Черепов			ВОРОТА РАЗДВИЖНЫЕ	Лит.	Масса	Масштаб
Пров.		Лупевич					–	–
Т.контр.					Сборочный чертеж.	Лист 6	Листов	
Рук.гр.		Гуледани				ВНИПРОИЗДАНИЙ г.МОСКВА		
Н.контр.		Лупевич						
Утв.		Черепов						

I.435-18.2.0000 СБ

III лист 1
М1:2

Вид Д лист 6
М1:2

Конечный выключатель – ворота закрыты

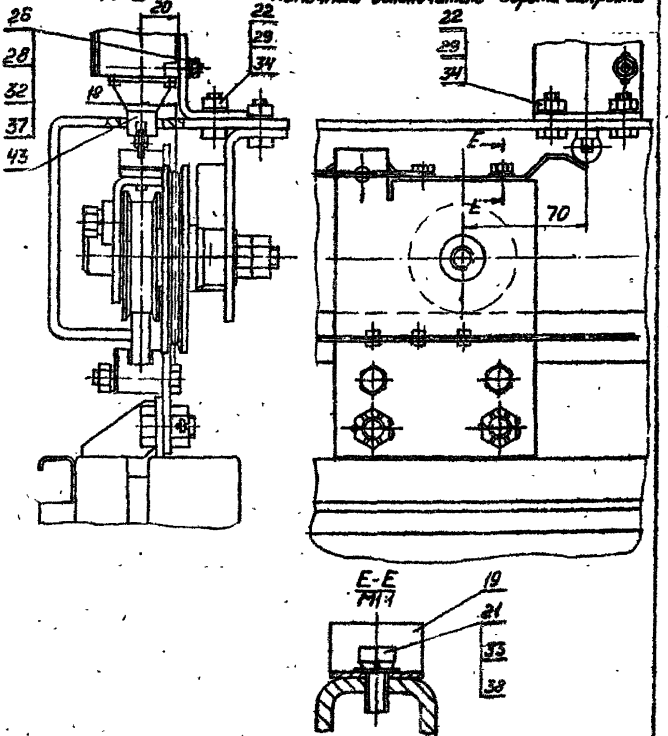

					I.435-18.2.0000 СБ			
Изм	Лист	№ докум.	Подп.	Дата	ВОРОТА РАЗДВИЖНЫЕ Сборочный чертеж	Лит.	Масса	Масштаб
Разраб.		Черепов					–	–
Пров.		Луцевич				Лист 7	Листов	
Т.контр.								
Рук.гр.		Гуледани				ЦНИИПРОИЗДАНИЙ г.Москва		
Н.контр.		Луцевич						
Утв.		Черепов						

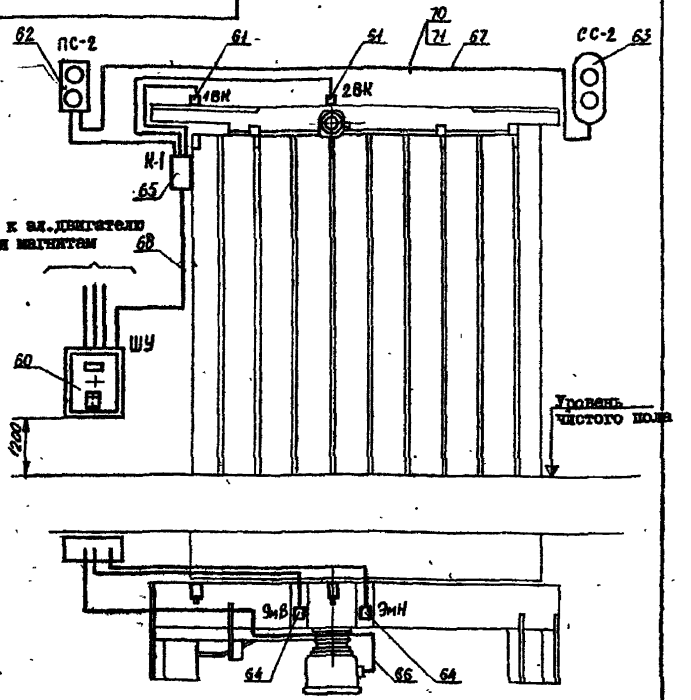

Кабели, проложенные по конструкциям, крепить пряжками и полосками. *(поз. 70 и 71).*

I.435-I8.2.0000 М9

Изм	Лист	№ докум.	Подп.	Дата
Разраб.		Терленкая		
Пров		Лущевич		
Т. контр.				
Рук. гр.		Черепов		
Н. контр.		Лущевич		
Утв.		Черепов		

Ворота раздвижные

Электромонтажный чертеж

Лит.	Масса	Масштаб
	—	—

Лист I | Листов 2

ЦНИИПРОМЗДАНИЙ
г. Москва

I. Сигнальный пост ПС-2 устанавливается над воротами с наружной стороны цеха, светофор СС-2 устанавливается с внутренней стороны цеха.

2. Изделия ПС-2 и СС-2 крепить в стеновом ограждении по согласованию с архитектором.

3. Кабель крепить к конструкции ворот полосками пряжками равномерно по всей длине проводки. Полоски приварить к конструкциям точечной сваркой.

4. Заземление всей электропроводки выполнить в соответствии с Правилами устройства электроустановок.

5. Место установки шкафа управления выбирается по месту вблизи ворот.

6. Шкаф управления можно устанавливать слева и справа относительно проема ворот.

7. Неуказанные предельные отклонения размеров по ГОСТ

1435-18.2.000033

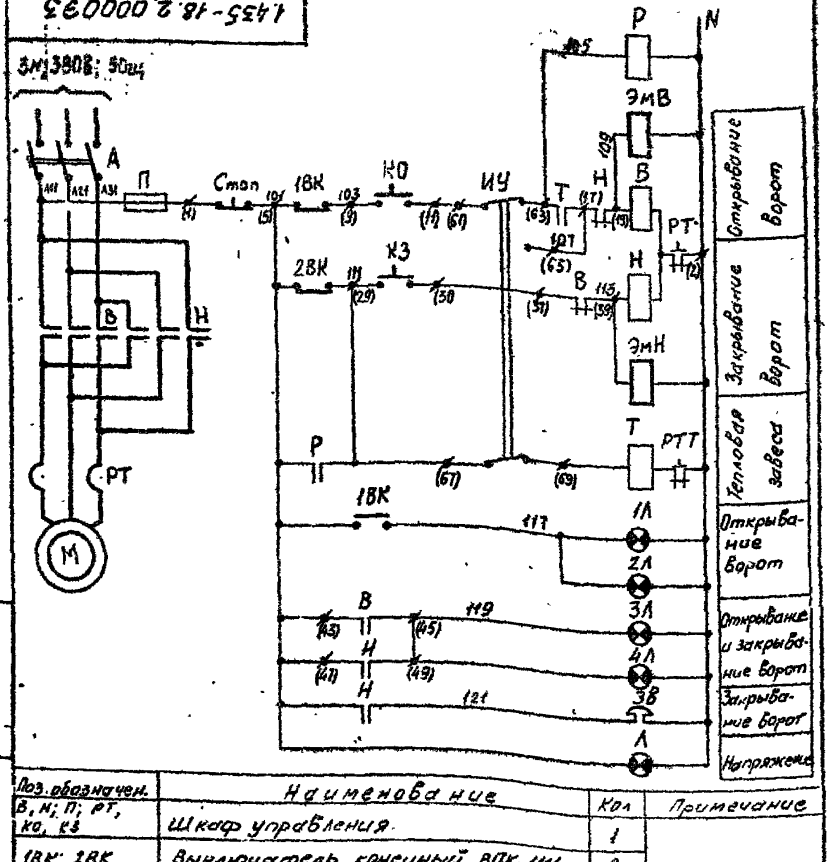

Поз. обозначен.	Наименование	Кол	Примечание
В, Н; П; РТ, КО, КЗ	Шкаф управления	1	
1ВК; 2ВК	Выключатель концевый ВПК-1111	2	
Л	Табло световое типа ТСМ	1	Устанавливается в шкафу управ.
1Л; 3Л, 3В	Пост сигнальный типа ПС-2	1	
2Л, 4Л	Светофор типа СС-2	1	
Р	Реле промежуточное типа РПУ-2	1	Устанавливается в шкафу управления
ЭмВ; ЭмН	Электромагнит	2	

I.435-18.2.0000 33

Изм.	Лист	№ докум.	Подп.	Дата

ВОРОТА РАЗДВИЖНЫЕ

Лит.	Масса	Масштаб
	—	—

I.435-18.2.0000 Э4

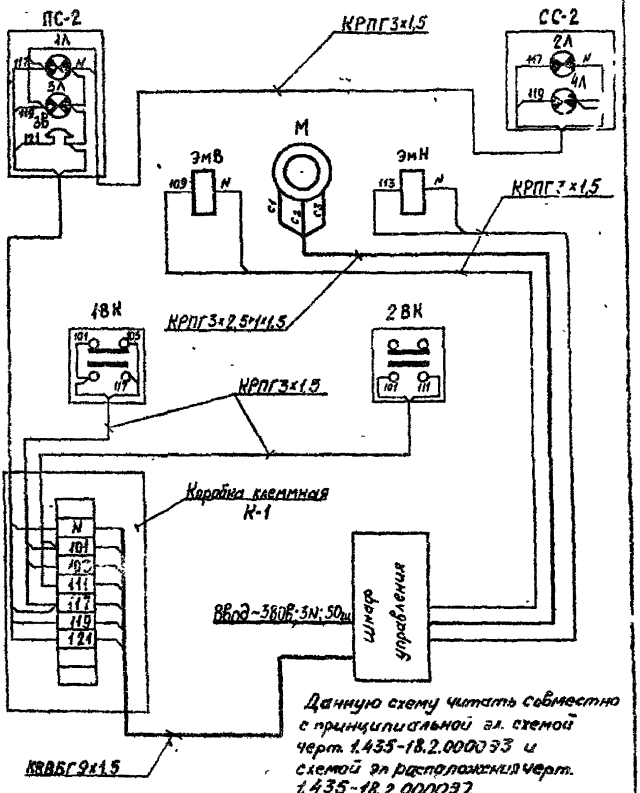

Данную схему читать совместно с принципиальной эл. схемой черт. 1.435-18.2.000093 и схемой эл расположения черт. 1.435-18.2.000097.

Изм	Лист	№ докум.	Подп.	Дата	I.435-18.2.0000 Э4			
Разраб.		Горлоцкая			Ворота раздвижные Схема электрическая соединений	Лит	Масса	Масштаб
Пров.		Луцевич					—	—
Т контр.						Лист	Листов 1	
Н.кон.		Черепов				ЦНИИПРОМЗДАНИЙ г.Москва		

13706-02 27 Формат 11

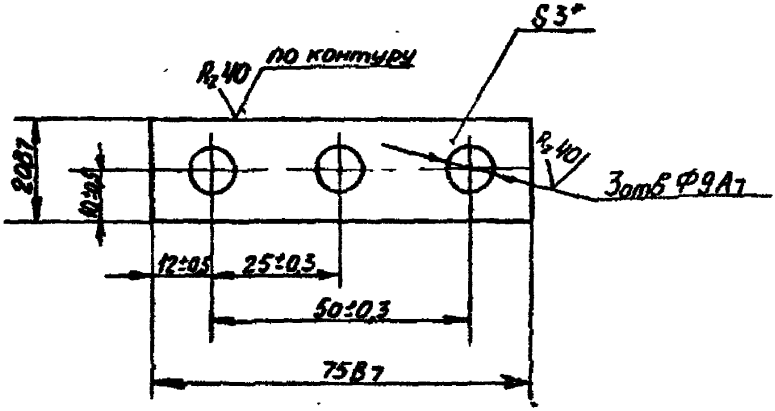

* Размер для справок

					I.435-I8.2.000I		
Изм.	Лист	№ докум.	Подп.	Дата			
Разраб.		Твердецкая			ПЛАНКА	Лит.	Масса 0,03 / Масштаб I:I
Пров.		Лупевич				Лист	Листов 1
Т.контр.							
Рук.гр		Гуледани			Лист 3.0 ГОСТ 3680-57	ЦИНИПРОМЗДАНИЙ	
Н.контр.		Лупевич			Ст.3 ГОСТ I6523-70	г.Москва	
Утв.		Черепов					

√(√)

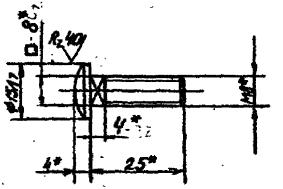

* Размеры для справок

					I.435-I8.2.0002			
Изм.	Лист	№ докум.	Подп.	Дата	Болт	Лит.	Масса	Масштаб
Разраб.		Терлецкая					0,0I4	I:I
Пров.		Луцевич				Лист	Листов I	
Т.контр.								
Рук.гр.		Гуледани			Болт M8x25.58.0I ГОСТ 7802-72	ЦНИИПромзданий г.Москва		
Н.контр.		Луцевич						
Утв.		Черепов						

$R_z 40$ $\sqrt{(\sqrt{})}$

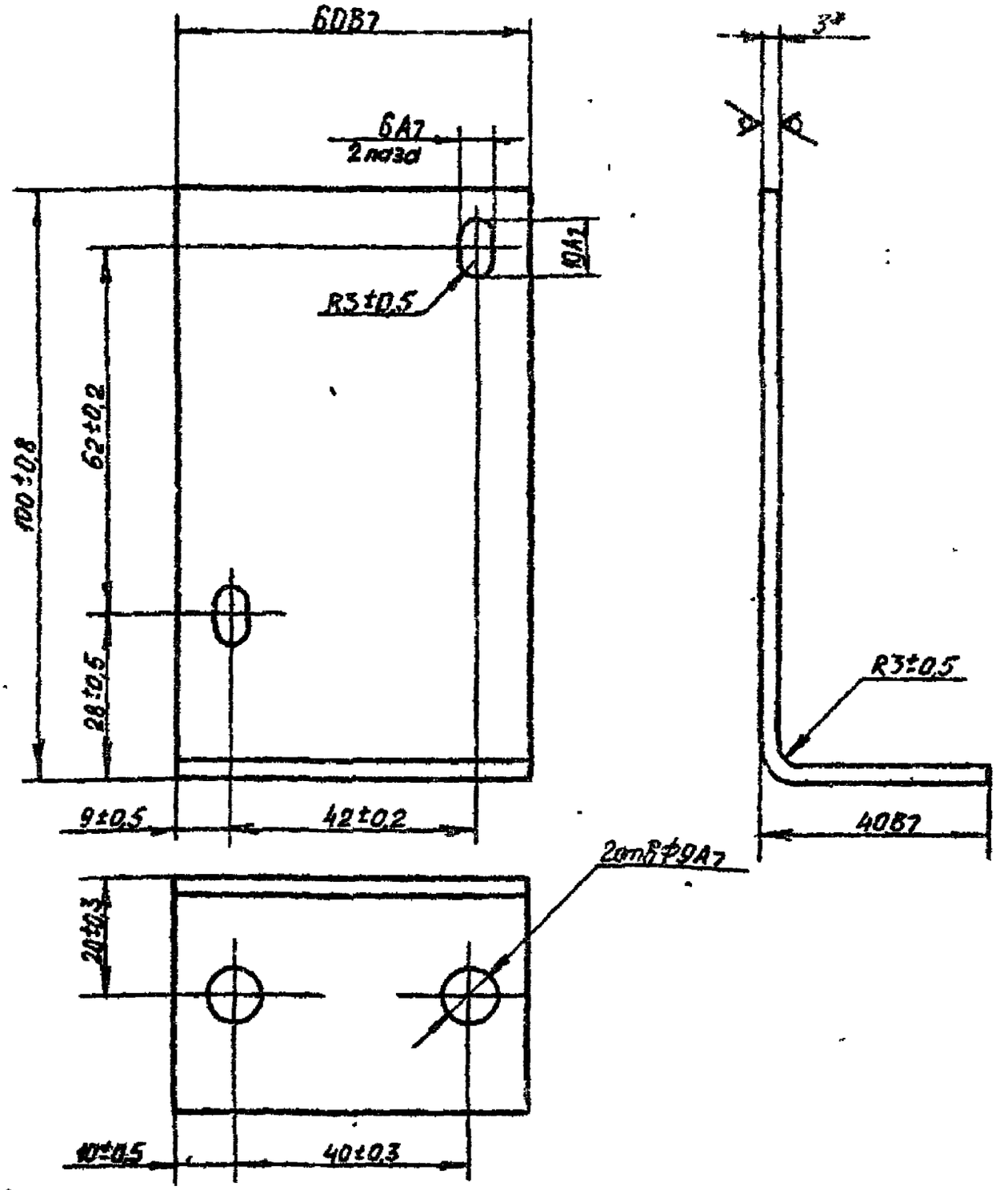

*Размер для справок

I.435-I8.2.0003

Изм.	Лист	№ докум.	Подп.	Дата
Разраб.		Терлецкая		
Пров.		Луцевич		
Т. контр.				
Рук.гр.		Луцевич		
Н.контр.		Луцевич		
Утв.		Черепов		

УГОЛЬНИК

Лит.	Масса	Масштаб
	0,225	I:I
Лист	Листов I	

Лист 3,0 ГОСТ 3680-57
Ст.3 ГОСТ I6523-70

ЦНИИПРОМЗДАНИЙ
г.Москва

$R_a 80$ (V)

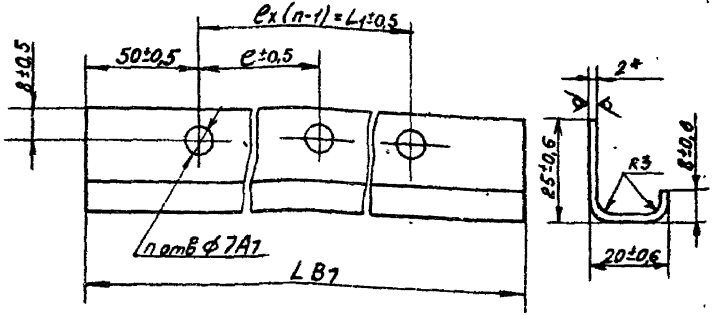

Обозначение	L мм	L1 мм	e мм	n	Масса кг
1.435-18.2 0004	3700	3600	200	19	2,3
-01	4300	4200	200	22	2,7
-02	5000	4900	245	21	3,2
-03	3100	3000	150	21	1,9
-04	5500	5400	180	31	3,5

*Размер для справок

Подп. и дата | Инв. № дубл. | Взам. инв. № | Подп. и дата | Инв. № подл.

Изм.	Лист	№ докум.	Подп.	Дата
Разраб.		Герленкая		
Пров.		Гуцевич		
Т.контр.				
Рук.гр.		Уледани		
Н.контр.		Гуцевич		
Утв.		Черепов		

I.435-I8.2.0004

СКОБА

Лит.	Масса	Масштаб
	см. табл.	

Лист | Листов 1

Лист 2.0 ГОСТ 3680-57
Ст.3 ГОСТ16523-70

ЦНИИПромзданий г.Москва

13706-02 31

I.435-18.2.0005

$R_z 40$

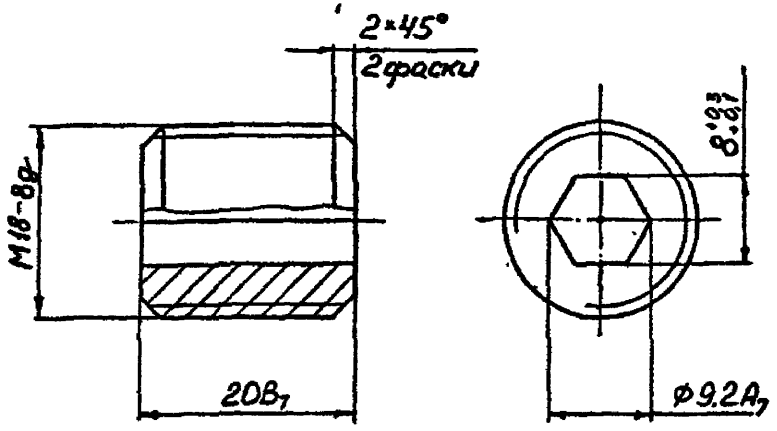

					I.435-18.2.0005		
Изм.	Лист	№ докум.	Подп.	Дата			
Разраб.		Стрельцов			ПРОБКА	Лит.	Масса 0,005 / Масштаб 2:1
Пров.		Лущевич				Лист	Листов 1
Т.контр.							
Рук.гр.		Гуледани			Текстолит ПТ-20 ГОСТ5-72	ЦНИИПРОМЗДАНИЙ г.Москва	
Н.контр.		Лущевич					
Утв.		Черепов					

I.435-18.2.0006

$R_z 40$

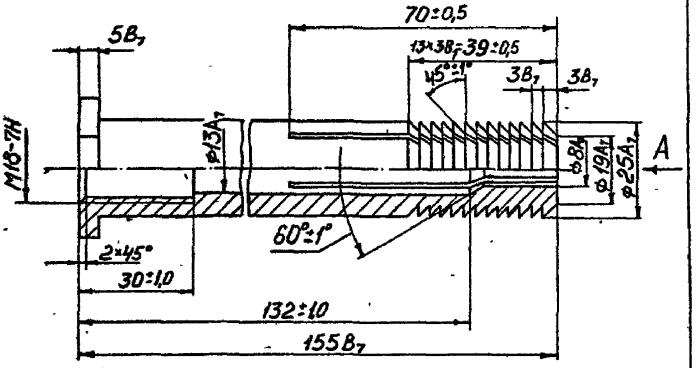

Вид А

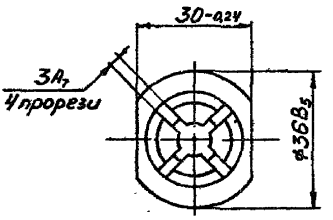

					I.435-18.2.0006		
Изм.	Лист	№ докум.	Подп.	Дата			
Разраб.		Стрельцов			ВТУЛКА	Лит.	Масса 0,35 / Масштаб I:I
Пров.		Луцевич				Лист	Листов 1
Т.конт							
Рук.гр		Гуцелани			Ст.3 ГОСТ 380-71	ЦНИИПРОМЗДАНИЙ г.Москва	
Н.контр.		Луцевич					
Утв.		Черепов					

I.435-I8.2.0007

$R_z 40$

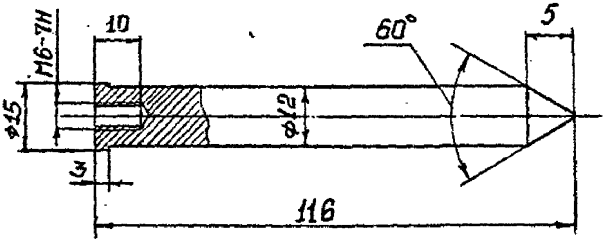

Неуказанные предельные отклонения размеров:
охватываемых – по B_7, остальных – по CM_7.

					I.435-I8.2.0007			
Изм	Лист	№ докум.	Подп.	Дата	СТЕРЖЕНЬ	Лит.	Масса	Масштаб
Разраб.		Стрельцов					0,I5	I:I
Пров.		Луцевич				Лист	Листов I	
Т.контр.								
Рук.гр		Гуледани			Ст.3 ГОСТ 380-7I	ЦНИИПРОИЗДАНИЙ г.Москва		
Н.контр.		Луцевич						
Утв.		Черепов						

Шифр 259-75 вып. 2

I.435-18.2.0008

Rz80 (✓)

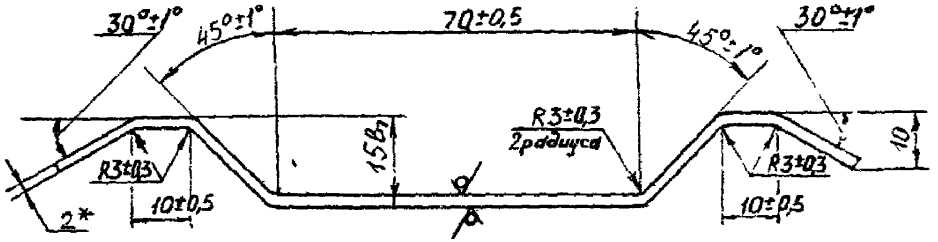

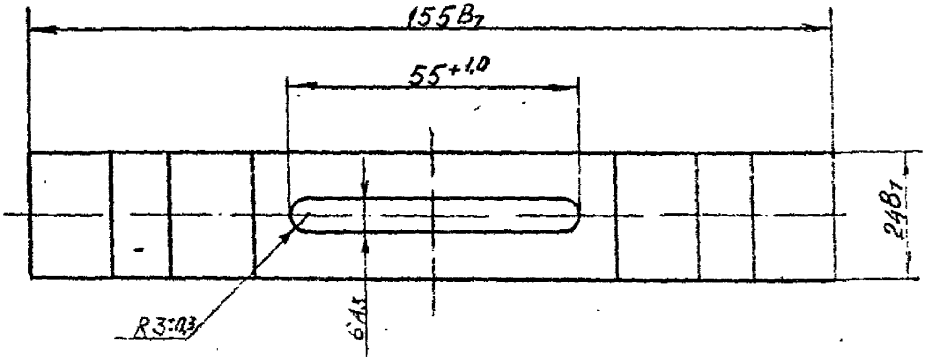

* Размер для справок

					I.435-18.2.0008			
Изм	Лист	№ докум.	Подп.	Дата	ЛИНЕЙКА	Лит	Масса	Масштаб
Разраб.		Терлецкая					0,06	I:I
Пров.		Лукович				Лист	Листов	I
Т. контр.								
Рук. гр		Гуляева			Лист 2.0 ГОСТ 3680-57	ЦНИИПРОМЗДАНИЙ		
Н. контр.		Лукович			Ст.3 ГОСТ16523-70	г. Москва		
Утв.		Черепов						

Подп. и дата | Инв. № дубл. | Взам. инв. № | Подп. и дата | Инв. № подл.

13706-02 35 Формат 11

Инв.№ подл.	Подп. и дата	Взам.инв.№	Инв.

Формат	Зона	Поз	ОБОЗНАЧЕНИЕ	НАИМЕНОВАНИЕ	Кол. на испол. I.435-I8.2.I000-										Примечание
					-	0I	02	03							
				ДОКУМЕНТАЦИЯ											
II			I.435-I8.2.I000 СБ	Сборочный чертеж	x	x	x	x							
				СБОРОЧНЫЕ ЕДИНИЦЫ											
II		I	I.435-I8.2.II00	Ригель	I	I									
			-0I	Ригель			I								
			-02	Ригель				I							
II		2	I.435-I8.2.I200	Стойка	I										
			-02	Стойка		I									
			-04	Стойка			I								
			-06	Стойка				I							
				Условное наименование											

Изм.	Лист	№ докум.	Подп.	Дата
Разраб.		Гуледани		
Пров.		Луцевич		
Рук.бр.		Голованов		
Н.конт.		Луцевич		
Утв.		Черепов		

I.435-I8.2.I000

РАМА ВОРОТ

Литер	Лист	Листов
	I	2

ЦНИИПРОМЗДАНИЙ
г. Москва

Формат 1)

13706-02 36

Поз.	Обозначение	Наименование	Кол. на испол. I.435-I8.2.I000-				Примечание
			-	0I	02	03	
3	I.435-I8.2.I200-0I	Стойка	I				
	-03	Стойка		I			
	-05	Стойка			I		
	-07	Стойка				I	
4	I.435-I8.2.I300	Ролик	4	4	4	4	
		ДЕТАЛИ					
5	I.435-I8.2.I00I	Болт	8	8	8	8	
6	I.435-I8.2.I002	Косынка	2	2	2	2	
		СТАНДАРТНЫЕ ИЗДЕЛИЯ					
7		Болт М8хI6.58.0I	I2	I2	I2	I2	
		ГОСТ 7798-70					
8		Гайка М20.5.0I	8	8	8	8	
		ГОСТ 5915-70					
		Шайба ГОСТ 6402-70					
9		Шайба 8.65Г.0I	I2	I2	I2	I2	
I0		Шайба20Т.65Г.0I	8	8	8	8	

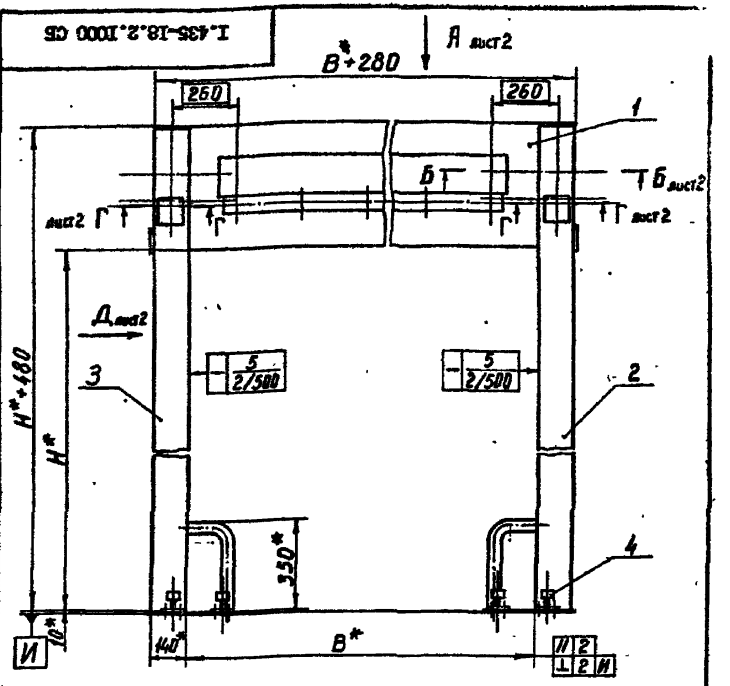

Обозначение	Размеры мм					Масса кг.
	B*	H*	L*	B+280	H+480	
I.435-I8.2.I000	3600	3090	3900	3880	3570	4I0
-0I	3600	3690	3900	4I80	4I70	434
-02	4200	4290	4500	4780	4770	488
-03	4900	5490	5200	5480	5970	569

* Размеры для справок

I.435-I8.2.I000 СБ

Изм.	Лист	№ докум.	Подп.	Дата
Разраб.		Гуледани		
Пров.		Лупевич		
Т.контр.				
Нач.гр		Голованов		
Н.контр		Гуцевич		
Утв.		Черепов		

РАМА ВОРОТ

Сборочный чертеж

Лит.	Масса	Масштаб
	См. табл.	

Лист I Листов 2

ЦНИИПРОМЗДАНИЙ г.Москва

I.435-I8.2.I000 СБ

Вид А лист 1

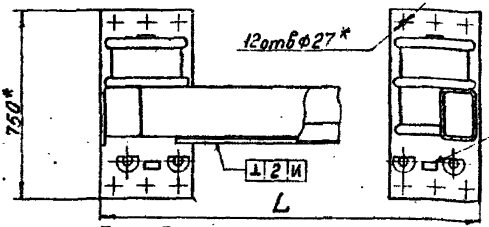

Б - Б
М1:5 лист 1

Вид Д лист 1

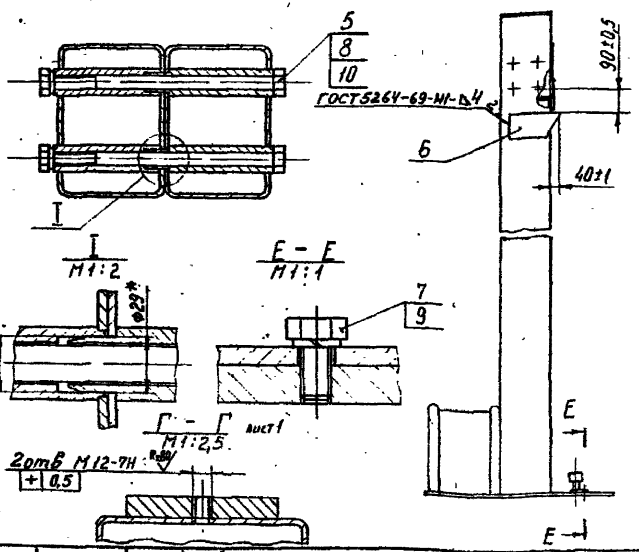

					I.435-I8.2.I000 СБ	
Изм.	Лист	№ докум.	Подп.	Дата		
Разраб.		Гуледани			РАМА ВОРОТ	Лит. / Масса / Масштаб
Пров.		Луцевич			Сборочный чертеж	Лист 2 / Листов
Т.контр.						
Гл.инж.пр.		Голованов				ЦНИИпромзданий г.Москва
Н.контр.		Луцевич				
Утв.		Черепов				

1.435-18.2.1001

Rz80 √(√)

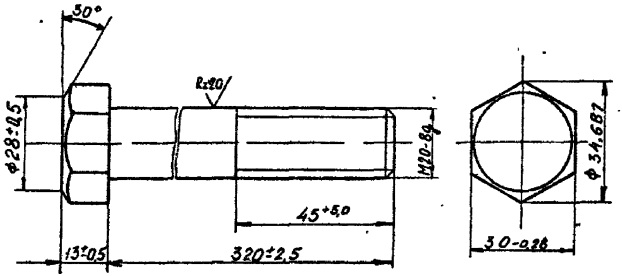

					1.435-18.2.1001			
Изм	Лист	№ докум.	Подп.	Дата	Болт	Лит.	Масса	Масштаб
Разраб.		Терлецкая					0,83	1:1
Пров.		Лацевич				Лист	Листов I	
Т. контр.								
Рук. бр.		Гуледана			Сталь Ст.20 ГОСТ 1050-60	ЦНИИПРОМЗДАНИЙ г. Москва		
Н. контр.		Лацевич						
Утв.		Черепов						

3706-02 40 Формат II

I.435-I8.2.I002

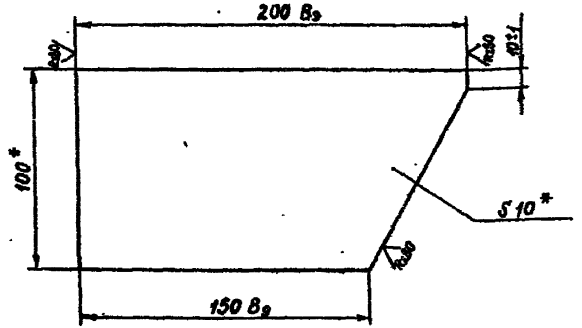

* Размеры для справок

					I.435-I8.2.I002			
Изм	Лист	№ докум.	Подп.	Дата	КОСЫНКА	Лит.	Масса	Масш.
Разраб		Голованов		15.III-75			I,4	I:2
Пров.		Луцевич				Лист	Листов 1	
Т.контр								
Рук.гр.		Голованов		15.VI-75	Полоса IOxIOOГОСТI03-57 / Ст.3 ГОСТ 535-58	ЦНИИПРОМЗДАНИЙ г.Москва		
Н.контр.		Луцевич						
Утв		Черепов						

13706-02 41 Формат 11

Инв.№ подл.	Подп. и дата	Взам.инв.№	Инв.№ дубл.	Подп. и дата

Формат	Зона	Поз	ОБОЗНАЧЕНИЕ	НАИМЕНОВАНИЕ	Кол. на испол. I.435-I8.2.II00-										Примечание
					–	0I	02								
				ДОКУМЕНТАЦИЯ											
II			I.435-I8.2.II00 СБ	Сборочный чертеж	×	×	×								
				ДЕТАЛИ											
II		I	I.435-I8.2.II0I	Труба	2										
			-0I	Труба		2									
			-02	Труба			2								
		2	I.435-I8.2.II0I-03	Труба	2	2	2								
II		3	I.435-I8.2.II02	Втулка	8	8	8								
II		4	I.435-I8.2.II03	Угольник	I										
			-0I	Угольник		I									
			-02	Угольник			I								
				Условное наименование											

Изм.	Лист	№ докум.	Подп.	Дата
Разраб.		Гуледани		
Пров.		Луцевич		
Рук.бр.		Гуледани		
Н.конт.		Луцевич		
Утв.		Черепов		

I.435-I8.2.II00

РИГЕЛЬ

Литер	Лист	Листов
	I	2

ЦНИИПРОМЗДАНИЙ
г. Москва

Формат А1

13706-02 Н2

Формат	Зона	Поз.	ОБОЗНАЧЕНИЕ	НАИМЕНОВАНИЕ	Кол. на испол. I.435-I8.2.II00-										Примечание
					–	0I	02								
II		5	I.435-I8.2.II04	Стенка	I										
			-0I	Стенка		I									
			-02	Стенка			I								
Б4		6	I.435-I8.2.II05	Планка L =70 I	2	2	2								0,066кг
				Лента Ст.3кп-ВН-Ш-3-0-3х40											
				ГОСТ 503-7I											

Изм	Лист	№ докум.	Подп.	Дата	I.435-I8.2.II00	Лист 2

Формат II

I.435-I8.2.II00 СБ

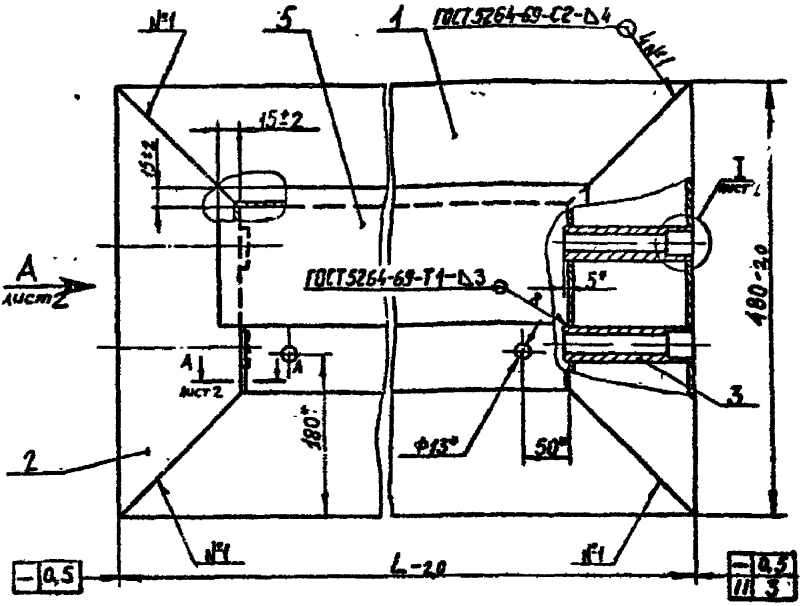

Обозначение	L мм	Масса, кг
I.435-I8.2.II00	3600	I80
-01	4200	208
-02	4900	24I

* Размеры для справок.

Сварка ручная электродуговая

Изм.	Лист	№ докум.	Подп.	Дата
Разраб.		Терлецкая		
Пров.		Луцевич		
Т.контр.				
Рук.об.		Луцевич		
Н.контр.		Луцевич		
Утв.		Черепов		

I.435-I8.2.II00 СБ

РИГЕЛЬ

Сборочный чертеж

Лит.	Масса	Масштаб
	см. табл.	
Лист 1	Листов 2	

ЦНИИПРОСЗДАНИЙ г.Москва

Инв.№ подл. | Подп. и дата | Взам.инв.№ | Инв.№ дубл. | Подп. и дата

1.435-18.2.1100 СБ

Вид А лист 1

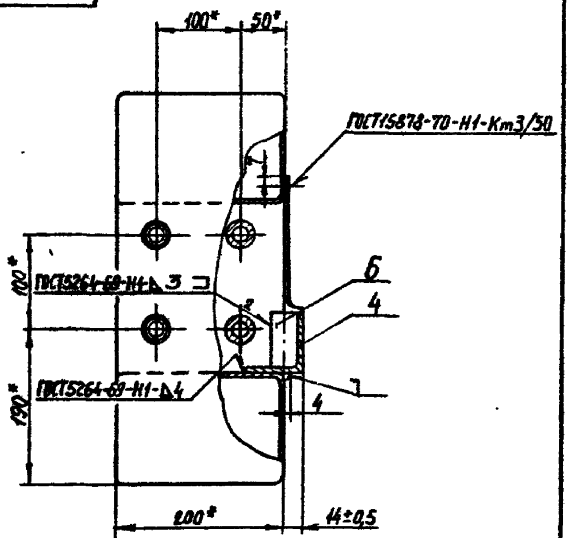

А-А лист 1
М1:2

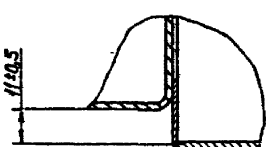

I лист 1
М1:1

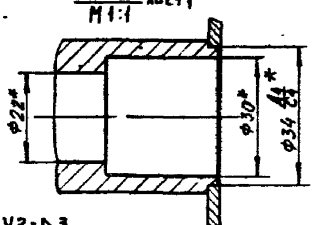

*ГОСТ5264-69-У2-Д3

					1.435-18.2.1100 СБ		
Изм.	Лист	№ докум.	Подп.	Дата			
Разраб.		Терлецкая			РИГЕЛЬ	Лит.	Масса	Масштаб
Пров.		Купецкий					-	-
Т.контр.					Сборочный чертеж	Лист 2	Листов	
Рук. бр.		Гуделкин						
Н.контр.		Купецкий				ЦНИИПромзданий г.Москва		
Утв.		Черепов						

I.435-I8.2.IIOI

Рис.I

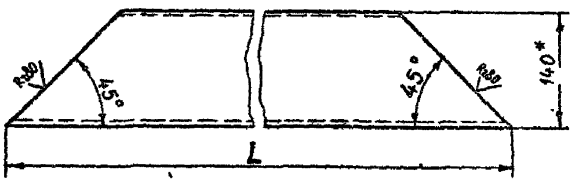

Рис.2

Остальное —см. рис.I

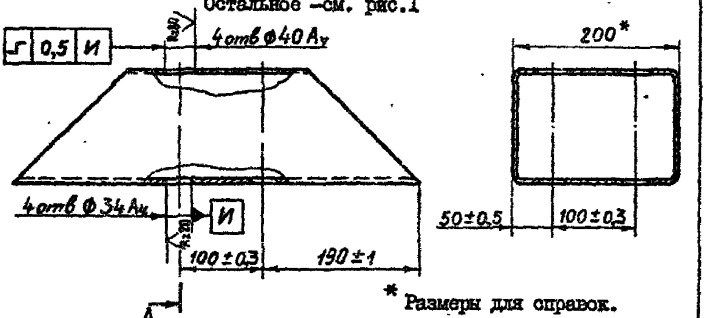

* Размеры для справок.

Обозначение	Рис.	L, мм.	Масса, кг
I.435-I8.2.IIOI	I	3600 $_{-2,5}$	70,0
-0I		4200 $_{-2,5}$	82,3
-02		4900 $_{-3,0}$	96,5
-03	2	480 $_{-1,0}$	6,6

Изм.	Лист	№ докум.	Подп.	Дата
Разраб		Голованов		
Пров.		Лущевич		
Т.контр.				
Рук.гр.		Голованов		
Н.контр.		Лущевич		
Утв.		Черепов		

I.435-I8.2.IIOI

ТРУБА

Лит.	Масса	Масш.
	Сп. табл.	
Лист	Листов 1	

Профиль прямоугольный 200х140х4 ГОСТ I2336-66 (Ст.3 кп ГОСТ II474-65

ЦНИИПРОМЗДАНИЙ г.Москва

I.435-18.2.II02

Rz40

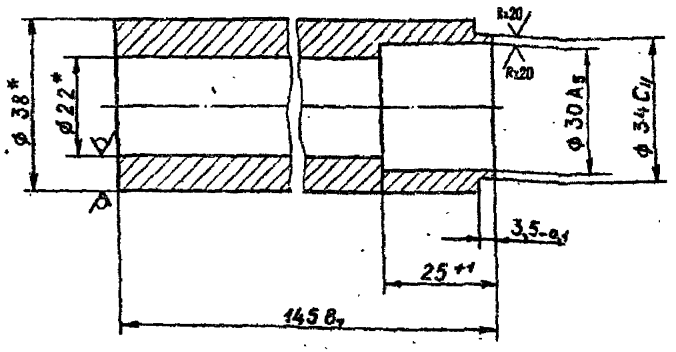

*Размеры для справок

Изм.	Лист	№ докум.	Подп.	Дата
Разраб.		Голованов		
Пров.		Луцевич		
Т.контр.				
Рук. гр.		Голованов		
Н.контр.		Луцевич		
Утв.		Черепов		

I.435-18.2.II02

ВТУЛКА

Лит.	Масса	Масш.
	0,79	I:I
Лист	Листов I	

Труба 38×8 ГОСТ 8734-58
В 45 ГОСТ 8733-66

ЦНИИПРОМЗДАНИЙ
г. Москва

13701-03

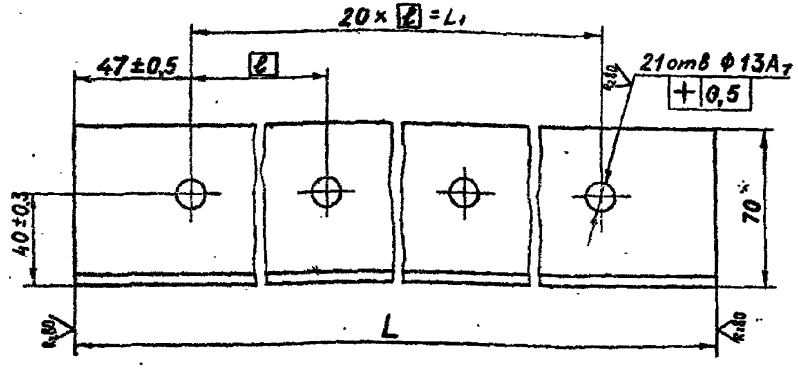

Обозначение	Размеры, мм. L	ℓ	L1	Масса, кг
I.435-I8.2.II03	33I4-2,5	161	3220	I7,7
-0I	39I4-2,5	191	3820	20,9
-02	46I4-3,0	226	4520	24,7

* Размеры для справок

I.435-I8.2.II03

Изм.	Лист	№ докум.	Подп.	Дата
Разраб.		Головенков		
Пров.		Лущевич		
Т.контр.				
Рук.гр.		Голованов		
Н.контр.		Лущевич		
Утв.		Фролов		

Угольник

Лит.	Масса	Масш.
	Ст. табл.	
Лист	Листов 1	

Уголок Б-70х70х5ГОСТ8509-72
Ст.3сп ГОСТ535-58

ЦНИИПромзданий г.Москва

I.435-I8.2.II04

R:80 V (V)

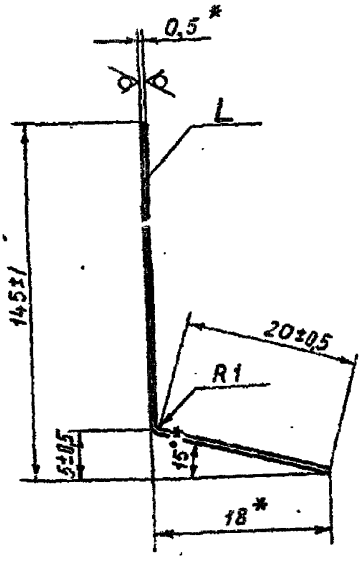

Обозначение	L, мм.	Масса, кг
I.435-I8.2.II04	3350-7	2,I
-0I	3950-7	2,5
-02	4650-8	3,0

* Размеры для справок.

I.435-I8.2.II04

Изм.	Лист	№ докум.	Подп.	Дата
Разраб.		Голованов		
Пров.		Луцевич		
Т.контр.				
Рук.бр.		Голованов		
Н.контр.		Луцевич		
Утв.		Черепов		

Стенка

Лит.	Масса	Масш.
	См. табл.	
Лист	Листов I	

Лента Ст 3кп-ВН-Ш-3-0-0,5хI60 ГОСТ 503-7I

ЦНИИПРОМЗДАНИЙ г.Москва

Инв.№ подл.	Подп. и дата	Взам.инв.№	Инв.№ дубл.	Подп. и дата

Формат	Зона	Поз	ОБОЗНАЧЕНИЕ	НАИМЕНОВАНИЕ	Кол. на испол. I.435-I8.2.I200-										Примечание
					–	0I	02	03	04	05	06	07			
				ДОКУМЕНТАЦИЯ											
II			I.435-I8.2.I200 СБ	Сборочный чертеж	x	x	x	x	x	x	x	x			
				ДЕТАЛИ											
II		I	I.435-I8.2.I20I	Основание	I	I	I	I	I	I	I	I			
II		2	I.435-I8.2.I202	Труба	I	I									
			-0I	Труба			I	I							
			-02	Труба					I	I					
			-03	Труба							I	I			
II		3	I.435-I8.2.I203	Втулка	4	4	4	4	4	4	4	4			
II		4	I.435-I8.2.I204	Бампер	2	2	2	2	2	2	2	2			
II		5	I.435-I8.2.I204-0I	Бампер	I	I	I	I	I	I	I	I			
				Условное наименование											

Изм.	Лист	№ докум.	Подп.	Дата
Разраб.		Гуледани		
Пров.		Луцевич		
Рук.бр.		Голованов		
Н.конт.		Луцевич		30.10.75
Утв.		Черепов		

I.435-I8.2.I200

СТОЙКА

Литер	Лист	Листов
	I	2

ЦНИИПРОМЗДАНИЙ
г. Москва

Формат 11

Формат	Зона	Поз	ОБОЗНАЧЕНИЕ	НАИМЕНОВАНИЕ	Кол. на испол. I.435-I8.2.I200-										Примечание
					-	0I	02	03	04	05	06	07			
II		6	I.435-I8.2.I205	Кожух	I	I	I	I	I	I	I	I			
II		7	I.435-I8.2.I205-0I	Кожух	I	I	I	I	I	I	I	I			
БЧ		8	I.435-I8.2.I206	Заглушка I34xI94	I	I	I	I	I	I	I	I			0,82кг
				Лист 4 ГОСТ 5681-57											
				Ст.3 ГОСТ14637-69											
БЧ		9	I.435-I8.2.I207	Пластина $\angle$ = I00 мм	I	I	I	I	I	I	I	I			I,Iкг
				Полоса I4xI00 ГОСТ I03-57											
				Ст.3 ГОСТ 535-58											

Изм.	Лист	№ докум.	Подп.	Дата	I.435-I8.2.I200	Лист 2

Формат А4

1.435-18.2.1200 СБ

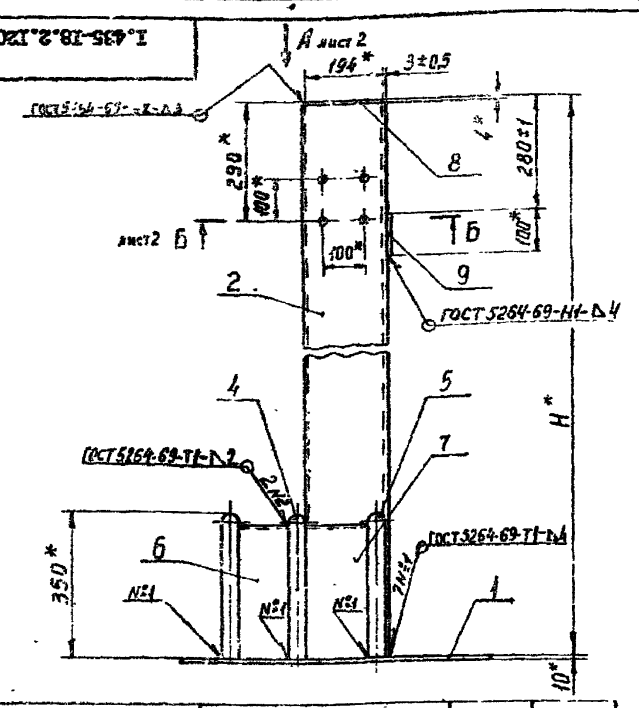

Обозначение	Изображение	Н мм	Масса кг.
I.435-I8.2.I200	Изображено	3570	I06
-0I	Зеркальное отражение		
-02	Изображено	4I70	I20
-03	Зеркальное отражение		
-04	Изображено	4770	I33
-05	Зеркальное отражение		
-06	Изображено	5970	I57
-07	Зеркальное отражение		

* Размеры для справок

I.435-I8.2.I200 СБ

Изм.	Лист	№ докум.	Подп.	Дата
Разраб.		Гуленани		
Пров.		Луценич		
Т.контр				
Рук.гр		Голованов		
Н.контр		Луценич		
Утв.		Черепов		

СТОЙКА

Сборочный чертеж

Лит	Масса	Масштаб
	см. табл.	
Лист 1	Листов 2	

ЦНИИПромзданий г. Москва

Инв. № подл. | Подп. и дата | Взам. инв. № | Инв. № дубл. | Подп. и дата

I.435-I8.2.I200 СБ

Вид А лист 1

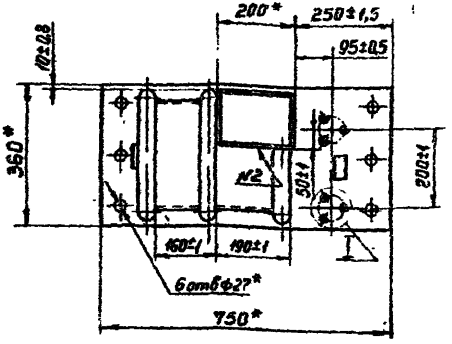

Б – Б
М1:5

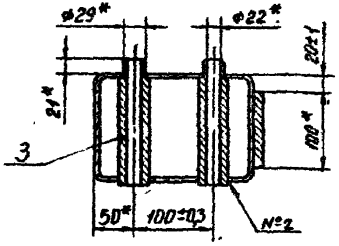

I
М1:2

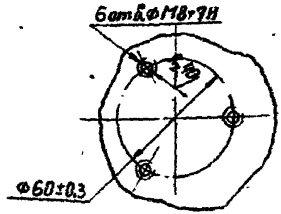

					I.435-I8.2.I200 СБ			
Изм.	Лист	№ докум.	Подп.	Дата	СТОЙКА Сборочный чертеж	Лит.	Массе	Масштаб
Разраб.		Гуледани					–	–
Пров.		Луцевич						
Т.контр.						Лист 2	Листов	
Рук.гр		Голованов				ЦНИИПРОМЗДАНИЙ г.Москва		
Н.контр.		Луцевич						
Утв.		Черепов						

I.435-I8.2.I20I

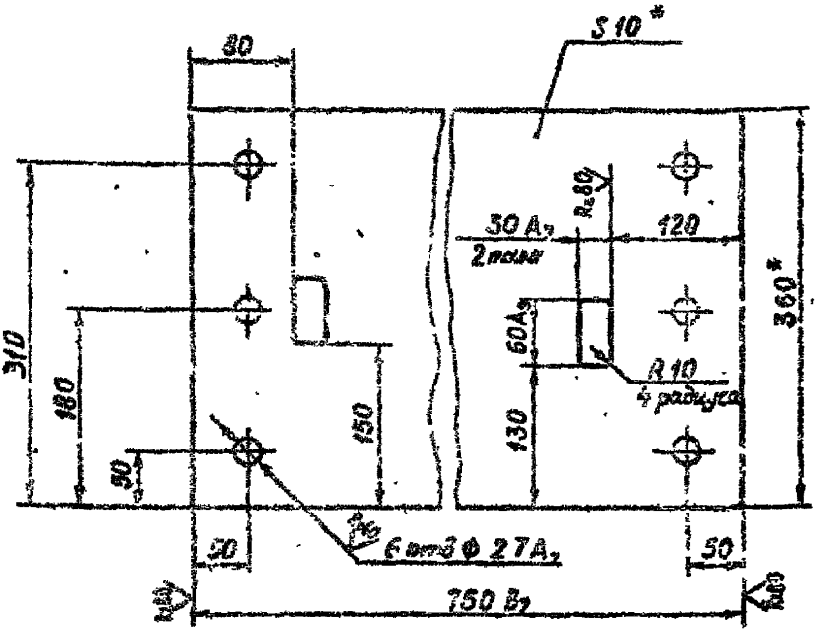

I.* Размеры для справок.

2. Неуказанные предельные отклонения размеров – по ЗМ7

					I.435-I8.2.I20I			
Изм.	Лист	№ докум.	Подп.	Дата	ОСНОВАНИЕ	Лит.	Масса	Масш.
Разраб.		Голованов					I8,0	I:5
Пров.		Луцевич				Лист	Листов 1	
Т. контр.								
Рук. гр.		Голованов			Полоса БI0х360ГОСТ 82-70	ЦНИИПРОИЗДАНИЙ		
Н. контр.		Луцевич			Ст.3 ГОСТ I4637-69	г. Москва		
Утв.		Черепов						

I.435-I8.2.I202

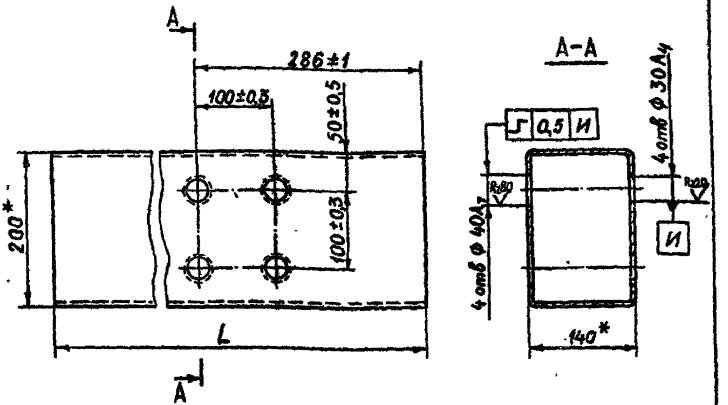

Обозначение	L, мм	Масса, кг
I.435-I8.2.I202	3566±I,5	72,3
-0I	4I66±I,5	84,3
-02	4766±I,5	96,6
-03	5966±I,5	I2I,0

* Размеры для справок

Изм.	Лист	№ докум.	Подп.	Дата
Разраб.		Голованов		
Пров.		Луцевич		
Т.контр.				
Рук.гр		Голованов		
Н.контр.		Луцевич		
Утв.		Черепов		

I.435-I8.2.I202

ТРУБА

Лит.	Масса	Масшт
	См. табл	
Лист	Листов 1	

Профиль прямоугольный 200хI40х4 ГОСТI2336-66
Ст.3кпГОСТII474-65

ЦНИИПРОМЗДАНИЙ
г. Москва

Rz40 ▽(▽)

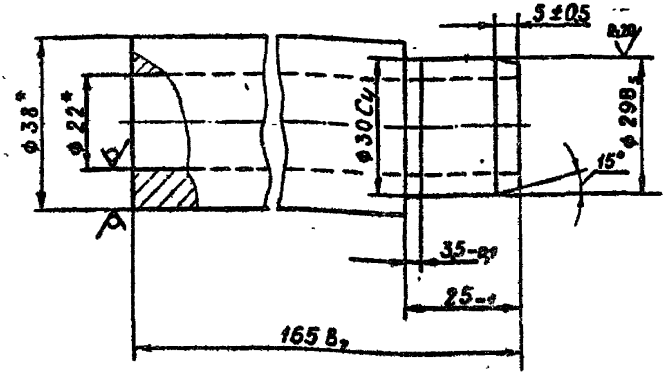

* Размеры для справок.

					I.435-18.2.1203		
Изм.	Лист	№ докум.	Подп.	Дата	Втулка	Лит.	Масса	Масшт.
Разраб.		Голованов		10.75			0,89	I:I
Пров.		Луцевич				Лист	Листов 1
Т.контр.							
Рук. ГП		Голованов		10.75	Трубе 38×8 ГОСТ 8734-58 / В 45 ГОСТ 8733-66	ЦНИИПРОМЗДАНИЙ г. Москва	
Н.контр.		Луцевич		10.75			
Утв.		Черепов					

Рис. 2

Рис. 1

Остальное см. рис. 1

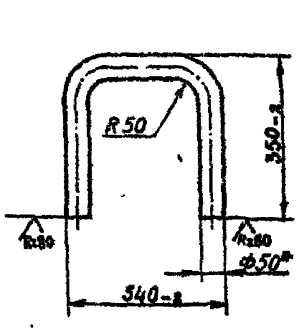

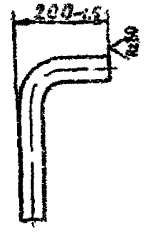

Обозначение	Рис.	Длина заготовки	Масса, кг
I.435-I8.2.I204	I	876	3,I
-0I	2	468	I,64

* Размер для справок

I.435-I8.2.I204

БАМПЕР

Изм.	Лист	№ докум.	Подп.	Дата
Разраб.		Голованов		
Пров.		Луцевич		
Т.контр.				
Рук.гр.		Голованов		
Н.контр.		Луцевич		
Утв.		Черепов		

Лит.	Масса	Масшт.
	см. табл.	-
Лист	Листов 4	

Труба 50×3 ГОСТ8734-58
20 ГОСТ8733-66

ЦНИИПРОМЗДАНИЙ
г. Москва

Рис.I

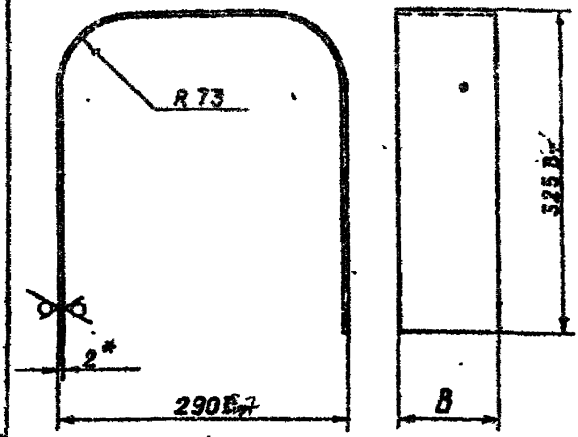

Рис.2

Остальное -см. рис.1

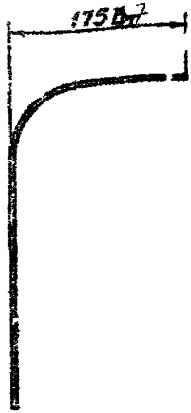

Обозначение	Рис.	B, мм	Длина заготовки кг	Масса кг
I.435-I8.2.I205	I	I00-1,0	873	I,4
-8I	2	I40-1,0	487	I,0

*Размер для справок.

Изм.	Лист	№ докум.	Подп.	Дата
Разраб.		Голованов		
Пров.		Луцевич		
Т.контр.				
Рук.гр.		Голованов		
Н.контр.		Луцевич		
Утв.		Черепов		

I.435-I8.2.I205

КОЖУХ

Лит.	Масса	Масштаб
	см.табл	
Лист	Листов 1	

Лист 2ПКОСТ 3680-57
Ст.3 ГОСТ I6523-70

ЦНИИПРОМЗДАНИЙ
г.Москва

Формат	Зона	Поз	Обозначение	Наименование	Кол.	Примечание
				ДОКУМЕНТАЦИЯ		
II			I.435-I8.2.I300 СБ	Сборочный чертеж		
				СБОРОЧНЫЕ ЕДИНИЦЫ		
II		I	I.435-I8.2.I3I0	Ось	I	
				ДЕТАЛИ		
II		2	I.435-I8.2.I30I	Корпус ролика	I	
II		3	I.435-I8.2.I302	Втулка	I	
				СТАНДАРТНЫЕ ИЗДЕЛИЯ		
		6		Винт М6хI0.58.0I	I	
				ГОСТ I478-64		

Изм.	Лист	№ докум.	Подп.	Дата	I.435-I8.2.I300
Разраб.		Гудеман			
Пров.		Гудевич			РОЛИК
Рук. гр.		Гудеман			Литер: — Л. ст: — Листов: I
Н. контр.		Гудевич		1968	ЦНИИПРОМЗДАНИЙ г. Москва
Утв.		Черепов			

I.435-18.2.1300 СБ

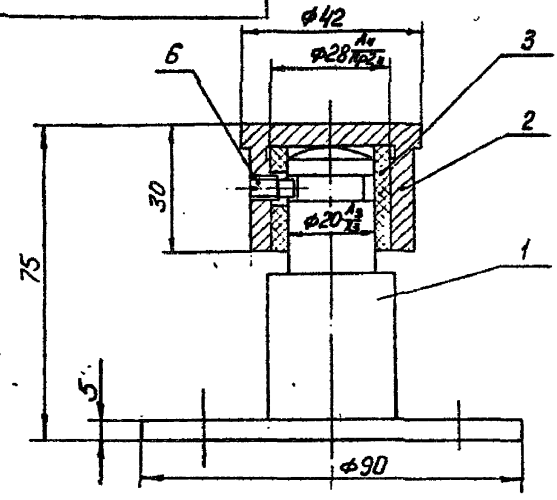

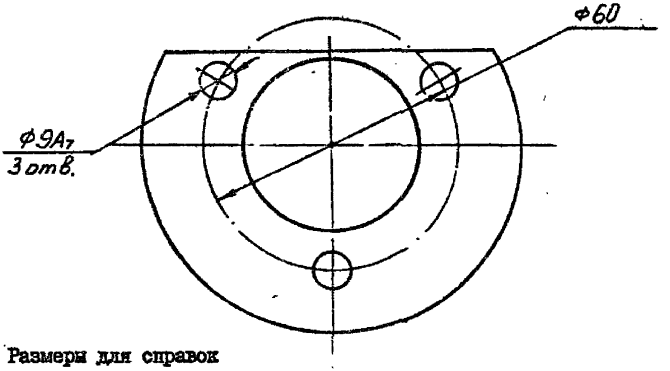

Размеры для справок

					I.435-18.2.1300 СБ		
Изм.	Лист	№ докум.	Подп.	Дата			
Разраб.		Гуледани			РОЛИК	Лит.	Масса 0,8 / Масштаб I:I
Пров.		Луцевич					
Т.контр.					Сборочный чертеж	Лист	Листов 1
Рук. гр.		Гуледани				ЦИЛИПРОМЗДАНИЙ г. Москва	
Н.контр.		Луцевич					
Утв.		Черепов					

13706-02 60 Формат А1

1.435-18.2.1301

R40 (√)

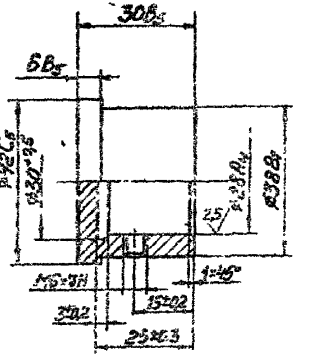

					1.435-18.2.1301			
Изм.	Лист	№ докум.	Подп.	Дата	Корпус ролика	Лит.	Масса	Масштаб
Разраб.		Гуледани					0,16	1:1
Пров.		Луцевич				Лист	Листов 1	
Т. контр.								
Рук. бр.		Гуледани			Ст.45 ГОСТ 1050-60	ПНИИПРОМЗДАНИЙ г.Москва		
Н. контр.		Луцевич						
Утв.		Черепов						

3706-02 61 Формат 11

I.435-I8.2.I302

25

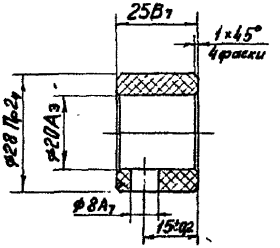

				I.435-I8.2.I302		
Изм.	Лист	№ докум.	Подп.	Дата		
Разраб		Гуледани			Втулка	Лит. / Масса 0,014 / Масштаб I:I
Пров		Луцевич				Лист / Листов
Т контр						
Рук. гр		Гуледани			Капрон ВТУХП69-58	ЦНИИПРОМЗДАНИЙ г.Москва
Н контр		Луцевич				
Утв.		Черепов				

Формат	Зона	Поз	Обозначение	Наименование	Кол.	Примечание
				ДОКУМЕНТАЦИЯ		
II			I.435-I8.2.I3I0 СБ	Сборочный чертеж		
				ДЕТАЛИ		
II		I	I.435-I8.2.I3II	Фланец	I	
II		2	I.435-I8.2.I3I2	Ось	I	

Изм.	Лист	№ докум.	Подп.	Дата	I.435-I8.2.I3I0		
Разраб.		Гуледани				Литер	Лист	Листов
Пров.		Луцевич						I
Рук.бр		Гуледани			ОСЬ	ЦНИИПРОМЗДАНИЙ г. Москва		
Н.конт.		Луцевич		30.10.8				
Утв.		Черепов						

I.435-I8.2.I3I0 СБ

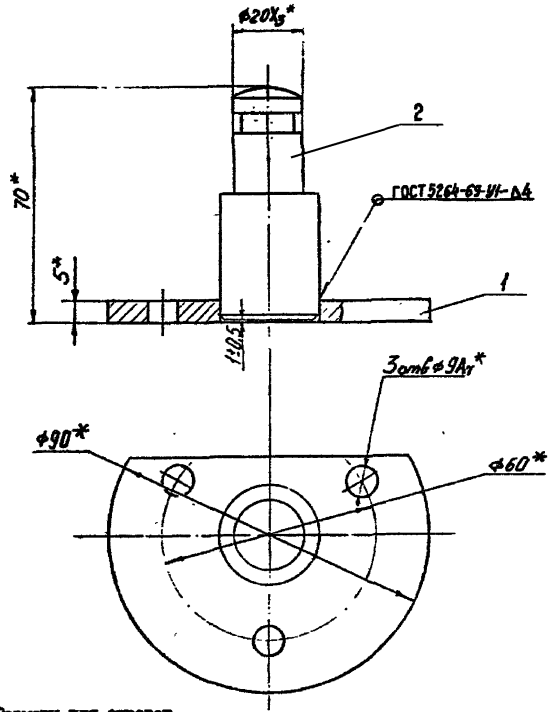

*Размеры для справок

					I.435-I8.2.I3I0 СБ			
Изм	Лист	№ докум.	Подп.	Дата	Ось	Лит	Масса	Масштаб
Разраб.		Гуледани					0,63	I:I
Пров.		Гуцевич			Сборочный чертеж	Лист	Листов I	
Т.контр.								
Рук. бр.		Гуледани				ЦНИИПРОМЗДАНИЙ		
Н контр		Гуцевич		30.IX.77		г.Москва		
Утв		Черепов						

I.435-18.2.131I

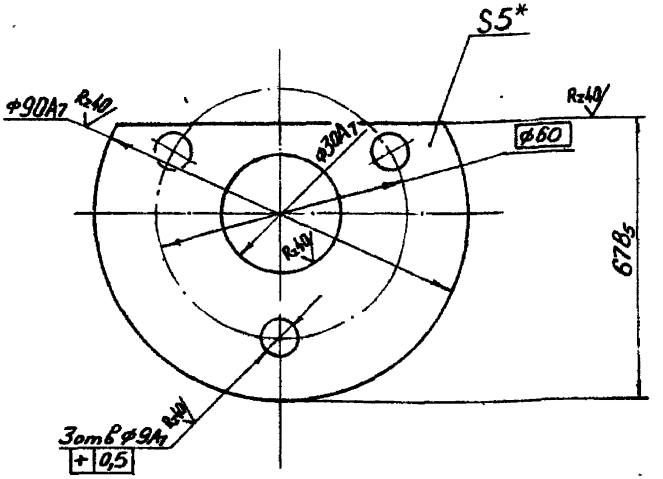

* Размеры для справок

					I.435-I8.2.I3II			
Изм	Лист	№ докум.	Подп.	Дата	Фланец	Лит.	Масса	Масштаб
Разраб.		Гуледани					0,26	I:I
Пров.		Луцевич				Лист	Листов I	
Т. контр.								
Рук. гр.		Гуледани						
Н. контр.		Луцевич			Лист 5 ГОСТ 5681-57	ЦНИИПРОМЗДАНИЙ		
Утв.		Черепов			Ст 3 ГОСТ I4637-69	г. Москва		

I.435-I8.2.I3I2

R_z80 (√)

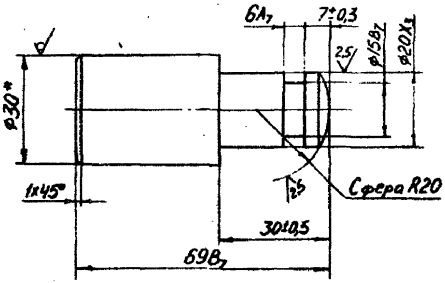

* Размеры для справок

					I.435-I8.2.I3I2		
Изм.	Лист	№ докум.	Подп.	Дата	Ось	Лит.	Масса	Масштаб
Разраб.		Гуледани					0,37	I:I
Пров.		Луцевич				Лист	Листов 1
Т.контр.							
Рук. гр.		Гуледани			Круг В30 ГОСТ2590-71 / Ст 3 ГОСТ535-58	ЦНИИПРОМЗДАНИЙ г.Москва
Н.контр.		Луцевич		12.16		
Утв.		Черепов				

Зона	Зона	Поз	ОБОЗНАЧЕНИЕ	НАИМЕНОВАНИЕ	Кол. на испол. I.435-I8.2.2000										Примечание
					–	0I	02								
				Документация											
II			I.435-I8.2.2000СБ	Сборочный чертёж	x	x	x								
				Детали											
II		I	I.435-I8.2.200I	Балка	I										
			-0I	Балка		I									
			-02	Балка			I								
				Рельс											
				Полоса I0x30ГОСТ103-57 / Ст.3 ГОСТ535-58											
БЧ		2	I.435-I8.2.2002	L =7390	I										I6,3кг.
БЧ		3	I.435-I8.2.2003	L =8590		I									I8,9кг.
БЧ		4	I.435-I8.2.2004	L =9986			I								22,0кг.
				Условное наименование											

Изм.	Лист	№ докум.	Подп.	Дата
Разраб.		Стрельцов		
Пров.		Луцевич		
Рук.бр.		Гуледани		
Н конт.		Луцевич		10.10.81
Утв		Черепов		

I.435-I8.2.2000

Монорельс

Литер	Лист	Листов
		I

ЦНИИПРОМЗДАНИЙ
г. Москва

Формат II

18706-02 67

1.435-18.2.2000СБ

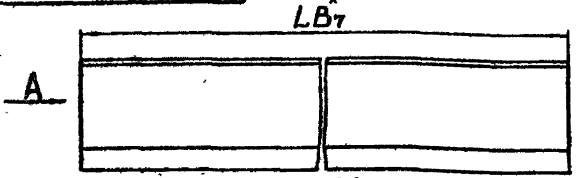

Вид А
М1:2

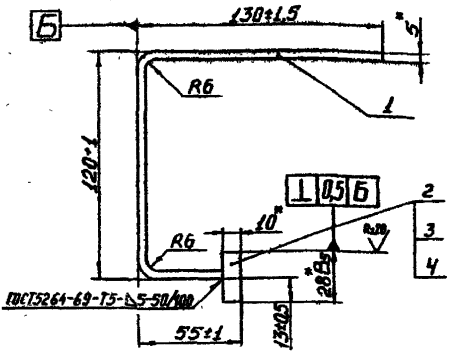

Обозначение	L мм.	Масса кг.
I.435-I8. 2.2000	7390	99,4
-01	8590	115,2
-02	9986	133,5

*Размеры для справок

I.435-I8.2.2000СБ

Изм.	Лист	№ докум.	Подп.	Дата
Разраб.		Стрельцов		
Пров.		Гуцевич		
Т.контр.				
Рук.бр.		Гуцедани		
Н.контр.		Гуцевич		
Утв.		Черепов		

МОНОРЕЛЬС

Сборочный чертеж

Лит.	Масса	Масштаб
	См. табл.	—
Лист	Листов 1	

ПИИПРОМЗДАНИЙ
г. Москва

I.435-I8.2.200I

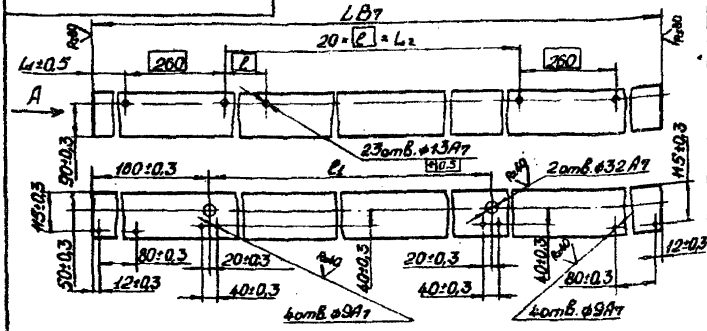

Вид А
М 1:5

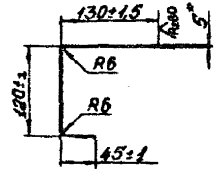

Обозначение	L мм.	L1 мм.	ℓ мм.	ℓ1 мм.	L2 м.	Масса кг
I.435-I8.2.200I	7390	I825	I6I	I940	3220	82
-0I	8590	2I25	I9I	2240	3820	95
-0I	9986	2473	225	2590	4520	110

*Размер для справок.

Изм.	Лист	№ докум.	Подп.	Дата
Разраб.		Стрельцов		
Пров.		Гуцевич		
Т.контр.				
Рук.гр.		Гуцевич		
Н.контр.		Гуцевич		
Утв.		Черепов		

I.435-I8.2.2001

БАЛКА

Лит.	Масса	Масштаб
	см. табл.	

Лист | Листов 1

Лист 5 ГОСТ 5681-57
Ст.3 ГОСТ 14637-69

ЦНИИПромзданий г.Москва

Формат А1

Инв. № подл.	Подп. и дата	Взам. инв. №	Инв. № дубл.	Подп. и дата

Формат	Зона	Поз.	Обозначение	Наименование	Кол. на испол. I.435-I8.2.3000-									Примечание
					-	01	02	03	04	05	06	07		
				ДОКУМЕНТАЦИЯ										
II			I.435-I8.2.3000 СБ	Сборочный чертеж	x	x	x	x	x	x	x	x		
				СБОРОЧНЫЕ ЕДИНИЦЫ										
II		I	I.435-I8.2.3100	Рама створки	I									
			-01	Рама створки		I								
			-02	Рама створки			I							
			-03	Рама створки				I						
			-04	Рама створки					I					
			-05	Рама створки						I				
			-06	Рама створки							I			
			-07	Рама створки								I		

Условное наименование

Изм.	Лист	№ докум.	Подп.	Дата
Разраб.		Царстнева		
Пров.		Луцевич		
Рук.бр.		Гуледани		
Н.конт.		Луцевич		30.10.91
Утв.		Черепов		

I.435-I8.2.3000

СТВОРКА

Литер	Лист	Листов
	I	2

ЦНИИПРОМЗДАНИЙ г. Москва

Формат II

Формат	Зона	Поз	ОБОЗНАЧЕНИЕ	НАИМЕНОВАНИЕ	Кол. на испол. I.435-I8.2.3000										Примечание
					-	0I	02	03	04	05	06	07			
				ДЕТАЛИ											
II		2	I.435-I8.2.300I	Филенка	48	48	40	40							
			-0I	Филенка					56	56					
			-02	Филенка							72	72			
II		3	I.435-I8.2.3002	Игла	I4	I4	I4	I4	I4	I4	I4	I4			
				МАТЕРИАЛЫ											
		4		Профиль резиновый Р16 см.черт. I.435-I8.2.0000 Д3	101/18,6	101/18,6	84/15,6	84/15,6	130/23,4	130/23,4	175/32,2	175/32,2			м/кг
				Резина рулонная МБ-А-м											
				ГОСТ 7338-65											
		5		3xI00	1,8/1,7	1,8/1,7	1,8/1,7	1,8/1,7	2,1/1,9	2,1/1,9	2,5/2,2	2,5/2,2			м/кг
		6		8x20	1,8/0,86	1,8/0,86	1,8/0,86	1,8/0,86	2,1/1,0	2,1/1,0	2,5/1,2	2,5/1,2			м/кг
		7		Резина губчатая техни-											
				ческая с двумя пленками											
				ТУ 38-5-I206-68											
				I4x40	3,7/0,92	3,7/0,92	3,1/0,77	3,1/0,77	4,3/1,1	4,3/1,1	5,4/1,4	5,4/1,4			м/кг
		8		Сукно техническое											
				ТУ I7-65-I-7I толщ.5	11,5/1,2	11,5/1,2	9,6/1,0	9,6/1,0	15,7/1,6	15,7/1,6	23,0/2,4	23,0/2,4			$м^2$/кг

Изм	Лист	№ докум.	Подп.	Дата	I.435-I8.2.3000	Лист 2

Т1 20-9018

I.435-I8.2.3000 СБ

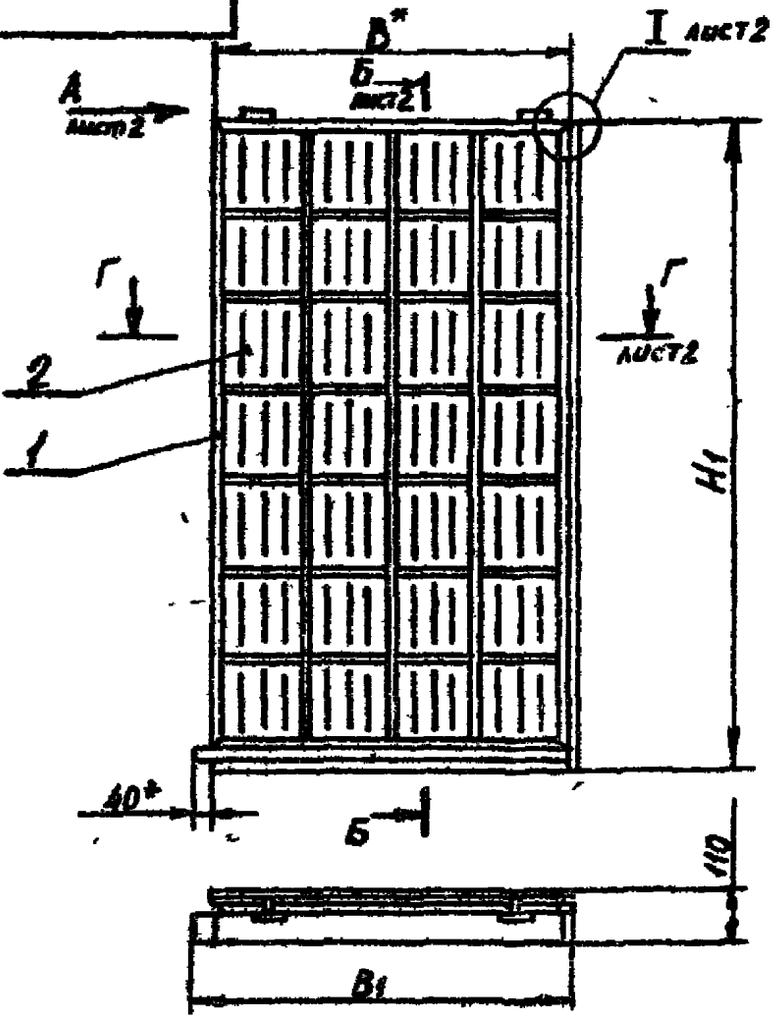

Обозначение	Изображение	В мм.	$В_I$ мм.	$Н_I$ мм	Н мм	Масса кг
I.435-I8.2.3000	Изображено	I825	I890	37I5	3625	I6I,6
-0I	Зеркальное отражение	I825	I890	37I5	3625	I6I,6
-02	Изображено	I825	I890	3II5	3025	I3I,7
-03	Зеркальное отражение	I825	I890	3II5	3025	I3I,7
-04	Изображено	2I25	2I90	43I5	4225	2I3,6
-05	Зеркальное отражение	2I25	2I90	43I5	4225	2I3,6
-06	Изображено	2473	2538	55I5	5425	252,5
-07	Зеркальное отражение	2473	2538	55I5	5425	252,5

* Размеры для справок.

I.435-I8.2.3000 СБ

Изм.	Лист	№ докум.	Подп.	Дата
Разраб.		Терлецкая		
Пров.		Лупевич		
Т.контр.				
Рук.гр.		Гуледани		
Н.контр.		Лупевич		
Утв.		Черепов		

СТВОРКА

Сборочный чертеж

Лит.	Масса	Масштаб
	—	

Лист I | Листов 2

ЦНИИПРОМЗДАНИЙ г.Москва

Инв. № подл. | Подп. и дата | Взам. инв. № | Инв. № дубл. | Подп. и дата

13706-02 72 Формат 11

I.435-18.2.3000 СБ

Б-Б
М 1:2,5
лист 1

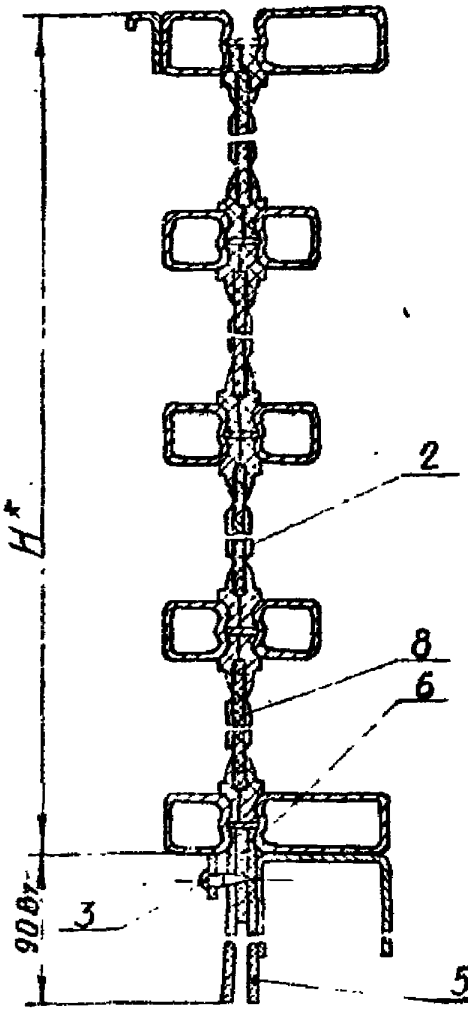

I
М 1:2
лист 1

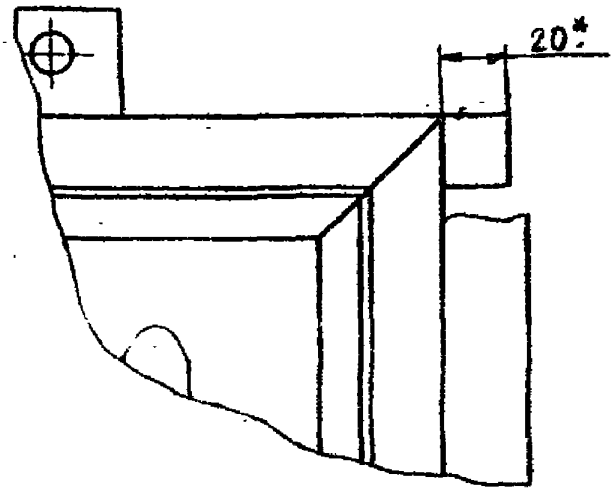

Вид А
М 1:2
лист 1

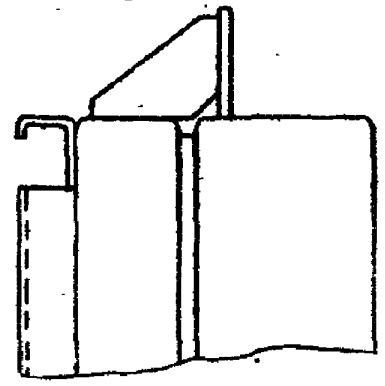

Г-Г
М 1:2,5
лист 1

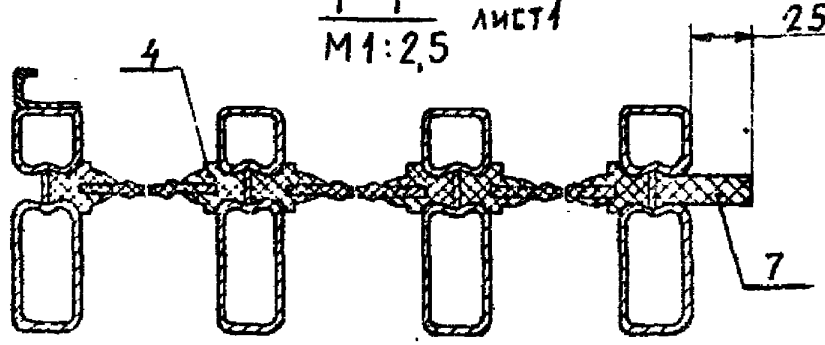

Изм.	Лист	№ докум.	Подп.	Дата
Разраб.		Терлецкая		
Пров.		Лупевич		
Т.контр.				
Рук. гр.		Гуляевани		
Н.контр.		Лупевич		
Утв.		Черепов		

I.435-18.2.3000 СБ

СТВОРКА

Сборочный чертеж

Лит.	Масса	Масштаб
	-	-
Лист 2	Листов	

ЦНИИПРОМЗДАНИЙ
г. Москва

Инв. № подл. | Подп. и дата | Взам. инв. № | Инв. № дубл. | Подп. и дата

I.435-I8.2.300I

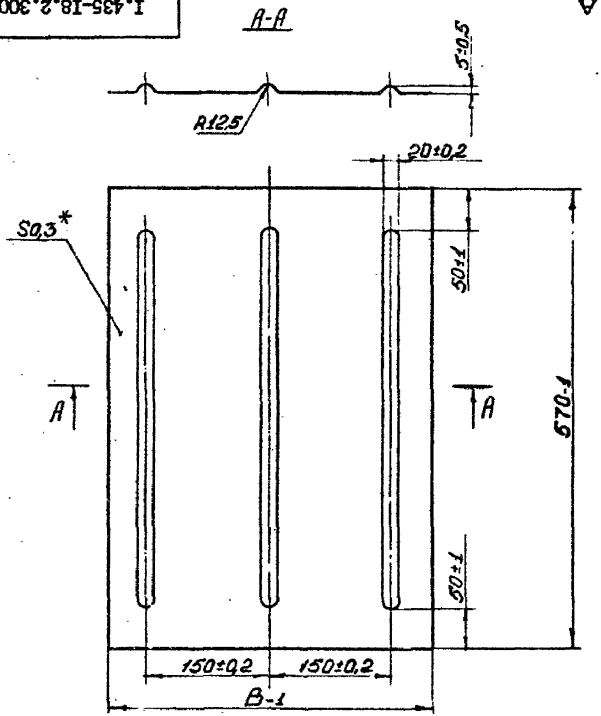

Обозначение	B мм.	Масса кг.
I.435-I8.2.300I	420	0,56
-0I	495	0,66
-02	580	0,74

I.435-I8.2.300I

Изм.	Лист	№ докум.	Подп.	Дата
Разраб.		Стрельцов		
Пров.		Луцевич		
Т.контр.				
Рук.гр.		Суленцев		
Н.контр.		Луцевич		
Утв.		Черепов		

ФИЛЁНКА

Лит.	Масса	Масштаб
	см. табл.	

Лист | Листов I

Лист 0,3 ГОСТ 3620-57
Ст.3 ГОСТ I6523-70

ЦИТП Госстроя СССР г.Москва

13706-02 74 Формат А1

Rz40

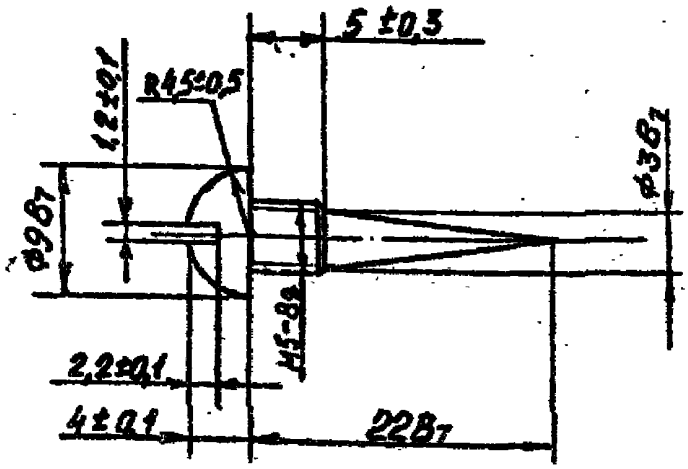

					I.435-I8.2.3002			
Изм	Лист	№ докум.	Подп.	Дата	ИГЛА	Лит.	Масса	Масштаб
Разраб.		Горлецкая					0,003	2:I
Пров.		Луцевич				Лист	Листов	I
Т.контр.								
Гл.ГО		Гуляцкая			Сталь 45 ГОСТ I050-60	ЦНИИПРОИЗДАНИЙ		
Н.контр.		Луцевич				г.Москва		
Утв.		Черепов						

13706-02 75 Формат 4

Формат	Зона	Поз	ОБОЗНАЧЕНИЕ	НАИМЕНОВАНИЕ	Кол. на испол. I.435-I8.2.3I00-										Примечание
					-	0I	02	03	04	05	06	07			
				ДОКУМЕНТАЦИЯ											
II			I.435-I8.2.3I00 СБ	Сборочный чертеж	x	x	x	x	x	x	x	x			
				ДЕТАЛИ											
II		I	I.435-I8.2.3I0I	Труба	20	20	I6	I6							
			-0I	Труба					24	24					
			-02	Труба							32	32			
II		2	I.435-I8.2.3I02	Труба	3	3									
			-0I	Труба			3	3							
			-02	Труба					3	3					
			-03	Труба							3	3			
				Условное наименование											

Изм.	Лист	№ докум.	Подп.	Дата
Разраб.		Гуледани		
Пров.		Луцевич		
Рук.бр.		Гуледаеи		
Н.конт.		Луцевич		
Утв.		Черепов		

I.435-I8.2.3I00

РАМА СТВОРКИ

Литер	Лист	Листов
	I	3

ЦНИИПРОИЗДАНИЙ
г. Москва

Формат II

13706-02 76

Поз.	Обозначение	Наименование	Кол. на испол. I.435-I8.2.3I00-								Примечание
			-	0I	02	03	04	05	06	07	
3	I.435-I8.2.3I02-04	Труба	2	2	2	2					
	-05	Труба					2	2			
	-06	Труба							2	2	
4	I.435-I8.2.3I02-07	Труба	2	2							
	-08	Труба			2	2					
	-09	Труба					2	2			
	-I0	Труба							2	2	
6	I.435-I8.2.3I03	Косынка	2	2	2	2	2	2	2	2	
7	I.435-I8.2.3I04	Скоба	I	I	I	I					
	-0I	Скоба					I	I			
	-02	Скоба							I	I	
8	I.435-I8.2.3I04-03	Скоба	I	I							
	-04	Скоба			I	I					
	-05	Скоба					I	I			
	-06	Скоба							I	I	
9	I.435-I8.2.3I05	Полоса	I	I	I	I					
	-0I	Полоса					I	I			
	-02	Полоса							I	I	

Формат	Зона	Поз	Обозначение	Наименование	Кол. на испол. I.435-I8.2.3I00-										Примечание
					-	0I	02	03	04	05	06	07			
				Направляющая											
				Швеллер 50х40х2,5 ГОСТ8278-63											
				Ст 3кп ГОСТ II474-65											
БЧ		I0	I.435-I8.2.3I06	ℓ = I865	I	I	I	I							4,45 кг
БЧ		II	I.435-I8.2.3I07	ℓ = 2I65					I	I					5,I6 кг
БЧ		I2	I.435-I8.2.3I08	ℓ = 25I5							I	I			5,97 кг
БЧ		I4	I.435-I8.2.3I0I	Планка 33хII0	2	2	2	2	2	2	2	2			0,I3 кг.
				Лист 4 ГОСТ 568I-57											
				Ст 3 ГОСТI4637-69											

3701-02 78

Изм.	Лист	№ докум.	Подп.	Дата	I.435-I8.2.3I00	Лист 3

Формат А4

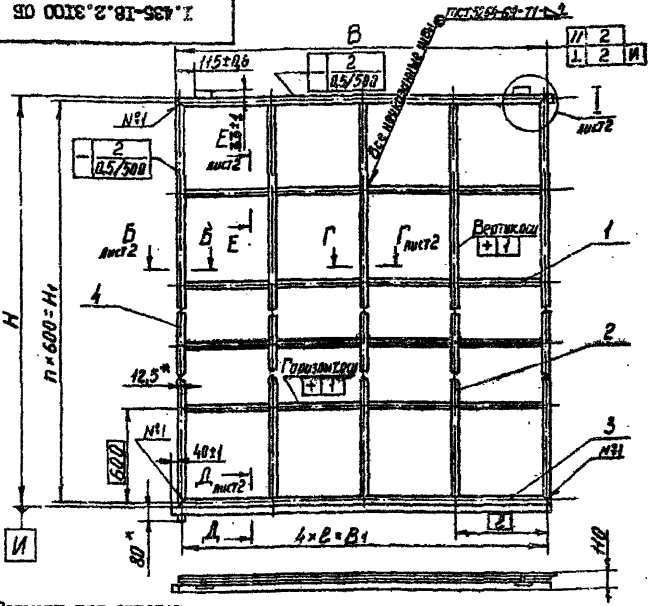

*Размеры для справок

Обозначение	Изображение	Размеры в мм.					n	Масса кг.
		В	Н	$В_1$	$Н_1$	ℓ		
I.435-I8.2.3I00	Изображено	I825	3625	I800	3600	450	6	I30
-0I	Зеркальное отражение	I825	3625	I800	3600	450	6	I30
-02	Изображено	I825	3025	I800	3000	450	5	I07
-03	Зеркальное отражение	I825	3025	I800	3000	450	5	I07
-04	Изображено	2I25	4225	2I00	4200	525	7	I7I
-05	Зеркальное отражение	2I25	4225	2I00	4200	525	7	I7I
-06	Изображено	2473	5425	2448	5400	6I2	9	I92
-07	Зеркальное отражение	2473	5425	2448	5400	6I2	9	I92

I.435-I8.2.3I00 СБ

Изм.	Лист	№ докум.	Подп.	Дата
Разраб.		Гуледани		
Пров.		Лущевич		
Т.контр.				
Рук.гр.		Гуледани		
Н.контр.		Лущевич		30.10.75
Утв.		Черепов		

РАМА СТВОРКИ

Сборочный чертеж

Лит.	Масса	Масштаб
	см. табл.	
Лист I	Листов 2	

ЦНИИПРОМЗДАНИЙ г.Москва

I.435-18.2.3100 СБ

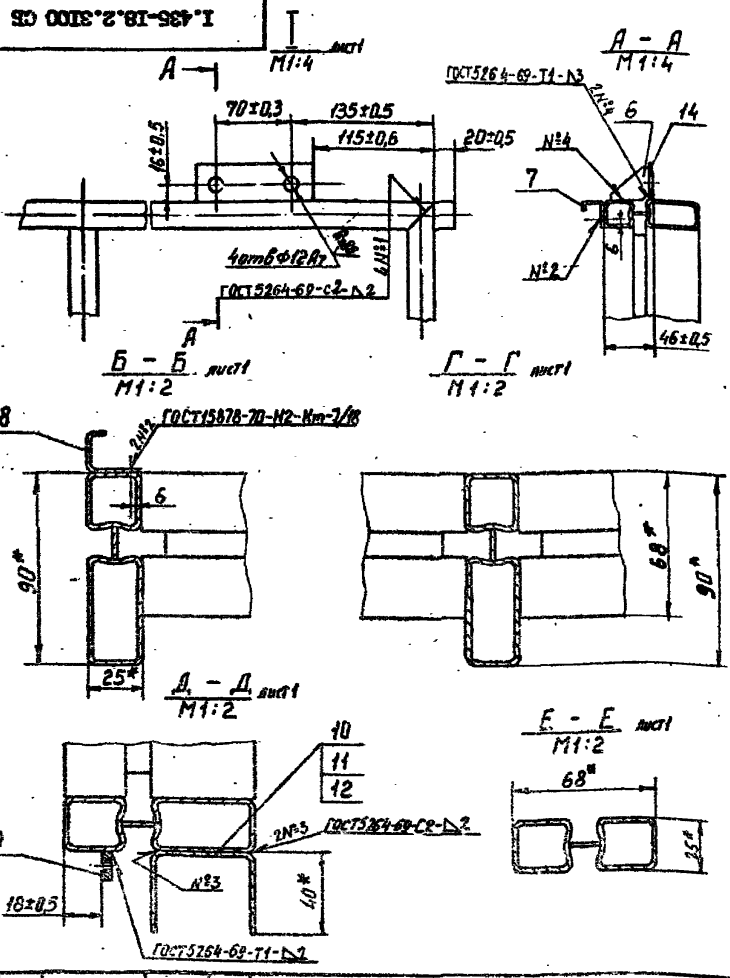

					I.435-18.2.3100 СБ			
Изм	Лист	№ докум.	Подп.	Дата	РАМА СТВОРКИ	Лит.	Масса	Масштаб
Разраб.		Гуледани					—	—
Пров.		Луцевич			Сборочный чертеж	Лист 2	Листов	
Т.контр.								
Рук.гр		Гуледани				ЦНИИПРОМЗДАНИЙ		
Н.контр		Луцевич				г.Москва		
Утв.		Черепов						

13706-02 80 Формат

I.435-18.2.3101

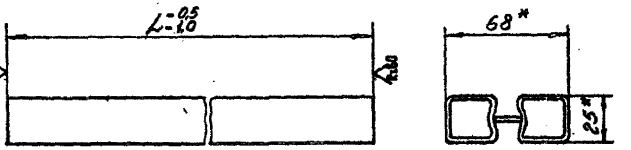

Обозначение	L мм	Масса кг
1.435-18.2.3101	425	1,4
-01	500	1,86
-02	587	1,94

* Размеры для справок

					I.435-18.2.3101		
Изм.	Лист	№ докум.	Подп.	Дата	ТРУБА	Лит.	Масса / Масштаб
Разраб.		Гуледани					см. табл.
Пров.		Луцевич				Лист	Листов 1
Т.контр.							
Рук.гр		Гуледани			Профиль трубный ПТ-I см. I.435-18.2.0000 Д2	ЦНИИПРОМЗДАНИЙ г.Москва	
Н.контр.		Луцевич					
Утв.		Черепов					

13706-02 81 Формат А1

I.435-18.2.3102

Рис. 1

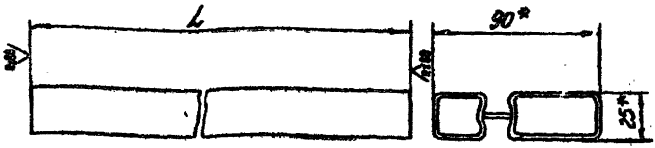

Рис. 2

Остальное см. рис. 1

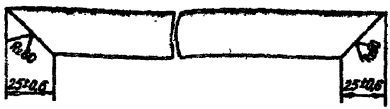

Обозначение	Рис.	L мм	Масса кг
1.435-18.2.3102	1	3575-0,8/-1,0	14,3
-01	1	2975-0,8/-1,0	11,9
-02	1	4175-0,8/-1,0	18,8
-03	1	5375±1,0	21,6
-04	2	1825±1,0	7,3
-05	2	2125±1,0	8,55
-06	2	2475±1,0	9,95
-07	2	3625±1,0	14,6
-08	2	3025±1,0	12,8
-09	2	4225±1,0	17,0
-10	2	5425±1,0	21,8

* Размеры для справок

Изм.	Лист	№ докум.	Подп.	Дата
Разраб.		Гуледани		
Пров.		Луцевич		
Т.контр.				
Рук. гр.		Гуледани		
Н.контр.		Луцевич		
Утв.		Черепов		

I.435-18.2.3102

ТРУБА

Профиль трубный ПТ-2
см. I.435 - 18.2.0000 ДI

Лит.	Масса	Масштаб
	см. табл.	
Лист	Листов 1	

ЦНИИПРОМЗДАНИЙ
г. Москва

13706-02 82 Формат 11

1.435-18.2.3103

(V)A

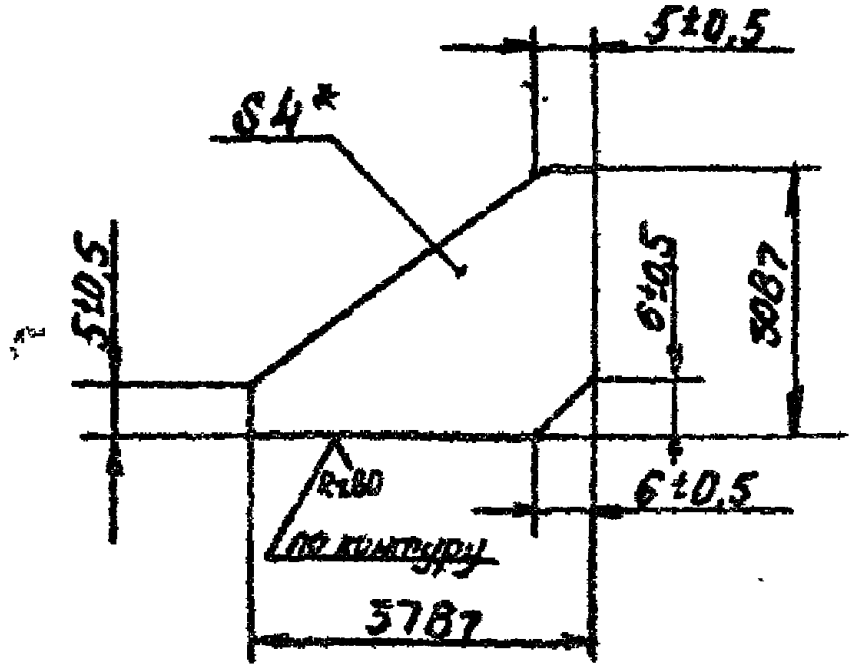

*Размеры для справок

					1.435-18.2.3103		
Изм.	Лист	№ докум.	Подп.	Дата	КОСЫНКА	Лит.	Масса: 0,017 / Масштаб: 1:5
Разраб.		Стрельцов				Лист	Листов 1
Пров.		Гуцевич					
Н. контр.							
Рук. бр.		Гуцевич			Лист 4ГОСТ 5681-57	ЦНИИПРОМЗДАНИЙ	
Н. контр.		Гуцевич			Ст.3 ГОСТ 14637-69	г. Москва	
Гл.		Перепов					

3 ... 83 Формат 11

1.435-18.2.3104

Rz80 (√)

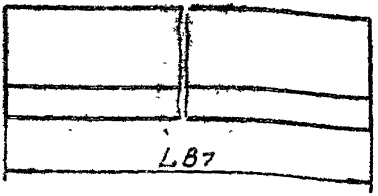

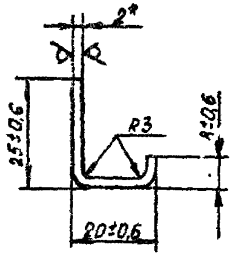

Обозначение	L мм	Масса кг
1.435-18.2.3104	1845	1,3.
-01	2145	1,5
-02	2493	1,8
-03	3680	2,6
-04	3080	2,2
-05	4280	3,6
-06	5480	3,9

* Размер для справок

					1.435-18.2.3104			
Изм.	Лист	№ докум.	Подп.	Дата	СКОБА	Лит.	Масса	Масштаб
Разраб.		Терлецкая					см. табл.	
Пров.		Лупевич				Лист	Листов 1	
Т. контр.								
Рук. гр.		Гуледани			Лист 2.0 ГОСТ 3680-57 / Ст. 3 ГОСТ16523-70	ЦНИИПРОИЗДАНИЙ г. Москва		
Н. контр.		Лупевич						
Утв.		Черепов						

13706-02 84 Формат 11

I.435-I8.2.3I05

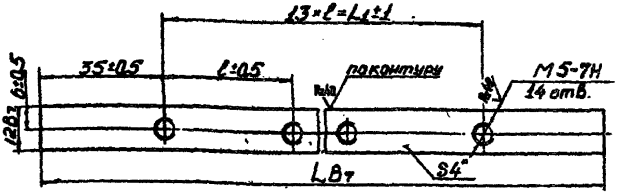

Обозначение	Размеры в мм.			Масса кг
	L	L_1	ℓ	
I.435-I8.2.3I05	I825	1755	I35	0,7
-0I	2I25	2054	I58	0,9
-02	2473	2405	I85	I,I

*Размеры для справок.

					I.435-I8.2.3I05			
Изм	Лист	№ докум.	Подп.	Дата	П Л А Н К А	Лит.	Масса	Масштаб
Разраб		Стрельцов					см. табл.	
Пров.		Лукевич				Лист	Листов I	
Т.контр.								
Рук.бр.		Гуледани			Лист 4 ГОСТ 568I-57	ЦНИИПРОИЗДАНИЙ г.Москва		
Н.контр.		Лукевич			Ст.3 ГОСТ I4637-69			
Утв.		Черепов						

3706-02 85 формат 11

Формат	Зона	Поз	ОБОЗНАЧЕНИЕ	НАИМЕНОВАНИЕ	Кол.	Примечание
				ДОКУМЕНТАЦИЯ		
II			I.435-I8.2.3600СБ	Сборочный чертёж		
				ДЕТАЛИ		
II		I	I.435-I8.2.360I	Скоба	I	
II		2	I.435-I8.2.3602	Колесо	I	
II		3	I.435-I8.2.3603	Кольцо	2	
II		4	I.435-I8.2.3604	Планка	I	
II		5	I.435-I8.2.3605	Планка	I	
II		6	I.435-I8.2.3606	Вкладыш	I	
II		7	I.435-I8.2.3607	Ось	I	
				СТАНДАРТНЫЕ ИЗДЕЛИЯ		
		I0		Болт М8х40.58.0I	2	
				ГОСТ 7798-70		
		II		Болт МI0хI4.58.0I	2	
				ГОСТ 7808-70		
		I3		Гайка М8.58.0I	2	
				ГОСТ 59I5-70		

Изм.	Лист	№ докум.	Подп.	Дата
Разраб.		Гуледани		
Пров.		Луцевич		
Рук.бр.		Гуледани		
Н.конт.		Луцевич		30.10.70
Утв.		Черепов		

I.435-I8.2.3600

КАРЕТКА

Литер	Лист	Листов
	I	2

ЦНИИПРОМЗДАНИЙ г. Москва

13706-02 86 формат 11

Формат	Зона	Поз	ОБОЗНАЧЕНИЕ	НАИМЕНОВАНИЕ	Кол.	Примечание
				Шайба ГОСТ 6402-70		
		I6		3.65Г.0I	2	
		I7		I0.65Г.0I	2	
		20		Кольцо А-47	I	
				ГОСТ I3943-68		
		2I		Подшипник 80I05	I	
				ГОСТ 7242-70		

1.436-18.2.36ОСБ

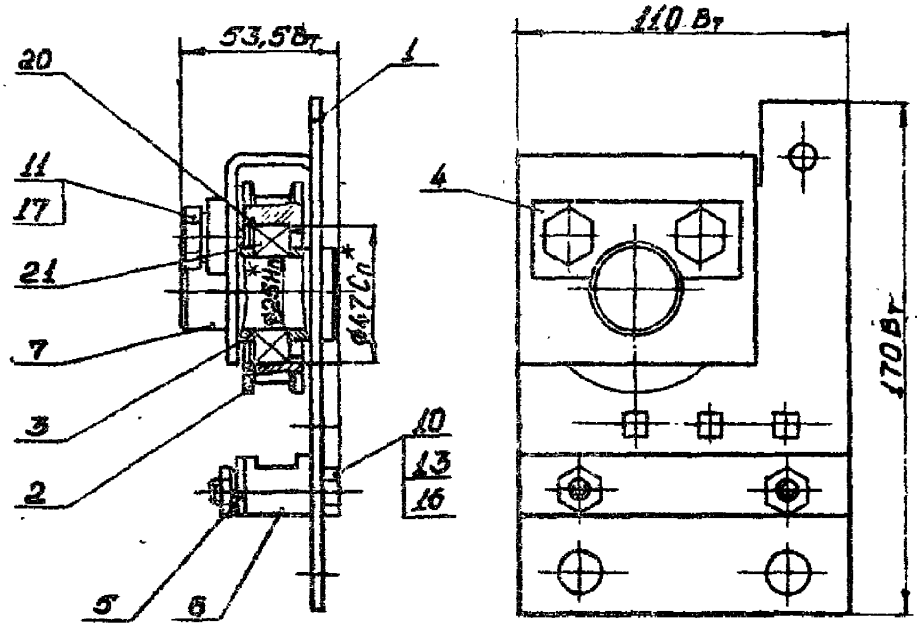

* Размеры для справок

					1.435-18.2.36ОСБ			
Изм.	Лист	№ докум.	Подп.	Дата	КАРЕТКА	Лит.	Масса	Масштаб
Разраб.		Стрельцов					1,55	1:2
Пров.		Луцевич			Сборочный чертеж	Лист	Листов 1	
Т.контр.								
Рук.гр.		Луцевич				ЦИНИПРОМЗДАНИЙ г.Москвы		
Н.контр.		Луцевич						
Утв.		Черепов						

I.435-I8.2.360I

Rz40 (V)

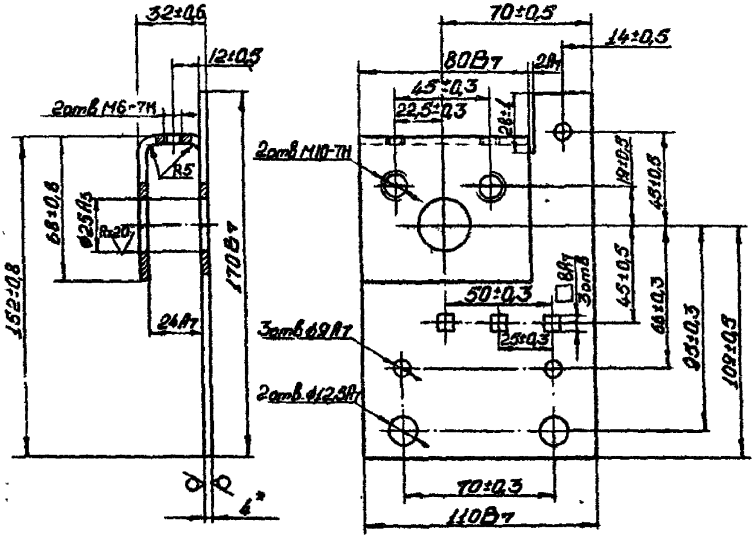

I. Длина развёртки L =235мм.

2.* Размер для справок.

					I.435-I8.2.360I			
Изм	Лист	№ докум.	Подп.	Дата	СКОБА	Лит.	Масса	Масштаб
Разраб.		Герлецкая					0,664	I:2
Пров.		Луцевич				Лист	Листов I	
Т контр.								
Рук. гр.		Гуледани			Лист 4 ГОСТ 568I-57 Ст.3 ГОСТ I4637-69	ЦНИИПРОМЗДАНИЙ г.Москва		
Н. контр.		Луцевич		30.10.75				
Утв.		Черепов						

I.435-I8.2.3603

Rz40

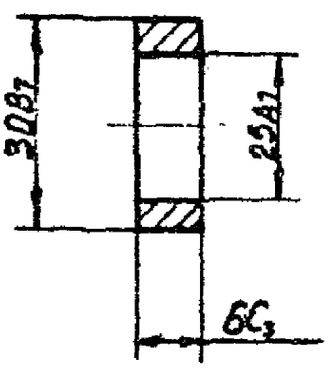

					I.435-I8.2.3603		
Изм.	Лист	№ докум.	Подп.	Дата	КОЛЬЦО	Лит.	Масса 0,0035	Масштаб I:I
Разраб.		Терлецкая				Лист	Листов I
Пров.		Гуцевич					
Т. контр.							
Рук.ор.		Гуледани			Сталь45 ГОСТ I050-60	ЦНИИПРОМЗДАНИЙ г.Москва	
Н. контр.		Гуцевич					
Утв.		Черепов					

13706-02 91 Формат 11

I.435-18.2.3604

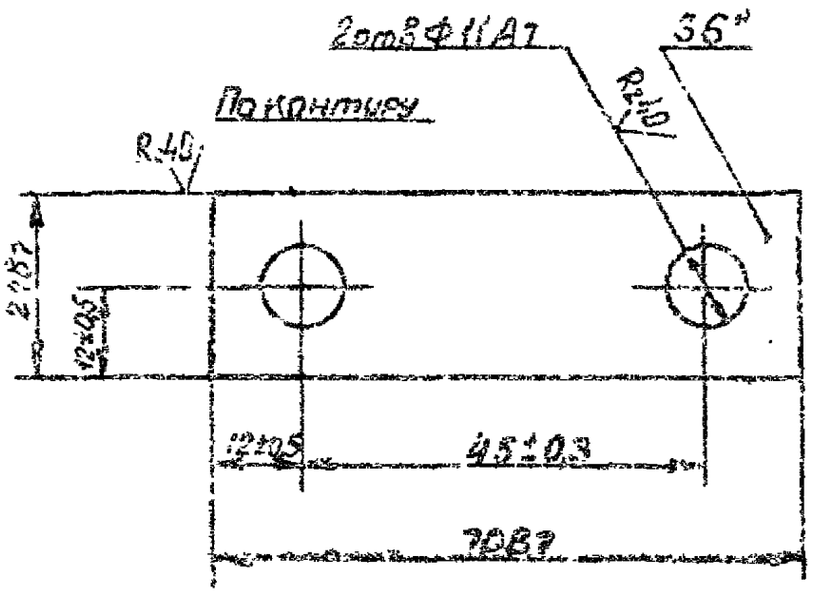

* Размер для справок.

					I.435-18.2.3604		
Изм	Лист	№ докум.	Подп.	Дата	ПЛАНКА	Лит.	Масса 0,089 Масштаб I:I
Разраб.		Терлецкая				Лист	Листов I
Пров.		Луцевич					
Т.контр.							
Рук.бр.		Гулеганц			Лист 6 ГОСТ 5681-57 / Ст.3 ГОСТ 14637-69	ЦНИИПРОИЗДАНИЙ г.Москва	
Н.контр.		Луцевич					
Утв.		Черепов					

13706-02 92 Формат 11

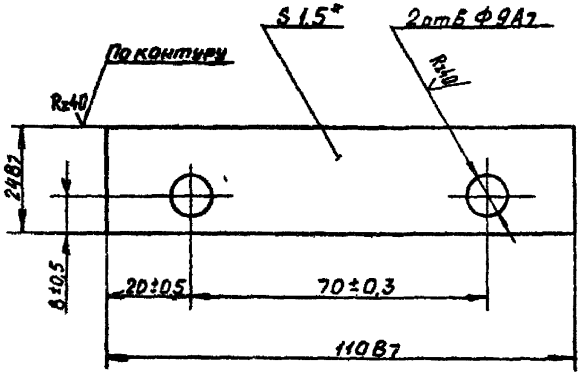

* Размер для справок.

					I.435-18.2.3605			
Изм.	Лист	№ докум.	Подп.	Дата				
Разраб.					ПЛАНКА	Лит.	Масса	Масштаб
Пров.							0,03	I:I
Т.контр.						Лист	Листов 1	
Рук.гр.					I,5 ГОСТ 3680-57 / Ст.3 ГОСТ 16523-70	ЦНИИПРОМЗДАНИЙ Госстроя СССР		
Н.контр.								
Утв.								

3704-02 93 Формат А1

I.435-18.2.3606

Rz40

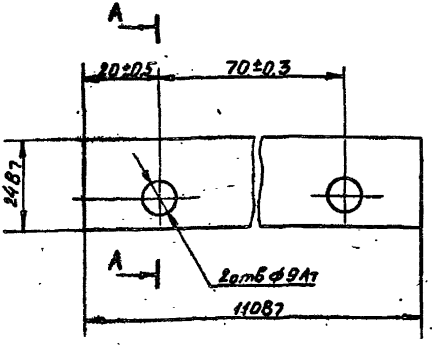

				I.435-18.2.3606
Изм.	Лист	№ докум.	Подп.	Дата
Разраб.		Терлецкая		
Пров.		Лупсяич		
Т.контр.				
Рук.гр.		Лупсяич		
Н.контр.		Лупсяич		
Утв.		Черепов		

ВКЛАДЫШ

Лит.	Масса	Масштаб
	0,012	I:I
Лист	Листов I	

Капрон ВТУЗП 69-58

ЦНИИПРОМЗДАНИЙ г.Москва

I.435-I8.2.3607

Rz40 (√)

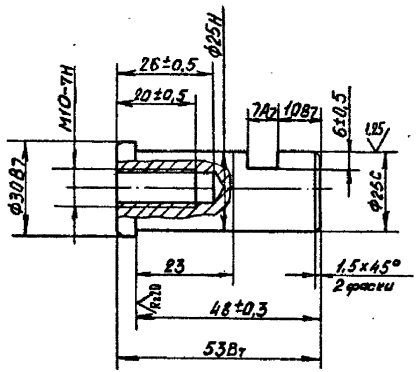

					I.435-I8.2.3607			
Изм	Лист	№ докум.	Подп.	Дата	ОСЬ	Лит.	Масса	Масштаб
Разраб.		Терлецкая					0,I04	I:I
Пров.		Луцевич						
Т.контр.						Лист	Листов /	
Рук.бр.		Гуледани			Сталь 45 ГОСТ I050-60	ЦНИИПРОИЗДАНИЙ г.Москва		
Н.контр.		Луцевич		30.10.71				
Утв.		Черепов						

Формат	Зона	Поз	ОБОЗНАЧЕНИЕ	НАИМЕНОВАНИЕ	Кол. на испол. I.435-I8.2.3800										Примечание
					-	0I									
				ДОКУМЕНТАЦИЯ											
II			I.435-I8.2.3800 СБ	Сборочный чертеж	x	x									
				ДЕТАЛИ											
II		I	I.435-I8.2.380I	Втулка	2	2									
II		2	I.435-I8.2.3802	Колесо	I	I									
II		3	I.435-I8.2.3803	Ось	I	I									
II		4	I.435-I8.2.3804	Втулка	I	I									
II		5	I.435-I8.2.3805	Винт	I	I									
II		6	I.435-I8.2.3807	Скоба	I										
			-0I	Скоба		I									
				Условное наименование											

Изм.	Лист	№ докум.	Подп.	Дата
Разраб.		Гуледани		
Пров.		Луцевич		
Рук.бр.		Черепов		
Н.конт.		Луцевич		
Утв.		Черепов		

I.435-I8.2.3800

БЛОК

Литер	Лист	Листов
	I	2

ЦНИИПРОМЗДАНИЙ г. Москва

Формат II

13706-02

96

-95-

Формат	Зона	Поз	ОБОЗНАЧЕНИЕ	НАИМЕНОВАНИЕ	Кол. на испол. I.435-I8.2.3800										Примечание
					–	0I									
				СТАНДАРТНЫЕ ИЗДЕЛИЯ											
				Гайка ГОСТ 59I5-70											
		8		М6.5.0I	I	I									
		9		МI2.5.0I	2	2									
		II		Шайба I2.0I	I	I									
				ГОСТ II37I-68											

Изм	Лист	№ докум.	Подп.	Дата	I.435-I8.2.3800	Лист 2

Формат II

13706-02 97

I.435-I8.2.3800 СБ

I.435-I8.2.3800 – Изображение
I.435-I8.2.3800-01 – Зеркальное отражение

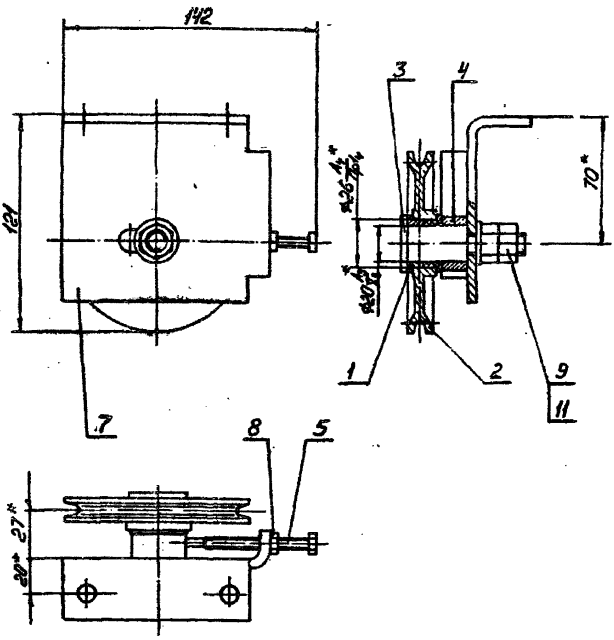

*Размеры для справок

				I.435-I8.2.3800 СБ	
Изм.	Лист	№ докум.	Подп.	Дата	
Разраб.		Черепов			БЛОК *Сборочный чертеж*
Пров.		Лупевич			
Т.контр.					
Рук.гр		Гуленани			
Н.контр.		Лупевич			
Утв.		Черепов			

Лит.	Масса	Масштаб
	I,4	I:2
Лист	Листов I	

ЦИНИПРОМЗДАНИЙ
г.Москва

12706-02 98 Формат А1

I.435-18.2.380I

$R_z 20$

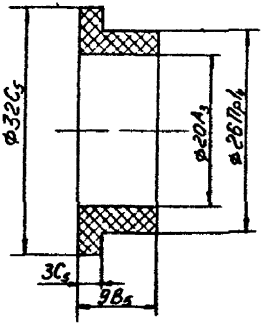

					I.435-18.2.380I	
Изм.	Лист	№ докум.	Подп.	Дата	ВТУЛКА	Лит. / Масса 0,002 / Масштаб 2:1
Разраб.		Черепов				Лист / Листов 1
Пров.		Дунаевич				
Т. контр.						
Рук. гр.		Гуселанк			Капрон ВТУШ – 69 – 58	ЦНИИПромзданий г. Москва
Н. контр.		Дунаевич				
Утв.		Черепов				

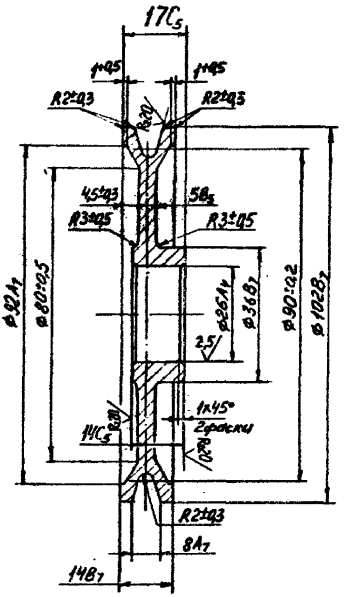

						I.435-18.2.3802	
Изм.	Лист	№ докум.	Подп.	Дата			
Разраб.		Черепов			КОЛЕСО	Лит. / Масса 0,4 / Масштаб I:I	
Пров.		Лупевич				Лист / Листов 1	
Т.контр.							
Рук.гр.		Гуленина				ЦНИИПРОМЗДАНИЙ г.Москва	
Н.контр.		Лупевич			Сталь 45 ГОСТ 1050-60		
Утв.		Черепов					

Rz40 (√)

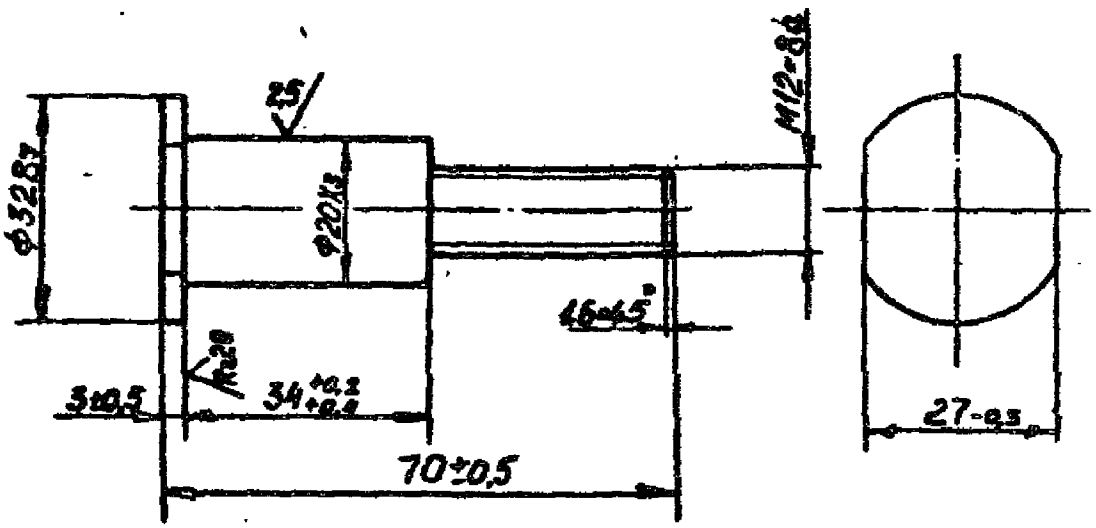

					I.435-I8.2.3803		
Изм.	Лист	№ докум.	Подп.	Дата	ОСЬ	Лит.	Масса 0,25	Масштаб I:I
Разраб.		Терлецкая				Лист	Листов 1
Пров.		Луцевич					
Т.контр.							
Рук.гр.		Гуледани			Сталь 45 ГОСТ I050-80	ЦНИИПРОМЗДАНИЙ Г.Москва	
Н.контр.		Луцевич					
Утв.		Черепов					

13706-02 101 Формат 11

I.435-I8.2.3804

Rz40 (√)

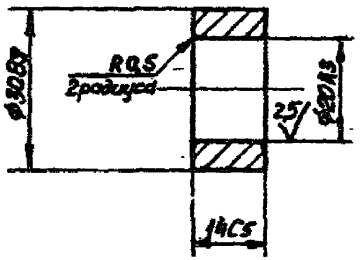

					I.435-I8.2.3804			
Изм	Лист	№ докум.	Подп.	Дата	ВТУЛКА	Лит.	Масса	Масшта
Разраб.		Терлецкая					0,027	I:I
Пров.		Луцевич				Лист	Листов	I
Т. контр.								
Рук. гр		Гуледани			Сталь 45 ГОСТ I050-60	ЦНИИПРОИЗДАНИЙ г. Москва		
И. контр.		Луцевич		30.10.78				
Утв.		Черепов						

13706-02 102 Формат 11

I.435-I8.2.3805

Rz40

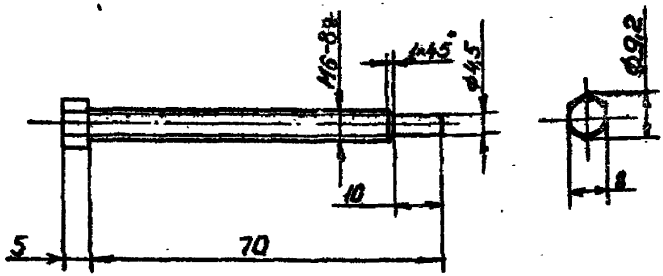

Неуказанные предельные отклонения размеров: охватывающих-по А7, охватываемых-по В7, остальных-по Ст7.

					I.435-I8.2.3805			
Изм.	Лист	№ докум.	Подп.	Дата	ВИНТ	Лит.	Масса	Масштаб
Разраб.		Терлецкая					0,085	I:I
Пров.		Луцевич				Лист	Листов	I
Т.контр.								
Рук.гр		Гуледани			Сталь 45 ГОСТ1050-60	ЦЕНИПРОМЗДАНИЙ г.Москва		
Н.контр.		Луцевич		30.10.77				
Утв.		Чернцов						

13706-02 103 Формат 11

I.435-I8.2.3807

Rz40 (√)

I.435-I8.2.3807 -Изображено

I.435-I8.2.3807-0I -Зеркальное отражение

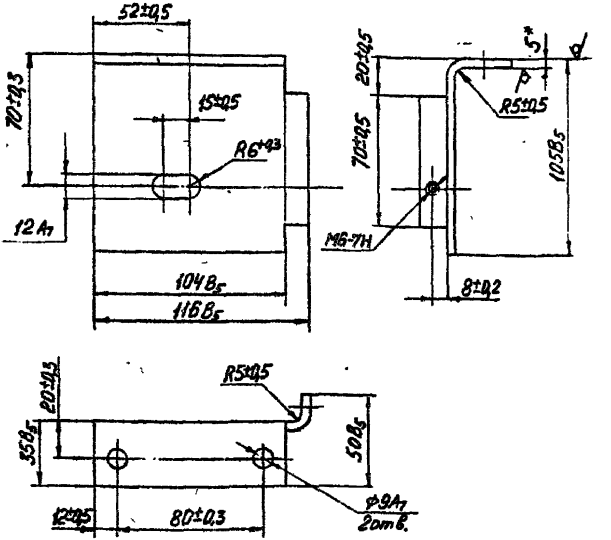

*Размер для справок

					I.435-I8.2.3807			
Изм	Лист	№ докум.	Подп.	Дата	СКОБА	Лит.	Масса	Масшта
Разраб.		Черепов					0,7	I:2
Пров.		Луцевич				Лист	Листов I	
Т.контр.								
Рук.гр		Гулегани			Лист 5 ГОСТ 568I-57	ЦНИИПРОМЗДАНИЙ г.Москва		
Н.контр.		Луцевич		30.10.71	Ст.3 ГОСТI4637-69			
Утв.		Черепов						

13706-02 104 Формат 11

Формат	Зона	Поз	ОБОЗНАЧЕНИЕ	НАИМЕНОВАНИЕ	Кол. на испол. I.435-I8.2.4000-										Примечание
					-	0I	02								
				ДОКУМЕНТАЦИЯ											
II			I.435-I8.2.4000 СБ	Сборочный чертеж	x	x	x								
				СБОРОЧНЫЕ ЕДИНИЦЫ											
II		I	I.435-I8.2.4I00	Тяга	I										
			-0I	Тяга		I									
			-02	Тяга			I								
II		2	I.435-I8.2.5000	Подвеска	I	I	I								
II		3	I.435-I8.2.6000	ПАНЕЛЬ	I	I	I								
II		4	I.435-I8.2.7000	Кожух	I	I	I								
II		5	I.435-I8.2.8000	Мотор-редуктор	I	I	I								
				Условное наименование											

Изм	Лист	№ докум.	Подп.	Дата
Разраб.		Черепов		
Пров.		Луцевич		
Рук.бр.		Гуледани		
Н.конт.		Луцевич		
Утв.		Черепов		

I.435-I8.2.4000

Электропривод

Литер	Лист	Листов
	I	2

ЦНИИПРОИЗДАНИЙ
г. Москва

Формат 11

13706-02 105

-104-

Формат	Зона	Поз.	ОБОЗНАЧЕНИЕ	НАИМЕНОВАНИЕ	Кол. на испол. I.435-I8.2.4000-										Примечание
					-	0I	02								
				ДЕТАЛИ											
II		7	I.435-I8.2.400I	Втулка	I	I	I								
				СТАНДАРТНЫЕ ИЗДЕЛИЯ											
				Болт ГОСТ 7798-70											
		I0		MI0x25.58.0I	4	4	4								
		II		MI0x40.58.0I	I	I	I								
		I2		Винт M6x8.58.0I											
				ГОСТ I7473-72	9	9	9								
		I4		Гайка MI0x5.0I	4	4	4								
				ГОСТ 59I5-70											
		I6		Шайба I0.65Г.0I											
				ГОСТ 6402-70	5	5	5								

Изм	Лист	№ докум.	Подп.	Дата	I.435-I8.2.4000	Лист 2

Формат 11

I.435-I8.2.400I

$R_z 40$ (√)

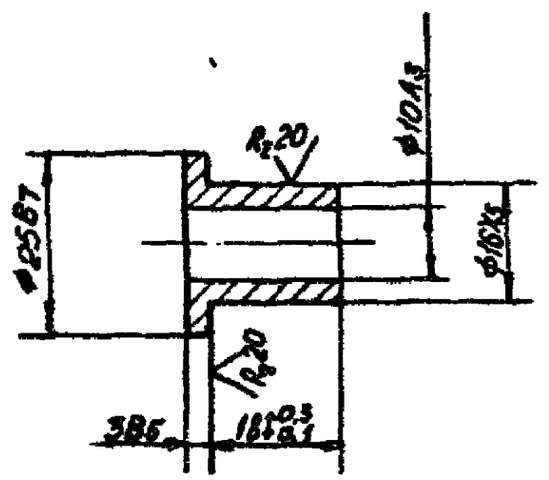

					I.435-I8.2.400I		
Изм.	Лист	№ докум.	Подп.	Дата	ВТУЛКА	Лит.	Масса 0,042	Масштаб I:I
Разраб.		Терлецкая				Лист	Листов I
Пров.		Лукевич					
Т. контр.							
Рук. гр.		Гуревич			Сталь 45 ГОСТ I050-60	ЦНИИПРОМЗДАНИЙ г. Москва	
Н. контр.		Лукевич					
Утв.		Черепов					

Инв.№ подл.	Подпись и дата	Взам.инв.№	Инв.№ дубл.	Подп. и дата

Формат	Зона	Поз.	ОБОЗНАЧЕНИЕ	НАИМЕНОВАНИЕ	Кол. на испол. I.435-I8.2.4I00 –	0I	02	Примечание
				ДОКУМЕНТАЦИЯ				
II			I.435-I8.2.4I00	Сборочный чертёж	x	x	x	
				ДЕТАЛИ				
II		I	I.435-I8.2.4I0I	Штанга	I			
			-0I			I		
			-02				I	
II		2	I.435-I8.2.4I02	Бобышка	I	I	I	

Условное наименование

Изм.	Лист	№ докум.	Подп.	Дата	I.435-I8.2.4I00		
Разраб.		Терлецкая				Литер	Лист	Листов
Пров.		Луцевич						I
Рук.бр.		Гуледани			ТЯГА	ЦНИИПРОМЗДАНИЙ г. Москва		
Н.контр.		Луцевич						
Утв.		Черепов						

Формат II

601 20-9016

-601-

I.435-18.2.4100СБ

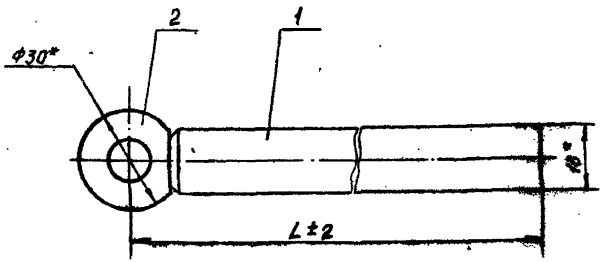

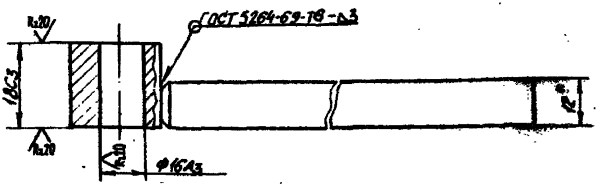

Обозначение	L мм	Масса кг
1.435-18.2.4100	2080	3,575
-01	2380	3,775
-02	2730	4,075

* Размер для справок.

Изм.	Лист	№ докум.	Подп.	Дата
Разраб.		Терлецкая		
Пров.		Луцевич		
Т.контр.				
Рук.бр.		Гуледани		
Н.контр.		Луцевич		30.10.85
Утв.		Черепов		

I.435-18.2.4100СБ

ТЯГА

Сборочный чертеж

Лит.	Масса	Масштаб
	см. табл.	

Лист | Листов I

ЦНИИПРОМЗДАНИЙ г.Москва

I.435-18.2.4101

25 √(√)

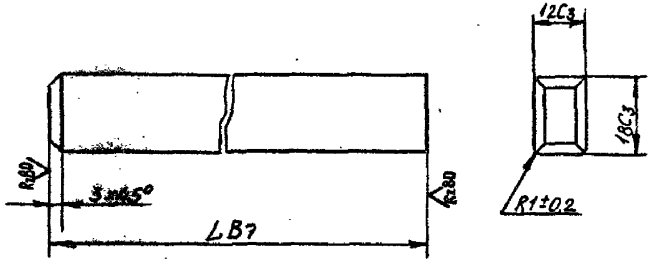

Обозначение	L мм	Масса кг
1.435-18.2.4101	2068	3,5
-01	2368	3,7
-02	2718	4,0

Изм	Лист	№ докум.	Подп.	Дата
Разраб.		Тепловская		
Пров.		Кудович		
Т.к.				
Рук.бр.				
Н.контр.				
Утв.				

I.435-18,2.4101

ШТАНГА

Сталь 45 ГОСТ 1050-60

Лит.	Масса	Масштаб
	См. табл.	
Лист	Листов I	

ЦНИИПРОМЗДАНИЙ г. Москва

13706-02 Формат 11

I.435-18.2.4102

R 40

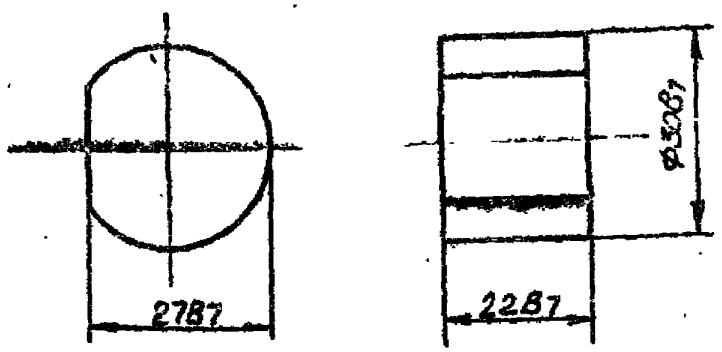

					I.435-18.2.4102		
Изм.	Лист	№ докум.	Подп.	Дата			
Разраб.		Терлецкая			БОБЫШКА	Лит.	Масса 0,075 Масштаб I:I
Пров.		Лушевич				Лист	Листов I
Т.контр.							
Рук.бр.		Гуледани					
Н.контр.		Лушевич			Сталь 45 ГОСТ 1050-60	ЦНИИПРОМЗДАНИЙ г.Москва	
Утв.		Черепов					

Формат	Зона	Поз	Обозначение	Наименование	Кол.	Примечание
				ДОКУМЕНТАЦИЯ		
II			I.435-I8.2.5000 СБ	Сборочный чертеж		
				СБОРОЧНЫЕ ЕДИНИЦЫ		
II		I	I.435-I8.2.5I00	Рычаг	2	
II		2	I.435-I8.2.5200	Стяжка	I	
II		3	I.435-I8.2.5200-0I	Стяжка	I	
II		4	I.435-I8.2.5300	Опора	I	
				ДЕТАЛИ		
II		5	I.435-I8.2.500I	Ось	8	
				СТАНДАРТНЫЕ ИЗДЕЛИЯ		
		8		Гайка М12.5.0I	8	
				ГОСТ 5919-73		
		I0		Шайба I2.0I.0I	8	
				ГОСТ I0450-68		
		I2		Шплинт 3,2х28	8	
				ГОСТ 397-66		
		I4		Подшипник 942/20	8	
				ГОСТ 4060-60		
		I6		Масленка I6I	3	
				ГОСТ I303-56		

Изм.	Лист	№ докум.	Подп.	Дата	I.435-I8.2.5000		
Разраб.		Черепов				Литер	Лист	Листов
Пров.		Лупевич						I
Рук.бр		Гуделанд			ПОДВЕСКА	ЦНИИПРОМЗДАНИЙ г. Москва		
Н.контр		Лупевич						
Утв.		Черепов						

I.435-18.2.5000 СБ

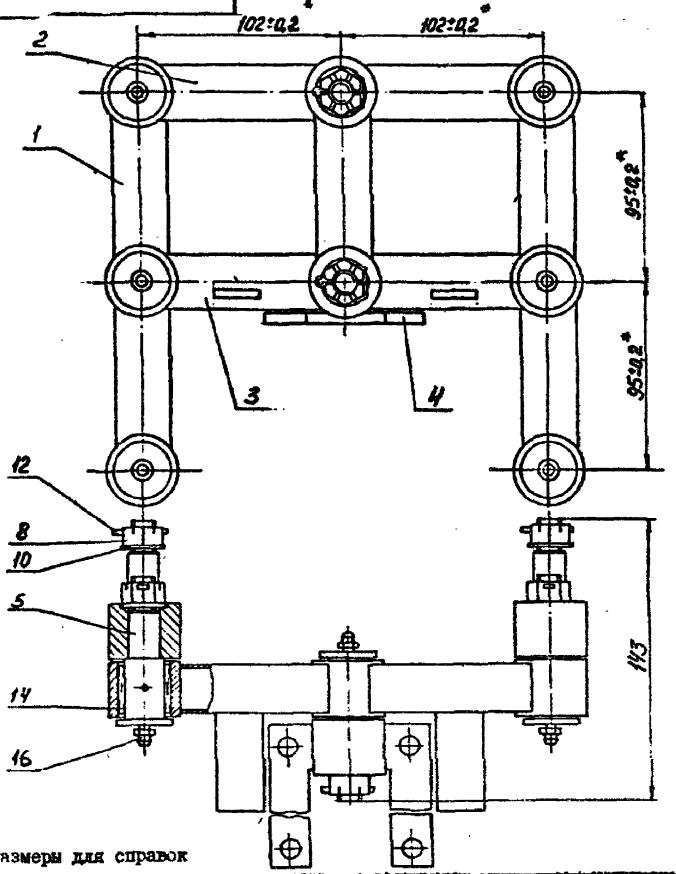

* Размеры для справок

					I 435-18.2.5000 СБ			
					ПОДВЕСКА *Сборочный чертеж*	Лит.	Масса 3,77	Масшта I:2
Разраб.	Черепов					Лист	Листов I	
Пров.	Лупевич					ЦНИИПРОМЗДАНИЙ г.Москва		
Т.контр.								
Рук.	[illegible]едани							

Rz40 (√)

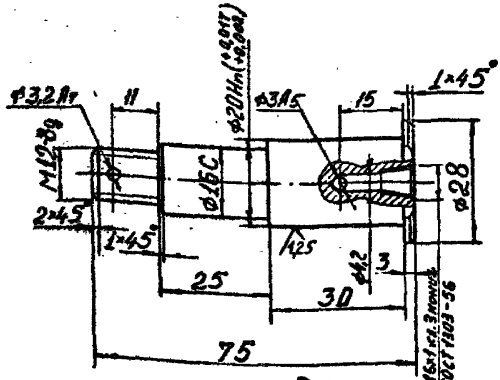

Вид А



Неуказанные предельные отклонения размеров:
охватывающих- по A7, охватываемых- по B7,
остальное - по $\pm\frac{IT7}{2}$

Изм.	Лист	№ докум.	Подп.	Дата
Разраб.		Стрельцов		
Пров.		Луцевич		
Т.контр.				
Рук.бр.		Гуледани		
Н.контр.		Луцевич		
Утв.		Черепов		

I.435-I8.2.500I

	Лит.	Масса	Масшт.
ОСЬ		C,I4	I:I
	Лист	Листов I	
Сталь 45 ГОСТ I050-60	ЦНИИПРОИЗДАНИЙ г.Москва		

Формат	Зона	Поз	ОБОЗНАЧЕНИЕ	НАИМЕНОВАНИЕ	Кол.	Примечание
				ДОКУМЕНТАЦИЯ		
II			I.435-I8.2.5I00 СБ	Сборочный чертеж		
				ДЕТАЛИ		
II		I	I.435-I8.2.5I0I	Распорка	2	
II		2	I.435-I8.2.5I02	Втулка	3	

Изм.	Лист	№ докум.	Подп.	Дата
Разраб.		Черепов		
Пров.		Луцевич		
Рук.гр.		Гуледани		
Н.контр.		Луцевич		
Утв.		Черепов		

I.435-I8.2.5I00

РЫЧАГ

Литер	Лист	Листов
		I

ЦНИИПРОМЗДАНИЙ
г. Москва

12701-02

I.435-18.2.5100 СВ

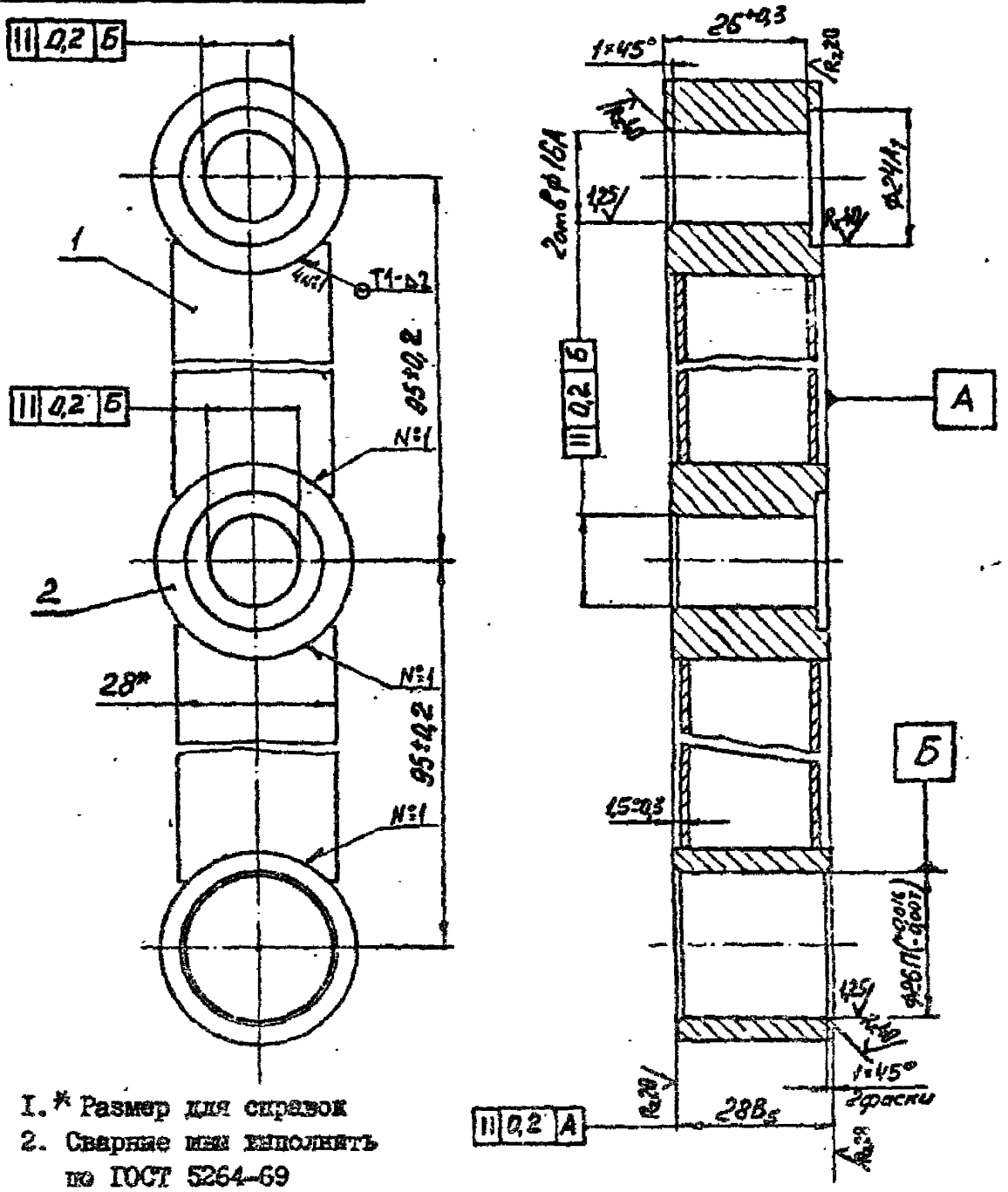

I.* Размер для справок
2. Сварные швы выполнить по ГОСТ 5264-69

					I.435-18.2.5100 СЕ			
Изм.	Лист	№ докум.	Подп.	Дата	РЫЧАГ	Лит.	Масса	Масштаб
Разраб.		Черепов					0,55	I:I
Пров.		Луцевич			Сборочный чертеж	Лист	Листов I	
Т.контр.								
Рук.гр		Гуледани				ЦНИИПРОИЗДАНИЙ		
Н.контр.		Луцевич				г.Москва		
Утв.		Черепов						

13706-02 117 Формат 11

I.435-18.2.5101

(✓)А

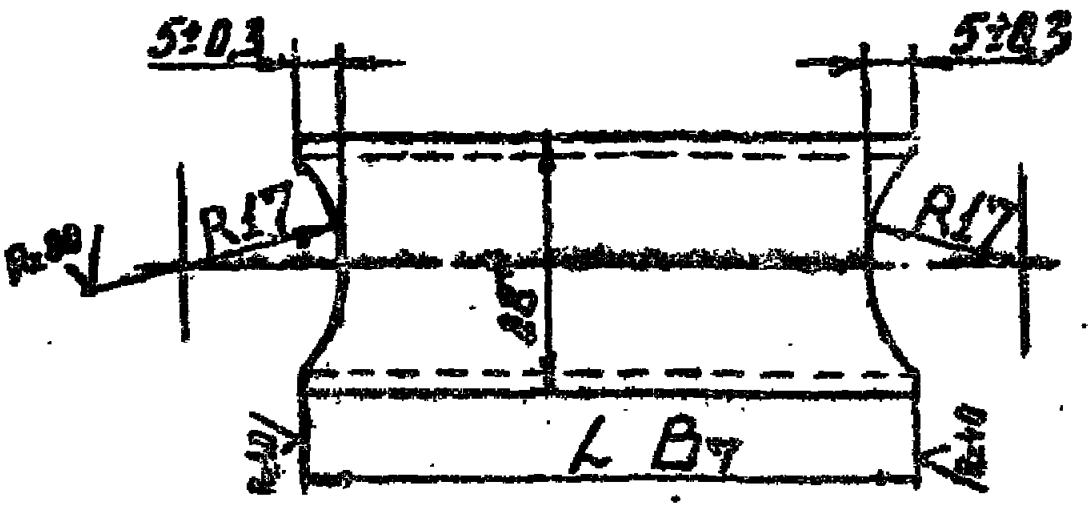

Обозначение	L мм.		Масса кг.
I.435-18.2.5101	71		0,17
-01	78		0,23

*Размер для справок

					I.435-18.2.5101			
Изм.	Лист	№ докум.	Подп.	Дата	РАСПОРКА	Лит.	Масса см. табл.	Масштаб
Разраб.		Стрельцов						
Пров.		Луцевич				Лист	Листов I	
Т.контр.								
Рук.гр.		Гуледани			Труба 28х25х2ТУ14-3-194-73	ЦНИИПРОИЗДАНИЙ		
Н.контр.		Луцевич			10Пс ГОСТ 1050-60	г.Москва		
Утв.		Черепов						

13706-02 118 Формат 11

Rz 20

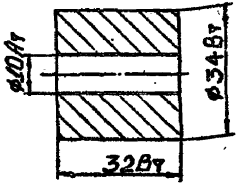

					I.435-I8.2.5I02		
Изм.	Лист	№ докум.	Подп.	Дата			
Разраб.		Стрельцов			ВТУЛКА	Лит.	Масса 0,2I	Масштаб I:I
Пров.		Кущевич						
Т.контр.						Лист	Листов I	
Рук.бр.		Гуледани						
Н.контр.		Кущевич			Сталь 20 ГОСТ I050-60	ЦНИИПРОМЗДАНИЙ г.Москва		
Утв.		Черепов						

Формат	Зона	Поз	ОБОЗНАЧЕНИЕ	НАИМЕНОВАНИЕ	Кол. на испол. I.435-I8.2.5200										Примечание
					–	0I									
				ДОКУМЕНТАЦИЯ											
II			I.435-I8.2.5200 СБ	Сборочный чертеж	x	x									
				ДЕТАЛИ											
БЧ		I	I.435-I8.2.520I	Пластина 50х24		2									0,04 кг
				Лист 4 ГОСТ 568I-57 Ст.3 ГОСТ I4637-69											
II		3	I.435-I8.2.5I0I-0I	Распорка	2	2									
II		4	I.435-I8.2.5I02	Втулка	3	3									

Изм	Лист	№ докум.	Подп.	Дата
Разраб.		Гуледани		
Пров.		Луцевич		
Рук.бр.		Черепов		
Н.конт.		Луцевич		
Утв.		Черепов		

I.435-I8.2.5200

СТЯЖКА

Литер	Лист	Листов
	I	I

ЦНИИПРОМЗДАНИЙ
г. Москва

Формат II

13706-02 120

I.435-I8.2.5200 СБ

Рис.1

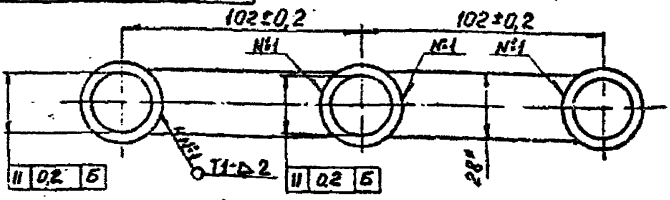

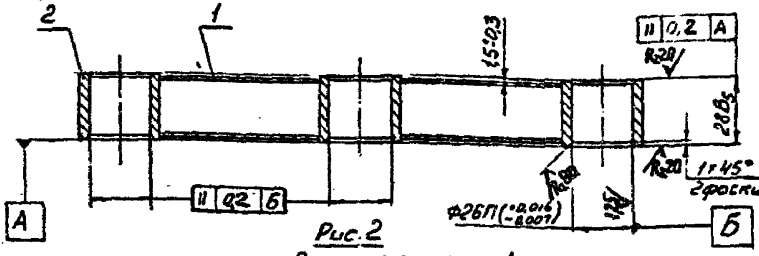

Рис.2

Остальное - см. рис.1

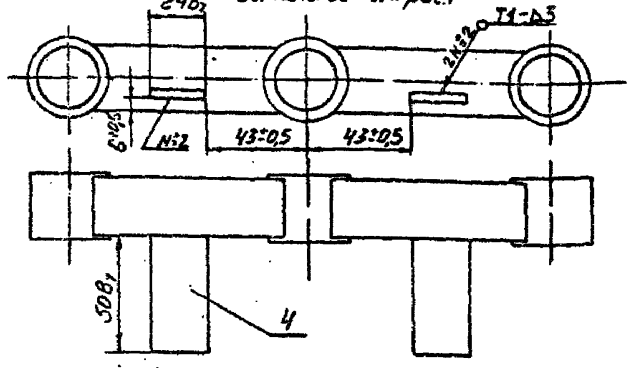

I. Сварные швы выполнить по ГОСТ 5264-69

2.* Размер для справок

Обозначение	Рис.	Масса кг.
I.435-I8.2.5200	1	0,7
-0I	2	0,78

Изм	Лист	№ докум.	Подп.	Дата
Разраб.		Черепов		
Пров.		Луцевич		
Т.контр.				
Рук.гр		Гуледани		
Н.контр.		Луцевич		
Утв.		Черепов		

I.435-I8.2.5200 СБ

СТЯЖКА

Сборочный чертеж

Лит.	Масса	Масштаб
	см. табл.	I:2

Лист | Листов I

ЦНИИПРОИЗДАНИЙ г.Москва

Формат	Зона	Поз	Обозначение	Наименование	Кол.	Примечание
				ДОКУМЕНТАЦИЯ		
II			I.435-I8.2.5300 СБ	Сборочный чертеж		
				ДЕТАЛИ		
II		I	I.435-I8.2.530I	Пяшка	I	
II		5	I.435-I8.2.5I0I	Распорка	I	
II		6	I.435-I8.2.5I02	Втулка	2	

Изм.	Лист	№ докум.	Подп.	Дата	I.435-I8.2.5300		
Разраб.		Стрельцов			ОПОРА	Литер	Лист	Листов
Пров.		Лупевич						I
Рук.бр		Гуледани				ЦНИИПРОМЗДАНИЙ г. Москва		
Н.контр.		Лупевич						
Утв.		Черепов						

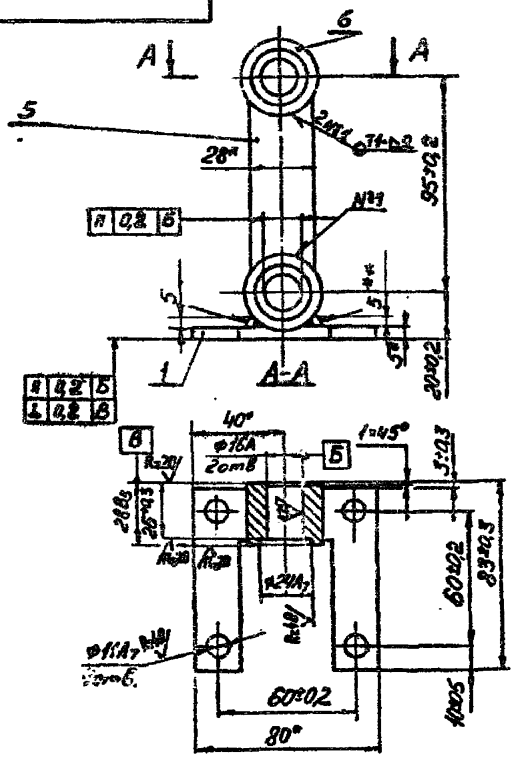

1. Размер для справок.
2. Сварные швы выполнить по ГОСТ 5264-69.
3. Сварка ручная электродуговая.

					I.435-I8.2.5300СБ		
Изм.	Лист	№ докум.	Подп.	Дата			
Разраб.		Черепов			ОПОРА	Лит.	Масса 0,62	Масштаб I:2
Пров.		Луцевич						
Т.контр.					Сборочный чертеж	Лист	Листов I
Рук.гр.		Гуледани				ЦНИИПРОМЗДАНИЙ г.Москва	
Н.контр.		Луцевич		10.83			
Утв.		Черепов					

Разнер для справок

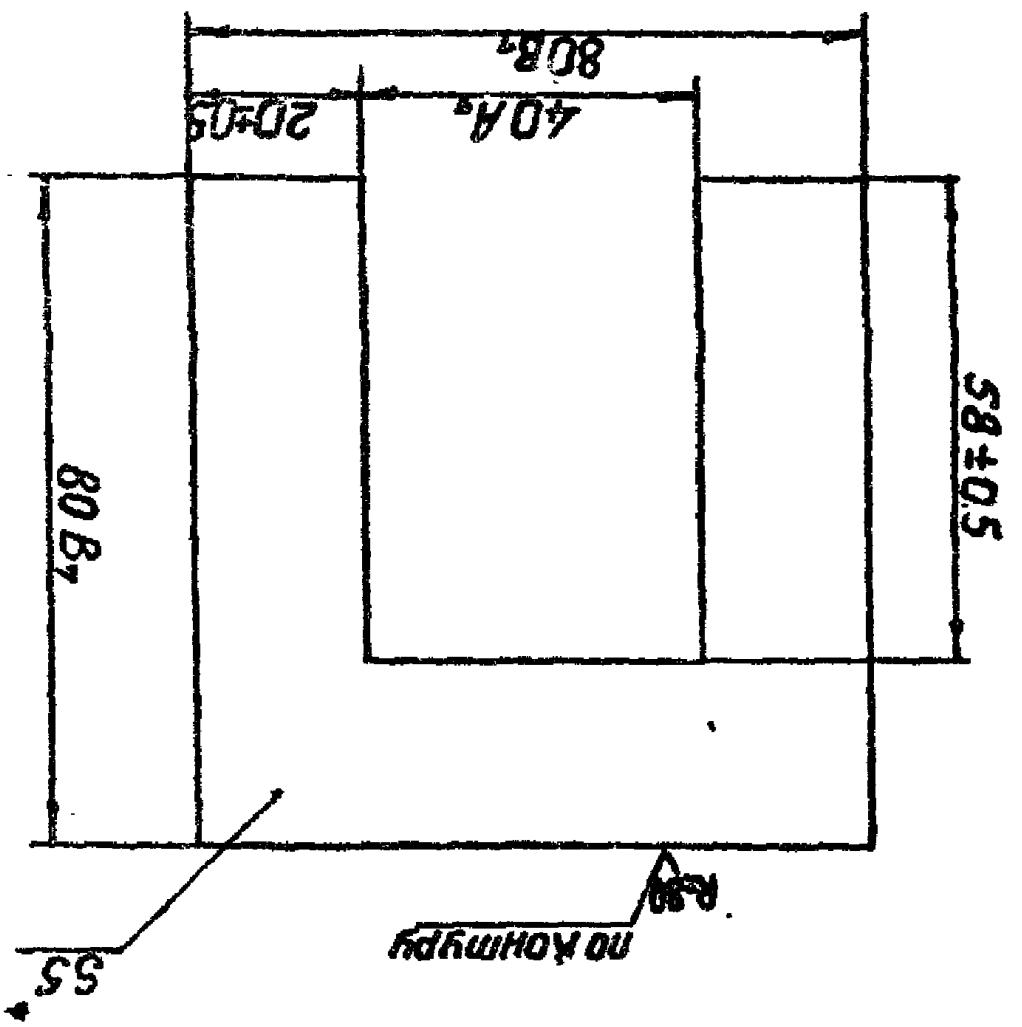

| | | |

Формат	Зона	Поз	Обозначение	Наименование	Кол.	Примечание
				ДОКУМЕНТАЦИЯ		
II			I.435-I8.2.6000 СБ	Сборочный чертеж		
				ДЕТАЛИ		
II		I	I.435-I8.2.6001	Пластина	I	
II		2	I.435-I8.2.6002	Опора	2	
II		3	I.435-I8.2.6003	Втулка	2	
				СТАНДАРТНЫЕ ИЗДЕЛИЯ		
		8		Болт М10х55.58.0I	4	
				ГОСТ 7798-70		
		I0		Винт М5хI2.58.0I	8	
				ГОСТ I7473-72		
		I2		Гайка М10.5.0I	4	
				ГОСТ 5915-70		
				Шайба ГОСТ 6402-70		
		I5		Шайба 5.65Г.0I	8	
		I6		Шайба I0.65Г.0I	4	

Инв.№ подл. | Подп. и дата | Взам.инв.№ | Инв.№ дубл. | Подп. и дата

Изм.	Лист	№ докум.	Подп.	Дата
Разраб		Черег		
Пров.		Лупе		
Рук. бр		Гуледани		
Н.контр		Лупевич		
Утв		Черепов		

I.435-I8.2.6000

ПАНЕЛЬ

Литер	Лист	Листов
		I

ЦНИИПРОМЗДАНИЙ
г. Москва

1.435-18.2.6000 СБ

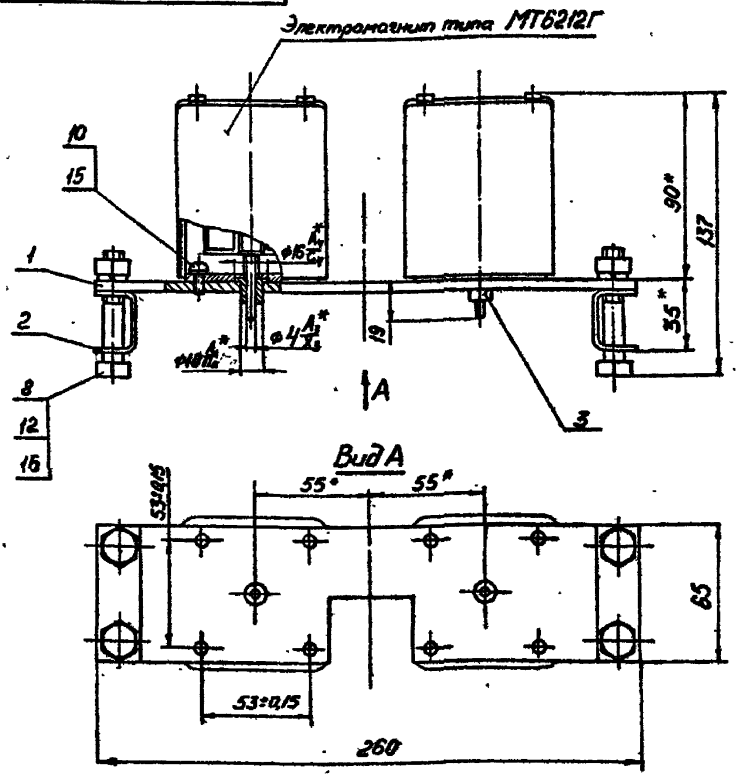

* Размеры для справок

					1.435-18.2.6000 СБ		
Изм.	Лист	№ докум.	Подп.	Дата	ПАНЕЛЬ	Лит.	Масса	Масштаб
Разраб.		Черепов					7,5	1:2
Пров.		Лупевич			Сборочный чертеж	Лист	Листов 1
Т.контр.						ЦНИПРОМЗДАНИЙ г.МОСКВА	
Н.контр.		Лупевич					
Утв.		Черепов					

13706-02 126 Формат А4

1.435-18.2.600I

√(√)

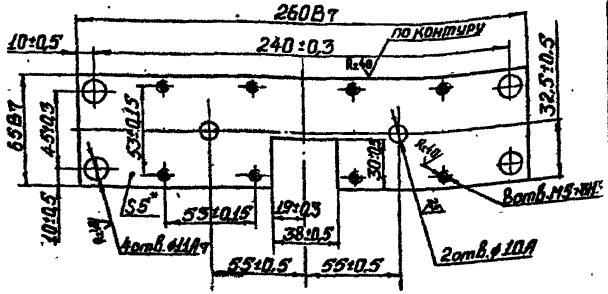

* Размер для справок

Изм.	Лист	№ докум.	Подп.	Дата
Разраб.		Стрельцов		
Пров.		Луцевич		
Т. контр.				
Рук. гр.		Гуменный		
Н. контр.		Луцевич		
Утв.		Черепов		

1.435-18.2.600I

ПЛАСТИНА

Лит.	Масса	Масштаб
	5,9	1:2

Лист | Листов 1

5 ГОСТ 5681-57

Лист Ст.3 ГОСТ 14637-69

ЦИКИПРОМЗДАНИЙ г. Москва

13706-02 127 Формат А1

Инв. № подл. | Подп. и дата | Взам. инв. №

I.435-I8.2.6002

Rz40 (V)

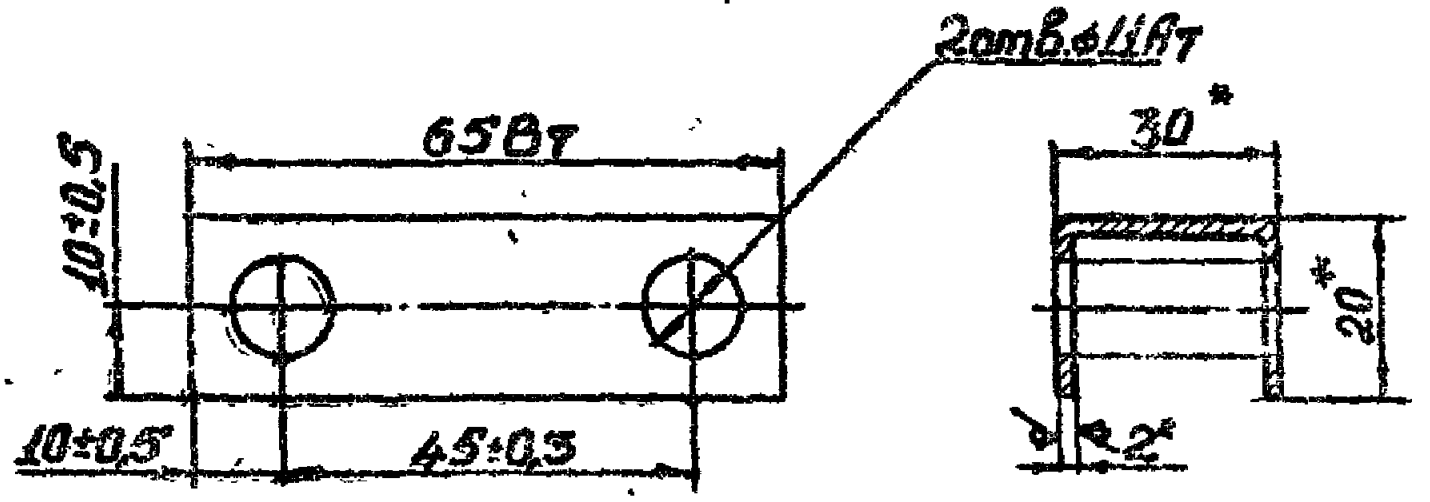

* Размеры для справок

					I.435-I8.2.6002			
Изм.	Лист	№ докум.	Подп.	Дата	ОПОРА	Лит	Масса	Масштаб
Разраб.		Стрельцов					0,03	I:I
Пр.		Лукьянов				Лист	Листов I	
Т. контр.								
Рук. пр.		Гуледани			Ивалер 30х20х2ГОСТ8278-83	ПНИИПРОМЗДАНИЙ		
Н. контр.		Лукьянов			Ст.3 ГОСТ 11474-65	г. Москва		
Утв.		Черепов						

706-02 128 РЗАНОТ 21

I.435-18.2.6003

Rz40 (√)

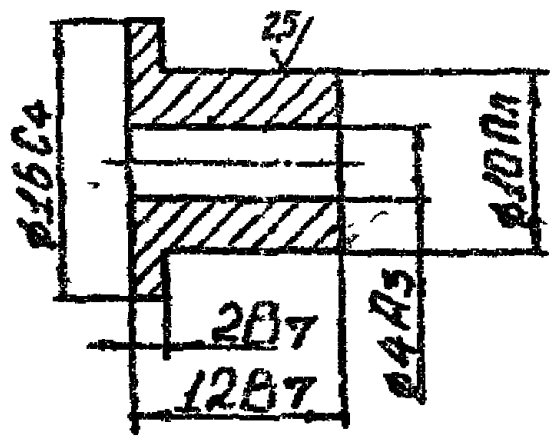

					I.435-18.2.6003			
Изм	Лист	№ докум.	Подп.	Дата	ВТУЛКА	Лит.	Масса	Масштаб
Разраб.		Стрельцов					,007	2:I
Пров		Куцевич				Лист	Листов	
Т. контр.								
Рук. бр.		Гуледани			Сталь 45 ГОСТ 1050-60	[illegible]		
Н. контр.		Луцевич						
Утв.		Чесанов						

Формат	Зона	Поз	Обозначение	Наименование	Кол.	Примечание
				ДОКУМЕНТАЦИЯ		
II			I.435-I8.2.7000 СБ	Сборочный чертеж		
				ДЕТАЛИ		
II		I	I.435-I8.2.7001	Задняя стенка	I	
II		2	I.435-I8.2.7002	Основание	I	
II		3	I.435-I8.2.7003	Стенка	I	
II		4	I.435-I8.2.7004	Козырек	I	
II		5	I.435-I8.2.7005	Стенка	I	

Изм.	Лист	№ докум.	Подп.	Дата
Разраб.		Терлецкая		
Пров.		Лупевич		
Рук.бр		Гуледани		
Н.контр.		Лупевич		
Утв		Черепов		

I.435-I8.2.7000

КОЖУХ

Литер	Лист	Листов
		I

ЦНИИПРОМЗДАНИЙ
г. Москва

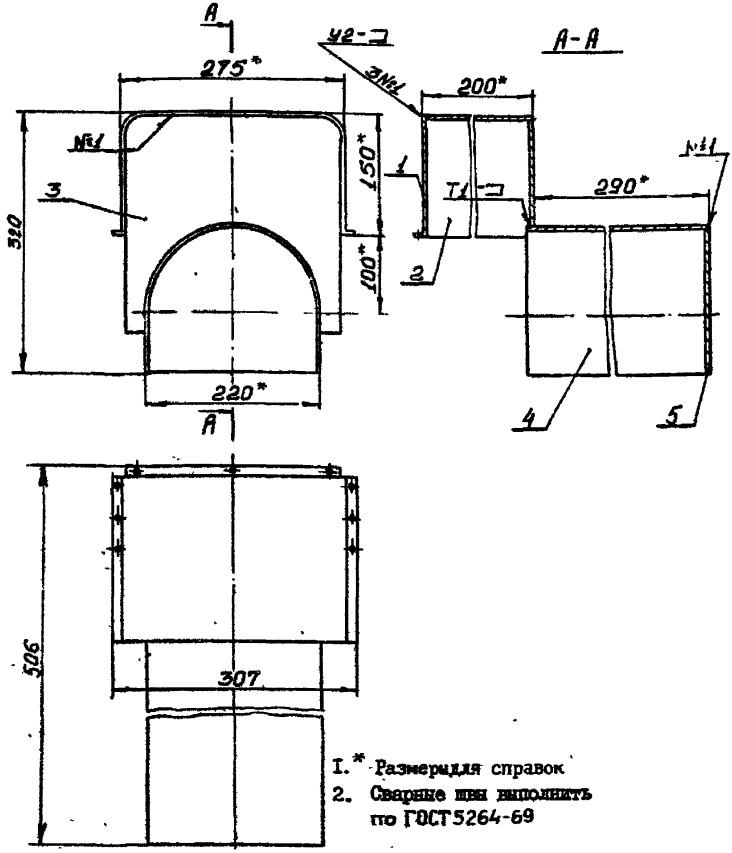

1.* Размеры для справок
2. Сварные швы выполнить по ГОСТ 5264-69

Изм.	Лист	№ докум.	Подп.	Дата
Разраб.		Черепов		
Пров.		Луцевич		
Т.контр.				
Рук.гр.		Гуледани		
Н.контр.		Луцевич		
Утв.		Черепов		

I.435-I8.2.7000СБ

КОЖУХ

Сборочный чертеж

Лит.	Масса	Масштаб
	2,I8	I:5
Лист	Листов 1	

ЦИПРОМЗДАНИЙ г.МОСКВА

I.435-I8.2.7001

Rz80/ √(√)

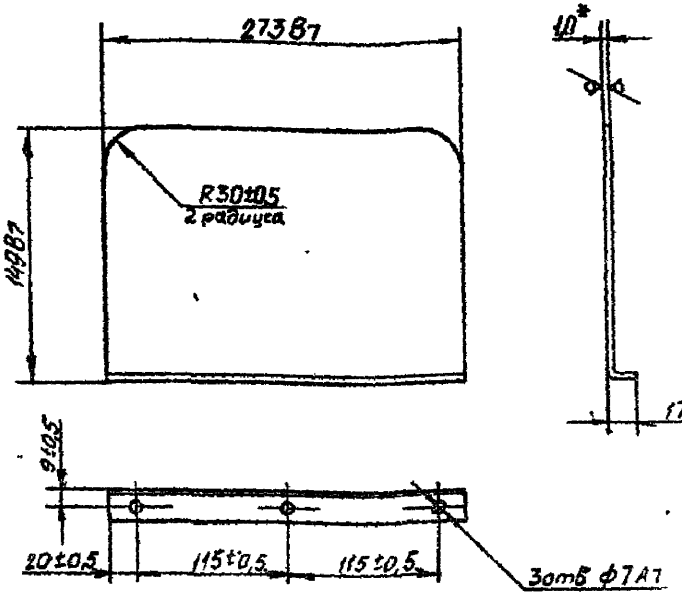

I. Длина развертки L = I66 мм.

2.* Размер для справок

					I.435-I8.2.7001			
Изм	Лист	№ докум.	Подп.	Дата	Задняя стенка	Лит	Масса	Масшт
Разраб.		Терлецкая					0,54	I:4
Пров.		Луцевич				Лист	Листов I	
Т контр.								
Рук.бр		Гуледани			Лист В I,С ГОСТ 3680-57 Ст.3 ГОСТ I6523-70	ЦНИИПРОИЗДАНИЙ г.Москва		
Н контр.		Луцевич						
Утв.		Черепов						

Инв. № подл. | Подп. и дата | Взам. инв. №

I.435-I8.2.7002

Rz80 (√)

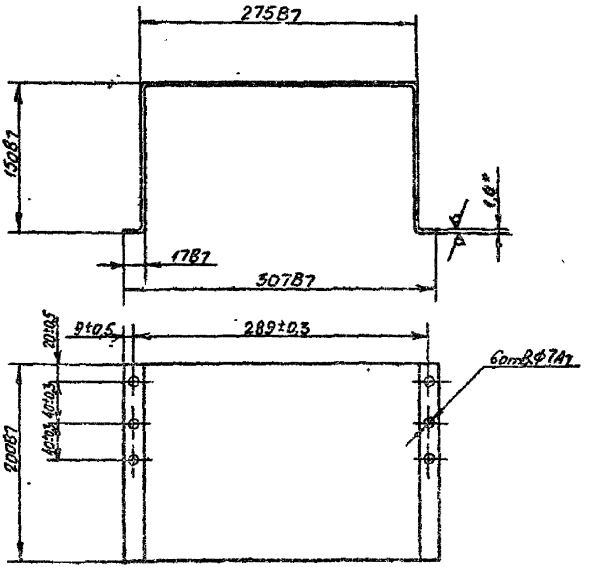

I. Длина развёртки L=607мм.

2. *Размер для справок.

					I.435-I8.2.7002			
Изм	Лист	№ докум.	Подп.	Дата	ОСНОВАНИЕ	Лит.	Масса	Масштаб
Разраб.		Терлеев					0,86	I:4
Пров.		Луцевич				Лист	Листов I	
Т.контр.								
Рук.бр.		Гуледани			В I.0 ГОСТ 3680-57	ЦНИИПРОМЗДАНИЙ		
Н.контр.		Луцевич			Лист Ст.3 ГОСТ I6523-70	Р.Поегва		
Утв.		Черепов						

I.435-I8.2.7003

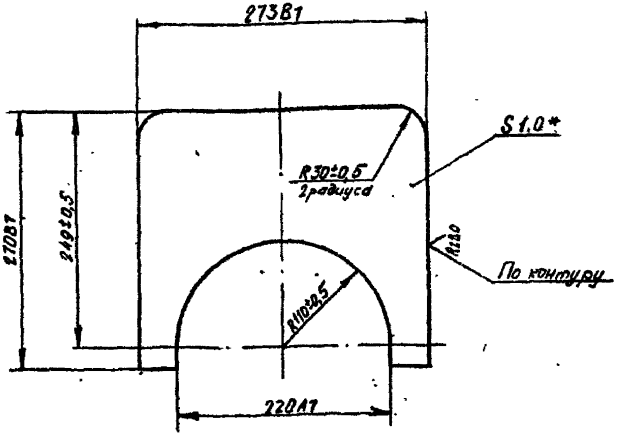

* Размер для справок.

					I.435-I8.2.7003		
Изм.	Лист	№ докум.	Подп.	Дата			
Разраб.		Герлецкая			СТЕНКА	Лит.	Масса 0,35	Масштаб I:4
Пров.		Луцевич				Лист	Листов I
Т.контр.							
Гукгр.		Гуледани			В I.0 ГОСТ 3680-57	ЦНИИПРОМЗДАНИЙ
Н.контр.		Луцевич			Лист Ст.3 ГОСТ I6523-70	г.Москва
Утв.		Черепов				

I.435-I8.2.7004

Rz80 (√)

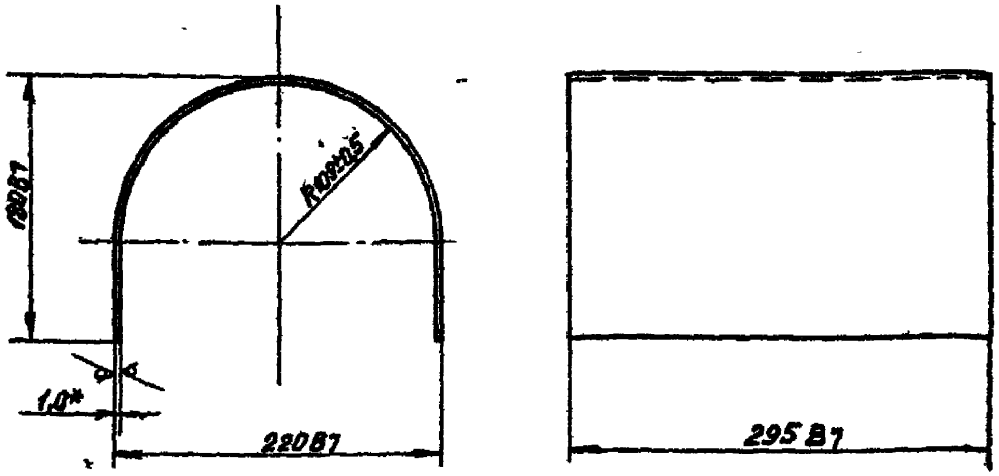

*Размер для справок.

					I.435-I8.2.7004			
Изм	Лист	№ докум.	Подп.	Дата	КОЗЫРЁК	Лит.	Масса	Масштаб
Разраб.		Терлецкая					0,33	I:4
Пров.		Луцевич				Лист	Листов I	
Т.контр.								
Рук.бр.		Гуледани			Лист В I,0 ГОСТ 3680-57	ЦНИИПРОМЗДАНИЙ		
Н.контр.		Луцевич		30.10.75	Ст.3 ГОСТ I6523-70	г.Москва		
Утв.		Черепов						

13706-02 135 Формат 11

I.435-I8.2.7005

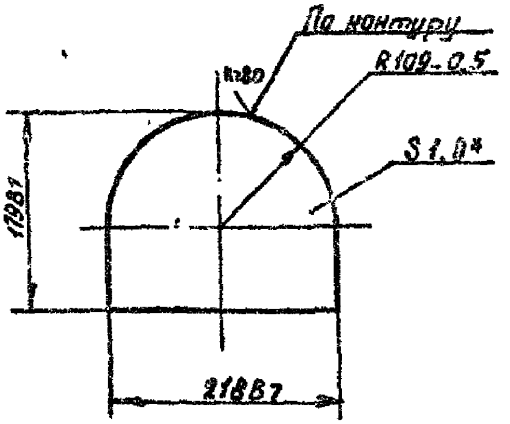

* Размер для справок.

					I.435-I8.2.7005			
Изм.	Лист	№ докум.	Подп.	Дата	СТЕНКА	Лит.	Масса	Масштаб
Разраб.		Тонкинская					0,2	I:4
Пров.		Чапович				Лист	Листов I	
Т контр.								
Гл. инж.		Гуляевич			Лист ВГ.С ГОСТ 3680-57	ЦНИИПРОМЗДАНИЙ		
Н. контр.		Лукевич			Ст.3 ГОСТ 16523-70	г.Москва		
Утв.		Чапенов						

1970г-02 .36 [illegible]

Формат	Зона	Поз	ОБОЗНАЧЕНИЕ	НАИМЕНОВАНИЕ	Кол.	Примечание
				ДОКУМЕНТАЦИЯ		
II			I.435-I8.2.8000 СБ	Сборочный чертеж		
II			I.435-I8.2.8000 РР	Расчет размерных		
				цепей		
				СБОРОЧНЫЕ ЕДИНИЦЫ		
II		I	I.435-I8.2.8I00	Шестерня с электродви-		
				гателем	I	
II		2	I.435-I8.2.8200	Крышка в сборе	I	
				ДЕТАЛИ		
II		3	I.435-I8.2.800I	Корпус	I	
II		4	I.435-I8.2.8002	Колесо	I	
				СТАНДАРТНЫЕ ИЗДЕЛИЯ		
				Болт ГОСТ 7798-70		
		5		М 8х40.58.0I	8	
		6		МI0х35.58.0I	4	
				Гайка ГОСТ 59I5-70		
		7		М 8.5.0I	8	
		8		МI0.5.0I	4	
		9		Шайба I0.0I	4	
				ГОСТ II37I-68		
				Шайба ГОСТ 6402-70		
		I0		Шайба 8.65Г.0I	8	
		II		Шайба I0.65Г.0I	4	
		I2		Штифт цилиндрический		
				0Гх28 ГОСТ 3128-70	2	
		I3		Манжета I-30х47-3	I	
				ГОСТ 8752-70		

I.435-I8.2.8000

Изм.	Лист	№ докум.	Подп.	Дата
Разраб.		Гуледани		
Пров.		Гуревич		
Рук.бр.		Гуледани		
Н.конт.		Гуревич		
Утв.		Черепов		

МОТОР-РЕДУКТОР

Литер	Лист	Листов
I		I

ЛЕНИНГРОМЭДАНИЕ
г. Москва

I.435-I8.2.8000 СБ

Техническая характеристика

Электродвигатель		Передаточное число редуктора	Число оборотов тихоходного вала	К п д редуктора
тип	N кВт			
АО2-11-6	0,4	6	156,6	0,95

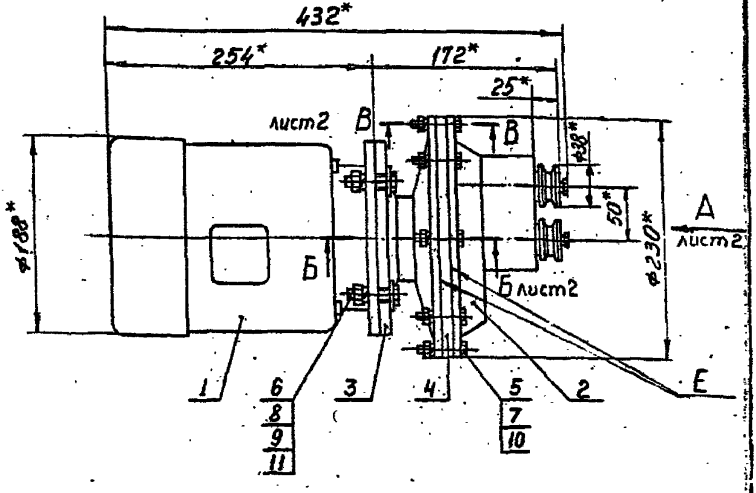

1. После сборки в редуктор залить масло индустриальное I2 ГОСТ I707-5I в количестве одной трети от внутреннего объема редуктора. Допускается замена указанного масла на масло марки МК8 ГОСТ 6457-66.
2. Течи масла в местах сопряжения Е не допускается, для чего привалочные поверхности покрыть лаком ГФ95 ГОСТ 8018-70
3. Все винтовые соединения затянуть до отказа.
4. * Размеры для справок.

Изм.	Лист	№ докум.	Подп.	Дата
Разраб.		Гулецани		
Пров.		Луцевич		
Т.контр.				
Рук.гр		Гулецани		
Н.контр.		Луцевич		
Утв.		Черепов		

I.435-I8.2.8000 СБ

МОТОР – РЕДУКТОР

Сборочный чертеж

Лит.	Масса	Масштаб
	27,6	I:4

Лист I Листов 2

ЦНИИПРОМЗДАНИЙ г.[illegible]

I.435-18.2.8000 СБ

Шифр 259-75
Вып.2

Вид А лист1

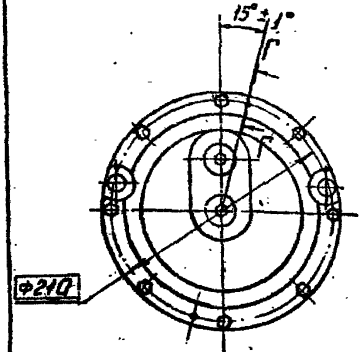

Б – Б
М1:2 лист1

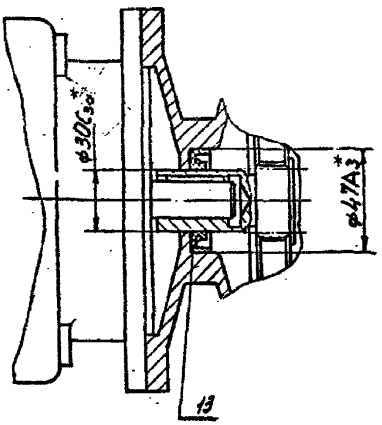

В – В
М1:1 лист1

Г – Г
М1:1

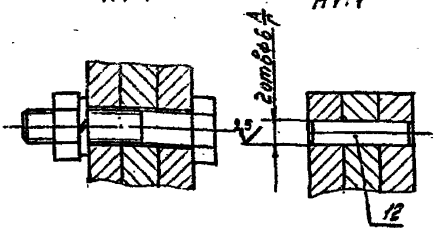

Изм.	Лист	№ докум.	Подп.	Дата
Разраб.		Гуледани		
Пров.		Луцевич		
Т.контр.				
Ст. инж.		Кривов		
Н.контр.		Луцевич		
Утв.		Черепов		

I.435-I8.2.8000 СБ

МОТОР – РЕДУКТОР

Сборочный чертеж

Лит.	Масса	Масш.
	–	–

Лист 2 Листов

ЦНИИПРОМЗДАНИЙ г. Москва

I.435-18.2.8000 РР

РАСЧЕТ РАЗМЕРНЫХ ЦЕПЕЙ
планетарного редуктора

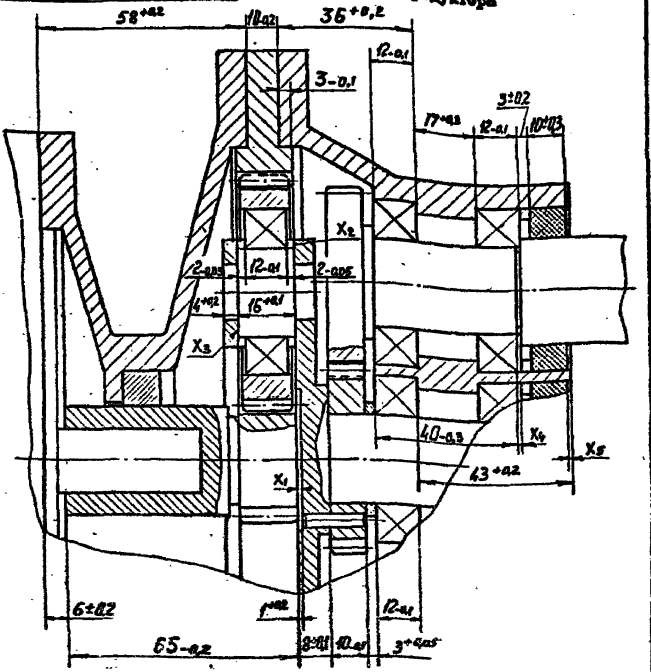

Изм.	Лист	№ докум.	Подп.	Дата
Разраб.		Гуледани		
Пров.		Луцевич		
Т.контр.				
Рук.гр.		Гуледа		
Н.контр.		Луцевич		
Утв.		Черепов		

I.435-18.2.8000 РР

ВОРОТА РАЗДВИЖНЫЕ

Расчет размерных цепей

Лит.	Масса	Масш.
	—	—

Лист 1 | Листов 3

ЦНИИПРОМЗДАНИЙ
г.Москва

13706-02 ИО формат 11

I.435-18.2.8000 РР

P_1, P_2, P_3 – первичные размерные цепи

X – замыкающий размер

$$Bx = \sum_{1}^{5} BP_i - \sum_{6}^{8} HP_i$$

Bx – верхнее отклонение замыкающего размера

$$Hx = \sum_{1}^{5} HP_i - \sum_{6}^{8} BP_i$$

Hx – нижнее отклонение замыкающего размера

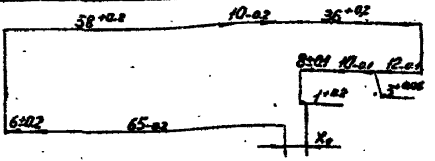

$X_1 = 58 + 10 + 36 - 12 - 3 - 10 - 8 + 1 - 65 - 6 = 1$

$BX_1 = (+0.2) + (+0.2) + (+0.2) - [(-0.1) + (-0.1) + (-0.1) + (-0.2) + (-0.2)] = +1.3$

$HX_1 = (-0.2) - [(+0.05) + (+0.1) + (+0.2)] = (-0.2) - (+0.35) = 0.55$

$X_1 = 1^{+1.3}_{-0.55}$ $\quad X_{1max} = 2.3$ $\quad X_{1min} = 0.45$

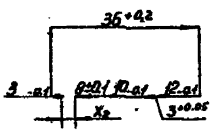

$X_2 = 36 - 12 - 3 - 10 - 8 - 3 = 0$

$BX_2 = (+0.2) - [(-0.1) + (-0.1) + (-0.1) + (-0.1)] = +0.6$

$HX_2 = 0 - [(+0.05) + (+0.1)] = -0.15$

$X_2 = 0^{+0.6}_{-0.15}$ $\quad X_{2max} = 0.6$ $\quad X_{2min} = -0.15$

Изм.	Лист	№ докум.	Подп.	Дата
Разраб.		Гуледанн		
Пров.		Луцевич		
Т.контр.				
Рук.гр.		Гуледанн		
Н.контр.		Луцевич		
Утв.		Черепов		

I.435-I8.2.8000 РР

ВОРОТА РАЗДВИЖНЫЕ

Расчет размерных цепей

Лит.	Масса	Масш.
	–	–
Лист 2	Листов	

ЦНИИПРОМЗДАНИЙ г. Москва

1.435-18.2.8000 РР

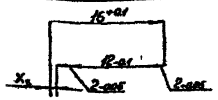

$X_3 = 16 - 2 - 12 - 2 = 0$

$\delta x_3 = (+0.1) - [(-0.05) + (-0.1) + (-0.05)] = +0.3$

$Hx_3 = 0 - [0 + 0 + 0] = 0$

$X_3 = 0^{+0.3}$ $X_{3max} = 0.3$ $X_{3min} = 0$

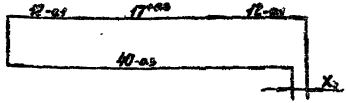

$X_4 = 12 + 17 + 12 - 40 = 1$

$\delta x_4 = (+0.3) - (-0.3) = +0.6$

$Hx_4 = (-0.1) + (-0.1) - 0 = -0.2$

$X_4 = 1^{+0.6}_{-0.2}$ $X_{4max} = 1.6$ $X_{4min} = 0.8$

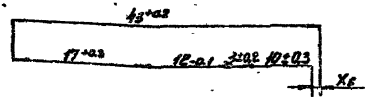

$X_5 = 43 - 10 - 3 - 12 - 17 = 1$

$\delta x_5 = (+0.2) - [(-0.3) + (-0.2) + (-0.1)] = +0.8$

$Hx_5 = 0 - [(+0.3) + (+0.2) + (+0.3)] = -0.8$

$X_5 = 1^{+0.8}_{-0.8}$ $X_{5max} = 1.8$ $X_{5min} = 0.2$

					I.435-18.2.8000 РР
Изм.	Лист	№ докум.	Подп.	Дата	
Разраб.		Гуледани			ВОРОТА РАЗДВИЖНЫЕ
Пров.		Луцевич			Расчет размерных цепей
Т.контр.					
Рук.гр.		Гуледани			
Н.контр.		Луцевич			
Утв.		Черепов			

Лит.	Масса	Масш.
	–	–
Лист 3	Листов	

ЦНИИПРОМЗДАНИЙ г.Москва

Инв.№ подл. | Подп. и дата | Взам.инв.№ | Инв.№ дубл. | Подп. и дата

I.435-I8.2.800I

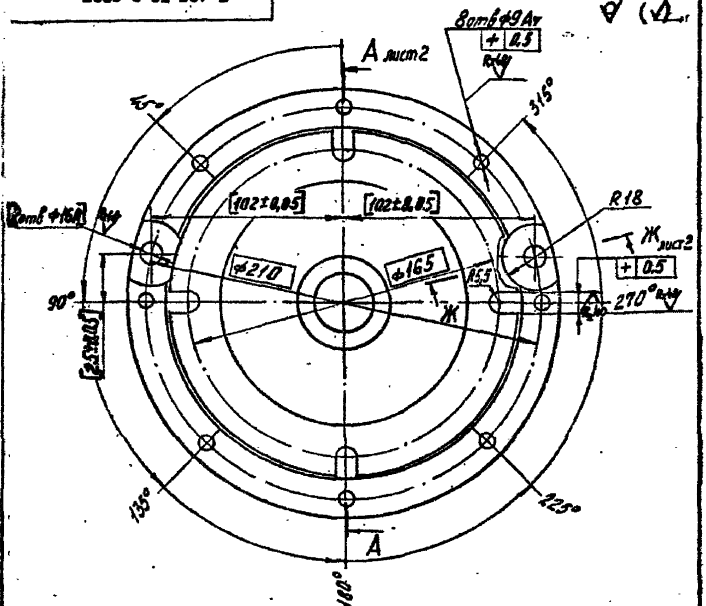

1. Раковины и поры в отливке не допускаются
2. Неуказанные литейные радиусы R ≈ 3...5мм
3. Биение поверхностей Б и В относительно поверхности Е не более 0,04мм
4. Биение поверхностей Д и Г относительно поверхности Ё не не более 0,05мм
5. Неуказанные предельные отклонения размеров: охватывающих - по A_7, охватываемых - по B_7, остальные - по C_{M7}.
6. Обработку по размерам в квадратах производить совместно с дет. I.435-I8.2.820I

						I.435-I8.2.800I		
Изм.	Лист.	№ докум.	Подп.	Дата			Лит.	Масса	Масштаб
Разраб.		Гуледани			КОРПУС			3,5	I:2
Пров.		Лупевич					Лист 1	Листов 2	
Т. контр.									
Рук. гр.		Гуледани					ЦНИИПРОМЗДАНИЙ		
Н. контр.		Лупевич			Сталь 35Л ГОСТ 977-65		г. Москва		
Утв.		Черепов							

I.435-I8.2.800I

А – А лист 1

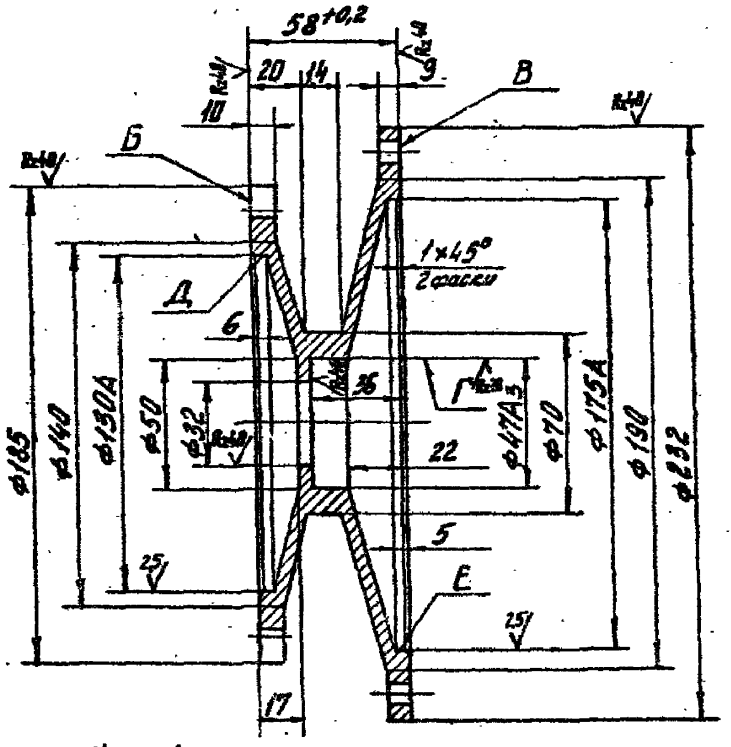

Ж – Ж повернуто лист 1
М1:1

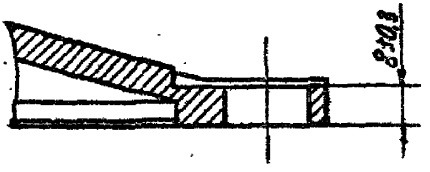

Изм.	Лист	№ докум.	Подп.	Дата	I.435-I8.2.800I
Разраб.		Гуледани			КОРПУС
Пров.		Луцевич			
Т. контр.					
Рук. гр		Гуледани			
Н. контр.		Луцевич		30.10.84	
Утв.		Черепов			

Лит.	Масса	Масштаб

Лист 2 Листов

ЦНИИПРОМЗДАНИЙ
г. Москва

I.435-18.2.6002

Ra 40 (√)

Модуль	m	1,75
Число зубьев	Z	90
Исходный контур	—	ГОСТ 13755-68
Коэффициент смещения исходного контура	$\frac{x}{5}$	0
Степень точности по ГОСТ 1643-72	—	8-Х
Диаметр делительной окружности	d_8	157,5
Толщина зуба по дуге делительной окружности	S_8	2,427

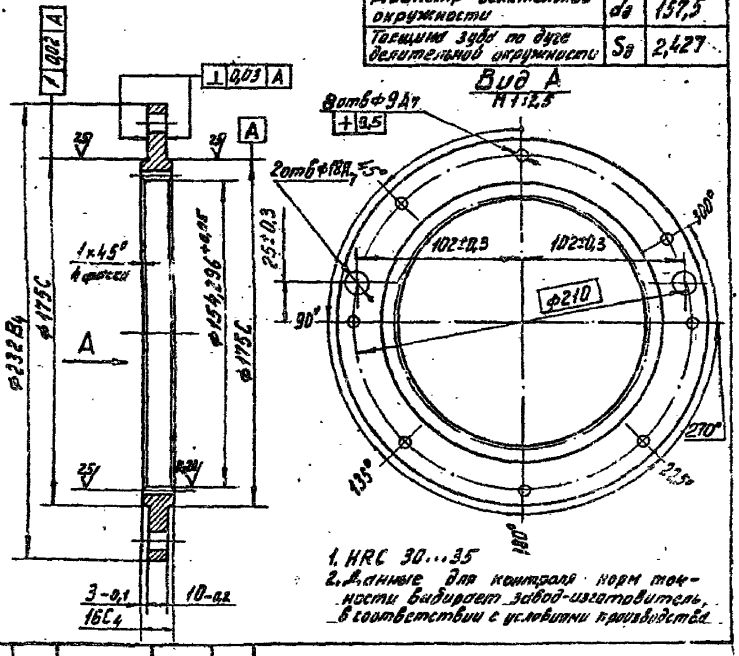

1. HRC 30...35
2. Данные для контроля норм точности выбирает завод-изготовитель в соответствии с условиями производства

I.435-18.2.6002

Изм.	Лист	№ докум.	Подп.	Дата
Разраб.		Гуледани		
Пров.		Лупсевич		
Т.контр.				
Рук.гр		Гуледани		
Н.контр.		Лупсевич		
Утв.		Черепков		

КОЛЕСО

Сталь 40Х ГОСТ 4543-71

Лит.	Масса	Масштаб
	2,0	1:2
Лист	Листов 1	

ЦНИИПРОЕКТЗДАНИЙ г. Москва

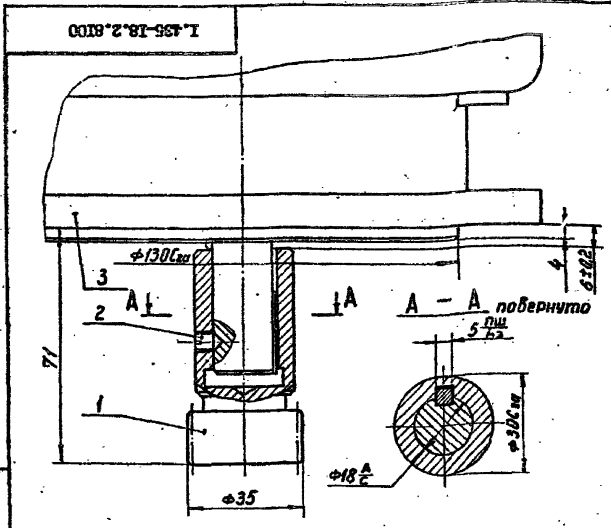

Размеры для справок

Фото	Зона	Лист	Обозначение	Наименование	Кол	Примечание
				Детали		
11		1	1.435-18.2.8100	Вал-шестерня	1	
				Стандартные изделия		
		2		Винт М6×8 58.01 ГОСТ 1476-64	1	
		3		Двигатель А02-11-6 ГОСТ 13859-68 исполн. М30, с выводным устр. К3	1	

Изм	Лист	№ докум.	Подп.	Дата
Разраб.		Гуледани		
Пров.		Луцевич		
Т.контр.				
Рук.гр		Гуледани		
Н.контр.		Луцевич		
Утв.		Черепов		

1.435-18.2.8100

ШЕСТЕРНЯ с ЭЛЕКТРОДВИГАТЕЛЕМ

Лит.	Масса	Масштаб
	12,3	1:1

Лист | Листов 1

ЦНИИПРОМЗДАНИЙ г.Москва

Rz 40 (√)

Модуль	m	1,75
Число зубьев	z	18
Исходный контур	—	ГОСТ 13755-68
Коэффициент смещения исходного контура	x	0
Степень точности по ГОСТ 1643-72	—	8-Х
Диаметр делительной окружности	d_0	31,5
Толщина зуба по дуге делительной окружности	S_0	2,427

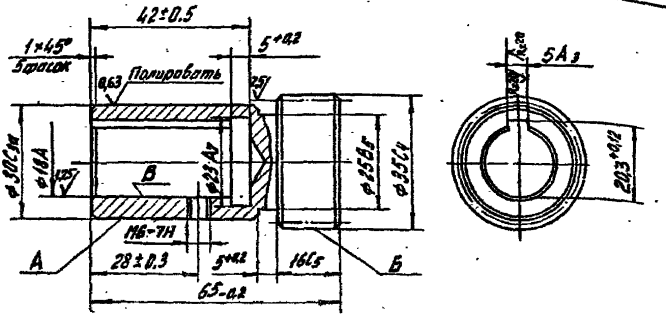

1. HRC 30...35
2. Радиальное биение поверхностей А и Б относительно оси поверхности В не более 0,01 мм
3. Данные для контроля норм точности выбирает завод-изготавитель в соответствии с условиями производства и контроля.

					I.435-I8.2.8IOI		
Изм.	Лист	№ докум.	Подп.	Дата			
Разраб.		Гуледани			ВАЛ – ШЕСТЕРНЯ	Лит.	Масса 0,25	Масштаб I:I
Пров.		Луцевич						
Т. контр.						Лист	Листов I	
Рук. гр		Гуледани			Сталь 40Х ГОСТ 4543-71	ЦНИИПРОМЗДАНИЙ г. Москва		
Н. контр.		Луцевич						
Утв.		Черепов						

Шифр 259-75 вып. 2

Формат	Зона	Поз	ОБОЗНАЧЕНИЕ	НАИМЕНОВАНИЕ	Кол.	Примечание
				ДОКУМЕНТАЦИЯ		
II			I.435-I8.2.8200 СБ	Сборочный чертеж		
				СБОРОЧНЫЕ ЕДИНИЦЫ		
II		I	I.435-I8.2.8220	Саттелит в сборе	3	
				ДЕТАЛИ		
II		2	I.435-I8.2.820I	Крышка	I	
II		3	I.435-I8.2.8202	Ось	3	
II		4	I.435-I8.2.8203	Вал-шестерня	I	
II		5	I.435-I8.2.8205	Ролик	2	
II		6	I.435-I8.2.8206	Шестерня	I	
II		7	I.435-I8.2.8207	Пробка	I	
II		8	I.435-I8.2.8207-0I	Пробка	I	
II		9	I.435-I8.2.8209	Втулка	3	
II		I0	I.435-I8.2.82II	Кольцо	I	
II		II	I.435-I8.2.82I2	Водило	I	
II		I2	I.435-I8.2.82I3	Кольцо	2	
II		I3	I.435-I8.2.82I3-0I	Кольцо	6	
II		I4	I.435-I8.2.82I3-02	Кольцо	2	
II		I5	I.435-I8.2.82I3-03	Кольцо	I	
БЧ		I6	I.435-I8.2.82I4	Прокладка 20х12х2	2	0,002кг
				Резина рулонная		
				2МБ-А-м ГОСТ 7338-65		

Взам. инв. № | Инв. № дубл. | Подп. и дата

Подп. и дата

Инв. № подл.

Изм.	Лист	№ докум.	Подп.	Дата
Разраб.		Гуледани		
Пров.		Луцевич		
Рук.бр.		Черепов		
Н.конт.		Луцевич		
Утв.		Черепов		

I.435-I8.2.8200

КРЫШКА В СБОРЕ

Литер	Лист	Листов
	I	2

ЦНИИПРОИЗДАНИЙ г. Москва

Формат	Зона	Поз	Обозначение	Наименование	Кол.	Примечание
				СТАНДАРТНЫЕ ИЗДЕЛИЯ		
		I7		Болт М 6хI4.58.0I	2	
				ГОСТ 7798-70		
		I8		Винт М 6х25.58.0I	3	
				ГОСТ I7475-72		
		I9		Кольцо НI-20хI6-3	2	
				ГОСТ 9833-73		
		20		Манжета I-30х47-3	2	
				ГОСТ 8752-70		
		2I		Подшипник I05	4	
				ГОСТ 8338-57		
		22		Шайба 6.65Г.0I	2	
				ГОСТ 6402-70		
		23		Шпонка 2-5х5хI8	2	
				ГОСТ 8789-68		
		24		Штифт 4ГхI6	I	
				ГОСТ 3I28-70		

I.435-I8.2.8200 СБ

Шифр 259-75 вып. 2

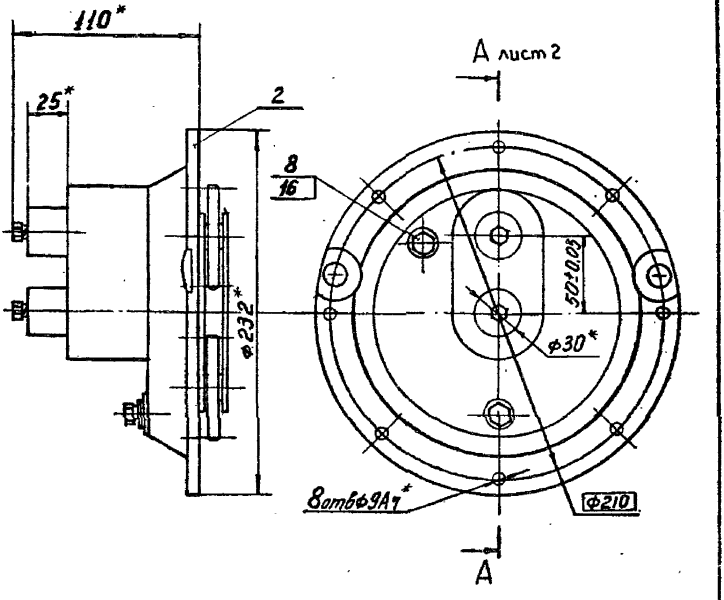

* Размеры для справок

					I.435-I8.2.8200 СБ			
Изм.	Лист	№ докум.	Подп.	Дата	КРЫШКА В СБОРЕ	Лит.	Масса	Масшта
Разраб.		Гуледани					7,0	I:2,5
Пров.		Луцевич			Сборочный чертеж	Лист I	Листов 2	
Т.контр.								
Рук.гр		Гуледани				ЦНИИПРОМЗДАНИЙ г.Москва		
Н.контр.		Луцевич						
Утв.		Черепов						

Подп. и дата | Инв. № дубл. | Взам. инв. № | Подп. и дата | Инв. № подл.

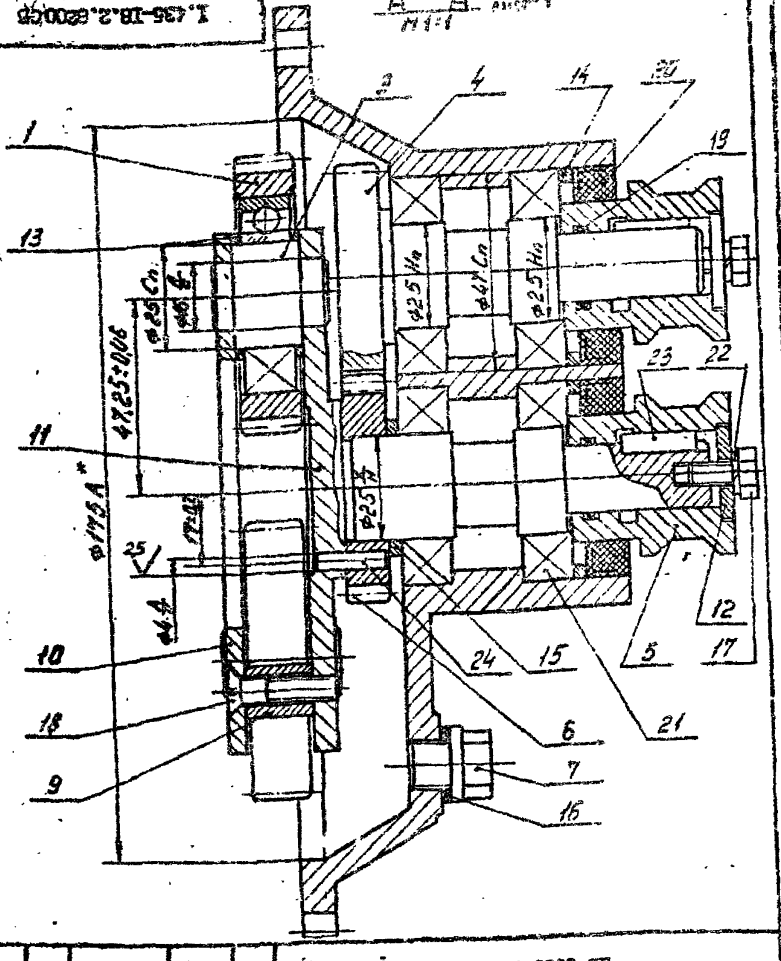

Изм.	Лист	№ докум.	Подп.	Дата
Разраб.		Гуледани		
Пров.		Луцевич		
Т.контр.				
Рук.гр		Гуледани		
Н.контр.		Луцевич		
Утв.		Черепов		

I.435-18.2.8200 СБ

КРЫШКА В СБОРЕ

Сборочный чертеж

Лит.	Масса	Масштаб
Лист 2	Листов	

ЦНИИПромзданий
г. Москва

Шифр. 269-85
Вып. 2

I.435-I8.2.820I

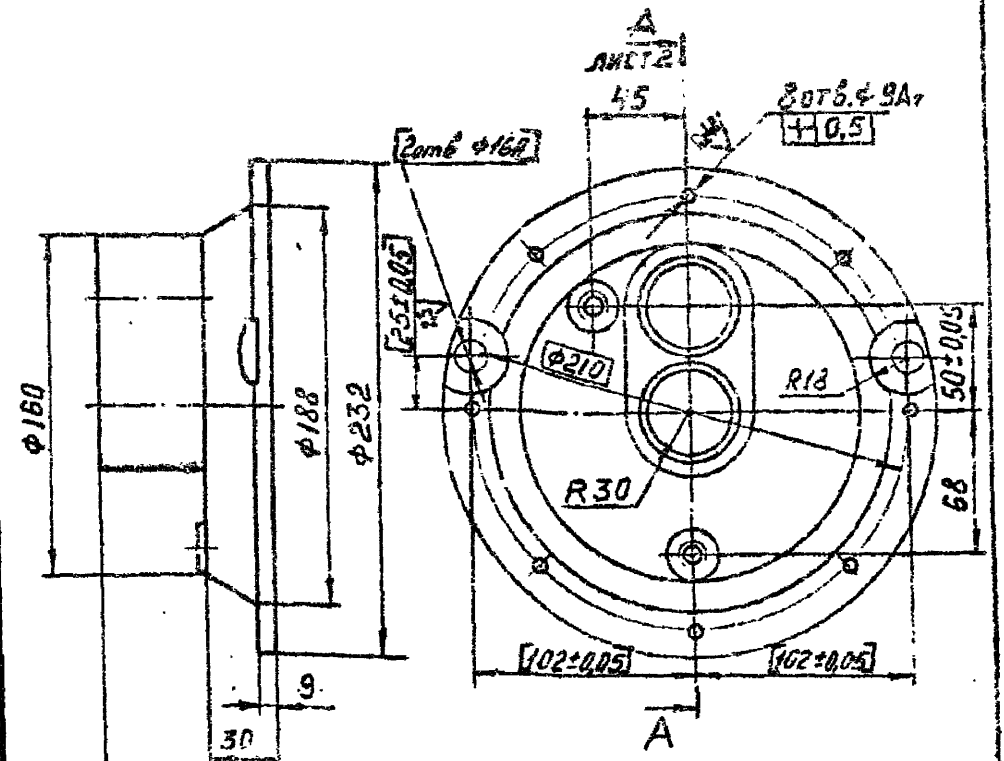

1. Раковины и поры в отливках не допускаются.
2. Неуказанные литейные уклоны 1–2мм.
3. Неуказанные литейные радиусы Р 3–5мм.
4. Биение поверхности В относительно поверх – ности Г не более 0,03мм.
5. Непараллельность поверхности Д относительно поверхности В не более 0,03мм.
6. Неуказанные предельные отклонения размеров охватывающих-по A_7, охватываемых-по B_7.
7. Обработку по размерам в квадратах производить совместно с дет. I.435-I8.2.800I

Изм.	Лист	№ докум.	Подп.	Дата
Разраб		Гуледани		
Пров.		Луцевич		
Т. контр.				
Рук. гр		Гуледани		
Н. контр.		Луцевич		
Утв.		Черепов		

I.435-I8.2.820I

КРЫШКА

Лит.	Масса	Масштаб
	4,0	I:2,5

Лист I Листов 2

Сталь 35Л ГОСТ 977-69

ЦНИИПромзданий г.Москва

Инв. № подл. | Подп. и дата | Взам. инв. № | Инв. № дубл. | Подп. и дата

I.435-I8.2.820I

А–А
М1:2 лист 1

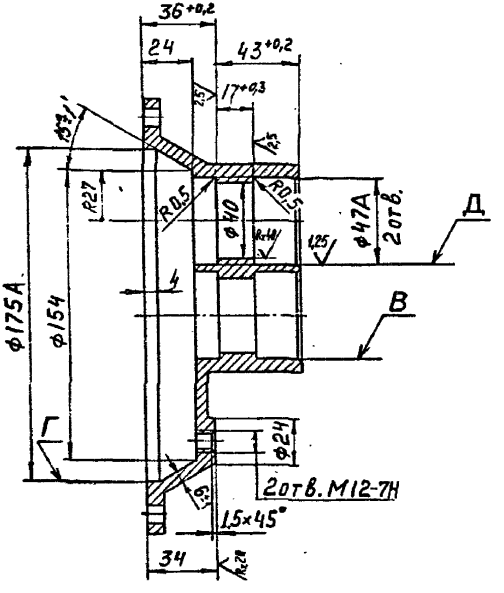

I.435-I8.2.820I

Изм.	Лист	№ докум.	Подп.	Дата
Разраб.		Гуледани		
Пров.		Лупевич		
Т. контр.				
Рук. гр		Гуледани		
Н. контр.		Лупевич		
Утв.		Черепов		

КРЫШКА

Лит.	Масса	Масштаб
	–	–
Лист 2	Листов	

ЦНИИПРОМЗДАНИЙ
г. Москва

Шифр 259-75 Вып. 2

I.435-I8.2.8202

Rz40 (✓)

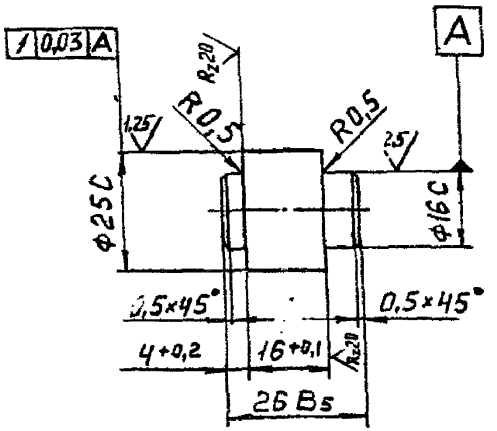

Изм	Лист	№ докум.	Подп.	Дата
Разраб.		Гуледани		
Пров.		Луцевич		
Т.контр.				
Рук.гр.		Гуледани		
Н.контр.		Луцевич		
Утв.		Черепов		25/61

I.435-I8.2.8202

ОСЬ

Лит.	Масса	Масш
	0,07	I:I

Лист | Листов I

Сталь 45 ГОСТ I050-60

ЦНИИПРОМЗДАНИЙ г. Москва

Подп. и дата | Инв. № дубл. | Взам. инв. № | Подп. и дата | Инв. № подл.

13706-02 154 формат 11

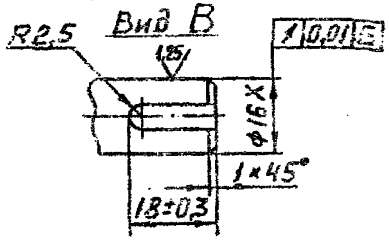

Модуль	m	2
Число зубьев	z	25
Исходный контур	—	ГОСТ 13755-68
Коэффициент смещения исходного контура	x	0
Степень точности по ГОСТ 1643-72	—	8-Х
Диаметр делительной окружности	$d_э$	50
Толщина зуба по дуге делительной окружности	$S_э$	2,774

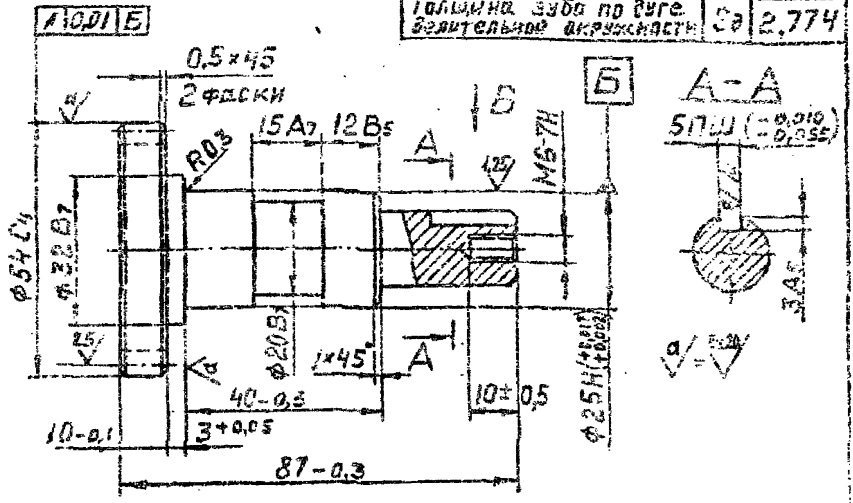

1. HRC 30...35
2. Данные для контроля норм точности выбирает завод-изготовитель в соответствии с условиями производства и контроля.

Изм.	Лист	№ докум.	Подп.	Дата
Разраб.		Гуледани		
Пров.		Лупевич		
Т.контр.				
Рук.гр.		Гуледани		
Н.контр.		Лупевич		
Утв.		Черепов		

I.435-18.2.8203

ВАЛ – ШЕСТЕРНЯ

Лит.	Масса	Масш.
	0,35	1:1

Лист | Листов 1

Сталь 40Х ГОСТ 4543-71

ЦНИИПромзданий г.Москва

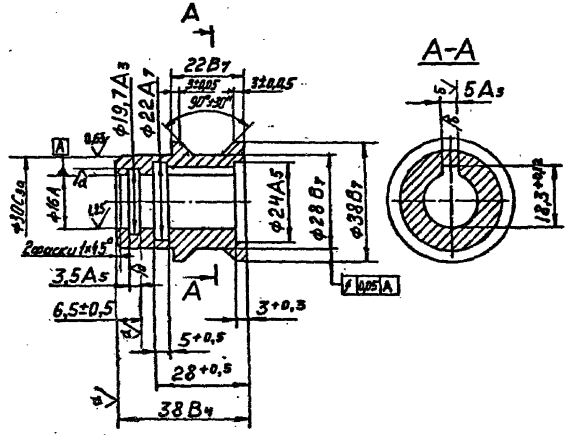

Изм.	Лист	№ докум.	Подп.	Дата
Разраб.		Гуледани		
Пров.		Гуцевич		
Т.контр.				
Рук. гр.		Гуцевич		
Н.контр.		Гуцевич		
Утв.		Черепов		

I.435-18.2.8205

РОЛИК

Лит.	Масса	Масш.
	0,13	I:I
Лист	Листов 1	

Сталь 45 ГОСТ 1050-60

ЦНИИПРОЕКТЗДАНИЙ г.Москва

I.435-I8.2.8206

Rz40

Модуль	m	2
Число зубьев	z	25
Исходный контур	—	ГОСТ 13755-68
Коэффициент смещения исходного контура	ξ	0
Степень точности по ГОСТ 1643-72	—	8-X
Диаметр делительной окружности	dд	50
Толщина зуба по дуге делительной окружности	Sд	2,774

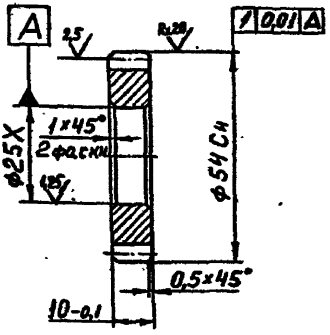

1. HRC 30...35
2. Данные для контроля норм точности выбирает завод-изготовитель в соответствии с условиями производства и контроля.

Изм.	Лист	№ докум.	Подп.	Дата
Разраб.		Гуледани		
Пров.		Луцевич		
Т.контр.				
Рук.гр.		Гуледани		
Н.контр.		Луцевич		
Утв.		Черепов		

I.435-I8.2.8206

Шестерня

Лит.	Масса	Масш.
	0,I2	I:I

Лист | Листов I

Сталь 40Х ГОСТ 4543-71

ЦНИИПРОИЗДАНИЙ г.Москва

Rz40

I.435-I8.2.8207

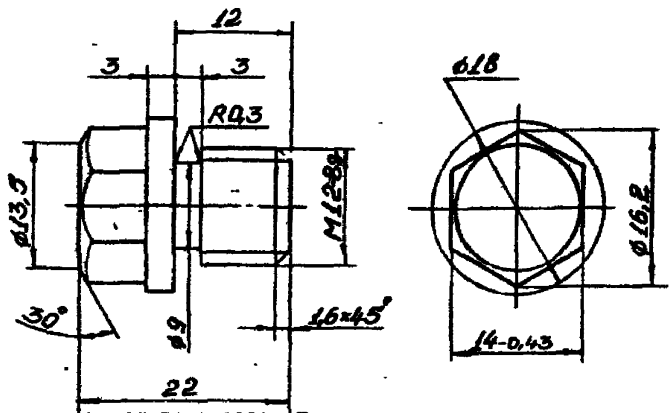

I.435-I8.2.8207-01

Остальное – см. I.435-I8.2.8207

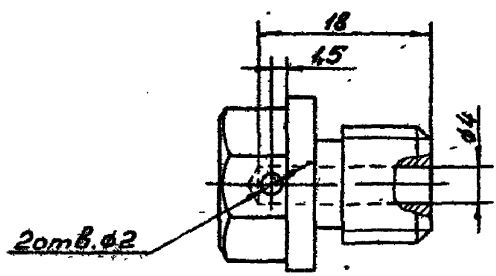

Неуказанные предельные отклонения размеров: охватывающих – по A_7, охватываемых – по B_7, остальных – по C_{m7}.

					I.435-I8.2.8207		
Изм.	Лист	№ докум.	Подп.	Дата			
Разраб.		Стрельцов			ПРОБКА	Лит. / Масса / Масштаб	
Пров.		Лучевич					0,03 / 2:I
Т.контр.						Лист / Листов 1	
Рук.гр.		Гуледа					
Н.контр.		Лучевич			Сталь 45 ГОСТ I050-60	ЦНИИПромзданий г.Москва	
Утв.		Черепов					

I.435-I8.2.8209



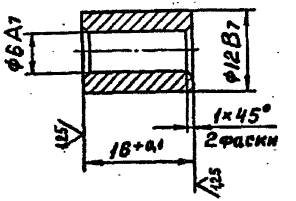

					I.435-I8.2.8209		
Изм.	Лист	№ докум.	Подп.	Дата			
Разраб.		Гуледани			ВТУЛКА	Лит.	Масса	Масш.
Пров.		Кущевич					0,007	2:I
Т.контр.						Лист	Листов I	
Рук.гр.		Гуледани						
Н.контр.		Кущевич			Сталь 45 ГОСТ I050-60	ЦНИИПРОМЗДАНИЙ г.Москва		
Утв.		Черепов						

Копировал

Формат А4

I.435-I8.2.82II

Rz40 (√)

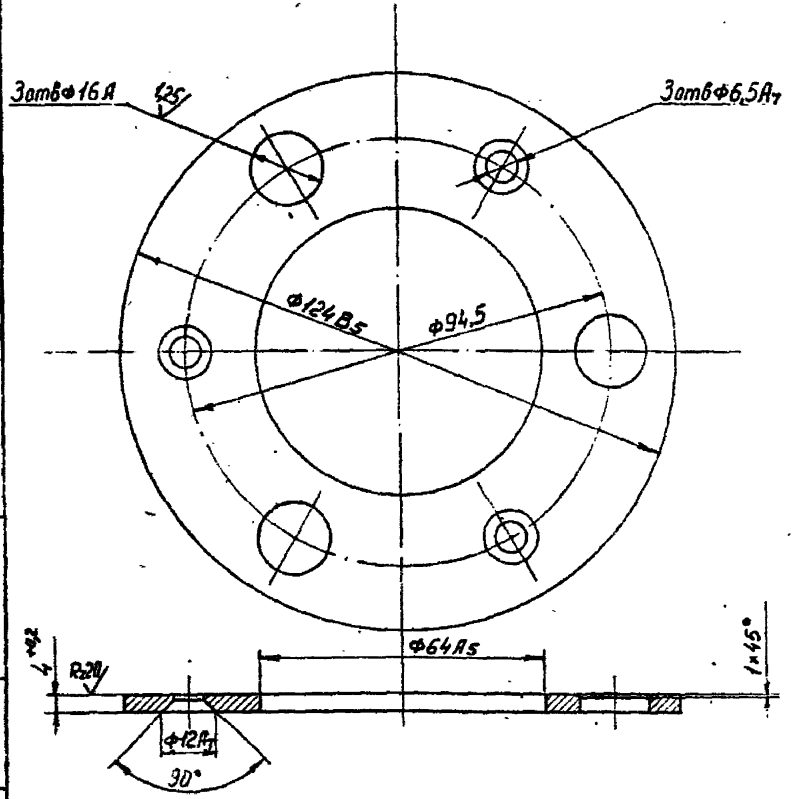

Отверстия ф I6А и ф 6,5А$_7$ обрабатывать совместно с деталью I.435-I8.2.82I2

					I.435-I8.2.82II			
Изм	Лист	№ докум.	Подп.	Дата	КОЛЬЦО	Лит.	Масса	Масштаб
Разраб.		Гуделани					0,27	I:I
Пров.		Луцевич				Лист	Листов I	
Т контр.								
Рук. гр		Гуделани			Сталь 45 ГОСТ I050-60	ЦНИИПРОИЗДАНИЯ г. Москва		
Н. контр.		Луцевич						
Утв.		Черепов						

I.435-18.2.8212

Rz40

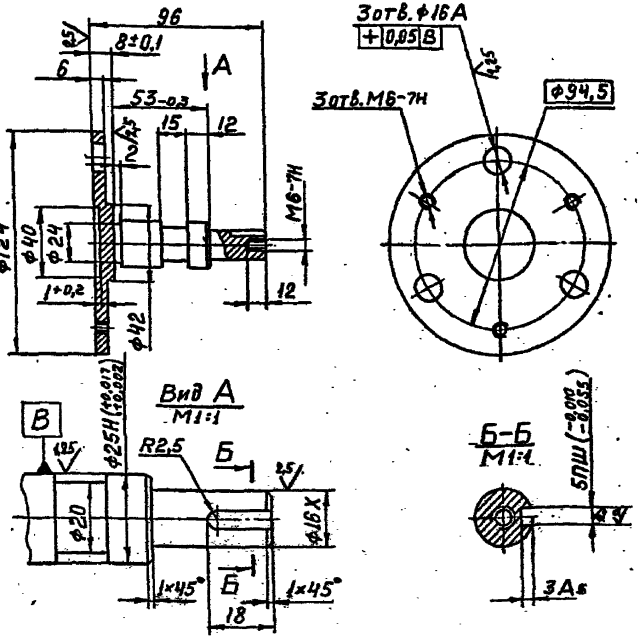

2. Неуказанные предельные отклонения размеров: охватывающих - по А7, охватываемых - по В7, остальных - по Сл7.

Изм.	Лист	№ докум.	Подп.	Дата	I.435-18.2.8212			
Разраб.		Гуледани			ВОДИЛО	Лит.	Масса	Масш.
Пров.		Луцевич					0,8	1:2
Т.контр.						Лист	Листов 1	
Рук.гр.		Гуледани			Сталь 45 ГОСТ 1050-60	ЦНИИПРОЕКТЗДАНИЙ г.Москва		
Н.контр.		Луцевич						
Утв.		Черепов		25/IV				

Rz 20

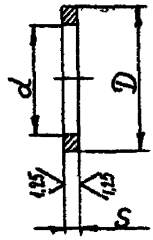

Обозначение	D	d	S	Масса кг.
I.435-I8.2.82I3	22C_5	6,5A_7	3±0,2	0,008
-0I	32B_5	25X_3	2-0,05	0,005
-02	47X_3	40A_5	3±0,2	0,0II
-03	32B_5	25X_3	3+0,05	0,007

Изм.	Лист	№ докум.	Подп.	Дата
Разраб.		Гуледани		
Пров.		Луцевич		
Т.контр.				
Рук.гр.		Гуледани		
Н.контр.		Луцевич		
Утв.		Черепов		

I.435-I8.2.82I3

КОЛЬЦО

Лит.	Масса	Масштаб
	см. табл.	-

Лист	Листов
	I

Сталь 45 ГОСТ I050-60

ЦНИИПРОМЗДАНИЙ г.Москва

I.435-I8.2.8220

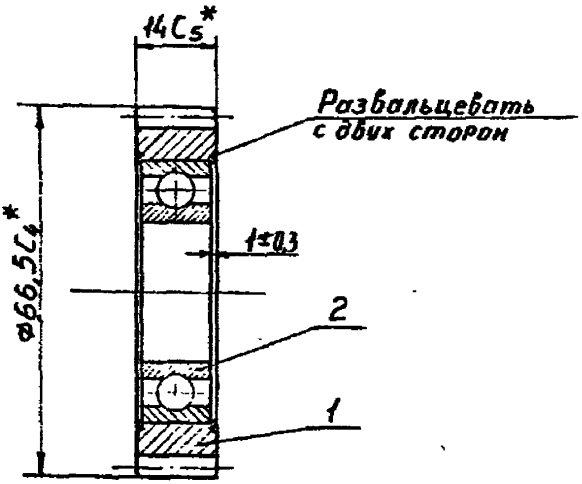

* Размеры для справок

Формат	Зона	Поз	ОБОЗНАЧЕНИЕ	НАИМЕНОВАНИЕ	Кол.	Примечание
				ДЕТАЛЬ		
II		I	I.435-I8.2.822I	Шестерня	I	
				СТАНДАРТНЫЕ ИЗДЕЛИЯ		
		2		Подшипник I05	I	
				ГОСТ 8338-57		

I.435-I8.2.8220

Изм.	Лист	№ докум.	Подп.	Дата
Разраб.		Куделин		
Пров.		Кулевич		
Т.контр.				
Н.контр.		Куделин		
Утв.		Кулевич		
		Дерепов		

САТТЕЛИТ В СБОРЕ

Лит	Масса	Масштаб
	0,II	I:I
Лист	Листов I	

ЦНИИПромзданий
г.Москва

I.435-I8.2.8221

Rz40 √(√)

Модуль	m	1,75
Число зубьев	Z	36
Исходный контур	–	ГОСТ 13755-58
Коэффициент смещения исходного контура	ξ	0
Степень точности по ГОСТ 1643-72	–	8-X
Диаметр делительной окружности	dд	63
Толщина зуба по дуге делительной окружности	Sд	2,427

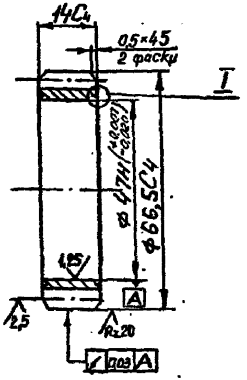

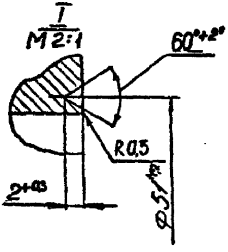

I. НКС 30...35

2. Данные для контроля норм точности выбирает завод-изготовитель в соответствии с условиями производства и контроля.

					I.435-I8.2.8221			
Изм.	Лист	№ докум.	Подп.	Дата	ШЕСТЕРНЯ	Лит.	Масса	Масштаб
Разраб.		Гуледани					0,04	I:I
Пров.		Луцевич				Лист	Листов I	
Т.контр.								
Рук.гр.		Гуледани			Сталь 40Х ГОСТ 4543-71	ЦНИИПРОИЗДАНИЙ г.Москва		
Н.контр.		Луцевич						
Утв.		Черепов						

Формат	Зона	Поз	Обозначение	Наименование	Кол.	Примечание
				ДОКУМЕНТАЦИЯ		
П			I.435-I8.2.9000 СБ	Сборочный чертеж		
П			I.435-I8.2.9000 Э5	Схема электрическая подключения		
				ДЕТАЛИ		
П		I	I.435-I8.2.9001	Скоба	I	
				ПРОЧИЕ ИЗДЕЛИЯ		
		2		Шкаф управления типа ШУ5402-03В2А. Напряжение силовой цепи-380в цепи управления-220в. Ном.ток расц.авт.--I,6а; ток тепл.эл.--I,25а. ТУI6-536.042-7I	I	Завод низковольтной аппаратуры г.Алма-Ата
		3		Реле промежуточное универсальное типа РПУ-2-362003, 220в. ТУI6.532.33I-7I	I	Электротехнический завод г.Тбилиси

Изм.	Лист	№ докум.	Подп.	Дата
Разраб.		Терлецкий		
Пров.		Дупевич		
Рук.бр		Черепов		
Н.контр.		Дупевич		
Утв		Черепов		

I.435-I8.2.9000

ШКАФ УПРАВЛЕНИЯ

Литер	Лист	Листов
	I	2

ЦНИИПРОМЗДАНИЙ г. Москва

Формат	Зона	Поз.	Обозначение	Наименование	Кол.	Примечание
		4		Табло световое типа ТСМ с лампой накаливания РНЦ-220-10	I	З-д "Электропульт" г. Ленинград
				Материалы		
				Провод медный в поливинилхлоридной изоляции сечением $1мм^2$ типа ПВ.	2м	Подольский кабельный завод
				Провод медный, гибкий, в поливинилхлоридной изоляции сечением $1мм^2$ типа ПГВ.	0,3м	

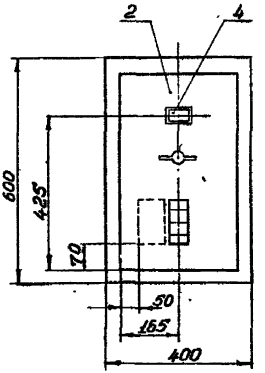

Вид с внутренней стороны дверцы (доработка)

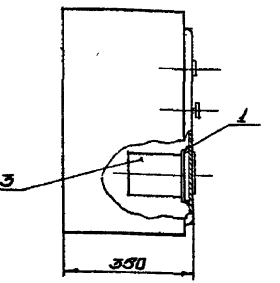

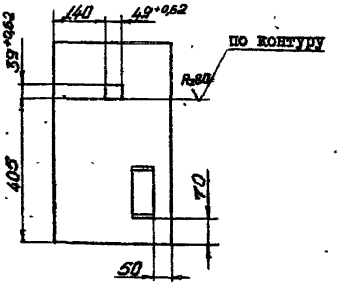

Скобу (поз.I) приварить к внутренней стороне дверцы шкафа точечной сваркой, диаметр сварной точки 5мм.

				I.435-I8.2.9000 СБ			
Изм.	Лист	№ докум.	Подп.	Дата			
Разраб.		Терленкая			Шкаф управления	Лит.	Масса	Масштаб
Пров.		Лупевич			Сборочный чертеж		-	I:I0
Т.контр.						Лист	Листов I	
Рук.гр.		Гуледани				ЦНИИПРОМЗДАНИЙ г. Москва		
Н.контр.		Лупевич						
Утв.		Черепов						

1.435-18.2.900035

Вид спереди

Ввод ~380В; 3N; 50гц
По проекту силового электрооборудования

Дверца (вид сзади)

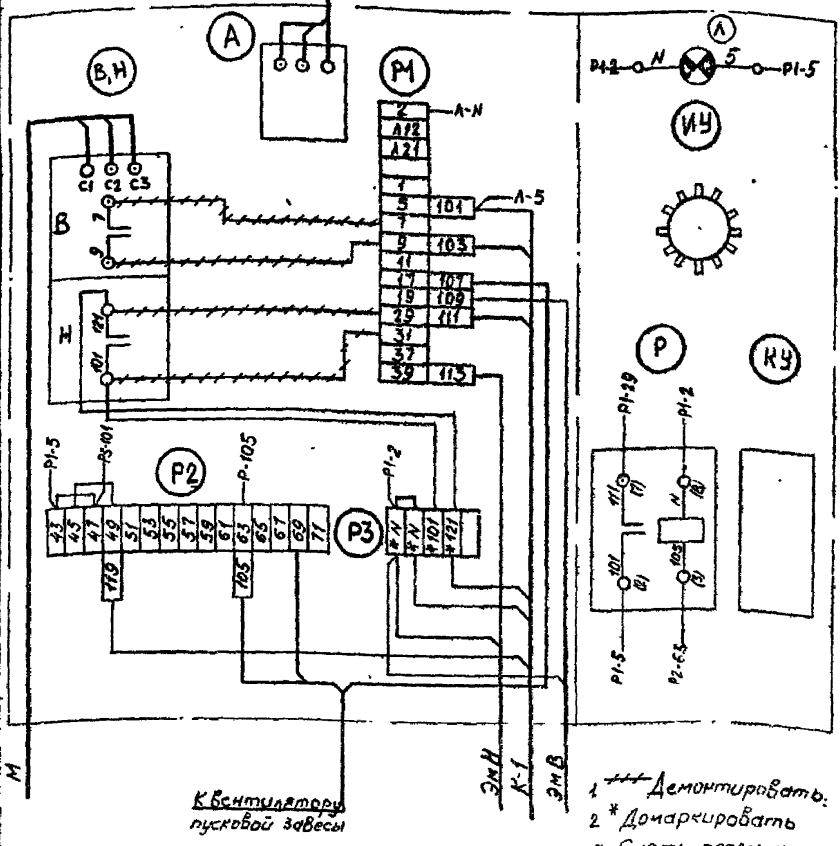

1 ~~~ Демонтировать.
2 * Домаркировать
3 Снять перемычки между клеммами 7-9; 11-17

1435-18.2.900035

Изм.	Лист	№ докум.	Подп.	Дата
Разраб.		Терлецкая		
Пров.		Луцевич		
Т.контр.				
Рук.гр		Черепов		
Ч.контр.		Луцевич		
Утв.		Черепов		

ШКАФ УПРАВЛЕНИЯ
Схема электрическая
Подключения

Лит.	Масса	Масштаб

Лист | Листов I

ЦНИИПРОМЗДАНИЙ
г. Москва

I.435-I8.2.900I

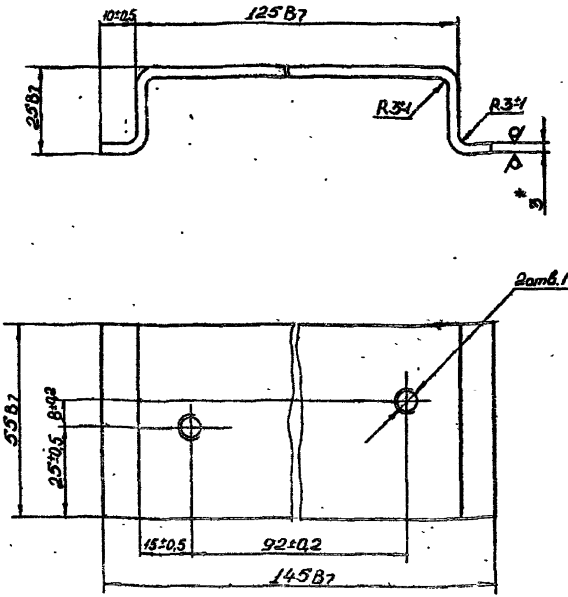

I. Длина развёртки L = 228мм.
2. Размер для справки.

Изм.	Лист	№ докум.	Подп.	Дата	I.435-I8.2.900I			
Разраб.		Стрельцов			СКОБА	Лит.	Масса 0,25	Масштаб I:I
Пров.		Луцевич				Лист	Листов	
Т.контр.								
Рук.отд.		Гуледани			ЗОГОСТ 3680-57	ДНИПРОПРОЕКТАНИЙ г.Москва		
Н.контр.		Луцевич			Лист Ст.3 ГОСТ 16672-70			
Утв.		Черепов						

1.435-2.0000Д1

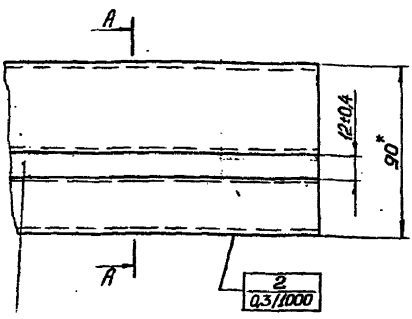

Лента 10пс ШН НТ-4-0-2хI4
ГОСТ 503-71

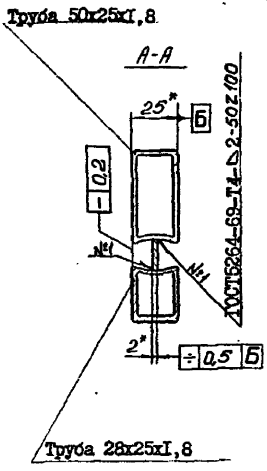

I. На I п.м. расходуется: трубы 50х25хI,8-2,07 кг.
"__" 28х25хI,8-I,40 кг.
ленты 2хI4 - 0,22 кг.

2. Прямоугольные трубы 28х25хI,8; 50х25хI,8 Днепропетровского трубопрокатного завода им. К.Либкнехта должны поставляться по ТУ-I4-3-I94-73, материал Сталь 10пс ГОСТ 1050-60

3.* Размеры для справок.

					I.435-I8.2.0000 ДI			
Изм.	Лист	№ докум.	Подп.	Дата	ПРОФИЛЬ ТРУБНЫЙ ПТ-2	Лит.	Масса	Масштаб
Разраб.		Гуцолани					-	-
Пров.		Кучевич				Лист	Листов I	
Т.контр.								
Рук.гр.		Черепов				ЦНИИПРОМЗДАНИЙ г.Москва		
Н.контр.		Кучевич						
Утв.		Черепов						

1.435-2.0000 Д2

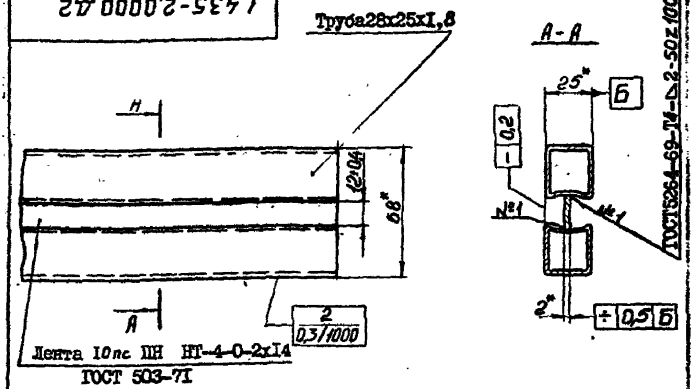

1. На 1 п.м. расходуется: трубы 28х25х1,8 – 2,8 кг.
   ленты 2х14 – 0,22кг.
2. Прямоугольные трубы 28х25х1,8
   Днепропетровского трубопрокатного завода им.К.Либкнехта должны поставляться по IУ-14-3-194-73, материал Сталь 10пс ГОСТ 1050-60
3.* Размеры для справок.

					1.435-18.2.0000 Д2			
Изм.	Лист	№ докум.	Подп.	Дата	ПРОФИЛЬ ТРУБНЫЙ ПП -1	Лит.	Масса	Масштаб
Разраб.		Гуледани					–	–
Пров.		Луцевич				Лист	Листов 1	
Т.контр.								
Рук.гр.		Черепов				ГПИИПРОИЗДАНИЙ г.Москва		
Н.контр.		Луцевич						
Утв.		Черепов						

Инв.№ подл. | Подп. и дата | Взам.инв.№

13706-02 171 Формат 11

1.435-2.0000.Д3

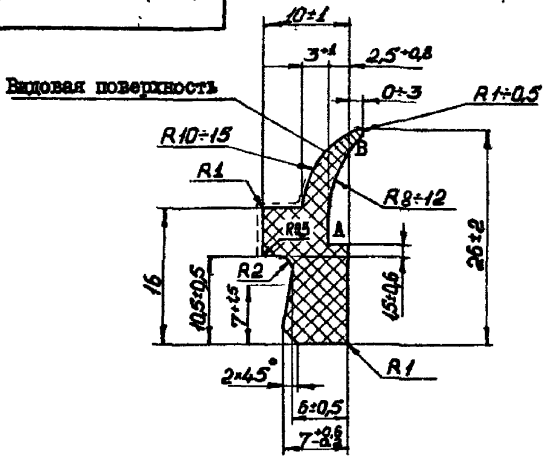

Вес I п.м.- 0,I85 кг.

Профиль изготавливать неформовым способом. Постоянно контролировать размер $7^{+0,6}_{-0,2}$, периодически- размеры АВ= I2±I6 I0,5±0,5 ; 6±0,5. Допуски на остальные размеры учесть при изготовлении шайбы и отработки профиля.

На суммарном участке длиной не более I м допускается размер $7^{+0,6}_{-0,2}$; 6±0,7 вместо $7^{+0,6}_{-0,2}$ и 6±0,5. Длина отрезков 2,8м. Допускается поставка 20% от общего количества профиля отрезками не менее I,5м.

Резина озоностойкая, морозостойкая, светостойкая, чёрного цвета.

Температура среды ±40°С.

Предел прочности 35кгс/см^2. Твёрдость по ШОРУ 55±70

Изм.	Лист	№ докум.	Подп.	Дата	I.435-I8.2.0000 Д3			
Разраб.		Гулеляни			ПРОФИЛЬ РЕЗИНОВЫЙ РI6	Лит.	Масса	Масштаб
Пров.		Луцевич					-	-
Т. контр.						Лист	Листов I	
Рук. бр.		Черепов			Резиновая смесь 7-НО-68-I ТУ38-005-204-77	ЦНИИПРОМЗДАНИЙ г.Москва		
Н. контр.		Луцевич						
Утв.		Черепов						

Инв. № подл. | Подп. и дата | Взам. инв. № | Инв. № дубл. | Подп. и дата

Государственный комитет Совета Министров СССР
по делам строительства
(ГОССТРОЙ)

Типовые конструкции и детали зданий и сооружений

Шифр 259-75

ВОРОТА РАЗДВИЖНЫЕ

ВР3,6х3,0; ВР3,6х3,6; ВР4,2х4,2; ВР4,9х5,4

Выпуск 2

Технические условия
I.435-I8.2.0000 ТУ

Главный инженер	И. Петров
Главный инженер по ограждающим конструкциям	П. Суханов
Руководитель отдела ОК-3	П. Колбацкий
Главный архитектор отдела	Я. Дривинг
Главный конструктор отдела	Н. Арих
Главный инженер проекта	С. Черепов

I. Введение

I.I. Настоящие технические условия (ТУ) распространяются на "Ворота раздвижные ВР-3,6х3,0; ВР-3,6х3,6; ВР-4,2х4,2; ВР-4,9х5,4".

Назначение и область применения ворот указаны в разделе 2. технического описания.

I.2. Обозначение ворот раздвижных при заказе:

При заказе указывается в документации – ВР-3,6х3,0 1435-18.2.0000

где: ВР – тип ворот, 3,6х3,0 – ширина Х высота проема в метрах.
1435-18.2.0000 -обозначение ворот по чертежу

Пример заказа ворот раздвижных в 20 комплектах:

20 комплектов ВР-3,6х3,0 I.435-I8.2.0000

Комплектность устанавливается по спецификации I.435-I8.2.0000

Изм.	Лист	№ докум.	Подп.	Дата	I.435-I8.2.0000 ТУ	
Разраб.		Черепов			Ворота раздвижные Технические условия	Литер: — / Лист: 2 / Листов: 13
Пров.		Луцевич				ПРОМСТРОЙПРОЕКТ г.Москва
Рук.бр.		Арих				
Н.контр.		Луцевич				
Утв.		Черепов				

2. Технические требования

2.1. Общие требования

2.1.1. Ворота раздвижные должны соответствовать требованиям настоящих технических условий и комплекта документов.

2.1.2. Завод-изготовитель должен изготовить и испытать опытные образцы ворот в точном соответствии с чертежами и настоящими техническими условиями.

производство

Серийное или массовое разрешается только после утверждения акта типового испытания с выводами, характеризующими качество изготовления и стабильность работы ворот с этапами их освоения, изложенными в ГОСТ 2.103.68 и в соответствии с требованиями проекта.

2.2. Материалы

2.2.1. Соответствие качества материалов требованиям ГОСТов или МРТУ должно быть подтверждено сертификатом завода-изготовителя.

2.2.2. Применение материалов при изготовлении деталей должно производиться в строгом соответствии с чертежом.

Материал со сплошной коррозией не допускается.

2.2.3. Смазочные масла не должны иметь каких-либо механических примесей.

2.2.4. Резиновый и трубный профили, примененные в проекте, даны в чертежах I.435-I8.2.0000 Д1, I.435-I8.2.0000 Д2, I.435-I8.2.0000 Д3.

2.3. Изготовление деталей и узлов

2.3.1. Облой и заусенцы в деталях, выполненных в штампах, должны быть удалены и зачищены.

Чистота зачистки не должна быть ниже чистоты поверхности штамповки.

2.3.2. Чистота обработки деталей без чертежей, указанных в спецификациях, должна быть не ниже $R_z 80$.

Предельные отклонения размеров: охватывающих – по A_7, охватываемых – по B_7, остальных – по $Cн_7$.

2.3.3. Сбеги, недорезы, резьбы, проточки и фаски для резьб по ГОСТу 10549-63.

2.3.4. На обработанных поверхностях деталей, не работающих как поверхности трения, допускаются черновины площадью до 10% обрабатываемой поверхности.

2.3.5. На обработанных поверхностях деталей не допускаются забоины и вмятины. Все заусенцы и стружка после механической обработки должны быть удалены.

2.3.6. Места посадки осей, трущиеся поверхности и резьбы гаек смазать смазкой ЦИАТИМ-201 ГОСТ 6267-74.

2.3.7. Все подшипники должны собираться с заводской смазкой, если упаковка и смазка их не были повреждены и загрязнены до сборки, в противном случае подшипник надо промыть и смазать смазкой ЦИАТИМ-201 ГОСТ 6267-74.

2.3.8. Затягивание гаек должно производиться нормальными ключами соответствующего размера.

Все крепежные детали должны быть предохранены от самоотвинчивания способами, указанными в чертежах.

2.3.9. Соединение деталей с натягом должно производиться без применения стального молотка и ручной доводки посадочных мест.

2.3.10. При сборке не допускается попадание грязи, стружки,

Должны быть обеспечены: точное кинематическое движение подвижных элементов ворот, а также плавное без перекосов и заеданий передвижение полотна ворот по направляющим при открывании и закрывании; плавная без рывков работа электропривода; точная и спокойная остановка створок полотна в крайних положениях; надежная фиксация створок в крайних положениях от действия внешних и ветровых нагрузок; легкое открывание створок вручную; надежная работа выключателей и электросхемы; проектное время открывания-закрывания ворот от электропривода и вручную.

2.4.2. Технологические требования

Допускаемые отклонения размеров рам створок указаны в чертежах.

Косоугольность рам в пределах поля допуска на линейные размеры.

Неплоскостность рамы - 3 мм.

Непрямолинейность элементов - I мм на длине I м и 2 мм на всей длине.

2.4.3. Химические требования

Металлические поверхности элементов ворот должны иметь защитно-декоративное заводское комплектное покрытие, обеспечивающее многолетнюю коррозийную стойкость против атмосферных воздействий, сохранность эстетического вида и очистку поверхностей от загрязнений.

Рекомендуемое защитно-декоративное покрытие:

а) металлические поверхности конструкций ворот, кроме привода и трущихся поверхностей - органосиликатный материал марки КН-ЭОДТС ГОСТ 5.I492-72 при толщине покрытия I50-200 мк.

б) привода – два слоя грунта ФЛ-03К ГОСТ 9109-59 и три слоя желтой перхлорвиниловой эмали ХВ-124 ГОСТ 10144-74, толщина комплектного покрытия 70-100 мк.

Эмаль нанести в три слоя с промежуточной сушкой при температуре 18-22°С в течение трех часов по двум слоям грунта ФЛ-03К, высушенного при температуре 18-22°С в течение 24-х часов для первого слоя и одного часа для второго слоя.

Окончательную сушку эмали произвести при температуре 18-22°С в течение 24-х часов.

Качество покрытия определяется по ГОСТу 10144-74. Грунтовке и окраске не подлежат трущиеся поверхности.

2.4.4. Эксплуатационные требования

Время полного открывания и закрывания ворот от электропривода в пределах 15 секунд, вручную в пределах 1 минуты, при этом ручное усилие не должно превышать 15 кгс

Ворота раздвижные рассчитываются из условия надежности работы их не менее 10 лет при средней частоте открывания 100 циклов в сутки.

Инв. № подл.

3. Комплектность

3.1. Ворота раздвижные упаковываются и поставляются комплектно (комплектность должна соответствовать спецификации на ворота).

3.2. Каждый комплект ворот снабжается запасными частями и инструментами, наименование и количество которых завод-изготовитель согласовывает с заказчиком.

3.3. Каждая партия ворот снабжается документацией, включающей в себя "Техническое описание" (шифр ТО) и паспорт, который составляет завод-изготовитель в соответствии с ГОСТом 2.601-68.

4. Правила приемки.

4.I. Порядок предъявления и приемки ворот устанавливается совместно заводом-изготовителем и заказчиком.

4.2. Механизмы ворот должны подвергаться приемно-сдаточным испытаниям.

4.3. Испытания предназначены для подтверждения технических данных механизма ворот и должны проводиться:

при освоении производства опытного образца,

при освоении производства головного образца и при его последующей модернизации;

при установившемся серийном производстве не реже одного раза в год.

Все заводские и государственные испытания должны производиться по методике настоящих ТУ.

4.4. Испытаниям должны подвергаться все опытные образцы и головной образец, при серийном – не менее трех механизмов ворот из годовой программы.

4.5. Каждое поставляемое изделие должно проходить заводские сдаточные испытания с составлением акта, при этом количество циклов открывания-закрывания должно быть не менее 5.

По договоренности с заказчиком и монтажными организациями эти испытания могут проводиться в строительном проеме на месте монтажа.

Вып.2

5. Методы испытаний (контроля, анализа, измерений)

5.1. Методы проведения [illegible] приемо-сдаточного испытания устанавливаются заводом-изготовителем.

5.2. Все детали и сборочные единицы должны быть приняты ОТК завода, при этом тщательно контролировать качество изготовления, сборки, механической прочности и работоспособности, которые должны удовлетворять требованиям чертежей и настоящих ТУ.

5.3. Приемо-сдаточные испытания производятся на сборочном стенде, обеспечивающем обкатку подвижных элементов.

В обоснованных случаях по согласованию с заказчиком типовые испытания могут быть проведены на месте монтажа ворот в наиболее неблагоприятных условиях (времени года и погоды).

5.4. Испытание проводить при полной комплектности ворот и правильной их сборки, обратив особое внимание на качество монтажа ворот и соответствие электрооборудования электромонтажной схеме.

5.5. [illegible] Испытания включают кинематический, статический и динамический методы проверки физико-технических показателей качества издания, изложенных в подразделе 2.4 настоящих ТУ.

Кинематический метод проверки включает определение точной траектории движения створок от действия приводного устройства и время открывания.

Статический метод проверки включает определение прочности

и величины деформативности от действия наружных ударных и ветровых нагрузок.

Динамический метод проверки включает определение продолжительной работоспособности механизма при расчетных температурных воздействиях и при постоянных приводных, циклических и ветровых нагрузках, а также уровень вибрационной характеристики. При динамическом методе проверки проводится не менее 3000 циклов открывания-закрывания ворот от автоматизированного управления и не менее 3-х циклов вручную.

Нормы вибрации устанавливаются предприятием-изготовителем и утверждаются в установленном порядке при изготовлении опытных образцов.

5.6. После испытаний необходимо освидетельствование узлов и изделия в целом, с проверкой предельных отклонений размеров сопряжений, отсутствие деформации.

5.7. Соответствие изделия вышеизложенным требованиям будет указывать на качество изготовления и на стабильность его работы.

5.8. В акте о результатах испытаний должны быть отражены встретившиеся неисправности, установленная причина выхода из строя и количество часов работы отказавшего узла или детали, сведения о замене их.

6. Маркировка, упаковка, транспортировка и хранение

6.I. Каждый комплект ворот при отправке с завода-изготовителя снабжается этикеткой, в которой указывается:

а) наименование изделия - ворота раздвижные;

б) Обозначение изделия - ВР-3,6х3,0; 1.435-18.2.0000

в) техническая характеристика - см. раздел 3

I.435-I8.2.0000 ТО

г) сведения о количестве ворот в одной упаковке (если в одной упаковке отправляют более одного изделия);

д) дата выпуска изделия.

6.2. Поверхности, не окрашенные и не имеющие антикоррозийных покрытий, смазать тонким слоем консистентной смазки УС-2 ГОСТ I033-73.

6.3. Готовый комплект ворот (см. раздел 3 настоящих ТУ) упаковывается в деревянную тару, исключающую механические повреждения. Размеры тары устанавливаются заводом-изготовителем, исходя из условий транспортировки.

6.4. Тара должна разрабатываться по ГОСТу 2.4I8-68 и допускать перевозку упакованных ворот автомобильным и железнодорожным транспортом.

6.5. Транспортные средства должны выбираться с учетом доставки собранной воротной панели. В случае невозможности транспортирования ворот в целом, разрешается разборка их на части:

I. Ригель рамы.

2. Стойки рамы.

3. Монорельс.

4. Полотно.

6.6. Длительное хранение ворот (свыше 15 дней) разрешается только в закрытых складах.

6.7. Складирование ворот разрешается только в таре.

7. Гарантии поставщика

7.1. Ворота раздвижные должны быть приняты техническим контролем предприятия-поставщика (изготовителя).

Поставщик (изготовитель) гарантирует соответствие ворот раздвижных требованиям настоящих технических условий при соблюдении потребителем условий эксплуатации (применения), транспортирования и хранения, установленных данными техническими условиями и ТО.

Срок гарантии устанавливается два года с момента получения ворот потребителем.

gost.e-ecolog.ru