ТИПОВОЙ ПРОЕКТ
901-2-187.91
НАЗЕМНАЯ НАСОСНАЯ СТАНЦИЯ НА СКВАЖИНЕ С НАСОСАМИ ЭЦВ ПРОИЗВОДИТЕЛЬНОСТЬЮ 80-220 м³/ч

АЛЬБОМ 2

ПЕРЕЧЕНЬ АЛЬБОМОВ

АЛЬБОМ	1	ПЗ	ПОЯСНИТЕЛЬНАЯ ЗАПИСКА
		ТХ	ТЕХНОЛОГИЧЕСКИЕ РЕШЕНИЯ
		АС	АРХИТЕКТУРНО - СТРОИТЕЛЬНЫЕ РЕШЕНИЯ
		АСИ	СТРОИТЕЛЬНЫЕ ИЗДЕЛИЯ
		ОВ	ОТОПЛЕНИЕ И ВЕНТИЛЯЦИЯ
АЛЬБОМ	2	ЭМ	ЭЛЕКТРООБОРУДОВАНИЕ
		АТХ	АВТОМАТИЗАЦИЯ ТЕХНОЛОГИЧЕСКОГО ПРОЦЕССА
АЛЬБОМ	3	СО	СПЕЦИФИКАЦИИ ОБОРУДОВАНИЯ
АЛЬБОМ	4	ВМ	ВЕДОМОСТИ ПОТРЕБНОСТИ В МАТЕРИАЛАХ
АЛЬБОМ	5	С	СМЕТЫ

1047-02

РАЗРАБОТАН:
ПО „Совинтервод"

Главный инженер объединения О. А. Леонтьев
Главный инженер проекта В. А. Косарев

УТВЕРЖДЕН И ВВЕДЕН В ДЕЙСТВИЕ
Госконцерном „Водстрой"
протокол от 04.07.91 №860

gost.e-ecolog.ru

СОДЕРЖАНИЕ

МАРКА	НАИМЕНОВАНИЕ	СТР.
ЭМ-1,2	ОБЩИЕ ДАННЫЕ	3,4
ЭМ-3	ТАБЛИЦЫ ВЫБОРА ЦЕНТРОБЕЖНОГО СКВАЖИННОГО НАСОСА,	5
	ПОГРУЖНОГО ЭЛЕКТРОДВИГАТЕЛЯ, УСТРОЙСТВА	
	„КАСКАД"	
ЭМ-4,5	СХЕМА ЭЛЕКТРИЧЕСКАЯ ПРИНЦИПИАЛЬНАЯ РАСПРЕДЕЛИТЕЛЬНОЙ	6,7
	СЕТИ 380/220 В	
ЭМ-6	СХЕМА ЭЛЕКТРИЧЕСКАЯ ПРИНЦИПИАЛЬНАЯ УПРАВЛЕНИЯ НАСОС-	8
	НЫМ АГРЕГАТОМ. ВЫНОСНЫЕ ЭЛЕМЕНТЫ.	
ЭМ-7,8	ЭЛЕКТРООБОГРЕВ СХЕМА ЭЛЕКТРИЧЕСКАЯ	9,10
	ПРИНЦИПИАЛЬНАЯ	
ЭМ-9	СХЕМА СОЕДИНЕНИЙ И ПОДКЛЮЧЕНИЯ ДЛЯ ЯЩИКА	11
	Я1	
ЭМ-10	СХЕМА СОЕДИНЕНИЙ И ПОДКЛЮЧЕНИЯ ДЛЯ ЯЩИКА	12
	Я2	
ЭМ-11,12	РАСКЛАДКА КАБЕЛЕЙ. ЭЛЕКТРООСВЕЩЕНИЕ. ПЛАН	13,14
	М 1:25	

ПРОДОЛЖЕНИЕ

МАРКА	НАИМЕНОВАНИЕ	СТР.
АТХ-1	ОБЩИЕ ДАННЫЕ	15
АТХ-2	ФУНКЦИОНАЛЬНАЯ СХЕМА АВТОМАТИЗАЦИИ	16
АТХ-3	СХЕМА ВНЕШНИХ ЭЛЕКТРИЧЕСКИХ И ТРУБНЫХ ПРОВОДОК	17

Инв. № подл. | Подпись и дата | Взам. инв. №

Альбом 2

ТП

Ведомость рабочих чертежей основного комплекта ЭМ

Лист	Наименование	Примечание
1 2	Общие данные	
3	Таблицы выбора центробежного скважинного насоса, погружного электродвигателя, устройства „Каскад"	
4 5	Схема электрическая принципиальная распределительной сети 380/220 в	
6	Схема электрическая принципиальная управления насосным агрегатом Выносные элементы	
7 8	Электроотопление. Схема электрическая принципиальная	
9	Схема соединений и подключения для ящика Я1.	
10	Схема соединений и подключения для ящика Я2	
11,12	Раскладка кабелей Электроосвещение. План	

Ведомость ссылочных и прилагаемых документов

Обозначение	Наименование	Примечание
	Ссылочные документы	
5.407-130	Прокладка проводов и кабелей в полиэтиленовых трубах в производственных помещениях Вып. 1 Узлы и изделия Рабочие чертежи 1990г	ВНИПИ ТПЭП
5 407-11	Заземление и зануление электроустановок. Рабочие чертежи 1990г	ВНИПИ ТПЭП
	Прилагаемые документы	
ЭМ.СО	Спецификация оборудования	Альбом 3
ЭМ ВМ	Ведомость потребности в материалах	Альбом 4

Проект разработан в соответствии с действующими нормами и правилами

Главный инженер проекта В.А Косарев

Инв № подл	Подпись и дата	Взам инв №

Инв №

ГИП	Косарев		
Нач отд	Гурова		11 91
Зам гип	Шанкин		12 91
Инж I к	Баранова		10 91
Н контр	Князева		10 91

Привязан

901-2-187-91 ЭМ

Наземная насосная станция на скважине [illegible] ЭЦВ производительностью 80-200 м³/ч

Стадия	Лист	Листов
РП	1	[illegible]

Общие данные (начало)

ПО „Сибинк[illegible]"

Копировал Юрково

Формат А3

Альбом 2

УСЛОВНЫЕ ОБОЗНАЧЕНИЯ.

ПРИБОРЫ ОТНОСЯЩИЕСЯ К УПРАВЛЕНИЮ

V — ПО ДАВЛЕНИЮ
W — ПО УРОВНЮ
* — ДОПОЛНИТЕЛЬНАЯ МАРКИРОВКА
—— ДОПОЛНИТЕЛЬНЫЙ МОНТАЖ

ОБЩИЕ УКАЗАНИЯ

ПОЗИЦИИ ПРИБОРОВ, УКАЗАННЫЕ В ГРАФЕ „ПРИМЕЧАНИЕ"
ПЕРЕЧНЯ ЭЛЕМЕНТОВ ПРИНЦИПИАЛЬНОЙ СХЕМЫ СООТВЕТСТВУЮТ
СПЕЦИФИКАЦИИ DB CO

▭ — ЗАПОЛНЯЕТСЯ ПРИ ПРИВЯЗКЕ ПРОЕКТА

ТП

							901-2-187.91	ЭМ
							ВАЗЕМНАЯ НАСОСНАЯ СТАНЦИЯ НА СКВАЖИНЕ С НАСОСАМИ ЭЦ. ПРОИЗВОДИТЕЛЬНОСТЬЮ 80-220 м³/ч	
ПРИВЯЗАН				ГИП	КОСАРЕВ			СТАДИЯ: РЛ; ЛИСТ: 2; ЛИСТОВ:
				НАЧ ОТД	БУРДО			
				ЗАВ ГИРА	ДАНИЛИН			
				ИНЖ ТК	БАРАНОВА			
ИНВ №				Н КОНТР	КРЯЗЕВА			
							ОБЩИЕ ДАННЫЕ (ОКОНЧАНИЕ)	ПО „СОВИНТЕРВОД" г. МОСКВА

КОПИРОВАЛ ЛЕВИНА ФОРМАТ А3

ИНВ. № | ПОДПИСЬ И ДАТА | ВЗАМ. ИНВ. №

ТАБЛИЦА 1

ЦЕНТРОБЕЖНЫЙ СКВАЖИННЫЙ ЭЛЕКТРОНАСОС					ПОГРУЖНОЙ ЭЛЕКТРОДВИГАТЕЛЬ		
ТИП	ПОДАЧА, $м^3/ч$	НАПОР, М	МАРКА КОМПЛЕКТНОГО ПРОВОДА	ДЛИНА, М	ТИП	Pн, кВт	Jн, А
ЭЦВ 10 120-60	120	60	ВПВ или ВПП16	192	АДП218 - 32/2	32	69
ЭЭЦВ10 120-60	120	60	ВПВ или ВПП16	192	ЗПЭДВ 32 - 219	32	69
ЭЦВ10 - 160 15Г	160	15	ВПВ или ВПП10	60	ПЭДВ11 - 1.0Г	11	25
1ЭЦВ10 - 160 - 35Г	160	35	ВПВ или ВПП10	114	ЗПЭДВ22 - 219Г	22	48
ЭЦВ 12 160 - 65	160	65	ВПВ или ВПП25	204	АДП273 - 45/2	45	94
1ЭЦВ 12 160 - 100	160	100	ВПВ или ВПП35	321	6ПЭДВ65 - 270	65	130

ТАБЛИЦА 2

ПОГРУЖНОЙ ЭЛЕКТРОДВИГАТЕЛЬ		АВТОМАТИЧЕСКОЕ УПРАВЛЕНИЕ ПО УРОВНЮ		АВТОМАТИЧЕСКОЕ УПРАВЛЕНИЕ ПО ДАВЛЕНИЮ	
Pн кВт	Jн, А	ТИП УСТРОЙСТВА	ТИП ЯЩИКА УПРАВЛЕНИЯ Я1	ТИП УСТРОЙСТВА	ТИП ЯЩИКА УПРАВЛЕНИЯ Я1
11	25	„КАСКАД" 11-0-У2	ЯГ5102-347Б1У2	„КАСКАД" 11-2-У2	ЯГ5102 - 347Б2У2
22	48	„КАСКАД" 22-0-У2	ЯЛ5102-3Д7Б1У2	„КАСКАД" 22-2-У2	ЯЛ5102 - 3Д7Б2У2
32	69	„КАСКАД" 32-0-У2	ЯЛ5102-3Е7Б1У2	„КАСКАД" 32-2-У2	ЯЛ5102 - 3Е7Б2У2
45	94	„КАСКАД" 45-0 У2	ЯЛ5102-337Б1У2	„КАСКАД" 45-2-У2	ЯЛ5102 - 337Б2У3
65	130	„КАСКАД" 65-0-У2	ЯЛ5102-4Б7Б1У2	„КАСКАД" 65-2-У2	ЯЛ5102 - 4Б7Б2У2

ИНВ № ПОДЛ | ПОДПИСЬ И ДАТА | ВЗАМ. ИНВ. №

ПРИВЯЗАН

ИНВ. №

ГИП	КОСАРЕВ		
НАЧ. ОТД.	БУРДО		
ЗАВ. ГИПА	ЛАЧИНИН		
КНЖ. ЗК	БАРАНОВА		
Н. КОНТР.	КНЯЗЕВА		

901 2-187 91 ЭМ

НАЗЕМНАЯ РАСОБНАЯ СТАНЦИЯ НА СКВАЖИНЕ С НАСОСАМИ ЭЦВ ПРОИЗВОДИТЕЛЬНОСТЬЮ 80-220 В

СТАДИЯ	ЛИСТ	ЛИСТОВ
РП	3	

ТАБЛИЦЫ ВЫБОРА ЦЕНТРОБЕЖНОГО СКВАЖИННОГО НАСОСА, ПОГРУЖНОГО ЭЛЕКТРОДВИГАТЕЛЯ, УСТРОЙСТВА „КАСКАД"

ПО „СОВИНТЕРБОД" г. МОСКВА

КОПИРОВАЛ ЛЕВИНА

ФОРМАТ А3

Распределительное устройство	Аппарат, отходящей линии (ввода) обозначение тип I ном расцепитель или плавкая вставка А	Участок сети 1	Пусковой аппарат обозначение тип I ном А расцепитель или плавкая вставка А уставка теплового реле А	Участок сети 2	Кабель, провод: Участок сети	Обозначение	Марка	Количество число жил и сечение	Длина, м	Труба: Обозначение на плане	Длина м	Электроприемник: Обозначение	Руст или Рпол кВт	I расч или I ном / I пуск А	Наименование, тип обозначение чертежа принципиальной схемы
					1	Н				–		–			ВВОД 380/220
	Я1				1	Н1				Т	2	М			НАСОСНЫЙ АГРЕГАТ
	Я2 Я9304-17 63 16		XS2 РШ-П20-1Р43-01 10/220		1	Н2	АПВ	2(1×2,5)	7	Т25	7	ЕК1	10	4,5	ЭЛЕКТРООТОПЛЕНИЕ
			XS3 РШ-П20-1Р43 01-10/220		1	Н3	АПВ	2(1×2,5)	6	Т25	6	ЕК2	10	4,5	
			XS4 РШ-П20-1Р43 01-10/220		1	Н4	АПВ	2(1×2,5)	6	Т25	6	ЕК3	10	4,5	
			XS5 РШ-П20-1Р43 01-10/220		1	Н5	АПВ	2(1×2,5)	5	Т25	5	ЕК4	10	4,5	
			XS6 РШ-П20-1Р43 01 10/220		1	Н6	АПВ	2(1×2,5)	5	Т25	5	ЕК5	10	4,5	

а

ПРИВЯЗАН

ИНВ. №

ГИП	КОСАРЕВ		
НАЧ. СТ.	БУРДО		
ИНВ. №			

901-2-187 91 ЭМ

НАЗЕМНАЯ ЧАСОВНАЯ СТАНЦИЯ НА СКВАЖИНЕ С НАСОСАМИ ЭЦВ ПРОИЗВОДИТЕЛЬНОСТЬЮ 80–220 м³/ч

СТАДИЯ	ЛИСТ	ЛИСТОВ
РП	4	

СХЕМА ЭЛЕКТРИЧЕСКАЯ ПРИНЦИПИАЛЬНАЯ РАСПРЕДЕЛИТЕЛЬНОЙ СЕТИ 380/220 В (ЧУЧОГО)

ПО «СОЮЗИНТЕРВОД» г. МОСКВА

КОПИРОВАЛ ЛЕВИНА ФОРМАТ А3

ИНВ. № ПОДЛ. ПОДПИСЬ И ДАТА ВЗАМ. ИНВ. №

ТП АЛЬБОМ 2

Распределительное устройство	Аппарат стоящей линии (ВЧОА) обозначение тип I ном распределительная плавкая вставка А	Участок сети	Пусковой аппарат обозначение тип, I ном А распределительная плавкая вставка А, уставка теплового реле А	Участок сети 2	Кабель провод: Обозначение	Марка	Количество число жил и сечение	Длина, м	Труба: Обозначение на плане	Длина, м	Электроприемник: Обозначение	Рист или Рном кВт	Iрабч или Iном Iпуск А	Наименование тип обозначение чертежа принципиальной схемы
а	SF ВА 51 25 26 4				1	Н7	АПВ	2(1×2.5)	14	Т25	12	—	0.25	1,1	Рабочее освещение ~220В
			XS1 РШ П20 1Р43 01 10/220		1	Н8	АПВ	2(1×2.5)	1	Т25	1	—	—	—	Розетка для электроинструмента
			ЯТП 0.25-220/36		1	Н9	АПВ	2(1×2.5)	1	Т25	1	—	—	—	Дежурное освещение
					2	Н10	АПВ	2(1×2.5)	2	Т25	2				
					1	Н11	АПВ	2(1×2.5)	1	Т25	1	—	0.012	—	Питание реле-уровня ГОС 301

Потребность кабелей и проводов

Длина, м

Число и сечение жил, напряжение	Марка	
		АПВ
1×2.5-0.38	--	96
		—

Потребность труб

Обозначение по стандарту	Диаметр по стандарту	Длина м
Труба 25×2.7 ГОСТ 18599-83	25	36
Труба ГОСТ 18599-83		2

Привязан				
Инв №				

Гип	Кобарев		
Нач отд	Бурдо		с 91
Зам гип	Данилин		с 91
Инж I к	Баранова		с 91
Н контр	Князева		с 91

901-2-187 91 ЭМ

Наземная часовая станция на скважине с насосами для производительностью 80-220 м³/ч

Стадия	Лист	Листов
РП	5	

Схема электрическая принципиальная распределительной сети 380/220 В (окончание)

ПО "Сбинтервод" г. Москва

Копировал Левина Формат А3

ДИАГРАММА РАБОТЫ КОНТАКТОВ

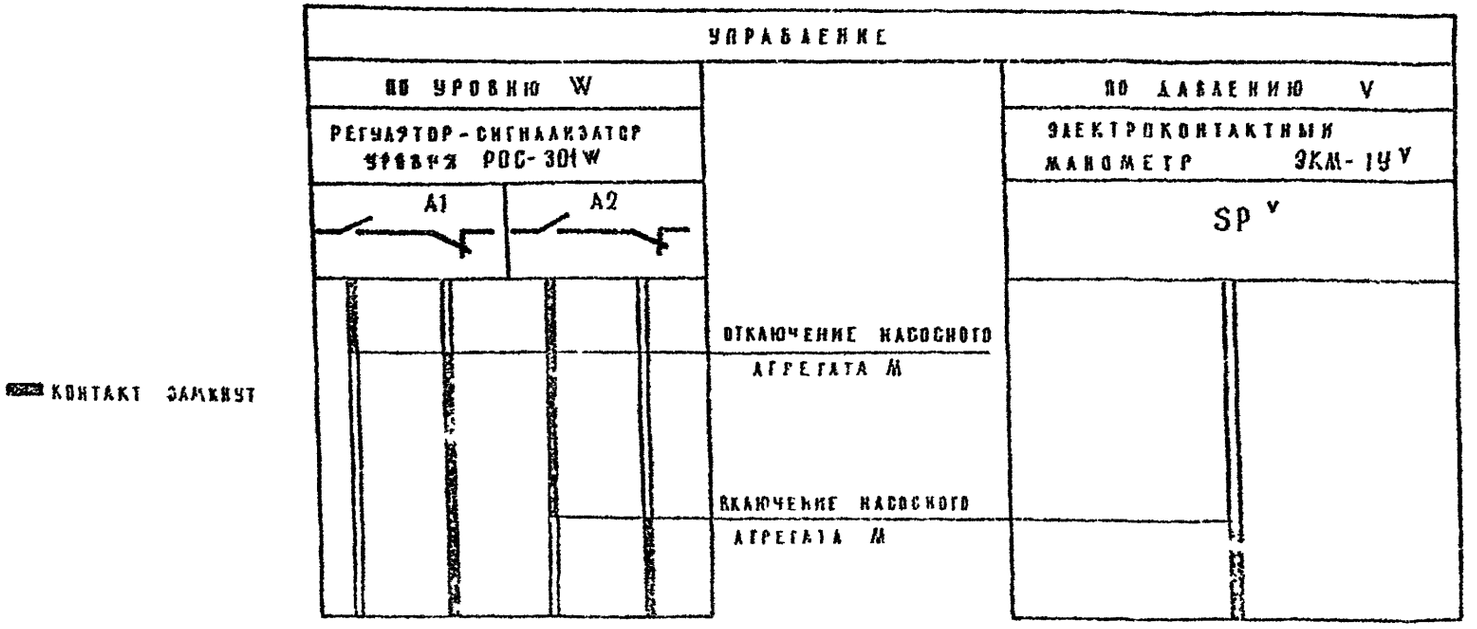

В СХЕМУ УПРАВЛЕНИЯ НАСОСНЫМ АГРЕГАТОМ

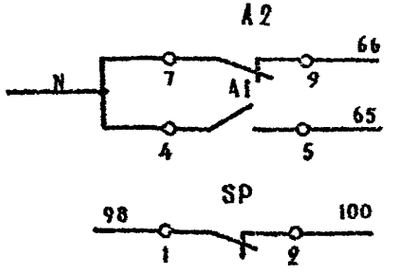

УПРАВЛЕНИЕ ПО УРОВНЮ	АВТОМАТИЧЕСКИЙ ПУСК
	АВТОМАТИЧЕСКАЯ ОСТАНОВКА
УПРАВЛЕНИЕ ПО ДАВЛЕНИЮ	АВТОМАТИЧЕСКИЙ ПУСК

ПРИВЯЗАН				901-2-187 91	ЭМ
				НАЗЕМНАЯ НАСОСНАЯ СТАНЦИЯ НА СКВАЖИНЕ С РАСОСАМИ ЭДВ ПРОИЗВОДИТЕЛЬНОСТЬЮ 80-220 м³/ч	
					СТАДИЯ: РП; ЛИСТ: 6; ЛИСТОВ:
ИНВ №		ГИП	КОСАРЕВ	СХЕМА ЭЛЕКТРИЧЕСКАЯ ПРИНЦИПИАЛЬНАЯ УПРАВЛЕНИЯ НАСОСНЫМ АГРЕГАТОМ ВЫНОСНЫЕ ЭЛЕМЕНТЫ	ПО «СОВИНТЕРБОА» г. МОСКВА
		НАЧ ОТД	БУРДЕ		
		ЗАВ ГИПА	ДАНИЛИН		
		ИНЖ I	БАРАНОВА		
		НИКОНТР	КИЧЕВА		

КОПИРОВАЛ ЛЕВИНА ФОРМАТ А3

ИНВ № ПОДЛ | ПОДПИСЬ И ДАТА | ВЗАМ ИНВ №

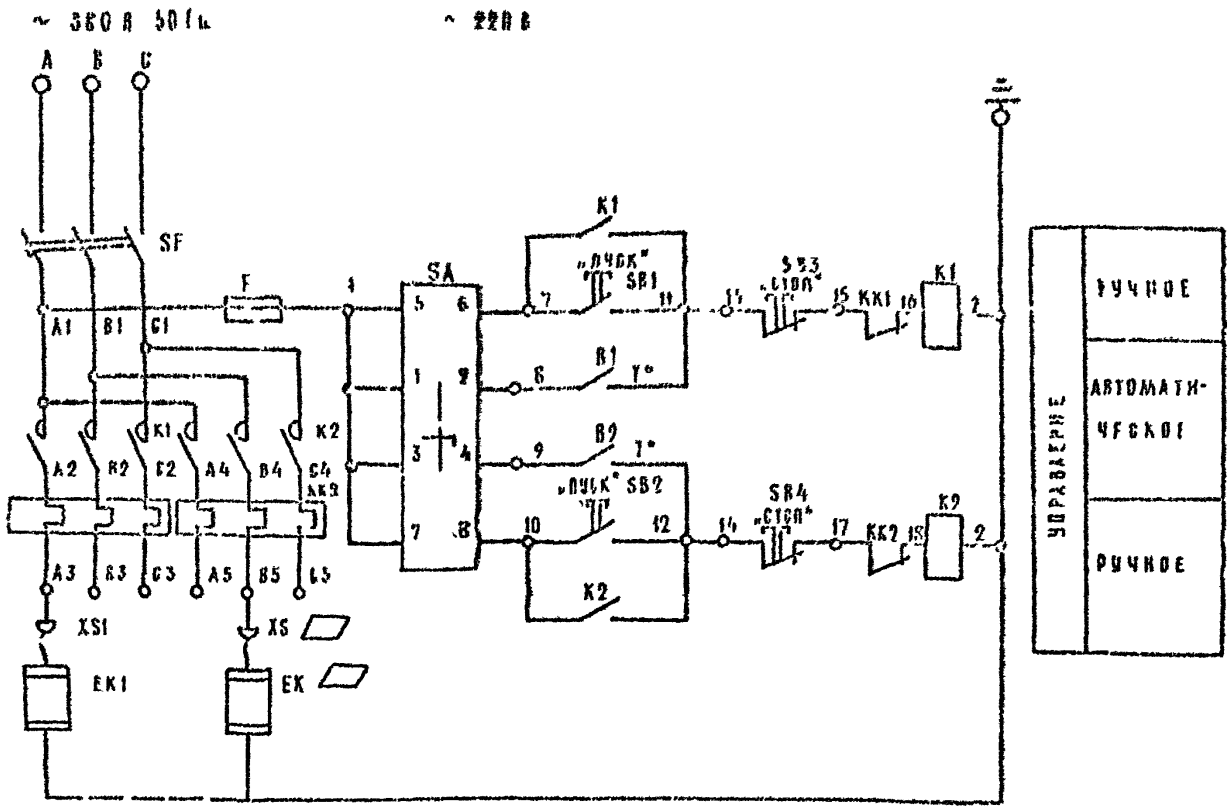

ДИАГРАММА УНИВЕРСАЛЬНОГО ПЕРЕКЛЮЧАТЕЛЯ SA

СОЕДИНЕНИЕ КОНТАКТОВ	ПОЛОЖЕНИЕ РУКОЯТКИ			МАРКИЕВРА ЦЕПИ
	-45	0	45	
1-2	=	=	X	1 8
3-4	—	—	X	1-9
5 6	X	—	—	1-7
7-8	X	—	—	1-10
РЕЖИМ УПРАВЛЕНИЯ	РУЧНОЕ		АВТОМАТИЧ.	

ДИАГРАММА ЗАМЫКАНИЯ КОНТАКТА ДАТЧИКОВ Б1, Б2

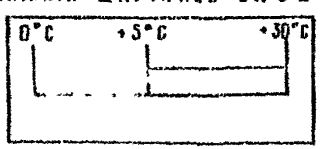

ДИАГРАММА ЗАМЫКАНИЯ КОНТАКТА ДАТЧИКА Б3

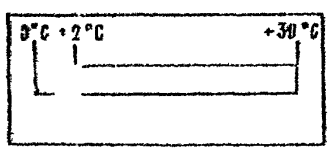

ПРИВЯЗАН			
ИНВ №			

ГИП	КОСАРЕВ		
НА ЭТД	БУРДО		
СМ.ТИПА	ДАНИЛИН		
ИНЖ I к	БАРАНОВА		
Н КОНТР	КНЯЗЕВА		

901-2-187 91 ЭМ

НАЗЕМНАЯ НАСОСНАЯ СТАНЦИЯ НА СКВАЖИНЕ С НАСОСАМИ ЭЦВ ПРОИЗВОДИТЕЛЬНОСТЬЮ 80-220 м³/ч

СТАДИЯ	ЛИСТ	ЛИСТОВ
РП	7	

ЭЛЕКТРООТОПЛЕНИЕ
СХЕМА ЭЛЕКТРИЧЕСКАЯ ПРИНЦИПИАЛЬНАЯ

ПО „СОВИНТЕРВОД" г МОСКВА

КОПИРОВАЛ ЛЕВИНА

ФОРМАТ А3

ИНВ № ПОДЛ | ПОДПИСЬ И ДАТА | ВЗАМ ИНВ №

АЛЬБОМ 2

ПЕРЕЧЕНЬ ЭЛЕМЕНТОВ ПРИНЦИПИАЛЬНОЙ СХЕМЫ

ПОЗ. ОБОЗНАЧЕНИЕ	НАИМЕНОВАНИЕ	КОЛ.	ПРИМЕЧАНИЕ.
	АППАРАТУРА ЯЩИКА Я 9304-17		
E	ПРЕДОХРАНИТЕЛЬ ПРС-25У3-П	1	
	ВСТАВКА ПВД-II-10У3	1	
KK1, KK2	РЕЛЕ ТЕПЛОВОЕ РТА101204	2	
SA	ПЕРЕКЛЮЧАТЕЛЬ ПКУ3-12С200ІУ3	1	
SB1, SB2	КНОПКА КЕ011У3, исп 4	2	
SB3, SB4	КНОПКА КЕ011У3, исп. 5	2	
SF	ВЫКЛЮЧАТЕЛЬ АВТОМАТИЧЕСКИЙ АЕ2043 Jнр=16 А	1	
B1-B3	ДАТЧИК ТЕМПЕРАТУРЫ ДТК5 53	3	
K1 K2	ПУСКАТЕЛЬ ПМА 210004Н	2	
	АППАРАТУРА ПО МЕСТУ		
EK1-EK[ ]	ЭЛЕКТРОПЕЧЬ ПЭТ-4; Р=1 0 кВт	[ ]	поз 1
XS1-XS[ ]	РОЗЕТКА ШТЕПСЕЛЬНАЯ РШ-П-20-1Р43-01 10/220	[ ]	

ТАБЛИЦА ВЫБОРА ЭЛЕКТРОПЕЧЕЙ

ТЕМПЕРАТУРА НАРУЖНОГО ВОЗДУХА	-20°С	-30°С	-40°С
КОЛИЧЕСТВО ПЕЧЕЙ.	4	4	5

ДЕЖУРНОМУ НА ДОМУ

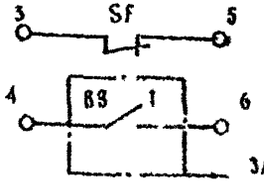

ЗАМЫКАЕТСЯ ПРИ 1°≈2°С

КОЛИЧЕСТВО ПЕЧЕЙ ТИПА ПЭТ-4 ВЫБИРАЕТСЯ ПО ТАБЛИЦЕ В ЗАВИСИМОСТИ ОТ ТЕМПЕРАТУРЫ НАРУЖНОГО ВОЗДУХА

ПРИВЯЗАН	ГИП	КОЛАРЕВ		901-2-187 91 ЭМ.
	ГАЧ ОТД.	БУРАО		НАЗЕМНАЯ БАССЕЙНАЯ СТАНЦИЯ РАСКВАШИНЕ С НАСОСАМ ЭЦВ ПРОИЗВОДИТЕЛЬНОСТЬ 1 80-220 м³/ч
	ГАЧ ТЕХ	ДАНИЛИН		ЛИСТ РП / ЛИСТОВ 8
ИНВ. №	ИНЖ.	БАРАНОВА		ЭЛЕКТРООТОПЛЕНИЕ СХЕМА ЭЛЕКТРИЧЕСКАЯ ПРИНЦИПИАЛЬНАЯ
	Н. КОНТР	КНЯЗЕВА		ПО „СОВИНТЕРВОД" г. МОСКВА

КОПИРОВАЛ ЛЕВИЧА ФОРМАТ А3

ИНВ. № ПОДЛ. | ПОДПИСЬ И ДАТА

ПАНЕЛЬ С АППАРАТАМИ

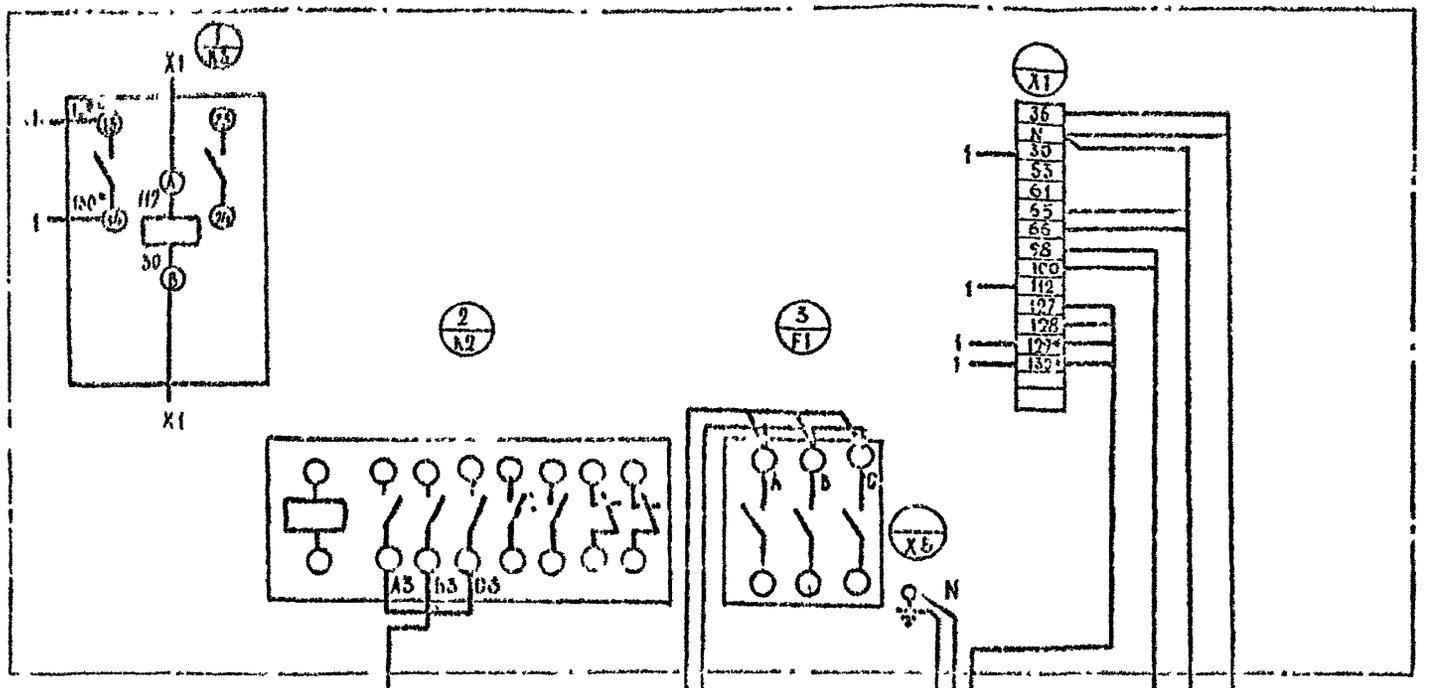

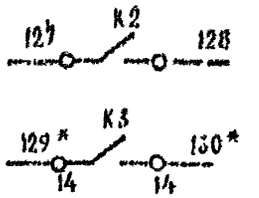

ДЕЖУРНОМУ	НОРМАЛЬНАЯ РАБОТА АГРЕГАТА
	АВАРИЯ АГРЕГАТА

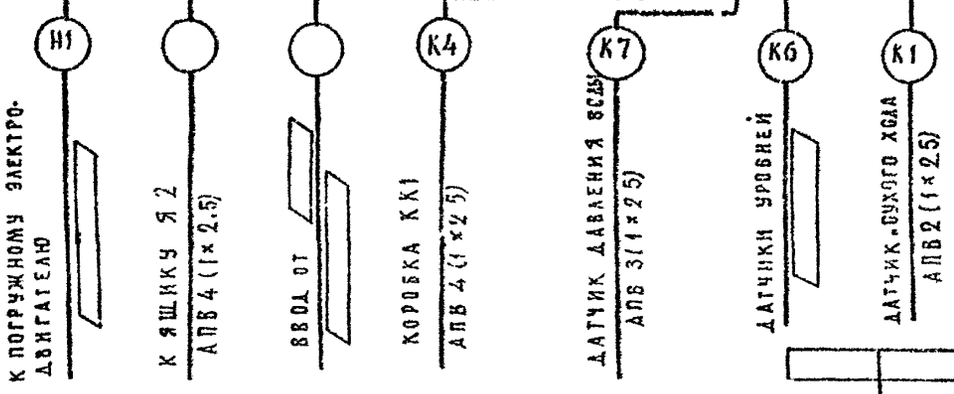

1. ДОПОЛНИТЕЛЬНЫЙ МОНТАЖ ВЫПОЛНИТЬ ПРОВОДОМ ПВ 1×10
2. РЕЛЕ К3* УСТАНОВИТЬ В ЯЩИКЕ УПРАВЛЕНИЯ Я1 ПО МЕСТУ

				901-2-187 91	ЭМ
				НАЗЕМНАЯ НАСОСНАЯ СТАНЦИЯ НА СКВАЖИНЕ С НАСОСОМ ЭЦВ ПРОИЗВОДИТЕЛЬНОСТЬЮ 60~220 м³/ч	
ПРИВЯЗАН					СТАДИЯ: РП; ЛИСТ: 9; ЛИСТОВ:
	ГИП	КОСАРЕВ			
	НАЧ ОТД	БУРАО			
	ЗАМГИПА	ДАНИЛИН		СХЕМА СОЕДИНЕНИЙ И ПОДКЛЮЧЕНИЯ ДЛЯ ЯЩИКА Я1	ПО «СОВЭНЕРГОНЕФТЬ» г МОСКВА
	НАЧ ГР	БАРАНОВА			
	Н.КОНТ	КНЯЗЕВА			
ИНВ №					

КОПИРОВАЛ ЛЕВИНА — ФОРМАТ А3

АЛЬБОМ 2

ТП

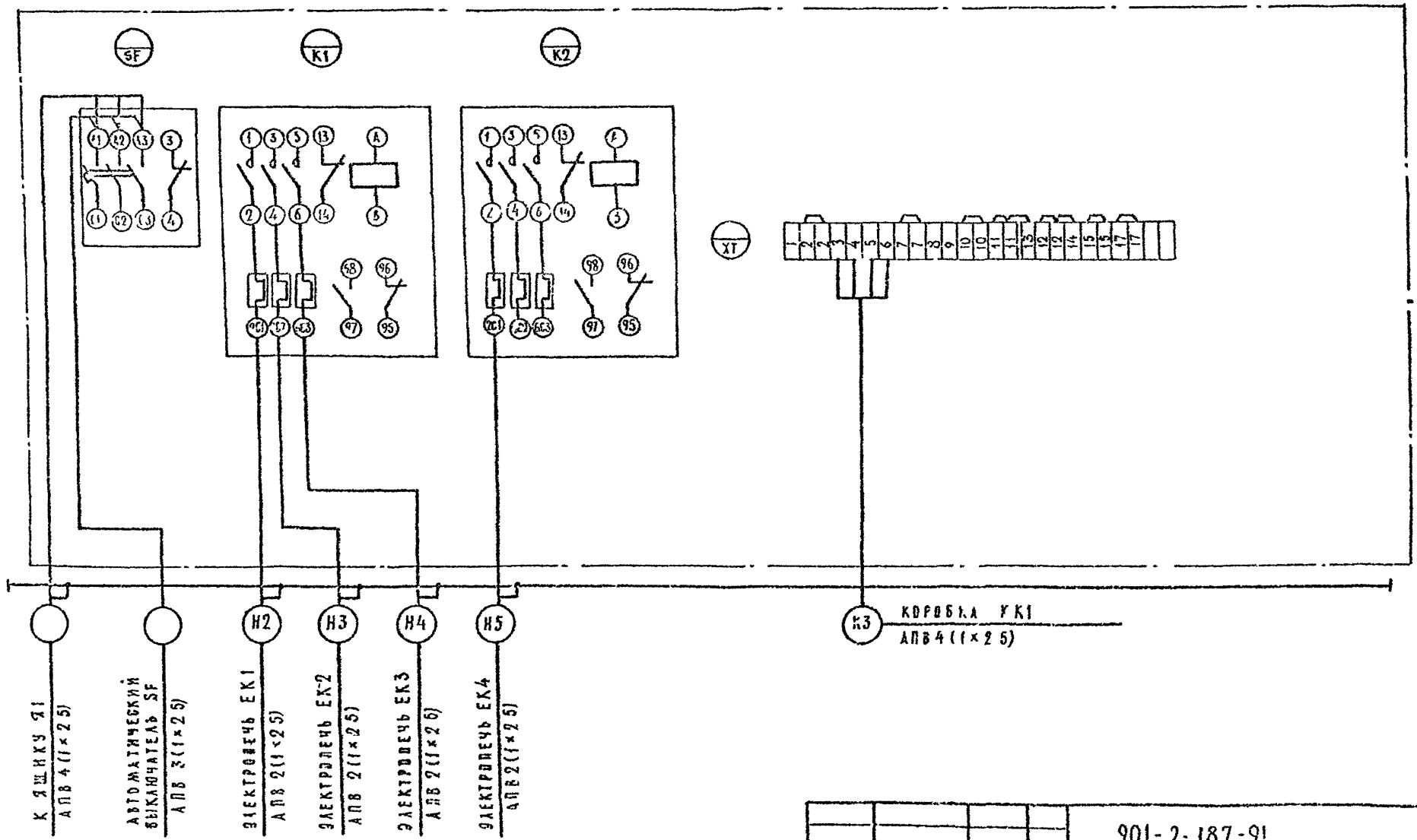

				901-2-187-91	ЭМ
				НАЗЕМНАЯ НАСОСНАЯ СТАНЦИЯ НА СКВАЖИНЕ С НАСОСАМИ ЭЦВ ПРОИЗВОДИТЕЛЬНОСТЬЮ 80-220 м³/ч	
ПРИВЯЗАН					
					ЛИСТ: РП; ЛИСТОВ: 10
				СХЕМА СОЕДИНЕНИЙ И ПОДКЛЮЧЕНИЯ ДЛЯ ЯЩИКА Я2	ПО „СОВИНТЕРВОД" г. МОСКВА
ИНВ. №					

ГИП КОСАРЕВ
НАЧ. ОТД. БУРДР
САМ. ГРУП. ДАНИЛИН
ИНЖ. ТК. БАРАНОВА
НКС ТР. КУЧЕВА

КОПИРОВАЛ ЛЕВИНА

ФОРМАТ А3

ПОДПИСЬ И ДАТА | ЗАМ. ИНВ. №

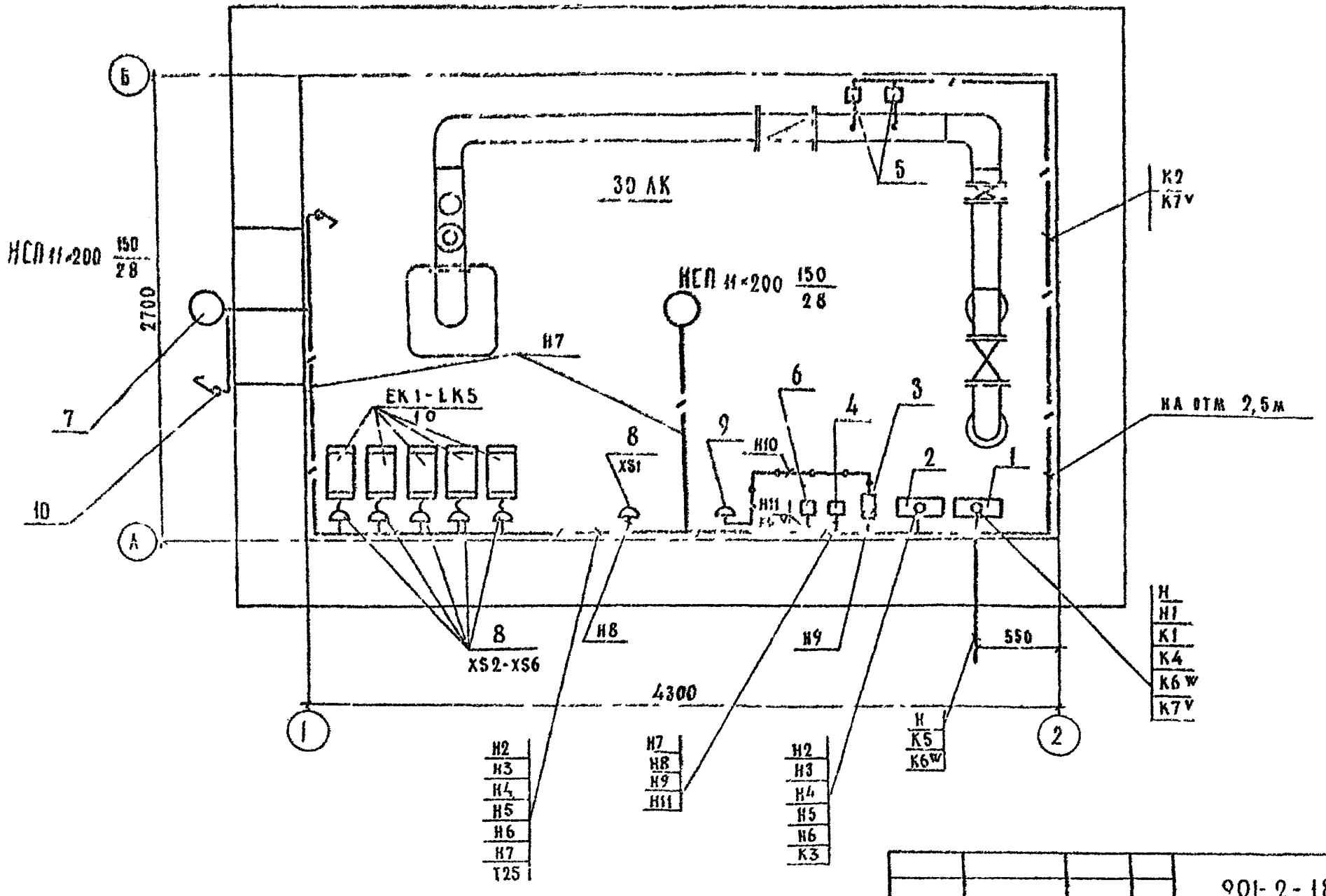

901-2-187 91				ЭМ
НАЗЕМНАЯ НАСОСНАЯ СТАНЦИЯ НА СКВАЖИНЕ С НАСОСАМИ ЭЦВ ПРОИЗВОДИТЕЛЬНОСТЬЮ 80-220 м³/ч				
			СТАДИЯ	ЛИСТ	ЛИСТОВ
			РП	11	
ПРИВЯЗАН	ГИП	КОСАРЕВ	РАСКЛАДКА КАБЕЛЕЙ ЭЛЕКТРООСВЕЩЕНИЕ ПЛАН М 1:25	ПО „СОВИНТЕРВОД" г. МОСКВА	
	РАЧ ОТД	БУРДО			
	ЗАМ ГИП	ДАРИЛИН			
	КНИЖ	ГАРАНОВА			
ИНВ №	Н КОНТР	КНЯЗЕВА			

КОПИРОВАЛ ЛЕВИНА

ФОРМАТ А3

ТП

АЛЬБОМ 2

ИНВ № ПОДЛ. | ПОДПИСЬ И ДАТА | ИНВ № ПОДЛ.

СПЕЦИФИКАЦИЯ

МАРКА, ПОЗ	ОБОЗНАЧЕНИЕ	НАИМЕНОВАНИЕ	КОЛ	ПРИМЕЧАНИЕ
1		ЯЩИК УПРАВЛЕНИЯ		
		[illegible]	1	Я1
2		ЯЩИК УПРАВЛЕНИЯ		
		Я 9304 - 17	1	Я2
3		ЯЩИК С ПОНИЖАЮЩИМ		
		ТРАНСФОРМАТОРОМ		
		ЯТП - 0 25У3	1	
4		АВТОМАТИЧЕСКИЙ ВЫКЛЮ-		
		ЧАТЕЛЬ ВА 51-25	1	SF
5		ЭЛЕКТРОКОНТАКТНЫЙ		
		МАНОМЕТР ЭКМ 1У	2	SP^{V}, SP1
6		ДАТЧИК РЕЛЕ УРОВНЯ РОС 301	1	
7		СВЕТИЛЬНИК С ЛАМПОЙ		
		НАКАЛИВАНИЯ НСП 11×200	2	
8		ШТЕПСЕЛЬНАЯ РОЗЕТКА		
		РШ-П-20 0-1Р43-01-10/220	6	XS2-XS6
9		ШТЕПСЕЛЬНАЯ РОЗЕТКА		
		РШ-П-2-1Р42 01-10/42	1	XS1
10		ВЫКЛЮЧАТЕЛЬ ИНД 021.103	1	
11	ГОСТ 18599-83	ТРУБА ПОЛИЭТИЛЕНОВАЯ, Ф=25мм	55	м
12	ГОСТ 18599-83	ТРУБА ПОЛИЭТИЛЕНОВАЯ, Ф= [illegible]	2	м
13	ТУ 22-2173-71	МЕТАЛЛОРУКАВ Ф = 25мм	1	м
14	ТУ 22-2173-71	МЕТАЛЛОРУКАВ Ф = [illegible] мм	1	м

ГИП	КОСАРЕВ		
НАЧ СТА	БУРДО		
ГАМ ГРУП	ЛАНИЦКИЙ		
ИНЖ ГР	ГАРАНОВА		
Н ОТР	КОЗЛОВА		

ПРИВЯЗАН

Инв №

901-2-187.91 ЭМ

НАЗЕМНАЯ НАСОСНАЯ СТАНЦИЯ НА СКВАЖИНЕ С НАСОСАМИ ЭЦВ ПРОИЗВОДИТЕЛЬНОСТЬЮ 80-220 м³/ч

СТАДИЯ	ЛИСТ	ЛИСТОВ
РП	12	

РАСКЛАДКА КАБЕЛЕЙ ЭЛЕКТРООСВЕЩЕНИЕ ЗДАН М 1:25

ПО «СОВИНТЕРВОД» г. МОСКВА

КОПИРОВАЛ ГУБИНА ФОРМАТ А3

ВЕДОМОСТЬ РАБОЧИХ ЧЕРТЕЖЕЙ ОСНОВНОГО КОМПЛЕКТА АТХ

Лист	НАИМЕНОВАНИЕ	ПРИМЕЧАНИЕ
1	ОБЩИЕ ДАННЫЕ	
2	ФУНКЦИОНАЛЬНАЯ СХЕМА АВТОМАТИЗАЦИИ	
3	СХЕМА ВНЕШНИХ ЭЛЕКТРИЧЕСКИХ И ТРУБНЫХ ПРОВОДОК	

ПРОДОЛЖЕНИЕ

ОБОЗНАЧЕНИЕ	НАИМЕНОВАНИЕ	ПРИМЕЧАНИЕ
АТХ. ВМ	ВЕДОМОСТЬ ПОТРЕБНОСТИ В МАТЕРИАЛАХ	

ВЕДОМОСТЬ ССЫЛОЧНЫХ И ПРИЛАГАЕМЫХ ДОКУМЕНТОВ.

ОБОЗНАЧЕНИЕ	НАИМЕНОВАНИЕ	ПРИМЕЧАНИЕ
	ССЫЛОЧНЫЕ ДОКУМЕНТЫ	
РМ4-2-84	СИСТЕМЫ АВТОМАТИЗАЦИИ ТЕХНОЛОГИЧЕСКИХ ПРОЦЕССОВ. СХЕМЫ АВТОМАТИЗАЦИИ УКАЗАНИЯ ПО ВЫПОЛНЕНИЮ. 1984	
	ПРИЛАГАЕМЫЕ ДОКУМЕНТЫ	
АТХ СО	СПЕЦИФИКАЦИЯ ОБОРУДОВАНИЯ.	

СПОСОБ УПРАВЛЕНИЯ И КОНТРОЛЯ УРОВНЯ ВОДЫ РЕШАЕТСЯ ПРИ ПРИВЯЗКЕ ПРОЕКТА.

ПРИБОРЫ ОТНОСЯЩИЕСЯ К УПРАВЛЕНИЮ

V – ПО ДАВЛЕНИЮ

W – ПО УРОВНЮ

▱ — ЗАПОЛНИТЬ ПРИ ПРИВЯЗКЕ

ПРОЕКТ РАЗРАБОТАН В СООТВЕТСТВИИ С ДЕЙСТВУЮЩИМИ НОРМАМИ И ПРАВИЛАМИ.

ГЛАВНЫЙ ИНЖЕНЕР ПРОЕКТА В. А. КОСАРЕВ.

ИНВ. №			
ГИП	КОСАРЕВ		
НАЧ. ОТД.	БУРДО		
ЗАМ. ГИПА	ДАНИЛИН		
КОНС. 1 к	БАРАНОВА		
Н. КОНТ.	КНЯЗЕВА		

ПРИВЯЗАН

901-2-187 91 АТХ

НАЗЕМНАЯ НАСОСНАЯ СТАНЦИЯ НА СКВАТЕНИЕ С НАСОСНЫМ ЭЦВ ПРОИЗВОДИТЕЛЬНОСТЬЮ 80-220 м³/ч

СТАДИЯ	ЛИСТ	ЛИСТОВ
РП	1	3

ОБЩИЕ ДАННЫЕ

ПО „СОВИНТЕРБОД" г. МОСКВА

КОПИРОВАЛ ЛЕВИНА

ФОРМАТ А3

ИНВ. № ПОДЛ. | ПОДПИСЬ И ДАТА | ВЗАМ. ИНВ. №

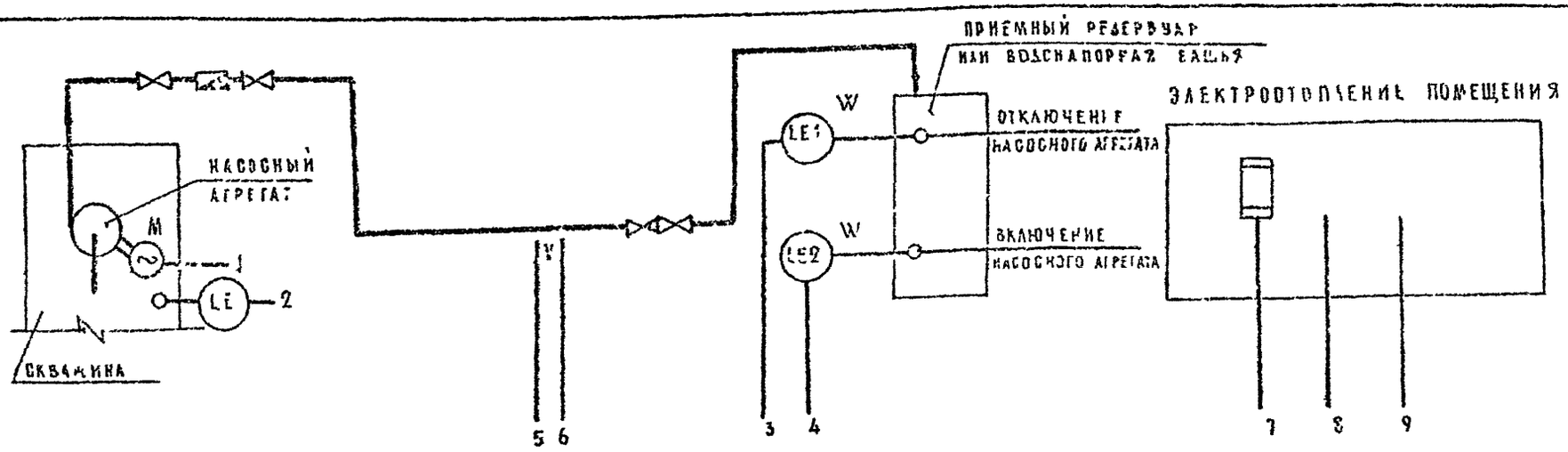

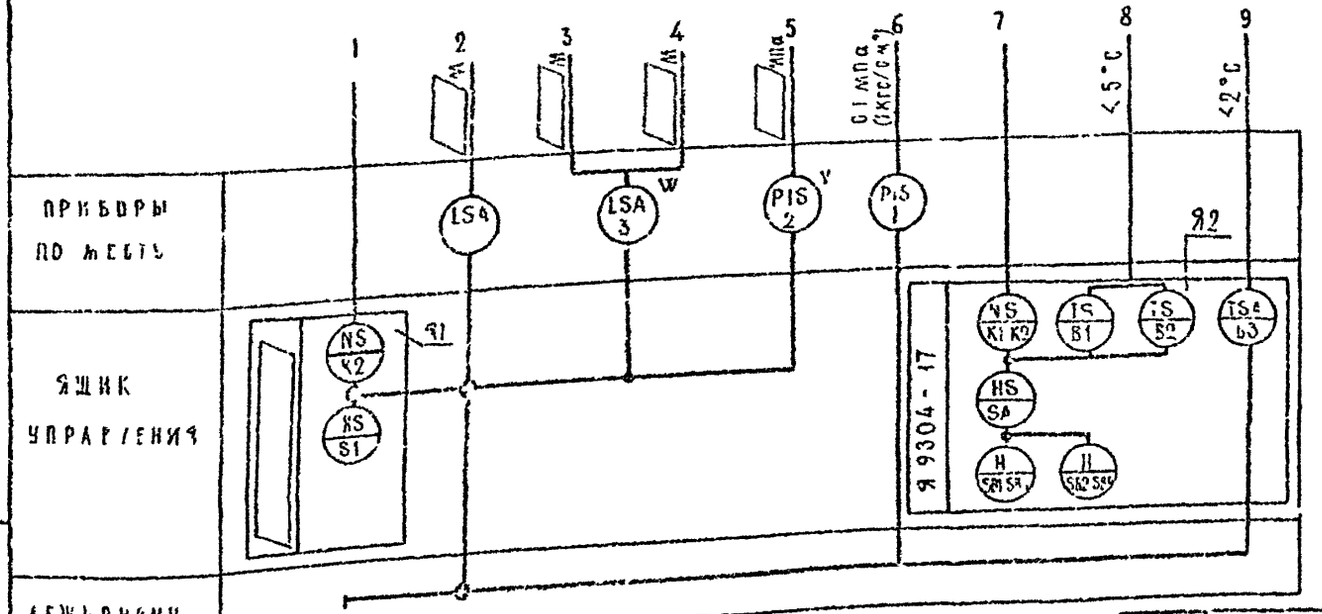

1 ФУНКЦИОНАЛЬНАЯ СХЕМА ВЫПОЛНЕНА НА ОСНОВАНИИ ТЕХНОЛОГИЧЕСКОЙ СХЕМЫ КОМПЛЕКТА ТХ

2 ПРИБОРЫ БЕЗ УКАЗАНИЯ НОМЕРА ПОЗИЦИИ ПО СПЕЦИФИКАЦИИ АТХ СО ПОСТАВЛЯЮТСЯ КОМПЛЕКТНО С УСТРОЙСТВОМ «КАСКАД»

ПРИВЯЗАН			
ИНВ №			
ГИП	КОСАРЕВ		
НАЧ ОТД	БУРАО		
ЗАМ ГИПА	ДАНИЛИН		
НАЧ ГР	БАГАНОВА		
НАБЛЮД	ГИЛЬ		

901-2-187 91 АТХ

НАБЕРЕЖНАЯ НАСОСНАЯ СТАНЦИЯ НА СКВАЖИНЕ С НАСОСАМИ ЭЦВ ПРОИЗВОДИТЕЛЬНОСТЬЮ 50-220 м³/ч

СТАДИЯ	ЛИСТ	ЛИСТОВ
РП	2	

ФУНКЦИОНАЛЬНАЯ СХЕМА АВТОМАТИЗАЦИИ

ГО «СОВИНТЕРГАЗ» г. МОСКВА

ИНВ. № ПОДЛ. | ПОДП. И ДАТА | ВЗАМ. ИНВ. №

ПЕРЕПЕЧАТКА ЗАПРЕЩЕНА ФОРМАТ А3

АЛЬБОМ 2

ТП

СРЕДА	ВОДА			
НАИМЕНОВАНИЕ ПАРАМЕТРА	УРОВЕНЬ		ДАВЛЕНИЕ	
МЕСТО СТБОРА И ПУЛЬСА	ПРИЕМНЫЙ РЕЗЕРВУАР	СКВАЖИНА	НАПОРНЫЙ ТРУБОПРОВОД	
НОМЕР УСТАНОВОЧНОГО ЧЕРТЕЖА		ПАСПОРТ ЗКС 600 453 ПЛ ЧСТ ВО „КАСКАД"	ТМ4 106-83	
НОМЕР ПОЗИЦИИ	3W	КОМПЛЕКТНО СЪЕТ ВОМ КАСКАД	2V	1
КОЛИЧЕСТВО	1	1	1	1

ПОЗ ОБОЗНАЧЕНИЕ	НАИМЕНОВАНИЕ	КОЛ	ПРИМЕЧАНИЕ
1	ПРОВОД С НАЛОМАССОВОЙ ИЗОЛЯЦИЕЙ АПВ 1×2.5		м
2	ТРУБА ПОЛИЭТИЛЕНОВАЯ Ф 25мм		м
3	ТРУБА БЕСШОВНАЯ 14×2-20		м
4	КРАН КОНТРОЛЬНЫЙ ТРЕХХОДОВОЙ 14 М1		
5	КЛЕММНАЯ КОРОБКА У615А	1	

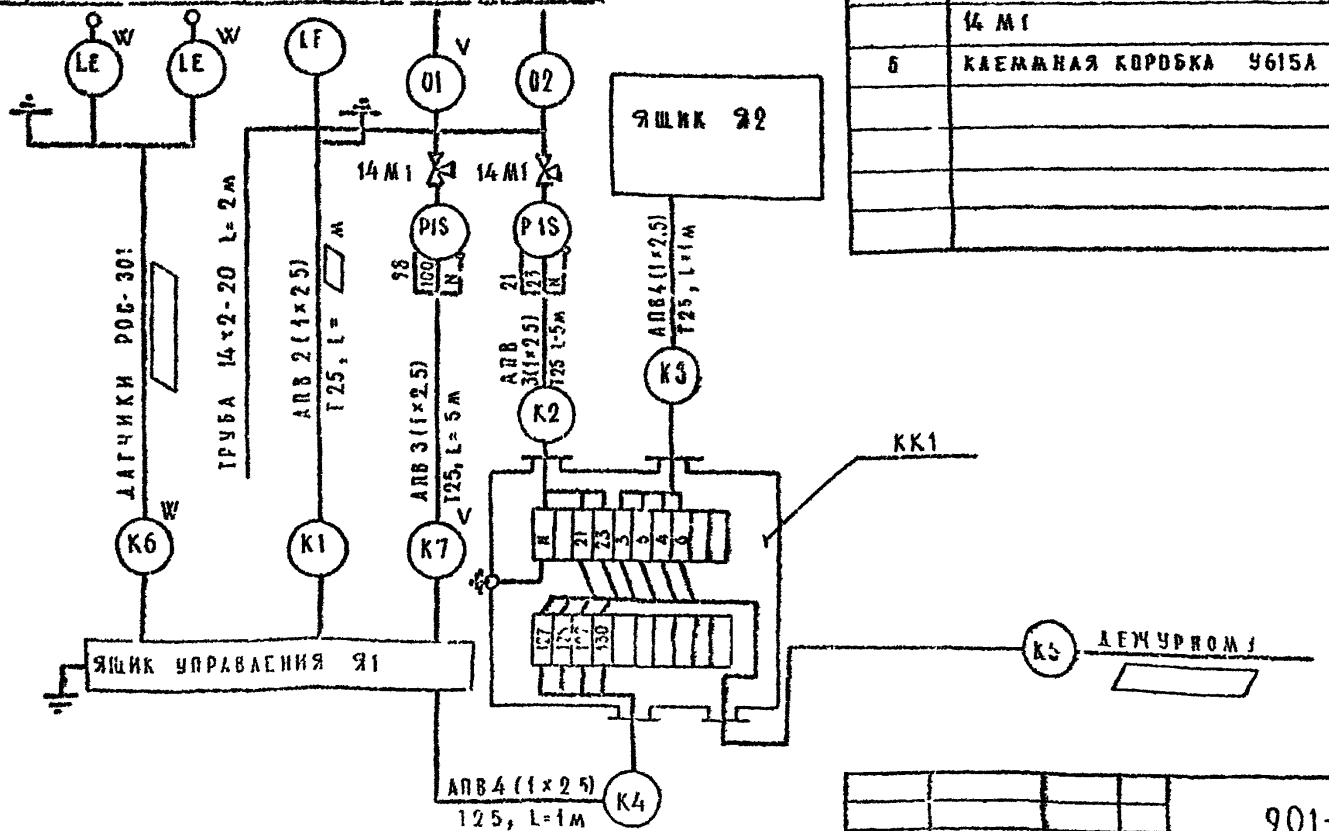

ПРИВЯЗАН	ГИП	КОЗАРЕВ	
	НАЧ ОТД	БУРДО	
	ЗАМ. ГИПА	ДАНИЛИН	
	НИМ ТК	БАРАНОВА	
ИНВ №	Н КОНТР	КРЯЗЕВА	

901-2-187 91 АТХ

НАЗЕМНАЯ НАСОСНАЯ СТАНЦИЯ НА СКВАЖИНЕ С ПРОВОДОМ 325 ПРОИЗВОДИТЕЛЬНОСТЬЮ 80-220 м³/ч

СТАДИЯ | ... | 1993

РП | 3

СХЕМА ВНЕШНИХ ЭЛЕКТРИЧЕСКИХ И ТРУБНЫХ ПРОВОДОК

ПО „СОВИНТЕРС" г МОСКВА

КОПИРОВАЛ ЛЕВИНА

ФОРМАТ А3

ИНВ | ПОДЛ | ПОДПИСЬ И ДАТА | ВЗАМ ИНВ №

gost.e-ecolog.ru