Типовой проект

503-3-17.87

Профилакторий для ежедневного обслуживания грузовых автомобилей на две линии

Альбом VIII

Проектная документация по приспособлению помещений ежедневного обслуживания и углубленной мойки для специальной обработки автотранспорта

21956/09

gost.e-ecolog.ru

Типовой проект

503-3-17.87

Профилакторий для ежедневного обслуживания грузовых автомобилей на две линии

Альбом VIII

Проектная документация по приспособлению помещений ежедневного обслуживания и углубленной мойки для специальной обработки автотранспорта

Разработан проектным институтом „Гипроавтотранс"

Рабочий проект утвержден и введен в действие с 01.05.86 Минавтотрансом РСФСР протокол от 11.02.86 № 5

Главный инженер института В.И. Крюков

Главный инженер проекта И.А. Кирсанов

Альбом VIII

Типовой проект

Наименование	Марка, лист.	Стр.
Титульный лист		1
Содержание альбома		2
Общие данные	ТХ-1	3
План расстановки технологического оборудования на отм. 0.000	ТХ-2	4
Экспликация технологического оборудования	ТХ-3	5
Общие данные	АР-1	6
План на отм. 0.000 в осях А-Б; 3-6	АР-2	7
Общие данные	ВК1÷5	8÷12
План на отм. 0.000 в осях 2-7, А-Г	ВК-6	13
План на отм. 3.300 в осях 6-7, А-Б	ВК-7	14
Схема систем Т3, В0	ВК-8	15

Инв. № подл. | Подпись и дата | Взам. инв. №

Альбом VIII

Типовой проект

Общие данные

Специальная обработка автотранспорта проводится в участке ежедневного обслуживания и углубленной мойки, приспособленном для этой цели.

Участок проездной, на две линии, оборудован осмотровыми канавами. „Чистая и грязная" зоны расположены в помещении и разделяются занавесами.

При приспособлении участка ежедневного обслуживания и углубленной мойки полностью используется оборудование, примененное для организации ежедневного обслуживания и углубленной мойки и размещается дополнительное оборудование и оснастка: верстак слесарный, занавесы, бочка для приготовления обеззараживающих растворов.

Последовательность операций специальной обработки автотранспорта принять в соответствии со СНиП 2.01.57-85п.6.2

Для санитарной обработки людей приспосабливаются бытовые помещения профилактория

Проект разработан в соответствии с действующими нормами и правилами и предусматривает мероприятия, обеспечивающие взрывную, взрывопожарную и пожарную безопасность при эксплуатации здания

Главный инженер проекта И.А. Кирсанов

Привязан

Инв. №

ТП 503-3-17.87 -ТХ

Профилакторий для ежедневного обслуживания грузовых автомобилей на две линии

Гип	Кирсанов	Приспособление помещения ежедневного обслуживания и углубленной мойки автомобилей для специальной обработки автотранспорта	Стадия	Лист	Листов
Н. контр.	Ростунов		Р	1	3
Нач. отд.	Пугин				
Рук. гр.	Масленников	Общие данные	ГИПРОАВТОТРАНС г. Москва		
Инжен.	Береза				

Копировал

Формат А4

Альбом VIII

Типовой проект

План на отм. 0.000

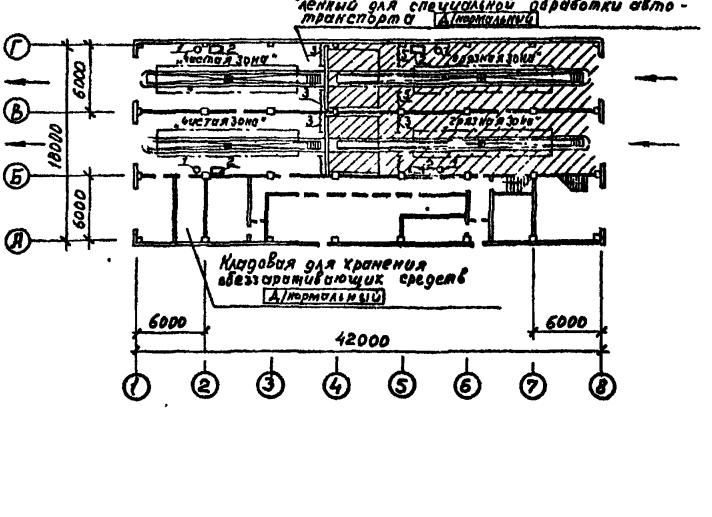

Привязан

Взам. инв.№ | Подпись и дата | Инв. № подл.

ТП 503-3-17.87 -ТХ

Профилакторий для ежедневного обслуживания грузовых автомобилей на две линии

Приспособление помещения ежедневного обслуживания и углубленной мойки автомобилей для специальной обработки автотранспорта

Стадия	Лист	Листов
Р	2	

ГИПРОАВТОТРАНС г. Москва

План расстановки технологического оборудования на отм. 0.000

ГИП	Киреенов	
Нач.отд.	Пугин	
Н.контр.	Козырь	
Рук.гр.	Масленников	
Инженер	Береза	

Копировал

Формат А4

Альбом VIII

Типовой проект

Экспликация технологического оборудования

Позиция по плану	Обозначение	Наименование	Кол-во	Примечание
1	ГОСТ 17366-80	Бочка стальная сварная толстостенная для химических продуктов	4	
2	ОРГ-1468	Верстак слесарный	4	
3	—	Занавес из ткани хлопчатобумажной технической с водоупорными противогнилостными пропитками	8	

Привязан

ТП 503-3-17.87 -ТХ

Профилакторий для ежедневного обслуживания грузовых автомобилей на две линии

Приспособление помещения ежедневного обслуживания и углубленной мойки автомобилей для специальной обработки автотранспорта

ГИП	Кирсанов		
Нач. отд.	Пугин		
Н. контр.	Козырь		
Рук. гр.	Масленникова		
Инжен.	Береза		

Экспликация технологического оборудования

Стадия	Лист	Листов
Р	3	

ГИПРОАВТОТРАНС г. Москва

Копировал

Санитарная обработка обслуживающего персонала производится в бытовых помещениях, приспособленных для этой цели. Для приспособления бытовых помещений в санпропускник необходимо:

1) возвести перегородку в коридоре, разделяющую „чистую" и „грязную" зоны между осями Ч и 5;
2) разобрать проем между душевыми.

К „грязной" зоне следует отнести: коридор до возводимой перегородки, комнату сушки спецодежды, женскую уборную и женский гардероб уличной домашней и специальной одежды, мужскую уборную и комнату отдыха.

Условные обозначения

— „чистая" зона

— „грязная" зона

— направление движения людей при режиме „сол"

— разбираемый проем

		Привязан	
		ТП 503-3-17.87	АР
		Профилакторий для ежедневного обслуживания грузовых автомобилей на две линии. Приспособление помещения ежедневного обслуживания и улучшенной мойки автомобилей для специальной обработки автотранспорта	Стадия: Р; Лист: 1; Листов: 2
ГИП	Кирсанов	Общие данные	ГИПРОАВТОТРАНС г. Москва
Н. контр.	Павленко		
Нач. отд.	Хрупало		
Гл. арх.	Павленко		
Рук. гр.	Тузанов		
Арх.	Федулина		

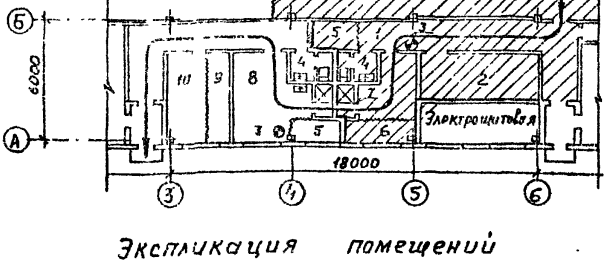

Экспликация помещений

N п.п.	Наименование	Площадь м²
1	Раздевальная	23.0
2	Место сбора загрязненной одежды и белья	12.0
3	Пост дозиметрического контроля	—
4	Уборная	2.5
5	Медицинский пункт	3.0
6	Место хранения и выдачи мыла и мочалок	4.6
7	Душевая	1.4
8	Одевальная	12.3
9	Место хранения и выдачи обменного фонда	6.7
10	Комната отдыха и гардероб обслуживающего персонала	11.2

Типовой проект

Привязан

ТП 503-3-17.87 АР

Профилакторий для ежедневного обслуживания грузовых автомобилей на две линии

ГИП	Кирсанов	
Нач. отд.	Хрупало	
Н. контр.	Павленко	
Гл. арх.	Павленко	
Рук. гр.	Тузанов	
Арх.	Федулина	

Приспособление помещения ежедневного обслуживания и углублённой мойки автомобилей для специальной обработки автотранспорта

Стадия	Лист	Листов
Р	2	

План на отм. 0.000 в осях А-Б; 3-6

ГИПРОАВТОТРАНС г. Москва

Копировал Масл. Формат А4

Инв. № подл. | Подпись и дата | Взам. инв. №

Водоснабжение и канализация

При использовании профилактория в режиме специальной обработки автотранспорта вода к моечным установкам подается из сети водопровода. Ввод водопровода подключается к всасывающему патрубку насоса ЦНС, установленному в насосной станции очистных сооружений. Сточные воды от мытья автомобилей вместе с дезинфицирующими веществами поступают на очистные сооружения от мойки автомобилей. В очистных сооружениях обеспечивается контакт дезинфицирующего вещества со сточной водой в течение 60 минут. В результате обеспечивается полное обеззараживание сточных вод. Сброс сточных вод после очистных сооружений предусматривается в сеть бытовой канализации. Для этого в очистных сооружениях демонтируется всасывающая труба насоса НЦС. К оборудованию, которое работает в обычном режиме и в режиме специальной обработки автотранспорта, подводка трубопроводов выполнена на чертежах обычного режима. Для режима санитарной обработки людей вода аккумулируется в емкости 1.6м^3, выполненной из стальных труб диаметром 400мм и расположенной под потолком венткамеры на отм. 6.200. Температура воды, подаваемой в емкость, 38-40°с обеспечивается клапаном смесительным трехходовым. Из емкости теплая вода подается к душевым сеткам для обмыва людей

Привязан:

Инв. №

Альбом VII

Типовой проект

Технич. отдел | Филатова

Взам. инв. №

Подпись и дата

Инв. № подл.

ГИП	Кирсанов		
Н. контр.	Марионков		
Нач. отд.	Мартынов		
Гл. спец.	Марионков		
Рук. гр.	Кавтун		
Инжен.	Тиблова		

ТП 503-3-17.87 ВК

Профилакторий для ежедневного обслуживания грузовых автомобилей на две линии.

Приспособление помещения ежедневного обслуживания и углубленной мойки для обработки автотранспорта и людей

Стадия	Лист	Листов
Р	1	8

Общие данные (начало)

ГИПРОАВТОТРАНС г. Москва

Копировал Макар - Формат А4

Альбом VIII

Типовой проект

Так как монтаж трубопроводов и оборудования для режима СОТ и СОЛ занимает много времени рекомендуется всё смонтировать в обычном режиме и опломбировать, а переключение арматуры и заполнение емкости производить при приведении предприятия в готовность к особому режиму. Оборудование и материалы для режима СОТ и СОЛ учтены в общей спецификации по объекту. Расходы воды и сточных вод, напоры, загрязнения представлены в нижеследующих таблицах

Основные показатели по чертежам водопровода и канализации

Наименование системы	Потребный напор на вводе, м	Расчетный расход				Установленная мощность электродвигателей кВт	Примечание
		м³/сут.	м³/ч.	л/с.	примеч.		
1. Водопровод хозяйственно-питьевой.							
производственный, в том числе:	—	167.4	84.3	23.46	—		
производственные нужды	220	166.2	83.1	23.06	—		
душевые нужды	10	1.2	1.2	0.4	—		
3. Канализация бытовая	—	1.2	1.2	0.4	—		
4. Канализация производственная	—	149.8	74.9	20.78	—		

Привязан

Инв. №

Взам. инв. №

Подпись и дата

Инв. № подл.

ТП 503-3-17.87 ВК

Профилакторий для ежедневного обслуживания грузовых автомобилей на две линии

ГИП	Кирсанов		Приспособление помещения ежедневного обслуживания и углубленной мойки для обработки автотранспорта и людей	Стадия	Лист	Листов
Н. контр.	Маринков			Р	2	
Нач. отд.	Мартынов					
Гл. спец.	Маринков		Общие данные (продолжение)	ГИПРОАВТОТРАНС г. Москва		
Рук. гр.	Кавтун					
Инжен.	Гринькина					

Копировал Формат А4

Альбом XIII

Типовой проект

Данные по производственному водопотреблению и водоотведению

№ потребителя по плану	Наименование потребителя	Количество потребителей	Количество часов работы в сутки	Водопотребление: Требования к качеству воды	Водопотребление: Потребный напор у потребителя, м	Водопотребление: Режим водопотребления
	Участок ежедневного обслуживания и углубленной мойки автомобилей					
1.	Установка для мойки грузовых автомобилей М129	2	10*	Техническая	220	непрерывный
5.	Установка передвижная шланговая ЦКБ 1112	2	10*	Техническая	5	непрерывный
6	Установка для мойки двигателей М203	2	10*	питьевая	5	непрерывный
	Ополаскивание двигателей	2	3**	питьевая	5	непрерывный
	Кран водоразборный (смеситель для горячей и холодной воды) - приготовление раствора	4	10*	питьевая	5	периодический
	Итого:					

* оборудование работает 12 минут в час
** оборудование работает 30 минут в час

Привязан

Инв. №

Взам. инв. №

Подпись и дата

Инв. № подл.

		ТП 503-3-17.87	ВК
		Профилакторий для ежедневного обслуживания грузовых автомобилей на две линии.	
ГИП	Кирсанов	Приспособление помещения ежедневного обслуживания и углубленной мойки для обработки автотранспорта и людей	Стадия: Р; Лист: 3; Листов:
Н.контр.	Марцынкив		
Нач.отд.	Мартынов		
Гл.спец.	Марионков		
Рук.гр.	Кавтун	Общие данные (продолжение)	ГИПРОАВТОТРАНС г. Москва
Инженер	Гринькина		

Копировал

Формат А4

Альбом VIII

Типовой проект

Водопотребление				Водоотведение	
Расход воды на одного потребителя, м³/ч	Из хозяйственно-питьевого, производственного водопровода			Характеристика сточных вод	Режим водоотведения
	м³/сут	м³/ч	л/с		
36.0	144.0	72.0	20.0	t = 20°	непрерывный
				В.В. - 200 мг/л	
				Н.П. - 10 мг/л	
4.8	19.2	9.6	2.66	t = 20°	непрерывный
				В.В. - 2000 мг/л	
				Н.П - 100 мг/л	
0.3	1.2	0.6	0.16	КАЛ.С - 50000 мг/л	непрерывный
				В.В. - 2000 мг/л	
				Н.П - 10000 мг/л	
0.3	1.2	0.6	0.16	10% от мойки двигателей	непрерывный
0.3	0.6	0.3	0.08	дезинфицирующие и дегазирующие вещества	периодический
	166.2	83.1	23.06		

Принятые сокращения:
ВВ. - взвешенные вещества
Н.П - нефтепродукты
КАЛ.С. - кальцинированная сода

Привязан

Инв. N

Взам. инв. N

Подпись и дата

Инв. N подл.

ГИП	Кирсанов	
Н. контр.	Марионков	
Нач. отд.	Мартынов	
Гл. спец.	Марионков	
Рук. гр.	Кавтун	
Инжен.	Гринькина	

ТП 503-3-17.87 ВК

Профилакторий для ежедневного обслуживания грузовых автомобилей на две линии

Приспособление помещения ежедневного обслуживания и углубленной мойки для обработки автотранспорта и людей

Стадия	Лист	Листов
Р	4	

Общие данные (продолжение)

ГИПРОАВТОТРАНС г. Москва

Копировал [illegible] Формат А4

Водоотведение на очистные сооружения от мойки автомобилей			Концентрация загрязнений сточных вод после локальных очистных сооружений	Примечание
м³/сут.	м³/ч	л/с		
129.6	64.8	18.0	В.В. – 10 мг/л	после
			Н.П. – 1.2 мг/л	очистных
				сооруже-
17.2	8.5	2.38	В.В. – 10 мг/л	ний
			Н.П – 1.2 мг/л	сброс
				сточных
1.2	0.6	0.16	В.В – 10 мг/л	вод
			Н.П. – 1.2 мг/л	в сеть
			РН = 6.5 – 8.5	бытовой
1.2	0.6	0.16		канали-
0.6	0.3	0.08	—	зации
149.8	74.9	20.78		

В водоразборном кране расход учтен от одного потребителя, т.к. 4 крана одновременно не работают

Привязан

Инв. №

Взам. инв. №

Подпись и дата

Инв. № подл.

ТП 503-3-17.87 ВК

Профилакторий для ежедневного обслуживания грузовых автомобилей на две линии

ГИП	Кирсанов	
Н. контр.	Марионков	
Нач. отд.	Мартынов	
Гл. спец.	Марионков	
Рук. гр.	Каптун	
Инжен.	Гринькина	

Приспособление помещения ежедневного обслуживания и углубленной мойки для обработки автотранспорта и людей

Стадия	Лист	Листов
Р	5	

Общие данные (окончание)

ГИПРОАВТОТРАНС г. Москва

Копировал

Формат А4

Альбом VIII

Типовой проект

План на отм. 0.000

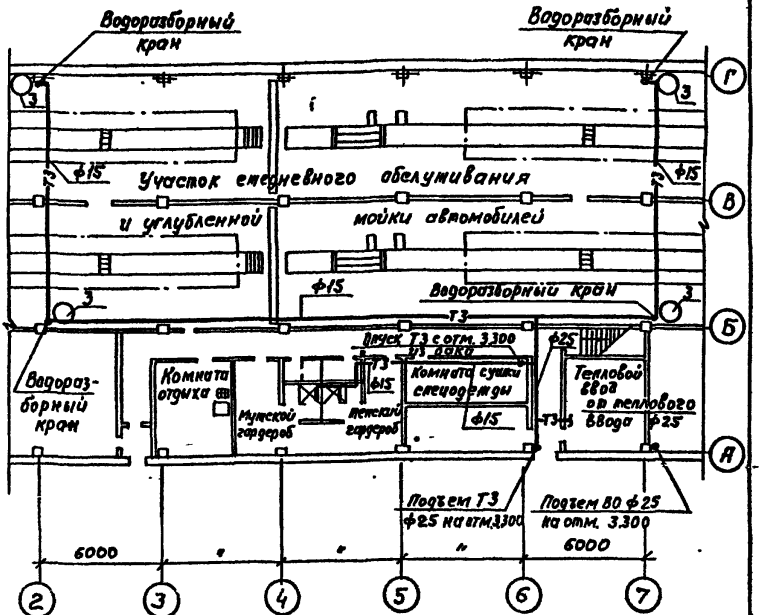

Привязан

Инв. №

				ТП 503-3-17.87		ВК
				Профилакторий для ежедневного обслуживания грузовых автомобилей на две линии		
ГИП	Кирсанов			Приспособление помещения ежедневного обслуживания и углубленной мойки для обработки автотранспорта и людей	Стадия	Лист	Листов
Н.контр.	Марионков				Р	6	
Нач.отд	Мартынов			План на отм. 0.000 в осях 2-7, А-Г	ГИПРОАВТОТРАНС г. Москва		
Гл.спец	Марионков						
Рук.гр	Кавтун						
Инженер	Гринькина						

Копировал Максимова

Формат А4

План на отм. 3.300

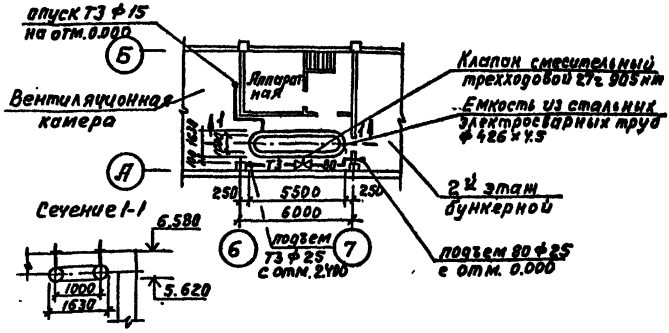

Привязан

Инв. №

ТП 503-3-17.87			ВК
Профилакторий для ежедневного обслуживания грузовых автомобилей на две линии			
Приспособление помещения ежедневного обслуживания и углубленной мойки для обработки автотранспорта и людей		Стадия	Лист	Листов
		Р	7	
План на отм. 3.300 в осях 6-7, А-Б		ГИПРОАВТОТРАНС г. Москва	
ГИП	Кирсанов		
Н. контр.	Марионков		
Нач. отд.	Мартынов		
Гл. спец.	Марионков		
Рук. гр.	Кавтун		
Инжен.	Гринькина		

Инв. № подл. | Подпись и дата | Взам. инв. №

Копировал [illegible] Формат А4

Альбом VIII

Типовой проект

Т3, ВО

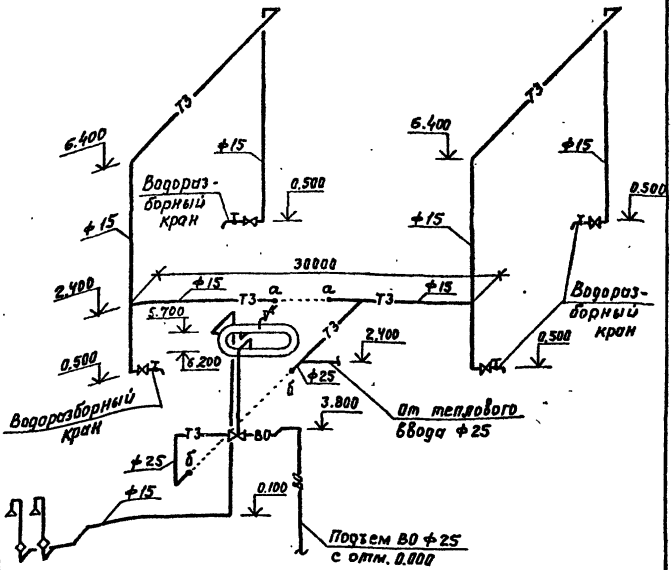

Привязан			
Инв. №			

ТП503-3-17.87			ВК
Профилакторий для ежедневного обслуживания грузовых автомобилей на две линии			
Приспособление помещения ежедневного обслуживания и углубленной мойки для обработки автотранспорта и людей	Стадия	Лист	Листов
	Р	8	
Схема систем Т3, ВО	ГИПРОАВТОТРАНС г. Москва		

ГИП	Кирсанов	
Н.контр.	Марионков	
Нач. отд.	Ратников	
Гл. спец.	Марионков	
Рук. гр.	Кавтун	
Инженер	Гринькина	

Взам. инв. №

Подпись и дата

Инв. № подл.

Копировал Мазд

Формат А4

Отпечатано
в Новосибирском филиале ЦИТП
630064 г. Новосибирск пр. Карла Маркса 1

Выдано в печать 20 1 1988 г.
Заказ 1-203 Тираж 530

gost.e-ecolog.ru