ТИПОВОЙ ПРОЕКТ

503 - 3-17.87

ПРОФИЛАКТОРИЙ ДЛЯ ЕЖЕДНЕВНОГО ОБСЛУЖИВАНИЯ ГРУЗОВЫХ АВТОМОБИЛЕЙ НА ДВЕ ЛИНИИ

АЛЬБОМ IV

ЗАДАНИЯ ЗАВОДУ - ИЗГОТОВИТЕЛЮ

gost.e-ecolog.ru

ТИПОВОЙ ПРОЕКТ
503 - 3.-17.87
ПРОФИЛАКТОРИЙ ДЛЯ ЕЖЕДНЕВНОГО ОБСЛУЖИВАНИЯ ГРУЗОВЫХ АВТОМОБИЛЕЙ НА ДВЕ ЛИНИИ

АЛЬБОМ IV

СОСТАВ ПРОЕКТА

АЛЬБОМ I	ОБЩАЯ ПОЯСНИТЕЛЬНАЯ ЗАПИСКА. ТЕХНОЛОГИЯ ПРОИЗВОДСТВА. ОТОПЛЕНИЕ И ВЕНТИЛЯЦИЯ. ВНУТРЕННИЙ ВОДОПРОВОД И КАНАЛИЗАЦИЯ.
АЛЬБОМ II	АРХИТЕКТУРНЫЕ РЕШЕНИЯ. КОНСТРУКЦИИ ЖЕЛЕЗОБЕТОННЫЕ. КОНСТРУКЦИИ МЕТАЛЛИЧЕСКИЕ. СИЛОВОЕ ЭЛЕКТРООБОРУДОВАНИЕ. ЭЛЕКТРООСВЕЩЕНИЕ. АВТОМАТИЗАЦИЯ ТЕХНОЛОГИЧЕСКИХ И САНИТАРНО-ТЕХНИЧЕСКИХ УСТРОЙСТВ. СВЯЗЬ И СИГНАЛИЗАЦИЯ.
АЛЬБОМ III	СТРОИТЕЛЬНЫЕ ИЗДЕЛИЯ.
АЛЬБОМ IV	ЗАДАНИЯ ЗАВОДУ - ИЗГОТОВИТЕЛЮ.
АЛЬБОМ V	СПЕЦИФИКАЦИЯ ОБОРУДОВАНИЯ.
АЛЬБОМ VI	ВЕДОМОСТИ ПОТРЕБНОСТИ В МАТЕРИАЛАХ.
АЛЬБОМ VII	СМЕТЫ.
АЛЬБОМ VIII	ПРОЕКТНАЯ ДОКУМЕНТАЦИЯ ПО ПРИСПОСОБЛЕНИЮ ПОМЕЩЕНИЙ ЕЖЕДНЕВНОГО ОБСЛУЖИВАНИЯ И УГЛУБЛЕННОЙ МОЙКИ ДЛЯ СПЕЦИАЛЬНОЙ ОБРАБОТКИ АВТОТРАНСПОРТА.

ПРИМЕНЕННЫЕ МАТЕРИАЛЫ *ТП 704-1-158.83 Резервуар стальной горизонтальный цилиндрический для хранения нефтепродуктов емкостью 3 м.³ (Казахский филиал ЦИТП)*

ТП 503-9-6.84 Установка для обезвреживания осадка сточных вод от мойки автомобилей. (Новосибирский филиал ЦИТП)

РАБОЧИЙ ПРОЕКТ УТВЕРЖДЕН И ВВЕДЕН В ДЕЙСТВИЕ с 01.05.86 МИНАВТОТРАНСОМ РСФСР ПРОТОКОЛ ОТ 11.02.86 № 5

РАЗРАБОТАН ИНСТИТУТОМ „ГИПРОАВТОТРАНС"

ГЛАВНЫЙ ИНЖЕНЕР ИНСТИТУТА В.Н. КРЮКОВ

ГЛАВНЫЙ ИНЖЕНЕР ПРОЕКТА И.А. КИРСАНОВ

Альбом IV

Типовой проект

Инв. № подл. | Подпись и дата | Взам. инв. №

В данном томе представлены задания заводам-изготовителям Главмонтажавтоматики (перечень см. чертеж ТП -АН000ПУ). и Минэлектротехпрома (перечень см. чертеж ТП -ЭЛ000ПУ)

Задания заводам-изготовителям Главмонтажавтоматики

Задания выполнены в соответствии с ОСТ 36.13-76 и руководящим материалом РМ4-107-82 „Системы автоматизации технологических процессов. Требования к выполнению проектной документации на щиты и пульты"

Задания заводам-изготовителям Минэлектротехпрома

Задания выполнены в соответствии с ОСТ 160 800 485-77

Зоны аппаратов приняты по таблице 3-2 рекомендаций по проектированию алх 634.002-82 для рам с шагом перфорации 25 мм, так как принятый шаг перфорации подлежит внедрению на всех щитостроительных заводах.

				ТП 503-3-17.87 -000			
				Профилакторий для ежедневного обслуживания грузовых автомобилей на две линии	Стадия	Лист	Листов
					Р		1
Нач. отд.	Огурцов						
Н. контр.	Кузнецов						
Рук. гр.	Федарков			Пояснения к проекту	ГИПРОАВТОТРАНС г. Москва		
Инж.	Мирошниченко						

Формат А3

Обозначение	Наименование	Кол. листов	Примеч.
ТП 503-3-17.87 -АС0	Спецификация щитов и пультов	4	
ТП 503-3-17.87 -АН001	Приточная система П1(П2÷П5) Щит автоматизации АД30 (АД32, АД34, АД36, АД38)	1	
	Общий вид.	5	
ТП 503-3-17.87 -АН002	Приточная система П1(П2÷П5). Щит автоматизации АД30(АД32, АД34, АД36, АД38).	1	
	Таблица соединений	7	
ТП 503-3-17.87 -АН003	Приточная система П1(П2÷П5) Щит автоматизации АД30(АД32, АД34, АД36, АД38)	1	
	Таблица подключения	4	
ТП 503-3-17.87 -АН004	Щит автоматизации АД1. Общий вид	5	
ТП 503-3-17.87 -АН005	Щит автоматизации АД1.	1	
	Таблица соединений	1	
ТП 503-3-17.87 -АН006	Щит автоматизации АД1	1	
	Таблица подключения	1	

				ТП 503-3-17.87 . -АН000ПЧ			
				Профилакторий для ежедневного обслуживания грузовых автомобилей на две линии	Стадия	Лист	Листов
					Р		1
Нач. отд	Огурцов						
Н. контр.	Кузнецов						
Рук. гр.	Федарков			Перечень чертежей шкафов управления	ГИПРОАВТОТРАНС г. Москва		
Инж.	Мирошниченко						

Формат А4

Наименование	Кол. НКУ	Кол. приведенных панелей	Обозначение таблицы аппаратов	Примечание
1. Щит автоматизации АД53	1	1	ТП -ЭЛ001	

				ТП 503-3-17.87 - ЭЛ000ПЧ			
				Профилакторий для ежедневного обслуживания грузовых автомобилей на две линии	Стадия	Лист	Листов
					Р		1
Нач. отд	Огурцов						
Н. контр.	Кузнецов						
Рук. гр.	Федарков			Перечень комплектных устройств	Гипроавтотранс г. Москва		
Инж.	Мирошниченко						

Копировал Каннава

Формат А4

Позиция	Наименование и техническая характеристика оборудования и материалов. Завод-изготовитель (для импортного оборудования-страна, фирма)	Тип, марка оборудования. Обозначение документа и номер опросного листа	Единица измерения: Наименование	Единица измерения: Код	Код завода-изготовителя	Код оборудования, материала	Цена единицы оборудования, тыс. руб.	Количество	Масса единицы оборудования, кг
1	2	3	4	5	6	7	8	9	10
	Щиты и пульты								
1	Щит автоматизации приточной системы П1 (П2÷П5), состоящий из щита шкафного малогабаритного ЩШМ-1000х600-II У4 IP30 (по плану АД30, АД32, АД34, АД36, АД38)	ОСТ36 13-76	комп	670		3433194600		5	51
2	Щит автоматизации смесительного клапана, состоящий из щита шкафного малогабаритного ЩШМ-1000х600-II-У4 IP30 (по плану АД1)	ОСТ36 13-76	компл	670		3433194600		1	51

Нач.отд	Огурцов		
Н.контр	Кузнецов		
Рук.гр.	Федорков		
Инж	Мирошниченко		

ТП 503-3-17.87 - АСО

Профилактории для ежедневного обслуживания грузовых автомобилей на две линии

Стадия	Лист	Листов
Р	1	4

Спецификация щитов и пультов

Гипроавтотранс г. Москва

Позиция	Наименование и техническая характеристика оборудования и материалов. Завод-изготовитель (для импортного оборудования-страна, фирма)	Тип, марка оборудования. Обозначение документа и номер опросного листа	Единица измерения: Наименование	Единица измерения: Код	Код завода-изготовителя	Код оборудования, материала	Цена единицы оборудования, тыс. руб.	Количество	Масса единицы оборудования, кг
1	2	3	4	5	6	7	8	9	10
	Аппаратура и приборы, поставляемые комплектно со щитами и пультами								
1	Регулятор температуры	РТ-3	шт	796		4218823802		5	2.5
2	Регулятор температуры	РТ-3	шт	796		4218823802		1	2.5
3	Универсальный переключатель ~ 220В	УП5311-А23 ТУ16-524 074-75	шт	796		3428210001		6	0.35
4	Универсальный переключатель ~ 220В	УП5311-С23 ТУ16-524.074-75	шт	796		3428210001		5	0.85
5	Универсальный переключатель ~220В	УП5312-С29 ТУ16-524 074-75	шт	796		3428210001		5	1.2
6	Универсальный переключатель ~ 220В	УП5314-Л254 ТУ16-524. 074-75	шт	796		3428210001		5	1.85
7	Кнопка управления, исполнение 2, черный толкатель, надпись „пуск"	КЕ011У3 ТУ16-526 407-76	шт	796		3428421000		10	0.2

ТП 503-3-17.87 - АСО Лист 2

Копировал: Короткова Формат А3

Альбом V

Типовой проект ТП

Инв. № подл. | Подпись и дата | Взам. инв. №

Инв. № дубл. | Подпись и дата

Позиция	Наименование и техническая характеристика оборудования и материалов. Завод-изготовитель (для импортного оборудования - страна, фирма)	Тип, марка оборудования. Обозначение документа и номер опросного листа	Единица измерения: наименование	Единица измерения: Код	Код завода-изготовителя	Код оборудования, материала	Цена единицы оборудования, тыс. руб.	Количество	Масса единицы оборудования, кг
1	2	3	4	5	6	7	8	9	10
8	Кнопка управления, исполнение 2, красный толкатель, надпись „стоп"	КЕ011У3 ТУ16-526.407-76	шт	796		3428421000		10	0,2
9	Кнопка управления, исполнение 2, красный толкатель без надписи	КЕ011У3 ТУ16-526.407-76	шт	796		3428421000		5	0,2
10	Арматура ~220В	АС-1201142 ТУ16-535.930-76	шт	796		3461610892		5	0,1
11	Арматура ~220В	АС-1201342 ТУ16-535.930-76	шт	796		3461610892		10	0,1
12	Реле времени электромеханическое программное ~220В	ВС-10-33 ТУ16-523.476-74	шт	796		3425341040		5	3.0

Позиция	Наименование и техническая характеристика оборудования и материалов. Завод-изготовитель (для импортного оборудования - страна, фирма)	Тип, марка оборудования. Обозначение документа и номер опросного листа	Единица измерения: наименование	Единица измерения: Код	Код завода-изготовителя	Код оборудования материала	Цена единицы оборудования - тыс. руб	Количество	Масса единицы оборудования, кг
1	2	3	4	5	6	7	8	9	10
13	Прерыватель регулируемый импульсный ~220В	РИП-2М ТУ50-58-76	шт	796		4218900030		6	2.7
14	Реле электромагнитное универсальное ~220В	РПУ-2-3622043Б ТУ16-523.331-78	шт	796		3425130000		10	1.45
15	Реле электромагнитное универсальное ~220В	РПУ-2-3642043Б ТУ16-523.331-78	шт	796		3425130000		25	1.45
16	Выключатель автоматический Iн=1А; I отс=1.3 Iн	А63-М ТУ16-522.110-74	шт	796		3421301000		6	0,3
17	Выключатель пакетный однополюсный, исполнение 3, ~220В	ПВ1-10 ОСТ16.0526.001-79	шт	796		3424610000		5	0.16

Альбом IV

Типовой проект ТП

Поз	Обозначение	Наименование	Кол	Примеч
		Документация		
	ТП 503-3-17.87-АН002	Таблица соединений		
	ТП 503-3-17.87-АН003	Таблица подключения		
		Стандартные изделия		
1		Шкаф щита		
		ЩШМ-1000х600-П У4 Ip30		
		ОСТ 36.13-76	1	
2		Рейка Р6 500	1	
3		Рейка Р600	1	
		Прочие изделия		
4	В1	Регулятор температуры электри-		
		ческий трехпозиционный РТ-3		
		Гр. 23, 0°÷+40°С, ~220В	1	
5	SB1, SB6	Кнопка управления КЕ011У3, исп2		
		черный „пуск"	2	
6	SB2, SB7	Кнопка управления КЕ011У3, исп.2		
		красный „стоп"	2	

		ТП 503-3-17.87 АН001		
Нач.отд.	Агурцов	Профилакторий для ежедневного обслуживания грузовых автомобилей на две линии	Стадия: Р	Лист: 1 / Листов: 5
Н.контр.	Кузнецов	Приточная система П1 (П2, П3)		
Рук.гр.	Федорков	Щит автоматизации АД30 (АД32, АД34, АД36, АД38)		
Инж.	Мирошниченко	Общий вид	Гипроавтотранс г. Москва	

Формат А4

Поз.	Обозначение	Наименование	Кол.	Прим.
7	SB8	Кнопка управления КЕ011У3 исп2		
		красный б/н	1	
8	HL1, HL2	Арматура АС12013У2 ~220В	2	
9	HL3	Арматура АС12011У2 ~220В	1	
10	SA2	Переключатель универсальный		
		УП5314-Л254 ~220В	1	
11	SA3	Переключатель универсальный		
		УП5311-С23 ~220В	1	
12	SA4	Переключатель универсальный		
		УП5312-С29, ~220В	1	
13	SA5	Переключатель универсальный		
		УП5311-А23 ~220В	1	
14	SA1	Выключатель пакетный однополюс-		
		ный ПВ1-10 исп 3 ~220В	1	
15	SF1	Выключатель автоматический		
		А63М, Iн=1А; Iотс=1.3Iн	1	
16	K1÷K5	Реле промежуточное РПУ-2-36420У3Б		
		~220В	5	
17	K6, K7	Реле промежуточное РПУ-2-36220У3Б		
		~220В	2	
18	KT1	Реле времени ВС-10-33 ~220В	1	
19	SK1	Прерыватель регулируемый им-		
		пульсный РИП-2М, ~220В	1	
20		Блок Б310	10	
21		Упор	4	
22		Рамка 66х26	11	
		Материалы		
23		Провод ПВ1 1 380	150м	

Взам инв № | Подпись и дата | Инв № подл

Изм	Лист	№ докум	Подпись	Дата	ТП 503-3-17.87 -АН001	Лист 2

Формат А4

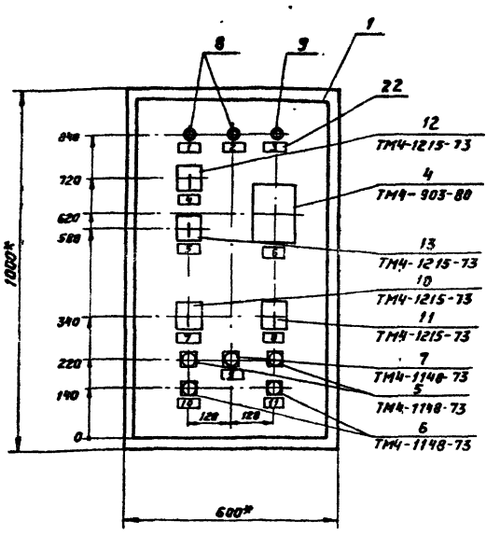

1 *Размеры для справок

2 По данному чертежу изготовить 3 щита

Изм	Лист	№ докум	Подп	Дата	ТП 503-3-17.87 -АН001	Лист 3

Копировал: Короткова Формат А3

Альбом IV

Типовой проект ТП

Вид на внутренние плоскости (развернуто)

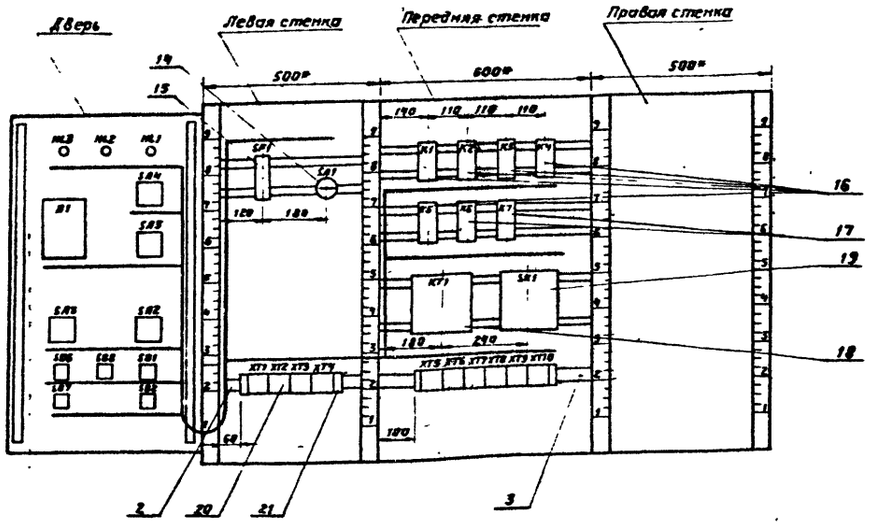

Изм	Лист	№ докум	Подпись	Дата	ТП 503-3-17.87 -АН001	Лист 4

Формат А3

Надписи на табло и в рамках

№ надписи	Текст надписи	Кол	№ надписи	Текст надписи	Кол
	Рамка 66х26				
1	Нормальная работа приточной системы	1			
2	Нормальная работа электронагревателя	1			
3	Авария	1			
4	Схема регулирования				
	Избираель управления				
	руч-о-авт.	1			
5	Управление клапаном				
	на теплоносителе				
	понизить-повысить	1			
6	Регулятор температуры				
	приточного воздуха	1			
7	Избиратель управления				
	вентилятора				
	нест-дист-откл-опроб	1			
8	Избиратель управления				
	электронагревателя				
	нест.-откл.-дист	1			
9	Съем сигнала	1			
10	Управление вентилятором	1			
11	Управление электронагревателем	1			

Изм	Лист	№ докум	Подп	Дата	ТП 503-3-17.87 -АН001	Лист 5

Формат А4

Проводник	Откуда идет	Куда поступает	Данные провода	Примечание
	Технические	требования		
	Таблица соединений выполнена на основании схем А4 - А6, А9, А10 Альбома II			
1	XT1:2	K1:8		
1	K1:8	K2:14		
1	K2:14	K4:11		
1	K4:11	K4:14		
1	K4:14	K5:11		
1	K5:11	K5:14		П
1	K5:14	XT6:1		
			ПВ1 1	
3	XT1:3	XT6:2		
5	XT1:4	K1:11		
5	K1:11	K1:14		П
5	K1:14	K2:11		
5	K2:11	KT1:3		
5	KT1:3	XT6:3		
5	XT6:3	XT6:4		П
7	SA1:41	K1:13		

Нач отд	Огурцов			
Н. контр	Кузнецов			
Рук гр	Федорков			
Инж	Мирошниченко			

ТП 503-3-17.87 - АН002

Профилакторий для ежедневного обслуживания грузовых автомобилей на две линии

Стадия	Лист	Листов
Р	1	7

Приточная система П1 (П2-П5)
Щит автоматизации АД30 (АД32 АД34 АД36, АД38)
Таблица соединений

Гипроавтотранс г Москва

Формат А4

Альбом V

Типовой проект ТП

Проводник	Откуда идет	Куда поступает	Данные провода	Примечание
9	SA1:C1	XT1:5		
9	XT1:5	K6:5		
9	K6:5	KT1:4		
9	KT1.4	XT8:5		
11	K2:13	K6:10		
13	XT1:6	K2:3		
13	K2:3	XT6:6		
15	XT1:7	K2:5		
17	XT1:8	XT6:7		
19	XT1:9	K1:12		
19	K1:12	KT1:7		
21	K1:A	KT1:8		
21	KT1:8	KT1:9	ПВ1 1	
23	XT1:10	K1:10		
23	K1:10	XT6:8		
23	XT6:8	XT6:9		П
25	K2:A	XT7:1		
25	XT7:1	XT9:2		П
27	XT2:1	K2:12		
27	K2:12	K3:A		
29	XT2:2	XT7:3		
33	K2:10	K5:3		
33	K5:3	XT7:4		
37	K2:6	K4:3		
37	K4:3	XT7:5		
39	K5:5	XT7:6		
41	K4:A	XT7:7		
43	K4:5	XT7:8		
45	K5:A	XT7:9		

Инв.№ подл. | Подпись и дата | Взам. инв.№

Изм. | Лист | №докум. | Подп. | Дата

ТП 503-3-17.87 -АН002

Лист 2

Проводник	Откуда идет	Куда поступает	Данные провода	Примечание
47	K4:13	K5:13		
47	K5:13	XT7:10		
49	K4:12	K5:8		
49	K5:8	XT8:1		
51	K4:8	K5:12		
51	K5:12	XT8:2		
53	XT2:4	XT8:3		
55	XT2:5	XT8:4		
57	XT2:6	XT8:5	ПВ1 1	
59	XT2:7	XT8:6		
61	XT2:8	XT8:7		
61	XT8:7	XT8:8		П
63	XT2:9	XT8:9		
63	XT8:9	XT8:10		П
65	XT2:10	XT9:1		
65	XT9:1	XT9:2		П
71	XT3:1	K2:4		
71	K2:4	K2:9		П
101	SF1:2	XT3:3		
101	XT3:3	K1:4		
101	K1:4	K1:3		П
101	K1:3	K3:3		

Инв.№ подл. | Подпись и дата | Взам. инв.№

Изм. | Лист | №докум. | Подп. | Дата

ТП 503-3-17.87 -АН002

Лист 3

Проводник	Откуда идет	Куда поступает	Данные провода	Примечание
101	K3:3	K3:7		П
101	K3:7	K3:8		П
101	K3:8	K3:11		П
103	XT3:4	K3:13		
105	XT3:5	SK1:1		
105	SK1:1	SK1:4		П
109	XT3:6	SK1:5		
111	XT3:7	K6:2		
111	K6:2	XT9:5		
113	XT3:8	K6:1		
113	K6:1	XT9:6	ПВ1 1	
115	K3:5	K6:6		
115	K6:6	K6:7		
117	K3:9	K1:5		
117	K1:5	XT9:7		
119	K3:10	XT9:8		
121	K6:A	XT9:9		
121	XT9:9	XT9:10		П
123	K1:6	K3:14		
125	K3:12	K6:4		
127	XT3:9	K6:9		
127	K6:9	K7:2		
127	K7:2	K7:A		П
127	K7:A	XT10:1		
129	XT3:10	K7:7		

Инв.№ подл. | Подпись и дата | Взам. инв.№

Изм. | Лист | №докум. | Подп. | Дата

ТП 503-3-17.87 -АН002

Лист 4

Формат А4

Проводник	Откуда идет	Куда поступает	Данные провода	Примечание
201	XT4:1	XT10:5		
202	XT4:2	XT10:6		
203	XT4:3	XT10:7		
Л11	SF1:1	XT5:9		
N	XT1:1	K1:B		
N	K1:B	K2:B		
N	K2:B	K3:B		
N	K3:B	K4:10		
N	K4:10	K4:B	ПВ1 1	П
N	K4:B	K5:10		
N	K5:10	K5:B		П
N	K5:B	K6:B		
N	K6:B	K7:B		
N	K7:B	KT1:10		
N	KT1:10	SK1:3		
N	SK1:3	XT5:4		
N	XT5:4	XT5:5		П
N	XT5:5	XT5:6		П
Земля	XT5:1	XT5:2		П
Земля	XT5:2	XT5:3		П
Земля	XT5:3	XT5:4		П

Инв.№ подл. | Подпись и дата | Взам. инв.№

Изм. | Лист | №докум. | Подп. | Дата

ТП 503-3-17.87 -АН002

Лист 5

Копировал Коротково Формат А4

Типовой проект ТП

Проводник	Откуда идет	Куда поступает	Данные провода	Примечание
		Дверь		
1	XT1:2	SA4:4		
1	SA4:4	SA2:6A		
1	SA2:6A	SA2:14A		П
1	SA2:14A	SB2:3		
3	XT1:3	SA2:4		
5	XT1:4	SB1:1		
9	XT1:5	SA2:9		
13	XT1:6	SA2:10A		
15	XT1:7	SA2:4		
15	SA2:4	SB1:2		
17	XT1:8	SA2:2		
19	XT1:9	SA2:2A		
23	XT1:10	HL1:1		
27	XT2:1	SA4:8	ПВ1 1	
29	XT2:2	SA2:13		
53	XT2:4	SB7:3		
55	XT2:5	SB7:4		
57	XT2:6	SA3:1		
57	SA3:1	SA3:3		П
59	XT2:7	SA3:4		
59	SA3:4	SB6:1		
61	XT2:8	SB6:2		
63	XT2:9	HL2:1		
65	XT2:10	SA3:2		

Инв.№ подл. | Подпись и дата | Взам. инв.№

Изм.	Лист	№ докум.	Подп.	Дата	ТП503-3-17.87 -АН002	Лист 6

Формат А4

Проводник	Откуда идет	Куда поступает	Данные провода	Примечание
71	XT3:1	SA2:6		
71	SA2:6	SA2:8		П
101	XT3:3	SB8:3		
103	XT3:4	SA4:1		
103	SA4:1	SA4:5		П
105	XT3:5	B1:16		
105	B1:16	SA4:2		
107	SA4:6	SA5:1		
107	SA5:1	SA5:3		П
109	XT3:6	B1:12		
109	B1:12	B1:13		П
111	XT3:7	B1:22		
111	B1:22	SA5:2	ПВ1 1	
113	XT3:8	B1:21		
113	B1:21	SA5:4		
127	XT3:9	HL3:1		
129	XT3:10	SB8:4		
201	XT4:1	B1:9		
202	XT4:2	B1:20		
203	XT4:3	B1:29		
N	XT1:1	HL3:2		
N	HL3:2	HL2:2		
N	HL2:2	HL1:2		
N	HL1:2	B1:5		

Инв.№ подл. | Подпись и дата | Взам. инв.№

Изм.	Лист	№ докум.	Подп.	Дата	ТП503-3-17.87 -АН002	Лист 7

Формат А4

Проводник	Вывод	Вид контакта	Вывод	Проводник
			Технические	
			требования	
	Таблица подключения выполнена на основании			
	схем А4÷А8, А9., А10		Альбома II и таблицы	
	соединений АН002			
	Левая стенка			
			XT2	
			27* 1	2 29*
		SF1	3	4 53*
Л11	1	2	55* 5	6 57*
			59* 7	8 61*
		SA1	53* 9	10 65*
7	Л1	С1	9	
			XT3	
		XT1	71* 1	2
N*	1	2	1* 107* 3	4 103*
3*	3	4	5* 105* 5	6 109*
9*	5	6	13* 111* 7	8 113*
15*	7	8	17* 127* 9	10 129*
19*	9	10	23*	

Изм.	Кол.уч.	Лист	№ док.	Подп.	Дата	ТП 503-3-17.87 -АН003	
Нач.отд	Огурцов					Профилакторий для ежедневного обслуживания грузовых автомобилей на две линии	Стадия Р; Лист 1; Листов 4
Н.контр.	Кузнецов					Приточная система П1 (пз, п3) Щит автоматизации АД30 (АД32, АД34, АД36; АД38) Таблица подключения	Гипроавтотранс г. Москва
Рук.гр.	Федорков						
Инж.	Мурашинченко						

Формат А4

Проводник	Вывод	Вид контакта	Вывод	Проводник
		XT4		
201*	1		2	202*
203*	3		4	
	5		6	
	7		8	
	9		10	
	Передняя стенка			
		K1		
101*	3 п	Р	5	117*
	7	З	9	
23*	10	З	8	1*
123	6	Р	п 4	101*
5*	11 п	З	13	7
5*	14 п	З	12	19*
21	А	К	В	N*
		K2		
13*	3	Р	5	15
	7	З	9	
33	10	З	п 8	71
37	6	Р	п 4	71*
5*	11	З	13	11
1*	14	З	12	27*
25	А	К	В	N*
		K3		
101*	3 п	Р	5	115

Проводник	Вывод	Вид контакта	Вывод	Проводник
101*	7 п	З	9	117
119	10	З	п 8	101*
	6	Р	4	
101*	11 п	З	13	103
123	14	З	12	125
27	А	К	В	N*
		K4		
37*	3	Р	5	43
	7	З	9	
N*	10 п	З	8	51
	6	Р	4	
1*	11 п	З	13	47
1*	14 п	З	12	49
41	А	К	п В	N*
		K5		
33*	3	Р	5	39
	7	З	9	
N*	10 п	З	8	49*
	6	Р	4	
1*	11 п	З	13	47*
1*	14 п	З	12	51*
45	А	К	п В	N*
		K6		
113*	1	З	п 6	115*
111*	2	Р	п 7	115
125	4	Р	9	127*
9	5	З	10	13
121	А	К	В	N*

Инв.№ подл. | Подпись и дата | Взам. инв.№

Изм.	Лист	№ докум.	Подп.	Дата	ТП503-3-17.87 -АН003	Лист 2

Формат А4

Альбом IV

Типовой проект ТП

Проводник	Вывод	Вид контакта	Вывод	Проводник
		К7		
	1	З	6	
127*	2 п	Р	7	129
	4	Р	9	
	5	З	10	
127*	А п	К	В	N*
		КТ1		
5*	3	З	4	9*
	4	Р	5	
	13	З	14	
	14	Р	15	
	6	З	7	
19	7	Р	П 8	21*
	1	К	П 9	21
N*	10			
		SK1		
105*	1 п		3	N*
105	4 п		5	109
		XT5		
З*	1 п		П 2	З*
З*	3 п		П 4	N*
N*	5 п		П 6	N*
	7		8	
Л11*	9		10	
		XT6		
1*	1		2	3*
5*	3 п		П 4	5*

Проводник	Вывод	Вид контакта	Вывод	Проводник
9*	5		6	13*
17*	7		П 8	23*
23*	9 п		10	
		XT7		
25*	1 п		П 2	25*
29*	3		4	33*
37*	5		6	39*
41*	7		8	43*
45*	9		10	47*
		XT8		
49*	1		2	51*
53*	3		4	55*
57*	5		6	59*
61*	7 п		П 8	61*
63*	9 п		П 10	63*
		XT9		
65*	1 п		П 2	65*
	3		4	
111*	5		6	113*
117*	7		8	119*
121*	9 п		П 10	121*
		XT10		
127*	1		2	
	3		4	
201*	5		6	202*
203*	7		8	
	9		10	

Изм	Лист	№ докум	Подпись	Дата	ТП 503-3-17.87 -АН003	Лист 3

Проводник	Вывод	Вид контакта	Вывод	Проводник
	Дверь			
		HL3		
127	1		2	N*
		HL2		
63	1		2	N*
		HL1		
23	1		2	N*
		B1		
105*	16		5	N
111*	22		П 13	109*
113*	21		12	109
			9	201
			20	202
			29	203
		SA4		
103*	1 п		2	105
	3		4	
103	5 п		6	107
1*	7		8	27
		SA5		
107*	1 п		2	111
107	3 п		4	113
		SA3		
57*	1 п		2	65
57	3 п		4	59*
		SA2		
	1		2	17
			2А	19
	3		4	15*
			4А	

Проводник	Вывод	Вид контакта	Вывод	Проводник
	5		П 6	71*
			П 6А	1*
	7		П 8	71
			8А	
9	9		10	
			10А	13
	11		12	
			12А	
29	13		14	
			П 14А	1*
	15		16	
			16А	
		SB6		
59	1	З	2	61
	3	Р	4	
		SB8		
	1	З	2	
101	3	Р	4	129
		SB1		
5	1	З	2	15
	3	Р	4	
		SB7		
	1	З	2	
53	3	Р	4	55
		SB2		
	1	З	2	
1	3	Р	4	3

Взам. инв. №

Подпись и дата

Инв. № подл.

Изм	Лист	№ докум	Подпись	Дата	ТП 503-3-17.87 -АН003	Лист 4

Поз.	Обозначение	Наименование	Кол.	Прим
		Документация		
	ТП 503-3-17.87-АН005	Таблица соединений		
	ТП 503-3-17.87-АН006	Таблица подключения		
		Стандартные изделия		
1		Шкаф щита		
		ЩШМ-1000х600-II У4I Р30		
		ОСТ 36.13-76	1	
2		Рейка Р600	1	
		Прочие изделия		
3	В1	Регулятор температуры		
		электрический трехпозицион-		
		ный РТ-3 Гр 100 П, 20°-60°С		
		~220В	1	

Поз.	Обозначение	Наименование	Кол.	Прим.
4	SA1	Переключатель универсальный		
		УП5311-А23 ~220В	1	
5	SK1	Прерыватель регулируемый		
		импульсный РИП-2М~220В	1	
6	SF1	Выключатель автоматический		
		Л63М Iн=1А, Iотс=1.3Iн	1	
7		Блок Б310	3	
8		Упор	2	
9		Рамка 66х26	2	
		Материалы		
10		Провод ПВ1 1 380	50м	

					ТП 503-3-17.87 -АН004			
					Профилактории для ежедневного обслуживания грузовых автомобилей на две линии	Стадия	Лист	Листов
						Р	1	5
Нач отд	Огурцов				Щит автоматизации АД1 Общий вид	Гипроавтотранс г Москва		
Н. контр	Кузнецов							
Рук гр	Федорков							
Инж	Мирошниченко							

Взам. инв. №

Подпись и дата

Инв. № подл.

Изм	Лист	№ докум	Подп	Дата	ТП 503-3-17.87 -АН004	Лист 2

Копировал Короткова Формат А4

Формат А4

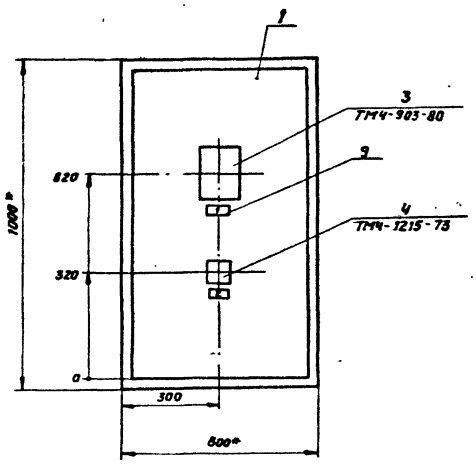

1* Размеры для справок

Вид на внутренние плоскости (развернуто)

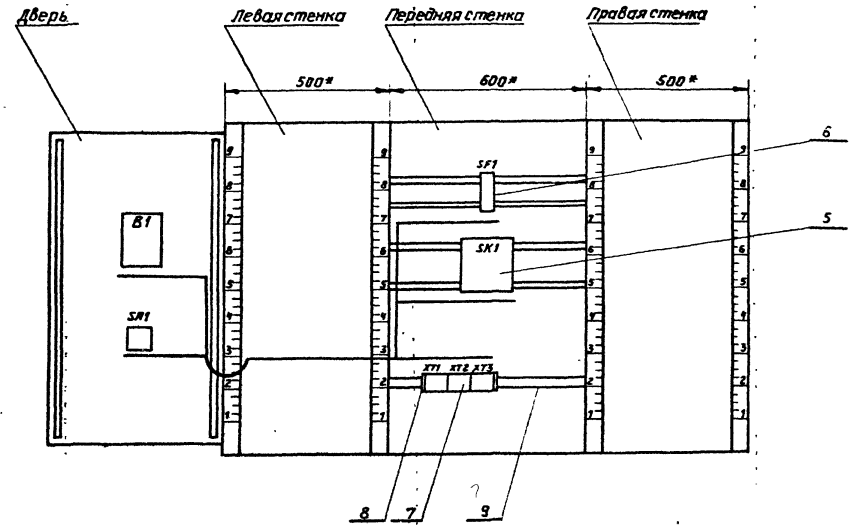

Альбом IV

Надписи на табло и в рамках

№ надписи	Текст надписи	Кол	№ надписи	Текст надписи	Кол
1	Регулятор температуры горячей воды	1			
2	Избиратель управления руч.-о-авт.	1			

Изм | Лист | № докум. | Подп. | Дата

ТП 503-3-17.87 - АН004

Лист 5

Проводник	Откуда идет	Куда поступает	Данные провода	Примечание
	Технические требования			
	Таблица соединений выполнена на основании схем А8, А12 Альбома II			
1	SF1:2	XT3:1		
3	SK1:1	SK1:4		П
3	SK1:4	XT3:2		
5	SK1:5	XT3:3		
N	SK1:3	XT1:1	ПВ1 1	
N	XT1:1	XT1:2		П
земля	XT1:2	XT1:3		П
Л1	SF1:1	XT1:4		

Взам. инв. № | Подпись и дата | Инв. № подл.

ТП 503-3-17.78 - АН005

Профилакторий для ежедневного обслуживания грузовых автомобилей на две линии

Стадия	Лист	Листов
Р	1	2

Нач. отд. Огурцов
Н. контр. Кузнецов
Рук. гр. Федорков
Инж. Мирошниченко

Щит автоматизации АД1
Таблица соединений

Гипроавтотранс г. Москва

Проводник	Откуда идет	Куда поступает	Данные провода	Примечание
		Дверь		
1	XT3:1	SA1:1		
1	SA1:1	SA1:3		П
3	XT3:2	B1:16		
3	B1:16	SA1:2		
5	XT3:3	B1:12		
5	B1:12	B1:13		П
7	XT1:5	SA1:4	ПВ1 1	
11	XT1:6	XT1:7		П
11	XT1:7	B1:22		
15	XT1:8	XT1:9		П
15	XT1:9	B1:21		
21	XT2:1	B1:9		
22	XT2:2	B1:20		
23	XT2:3	B1:29		

Изм | Лист | № докум. | Подп. | Дата

ТП 503-3-17.87 - АН005

Лист 2

Формат А4

Проводник	Вывод	Вид контакта	Вывод	Проводник	Проводник	Вывод	Вид контакта	Вывод	Проводник
			Технические требования						
			Таблица подключения выполнена на основании						
			схем А8, А12 Альбома II и таблицы соедине-						
			ний АН005						
		SF1					XT3		
Л1	1		2	1	1*	1		2	3*
		SK1			5*	3		4	
3*	1 П		3	N*		5		6	
3	4 П		5	5		7		8	
		XT1				9		10	
N*	1 П		2 П	N*					
3*	3 П		4	Л1*			Дверь		
7*	5		П 6	11*			B1		
11*	7 П		П 8	15*	3	16		5	N
15*	9 П		10		11	22		13	5*
		XT2			15	21		12	5
21*	1		2	22*				9	21
23*	3		4					20	22
	5		6					29	23
	7		8				SA1		
	9		10		1*	1 П		2	3
					1	3 П		4	7

Взам. инв. № | Подпись и дата | Инв. № подл.

ТП 503-3-17.87 - АН006

Профилакторий для ежедневного обслуживания грузовых автомобилей на две линии

Стадия	Лист	Листов
Р	1	1

Нач. отд. Огурцов
Н. контр. Кузнецов
Рук. гр. Федорков
Инж. Мирошниченко

Щит автоматизации АД1
Таблица подключения

Гипроавтотранс г. Москва

Копировал: Коротенко

Формат А4

Типовой проект III

Позиция	Зона	Поз	Обозначение	Наименование	Кол	Примеч
				Документация		
			ТП 503-3-17.87 -ЭЛ002 ВО	Чертеж общего вида		
			ТП 503-3-17.87 -ЭЛ002 Э4	Схема электрическая соединений		
			ТП 503-3-17.87 -ЭЛ002 ТВ	Таблица перечня надписей		
				Сборочные единицы		
				H1 01		
		01		Выключатель автоматический АБ3М ~ 220В	01	QF
		02		Реле времени РВПТ2-3221-0043 ~ 220З	01	KT
		03		Реле промежуточное РПУ-2-3640034З ~ 220В	02	KV1, KV2
				H51 01		
		04		Избиратель управления УП5313 -ф150	01	SA
				Колодка из 10 зажимов на ток 16 А	2	

Подпись и дата | Инв. № дубл. | Взам. инв. № | Инв. № подл. | Подпись и дата

Изм.	Лист	№ докум.	Подпись	Дата
Разраб.		Мирошниченко		
Провер.		Федорков		
Н. контр.		Кузнецов		
Утв.		Огурцов		

ТП 503-3-17.87 ЭЛ001

Щит автоматизации АД53
Технические данные аппаратов

Лит	Лист	Листов
		1

Гипроавтотранс г. Москва

12

Позиция	Страна	Надпись	Поз. обозначение	Место надписи	Текст	Кол	Вид шрифта	Заготовка
		1	SA	Табличка	Избиратель управления	1		
		2	SA	Ключ	53 раб. - мест - 54 раб.	1		

Изм.	Лист	№ докум.	Подпись	Дата
Разраб.		Мирошниченко		
Провер.		Федорков		
Н. контр.		Кузнецов		
Утв.		Огурцов		

ТП 503-3-17.87 -ЭЛ001 ТБ

Щит автоматизации АД53
Таблица перечня надписей

Лит	Лист	Листов
		1

Гипроавтотранс г. Москва

ТП 503-3-17.87 -ЭЛ002 ВО

Вид спереди
Дверь не показана

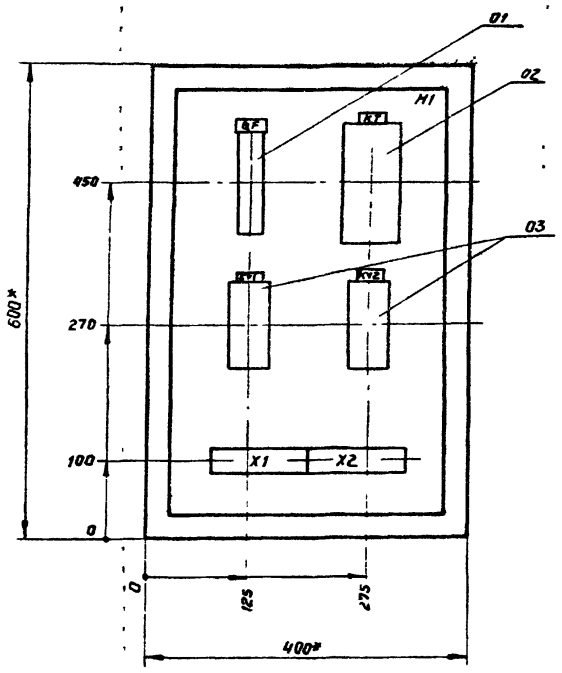

Дверь ящика
Вид спереди

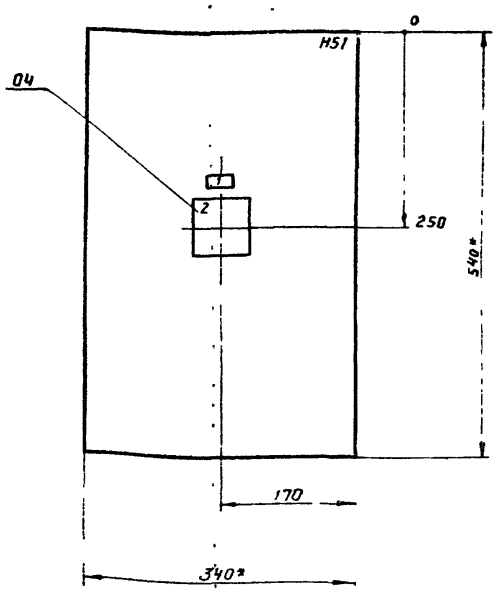

Изм.	Лист	№ докум.	Подп.	Дата
Разраб.		Мирошниченко		
Провер.		Федорков		
Т. контр.		Федорков		
Н. контр.		Кузнецов		
Утв.		Огурцов		

ТП 503-3-17.87 -ЭЛ001 ВО

Щит автоматизации АД53
Чертеж общего вида

Лит	Масса	Масштаб
		1:5
Лист	Листов 1	

Гипроавтотранс г. Москва

Копировал Короткова Формат А3

Вид спереди

Дверь ящика
Вид со стороны монтажа

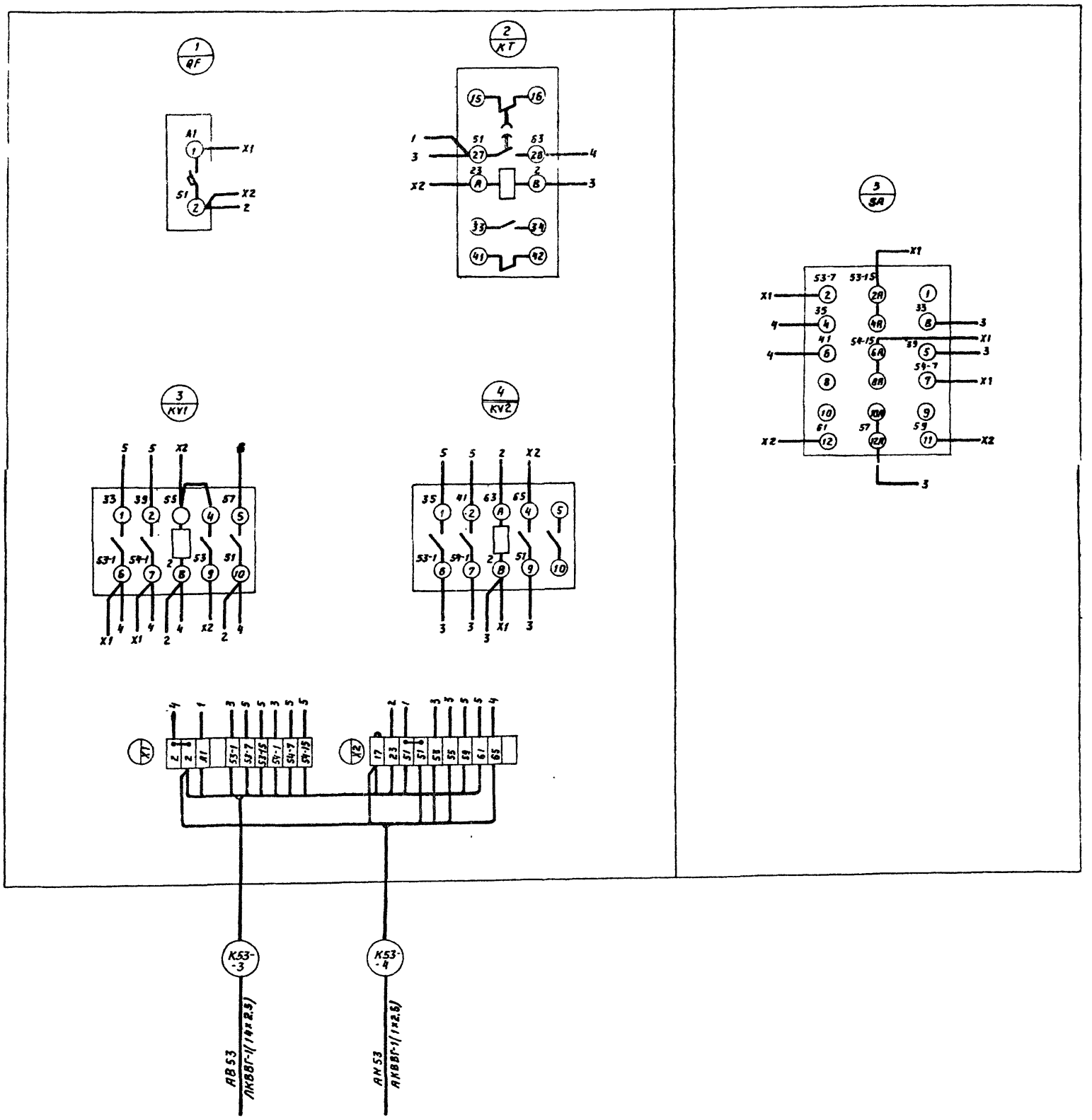

Изм.	Лист	№ докум.	Подп.	Дата	ТП 503-3-17.87 -ЭЛ00134
Разраб.		Мирошниченко			Щит автоматизации АД53 Схема электрическая соединений
Провер		Федорков			
Т.контр.		Федорков			
Н.контр		Кузнецов			
Утв		Огнацов			

Лит	Масса	Масштаб
		—
Лист	Листов 1	

Гипроавтотранс г Москва

Копировал Каретникова

Формат А2

gost.e-ecolog.ru