ТИПОВОЙ ПРОЕКТ

503 - 3-17.87

ПРОФИЛАКТОРИЙ ДЛЯ ЕЖЕДНЕВНОГО ОБСЛУЖИВАНИЯ ГРУЗОВЫХ АВТОМОБИЛЕЙ НА ДВЕ ЛИНИИ

АЛЬБОМ III

СТРОИТЕЛЬНЫЕ ИЗДЕЛИЯ

21956/03

цена 0-84

gost.e-ecolog.ru

ТИПОВОЙ ПРОЕКТ
503 - 3-17.87

ПРОФИЛАКТОРИЙ ДЛЯ ЕЖЕДНЕВНОГО ОБСЛУЖИВАНИЯ ГРУЗОВЫХ АВТОМОБИЛЕЙ НА ДВЕ ЛИНИИ

АЛЬБОМ III

СОСТАВ ПРОЕКТА:

АЛЬБОМ I — ОБЩАЯ ПОЯСНИТЕЛЬНАЯ ЗАПИСКА. ТЕХНОЛОГИЯ ПРОИЗВОДСТВА. ОТОПЛЕНИЕ И ВЕНТИЛЯЦИЯ. ВНУТРЕННИЙ ВОДОПРОВОД И КАНАЛИЗАЦИЯ.

АЛЬБОМ II — АРХИТЕКТУРНЫЕ РЕШЕНИЯ. КОНСТРУКЦИИ ЖЕЛЕЗОБЕТОННЫЕ. КОНСТРУКЦИИ МЕТАЛЛИЧЕСКИЕ. СИЛОВОЕ ЭЛЕКТРООБОРУДОВАНИЕ. ЭЛЕКТРООСВЕЩЕНИЕ. АВТОМАТИЗАЦИЯ ТЕХНОЛОГИЧЕСКИХ И САНИТАРНО-ТЕХНИЧЕСКИХ УСТРОЙСТВ. СВЯЗЬ И СИГНАЛИЗАЦИЯ.

АЛЬБОМ III — СТРОИТЕЛЬНЫЕ ИЗДЕЛИЯ

АЛЬБОМ IV — ЗАДАНИЯ ЗАВОДУ - ИЗГОТОВИТЕЛЮ

АЛЬБОМ V — СПЕЦИФИКАЦИЯ ОБОРУДОВАНИЯ

АЛЬБОМ VI — ВЕДОМОСТИ ПОТРЕБНОСТИ В МАТЕРИАЛАХ

АЛЬБОМ VII — СМЕТЫ

АЛЬБОМ VIII — ПРОЕКТНАЯ ДОКУМЕНТАЦИЯ ПО ПРИСПОСОБЛЕНИЮ ПОМЕЩЕНИЙ ЕЖЕДНЕВНОГО ОБСЛУЖИВАНИЯ И УГЛУБЛЕННОЙ МОЙКИ ДЛЯ СПЕЦИАЛЬНОЙ ОБРАБОТКИ АВТОТРАНСПОРТА

ПРИМЕНЕННЫЕ МАТЕРИАЛЫ: *ТП 704-1-158.83 Резервуар стальной горизонтальный цилиндрический для хранения нефтепродуктов вместимостью 3м³ (Казахский филиал ЦИТП)*

ТП 503-9-6.84 Установка для обезвреживания осадка сточных вод от мойки автомобилей (Новосибирский филиал ЦИТП)

РАЗРАБОТАН
ИНСТИТУТОМ „ГИПРОАВТОТРАНС"

ГЛАВНЫЙ ИНЖЕНЕР ИНСТИТУТА — В.Н. КРЮКОВ
ГЛАВНЫЙ ИНЖЕНЕР ПРОЕКТА — И.А. КИРСАНОВ

РАБОЧИЙ ПРОЕКТ УТВЕРЖДЕН
И ВВЕДЕН В ДЕЙСТВИЕ с 01.05.86
МИНАВТОТРАНСОМ РСФСР
ПРОТОКОЛ ОТ 11.02.86 №5

Альбом III

Типовой проект

Обозначение	Наименование	Страница
	Титульный лист	
	Содержание альбома	1
ТП 503-3-17.87-КЖИ.000ТУ	Технические условия	1
010	Колонна К1, К3, К4, К5, К11	2
010СБ	Колонна К1, К3, К4, К5, К11. Сборочный чертеж.	3
020	Колонна К2, К6, К8	4
030СБ	Колонна К9, К12, К13	4
020СБ	Колонна К2, К6, К8, сборочный чертеж	5
030СБ	Колонна К9, К12, К13. Сборочный чертеж	6
040	Колонна К7	7
050	Панель ПС1, ПС21	8
060	Панель ПС2, ПС4, ПС6	9
070	Панель ПС3, ПС22	10
080	Панель ПС5, ПС7, ПС8, ПС18	11
090	Панель ПС9, ПС10	12
100	Панель ПС11, ПС12, ПС19, ПС20	13
110	Панель ПС13, ПС14, ПС15, ПС16	14
120	Щит ЩС1	15
130	Решетка РС1	16
140	Рамка Рм1, Рм2, Рм3	17
150	Изделие закладное МН1	18
160	Изделие закладное МН2	18
170	Изделие закладное МН3	19

1. Для анкеров из горячекатанных стержней периодического профиля класса AIII применяется сталь марки 35ГС по ГОСТ 5632-72
2. Сварку производить электродами Э42 по ГОСТ 9467-75
3. Металлический щит и закладные изделия покрыть грунтом ГФ-0119 за 2 раза. Поверхности закладных изделий со стороны анкеров не грунтовать.
4. Рабочие узлы установки закладных изделий в колоннах см. серию 1.020-1/83.0-1; в панеляк- 1.030.1-1.0-1

Инв. № подл. | Подпись и дата | Взам. инв. №

Нач. ЯСО	Винклер		ТП 503-3-17.87 КЖИ. 000ТУ
Н. контр.	Хрупало		
Гл. констр.	Хрупало		Технические условия
Гл. спец.	Лисичкин		Стадия: Р; Лист: 1; Листов:
Рук. гр.	Алехова		ГИПРОАВТОТРАНС г. Москва
Ст. инж.	Элькина		

Формат А4

Копировал Волкова

Формат А4

Альбом III

Типовой проект

Ведомость расхода стали на дополнительные закладные изделия, кг

Марка элемента	Изделия закладные					
	Арматура класса					
	AIII					
	ГОСТ 5781-82*					
	ф8	ф12	ф14	ф16		Итого
К1		1,04				1,04
К3		2,94		6,5		9,44
К4	2,0	1,38		3,06		6,44
К5		2,94		6,5		9,44
К11	0,4	0,18	2,34			2,92

Продолжение ведомости

	Прокат марки						Всего	Общий расход
	Вст3кп2							
	ГОСТ 103-76*							
	-6×100	-8×150	-12×150	-10×280		Итого		
		2,82				2,82	3,86	3,86
		1,41	34,36			35,77	45,21	45,21
	9,65	1,41	4,1			11,16	17,6	17,6
		1,41	34,36			35,77	45,21	45,21
	1,1			7,47		8,57	11,49	11,49

Формат	Зона	Поз.	Обозначение	Наименование	Кол. на исполнение ТП-				
						-01	-02	-03	-04
				Документация					
А3			ТП КЖИ. 000ТУ	Технические условия					
				Сборочные единицы					
А3		1	1.020-1/83. г-1.08	Колонна 2КД3.36-24	1	1	1	1	1
				Изделия закладные					
А4		2	1.020-1/83. г-15. 24-09	Мн 41	1				
А3		3	1.020-1/83. г-15. 24	Мн 19		2		2	
А3		4	1.020-1/83. г-15. 23	Мк 13		7		7	
А3		5	1.020-1/83. г-15. 24-08	Мн 40		1	1	1	
А4		6	1.020-1/83. г-15. 24-07	Мн 34			5		
А4		7	1.020-1/83. г-15. 24-06	Мн 33					1
А4		8	1.020-1/83. г-15. 26-01	Мн 28					1
				Шифр элемента	К1	К3	К4	К5	К11

			ТП 503-3-17.87	КЖИ. 010
Нач. отд.	Винклер			
Н. контр.	Хрупало			
Гл. констр.	Хрупало		Колонна К1, К3, К4, К5, К11	Стадия: Р; Лист: 1; Листов: 2
Гл. спец.	Лисичкин			
Рук. гр.	Алехова			ГИПРОАВТОТРАНС г. Москва
Инженер	Крынина			

Копировал Волкова

Формат А3

Альбом VII

Типовой проект

Инв. № подл. | Подпись и дата | Взам. инв. №

Рис 1

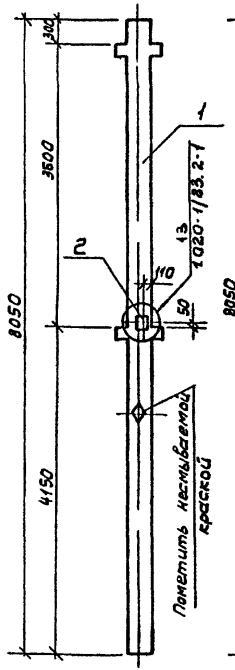

Рис. 2

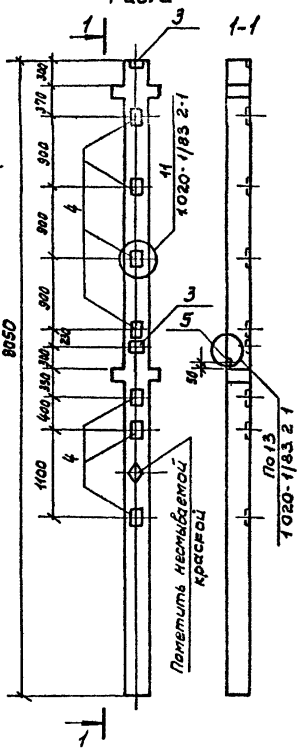

Рис. 3

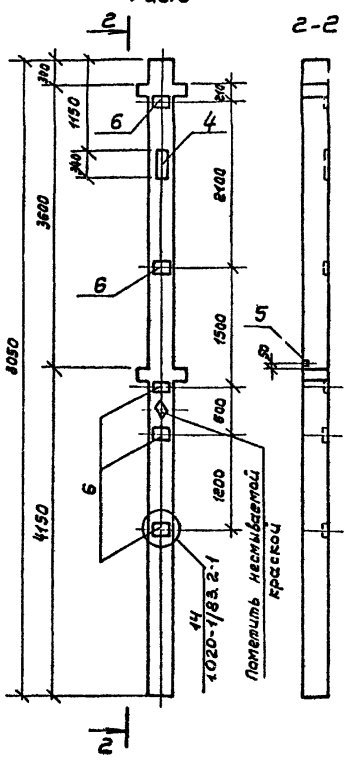

Рис. 4

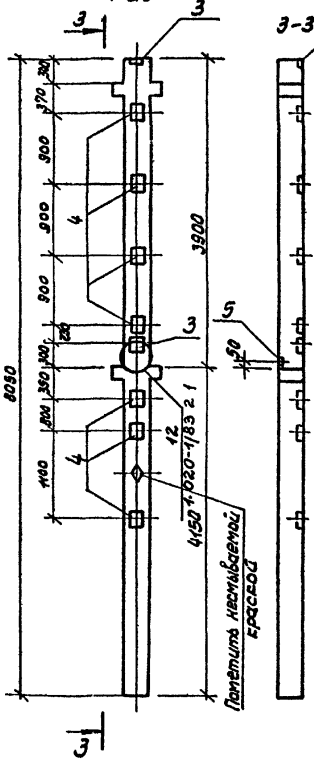

Рис. 5

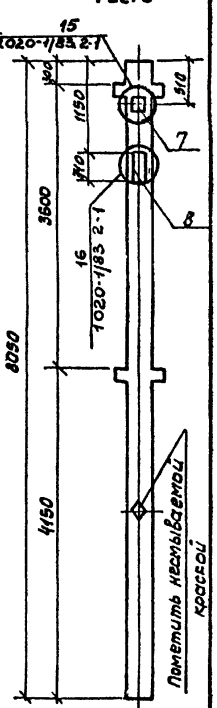

Обозначение	Марка	Рис	Масса кг
ТП – кжси 010	К1	1	1882,86
–01	К3	2	1924,21
–02	К4	3	1896,60
–03	К5	4	1924,21
–04	К11	5	1890,49

Нач. отд.	Винклер		
Н. контр.	Хрупало		
Гл. констр.	Хрупало		
Гл. спец.	Лисичкин		
Рук. гр.	Алехова		18.08.87
Инженер	Крынецина		

ТП 503-3-17.87 –КЖИ. 010 СБ

Колонна К1, К3, К4, К9, К11 сборочный чертеж

Стадия	Масса	Масштаб
Р	см. табл.	1:50
Листе	Листов	

ГИПРОАВТОТРАНС г. Москва

Копировал Валкова

Формат А3

Альбом III

Типовой проект

Формат	Зона	Поз.	Обозначение	Наименование	Кол. на испол. ТП КЖИ 020 -	-01	-02	Примечание
				Документация				
			ТП 503-3-17 87 КЖИ.000 ТУ	Технические условия				
				Сборочные единицы				
А3		1	1 020-1/83 2-1	Колонна 2К03 3С-2 1	1	1	1	
				Изделия закладные				
А4		2	1 020-1/83-2-15 24	МН19	2			
А4		3	1 020-1/83 2-15.23	МН13	7			
А4		4	1.020-1/83 2-15.24.09	МН41	1	2		
А4		5	1 020-1/83 2-15.24 06	МН33		6	6	
А4		6	1 020-1/83.2-15 24 07	МН34			6	
А4		7	1 020-1/83 1-15 24 08	МН40			2	
				Литер				
				Шифр	К2	К6	К8	

Ведомость расхода стали на дополнительные закладные изделия, кг.

Марка элемента	Изделия закладные: Арматура класса А-III, Гост 5781-82*				Прокат марки Вст 3 кп 2, Гост 103-76*				Всего	Общий расход
	ф8	ф12	ф16	Итого	6х160	8х150	12х150	Итого		
К2	-	2,86	25,30	28,36		2,82	34,36	37,18	65,54	65,54
К6	2,40	2,06	-	4,46	6,60	2,82	-	9,42	13,90	13,90
К8	4,80	2,24	-	7,04	15,56	2,82		16,38	23,42	23,42

Нач.АСО	Виниклер		ТП 503-3-17.87 КЖИ.020
Н.контр	Хрупало		
Гл.констр	Хрупало		Колонна К2, К6, К8
Гл.спец	Лисичкин		Стадия Р; Лист 1; Листов 2
Рук.гр	Алехова		Гипроавтотранс г. Москва
Ст.инж.	Элькинд		

Копировал Волкова

Формат А4

Альбом III

Типовой проект

Формат	Зона	Поз.	Обозначение	Наименование	Кол. на испол. ТП КЖИ 030 -	01	02	Примечание
				Документация				
			ТП 503-3-17 87 КЖИ	Технические условия				
				Сборочные единицы				
А3		1	1 020-1/83 2-1	Колонна 2К03 3С-2,1	1	1	1	
				Изделия закладные				
А4		2	1.020-1/83.2-15	МН28	1		1	
А4		3	1.020-1/83 2-15	МН33	6	6	6	
А4		4	1.020-1/83 2-15	МН34	1		1	
А4		5	1.020-1/83 2-15	МН40	2			
А4		6	1.020-1/83 2-15	МН41		1		
				Литер				
				Шифр	К9	К12	К13	

Ведомость расхода стали на дополнительные закладные изделия, кг.

Марка элемента	Изделия закладные: Арматура класса А-III, Гост 5781-82*					Прокат марки Вст 3 кп 2, Гост 103-76*				Всего	Общий расход
	ф6	ф8	ф12	ф14	Итого	6х160	8х150	10х280	Итого		
К9		2,80	2,42	2,34	7,56	7,73	2,82	7,47	18,02	65,58	65,58
К12	2,40		1,04		3,44	6,60	1,41		8,01	11,50	11,50
К13		2,80	0,11	2,34	5,32	7,73		7,47	15,20	20,52	20,52

Инв.№ подл. | Подпись и дата | Взам.инв.№

Нач.АСО	Виниклер		ТП 503-3-17.87 КЖИ 030
Н.контр	Хрупало		
Гл.констр	Хрупало		Колонна К9, К12, К13
Гл.спец	Лисичкин		Стадия Р; Лист 1; Листов 2
Рук.гр.	Алехова		Гипроавтотранс г. Москва
Ст.инж.	Элькинд		

Копировал Волкова

Формат А4

Альбом VIII

Типовой проект

Рис.1

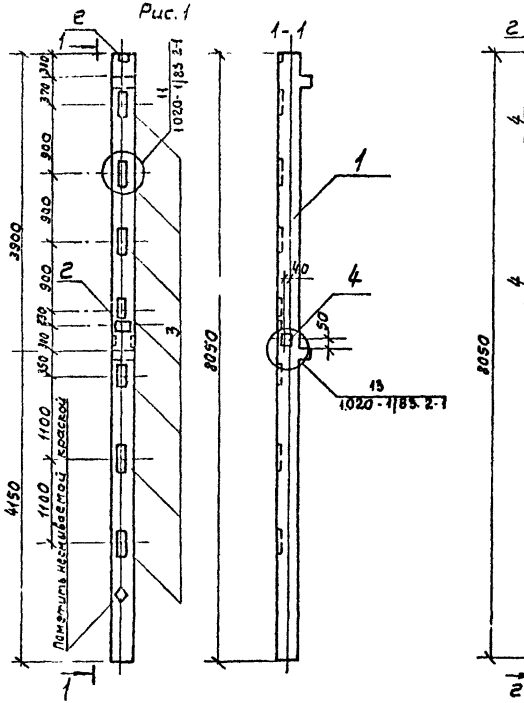

Рис.2

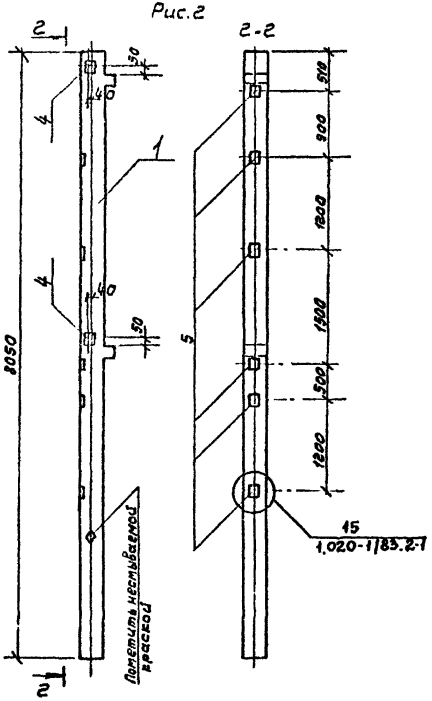

Рис.3

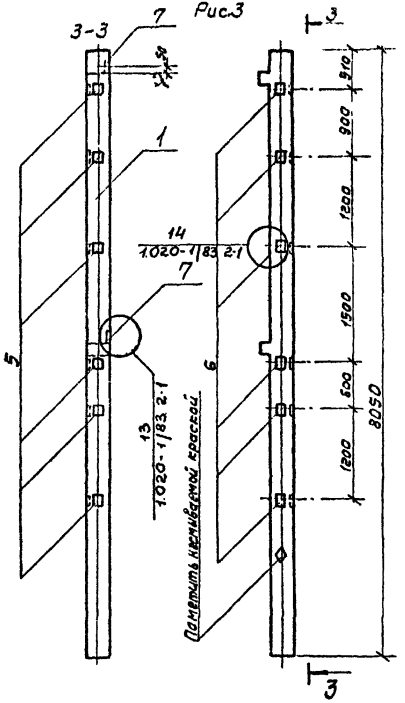

Обозначение	Марка	Рис.	Масса кг
ТП кжи. 020	К2	1	1910,54
-01	К6	2	1858,90
-02	К8	3	1868,42

Нач. АСО	Винклер		
Н. контр.	Винклер		
Гл. конст.	Хрупало		
Гл. спец.	Лисичкин		
Рук. гр.	Алехова		
Инж.	Элькина		

ТП 503-3-17.87 КЖИ 020 СБ

Колонна К2, К6, К8

Стадия	Масса	Масштаб
Р	см. табл.	1:50
Лист 2	Листов	

ГИПРОАВТОТРАНС г. Москва

Копировал Волкова Формат А3

Альбом III

Типовой проект

Рис. 1

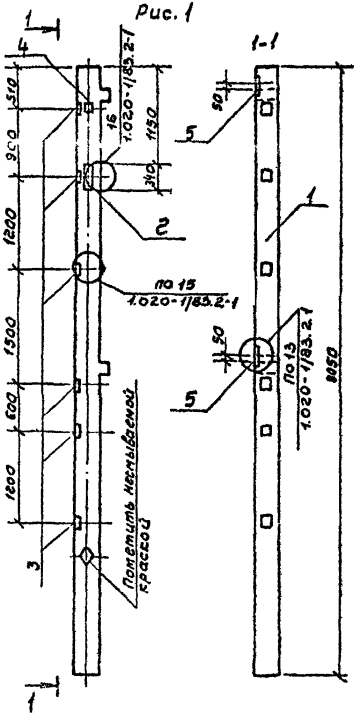

Рис. 2

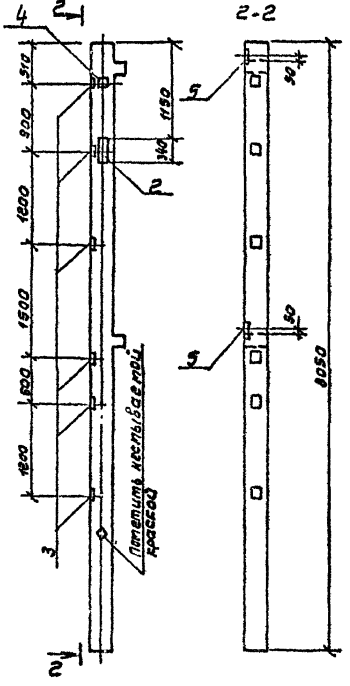

Рис. 3

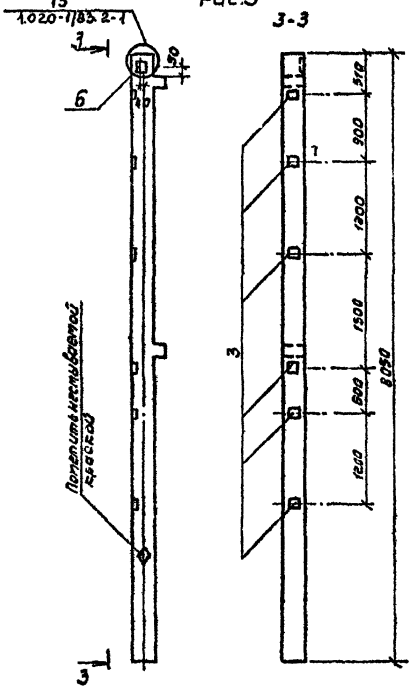

Обозначение		Марка	Рис.	Масса
ТП	КЖИ.040	К9	1	1910,38
	-01	К12	2	1855,43
	-02	К13	3	1869,52

Нач.ЛСО	Винклер		
Н.сектр.	Крупало		
Гл.констр.	Крупало		
Гл.спец.	Лисичкин		
Рук.гр.	Алексова		
Ст.инж.	Элькина		

ТП 503-3-17.87 КЖИ 030СБ

Колонна К9, К12, К13

Стадия	Масса	Масштаб
Р	см. табл.	1:50
Лист 2	Листов:	

ГИПРОАВТОТРАНС г. МОСКВА

Копировал Волкова Формат А3

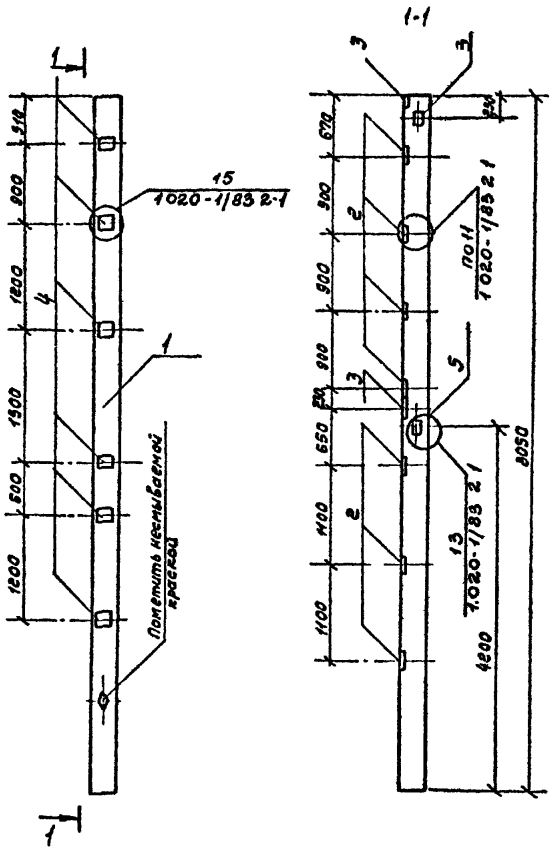

Формат	Зона	Позиция	Обозначение	Наименование	Кол	Примечание
				Документация		
			ТП 503-3-17 87-КЖИ.000ТУ	Технические условия		
				Сборочные единицы		
А3		1	1 020-1/83 2-1	Колонна ЕКЗ 36-1		
				Изделия закладные		
А4		2	1 020-1/83 2-15 23	Мн13	7	
А4		3	1 020-1/83 2-15 24	Мн19	2	
А4		4	1 020-1/83 2-15 24-06	Мн33	6	
А4		5	1 020-1/83. 2-15 24-09	Мн41	2	

Ведомость расхода стали на элемент, кг

Марка элемента	Изделия закладные									Общий расход
	Арматура класса				Прокат марки				Всего	
	А-III				Рост3 кп2					
	ГОСТ 5781-82*				ГОСТ 103-76*					
	ф 8	ф12	ф16	Итого	6×100	8×150	12×150	Итого		
К7	2,40	3 90	25,50	31,80	6,78	5,64	54,36	46,78	78,58	78,58

Нач. АСО	Винклер			ТП 503-3-17 87		КЖИ. 040	
Н. контр	Хрупало			Колонна К7	Стадия	Масса	Масштаб
Гл. констр	Хрупало				Р	1889,58	1:50
Гл. спец	Лисичкин		18.06.87		Лист	Листов 1	
Рук. гр	Апехова				ГИПРОАВТОТРАНС г. Москва		
Ст. инж.	Элькинд						

Копировал Волкова Формат А3

Альбом III

Типовой проект

Инв. № подл. | Подпись и дата | Взам. инв. №

Альбом 1

Типовой проект

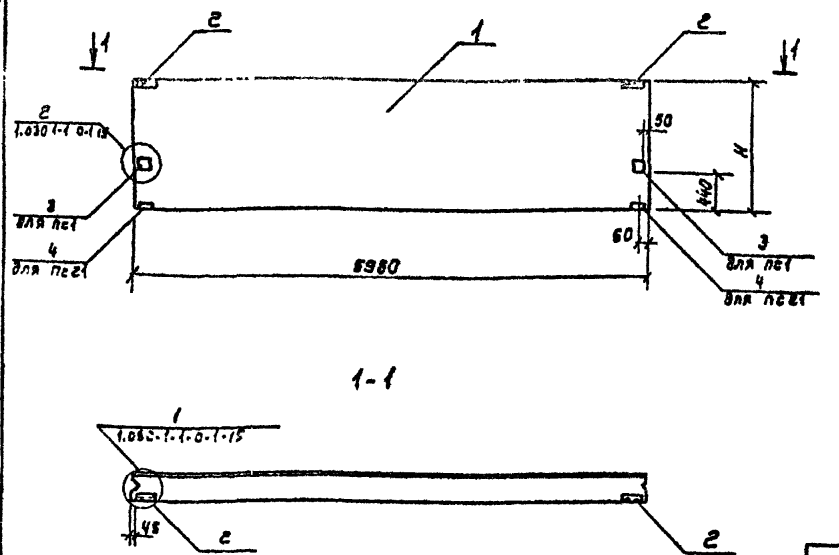

Формат	Зона	Поз.	Обозначение	Наименование	Кол. на цепь ТП КЖИ 050 —	01	Примечание
				Документация			
			ТП 503-3-17 87 КЖИ. 000 ТУ	Технические условия			
				сборочные единицы			
А4		2	1.030. 1-1. 1-3. 30	Изделие закладное М1	2	2	
А4		3	1.030 1-1. 1-3. 31	Изделие закладное М5	2	—	
А4		4	1.030. 1-1. 1-3. 33	Изделие закладное М6	—	2	
			Переменные данные	для исполнений			
				ТП 503-3-17 87 - КЖИ. 050			
А3		1	1.030. 1-1. 1-1. 06-04	Пс60.15. 3 0- 3Л	1	—	
				ТП КЖИ.050-01			
А3		1	1.030. 1-1 1-1. 04-08	Пс 60 9 3.0 - 6Л	—	1	
				Литер			
				Шифр	Пс1	Пс21	

Обозначение	Марка	H мм	Масса кг
ТП 503-3-17 87- КЖИ. 050	Пс1	1485	4028,5
-01	Пс21	385	2416

Ведомость расхода стали на дополнительные закладные изделия, кг

Марка элемента	Изделия закладные: Арматура класса А III, ГОСТ 5781-82* ф10		Итого	Прокат марки Вст3 кп2, ГОСТ 103-76*: 60×6	60×8	100×10	200×12	Итого	ГОСТ 8509-72*: L63×6	Итого	Всего	Общий расход
Пс1	1,40	—	1,40	1,12	—	6,92	7,58	15,62	2,06	2,06	18,48	18,48
Пс21	1,52		1,52	1,12	1,28			2,40	2,06	2,06	5 98	5,98

Нач. АСО	Винклер	
Н. контр.	Хрупало	
Гл. констр.	Хрупало	
Гл. спец.	Лисичкин	
Рук. гр.	Алехова	
Ст. инж.	Элькинд	

ТП 503-3-17.87 КЖИ 050

Панель Пс1, Пс21

Стадия	Масса	Масштаб
Р	см табл.	1:50

Лист | листов 1

ГИПРОАВТОТРАНС г. Москва

Инв. № подл. | Подпись и дата | Взам. инв. №

Копировал Волкова Формат А3

Альбом III

Типовой проект

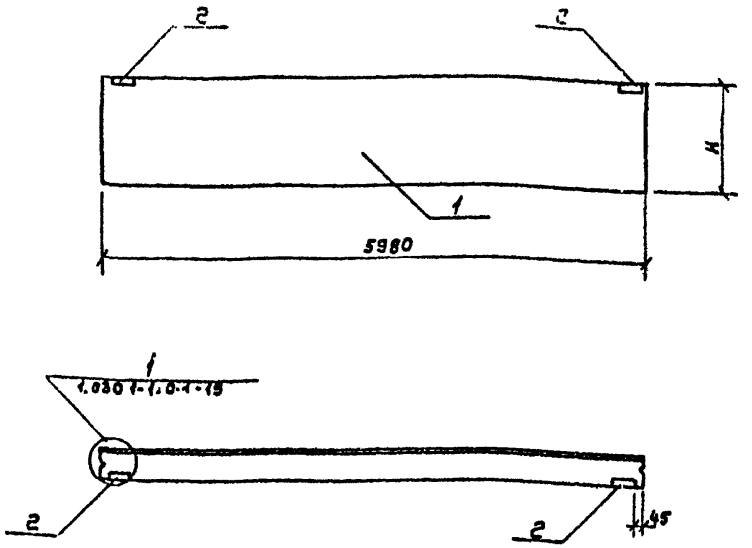

Формат	Зона	Поз.	Обозначение	Наименование	кол. на изд. ТП КЖИ 060 —	01	02	Примечание
				Документация				
			ТП503-3-17.87 кжи.060ТУ	Технические условия	X	X	X	
				Сборочные единицы				
А4		г	1.030.1-1.1-3.30	Изделие закладное М1	г	г	г	
				Переменные данные для исполнений				
				ТП кжи.060				
А3		1	1.030.1-1.04-08	ПС 60.9.3.0-61	1			
				ТП кжи.060-01				
А3		1	1.030.1-1.05-03	ПС 60.12.3.0-3Л		1		
				ТП кжи.060-02				
А3		1	1.030.1-1.07-12	ПС 60.21.3.0-2Л			1	

Обозначение	Марка	Н мм	Масса кг
ТП503-3-17.87 кжи.060	ПС2	885	2413,7
-01	ПС4	1185	3213,7
-02	ПС6	2085	5643,7

Ведомость расхода стали на элемент, кг

Марка элемента	Изделия закладные								Общий расход
	Арматура класса А-III			Прокат марки Вст3 кп2				Всего	
	ГОСТ 5781-82* ф10		Итого	ГОСТ 103-76* -60×6	Итого	ГОСТ 8509-72* L63×6	Итого		
ПС2	0,52		0,52	1,12	1,12	2,06	2,06	3,70	3,70
ПС4	0,52		0,62	1,12	1,12	2,06	2,06	3,70	3,70
ПС6	0,52		0,52	1,12	1,12	2,06	2,06	3,70	3,70

Нач. АСО	Винепер	
Н. контр.	Хрупало	
Гл. констр.	Хрупало	
Гл. спец.	Лисичкин	
Рук. гр.	Алекова	
Ст. инж.	Элькина	

ТП 503-3-17.87 КЖИ. 060

Панель ПС2, ПС4, ПС6

Стадия	Масса	Масштаб
Р	см. табл.	1:50
Лист	Листов 1	

ГИПРОАВТОТРАНС г. Москва

Копировал Волкова Формат А3

Инв. № подл. | Подпись и дата | Взам. инв. №

Альбом III

Типовой проект

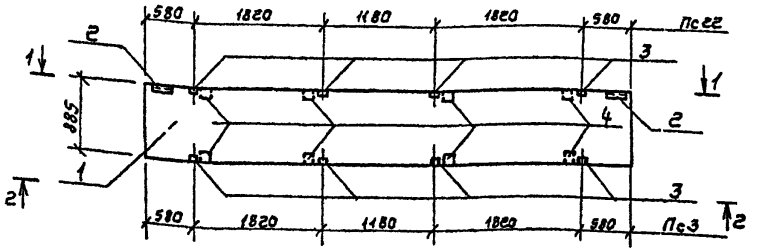

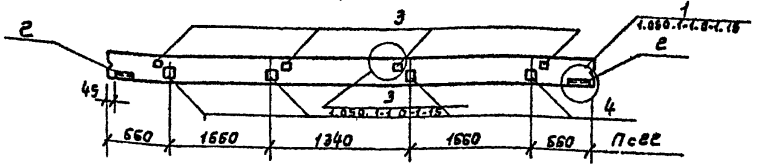

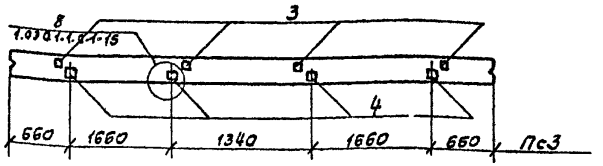

Формат	Зона	Поз.	Обозначение	Наименование	Кол. на изд. ТП 503-3-17.87 КЖИ.070		Примечание
					–	01	
				Документация			
			ТП503-3-17.87 - КЖИ. 000 ТУ	Технические условия	X	X	
				Сборочные единицы			
А4		2	1.030. 1-1. 1-3. 30	Изделие закладное М1.	2	2	
А4		3	1.030. 1-1. 1-3. 35	Изделие закладное М9	4	4	
А3		4	1.030. 1-1. 01. 03	Брус деревянный 80×120×160 сосна, сорт I ГОСТ 8486-66*	4	4	0,77кг
			Переменные данные	Для исполнений			
				ТП КЖИ.070			
А3		1	1.030. 1-1. 1-1. 04-08	ПС60. 9.3.0- БЛ	1	–	
				ТП КЖИ.070-01			
А3		1	1.030. 1-1. 1-1. 04.08	ПС 60. 9.3.0-БЛ	–	1	

Литер

Шифр Пс3 Пс22

Обозначение	Марка	Масса кг
ТП503-3-17.87-КЖИ. 070	Пс3	2419,2
-01	Пс22	2419,2

Ведомость расхода стали на дополнительные закладные изделия, кг

Марка элемента	Изделия закладные								Общий расход
	Арматура класса A-III, ГОСТ 5781-82*			Прокат марки Вст3кп2 ГОСТ 103-76*			ГОСТ 8509-72*	Всего	
	ф10		Итого	60×6	100×8	Итого	L63×6	Итого	
Пс3	2,04		2,04	1,12	4,00	5,12	2,06	2,06	9,22	9,22
Пс22	2,04		2,04	1,12	4,00	5,12	2,06	2,06	9,22	9,22

Нач. АСО	Винклер		
Н. контр.	Хрупало		
Гл. конст.	Хрупало		
Гл. спец.	Лисичкин		
Рук. гр.	Алехова		
Ст. инж.	Эльгинд		

ТП 503-3-17.87 КЖИ. 070

Панель Пс3, Пс22

Стадия	Масса	Масштаб
Р	2419,22 кг	1:50
Лист	Листов 1	

ГИПРОАВТОТРАНС г. Москва

Копировал Волкова Формат А3

Инв. № подл. | Подпись и дата | Взам. инв. №

Альбом III

Типовой проект

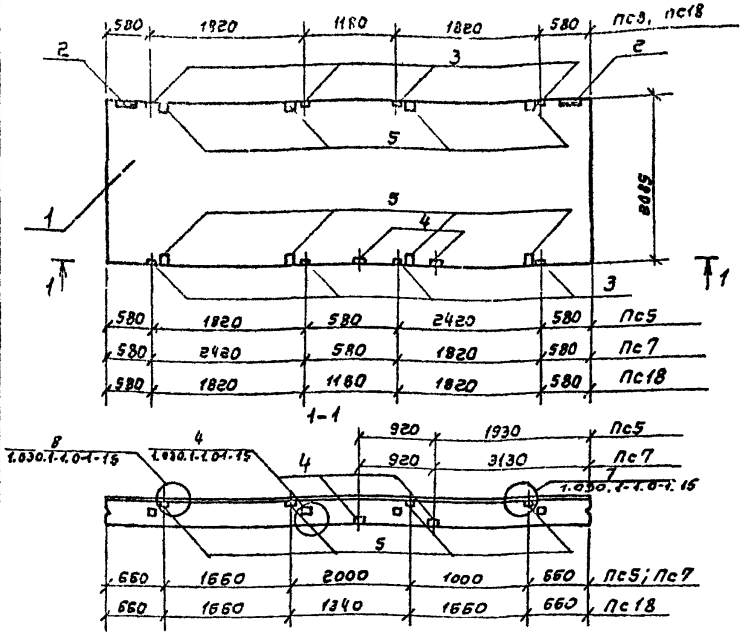

Формат	Зона	Поз.	Обозначение	Наименование	Кол. на исп. ТП КЖИ.080 —	01	02	03	Примечание
				Документация					
			ТП 503-3-17.87 КЖИ.000ТУ	Технические условия	X	X	X	X	
				Сборочные единицы					
А4		2	1.030.1-1.1-3.30.	Изделие закладное М1	2	2	2	2	
А4		3	1.030.1-1.1-3.36	Изделие закладное М9	4	4	4	8	
А4		4	1.030.1-1.1-3.35	Изделие закладное М11	2	2	—	—	
А3		5	1.030.1-1.0-1.03	Брус деревянный 80×120×180 сосна, сорт I ГОСТ 8486-66	4	4	4	8	0,77кг
			Переменные данные	для исполнений					
				ТП КЖИ.080					
А3		1	1.030.1-1.1-1.07-13	ПС60.21.3.0-5Л	1				
				ТП КЖИ.080-01					
А3		1	1.030.1-1.1-1.07-13	ПС60.21.3.0-5Л		1			
				ТП КЖИ.080-02					
А3		1	1.030.1-1.1-1.07-13	ПС60.21-3.0-5Л			1		
				ТП КЖИ.080-03					
А3		1	1.030.1-1.1-1.07-13	ПС60.21.3.0-5Л				1	
				Литер					
				Шифр	ПС5	ПС7	ПС8	ПС18	

Обозначение	Марка	Масса кг
ТП503-3-17.87-КЖИ.080	ПС5	5650
-01	ПС7	5650
-02	ПС8	5650
-03	ПС18	5650

Ведомость расхода стали на дополнительные закладные изделия, кг

Марка элемента	Изделия закладные: Арматура класса А-III, ГОСТ 5781-82*, ф10		Итого	Прокат марки Вст3 кп2, ГОСТ 103-76*, 60×6	100×8	Итого	ГОСТ 8509-72*, L63×6		Итого	Всего	Общий расход
ПС5	2,92		2,92	1,12	4,00	5,12	3,90		3,90	11,94	11,94
ПС7	2,92		2,92	1,12	4,00	5,12	3,90		3,90	11,94	11,94
ПС8	2,66		2,66	2,24	4,00	6,24	4,12		4,12	12,92	12,92
ПС18	4,08		4,08	1,12	8,00	9,12	2,06		2,06	15,26	15,26

Нач. АСО	Винклер		
Н. контр.	Крупало		
Гл. контр.	Крупало		
Гл. спец.	Лисичкин		
Рук. гр.	Алехова		
Ст. инж.	Эльгинд		

ТП 503-3-17 87 КЖИ 080

Панель ПС5, ПС7, ПС8, ПС18

Стадия	Масса	Масштаб
Р	см табл.	1:50
Лист	Листов 1	

ГИПРОАВТОТРАНС г. Москва

Копировал Волкова Формат А3

Альбом III

Типовой проект

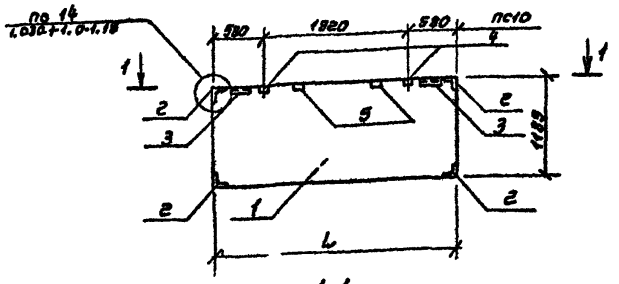

1-1

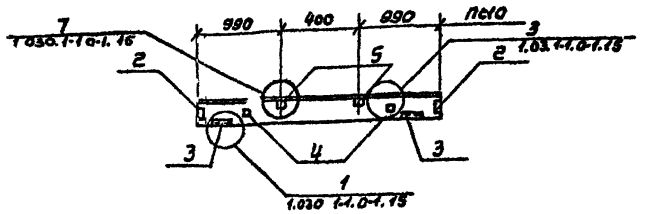

Формат	Зона	Поз.	Обозначение	Наименование	Кол. на ТП КЖИ.090 –	Кол. на ТП КЖИ.090 01	Примечание
				Документация			
			ТП503-3-17.87- КЖИ.000ТУ	Технические условия	X	X	
				Сборочные единицы			
А4		2	1.030.1-1.1-3.35	Изделие закладное М11	4	4	
А4		3	1.030.1-1.1-3.30	Изделие закладное М1	2	2	
А4		4	1.030.1-1.1-3.36	Изделие закладное М9	–	2	
А9		5	1.030.1-1.0-1.01	Брус деревянный 80×120×160 сосна, сорт I ГОСТ 8486-66	–	2	0,77кг
			Переменные данные	для исполнений			
				ТП КЖИ.090			
А3		1	1.030.1-1.1-1.58.01	2ПС6.12.30-Л	1		
				ТП КЖИ.090-01			
А3		1	1.030.1-1.1-1.01-05	ПС30.9.3.0-6Л		1	
				Литер			
				Шифр	ПС9	ПС10	

Обозначение	Марка	L мм	Масса кг
ТП503-3-17.87-КЖИ.090	ПС9	580	310
-01	ПС10	2980	1200

Ведомость расхода стали на дополнительные закладные изделия

Марка элемента	Изделия закладные: Арматура класса А-III ГОСТ 5781-82 ф10		Итого	Прокат марки Вст3 кп2 ГОСТ 103-76 60×6	100×8	Итого	ГОСТ 8509-72 L63×6	Итого	Всего	Общий расход
Пс9	2,28		2,28	1,12		1,12	5,74	5,74	9,14	9,14
Пс10	3,64		3,04	1,12	2,00	3,12	5,74	5,74	11,90	11,90

Нач. АСО	Винклер		
Н. контр.	Хрупало		
Гл. констр.	Хрупало		
Гл. спец.	Лисичкин		
Рук. гр.	Алехова		
Ст. инж.	Элькинд		

ТП 503-3-17.87 КЖИ. 090

Панель ПС9, ПС10

Стадия	Масса	Масштаб
Р	см. табл.	1:50

Лист | Листов 1

ГИПРОАВТОТРАНС г. Москва

Копировал Волкова формат А3

Альбом III

Типовой проект

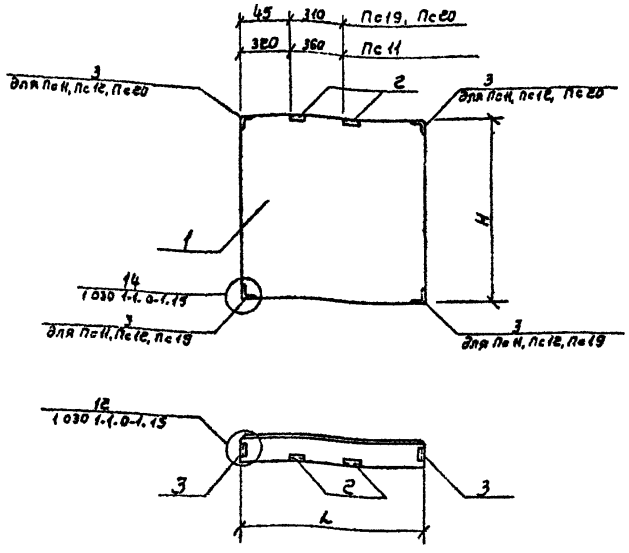

Формат	Зона	Поз	Обозначение	Наименование	Кол-во на изд. ТП КЖИ.100 –	01	02	03	Примечание
				Документация					
			ТП 503-3-17.87-КЖИ ООАТУ	Технические условия	X	X	X	X	
				Сборочные единицы					
А4		2	1.030.1-1.1.1-3.30	Изделие закладное М1	2	—	2	2	
А4		3	1.030.1-1.1.1-3.35	Изделие закладное М11	4	4	2	2	
			Переменные данные для исполнений						
				ТП КЖИ.100					
А3		1	1.030.1-1.1.1-6.0-01	гПс12.12.3.0-1	1				
				ТП КЖИ.100-01					
А3		1	1.030.1-1.1.1-60-01	гПс12.12.3.0-1		1			
				ТП КЖИ.100-02					
А3		1	1.030.1-1.1.1-59-05	гПс6 21.3.0-1			1		
				ТП КЖИ.100-03					
А3		1	1.030.1-1.1.1-61-05	гПс12.21.3.0-л-1				1	

Шифр	Пс11	Пс12	Пс19	Пс20
Литер				

Обозначение	Марка	H мм	L мм	Масса кг
ТП503-3-17.87-КЖИ.100	Пс11	1185	1180	630
-01	Пс12	1185	1180	630
-02	Пс19	2085	580	550
-03	Пс20	2085	1180	1110

Ведомость расхода стали на дополнительные закладные изделия, кг

Марка элемента	Изделия закладные: Арматура класса А-III, ГОСТ 5781-82* ф10		Итого	Прокат марки Вст3кп2, ГОСТ 103-76* 60×6		Итого	ГОСТ 8509-72 L63×6	Итого	Всего	Общий расход
Пс11	2,28		2,28	1,12		1,12	5,74	5,74	9,14	9,14
Пс12	1,76		1,76	—		—	3,68	3,68	5,44	5,44
Пс19	1,40		1,40	1,12		1,12	3,90	3,90	6,42	6,42
Пс20	1,40		1,40	1,12		1,12	3,90	3,90	6,42	6,42

Нач АСО	Динклер	
Н.контр	Хрупало	
Гл конст	Хрупало	
Гл.спец.	Лисичкин	
Рук гр	Алехова	
Ст инж	Элькинд	

ТП 503-3-17.87 КЖИ 100

Панель Пс11, Пс12, Пс19, Пс20

Стадия	Масса	Масштаб
Р	см. табл.	1:25
Лист	Листов 1	

ГИПРОАВТОТРАНС г. Москва

Копировал Волкова

Формат А3

Альбом №

Типовой проект

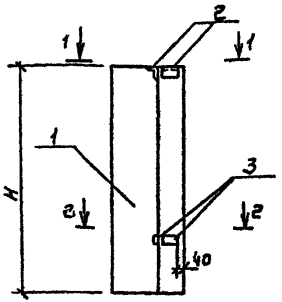

1-1

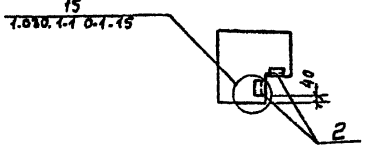

2-2

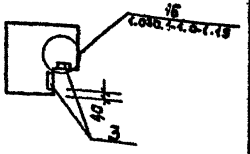

Обозначение	Марка	H мм	Масса
ТП 503-3-17.87 КЖИ. 110	ПС13	885	257,9
-01	ПС14	1085	332,9
-02	ПС15	2085	582,9
-03	ПС16	1485	426,5

Формат	Зона	Поз.	Обозначение	Наименование	Кол. на эл. ТП 503-3-17.87 КЖИ 110 —	01	02	03	Примечание
				Документация					
			ТП503-3-17.87-КЖИ.000ТУ	Технические условия	X	X	X	X	
				Сборочные единицы					
				Изделия закладные					
А4		2	1.030.1-1.1.1-3.30-04	М18	2	2	2	1	
А4		3	1.030 1-1.1-3.30-02	М19	1	1	1	2	
			Переменные данные	для исполнений					
				ТП 503-3-17.87 КЖИ 110					
А3		1	1.030.1-1.1.1-1.68-09	ЗПС 46.90.30-Л	1				
				ТП 503-3-17.87-КЖИ.110-01					
А3		1	1.030.1-1.1.1-1.68-10	ЗПС 46.120.30-Л		1			
				ТП503-3-17.87-КЖИ.110-02					
А3		1	1.030.1-1.1.1-1.68-14	ЗПС 46.210.30-Л			1		
				ТП 503-3-17.87-КЖИ.110-03					
А3		1	1.030.1-1.1.1-1.68-12	ЗПС 46.150.30-Л				1	

Шифр	ПС13	ПС14	ПС15	ПС16
Литер				

Ведомость расхода стали на элемент, кг

Марка элемента	Изделия закладные								Всего	Общий расход
	Ар.латура кл. A-III			Прокат марки Вст3 кп2						
	ГОСТ 5781-82*			ГОСТ 19903-74*			ГОСТ 8509-72*			
	ф8	ф10	Итого	б>8	б≤8	Итого	L63×6	Итого		
ПС13	—	0,40	0,40	1,12	—	1,12	1,38	1,38	2,90	2,90
ПС14	—	0,40	0,40	1,12	—	1,12	1,38	1,38	2,90	2,90
ПС15	—	0,40	0,40	1,12	—	1,12	1,38	1,38	2,90	2,90
ПС16	0,36	0,40	0,76	1,80	2,52	4,32	1,38	1,38	6,46	6,46

Нач.АСО	Винклер		
Н.контр.	Крупало		
Гл.констр.	Крупало		
Гл.спец.	Лисичкин		
Рук.гр.	Алекова		
Ст.инж.	Элькина		

ТП 503-3-17.87 КЖИ.110

Панель ПС13, ПС14, ПС15, ПС16

Стадия	Масса	Масштаб
Р	см. табл.	1:25
Лист	Листов 1	

ГИПРОАВТОТРАНС г. Москва

Копировал Волкова

Формат А3

Альбом III
Типовой проект
Инв. № подл. | Подпись и дата | Взам. инв. №

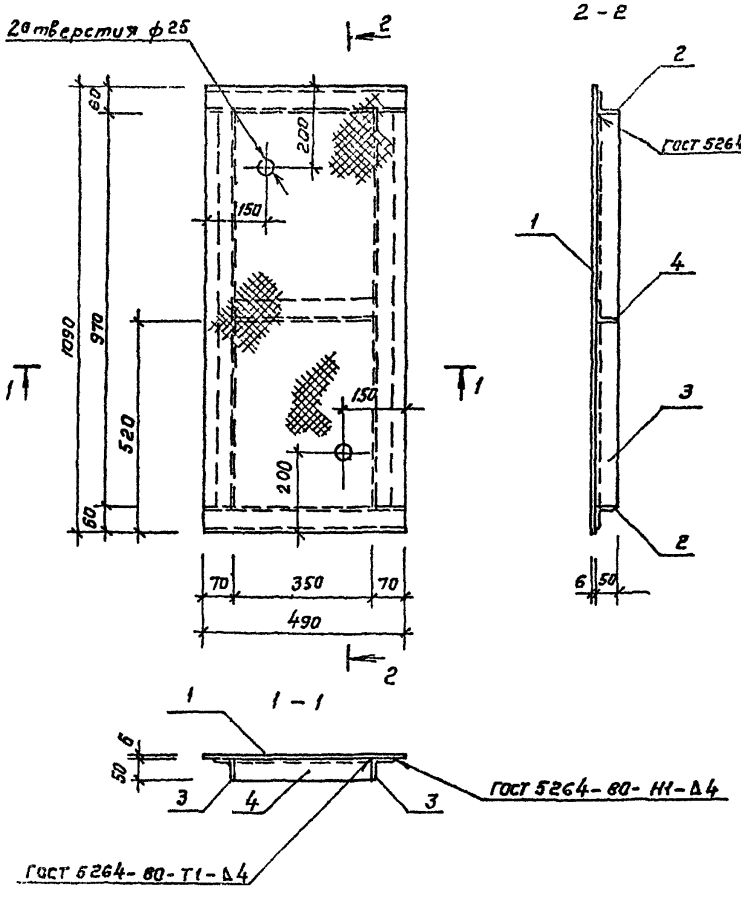

Формат	Зона	Поз.	Обозначение	Наименование	Кол.	Примечание
				Документация		
А3			ТП 503-3-17.87 -КЖИ.000.ТУ	Технические условия		
				Детали		
Бч		1		Сталь листовая рифленая ромбич 6 ГОСТ 8568-77*		
				1090 х 490	1	26,8 кг
				Уголок 50х50х5 ГОСТ 8509-72* Вст 3 кп 2 ГОСТ 535-79*		
Бч		2	.122	ℓ = 490	2	1.9 кг
Бч		3	.123	ℓ = 970	2	3.7 кг
Бч		4	.124	ℓ = 350	1	1.3 кг

				ТП-503-3-17.87 - КЖИ. 120			
Нач. отд.	Хрупало			Щит Щ-1	Стадия	Масса	Масштаб
Н. контр.	Винклер				Р	39.3	1:10
Гл. констр.	Винклер				Лист	Листов 1	
Гл. спец.	Лисичкин				ГИПРОАВТОТРАНС г. Москва		
Рук. гр.	Алехова						
Инж.	Сапрашина						

Копировал Конпова

Формат А3

Альбом III

Типовой проект

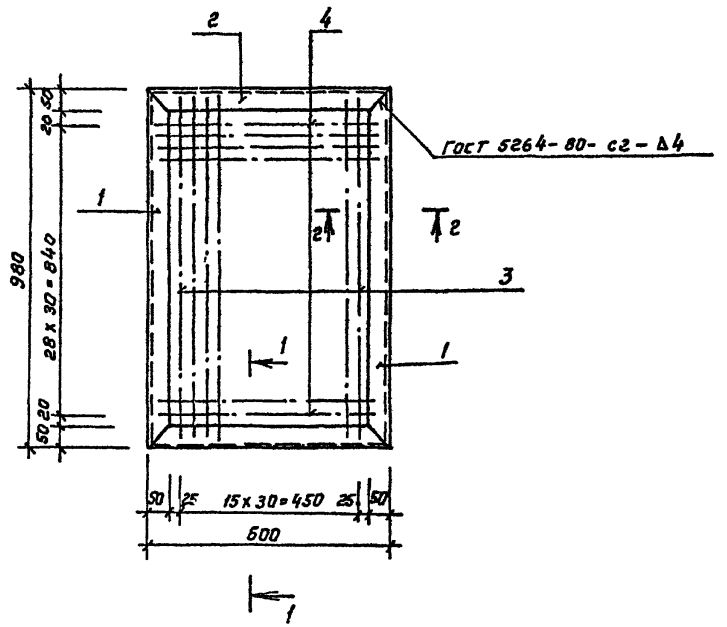

1—1 (повернуто)

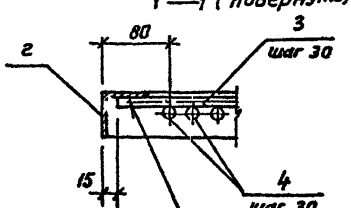

2 – 2

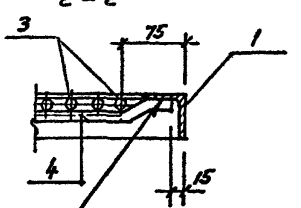

ГОСТ 19292-73 - Н2- А4

Формат	Зона	Поз.	Обозначение	Наименование	Кол.	Примечание
				Документация		
А4			ТП 503-3-17.87 КЖИ. 000,ТУ	Технические условия		
				Детали		
				Уголок 80х80х6 ГОСТ 8509-72* / ст 3 Кп 2 ГОСТ 535-79*		
Б4		1	- 131	ℓ = 980	2	3,7 кг
Б4		2	- 132	ℓ = 600	2	2,3 к
Б4		3	- 133	А-III-12-ГОСТ 5781-82*, ℓ=950	16	0,85 кг
Б4		4	- 134	А-I-6-ГОСТ 5781-82*, ℓ=570	29	0,13 кг

				ТП-503-3-17.87	- КЖИ.130	
Нач. отд.	Хрупало			Решетка Рс1	Стадия	Масса	Масштаб
Н. контр.	Винклер				Р	29,47	1:10
Гл. констр.	Винклер				Листа	Листов 1	
Гл. спец.	Лисичкин				ГИПРОАВТОТРАНС г. Москва		
Рук. гр.	Алехова						
Инж.	Сапрошина						

Копировал Коннова

Формат А3

Альбом III

Типовой проект

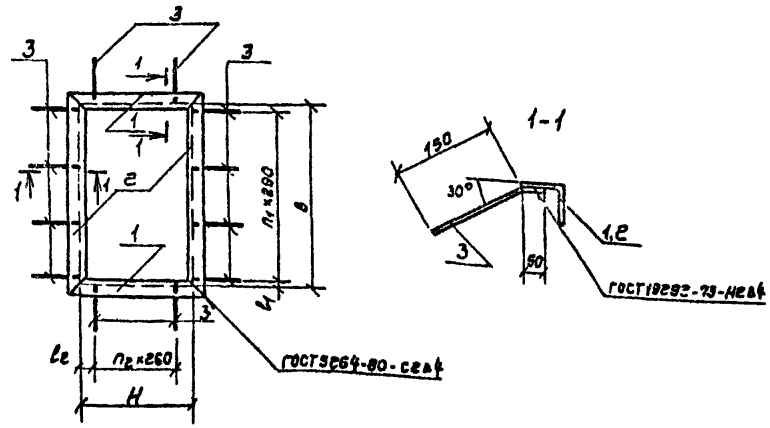

Обозначение	Марка	B мм	H мм	l_1 мм	l_2 мм	n_1	n_2	Масса кг
ТП 503-3-17.87 - КЖИ -140	Рм1	1255	505	47,50	122,50	4	1	20,38
-01	Рм2	1050	660	90	70	3	2	20,12
-02	Рм3	1593	1050	51,50	5	5	4	29,36

Позиция	Зона	Поз	Обозначение	Наименование	Кол. на Тп —	на изд. КЖИ 01	на изд. КЖИ 02	Примечание
				Документация				
			ТП503-3-17.87-КЖИ ООДТУ	Технические условия	X	X	X	
				Детали				
				Уголок 63×63×5 ГОСТ 8509-72* / Ст3 кп2 ГОСТ 535-79*				
БЧ		1	141	l=631	2			
БЧ		1	142	l=786		2		
БЧ		1	143	l=1176			2	
БЧ		2	144	l=1381	2			
БЧ		2	145	l=1176		2		
БЧ		2	146	l=1879			2	
БЧ		3	147	А-III-В ГОСТ 5781-82* l=200	14	14	14	
Выпер								
Шифр					Рм1	Рм2	Рм3	

Нач ЯСО	Винклер		
Н.контр	Хрупала		
Гл.констр	Хрупала		
Гл спец.	Лисичкин		
рук.гр	Алехова		
Ст инж	Элькинд		

ТП 503-3-17.87 КЖИ.10

Рамка Рм1, Рм2, Рм3

Стадия	Масса	Масштаб
Р	см. табл.	—
Лист	Листов 1	

ГИПРОАВТОТРАНС г. Москва

Копировал Волкова Формат А3

Альбом III

Типовой проект

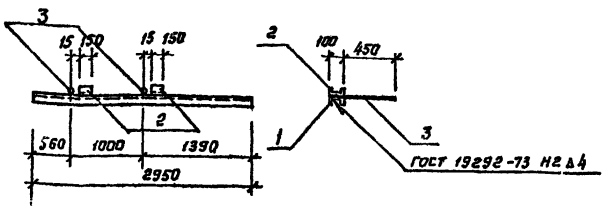

Формат	Зона	Поз.	Обозначение	Наименование	Кол.	Примечание
				Документация		
А4			ТП 503-3-17.87 -КЖИ.000.ТУ	Технические условия		
				Детали		
				Швеллер 10 ГОСТ 8240-72* / Вст3кп2 ГОСТ 535-79*		
Б4		1	.151	ℓ = 2950	1	25,3 кг
Б4		2	.152	ℓ = 150	1	1,3 кг
Б4		3	.153	А-II-10-ГОСТ 5781-82* ℓ = 550	1	0,30 кг

Нач. АСО	Хрупало		
Н. контр.	Винклер		
Гл. конст.	Винклер		
Гл. спец.	Лисичкин		
Рук. гр.	Алехова		
Ст. инж.	Черкасова		
Инж.	Эльхина		

ТП 503-3-17.87 - КЖИ. 150

Изделие закладное Мн1

Стадия	Масса	Масштаб
Р	26,9	1:10 / 1:50
Лист	Листов 1	

Гипродортранс г. Москва

Копировал

Формат А4

Альбом III

Типовой проект

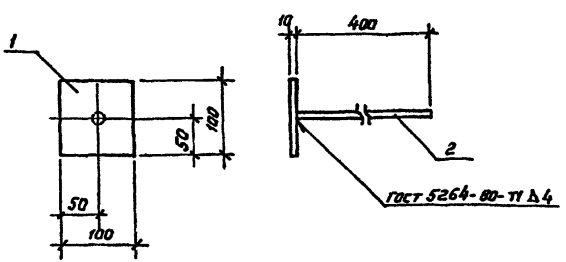

Формат	Зона	Поз.	Обозначение	Наименование	Кол.	Примечание
				Документация		
А4			ТП 503-3-17.87 КЖИ.000.ТУ	Технические условия		
				Детали		
Б4		1	161	Полоса 10 к 100 ГОСТ 103-76* / Вст3кп2 ГОСТ 535-79*		
				ℓ = 100	1	0,8 кг
Б4		2	162	Анкер А-II-10-ГОСТ 5781-82*		
				ℓ = 400	1	0,25 кг

Нач. АСО	Хрупало		
Н. контр.	Винклер		
Гл. конст.	Винклер		
Гл. спец.	Лисичкин		
Рук. гр.	Алехова		
Ст. инж.	Черкасова		
Инж.	Эльхина		

ТП 503-3-17.87 - КЖИ. 160

Изделие закладное Мн2

Стадия	Масса	Масштаб
Р	1,05	1:5
Лист	Листов 1	

Гипродортранс г. Москва

Копировал Коннова

Формат А4

Инв. № подл. | Подп. и дата | Взам. инв. №

Альбом III

Типовой проект

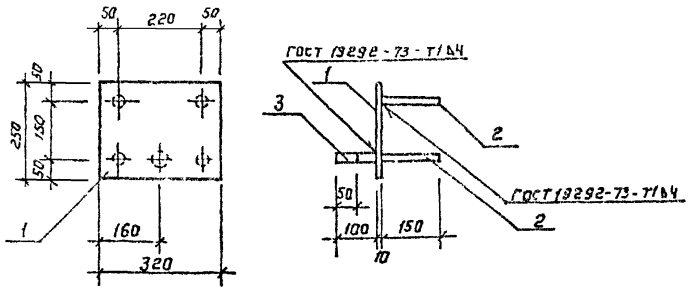

Формат	Зона	Поз.	Обозначение	Наименование	Кол.	Примечание
				Документация		
А4			ТП 503-3-17.87 КЖИ.000 ТУ	Технические условия		
				Детали		
Б4		1	351	Лист 10 ГОСТ 19903-74 / Ст3 ГОСТ 14637-79	1	6,3 кг
Б4		2	352	А-III-12 ГОСТ 5781-82*; ℓ=150	4	0,15 кг
Б4		3	353	Круг Ø16 ГОСТ 2590-71* / В ст 3 кп 2 ГОСТ 535-79*		
				ℓ=100	1	0,15 кг

Нач. АСО	Хрупало		
Н. контр.	Винклер		
Гл. констр.	Винклер		
Гл. спец.	Лисичкин		
Ст. инж.	Терехова		
Инж.	Залькина		

ТП 503-3-17.87 - КЖИ 350

Изделие закладное Мн3

Стадия	Масса	Масштаб
Р	7.05	1:10
Лист	Листов 1	

ГИПРОАВТОТРАКС г. Москва

Подпись и дата | Взам. инв.№

Инв.№ подл. | Подпись и дата | Взам. инв.№

gost.e-ecolog.ru

Копировал Коннова

Формат А4

(20)