ТИПОВОЙ ПРОЕКТ
503-3-17.87

ПРОФИЛАКТОРИЙ ДЛЯ ЕЖЕДНЕВНОГО ОБСЛУЖИВАНИЯ ГРУЗОВЫХ АВТОМОБИЛЕЙ НА ДВЕ ЛИНИИ

АЛЬБОМ II

АРХИТЕКТУРНЫЕ РЕШЕНИЯ. КОНСТРУКЦИИ ЖЕЛЕЗОБЕТОННЫЕ. КОНСТРУКЦИИ МЕТАЛЛИЧЕСКИЕ. СИЛОВОЕ ЭЛЕКТРООБОРУДОВАНИЕ. ЭЛЕКТРООСВЕЩЕНИЕ. АВТОМАТИЗАЦИЯ ТЕХНОЛОГИЧЕСКИХ И САНИТАРНО-ТЕХНИЧЕСКИХ УСТРОЙСТВ. СВЯЗЬ И СИГНАЛИЗАЦИЯ

gost.e-ecolog.ru

ТИПОВОЙ ПРОЕКТ

503 - 3-17.87

ПРОФИЛАКТОРИЙ ДЛЯ ЕЖЕДНЕВНОГО ОБСЛУЖИВАНИЯ ГРУЗОВЫХ АВТОМОБИЛЕЙ НА ДВЕ ЛИНИИ

АЛЬБОМ II

СОСТАВ ПРОЕКТА:

АЛЬБОМ I	ОБЩАЯ ПОЯСНИТЕЛЬНАЯ ЗАПИСКА. ТЕХНОЛОГИЯ ПРОИЗВОДСТВА. ОТОПЛЕНИЕ И ВЕНТИЛЯЦИЯ. ВНУТРЕННИЙ ВОДОПРОВОД И КАНАЛИЗАЦИЯ.
АЛЬБОМ II	АРХИТЕКТУРНЫЕ РЕШЕНИЯ. КОНСТРУКЦИИ ЖЕЛЕЗОБЕТОННЫЕ. КОНСТРУКЦИИ МЕТАЛЛИЧЕСКИЕ. СИЛОВОЕ ЭЛЕКТРООБОРУДОВАНИЕ. ЭЛЕКТРООСВЕЩЕНИЕ. АВТОМАТИЗАЦИЯ ТЕХНОЛОГИЧЕСКИХ И САНИТАРНО-ТЕХНИЧЕСКИХ УСТРОЙСТВ. СВЯЗЬ И СИГНАЛИЗАЦИЯ.
АЛЬБОМ III	СТРОИТЕЛЬНЫЕ ИЗДЕЛИЯ.
АЛЬБОМ IV	ЗАДАНИЯ ЗАВОДУ-ИЗГОТОВИТЕЛЮ.
АЛЬБОМ V	СПЕЦИФИКАЦИЯ ОБОРУДОВАНИЯ.
АЛЬБОМ VI	ВЕДОМОСТИ ПОТРЕБНОСТИ В МАТЕРИАЛАХ.
АЛЬБОМ VII	СМЕТЫ.
АЛЬБОМ VIII	ПРОЕКТНАЯ ДОКУМЕНТАЦИЯ ПО ПРИСПОСОБЛЕНИЮ ПОМЕЩЕНИЙ ЕЖЕДНЕВНОГО ОБСЛУЖИВАНИЯ И УГЛУБЛЕННОЙ МОЙКИ ДЛЯ СПЕЦИАЛЬНОЙ ОБРАБОТКИ АВТОТРАНСПОРТА.

ПРИМЕНЕННЫЕ МАТЕРИАЛЫ *ТП 704-1-158.83 Резервуар стальной горизонтальный цилиндрический для хранения нефтепродуктов емкостью 3 м³ (Казахский филиал ЦИТП)*
ТП 503-9-6.84 Установка для обезвоживания осадка сточных вод от мойки автомобилей (Новосибирский филиал ЦИТП)

РАБОЧИЙ ПРОЕКТ УТВЕРЖДЕН И ВВЕДЕН В ДЕЙСТВИЕ С 01.05.86 МИНАВТОТРАНСОМ РСФСР ПРОТОКОЛ ОТ 11.09.86 №5

РАЗРАБОТАН
ИНСТИТУТОМ „ГИПРОАВТОТРАНС"
ГЛАВНЫЙ ИНЖЕНЕР ИНСТИТУТА В.Н. КРЮКОВ
ГЛАВНЫЙ ИНЖЕНЕР ПРОЕКТА И.А. КИРСАНОВ

Содержание альбома

Лист	Наименование	Стр	Примеч
	Титульный лист	1	
	Содержание альбома	2	
	Архитектурные решения АР		
1	Общие данные		
2	Спецификации		
3	План на отм. 0.000		
4	План на отм. 3.300. Узлы 1, 3, 5		
5	Разрез 1-1. Планы половно отм. 0.000, 3.300. План кровли. Узлы 2, 6		
6	Фасады. Схемы расположения элементов заполнения оконных проемов.		
7	Планы сборных экструзионных перегородок на отм. 0.000, 3.300		
8	Перегородки из стеклоблоков. Узлы		
	Конструкции железобетонные КЖ		
1	Общие данные		
2	Схема расположения фундаментов. Фрагменты 1, 3. Фундамент ФМ1		
3	Схемы расположения колонн, диафрагм жесткости, ригелей покрытия и перекрытия		
4	Схема расположения плит покрытия		
5	Схема расположения плит перекрытия. Участок монолитный УМ1		
6	Спецификации к схемам расположения колонн, диафрагм жесткости, ригелей перекрытия, ригелей покрытия, плит покрытия и перекрытия		
7	Схемы расположения панелей стен по осям А и Г		
8	Схемы расположения панелей стен по осям 1 и 8		
9	Спецификация к схемам расположения панелей стен		
10	Схема расположения фундаментов под оборудование, канала, приямка и колодца		
11	Фундаменты ФОп1, ФОп1А. План на отметке 0.000		
12	Фундамент ФОп1. Фрагмент 1. План на отметке 0.000. Разрезы 1-1, 4-4		
13	Фундамент ФОп1. Фрагмент 2. План на отметке 0.000. Разрезы 5-5, 6-6.		
14	Фундамент ФОп1. Фрагмент 2. Разрезы 7-7, 13-13		
15	Фундаменты ФОп2, ФОп3. Приямок ПР1, колодец К1. Канал ПК1		
16	Спецификация фундаментов ФОп1, ФОп1А, ФОп2, ФОп3; приямка ПР1, колодца К1, канала ПК1		
17	Узлы 1, 5, Бо1, МН4, МН5		

Лист	Наименование	Стр	Примеч
	Конструкции металлические КМ		
1	Общие данные		
2	Схема расположения металлических балок между осями А и Б, 7 и 8. Схема перекрытия между осями А и Б, 7 и 8		
3	Узлы 1 и 7		
4	Лестницы Л1, Л2		
	Силовое электрооборудование ЭМ		
1	Общие данные		
2	Питающая и распределительная сети ~380/220 В. Шкафы ЯРМ, ЯР1. Схема принципиальная однолинейная.		
3	Распределительная сеть ~380/220 В. Шкаф ЯР3. Схема принципиальная однолинейная		
4	Распределительная сеть ~380/220 В. Шкаф ЯР2. Схема принципиальная однолинейная (начало)		
5	Распределительная сеть ~380/220 В. Шкаф ЯР2. Схема принципиальная однолинейная (окончание)		
6	Отключение вентсистем при пожаре. Схемы принципиальная управления и подключения		
7	Ворота М1, М2 (М6-М9), М13, М14. Схема принципиальная управления		
8	Вентилятор М53, М54. Схема принципиальная управления		
9	Вентилятор М52 (М55÷М58). Схема принципиальная управления		
10	Привод М26, М27. Установка для мойки М29. Схема принципиальная управления. Схема подключения. Дополнение		
11	Ворота М1, М2 (М6-М9), М13, М14. Цепи управления. Схема подключения		
12	Вентиляторы М53, М54. Цепи управления. Схема подключения		
13	Вентиляторы М52, М55-М58. Цепи управления. Схемы подключения		
14	Кабельный журнал (начало)		
15	Кабельный журнал (продолжение)		
16	Кабельный журнал (продолжение)		
17	Кабельный журнал (окончание)		
18	Кабельная раскладка. Планы на отметке 3.300 и 7.800 между осями 1-5; А-Б и 1-8, А-Г		
19	Кабельная раскладка. План на отм. 3.300 между осями 5-8, А-Б. Разрезы А-В, Б-Б		
20	Кабельная раскладка. План на отметке 0.000 между осями 1-8, А-Г		
	Электроосвещение ЭО		
1	Общие данные		
2	План расположения на отметке 0.000		
3	План расположения на отметке 3.300. Принципиальная схема питающей сети		

Лист	Наименование	Стр	Примеч
	Автоматизация технологических и санитарно технических устройств А		
1	Общие данные		
2	Приточная система П1 (П2, П3). Схема функциональная		
3	Приточная система П4 (П5). Схема функциональная		
4	Воздушно тепловая завеса ЧТ (У2 У4). Схема функциональная		
5	Приточная система П1 (П2, П3). Схема электрическая принципиальная управления (начало)		
6	Приточная система П1 (П2, П3). Схема электрическая принципиальная управления (окончание)		
7	Приточная система П1 (П2, П3). Схема электрическая принципиальная регулирования		
8	Приточная система П4 (П5). Схема электрическая принципиальная управления (начало)		
9	Приточная система П4 (П5). Схема электрическая принципиальная управления (окончание)		
10	Воздушно тепловая завеса ЧТ (У2 У4). Схема электрическая принципиальная управления		
11	Схема электрическая принципиальная управления смесительным клапаном		
12	Приточная система П1 (П2, П3). Схема внешних проводок (начало)		
13	Приточная система П1 (П2, П3). Схема внешних проводок (окончание)		
14	Приточная система П4 (П5). Схема внешних проводок		
15	Воздушно-тепловая завеса ЧТ (У2 У4). Схема внешних проводок		
16	Клапан специальный вентиль электромагнитный УД 10. Схема внешних проводок		
17	План расположения (начало)		
18	План расположения (окончание)		
19	Пожарная сигнализация. Схемы. План расположения		
	Связь и сигнализация СС		
1	Общие данные		
2	План расположения сетей кабельных на отм. 0.000 и 3.300		

Альбом II

Типовой проект 503-3-17.87

Инв. № подл. | Подп. и дата | Взам. инв. №

Альбом II

Типовой проект

Ведомость рабочих чертежей основного комплекта

Лист	Наименование	Примечание
1	Общие данные	
2	Спецификации	
3	План на отм. 0 000	
4	План на отм 3 300. Узлы 1, 3-5	
5	Разрез 1-1. Планы полов на отм 0,000, 3,300. План кровли. Узлы 2, 6	
6	Фасады. Схемы расположения элементов заполнения оконных проемов.	
7	Планы сборных экструзионных перегородок на отм. 0.000; 3.300	
8	Перегородки из стеклоблоков. Узлы	

Окончание

Обозначение	Наименование	Примечание
Серия 1.430.8-3	Перегородки из асбестоцементных экструзионных панелей для многоэтажных зданий промышленных предприятий	
	Прилагаемые документы	
ТП503-3-17 87 АР СО	Спецификация оборудования	
ТП503 3-17 87 АР ВМ	Ведомость потребности в материалах	

Строительные показатели

1	Площадь застройки	817 м²
2	Общая площадь	1008 м²
3	Строительный объем	5719 м³

Общие указания

- Класс здания - II
- Степень огнестойкости - II
- Расчетная температура наружного воздуха минус 20°С, минус 30°С (основной), минус 40°С
- Скоростной напор ветра для I (основной); II и III климатических районов
- Вес снегового покрова для II и III (основной) районов
- Рельеф территории - спокойный

1. За условную отметку 0 000 принят уровень чистого пола, что соответствует по топографической съемке
2. Наружные стены запроектированы из стеновых панелей из легкого бетона на пористых заполнителях γ = 900 кг/м³
3. Кладки кирпичных вставок, перегородок выполнить из обыкновенного пластического кирпича прессования М75 по ГОСТ 530-80 на растворе М50. Кирпичные перегородки толщиной 120 мм армировать на всю длину 2 ф6 А I через 750 мм кладки по высоте
4. При кладке кирпичных стен и перегородок заложить следующие элементы:
   а) антисептированные деревянные пробки по размеру кирпича для крепления дверных блоков по 2 штуки с каждой стороны проема.
   б) закладные изделия по спецификации
5. Горизонтальную гидроизоляцию стен выполнить из цементно-песчаного раствора состава 1 2 толщиной 30 мм
6. По периметру здания выполнить асфальтовую отмостку толщиной 40 мм и шириной 750 мм по щебеночному основанию толщиной 100 мм
7. Проект разработан для условий производства работ в летнее время, при производстве работ в зимнее время руководствоваться СНиП III-16-80 „Бетонные и железобетонные конструкции сборные" и СНиП III-17-78 „Каменные конструкции" и СНиП II-20-74 кровли, гидроизоляция, пароизоляция и теплоизоляция
8. Стеновые панели окрасить поливинилацетатными красками ВА-173 ГОСТ 20833-75* холодных тонов в заводских условиях. Кирпичные участки стен оштукатурить и окрасить под цвет панелей.
9. Столярные изделия окрасить 2-мя слоями эмалевой краской ХВ-110.
10. Ворота и стальные конструкции окрасить эмалью ПФ-133 по грунту ГФ-0119.

Ведомость ссылочных и прилагаемых документов

Начало

Обозначение	Наименование	Примечание
	Ссылочные документы	
ГОСТ 14624-84	Двери деревянные для зданий промышленных предприятий	
ГОСТ 12506-81	Окна деревянные для производственных зданий	
ГОСТ 948-76	Перемычки железобетонные для зданий с кирпичными стенами	
Серия 1.235.3-1, вып 1	Ворота распашные глухие с дистанционным управлением для зданий торговли, общественного питания и бытового обслуживания.	без калитки
Серия 2.430-8, вып.3	Типовые архитектурно-строительные детали промышленных зданий с кирпичными стенами	
Серия 2.460-18, вып 2	Узлы покрытий одноэтажных производственных зданий с рулонными кровлями и железобетонными плитами	
Серия 1.431-6	Кирпичные перегородки для одноэтажных и многоэтажных производственных зданий	
Серия 1.494-27, вып. 5	Воздухопроемные устройства с подвесными утепленными клапанами	

Ведомость отделки помещений

Площадь в м²

Наименование или номер помещения	Потолок		Стены или перегородки		Низ стен или перегородок (панель)			Примечание
	Площадь	Вид отделки	Площадь	Вид отделки	Площадь	Вид отделки	в мм	
Бункерная компрессорная, кладовая для хранения эксплуатационных материалов, комната сушки спецодежды, гардеробные, коридоры, комната отдыха	175 0	Затирка, окраска ЭВА-17	200 0	Затирка, окраска ЭВА-17	380 0	Масляная окраска	1800	Для кирпичных стен выполнить штукатурку
Тепловой ввод, вентканеры, электрощитовая, склад масел с насосной, аппаратная	268.0	Затирка, известковая окраска	352 0	Затирка, известковая окраска		—		Отделка на всю высоту
Санузлы, душевые	9.0	Затирка, масляная окраска	35.0	Затирка, масляная окраска	49 0	Глазурованная плитка	1600 1800	Швы между плитками 2 мм
Участок мойки	504 0	Затирка, масляная окраска	213.0	Глазурованная плитка	87 0	—	1800	

Ведомость спецификаций

Лист	Наименование	Примечание
2	Спецификация элементов заполнения проемов	
2	Спецификация гардеробного оборудования	
2	Спецификация перемычек	
2	Спецификация закладных изделий	
2	Спецификация элементов сборных экструзионных перегородок	
8	Спецификация сборных перегородок	

Таблица толщин ограждающих конструкций

Расчетная зимняя температура t°нС	Стеновые панели „С"	Кирпичные вставки „С'"	Плитный утеплитель γ = 200 кг/м³	
			в покрытии	в вентканере
-20°С	250	380	80	80
-30°С	300	510	100	80
-40°С	350	640	130	100

Типовой проект разработан в соответствии с действующими нормами и правилами и предусматривает мероприятия, обеспечивающие взрывную, взрывопожарную и пожарную безопасность при эксплуатации здания

Главный инженер проекта /И.А. Кирсанов/

Инв. N				Привязан
ГИП	Кирсанов			ТП 503-3-17 87 АР
Н. контр.	Ростунова			
Нач. отд.	Хрупало			
Гл. конст.	Винклер			
Гл. арх. отд.	Павленко			
Гл. спец.	Лисичкин			
Рук. гр.	Тузанов			
Ст. арх.	Тимофеева			

Профилакторий для ежедневного обслуживания грузовых автомобилей на две линии	Стадия	Лист	Листов
	Р	1	8
Общие данные	ГИПРОАВТОТРАНС г. Москва		

Взам. инв. N | Подпись и дата | Инв. N подл.

Спецификация элементов заполнения проемов

Марка, поз	Обозначение	Наименование	Кол	Масса ед, кг	Примечание
		для t°н -10°С, 30°С, -40°С			
1	1 839 9 1, вып.1	Ворота В°Г Д 4,0×4,2	5	980,0	
2	ГОСТ 14624-84	Дверной блок Д56	7		
3	ГОСТ 14624 84	Дверной блок Д37п	12		
4	ГОСТ 14624 84	Дверной блок Д38п	7		
ОК1, ОК1*	ГОСТ 12506 81	Окно ПВДЧ-18-1	19		
ОК2	ТУ36-1517-77	Жалюзийная решетка N-1	3	1,0	Заполнение

ОК1* - для температуры наружного воздуха ниже 40°С выполнить установку дополнительного стекла по узлам ГОСТ 16289 80 "Окна и балконные двери деревянные с тройным остеклением для жилых и общественных зданий"

Спецификация перемычек

Марка, поз	Обозначение	Наименование	Кол	Масса ед кг	Примечание
		для t°н=-20°С, -30°С, -40°С			
ПР2, ПР3	ГОСТ 948-76	1ПР1-12 12 6	17	25,0	
		для t°н=-20°С			
ПР1	ГОСТ 948-76	1ПРВ-44 12 29	10	383,0	
	ГОСТ 948-76	1ПРВ-59 12 29	5	500,0	
		для t°н=-30°С			
ПР1	ГОСТ 948-76	1ПРВ-44 12 29	10	383,0	
	ГОСТ 948-76	1ПРВ-59 12 29	10	500,0	
		для t°н=-40°С			
ПР1	ГОСТ 948-76	1ПРВ-44 12 29	10	383,0	
	ГОСТ 948-76	1ПРВ-59 12 29	15	500,0	

Спецификация гардеробного оборудования

Марка, поз	Обозначение	Наименование	Кол	Масса ед, кг	Примечание
1	Утянский завод лабораторных электроприборов	Электрополотенце Эрд-1040	2		
2	ГОСТ 22844-77	Шкаф металл МД-85.4	7		Со скатной
3	ГОСТ 22844-77	Шкаф металл МДВ-85.4	2		Со скатной
4	п/о "Калининградторгмаш"	Электрокипятильник КНЭ-15м	1		

Спецификация закладных изделий

Марка поз	Обозначение	Наименование	Кол	Масса ед. кг	Примечание
РВ1	ТП КМ-4	Рама ворот	5	203,08	
РМ1	ТП -КЖИ.140	РМ1	1	20,38	
РМ2	ТП -КЖИ.140	РМ2	4		
РМ3	ТП- -КЖИ 140	РМ3	3	29,56	
МН1	5 904 12, Вып. 1 35	Болт анкерный А3А121 076	40	0,15	
МН2	ГОСТ 8509 72*	Уголок 63×5			
МН3	ГОСТ 5781 82*	Арматура А1Ф6, ℓ=300 мм	120	0,06	
МН4	ГОСТ 8240 72*	Швеллер N 16, ℓ 600 мм	20	8,5	
МН5	ГОСТ 8240 72*	Швеллер N 16, ℓ 4500мм	5	63,9	

Спецификация элементов сборных экструзионных перегородок

Марка, поз	Обозначение	Наименование	Кол	Масса ед кг	Примечание
ПГ1	ТУ 21-24-88 81	ПГ 305 60 6	114	96,6	
ПГД1	ТУ 21-24-97-82	ПГД 305 30 6	13	49,9	
ПГ2	ТУ 21 24-88 81	ПГ 275 60 6	30	87,1	
ПГД2	ТУ 21 24 97-82	ПГД 275 30 6	3	45,0	
ПГ3	ТУ 24-24-88-81	ПГ 320 60 6	87	101,4	
ПГД3	ТУ 24-24-97-82	ПГД 320 30 6	17	52,3	
ПГ4	ТУ 24-88-81	ПГ 310 60 6	13	98,2	
ПГД4	ТУ 21-24-97-82	ПГД 310 60 6	4	50,7	
МС12	1.430.8-307-11	МС12	20	1,6	
МС13	1.430 8-307	МС13	180	0,3	
МС15	1.430 8-310	МС15	167	2,67	п.м.
МС17	1.430.8-311	МС17	250	0,09	
МС19	1.430.8-313	МС19	24	0,23	
СТ6	1.430.8-312-05	СТ6	14	11,2	
СТ10	1.430 8-312-09	СТ10	12	16,9	

Альбом III

Типовой проект

Инв. № подл. | Подпись и дата | Взам. инв. №

Привязан

Инв. №

ГИП	Кирсанов	
Нач. отд.	Хрущало	
Н. контр.	Павленко	
Гл. конст.	Винклер	
Гл. арх. отд	Павленко	
Гл. спец	Лысичкин	
Рук. гр.	Тузанов	
Ст. арх	Тимофеева	

ТП 503-3-17 87 ДР

Профилактории для ежедневного обслуживания грузовых автомобилей на две линии

Стадия	Лист	Листов
Р	2	

Спецификации

ГИПРОАВТОТРАНС г Москва

Альбом II

Типовой проект

План на отм. 0.000

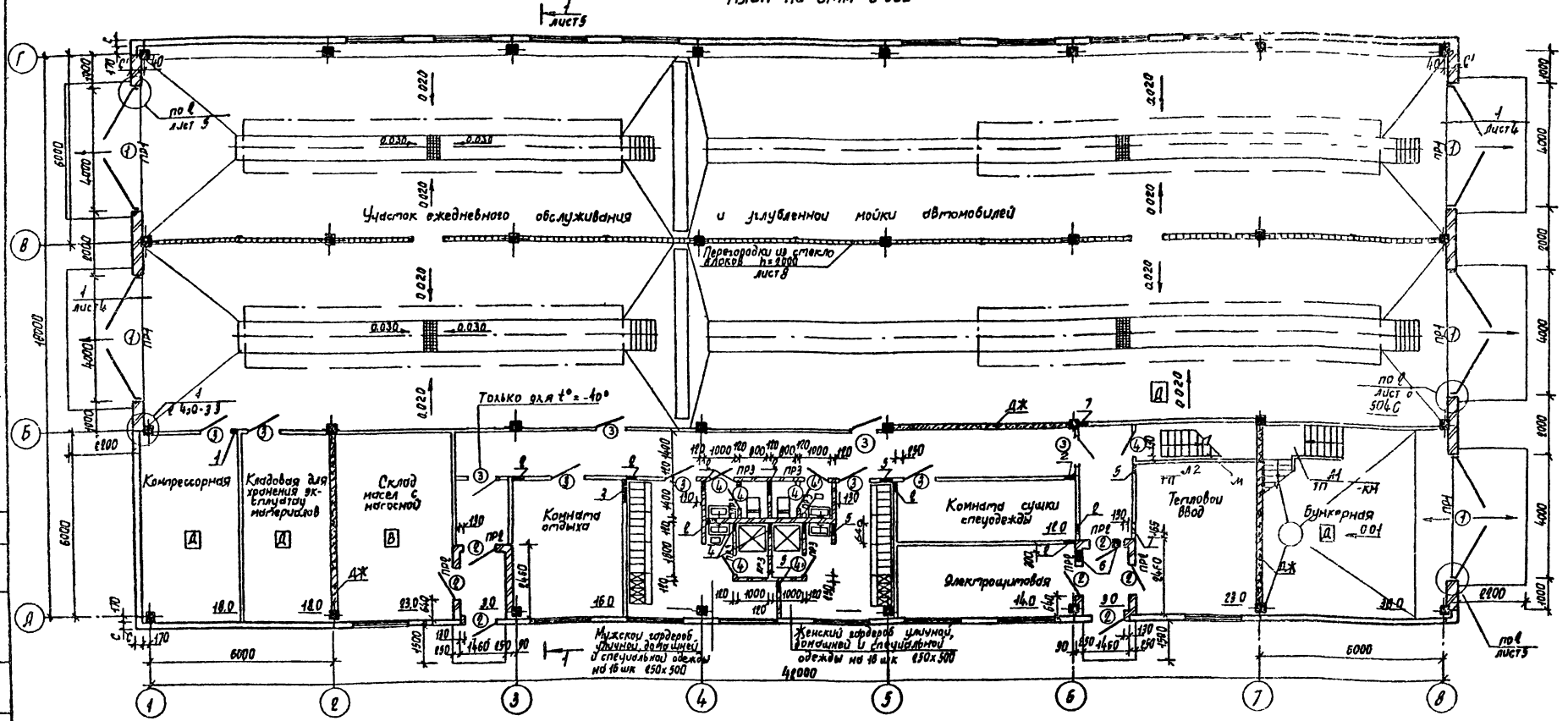
Участок ежедневного обслуживания и углубленной мойки автомобилей
Перегородки из стеклоблоков h=2000 лист 8
Только для t°н=-40°
Компрессорная
Кладовая для хранения эксплуатац. материалов
Склад масел с насосной
Комната отдыха
Комната сушки спецодежды
Электрощитовая
Тепловой ввод
Бункерная
Мужской гардероб уличной, домашней и специальной одежды на 16 шк ℓ50х500
Женский гардероб уличной, домашней и специальной одежды на 16 шк ℓ50х500
по ℓ лист 5
по ℓ лист 6
1 лист 4
1 лист 4
1 лист 8
1 4.90-3.3
1 лист 7
1 лист 7
1 лист 7

План на отм 3 300

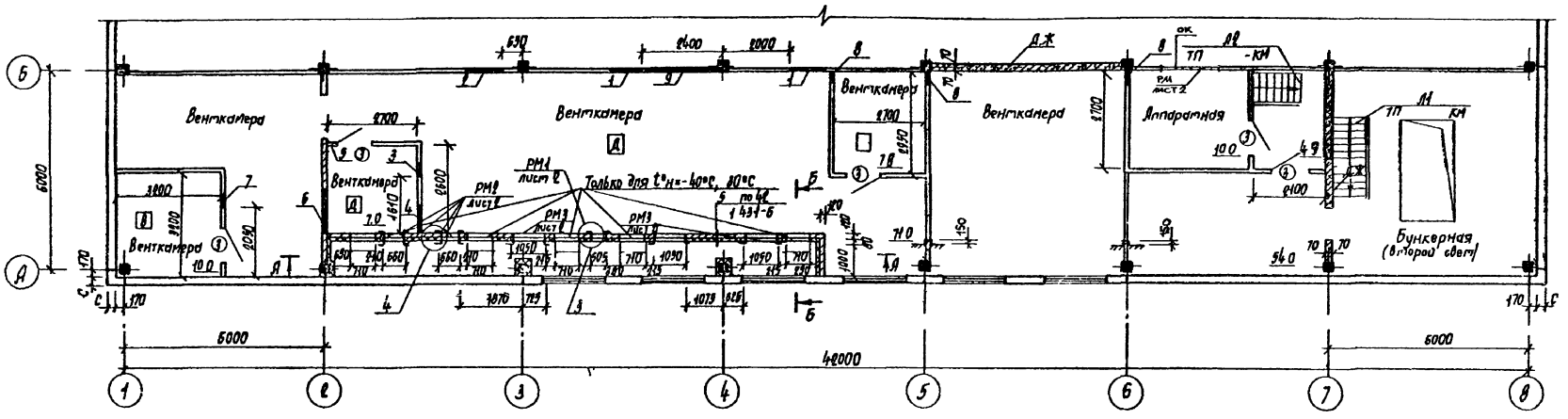

А-А

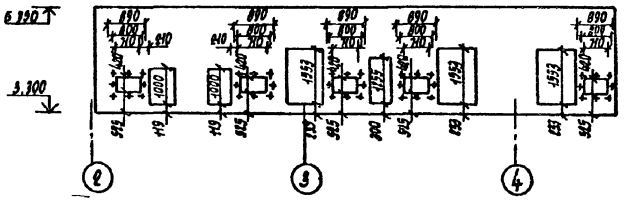

Б-Б

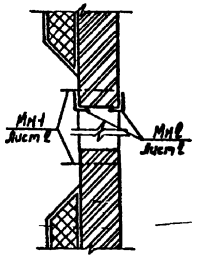

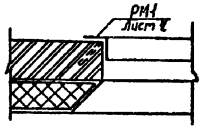

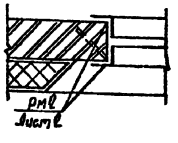

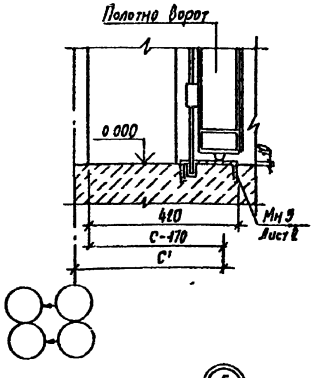

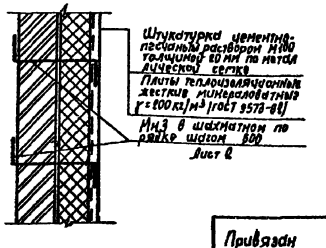

Ведомость отверстий

N отв	Размеры		Отметка низа отверстия	Назначение	Примечание
	Длина	Высота			
1	1000	1000	5 350	ОВ	
2	1100	1100	5 250	ОВ	
3	400	400	5.600	ОВ	
4	600	400	5 600	ОВ	
5	400	400	5 900	ОВ	
6	1320	400	5 000	ОВ	
7	400	400	5 800	ОВ	
8	350	350	6 000	ОВ	
9	2700	3 300	3.300	ОВ	Монтажный проем

Типовой проект

Альбом II

Согласовано: Нач. ВК Ратников; Гл. инж. Ашакова; Ст. инж. Ошуров

Инв. N подл. | Подпись и дата | Взам. инв. N

ГИП	Кирсанов	
Нач. отд	Хрупало	
Н. контр	Павленко	
Гл. конст	Винклер	
Гл. арх. отд	Павленко	
Гл. спец	Лисичкин	
Рук. гр.	Тузанов	
Ст. арх.	Тимофеева	

ТП 503-3-17 87 АР

Профилактории для ежедневного обслуживания грузовых автомобилей на две линии

План на отм 3 300
Узлы 1, 3-5

Стадия	Лист	Листов
Р	4	

ГИПРОАВТОТРАНС г Москва

Привязан

Инв. N

Формат А2

Разрез 1-1

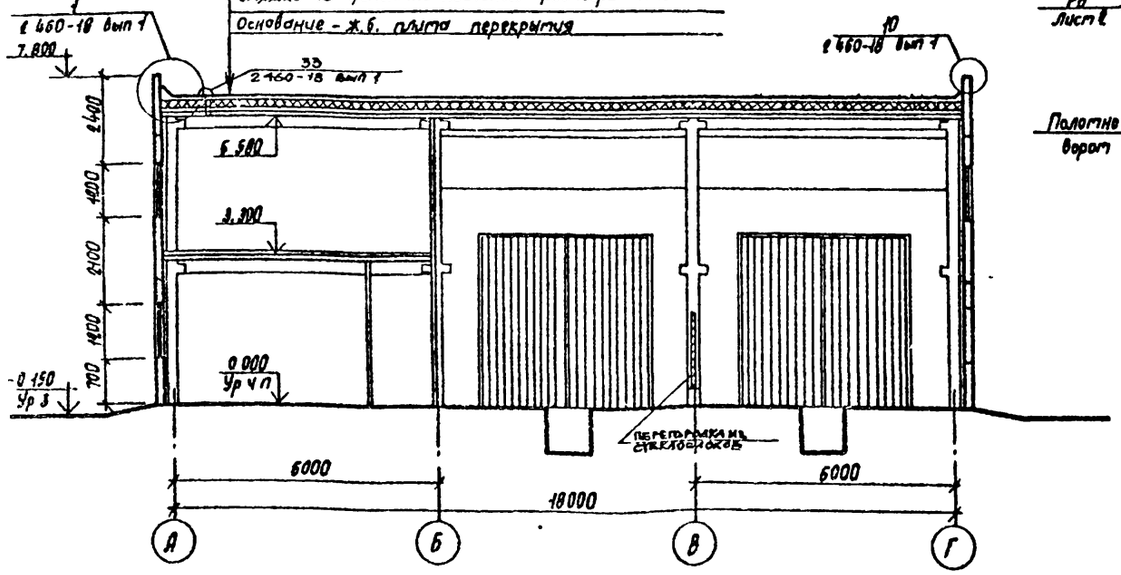

План полов на отм. 0.000

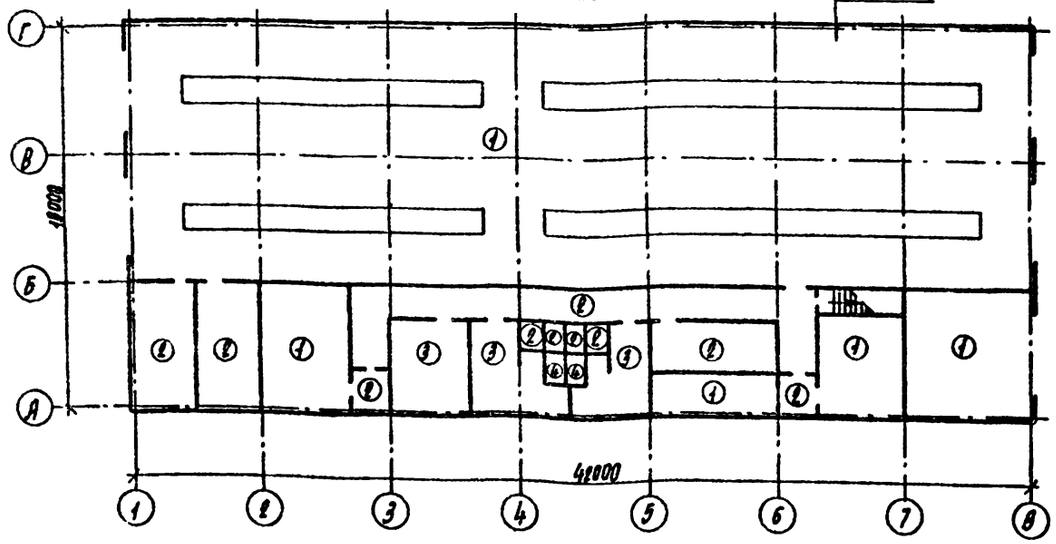

План полов на отм. 3.300

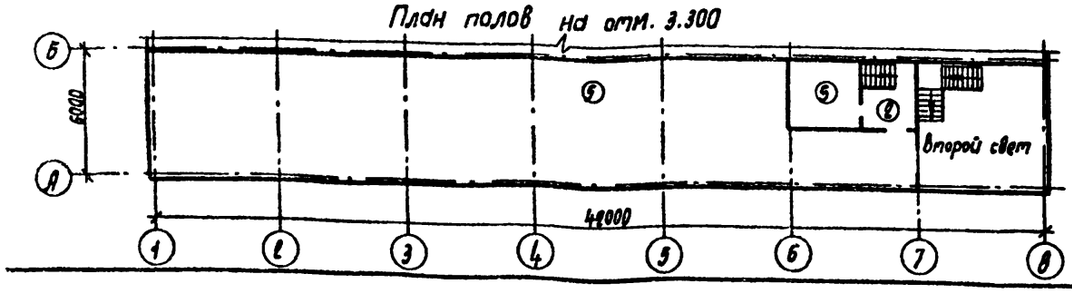

Механизм открывания ворот

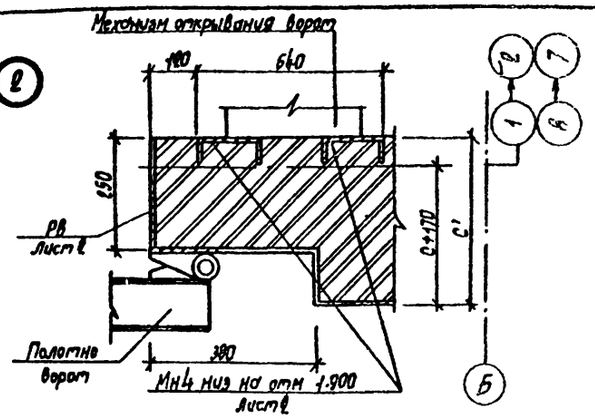

Цокольная панель

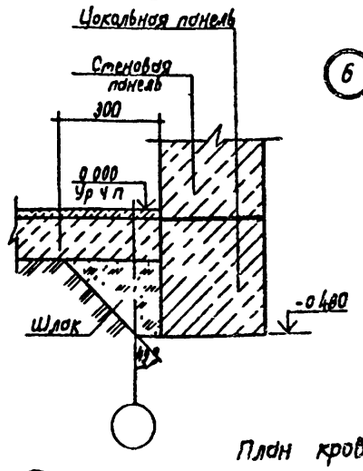

План кровли

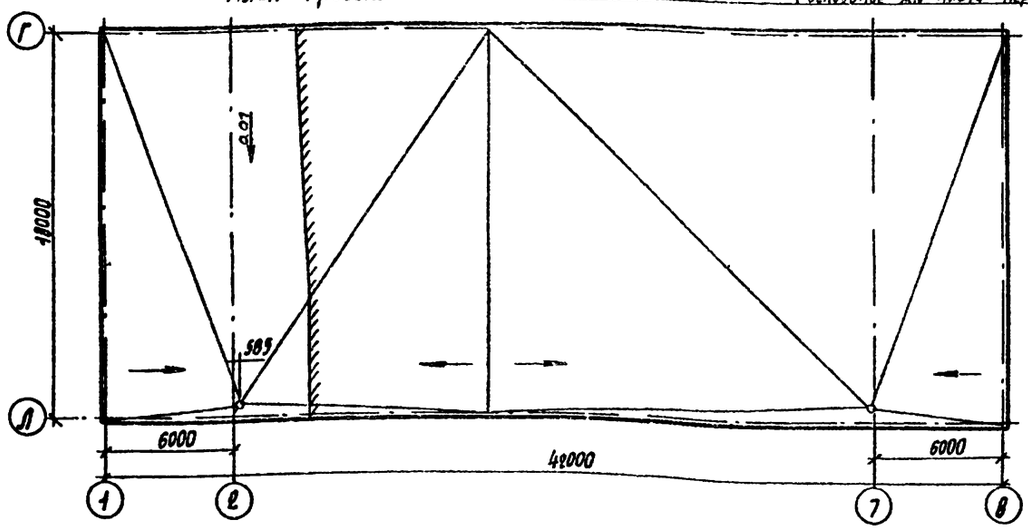

Экспликация полов

Наименование или номер помещения по проекту	Тип пола по проекту	Схема пола или номер узла по серии	Элементы пола и их толщина в мм	Площадь пола м²
Участок мойки бункерная, щитовая, тепловой ввод склад масел с насосной	1		Покрытие - бетон М300 шлифуется - 30 Подстилающий слой - бетон М150 - 150 Основание - грунт с втрамбованным щебнем крупностью 40-60 мм	600.0
Компрессорная кладовая для хранения эксплуат материалов, комната техники слесарь обтирды сменных корпусов	2		Покрытие - керамическая плитка (ГОСТ 6787-80*) - 10 Прослойка и заполнение швов - цементно-песчаный раствор М150 - 17 Подстилающий слой - бетон М150 - 100 Основание - грунт с втрамбованным щебнем крупностью 40-60 мм	970
Кислота, щелочь, горюче-смазочные	3		Покрытие линолеум поливинилхлоридный многослойный (ГОСТ 14632-79) - 2,5 Прослойка из быстротвердеющей мастики на эластичных вяжущих - 2,5 Выравнивающий слой - цементно-песчаный раствор М30 - 20 Подстилающий слой - бетон М150 - 100 Основание грунт с втрамбованным щебнем крупностью 40-60 мм	430
Душевые	4		Покрытие - керамическая плитка (ГОСТ 6787-80*) - 10 Прослойка и заполнение швов - цементно-песчаный раствор М50 - 15 Гидроизоляция - 2 слоя рубероида (ГОСТ 10923-82) на битумной мастике - 7 Стяжка цементно песчаный раствор М 150 - 20 Подстилающий слой - бетон М150 - 80 Основание - грунт с втрамбованным щебнем крупностью 40-60 мм	40
Венткамеры кладовые	5		Покрытие бетон М300 шлифуется - 30 Подстилающий слой - бетон М200 - 70 Основание - ж.б. плита перекрытия	149.0
Воздухозаборная камера	6		Покрытие бетон М300 шлифуется - 30 Стяжка цем песчаный раствор М150 - 10 Гидроизоляция - 2 слоя рубероида (ГОСТ 10923-82) на битумной мастике Утеплитель минераловатные жесткие плиты γ 200 кг/м³ (ГОСТ 9573-82) - 80 Основание - ж.б. плита перекрытия	15.0

Альбом V

Типовой проект

Согласовано: Нач. ГК Ратников; Нач. ТХ Лущ.н; Нач. ОВ Лом тесла; Нач. ЭО Окунев

Инв. № подл. | Подпись и дата | Взам. инв. №

ГИП	Курсанов	
Нач. отд.	Хрупало	
Н. контр.	Павленко	
Гл. конст.	Винклер	
Гл. арх. отд.	Павленко	
Гл. спец.	Лисичкин	
Рук. гр.	Тузачов	
Ст. арх.	Тимофеева	

Привязан

Инв. №

ТП 503-3-17 87 АР

Профилакторий для ежедневного обслуживания грузовых автомобилей на две линии

Стадия	Лист	Листов
Р	5	

Разрез 1-1. Планы полов План кровли. на отм. 0.000; 3.300. Узлы 26

ГИПРОАВТОТРАНС г. Москва

Копировал Марченко Формат А2

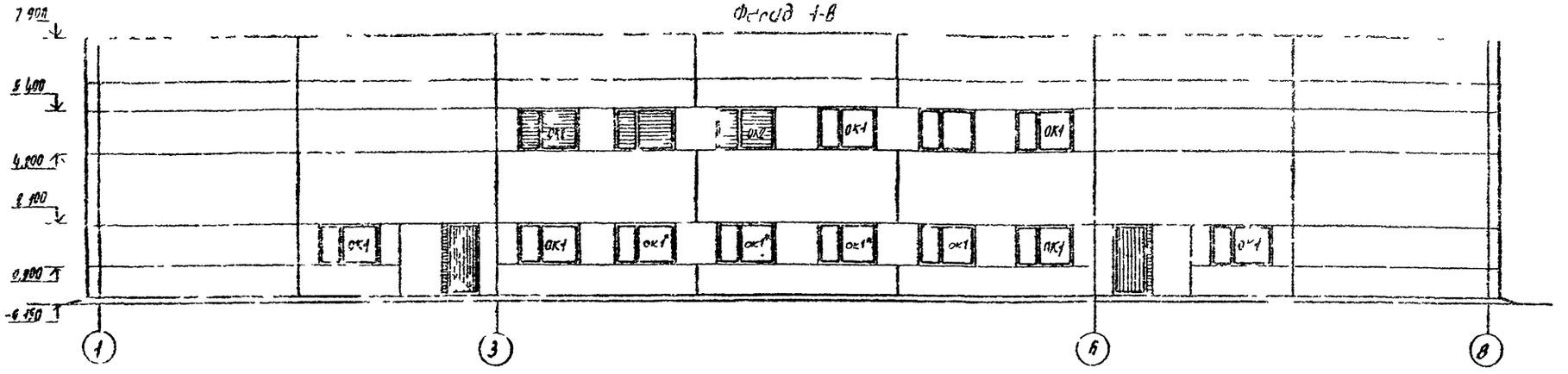

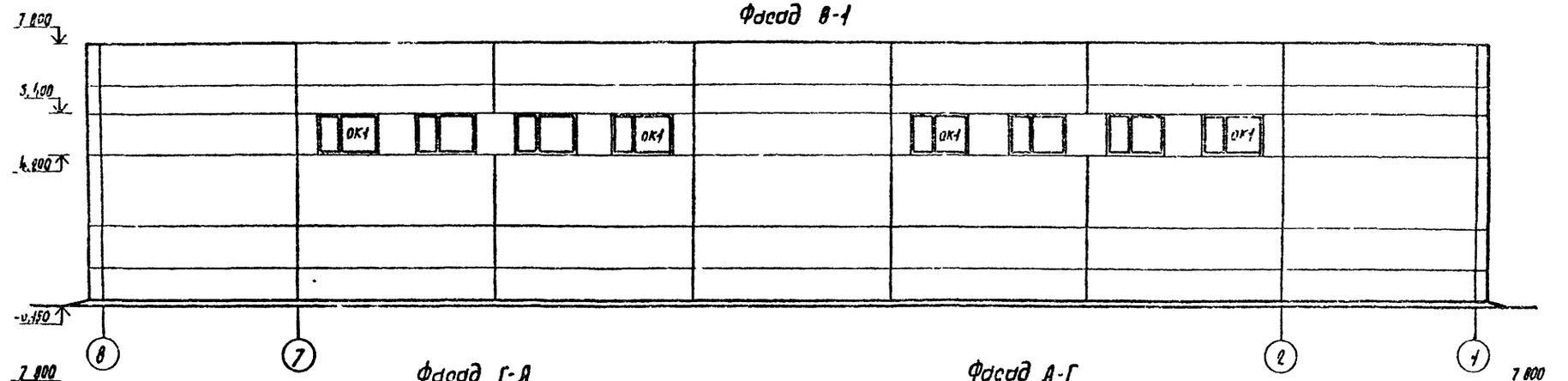

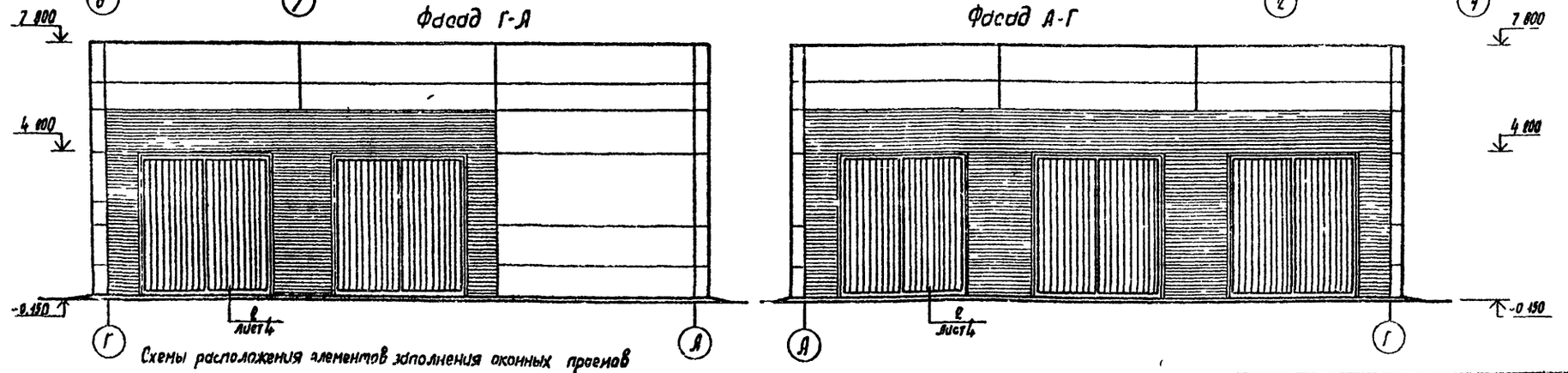

Схемы расположения элементов заполнения оконных проемов

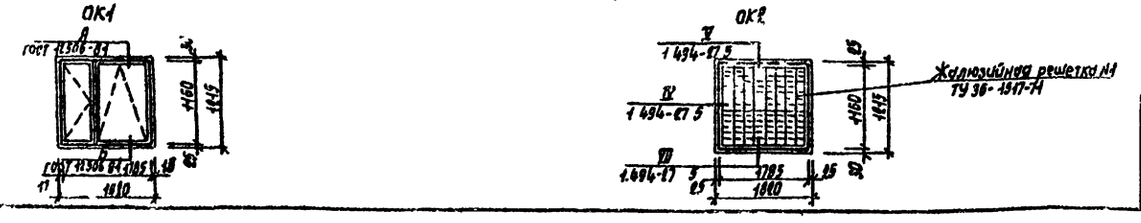

ГИП	Курсанов		
Нач отд	Хрипало		
Н. контр.	Павленко		
Гл. конст.	Винклер		
Гл. арх. отд	Павленко		
Гл. спец	Лисичкин		
Рук. гр	Тузанов		
Ст. арх	Тимофеева		

Привязан

Инв. №

ТП 503 3 17 87 АР

Профилактории для ежедневного обслуживания грузовых автомобилей на две линии

Стадия	Лист	Листов
Р	6	

Фасады Схемы расположения элементов заполнения оконных проемов

ГИПРОАВТОТРАНС г Москва

Копировал Марченко

Формат А2

Альбом III

Типовой проект

План сборных экструзионных перегородок на отм. 0.000

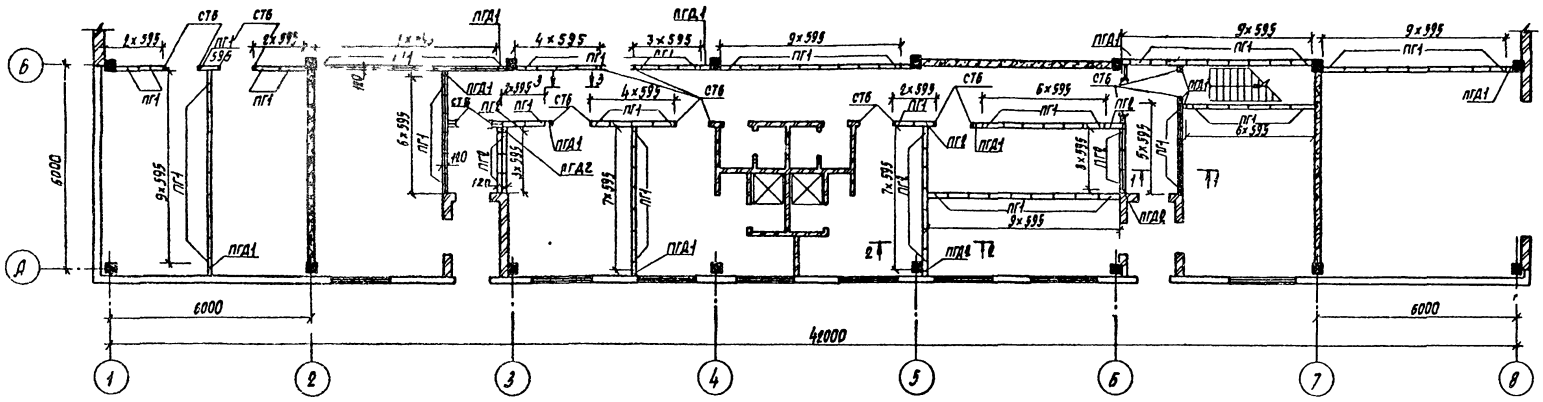

План сборных экструзионных перегородок на отм. 3.300

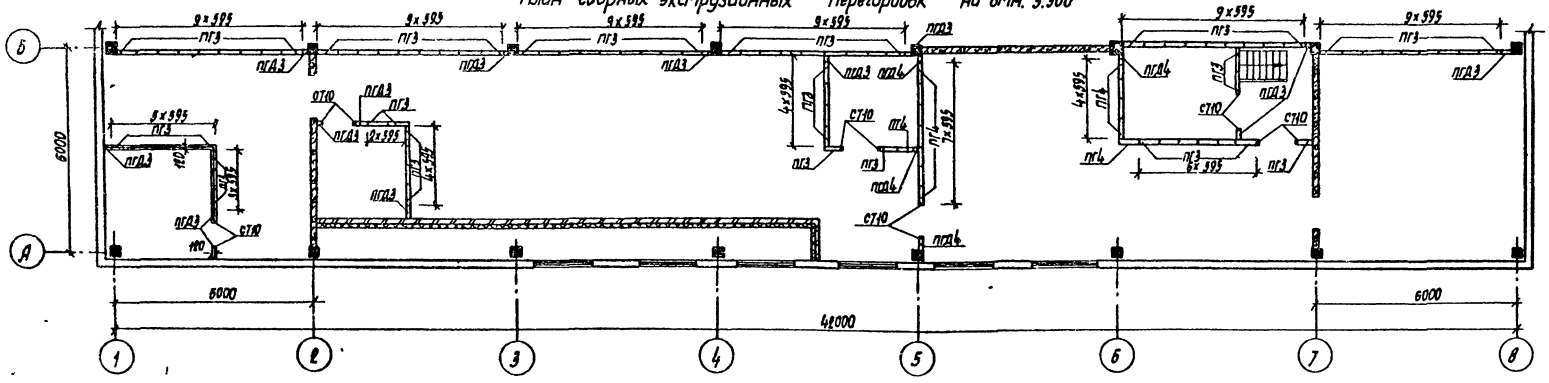

1-1 2-2 3-3

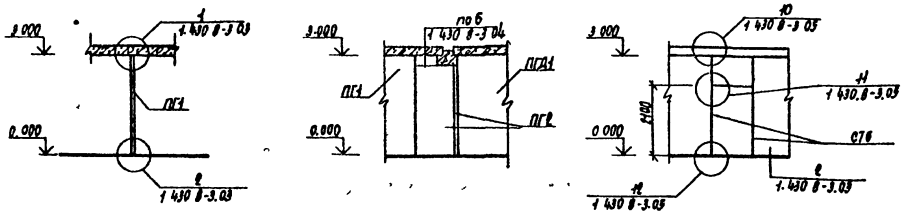

ГИП	Кирсанов		
Нач. отд	Хрупало		
Н. контр.	Павленко		
Гл. констр.	Винклер		
Рук. арх. отд	Павленко		
Гл. спец.	Лисичкин		
Рук. гр.	Тузанов		
Ст. арх.	Тимофеева		

ТП 503-3-17.87 АР

Профилакторий для ежедневного обслуживания грузовых автомобилей на две линии

Стадия	Лист	Листов
Р	7	

Планы сборных экструзионных перегородок на отм. 0.000; 3.300

ГИПРОАВТОТРАНС г. Москва

Привязан

Инв. N

Копировал Марченко

Формат А2

Инв. N подл. | Подпись и дата | Взам. инв. N

Перегородка по оси В

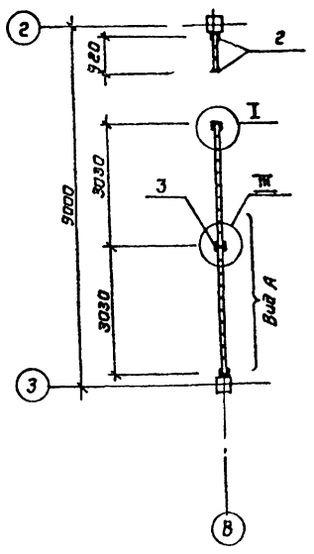

Перегородка между осями 5-6

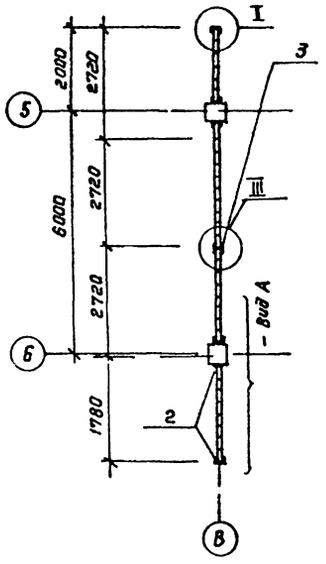

Вид А

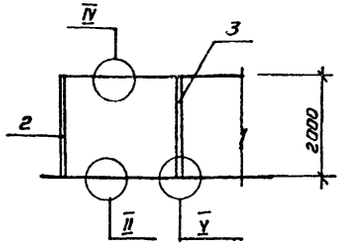

Спецификация сборных перегородок

Марка поз	Обозначение	Наименование	Кол	Масса ед, кг	Примечание
Перегородка по оси В					
1	ГОСТ 9272-81*	Стеклоблок БКЦ 294х98	30	—	шт
2	ГОСТ 8240-72*	[14 L = 1000 мм	4	130 0	
3	ГОСТ 8239-72*	I 14 L = 300 мм	1	420	
Перегородка между осями 5-6					
1	ГОСТ 9272-81*	Стеклоблок БКЦ 294х98	45	—	шт
2	ГОСТ 8240-72*	[14 L = 500 мм	5	620	
3	ГОСТ 8239-72*	I 14 L = 1800 мм	1	1250	

I

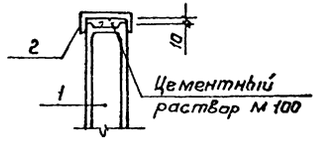

II

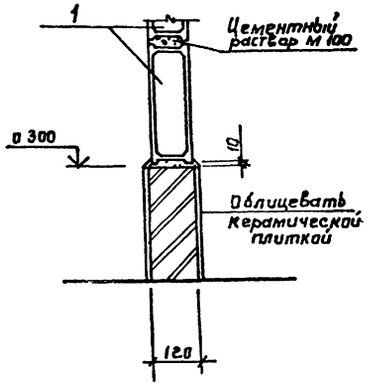

III

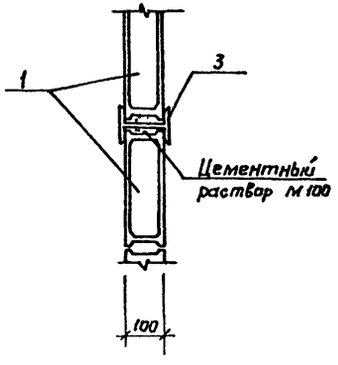

IV

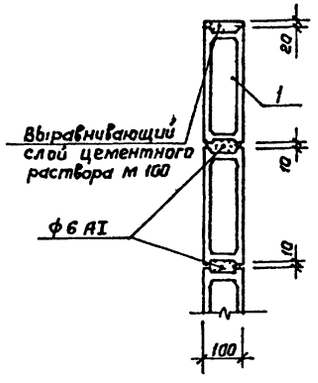

V

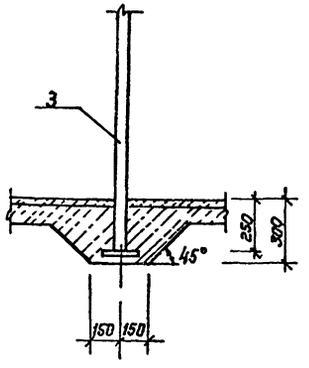

Перегородки из стеклоблоков возводить после устройства фундаментов под оборудование

ГИП	Кирсанов		
Нач отд	Хрупало		
Н контр	Винклер		
Гл конст	Винклер		
Гл арх отд	Павленко		
Гл спец	Лисичкин		
Рук гр	Тузанов		
Ст арх	Тимофеева		

Привязан

Инв №

ТП 503 3 17 87 АР

Профилактории для ежедневного обслуживания грузовых автомобилей на две линии

Стадия	Лист	Листов
Р	8	

Перегородки из стеклоблоков Узлы

ГИПРОАВТОТРАНС г Москва

Типовой проект

Инв № подл | Подпись и дата | Взам инв №

Альбом II

Типовой проект

Ведомость рабочих чертежей основного комплекта

Лист	Наименование	Примечание
1	Общие данные	
2	Схема расположения фундаментов. Фрагменты 1 3 Фундамент ФМ1	
3	Схемы расположения колонн, диафрагм жесткости, ригелей покрытия и перекрытия	
4	Схема расположения плит покрытия	
5	Схема расположения плит перекрытия. Участок монолитный УМ1	
6	Спецификации к схемам расположения колонн, диафрагм жесткости, ригелей перекрытия, ригелей покрытия, плит покрытия и перекрытия	
7	Схемы расположения панелей стен по осям А и Г	
8	Схемы расположения панелей стен по осям 1 и 8	
9	Спецификация к схемам расположения панелей стен	
10	Схема расположения фундаментов под оборудование, канал, приямка и колодца	
11	Фундаменты ФМ1, ФМ1А. План на отметке 0.000	
12	Фундамент ФМ1. Фрагмент 1. План на отметке 0.000. Разрезы 1-1, 4 4	
13	Фундамент ФМ1. Фрагмент 1. План на отметке 0.000. Разрезы 5 5, 6 6	
14	Фундамент ФМ1. Фрагмент 2 Разрезы 7 7 13 13	
15	Фундаменты ФМ2, ФМ3. Приямок ПР1, колодец К1. Канал ПК1	
16	Спецификация фундаментов ФМ1, ФМ1А, ФМ2, ФМ3, приямка ПР1, колодца К1, канала ПК1	
17	Узлы 1...5, Бл1, МН4, МН5	

Ведомость ссылочных и прилагаемых документов (Начало)

Обозначение	Наименование	Примечание
	Ссылочные документы	
1.020.1/83 вып 0 1.4.1	Конструкции каркаса нежилого	
3.141.1-6.1.7-1	применения для многоэтажных общественных зданий, производственных и вспомогательных зданий промышленных предприятий	
3.006.1-2/80 вып 1.2	Сборные железобетонные каналы и тоннели из лотковых элементов	

Ведомость ссылочных и прилагаемых документов (Окончание)

Обозначение	Наименование	Примечание
1.041.1-2 вып. 1.6	Сборные железобетонные многопустотные плиты перекрытий многоэтажных общественных зданий, производственных и вспомогательных зданий промышленных предприятий	
1.494-24, вып.1	Стаканы для крепления крышных вентиляторов, дефлекторов и зонтов	
1.030.1-1 вып.1-1.3 1.4.1	Стены наружные из однослойных панелей для каркасных общественных зданий, производственных и вспомогательных зданий промышленных предприятий	
3.900-4	Сальники набивные Ду 50 1400 для пропуска труб через стены.	
	Прилагаемые документы	
ТП 503 3 17.87-КЖИ	Чертежи строительных изделий	
ТП 503 3 17.87-КЖИ	Ведомость потребности в материалах	

Ведомость спецификаций

Лист	Наименование	Примечание
2	Спецификация к схеме расположения фундаментов	
	Спецификация фундамента ФМ1	
5	Спецификация участка монолитного УМ1. Спецификация каркаса КР1	
6	Спецификация к схемам расположения колонн, диафрагм жесткости, ригелей перекрытия, ригелей покрытия, плит покрытия и перекрытия.	
9	Спецификация к схемам расположения панелей стен.	
10	Спецификация к схеме расположения фундаментов под оборудование, канал, приямка и колодца	
16	Спецификация фундаментов ФМ1, ФМ1А, ФМ2, ФМ3, приямка ПР1, колодца К1, канала ПК1	
17	Спецификация Бл1, МН4, МН5	

Ведомость объемов сборных бетонных и железобетонных конструкций по рабочим чертежам основного комплекта марки КЖ

№ строки	Наименование группы элементов конструкции	Код	Количество м³	Примечание
1	Фундаменты стаканного типа и башмаки	5812000000	460	
2	Колонны	5821000000	23 62	
3	Балки обвязочные фундаментные и сооружений	5824000000	14 53	
4	Ригели и прогоны	5825000000	27 44	
5	Перемычки	5828000000	3 76	
6	Панели стеновые наружные	5831000000	239 94	
7	Плиты покрытий	5841000000	87 36	
8	Плиты перекрытий	5842000000	24 85	
9	Детали смотровых колодцев	5855000000	0 46	
10	Детали лифтовых и вентиляционных шахт	5896000000	1 16	
	Итого сборных железобетонных конструкций	5899990098	463 13	

Материалы на изготовление сборных бетонных и железобетонных конструкций учтены в ведомости потребности в материалах и отдельно не учитываются

Общие указания

1 Типовой проект разработан для применения в районах с расчетной температурой наружного воздуха минус 20°С минус 30°С (основной вариант), минус 40°С, скоростным напором ветра для I (основной вариант) II и III географических районов, весом снегового покрова для II, III (основной вариант) и IV географических районов

2 Данные о грунтах приведены на листе 2

3 За относительную отметку 0.000 принята отметка чистого пола здания

4 После проведения монтажа сварочных работ антикоррозийную защиту металлических изделий восстановить

5 Производство работ в зимнее время производить с учетом требований СНиП 3.03.01-83, СНиП III-15-76, СНиП 16-80

Типовой проект разработан в соответствии с действующими нормами и правилами и предусматривает мероприятия, обеспечивающие взрывопожарную безопасность при эксплуатации здания

Главный инженер проекта (И.Я. Курсанов)

Согласовано

Инв. № подл. | Подпись и дата | Взам. инв. №

Привязан			
Инв. №			
ТП 503 3 17.87 -КЖ			
ГИП	Курсанов		
Н. контр.	Ростунова		
Нач. АСО	Хорупало		
Гл. констр.	Винклер		
Гл. спец.	Лисичкин		
Рук. гр.	Алехина		
Инж.	Элькина		
Инж.	Сафонова		
Профилакторий для ежедневного обслуживания грузовых автомобилей на 200 машин	Стадия: Р	Лист: 1	Листов: 17
Общие данные	ГИПРОАВТОТРАНС г. Москва		

Копировал Матюшин

Альбом III

Типовой проект

Схема расположения фундаментов

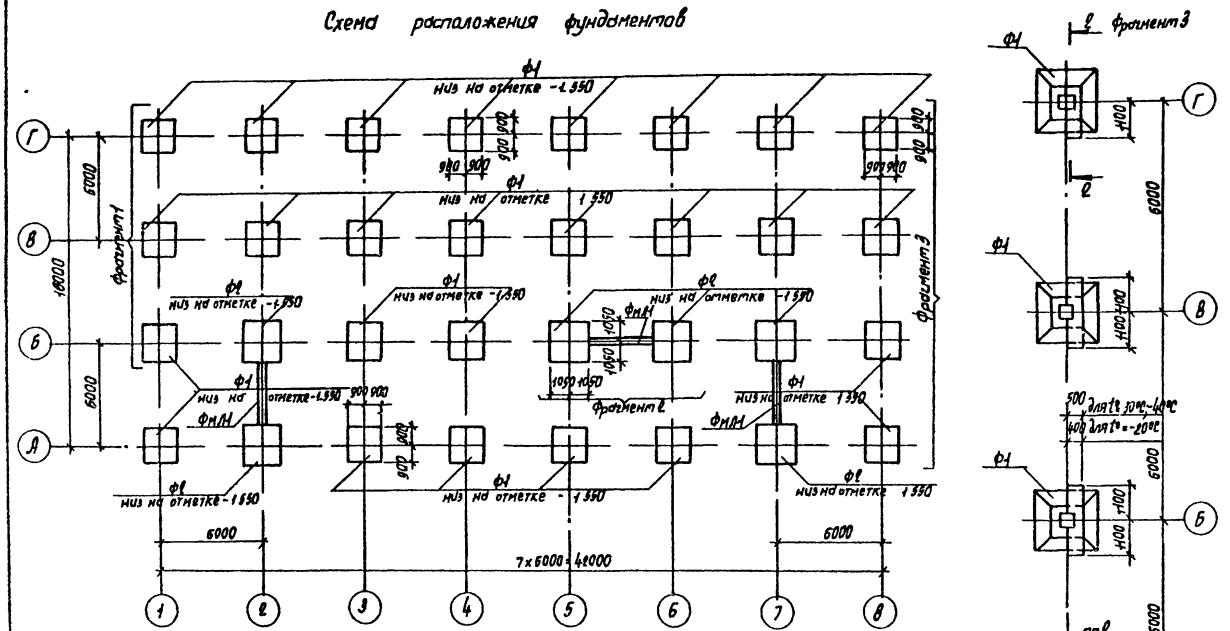

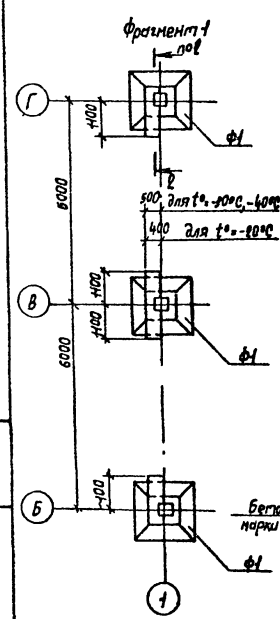

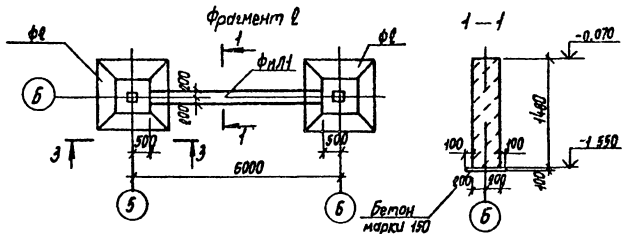

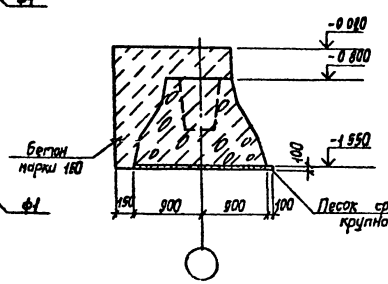

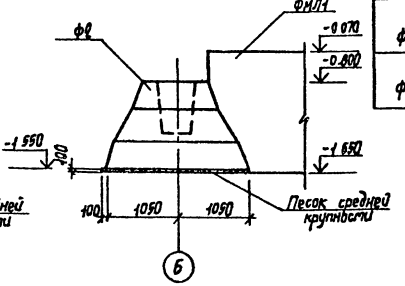

Спецификация к схеме расположения фундаментов

Марка позиция	Обозначение	Наименование	Количество	Масса ед кг	Примечание
		Фундаменты			
Ф1	1.020-1/83 вып 1-1	1Ф18.8-1	26	3400	
Ф2	1.020-1/83 вып 1-1	1Ф9.1.8-1	6	4500	
ФМ11	лист 2	ФМ11	—		150 п.м

Спецификация фундамента ФМ11

Формат	Зона	Позиция	Обозначение	Наименование	Количество	Примечание
				ФМ11		
				Материалы		
				Бетон марки 150	—	9,5 м³

1 Основанием под фундаменты приняты грунты со следующими характеристиками $\varphi = 28°$, $C_н = 2$ кПа, $E = 14,7$ мПа, $\gamma = 1,8$ т/м³, $K_г = 1$. Грунтовые воды отсутствуют.

2 Под сборные фундаменты устраивается песчаная подготовка $\delta = 100$ мм из песка средней крупности.

3 Обратную засыпку пазух производить грунтом без включения строительного мусора и растительного грунта с послойным трамбованием до получения γ скелета грунта $\geq 1,6$ т/м³.

Нагрузки на фундаменты

Марка	Расчетная схема	Нагрузки нормативные N кН	Нагрузки расчетные N кН
Ф1	N, -0,900	418	513
Ф2		501	604

Привязан

Инв. № подл. | Подпись и дата | Взам. инв. №

ГИП	Курсанов		ТП 503-3-17.87 -КЖ
Нач. отд	Хрупало		
Н. контр.	Винклер		Профилактории для ежедневного обслуживания грузовых автомобилей на две линии
Гл. спец.	Лисичкин		Схема расположения фундаментов под фрагменты 1, 3. Фундамент ФМ11
Рук. гр.	Алехова		
Ст. инж.	Черкасова		
Инж.	Сафонова		

Стадия	Лист	Листов
Р	2	

ГИПРОАВТОТРАНС г. Москва

Копировал Марченко

Формат А2

Альбом II

Типовой проект

Инв. № подл. | Подпись и дата | Взам. инв. №

Схема расположения колонн, диафрагм жесткости, ригелей покрытия /Схема 1/

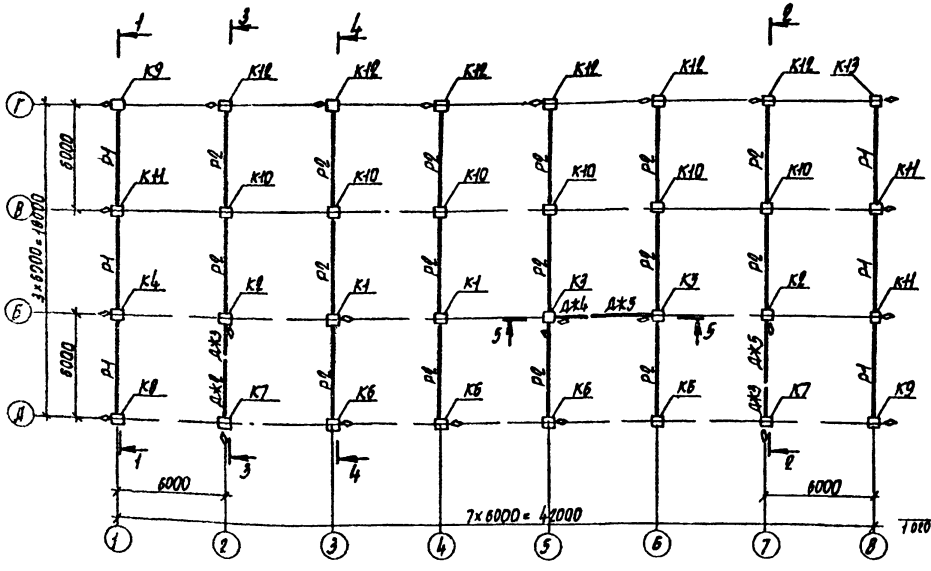

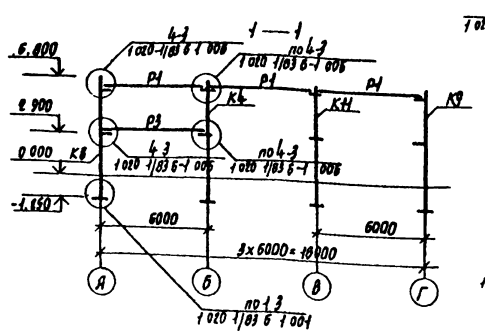

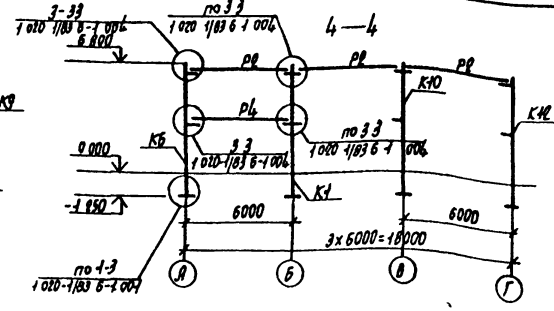

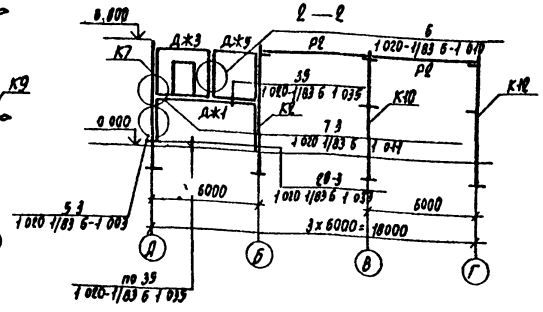

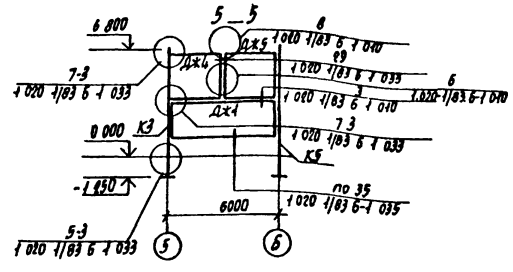

Схема расположения диафрагм жесткости, ригелей перекрытия /Схема 2/

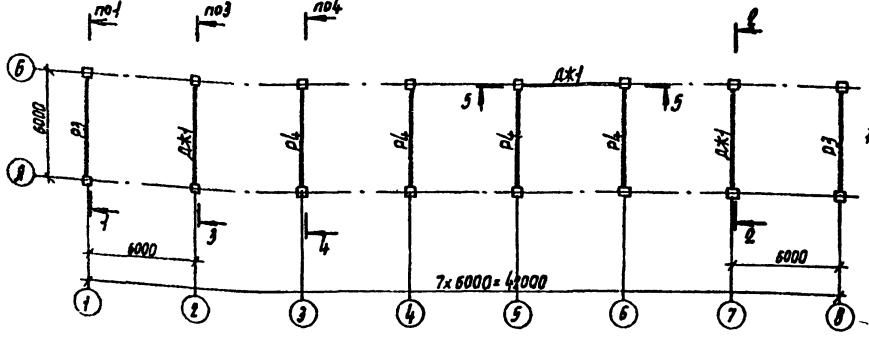

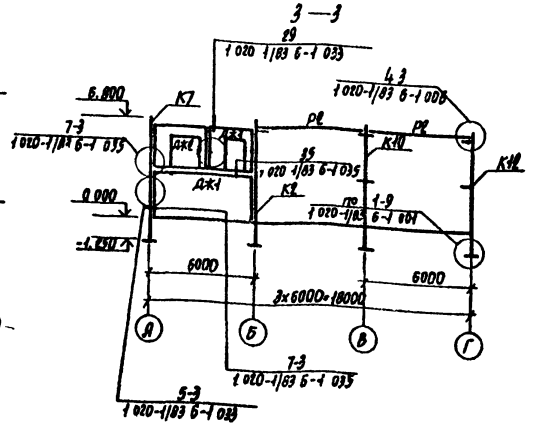

				ТП 503-3-17.87 -КЖ	
ГИП	Кирсанов				
Нач. отд	Хрупало				
Н. контр.	Винклер				
Гл. конс.	Винклер			Профилактории для ежедневного обслуживания грузовых автомобилей на две линии	Стадия: Р; Лист: 3; Листов:
Гл. спец.	Лисичкин				
Рук. гр.	Алехина			Схемы расположения колонн, диафрагм жесткости, ригелей покрытия и перекрытия	ГИПРОАВТОТРАНС г. Москва
Ст. инж.	Черкасова				
Инж.	Сафонова				

Привязан

Инв. №

Калировал Малченко

Формат А2

Альбом II

Типовой проект

Схема расположения плит покрытия

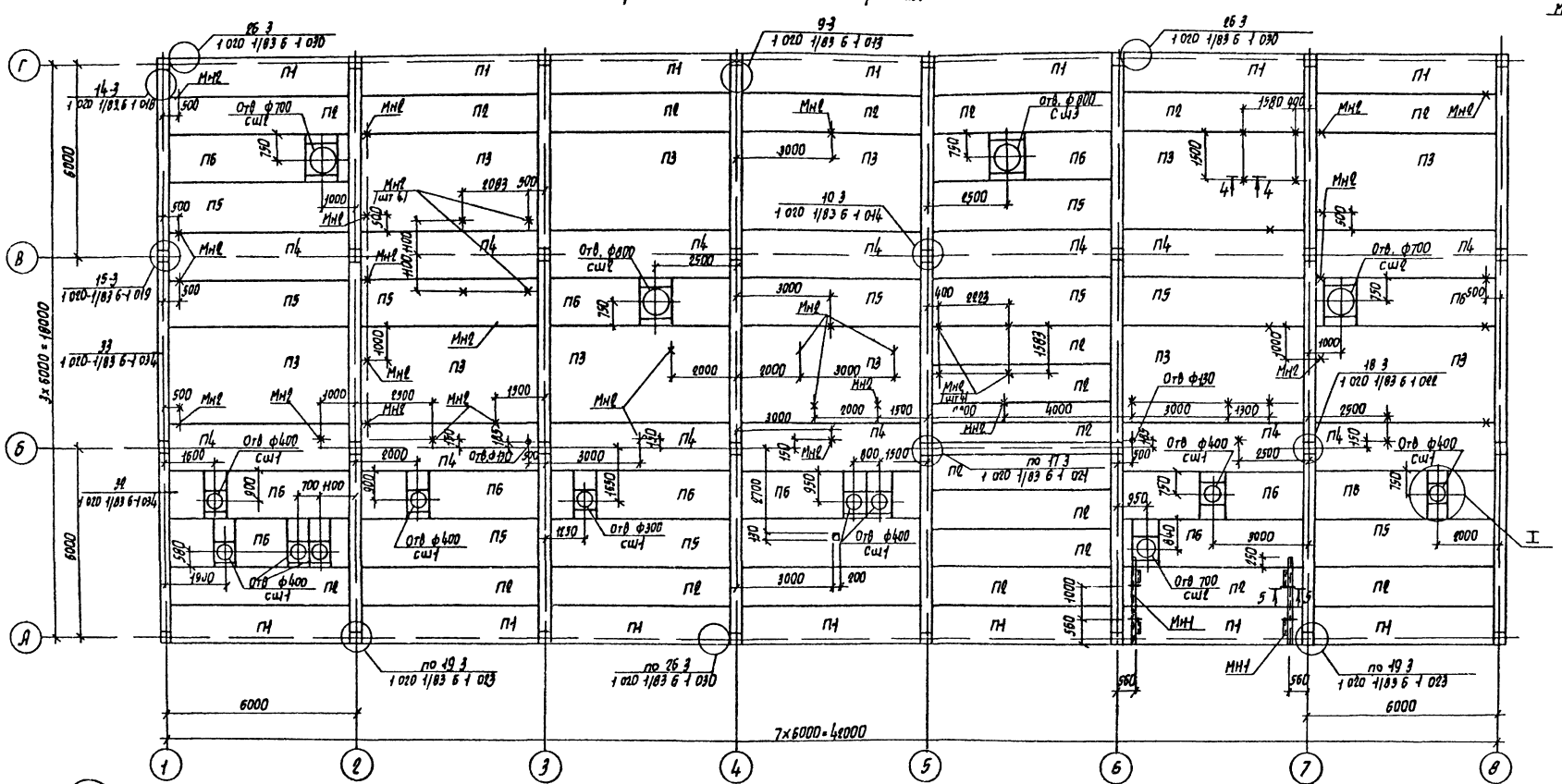

4—4

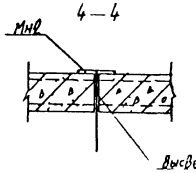

5—5

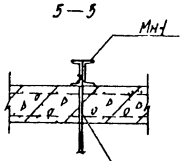

Позиция 4

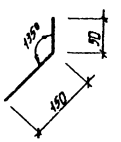

1

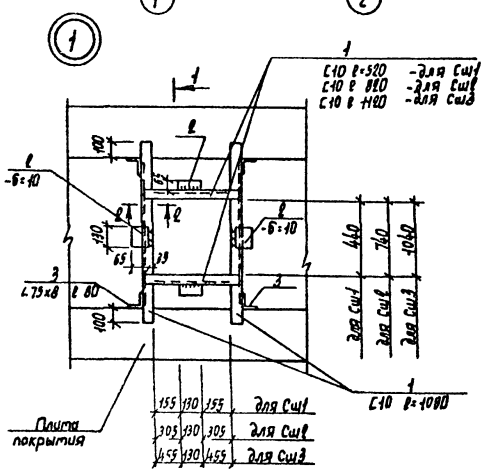

1—1

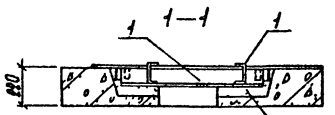

2—2

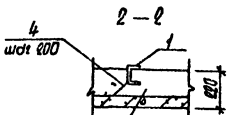

Керамзитобетон $\gamma = 900$ кг/м³

Деталь обрамления отверстий

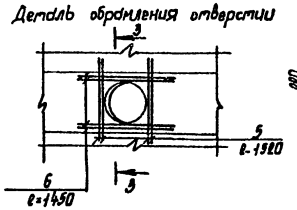

3—3

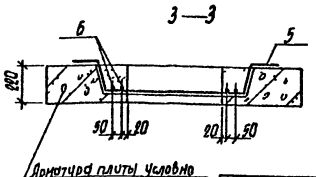

Арматура плиты условно не показана

Спецификация к схеме расположения плит покрытия дана на листе 6

				ТП 503 3 178	-КЖ
ГИП	Кирсанов				
Нач. отд	Хруппо				
Н. контр	Винклер			Профилактор для контроля обслуживания грузоподъемных кранов по оси пути	Стадия Р	Лист 4	Листов
Гл. конст	Винклер				
Гл. спец	Лисичкин				
Рук. гр	Алехова			Схема расположения плит покрытия	ПГУ ПГС 43
Ст. инж	Черкасова				
Привязан					
Инв. №					

Согласовано

Инв. № подл. | Подпись и дата | Взам. инв. №

Копировал | Формат А2

Альбом II

Типовой проект

Схема расположения плит перекрытия

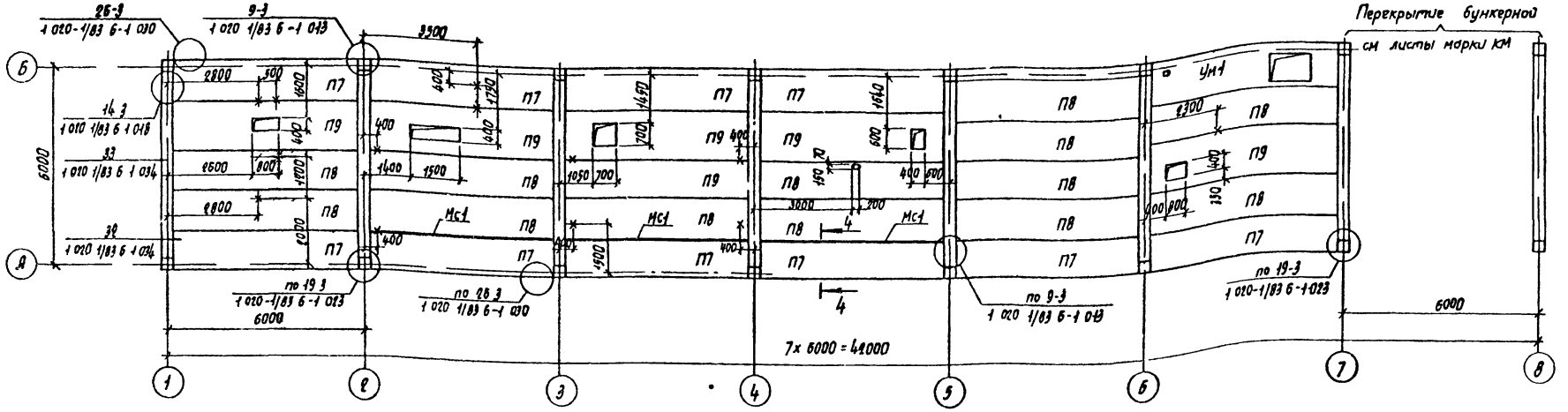

Ведомость деталей

Поз	Эскиз
6	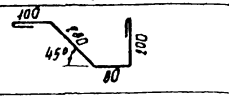
7	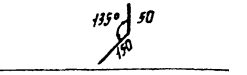

Участок монолитный Ум1

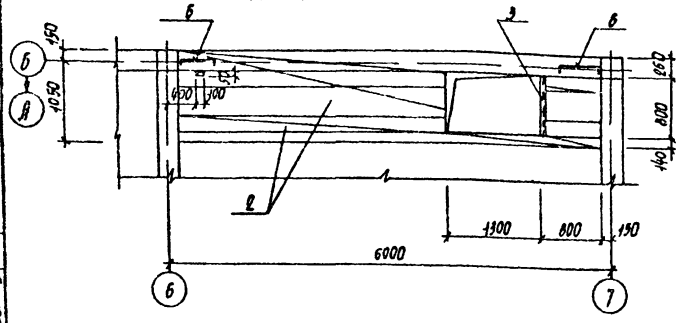

Спецификация каркаса Кр1

Формат	Зона	Поз	Обозначение	Наименование	Кол	Примечание
				Детали		
БЧ		8		А-III-16-ГОСТ 5781-82* ℓ=5850	1	9,2 кг
БЧ		9		А-I 10-ГОСТ 5781-82* ℓ=5650	1	3,5 кг
БЧ		10		А-I-6-ГОСТ 5781-82* ℓ=200	57	0,044 кг

Спецификация участка монолитного Ум1

Формат	Зона	Поз	Обозначение	Наименование	Кол.	Примечание
				Сборочные единицы		
А1		1		Каркас Кр1	5	
БЧ		2		Сетка $\frac{150/150/3/3}{1100}$ ГОСТ 8478-81	—	11,3 п.м
				Детали		
				L 100×100×8 ГОСТ 8509-72*		
БЧ		3		ℓ=800	1	
				А-I-6-ГОСТ 5781-82*		
БЧ		4		ℓ=120	58	0,03 кг
БЧ		5		ℓ=240	58	0,05 кг
БЧ		6*		ℓ=740	2	
				А-III-8-ГОСТ 5781-82*		
БЧ		7*		ℓ=200	5	0,08 кг
				Материалы		
				Бетон марки 200		0,93 м³

*) Поз 6,7 - см ведомость деталей

Спецификация к схеме расположения плит перекрытия дана на листе 6

Ведомость расхода стали на элемент, кг (начало)

Марка элемента	Изделия арматурные							
	Арматура класса							Всего
	А-III		А-I			Вр-I		
	ГОСТ 5781-82		ГОСТ 5781-82			ТУ 14-4-659-75		
	ф16	Итого	ф6	ф10	Итого	ф3	Итого	
Ум1	46,0	46,0	15,3	16,5	31,8	9,8	9,8	87,6

(окончание)

Изделия закладные						Общий расход
Прокат марки		Арматура класса			Всего	
Вст3кп2		А-III				
ГОСТ 8509-72*		ГОСТ 5781-82*				
-100×8	Итого	ф8	Итого			
9,8	9,8	0,4	0,4		10,2	97,8

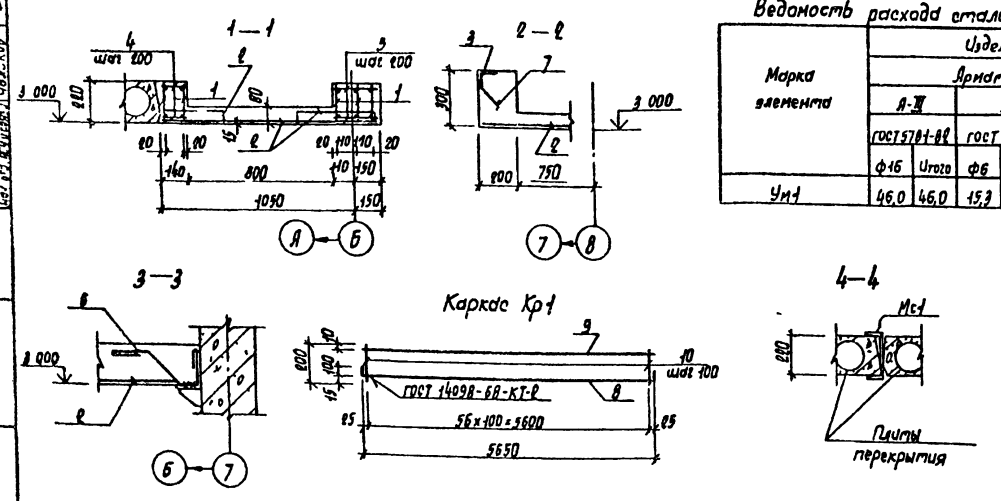

Согласовано

Нач. отд. ОВ	Рошкова
Нач. отд. ВК	Ротьков
Нач. отд. АС/ЭС	Валуков

Инв. № подл. | Подпись и дата | Взам. инв. №

Привязан

Инв. №

ГИП	Кирсанов	
Нач. отд	Хрупало	
Н. контр.	Винклер	
Гл. констр.	Винклер	
Гл. спец.	Лисичкин	
Рук. гр.	Алехова	
Ст. инж.	Черкасова	

ТП 503-3-47.87 КЖ

Профилакторий для ежедневного обслуживания грузовых автомобилей на две линии

Стадия	Лист	Листов
Р	5	

Схема расположения плит перекрытия Участок монолитный Ум1

ГИПРОАВТОТРАНС г. Москва

Копировал Марченко

Формат А1

Типовой проект

Альбом II

Спецификация к схемам расположения колонн, диафрагм жесткости, ригелей перекрытия, ригелей покрытия, плит покрытия и перекрытия /начало/

Марка, поз.	Обозначение	Наименование	Кол	Масса ед., кг	Примечание
		Схема расположения колонн, диафрагм жесткости, ригелей покрытия			
		Колонны			
К1	ТП -КЖИ 010	2КД3 36-2 4-1	2	1888,86	
К2	020	2КО3 36-2 1-1	2	1910,54	
К3	010	2КД3 36-2 4-2	1	1890 21	
К4	010	2КД3 36-2 4-3	1	1896,60	
К5	010	2КД3 36-2 4-4	1	1924 11	
К6	020	2КО3 36-2 1 2	4	1858 00	
К7	040	2 К3 36-1-1	2	1588 58	
К8	030	2КО3 36 2 1-3	1	1868,42	
К9	030	2КО3 36-2-1-4	2	1870 58	
К10	1 020-1/83 2-1 08	2КД3 36-2-4	6	1879 0	
КН	ТП	2КД3 36-2 4-5	3	1883 50	
К12		2КО3 36-2 1-5	6	1855 45	
К13		2КО3 36-2 1-6	1	1965 52	
		Ригели			
Р1	1 020-1/83 3-1 07-01	РОП 4 57-30	6	2070	
Р2	1 020-1/83 3-1 02-01	РДП 4 57-50 АтV	16	2650	
		Диафрагмы жесткости			
Дж1	1 020-1/83 4-1 31	2ДП30 36	1	3720	
Дж3	1 020-1/83 4-1 30	2ДП26 36	2	3150	
Дж4	1 020-1/83 4-1 81	2Д 26 36	1	4050	
Дж5	1 020 1/83 4-1 82	2Д 30 36	2	4730	
		Изделия соединительные			
МС3	1 020-1/83 7-1 30	МС3	21	2 43	
МС4	1 020-1/83 7-1 40	МС4	21	0 13	
МС5	1 020 1/83 6-1 70 12 060 200	МС5	3	1 30	
МС7	1 020-1/83 6-1 120 12 060 200	МС7	12	2 26	
МС8	1 020-1/83 7-1 40	МС8	12	0 16	
МС9	1 020-1/83.7-1 30 01	МС9	6	1 6	
		Схема расположения диафрагм жесткости ригелей перекрытия			
		Ригели			
23	1 020-1/83.3-1 07-02	РОП 4 57-40	2	2070	
24	1 020-1/83 3 3-1 02-03	РДП 4 57-70 АтV	4	2650	
		Диафрагмы жесткости			
Дж1	1 020-1/83 4-1 11	2Д 56 33	3	8230	

/продолжение/

Марка, поз	Обозначение	Наименование	Кол	Масса ед., кг	Примечание
		Изделия соединительные			
МС3	1 020-1/83 7-1 30	МС3	21	2,43	
МС4	1 020-1/83 7-1 40	МС4	21	0,13	
МС9	1 020-1/83.7-1 30 01	МС9	6	1,6	
		Схема расположения плит покрытия			
		Плиты			
		P_0 0,7 10^3Па, 1-10^3Па, 1,5-10^3Па			
П1	1 041 1-2 1 200	ПК 56 12-1АIVТ-1	14	2000	
П2	1 041 1-2 1 100-02	ПК 56 12-8АIVТ	20	2000	
П3	1 041 1-2 1 700-01	ПК 56 30-9АIVТ	11	5000	
П4	1 041 1-2 1 400	ПК 56-15-4АIVТ-2	13	2600	
П5	1 041 1-2 1 300-02	ПК 56 15-8АIVТ	11	2600	
П6	1 041 1-1 6 2 0 005	ПРС 56 15-4АIVТ	12	2890	
		Стаканы			
Ст1	1 494-04 Вып 1	СБ4А-1	10	150	
Ст2	1 494-04 Вып 1	СБ7А-2	3	300	
Ст3	1.494-04 Вып.1	СБ10А-2	2	250	
		Изделия закладные			
МН1	ТП 503 3-17 87 -КЖИ 150	МН1	2		
МН2	-160	МН2	50		
		Изделия соединительные			
МСН	1 020-1/83 6-1 12 011 560	МСН	12	1,61	
МС13	1 020-1/83 6-1 14 011 600	МС13	24	0,79	
МС15	1 020-1/83 6-1 16 01Н 300	МС15	8	0,45	
МС18	1 020-1/83 6-1 14 011 350	МС18	8	0,41	
МС21	1 020 1/83 6-1 260 10 070 260	МС21	14	0,55	
МС23	1 020-1/83 6-1 100 10 060 110	МС23	8	0,86	
МС26	1 020-1/83 7 1 80	МС26	28	3,0	
МС29	1 020-1/83 7-1 30-01	МС29	4	1,6	
		Детали			
1		Г-10 ГОСТ 6240-72*			
		l- 50,0 п.м.	—		
		-10х130 ГОСТ 103-76*			
2		l= 5,5 п.м.	—		
		L 75х75х8 ГОСТ 8509-72*			
3		l= 4,8 п.м	—		
		А-II-8 ГОСТ 6727-80*			
4		l-100	150		

/окончание/

Марка, поз	Обозначение	Наименование	Кол	Масса ед., кг	Примечание
		А-III-10 ГОСТ 5781-82*			
5		l= 1520	60		
6		l= 1450	60		
		Схема расположения плит перекрытия			
П7	1 041 1-2 1 200-02	ПК 56 12-12АIVТ-1	10	2000	
П8	1 041 1-2 1 100-03	ПК 56 12-10АIVТ	14	2000	
П9	1 041 1-1 60.0.000-08	ПРС 56 15-10АIVТ	5	1890	
Ум1	1 чст	Участок монолитный Ум1	1		
		Изделия соединительные			
МС9	1 020-1/83.7-1 30-01	МС9	4	1,6	
МСН	1 020-1/83.6-1 12 01Н 560	МСН	12	1 61	
МС15	1 020 1/83 6-1 16 011 300	МС15	6	0,45	
МС21	1 020-1/83 6-1 260 10 070 260	МС21	8	0,55	
МС26	1 020-1/83 7-1 80	МС26	10	3,0	
МС3	1 020-1/83 6-1 100 10 060 110	МС3	4	0,86	
МС1		Г 84 ГОСТ 8240-72* l= 5700	3		
МН2	ТП 503-3-17 87	Изделие закладное Ин2	15		
		Детали			
		А-III-10 ГОСТ 5781-82*			
5		l= 1520	90		
6		l= 1450	90		

1 Полезная нормативная нагрузка на перекрытие зона 4,0 КПа

Привязан

Инв. N

ГИП	Курсанов		ТП 503-3-17 87 -КЖ
Нач. отд.	Хрущев		
Н. контр.	Винклер		
Гл. констр.	Винклер		Профилактории для ежедневного обслуживания грузовых автомобилей на две стоянки
Гл. спец.	Лисичкин		Стадия: Р; Лист: 6; Листов:
Рук. гр.	Алехова		Спецификация к схемам расположения колонн, диафрагм жесткости, ригелей перекрытия, ригелей покрытия, плит покрытия и перекрытия
Ст. инж.	Черхасов		ГИПРОАСТОТРАНС г. Москва

Инв. N подл. | Подпись и дата | Взам. инв. N

Копировал

Формат А4

Схема расположения панелей стен по оси „А"

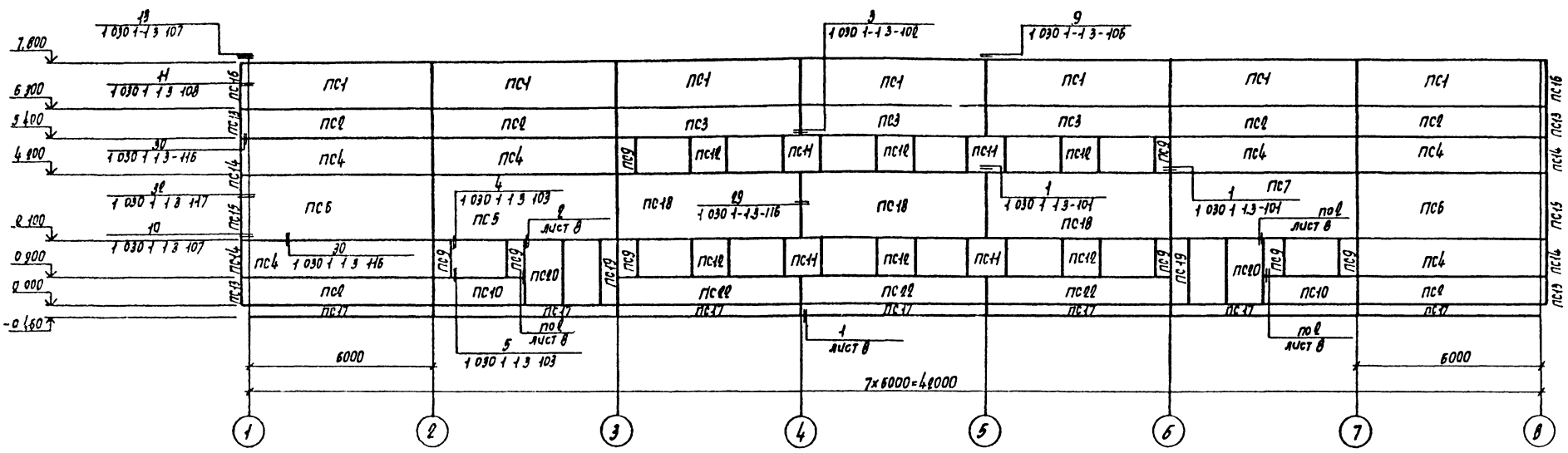

Схема расположения панелей стен по оси „Г"

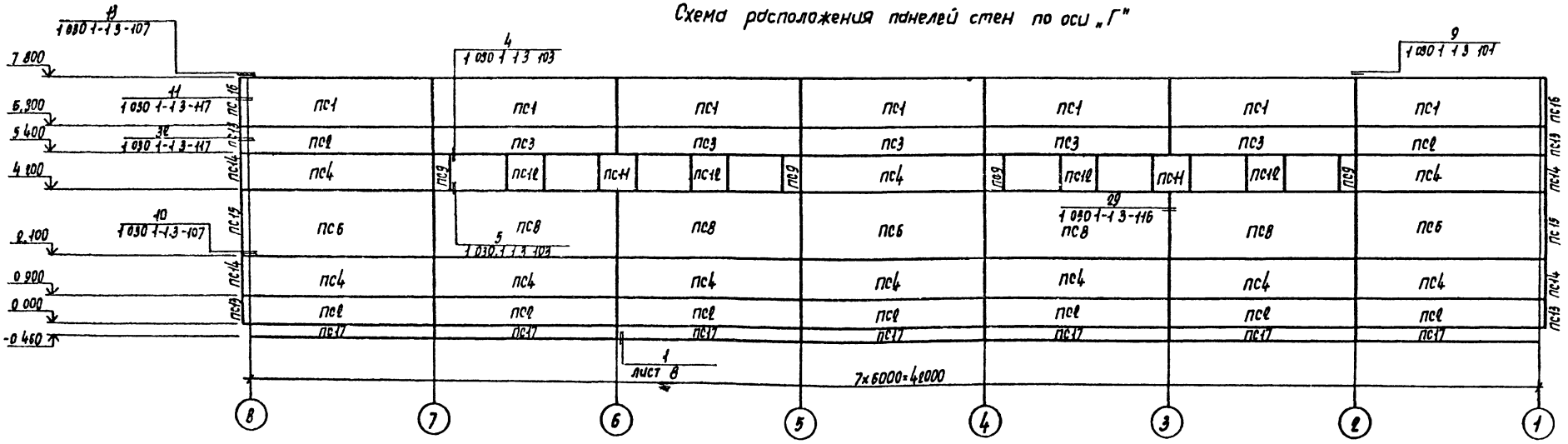

При привязке проекта к конкретным условиям отличающимся от принятых в проекте по расчетным температурам наружного воздуха, толщину панелей стык принимать по таблице

Расчетная температура наружного воздуха	Толщина панели мм
t°=20°. . 27°	250
t°= 28° . 36°	300
t°= 38° ... 45°	350

Альбом II

Типовой проект

Инв. N подл. | Подпись и дата | Взам. инв. N

Привязан

Инв. N

ГИП	Кирсанов		ТП 503 3-17.87 КЖ
Нач. ЛСО	Хрупало		
Н. контр.	Винклер		
Гл. констр.	Винклер		Профилактории для ежедневного обслуживания грузовых автомобилей на две линии
Гл. спец.	Лысичкин		Стадия: Р; Лист: 7; Листов:
Рук. гр.	Тузанов		Схема расположения панелей стен по осям А и Г
Рук. гр.	Власова		ГИПРОАВТОТРАНС г. Москва
Ст. инж.	Черкасова		
Инж.	Эйбкинд		

Копировал Марченко

Формат А2

Альбом II

Типовой проект

Схема расположения панелей стен по оси 1

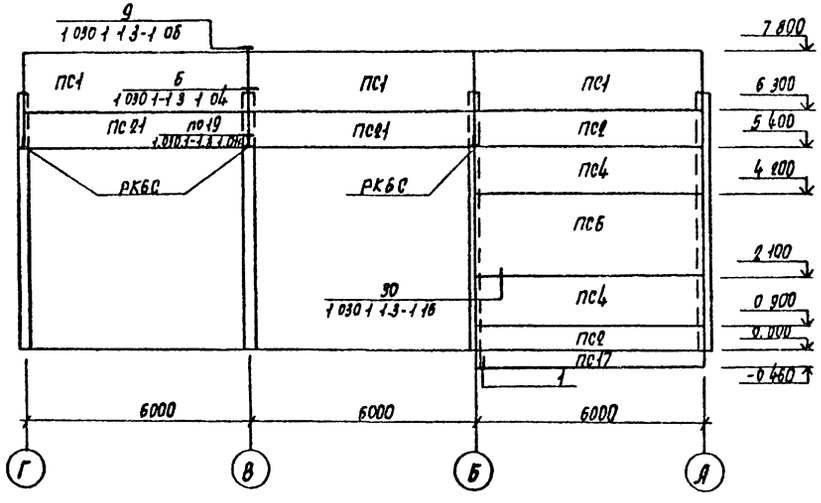

Схема расположения панелей стен по оси 8

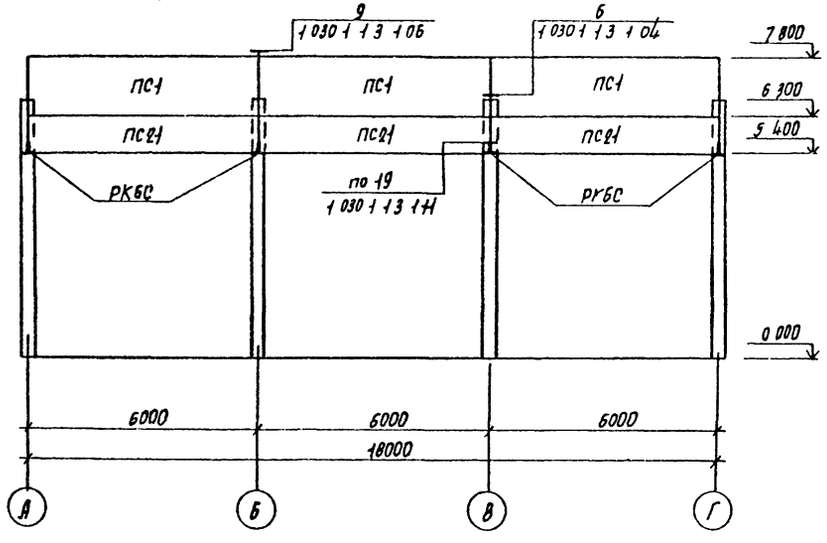

1 Спецификация к схемам расположения панелей стен и основные примечания даны на листе 9

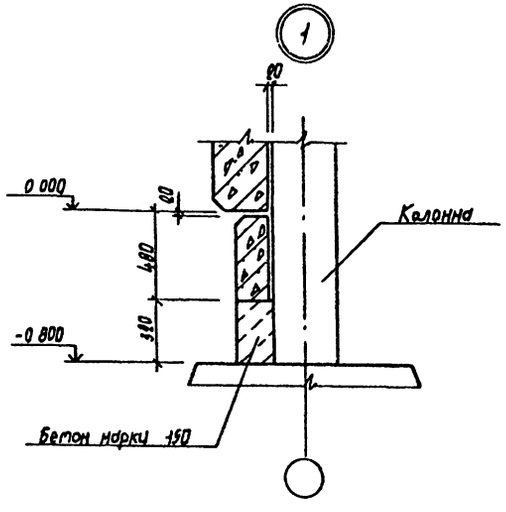

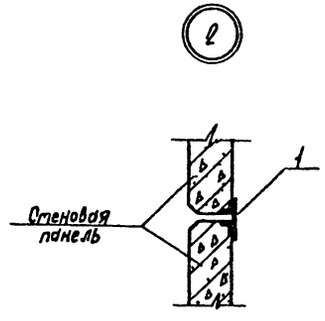

				ТП 503-3-17 87			КЖ
		ГИП	Курсанов				
		Нач. АСО	Хрупало				
Привязан		Н контр.	Винклер	Профилактории для ежедневного обслуживания грузовых автомобилей на две линии	Стадия	Лист	Листов
		Гл. конст.	Винклер		Р	8	
		Гл спец.	Лисичкин				
		Рук. гр.	Алехова	Схемы расположения панелей стен по осям 1 и 8	ГИПРОАВТОТРАНС г Москва		
		Ст инж.	Черкасова				
Инв. N		Инж	Элькина				

Инв. N подл. | Подпись и дата | Взам. инв. N

Альбом II

Типовой проект

Спецификация к схемам расположения панелей стен

/начало/

Марка, поз	Обозначение	Наименование	Кол	Масса ед кг	Примечание
		t=-20°С			
		Панели стен			
ПС1	ТП503 3 17.87 КЖИ 050	ПС 60 15 3,5-6Л-2	20	3468,48	
ПС2	060	ПС60 9 3,5-6Л-1	17	2013,7	
ПС3	070	ПС 60 9 3,5 2Л 9	8	2089,92	
ПС4	060	ПС 60 12 3,5 3Л 1	18	2743,7	
ПС5	080	ПС 60 21 3,5 4Л 1 9	1	4774,94	
ПС6	060	ПС 60 21 3,5 1Л 1	6	4543,7	
ПС7	080	ПС 60 21 3,5 4Л 2 9	1	4774,94	
ПС8	080	ПС 60 21 3,5 4Л 6	4	4774,92	
ПС9	090	2ПС 6 12 3,5 Л 1	12	519,14	
ПС10	090	ПС 30 9 3,5 6Л 6	2	1211,90	
ПС11	100	2ПС 12 12 3,5-Л 1	6	539,14	
ПС12	100	2ПС 12 12 3,5-Л-4	10	635,44	
ПС13	110	3ПС 41 90 3,5-Л 1	8	298,9	
ПС14	110	3ПС 41 120 3,5 Л 1	8	330,9	
ПС15	110	3ПС 41 210 3,5-Л 1	4	584,9	
ПС16	110	3ПС 41 150 3,5-Л 2	4	425,46	
ПС17	1 030 1-1 1 1 78-04	БЦ 60 5 3,5-Л	15	1040,0	
ПС18	ТП503 3 17.87 -КЖИ 080	ПС 60 21 3,5 4Л 9	3	4775,16	
ПС19	100	2ПС 6 21 3,5 Л 1	2	466,60	
ПС20	100	2ПС 12 21 3,5-Л 1	2	946,44	
ПС21	050	ПС 60 9 3,5 2Л 16	5	2015,98	
ПС22	070	ПС 60 9 3,5 2Л 6	3	2039,82	
РК5С	1 030 1-1 4-1 330-03	Консоль опорная РК5С	7	16,1	
		Изделия соединительные			
МС1	1 030 1-1 4-1 270	МС1	168	0,25	
МС2	1 030 1-1 3-1 70 6 060 80	МС2	76	0,28	
МС2	1 030 1-1 3-1 6 041-150	МС2	36	0,032	
МС3	1 030 1-1 4-1 270-01	МС3	40	0,52	
МС4	1 030 1-1 3-1 260 10 070 260	МС4	16	5,1	
МС5	1 030 1-1 3-1 12 041 300	МС5	16	0,26	
МС7	1 030 1-1 3-1 60 6 060 60	МС7	8	0,25	
1		-80х10 ГОСТ 103 76* ℓ=100	4	0,64	
		t=-30°С			
		Панели стен			
ПС1	ТП 503-3 17.87 -КЖИ 050	ПС 60 15 3,0-3Л-2	20	4028,68	
ПС2	060	ПС 60 9 3,0-6Л-1	17	2419,7	
ПС3	070	ПС60 9 3,0-6Л-9	8	2419,92	
ПС4	060	ПС 60 12 3,0-3Л-1	18	3213,7	
ПС5	080	ПС 60 21 3,0-5Л-1 9	1	5551,94	
ПС6	060	ПС 60 21 3,0-2Л-1	6	5343,7	
ПС7	080	ПС 60 21 3,0-5Л-2 9	1	5551,94	
ПС8	080	ПС 60 21 3,0-5Л-6	4	5708,92	

/продолжение/

Марка поз	Обозначение	Наименование	Кол	Масса ед кг	Примечание
ПС9	ТП 503 3 17.87 -КЖИ 090	2ПС 60 12 3,0-Л-1	12	319,14	
ПС10	090	ПС 30 9 3,0 6Л-6	2	1211,9	
ПС11	100	2ПС 12 12 3,0-Л 1	6	639,14	
ПС12	100	2ПС 12 12 3,0-Л 4	10	635,44	
ПС13	110	3ПС 46 90 3,0-Л-1	8	298,9	
ПС14	110	3ПС 46 120 30 Л 1	8	330,9	
ПС15	110	3ПС 46 210 3,0 Л 1	4	584,9	
ПС16	110	3ПС 46 150 3,0 Л 2	4	425,46	
ПС17	1 030 1-1 1 1 78-07	БЦ 60 5 3,5-Л	15	1470	
ПС18	ТП 503 3 17.87 -КЖИ 080	ПС 60 21 3,5 6Л 9	3	5665,28	
ПС19	100	2ПС 6 21 3,0-Л-1	2	556,62	
ПС20	100	2ПС 12 21 3,0-Л-1	2	1115,44	
ПС21	050	ПС 60 9 3,0-6Л 16	5	2415,98	
ПС22	070	ПС 60 9 3,0-6Л-6	3	2419,82	
РК6С	1 030 1-1 4-1 330-02	Консоль опорная РК6С	7	15,7	
		Изделия соединительные			
МС1	1 030 1-1 4-1 270	МС1	168	0,25	
МС2	1 030 1-1 3-1 70 6 060 80	МС2	76	0,28	
МС2	1 030 1-1 3-1 6 041-150	МС2	36	0,032	
МС3	1 030 1-1 4-1 270-01	МС3	40	0,52	
МС4	1 030 1-1 3-1 260 10 070 260	МС4	16	5,1	
МС5	1 030 1-1 3-1 12 041 300	МС5	16	0,26	
МС7	1 030 1-1 3-1 60 6 060 60	МС7	8	0,25	
1		-80х10 ГОСТ 103 76* ℓ=100	4	0,64	
		t=-40°С			
		Панели стен			
ПС1	ТП 503 3 17.87 -КЖИ 050	ПС 60 15 3,5-6Л-2	20	4678,68	
ПС2	060	ПС 60 9 3,5-6Л-1	17	2783,7	
ПС3	070	ПС 60 9 3,5-6Л-9	8	2789,92	
ПС4	060	ПС 60 12 3,5-6Л-1	18	3723,7	
ПС5	080	ПС 60 21 3,5 6Л 1 9	1	5551,01	
ПС6	060	ПС 60 21 3,5-6Л-1	6	6543,7	
ПС7	080	ПС 60 21 3,5-6Л-2 9	1	6951,94	
ПС8	080	ПС 60 21 3,5-6Л-6	4	6559,92	
ПС9	090	2ПС 6 12 3,5-Л-1	12	369,14	
ПС10	090	ПС 30 9 3,5-6Л-6	2	1194,9	
ПСН	100	2ПС 12 12 3,5-Л-1	6	739,14	

/окончание/

Марка, поз	Обозначение	Наименование	Кол	Масса ед кг	Примечание
ПС12	ТП503 3 17.87 -КЖИ 100	2ПС 12 12 3,5-Л-4	10	739,44	
ПС13	110	3ПС 51 90 3,5-Л-1	8	318,9	
ПС14	110	3ПС 51 120 3,5 Л 1	8	422,9	
ПС15	110	3ПС 51 210 3,5-Л-1	4	738,9	
ПС16	110	3ПС 51 150 3,5-Л 2	4	516,46	
ПС17	1 030 1-1 1-1 78	БЦ 60 5 3,5-Л	15	1470	
ПС18	ТП503 3 17.87 КЖИ 080	ПС 60 21 3,5-6Л-9	3	6555,26	
ПС19	100	2ПС 6 21 3,5-Л-1	2	636,62	
ПС20	100	2ПС 12 21 3,5-Л 1	2	1279,44	
ПС21	050	ПС 60 9 3,5-6Л-16	5	2795,98	
ПС22	070	ПС 60 9 3,5-6Л-6	3	2789,82	
РК7С	1 030 1-1 4 1 330-04	Консоль опорная РК7С	7	17,9	
		Изделия соединительные			
МС1	1 030 1-1 4 1 270	МС1	168	0,25	
МС2	1 030 1-1 3-1 70 6 060 80	МС2	76	0,28	
МС2	1 030 1-1 3-1 6 041 150	МС2	36	0,032	
МС3	1 030 1-1 4-1 270-01	МС3	40	0,52	
МС4	1 030 1-1 3 1 260 10 070 260	МС4	16	5,1	
МС6	1 030 1-1 3-1 12 041 300	МС6	16	0,26	
МС7	1 030 1-1 3-1 60 6 060 60	МС7	8	0,25	
1		-80х10 ГОСТ 103 76* ℓ=100	4	0,64	

1 Стеновые панели на температуру минус 20°С и минус 40°С имеют закладные детали, аналогичные стеновым панелям, применяемым для температуры минус 30°С. В спецификации вес стеновых панелей дан с учетом веса закладных деталей

2 Отверстия в стеновых панелях высверлить алмазным сверлом

Привязан

Инв. №

Инв. № подл. | Подпись и дата | Взам. инв. №

			ТП 503-3-17.87 КЖ
ГИП	Кирсанов		
Нач. отд	Удупала		
Н. контр	Винклер		
Гл. конст	Винклер		
Гл. спец	Лисичкин		
Рук. гр.	Алехова		
Ст. инж.	Черкасова		
Инж.	Сафронова		

Профилакторий для ежедневного обслуживания грузовых автомобилей на две линии

Стадия	Лист	Листов
Р	9	

Спецификация к схемам расположений панелей стен

ГИПРОАВТОТРАНС
г Москва

Альбом 17

Типовой проект

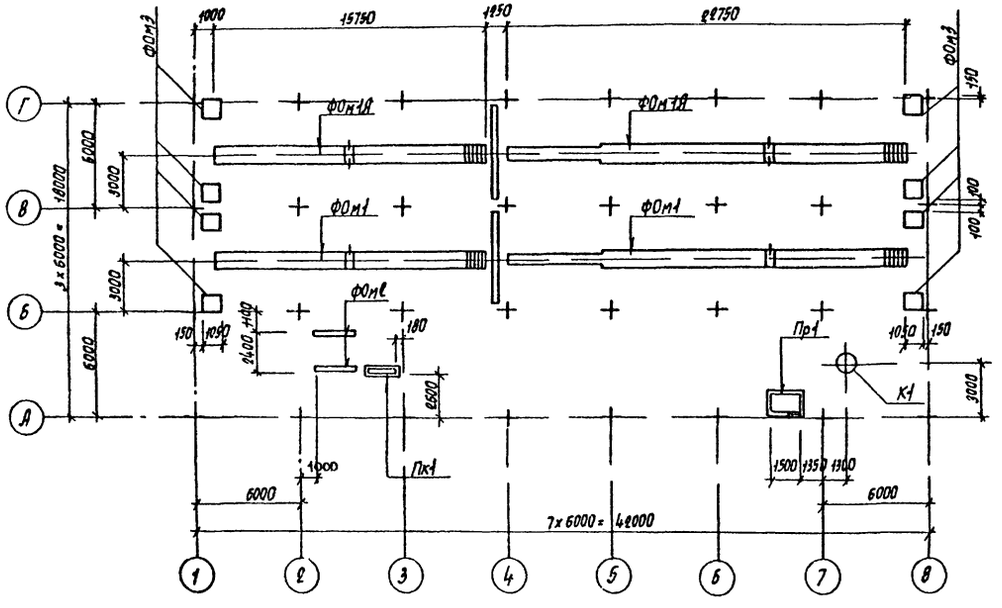

Спецификация к схеме расположения фундаментов под оборудование, канала, приямка и колодца

Марка поз	Обозначение	Наименование	Кол	Масса ед кг	Примечания
		Фундаменты			
ФОм1	листы 11,12,13,14	Канава с	1	—	
ФОм1А		моечной установ	1	—	
		кой М 129			
ФОм2	— 15	Фундамент под	1	—	
		резервуар стальной			
		горизонтальный			
		цилиндрический			
ФОм3	— 15	Фундамент под	8	—	
		воздушно тепло			
		вые завесы			
		Канал ОВ			
ПК1	— 15	ПК1	1	—	
		Приямок			
Пр1	— 15	Пр1	1	—	
		Колодец			
К1	— 15	К1	1	—	

1 Основания фундаментов под оборудование, канала, приямка, колодца утрамбовать щебнем

2 Обратную засыпку пазух фундаментов производить грунтом без включения строительного мусора и растительного грунта с послойным трамбованием до получения $\gamma_{скелета}$ грунта $\geq 1{,}67 т/м^3$

3 В фундаментах ФОм1, ФОм1А пол облицевать керамическими плитками по ГОСТ 6787 80, стены - белыми керамическими плитками по ГОСТ 6141-82

4 После монтажа стальные конструкции и открытые поверхности закладных изделий покрыть грунтом ГФ - 0119 по ТУ6-10 199 73 за 2 раза и окрасить эмалью ПФ-133 по ГОСТ 926-82 за 2 раза

Согласовано

Нач. отд Гз	Пузин	
Нач. отд АК	Ратнизан	
Нач. отд ОВ	Ушакова	

Инв. № подл. | Подпись и дата | Взам. инв. №

Привязан

Инв. №

ГИП	Кирсанов		
Нач. отд	Хрупало		
Н. контр	Винклер		
Гл. констр	Винклер		
Гл. спец	Лисичкин		
Рук. гр.	Алехов		
Инж.	Сапрошина		

ТП 503 3 17 87 КЖ

Профилактории для ежедневного обслуживания грузовых автомобилей на две линии

Схема расположения фундаментов под оборудование канала, приямка и колодца

Стадия	Лист	Листов
Р	10	

ГИПРОАВТОТРАНС
г Москва

Фундаменты ФОм-1, ФОм-1А

План на отметке 0.000

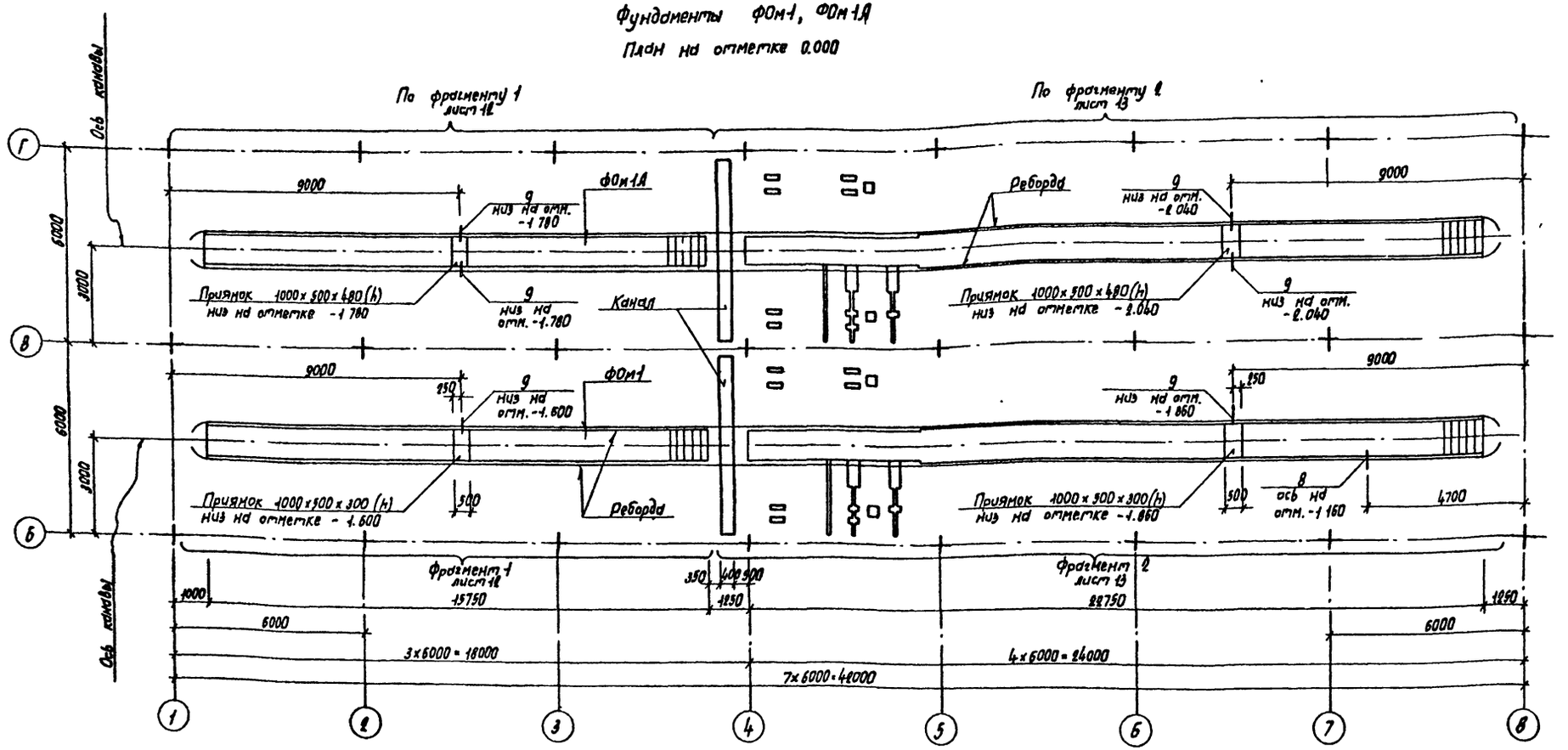

Ведомость расхода стали на элемент, кг

Марка элемента	Арматура класса AIII			Арматура класса AI			Изделия закладные. Прокат марки В ст3 кп 2 ГОСТ 535-79*														Всего	Общий расход
	ГОСТ 5781-82*			ГОСТ 5781-82*			ГОСТ 8240-72*	ГОСТ 8509-72*			ГОСТ 19903-74*			ГОСТ 8568-77*			ГОСТ 10704-76				
	Ф12	Ф8	Итого	Ф8	Ф6	Итого	С10	Итого	L63×5	L50×5	Итого	Б10	Итого	Б6	Итого	219×4,5	60×3,5	Итого		
ФОм-1	16.0	35.0	51.0	5.0	4.0	9.0	88.0	88.0	79.0	348.0	427.0	25.0	25.0	226.0	226.0	48.0	3.0	51.0	813.0	813.0
ФОм-1А	16.0	35.0	51.0	5.0	4.0	9.0	88.0	88.0	79.0	346.0	427.0	25.0	25.0	226.0	226.0	95.0	3.0	98.0	860.0	860.0

1. Спецификация фундаментов ФОм-1, ФОм-1А на листе 16.
2. Реборда выполняется по чертежам марки ТХ.

Привязан

Инв. N

ГИП	Курсанов		
Нач. отд	Хрупало		
Н. контр	Винклер		
Гл. конст	Винклер		
Гл. спец.	Лисичкин		
Рук. гр	Алехова		
Инж.	Сапрошина		

ТП 503-3-17.87 -КЖ

Профилакторий для ежедневного обслуживания грузовых автомобилей на две линии

Стадия	Лист	Листов
Р	11	

Фундаменты ФОм-1, ФОм-1А План на отметке 0.000

ГИПРОАВТОТРАНС г. Москва

Альбом II

Типовой проект

Инв. N подл. | Подпись и дата | Взам. инв. N

Копировал Формат А4

Альбом II

Типовой проект

Фундамент ФОм1
Фрагмент 1
План на отметке 0.000

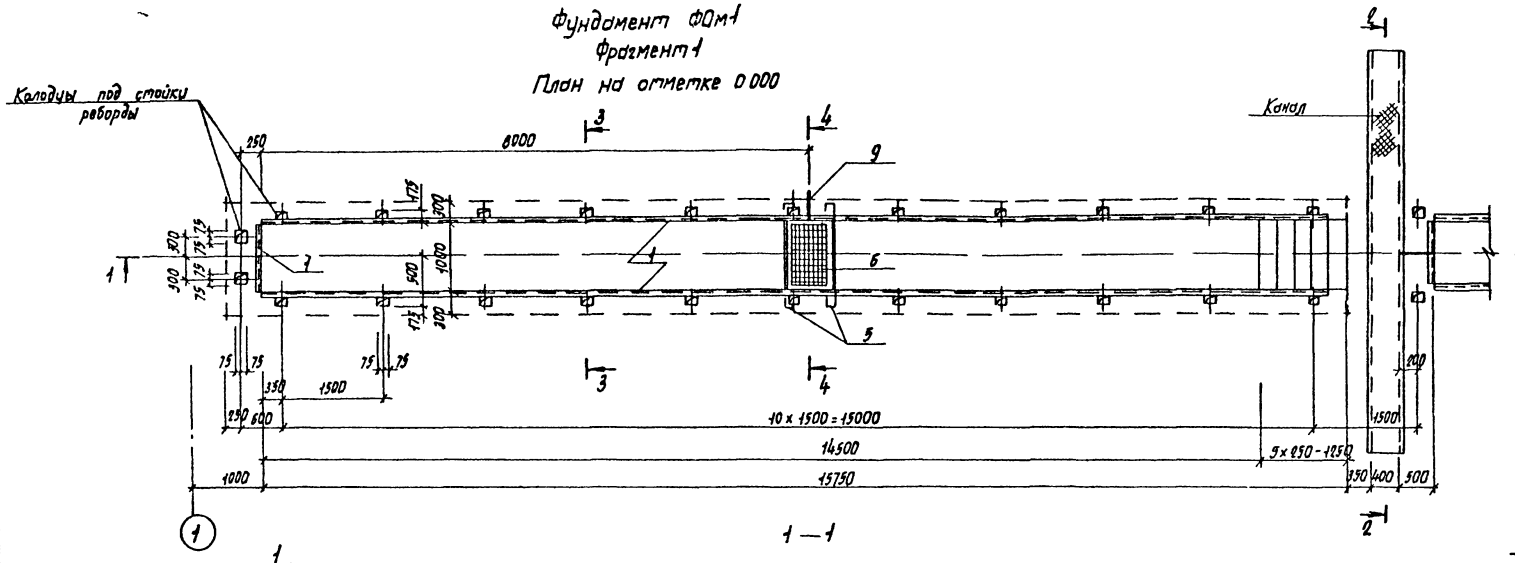

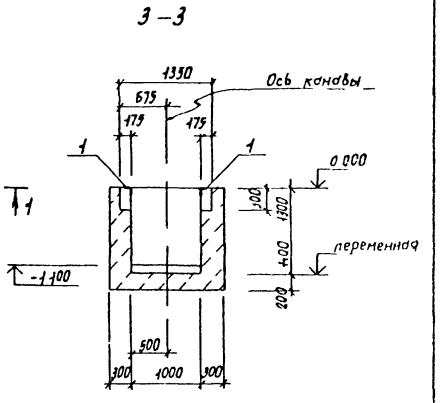

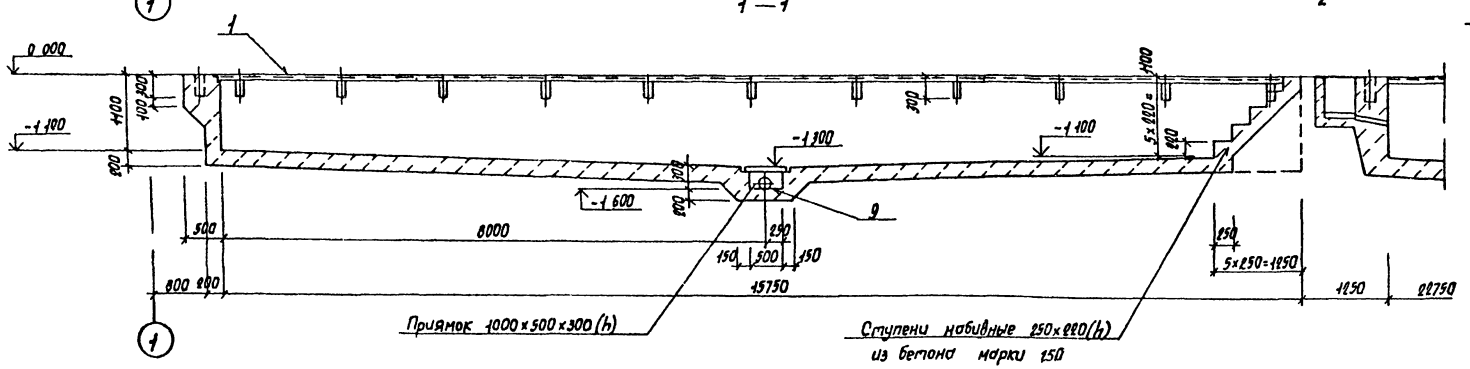

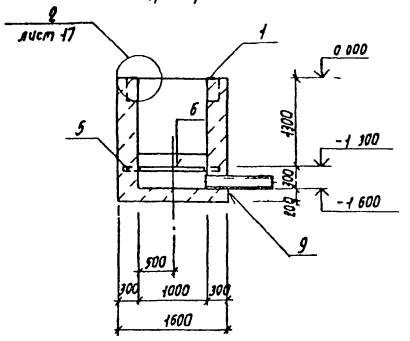

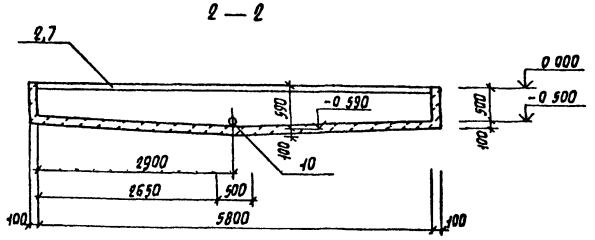

					ТП 503-3 17 87 КЖ		
				ГИП	Кирсанов		
Привязан				Нач. отд	Хрупало		Профилактории для ежедневного обслуживания грузовых автомобилей на две линии	Стадия	Лист	Листов
				Н. контр.	Винклер			Р	12	
				Гл. констр.	Винклер					
				Гл. спец.	Лисичкин		Фундамент ФОм1 фрагмент 1 План на отметке 0.000 разрезы 1-1 4-4	ГИПРОАВТОТРАНС г. Москва		
Инв. №				Рук. гр.	Алехова					
				Инж.	Сотрошина					

Копировал Марченко

Формат А2

Сост. оссдана
Нач. отд ТХ Гузик
Нач. отд ВК Ратников
Взам. инв. №
Подпись и дата
Инв. № подл.

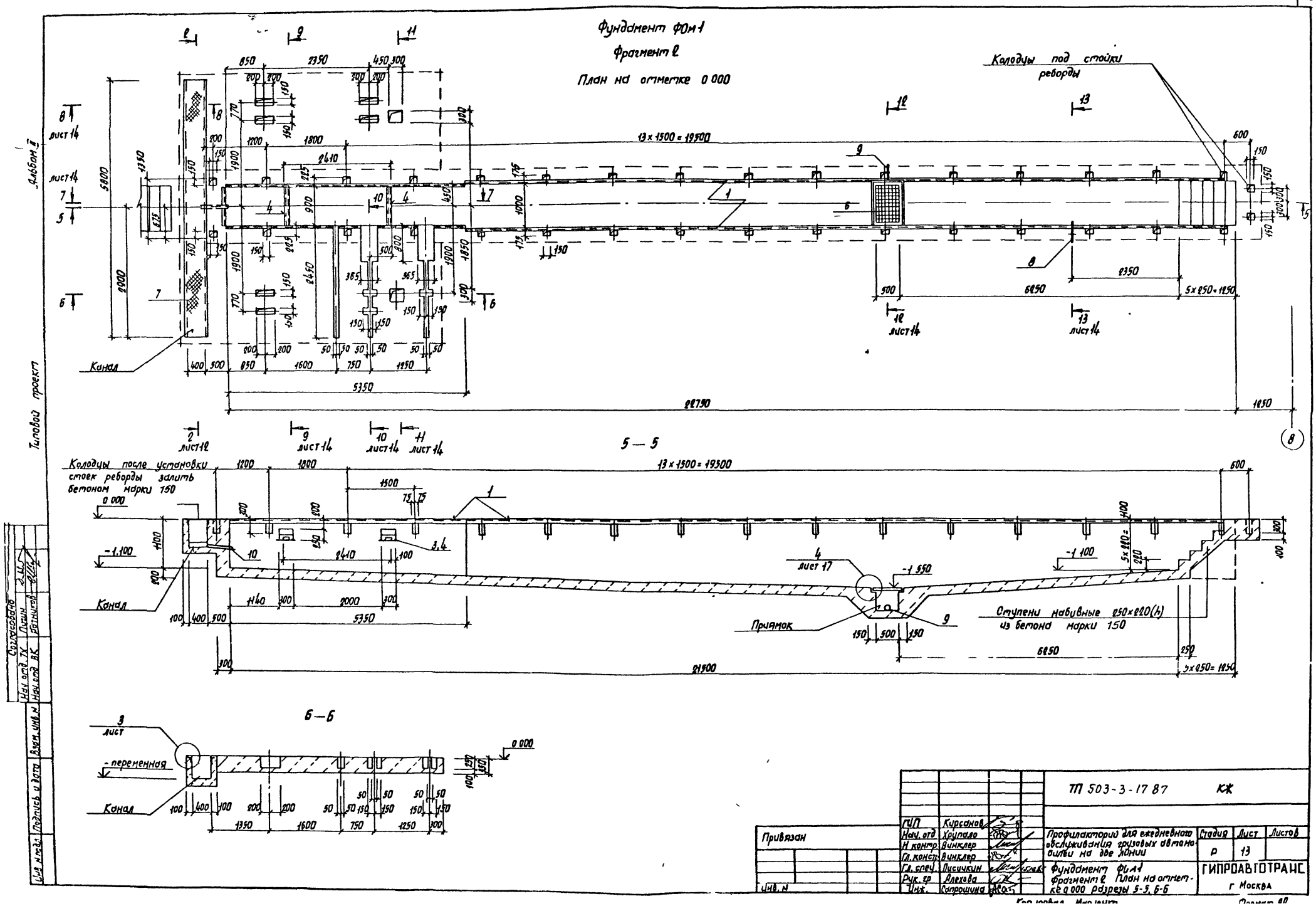
Фундамент ФОм 1
Фрагмент 2
План на отметке 0 000
Колодцы под стойки реборды
13 x 1500 = 19500
Канал
5 — 5
Колодцы после установки стоек реборды залить бетоном марки 150
Приямок
Ступени набивные 250x220(h) из бетона марки 150
6 — 6
переменная
Альбом II
Типовой проект
ТП 503-3-17 87
КЖ
Привязан
Инв. N
ГИП Курсанов
Нач. отд. Хрупало
Н. контр. Винклер
Гл. конст. Винклер
Гл. спец. Лисичкин
Рук. гр. Алехова
Инж. Сапрошина
Профилактории для ежедневного обслуживания грузовых автомобилей на две линии
Фундамент ФОм 1 Фрагмент 2 План на отметке 0 000 разрезы 5-5, 6-6
Стадия Р
Лист 13
Листов
ГИПРОАВТОТРАНС
г Москва

Фундамент ФОм1 Фрагмент 2

7—7

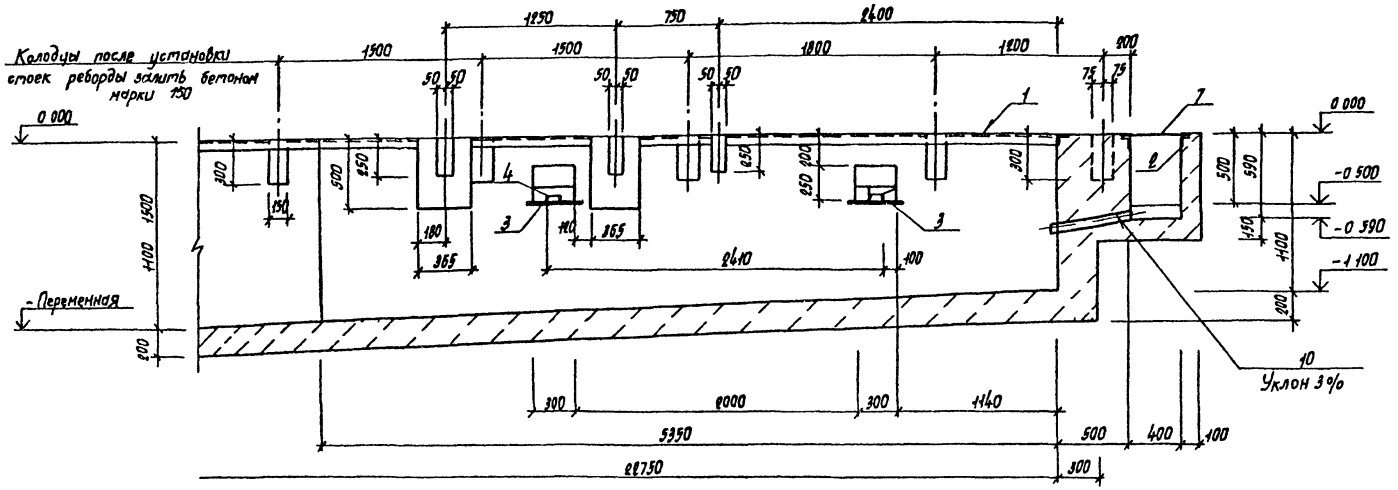

8—8

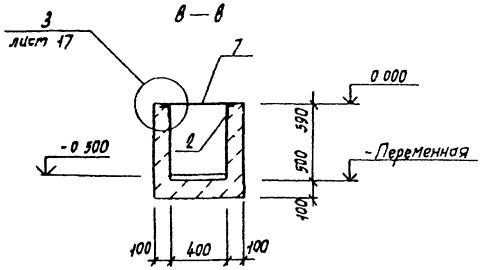

9—9

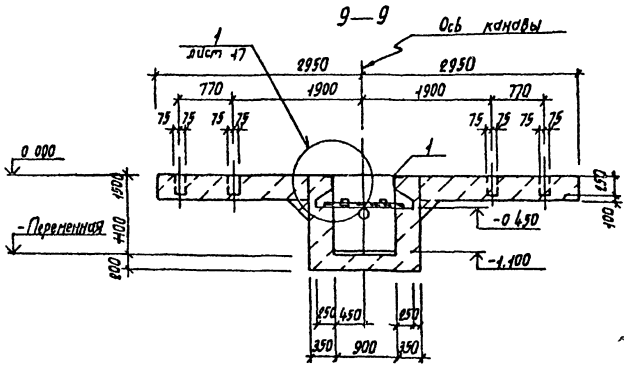

10—10

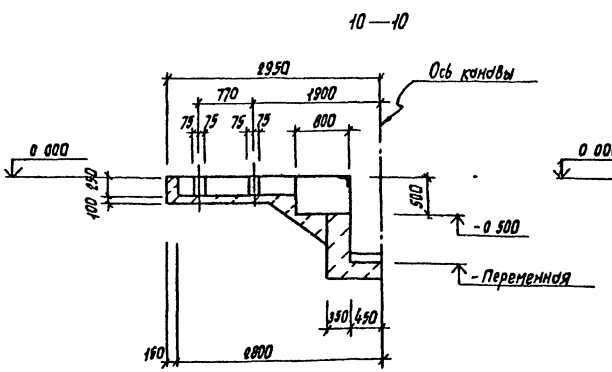

11—11

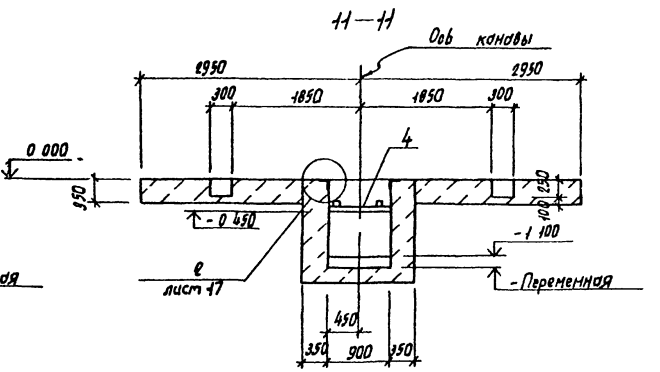

12—12

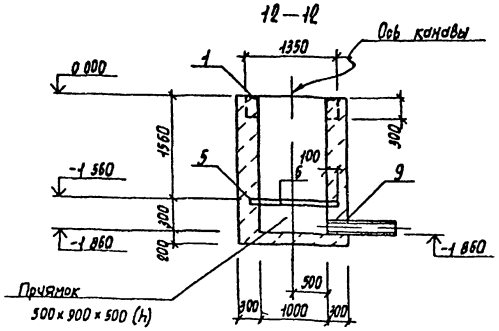

13—13

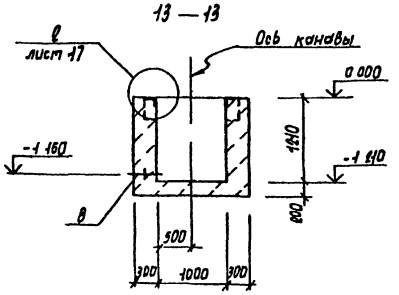

					ТП 503 3-17 87	КЖ	
ГИП	Кирсанов						
Нач. отд	Хрупала			Профилактории для ежедневного обслуживания грузовых автомобилей на две линии	Стадия	Лист	Листов
Н. контр	Винклер				Р	14	
Гл. конст	Винклер						
Гл. спец.	Лисичкин			Фундамент ФОм1 Фрагмент 2 Разрезы 7-7 13-13	ГИПРОАВТОТРАНС г. Москва		
Рук. гр	Алехова						
Инж.	Сапрошина						

Привязан

Инв. N

Копировал Марченко

Формат А3

Альбом V

Типовой проект

Инв. N подл. | Подпись и дата | Взам. инв. N

Альбом II

Типовой проект

Фундамент ФОм2

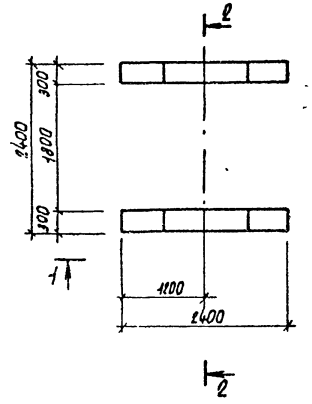

Фундамент ФОм3

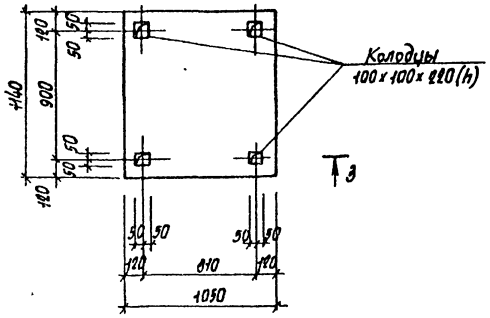

Приямок Пр1

План ниже отметки 0.000

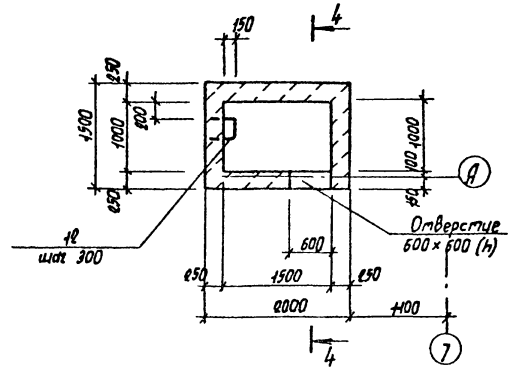

Колодец К1

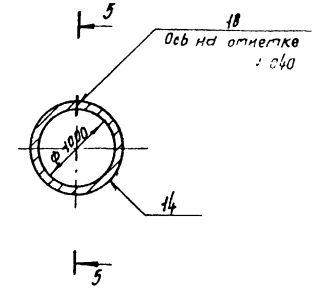

1—1

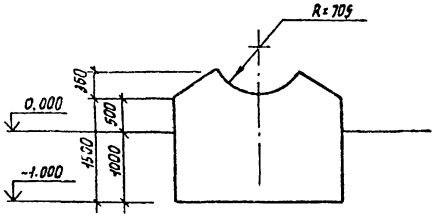

3—3

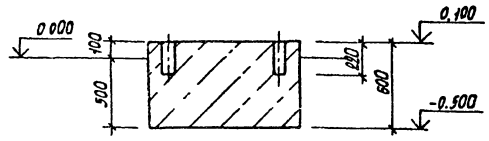

План на отметке 0.000

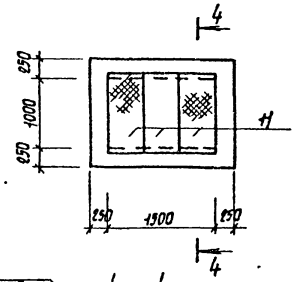

5—5

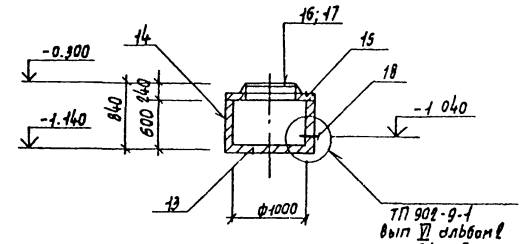

2—2

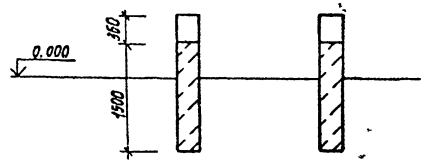

Канал Пк1

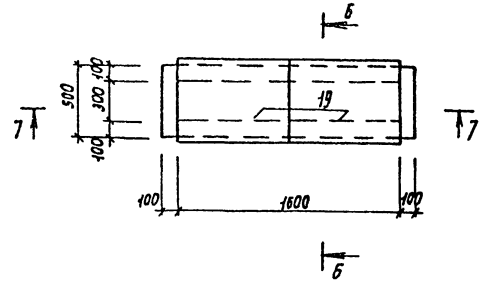

4—4

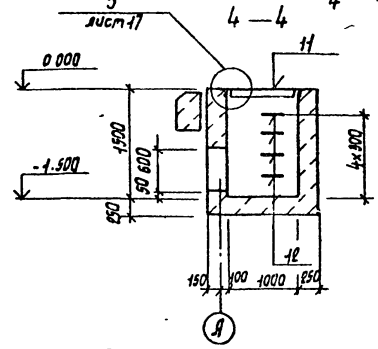

Позиция 12

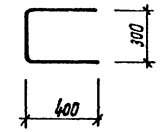

6—6

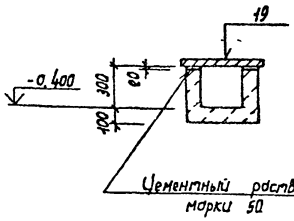

7—7

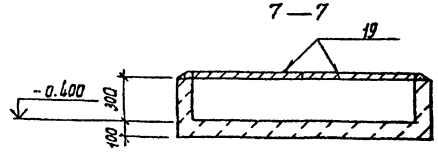

1. Спецификация фундаментов ФОм2, ФОм3, приямка Пр1, колодца К1, канала Пк1 на листе 16

Инв. № подл. | Подпись и дата | Взам. инв. №

Разработал ГК Гуськов
Нач. отд. ГК Гуськов
Нач. отд. ВК Разумова
Нач. отд. ОВ Ушакова

				ТП 503-3-1.87	КЖ
ГИП	Куреанов				
Нач. отд	Хрусталь				
Н. контр.	Быкасов				
Гл. спец.	Быкасов				
Гл. спец.	Суханкин				
Рук. гр.	Федосов				
Гл. инж.	Гуськов				

Привязан

Инв. N

Профилакторий для ежедневного обслуживания грузовых автомобилей на 200 машин

Фундамент ФОм2 ФОм3 Приямок Пр1, колодец К1, канал Пк1

Стадия	Лист	Листов
Р	15	

ГИПРОАВТОТРАНС г. Москва

Копировал Марченка

Формат А2

Спецификация фундаментов ФОм1, ФОм1А, ФОм2; ФОм3 приямка Пр1, колодца К1, канала Пк1 / начало /

Формат	Зона	Поз	Обозначение	Наименование	Кол	Примечание
				ФОм1		
				Сборочные единицы		
				Изделия закладные		
А2		1	лист 17	Мн4		78,0 п.м.
А2		2	-17	Мн5		11,6 п.м.
А3		3	ТП 503-3 17.87 -КЖИ 170	Мн3	4	
А1		4	лист 17	Балка Бс1	2	
А3		6	ТП 503-3 17.87 -КЖИ 130	Решетка Рс1	2	
		8	5.900-4	Сальник Ду 200 Л-400	1	
				Детали		
				L 63×5 ГОСТ 8509-72*		
БЧ		5		l=1200	4	5,8 кг
				Сталь рифленая Б6 ГОСТ 8568-77*		
БЧ		7		490×5800	1	145,0 кг
				Труба ф219×4,5 ГОСТ 10704-76		
БЧ		9		l=1000	2	
				Труба 60×3,5 ГОСТ 10704-76		
БЧ		10		l=600	1	3,0 кг
				Материалы		
				Бетон марки 150		41,0 м³
				ФОм1А		
				Сборочные единицы		
				Изделие закладное		
А2		1	лист 17	Мн4		78,0 п.м.
А2		2	17	Мн5		11,6 п.м.
А3		3	ТП 503-3-17.87 -КЖИ 170	Мн3	4	
А1		4	лист 17	Балка Бс1	2	
А3		6	ТП 503-3-17.87 -КЖИ 130	Решетка Рс1	2	

Ведомость расхода стали на элемент, кг

Марка элемента	Изделия закладные											Всего	Общий расход
	Арматура класса					Прокат марки							
	А III			А I		В ст3 кп2 ГОСТ 535-79*							
	ГОСТ 5781-82*			ГОСТ 5781-82*		ГОСТ 8509-72*				ГОСТ 8568-77*			
	Ф10	Ф8	Итого	Ф8	Итого	L63×5	L50×5		Итого	Б6	Итого		
Пр1	11,0	1,3	12,3	1,2	1,2	15,0	38,0		53,0	81,0	81,0	147,5	147,5

Спецификация фундаментов ФОм1, ФОм1А, ФОм2; ФОм3 приямка Пр1, колодца К1, канала Пк1 / продолжение /

Формат	Зона	Поз	Обозначение	Наименование	Кол	Примечание
				Детали		
				L 63×5 ГОСТ 8509-72*		
А2		5	лист 17	l=1200	4	5,8 кг
				Сталь рифленая Б6 ГОСТ 8568-77*		
БЧ		7		490×5800	1	145,0 кг
				Труба ф219×4,5 ГОСТ 10704-76		
БЧ		9		l=1000	4	
				Труба 60×3,5 ГОСТ 10704-76		
БЧ		10		l=600	1	3,0 кг
				Материалы		
				Бетон марки 150		41,0 м³
				ФОм2		
				Материалы		
				Бетон марки 150		2,5 м³
				ФОм3		
				Материалы		
				Бетон марки 150		0,8 м³
				Пр1		
				Сборочные единицы		
				Изделие закладное		
А2		2	лист 17	Мн5		3,0 п.м.
А3		11	ТП 503-3-17.87 -КЖИ 120	Щит Щс1	3	
				Детали		
				А-III-20 ГОСТ 5781-82		
БЧ		12		l=1100	4	2,75 кг
				Материалы		
				Бетон марки 150		3,0 м³

Спецификация фундаментов ФОм1, ФОм1А, ФОм2, ФОм3 приямка Пр1 колодца К1, канала Пк1 / окончание /

Формат	Зона	Поз	Обозначение	Наименование	Кол	Примечание
				К1		
				Сборочные единицы		
				Плита днища		
		13	ТП 902-9-1 вып VI альбом 2	ПД-10-2 1	1	0,69 т
		14	- альбом 2	Кольцо КС 10 1-18	1	0,35 т
				Плита перекрытия		
		15	- альбом 2	ПП10-40 1 1	1	0,28 т
		16	- альбом 2	Люк Лн	1	53,0 кг
		17	- альбом 2	Решетка Рн	1	48,8 кг
		18	5.900-4	Сальник Ду 200 Л 200	1	
				Пк1		
				Сборочные единицы		
		19	3.006.1-2/82	Плита П3-5	2	50 кг
				Материалы		
				Бетон марки 150		0,25 м³

Альбом II

Типовой проект

Инв. № подл. | Подп. и дата | Взам. инв. №

Привязан

Инв. №

ГИП	Курсанов		ТП 503-3-17.87 КЖ
Нач. отд	Хорупало		
Н. контр.	Винклер		Профилакторий для ежедневного обслуживания грузовых автомобилей на две линии
Гл. констр.	Винклер		
Гл. спец.	Лисимкин		Спецификация фундаментов ФОм1, ФОм1А, ФОм2, ФОм3 приямка Пр1 колодца К1, канала Пк1
Рук. гр.	Алехова		
Инж.	Сафрошина		

Стадия	Лист	Листов
Р	16	

ГИПРОАВТОТРАНС
г. Москва

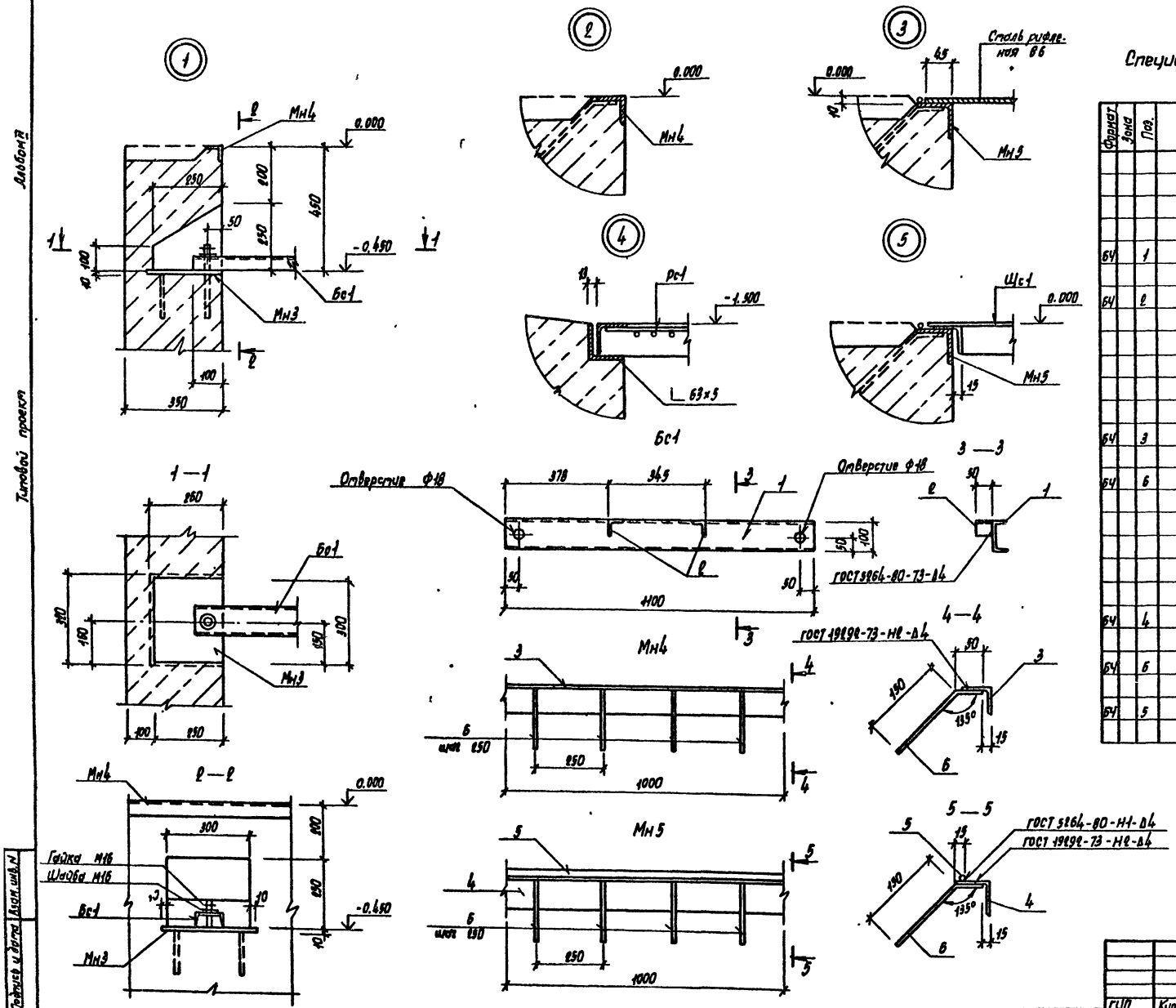

Спецификация Бс1, Мн4, Мн5

Формат	Зона	Поз.	Обозначение	Наименование	Кол.	Примечание
				Бс1		
				Детали		
				⊏ 10 ГОСТ 8240-72*		
БЧ		1		ℓ=1100	1	10,1 кг
				∟ 50×5 ГОСТ 8509-72*		
БЧ		2		ℓ=50	2	0,2 кг
				Итого		10,3 кг
				Мн4		
				Детали		
				∟ 50×5 ГОСТ 8509-72*		
БЧ		3		ℓ=1000	1	3,8 кг
				А-III-8 ГОСТ 5781-82*		
БЧ		6		ℓ=200	4	0,1 кг
				Итого		4,2 кг
				Мн5		
				Детали		
				∟ 63×5 ГОСТ 8509-72*		
БЧ		4		ℓ=1000	1	4,8 кг
				А-III-8 ГОСТ 5781-82*		
БЧ		6		ℓ=200	4	0,1 кг
				А-I-8 ГОСТ 5781-82*		
БЧ		5		ℓ=1000	1	0,4 кг
				Итого		5,6 кг

ТП 503-3-17 87 КЖ

ГИП	Курсанов		
Нач. отд.	Хрупало		
Н. контр.	Винклер		
Гл. констр.	Винклер		
Гл. спец.	Лисичкин		
Рук. гр.	Алехова		
Инж.	Сапрошина		

Профилакторий для ежедневного обслуживания грузовых автомобилей на две линии

Узлы 1...5 Бс4, Мн4, Мн5

Стадия	Лист	Листов
Р	17	

ГИПРОАВТОТРАНС г. Москва

Привязан

Инв. N

Копировал Марченко

Формат А2

Альбом Л

Типовой проект

Инв. N подл. | Подпись и дата | Взам. инв. N

Альбом II

Типовой проект

Ведомость рабочих чертежей основного комплекта

Лист	Наименование	Примечание
1	Общие данные	
2	Схема расположения металлических балок между	
	осями А-Б, 7-8 Схема перекрытия между	
	осями А-Б, 7-8	
3	Узлы 1 7	
4	Лестницы Л1, Л2	

Ведомость ссылочных и прилагаемых документов

Обозначение	Наименование	Примечание
	Ссылочные документы	
1 450 3 3 вып 2 части 12	Стальные лестницы, площадки,	
	стремянки и ограждения	

Техническая спецификация металла

Вид профиля и ГОСТ, ТУ	Марка металла и ГОСТ	Обозначение и размер профиля	№ п п	Код: Марки металла	Код: Вид А профиля	Код: Размер А профиля	Количество шт	Длина, мм	Масса металла по элементам конст т: Бункерная (Код эл)	Масса металла по элементам конст т: Лестницы (та конст)	Общая масса, т	Масса потребности в металле по кварталам т				Заполняется вц
Швеллеры	Вст 3 сп5	[30	1		51885				1,110		1 110					
ГОСТ 8240-72	ГОСТ 535 79*	[40	2		51885				0580		0 580					
	Итого		3						1,690		1 690					
	Вст 3 кп 2	[16	4		51885					0 261	0 261					
	ГОСТ 535 79*															
	Итого		5							0 261	0,261					
Всего профиля			6						1,690	0, 261	1, 951					
Сталь прокатная угловая	Вст 3 пс 6	L75×75×6	7		51635				0,010		0 010					
равнополочная	ГОСТ 535-79*															
ГОСТ 8509-72	Итого		8						0010		0 010					
	Вст 3 кп 2	L75×75×6	9		51635					0017	0,017					
	ГОСТ 535-79*	L50×50×5	10		51635					0174	0 174					
		L25×25×3	11		51602					0,020	0 020					
	Итого		12							0,211	0 211					
Всего профиля			13						0 010	0 211	0 221					
Сталь толстолистовая	Вст 3 кп 2	δ=4	14		51815				0,157	0,015	0 172					
ГОСТ 19903-74	ГОСТ 14637-79	δ=10	15		51815				0 057		0 057					
	Итого		16						0 214	0 015	0 229					
Всего профиля·			17						0,214	0,015	0, 229					
Сталь листовая рифленая	Вст 3 кп 2	δ=6	18		51901				1,280		1 280					
ГОСТ 8568-77	ГОСТ 380 71*	δ-4	19		51901					0,179	0,179					
	Итого		20						1,280	0,179	1,459					
Всего профиля			21						1,280	0,179	1 459					
Сталь полосовая ГОСТ 103-76*	Вст 3 кп2 ГОСТ535-79*	−4×140	22		51745					0 008	0,008					
	Итого:		23							0,008	0,008					
Всего профиля·			24							0,008	0,008					
Итого масса металла			25								3,868					

Общие указания

1 Типовой проект разработан для применения в районах с расчётной температурой наружного воздуха минус 20°С, минус 30°С (основной вариант) минус 40°С, скоростным напором ветра для I (основной вариант) II и III географических районов; весом снегового покрова для II, III (основной вариант) и IV географических районов.

2 Все металлоконструкции огрунтовать 2 слоями ГФ-0119 и окрасить эмалью ПФ-133 за 2 раза. После проведения сварочных работ окраску восстановить.

3 Сварку производить электродами типа Э42 по ГОСТ 9467-75, $h_{шва}$ = 6 мм, кроме оговоренных.

Типовой проект разработан в соответствии с действующими нормами и правилами и предусматривает мероприятия обеспечивающие взрывную, взрывопожарную и пожарную безопасность при эксплуатации здания

Главный инженер проекта /И А Кирсанов/

Инв № подл | Подпись и дата | Взам инв № | Гл спец техотд | Грачев

Инв №			
ГИП	Кирсанов		
Н контр	Ростунова		
Нач отд	Хрупало		
Гл констр	Винклер		
Гл спец	Лисичкин		
Рук гр	Алехова		
Ст инж	Черкасова		

Привязан

ТП 503-3-17 87 -КМ

Профилакторий для ежедневного обслуживания грузовых автомобилей на две линии

Стадия	Лист	Листов
Р	1	4

Общие данные

Гипроавтотранс г Москва

Альбом II

Типовой проект

Схема расположения металлических балок между осями А-Б, 7-8

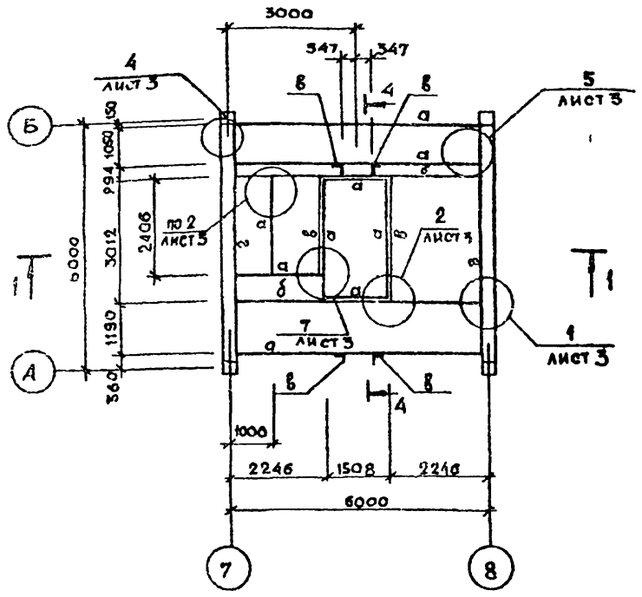

1 - 1

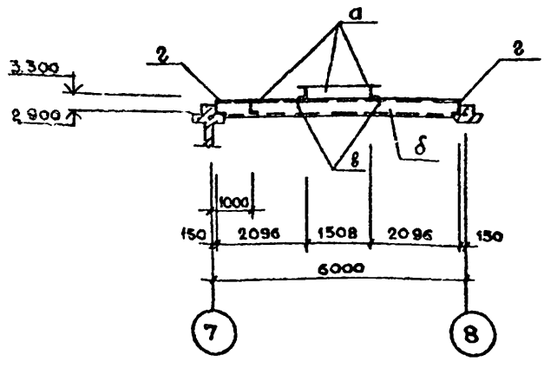

Схема перекрытия между осями А-В, 7-8

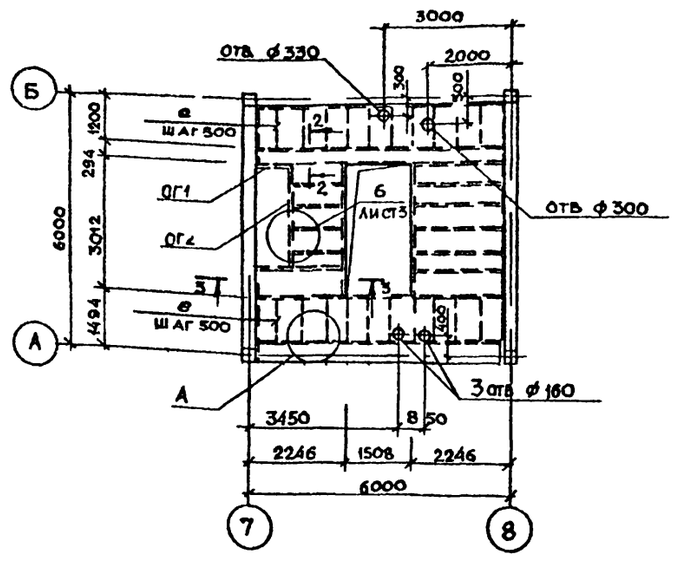

2 - 2

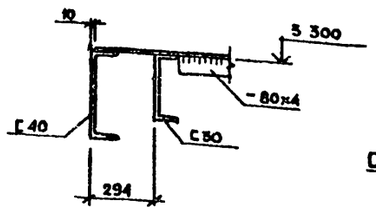

3 - 3

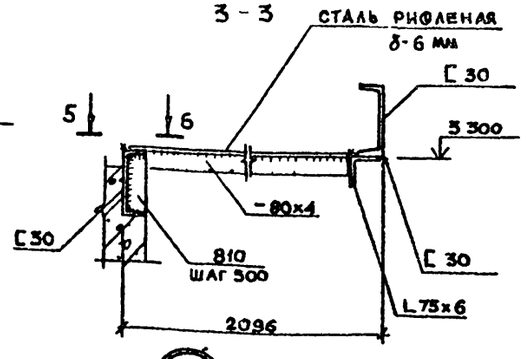

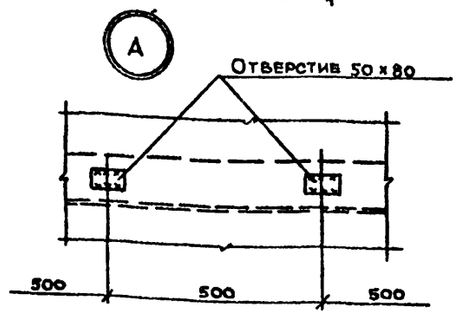

4 - 4

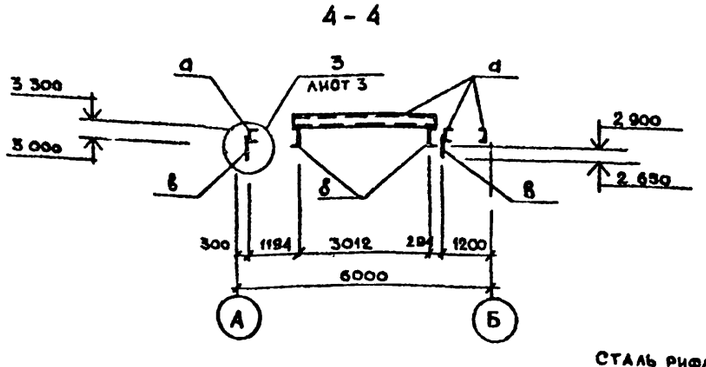

5 - 5

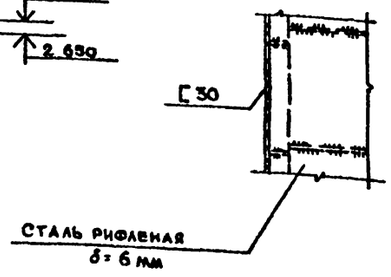

Ведомость элементов

Масса	Сечение			Опорные усилия				Марка металла	Примечание
	Эскиз	Поз	Состав	M	N	Q			
а	[	—	[30	—	—	0,7	1	Вст3сп5	
б	[	—	[40	—	—	2,9	1	Вст3сп5	
в	L	—	L75×6	конструктивно			1	Вст3пс6	
г	1 Q 2 шаг500	1	[30	конструктивно			1	Вст3сп5	
		2	-δ-10					Вст3кп2	
д	—	—	сталь рифлен δ 6 мм	конструктивно			4	Вст3кп2	
е	—	—	-80×4	конструктивно			4	Вст3кп2	
ог1	—	—	огпмзб 109	—	—	—	4	Вст3кп2	1.450-3-38.2
ог2	—	—	огпмзб 1024	—	—	—	4	Вст3кп2	1.450-3-38.2

Монтажные соединения выполнять на болтах нормальной точности М12 и сварке. Указания по сварке даны на листе общих данных.

Согласовано

Нач. отд. Ратникова

Инв. № подл. | Подпись и дата | Взам. инв. №

				ТП 503-3-17.87	-КМ
ГИП	Кирсанов				
Нач. отд.	Хрулало				
Н. контр.	Винклер				
Гл. констр.	Винклер				
Гл. спец.	Лисичкин				
Рук. гр.	Алехова				
Ст. инж.	Черкасова				
Инженер	Элькинд				

Привязан

Инв. №

Профилактории для ежедневного обслуживания грузовых автомобилей на две линии	Стадия	Лист	Листов
	Р	2	
Схема расположения металлических балок между осями А-В 7-8. Схема перекрытия между осями А-Б, 7-8	Гипроавтотранс г. Москва		

Типовой проект

1

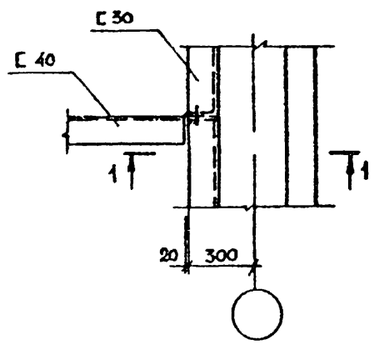

2

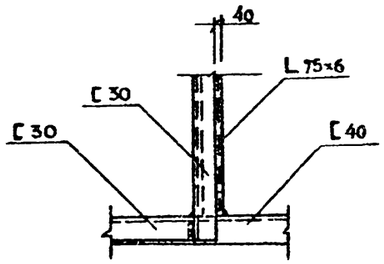

3

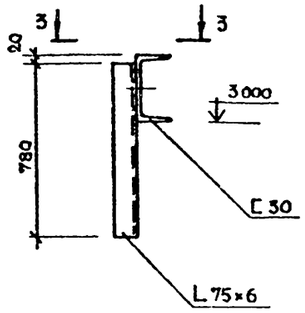

4

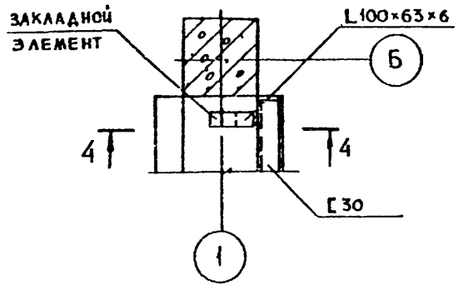

5

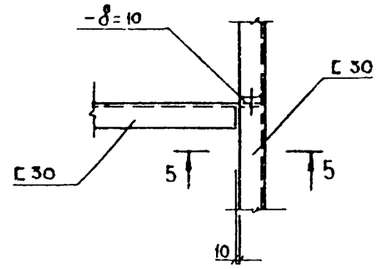

6

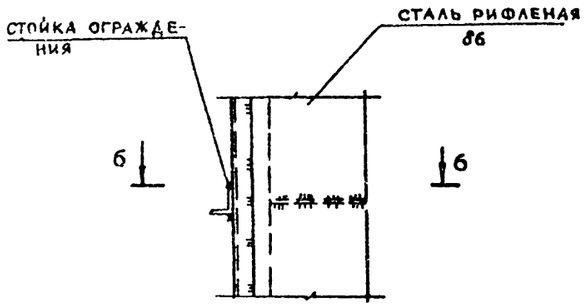

7

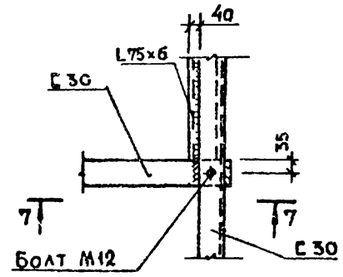

1 - 1

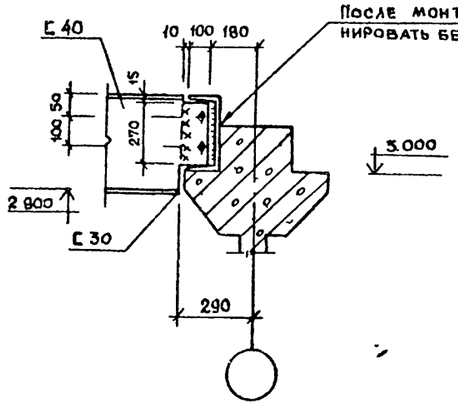

2 - 2

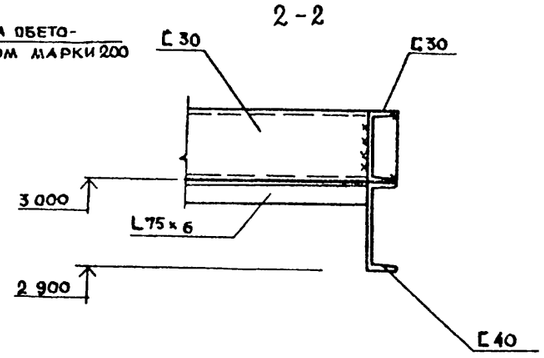

3 - 3

4 - 4

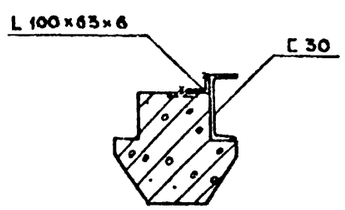

5 - 5

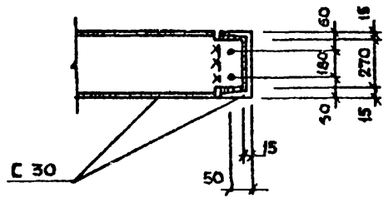

6 - 6

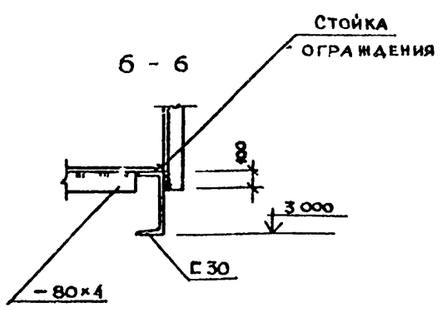

7 - 7

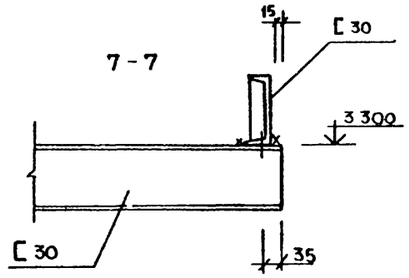

				ТП 503-3-17 87	-КМ
ГИП	Кирсанов				
Нач отд	Хрупало				
Н контр	Винклер				
Гл конст	Винклер			Профилакторий для ежедневного обслуживания грузовых автомобилей на две линии	Стадия: Р; Лист: 3; Листов:
Гл спец	Лисичкин				
Рук гр	Алехова				
Ст инж	Черкасова			Узлы 1...7	ГИПРОАВТОТРАНС г Москва
Инженер	Элькинд				

Привязан

Инв.№

Инв.№ подл. | Подп. и дата | Взам. инв.№

Альбом II

Типовой проект

Лестница Л1

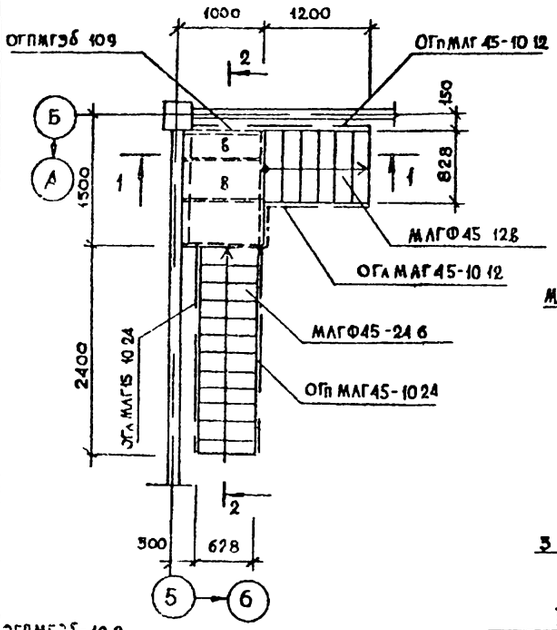

Лестница Л2

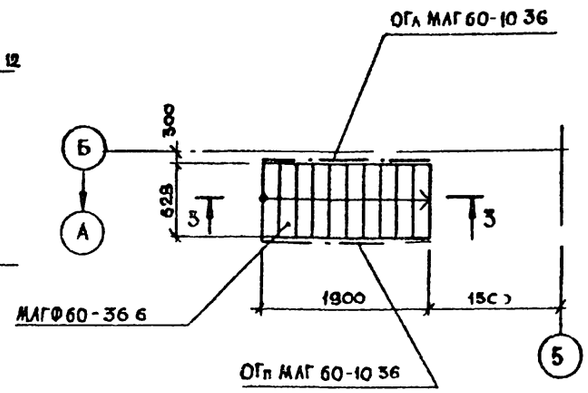

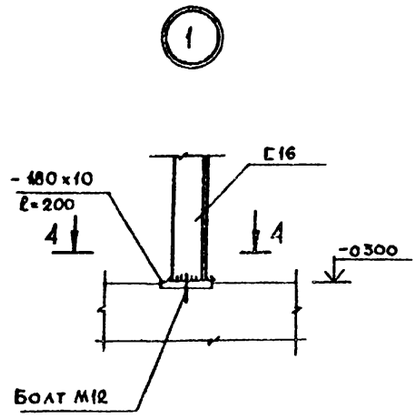

1 - 1

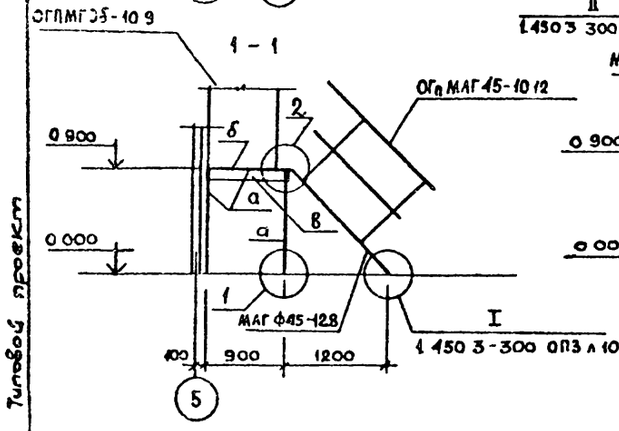

2 - 2

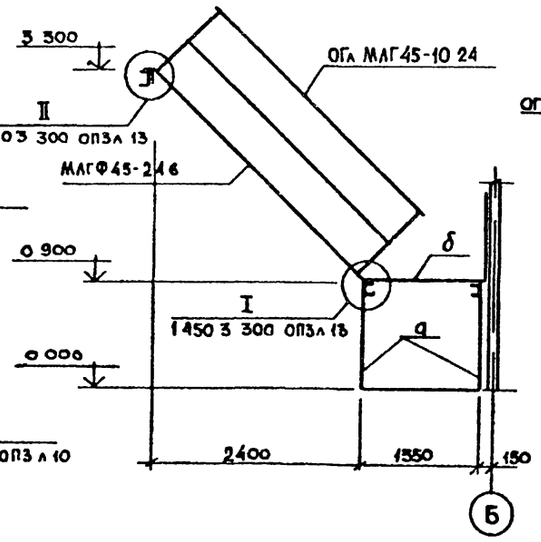

3 - 3

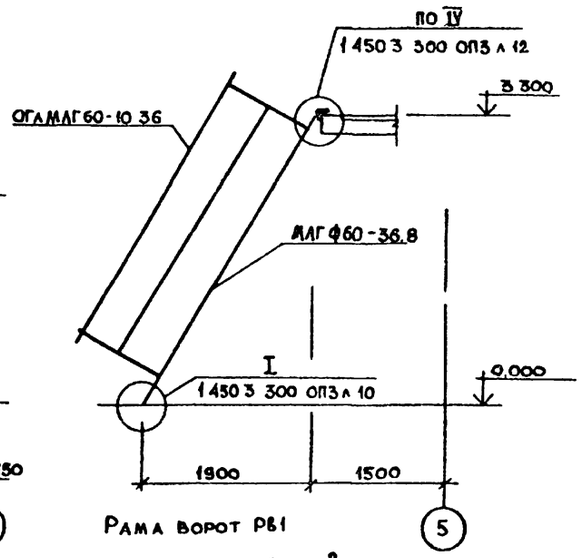

4 - 4

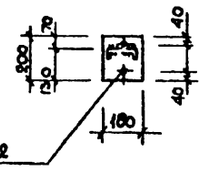

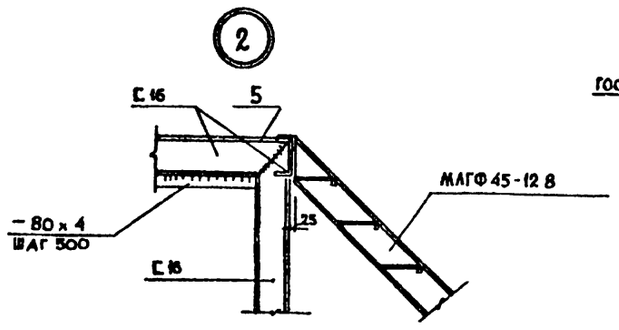

Рама ворот РВ1

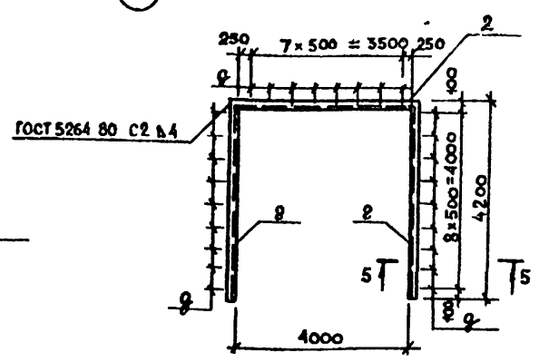

5 - 5

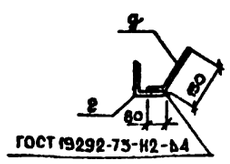

Ведомость элементов

Марка	Сечение: Эскиз	Поз	Состав	Опорные усилия: M	N	Q		Марка металла	Примечание
п	С		С16	конструктивно			4	Вст3кп2	
δ			Сталь рифл. δ 4	конструктивно			4	Вст3кп2	
МАГФ45-12 8							4	Вст3кп2	1450 3 38 2
МАГФ45-24 6							4	Вст3кп2	1450 3 38 2
МАГФ60-36 6							4	Вст3кп2	1450 3 38 2
ОГаМАГ45-10 12							4	Вст3кп2	1450 3 38 2
ОГпМАГ45-10 12							4	Вст3кп2	1450 3 38 2
ОГаМАГ45-10 24							4	Вст3кп2	1450 3 38 2
ОГпМАГ45-10 24							4	Вст3кп2	1450 3 38 2
ОГПМГ5б-10 9							4	Вст3кп2	1450 3 38 2
ОГаМАГ60-10 36							4	Вст3кп2	1450 3-38 2
в	—	-	-80×4	Конструктивно			2	Вст3кп2	
г	L		L 125×8	конструктивно				Вст3пс6	
д	•		•Ø8	конструктивно					

Монтажные соединения выполняются на болтах нормальной точности М12 и сварке Указания по сварке даны на листе общих данных

ГИП	Кирсанов		ТП 503-3-17 87 -КМ
Нач отд	Хрупало		
Н контр	Винклер		
Гл констр	Винклер		Профилакторий для ежедневного обслуживания грузовых автомобилей на две линии
Гл спец	Лисичкин		Стадия: Р; Лист: 4; Листов:
Рук гр	Алехова		Лестницы Л1, Л2 Рама ворот РВ1
Ст инж	Черкасова		ГИПРОАВТОТРАНС г Москва

Привязан

Инв №

Инв № подл. | Подп. и дата | Взам. инв. №

А2

Альбом V

Типовой проект

Ведомость рабочих чертежей основного комплекта

Лист	Наименование	Примечание
1	Общие данные	
2	Питающая и распределительная сети ~380/220в Шкафы АРМ, АР1	
	Схема принципиальная однолинейная	
3	Распределительная сеть ~380/220в Шкаф АР3	
	Схема принципиальная однолинейная	
4	Распределительная сеть ~380/220в Шкаф АР2	
	Схема принципиальная однолинейная (начало)	
5	Распределительная сеть ~380/220в Шкаф АР2	
	Схема принципиальная однолинейная (окончание)	
6	Отключение вентсистем при пожаре Схемы	
	принципиальная управления и подключения	
7	Ворота М1 М2(М6 ~М9), М13, М14 Схема принципиальная управления	
8	Вентилятор М53, М54 Схема принципиальная управления	
9	Вентилятор М52(М55 М58) Схема принципиальная управления	
10	Привод М26, М27 Установка для мойки М129 Схема прин-	
	ципиальная управления Схема подключения Дополнение	
11	Ворота М1, М2(М6 М9), М13, М14 Цепи управления Схема подключения	
12	Вентиляторы М53, М57 Цепи управления Схема подключения	
13	Вентиляторы М52, М55-М58 Цепи управления Схемы подключения	
14	Кабельный журнал (начало)	
15	Кабельный журнал (продолжение)	
16	Кабельный журнал (продолжение)	
17	Кабельный журнал (окончание)	
18	Кабельная раскладка Планы на отметках 3300 и 7800	
	между осями 1-5, А-Б и 1-8, А Г	
19	Кабельная раскладка План на отметке 3300 между	
	осями 6-8, А Б Разрезы А-А, Б-Б	
20	Кабельная раскладка План на отметке 0000 между	
	осями 1-8, А Г	

Ведомость ссылочных и прилагаемых документов

Обозначение	Наименование	Примечание
	Ссылочные документы	
5 407-11	Заземление и зануление	
	электроустановок	
5.407-23 Выпуск 1	Прокладка проводов в винипласт-	
	товых трубах в производствен-	
	ных помещениях	
5 407-55 Выпуск 1	Установка одиночных ящиков	
	с рубильниками и предохранителями	
	Прилагаемые документы	
ТП 503-3 17 87- ЭМ СО	Спецификация оборудования	
ТП 503 3 17 87- ЭМ ВМ	Ведомость потребности в материалах	
ТП 503-3-17 87- ЭМ 01	Опросный лист для заказа ВРУ1	ТП
		ЭМ СО

Основные показатели

Напряжение сети	питающей	~ 380/220в
	распределительной	~ 380/220в
Источник питания		местные сети ~380/220в
Категория электроприемников		третья
Мощность вновь установленного оборудования	установленная	230,8 / 273,3
	расчетная	144,9 / 161,9
cos φ	до компенсации	0,84
	после компенсации	0,99 / 0,98
Способ прокладки	помещения со взрывоопасной средой	не имеются
	остальные помещения	кабели по строительным конструкциям Провода в поливинилхлоридных трубах в полах и открыто
Шкафы силовые		ШР11
Защита от коррозии		Не требуется для монтажа приняты поли винилхлоридные трубы Применяемые для частичного монтажа стальные трубы покрыть антикоррозионной эмалью при открытой проводке
Защитное заземление	Части, подлежащие заземлению	Металлические корпуса электрооборудования, корпуса электродвигателей, металлоконструкции электропроводок
	Заземляющие проводники	Специально предназначенные нулевые проводники питающих и распределительных сетей
Защита кабельной сети от механических повреждений		Прокладка кабелей до двух метров от уровня пола - в коробах
Молниезащита		Не требуется
Указания по монтажу		Монтаж выполнить в соответствии со СН и П-305 06-85 "Электротехнические устройства"

Таблица нагрузок

Наименование узлов питания и групп электроприемников	Установленная мощность Ру, квт	Коэффициент использования Ки	Cos φ / tg φ	Средняя нагрузка за максимально загруженную смену: активная, квт	Средняя нагрузка за максимально загруженную смену: реактивная квар	Годовой расход электроэнергии тыс квт час
I Силовое электрооборудование	230,8/273,3		0,84 / 0,63	144,9/161,9	91,7/104,5	489,0/546,9
В том числе						
вентиляторы	28,7	0,65	0,8 / 0,75	17,6	13,9	
насосы, компрессора	135,5	0,7	0,8 / 0,75	95,7	72,5	
мойки						
мойки однофазные	20	0,7	1 / 0	21	—	
заслонки	14	—	—	—	—	
ворота	8,8	0,1	0,5 / 1,73	0,9	1,6	
электрополотенца	3,2	0,2	0,95 / 0,33	0,6	—	
кипятильник	3	0,7	1 / 0	2,1	—	
воздушно-тепловые завесы	17,6/60	0,4	0,8 / 0,75	7/24	5,3/18	
II Электроосвещение	27		0,95	22	7,2	24,8
III Аварийное освещение	2,3		0,33	2,3	0,8	11,0
Всего по профилактор.						
на стороне 380/220в	260,1/302,6			169,2/186,2	99,7/112,5	
Компенсация реактивной мощности					-75 / -75	
Итого на стороне 380/220в после компенсации	260,1/302,6	0,65/0,61	0,98 / 0,2	169,2/186,2	24,7/37,5	524,8/582,2

Цифры дробью означают
числитель - годовой расход электроэнергии, установленная и расчетная мощности для районов с t минус 20°С;
знаменатель - с t минус 30°С, 40°С.

Условные обозначения и изображения

АРМ - вводное устройство
АР - шкаф силовой распределительный
АС - конденсаторная установка
АВ - ящик управления
AS - шкаф аппаратный
АД - пульт управления
AN - пост дистанционного управления
AZ - шинопровод электроинструмента

▭ - заполняется при привязке проекта

Типовой проект разработан в соответствии с действующими нормами и правилами и предусматривает мероприятия, обеспечивающие взрывную, взрывопожарную и пожарную безопасность при эксплуатации здания.

Главный инженер проекта И.А.Кирсанов

Инв № подл. | Подпись и дата | Взам. инв. №

Привязан

Инв. №

ТП 503-3-17 87 ЭМ

ГИП	Кирсанов	
Н. контр	Растунова	
Нач. отд.	Огурцов	
Гл. спец.	Кузнецов	
ГИП отд.	Афонина	
Вед. инж.	Абрамова	
Инж.	Бабылькова	

Профилакторий для ежедневного обслуживания грузовых автомобилей на две линии

Стадия	Лист	Листов
Р	1	20

Общие данные

Гипроавтотранс г Москва

Копировал

Формат А2

Альбом II

Типовой проект

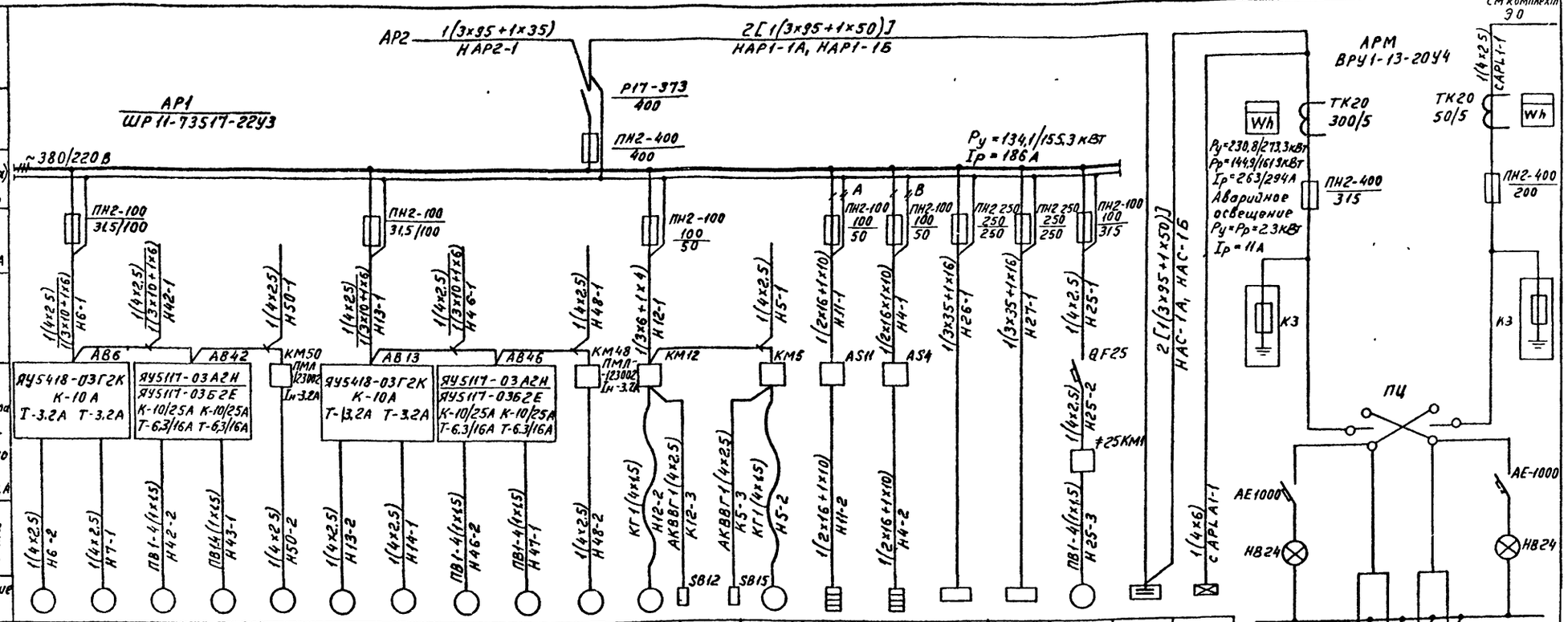

От местных сетей 380/220 В

Электроприемник																				
Номер по плану		М6	М7	М42	М43	М50	М13	М14	М46	М47	М48	М12		М5	А11	А4	АS26	АS27	М25	АС	APLA1
Тип				4А100 L6 / 4А132 S4		4А80В6			4А100 L6 / 4А132 S4		4А80А4	А02-51-4		А02-51-4							
Рн, кВт		1,1	1,1	2,2 / 7,5	2,2 / 7,5	1,1	1,1	1,1	2,2 / 7,5	2,2 / 7,5	1,1	7,5		7,5	10	10	40,75	40,75	2,2	75 кВАр	2,3
Ток, А	Iн	2,76	2,76	5,65 / 15,2	5,65 / 15,2	3,05	2,76	2,76	5,65 / 15,2	5,65 / 15,2	2,76	14,8		14,8	45,5	45,5	81,0	81,0	5,65	114	11
	Iп	13,8	13,8	28,2 / 114	28,2 / 114	12,2	13,8	13,8	28,2 / 114	28,2 / 114	13,8	104		104			525	525,0	28,2		
Наименование механизма по плану		Привод ворот серия 1.435.2-23 выпуск 6 (1)		Воздушно-тепловая завеса У2		Вентилятор сантехнический В3	Привод ворот серия 1.435.2-23 выпуск 6 (1)		Воздушная тепловая завеса У4		Вентилятор сантехнический В1	Установка для мойки автомобилей ЦКБ-1112 (5)			Установка для мойки М203 (5)		Установка для мойки грузовых автомобилей М129 (7)		Установка для обезвоживания	Установка конденсаторная УК-0,38-75У3	Аварийное электроосвещение
Схему управления см лист		11				—	11				—	—			—		—		—	—	—

1 Вся сеть выполняется кабелем марки АВВГ за исключением случаев, где марка указана на чертеже.
2 Пусковой аппарат, тип которого на чертеже не указан, поставляется комплектно с механизмом
3 Типы аппаратов и электродвигателей, их характеристики и сечения (кабелей, а также установленности расчетной мощности, указанные дробью, означают: в числителе для районов с t-минус 20°С, в знаменателе для районов с t-минус 30°С, 40°С.

Привязан	ГИП	Кирсанов	ТП 503-3-17.87		ЭМ		
	Нач отд	Огурцов	Профилакторий для ежедневного обслуживания грузовых автомобилей на две линии	Стадия	Лист	Листов	
	Н контр	Кузнецов		Р	2		
	Гл спец	Кузнецов	Питающая и распределительная сеть ~380/220В. Шкафы АРМ, АР1 Схема принципиальная однолинейная	Гипроавтотранс г Москва			
Инв. №	Гип отд	Афонина					
	Инж	Бабылькова					

Копировал Кожухов

Формат А2

Взам инв № | Подпись и дата | Инв № подл

Альбом II

Типовой проект

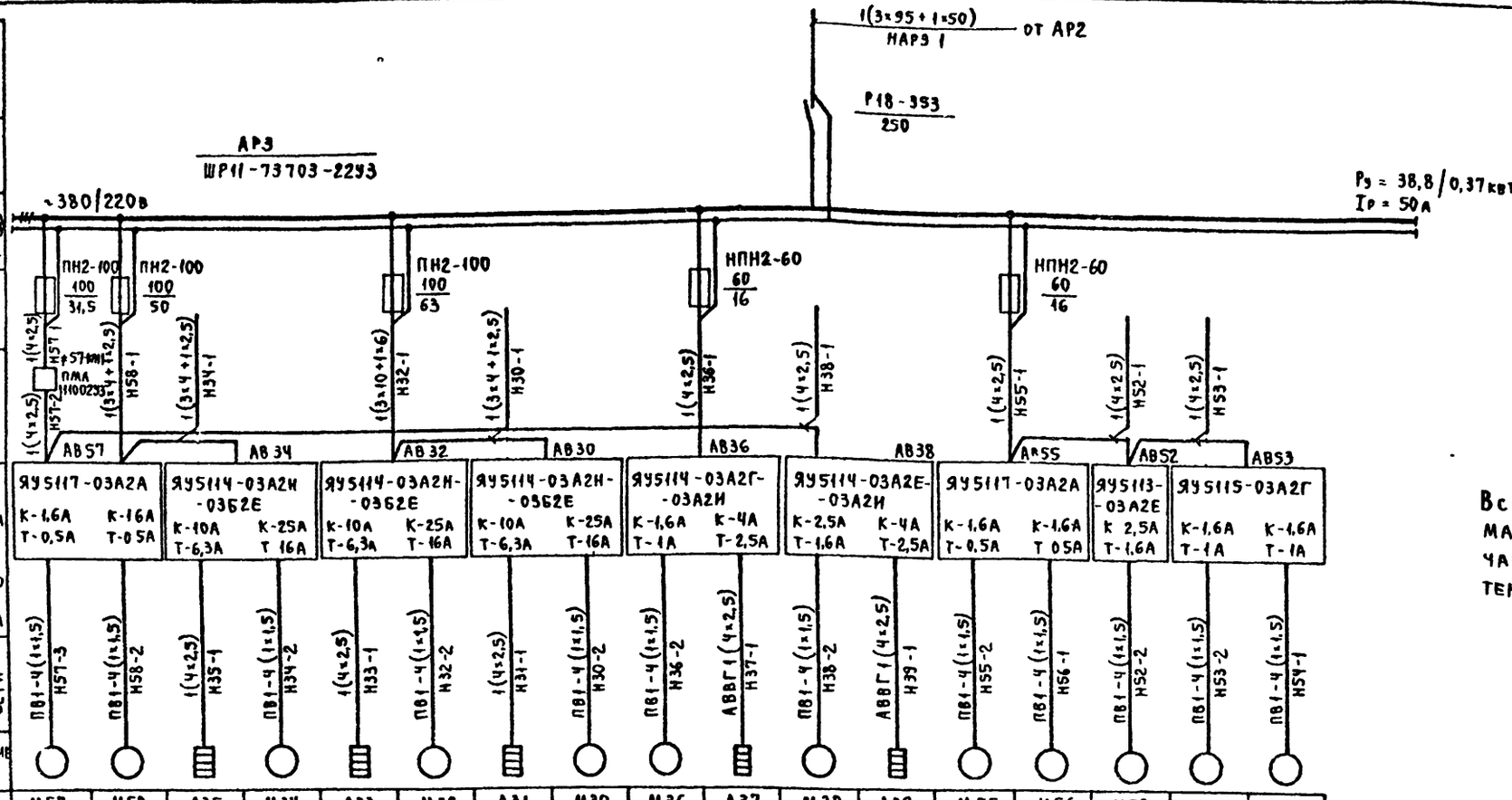

Данные питающей сети																	
Электроприемник	Условное обозначение на плане		М57	М58	А35	М34	А33	М32	А31	М30	М36	А37	М38	А39	М55	М56	М52	М53	М54
	Номер по плану		М57	М58	А35	М34	А33	М32	А31	М30	М36	А37	М38	А39	М55	М56	М52	М53	М54
	Тип		4А56А4			4А132М6		4А132М6		4А132М6	4А63А2		4А63В2		4А56А4		4А63В2	4А63А2	
	Рн, квт		0,12	0,12	3,6	7,5	3,6	7,5	3,6	7,5	0,37	1,6	0,55	1,6	0,12	0,12	0,55	0,37	0,37
	Ток, А	Iн	0,44	0,44	5,4	16,5	5,4	16,5	5,4	16,5	0,93	2,4	1,33	2,4	0,44	0,44	1,33	0,93	0,93
		Iп	1,54	1,54		107,2		107,2		107,2	4,2		6,6		1,54	1,54	6,6	4,2	4,2
	Наименование механизма по плану		Вентиляторы сантехнические В9	Вентиляторы сантехнические В10	Нагреватель тепловой заслонки П3	Вентилятор сантехнический П3	Нагреватель тепловой заслонки П2	Вентилятор сантехнический П2	Нагреватель тепловой заслонки П1	Вентилятор сантехнический П1	Вентилятор сантехнический П4	Нагреватель тепловой заслонки П4	Вентилятор сантехнический П5	Нагреватель тепловой заслонки П5	Вентилятор сантехнический В7	Вентилятор сантехнический В8	Вентилятор сантехнический В5	Вентилятор сантехнический В6	
Схему управления см лист			9												9		9	8	

Пусковой аппарат	Тип Iн, А Расцепитель автомата уставка, А Нагревательный элемент теплового реле Т-тепловой, уставка, А	Марка и сечение проводника	Маркировка или длина участка сети
АВ57	ЯУ5117-03А2А К-1,6А Т-0,5А / К-1,6А Т-0,5А	ПВ1-4(1×1,5)	М57-3
		ПВ1-4(1×1,5)	М58-2
АВ34	ЯУ5114-03А2Н-03Б2Е К-10А Т-6,3А / К-25А Т-16А	1(4×2,5)	М35-1
		ПВ1-4(1×1,5)	М34-2
АВ32	ЯУ5114-03А2Н-03Б2Е К-10А Т-6,3А / К-25А Т-16А	1(4×2,5)	М33-1
		ПВ1-4(1×1,5)	М32-2
АВ30	ЯУ5114-03А2Н-03Б2Е К-10А Т-6,3А / К-25А Т-16А	1(4×2,5)	М31-1
		ПВ1-4(1×1,5)	М30-2
АВ36	ЯУ5114-03А2Г-03А2И К-1,6А Т-1А / К-4А Т-2,5А	ПВ1-4(1×1,5)	М36-2
		АВВГ1(4×2,5)	М37-1
АВ38	ЯУ5114-03А2Е-03А2И К-2,5А Т-1,6А / К-4А Т-2,5А	ПВ1-4(1×1,5)	М38-2
		АВВГ1(4×2,5)	М39-1
АВ55	ЯУ5117-03А2А К-1,6А Т-0,5А / К-1,6А Т-0,5А	ПВ1-4(1×1,5)	М55-2
		ПВ1-4(1×1,5)	М56-1
АВ52	ЯУ5113-03А2Е К-2,5А Т-1,6А	ПВ1-4(1×1,5)	М52-2
АВ53	ЯУ5115-03А2Г К-1,6А Т-1А / К-1,6А Т-1А	ПВ1-4(1×1,5)	М53-2
		ПВ1-4(1×1,5)	М54-1

Вся сеть выполняется кабелем марки АВВГ, за исключением случаев, где марка указана на чертеже

Инв № подл.	Подпись и дата	Взам. инв. №	

ТП 503-3-17.87 ЭМ

Привязан	ГИП	Кирсанов	
	Нач. отд.	Огурцов	
	Н. контр.	Кузнецов	
	Гл. спец.	Кузнецов	
	ГИП отд.	Афонина	
Инв. №	Иннжен.	Бабылькова	

Профилакторий для ежедневного обслуживания грузовых автомобилей на две линии

Распределительная сеть ~380/220в Шкаф АР3 Схема принципиальная однолинейная

Стадия	Лист	Листов
Р	3	

Гипроавтотранс г Москва

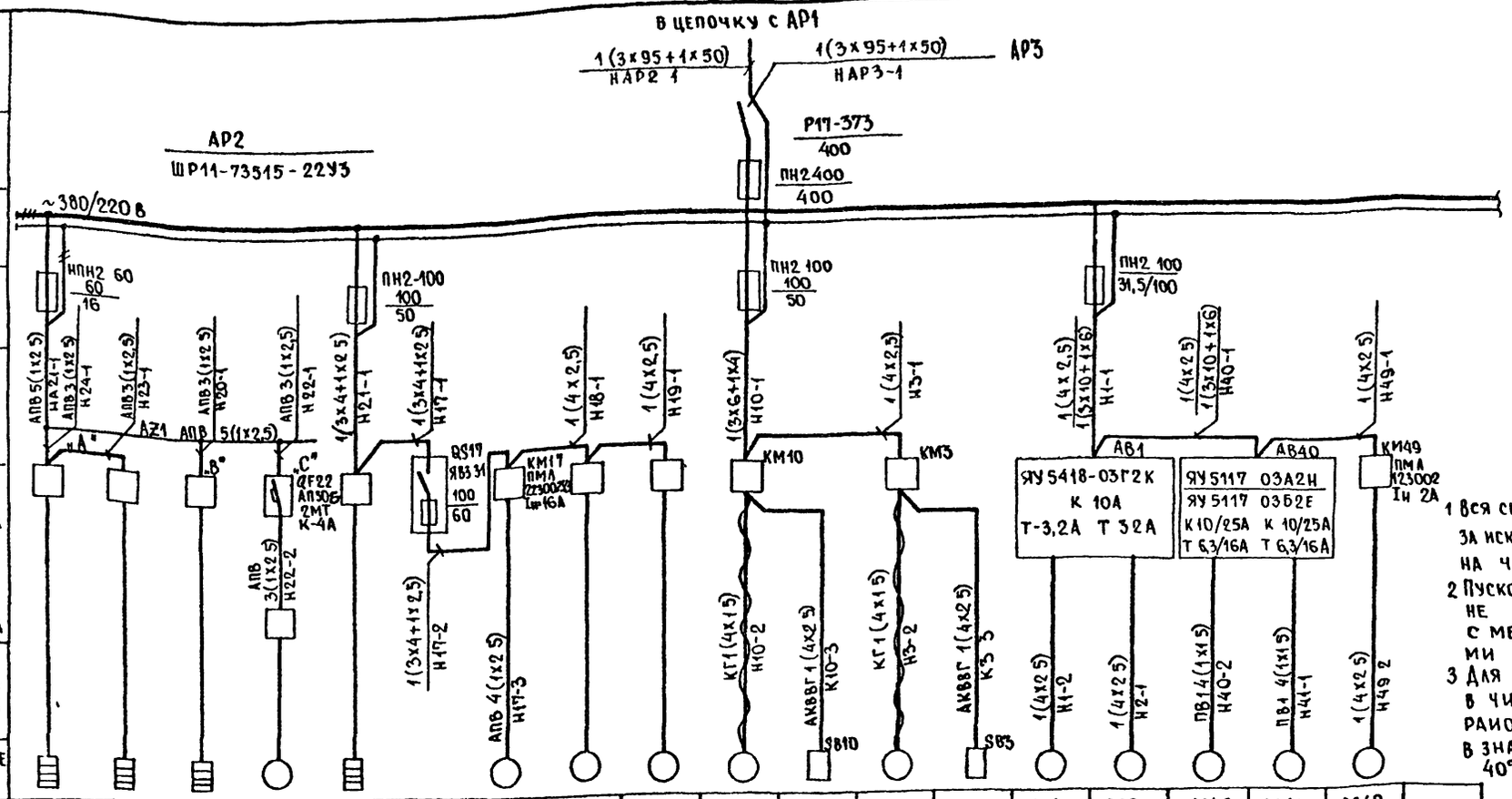

1 Вся сеть выполняется кабелем марки АВВГ за исключением случаев, где марка указана на чертеже

2 Пусковой аппарат, тип которого на чертеже не указан, поставляется комплектно с механизмом вместе с проводами от аппарата до электроприемника

3 Для воздушно тепловых завес У1, У3 в числителе указаны данные для районов с t минус 20°С, в знаменателе для районов с t минус 30°С, 40°С

Данные питающей сети		
Шинопровод распред. пункт	Тип	Iн, А
	Расцепитель, А	
	Тип, напряжение, сечение (шинопровода)	
	Расчетный ток, А	
	Устан мощность, кВт	
Аппарат отходящей линии	Тип	Iн А
	Расцепитель или плавкая вставка, А	
Марка и сечение проводника	Маркировка или длина участка сети	
Пусковой аппарат	Тип	Iн, А
	Расцепитель автомата уставка А	
	Нагревательный элемент теплового реле	
	Т-тепловой, уставка, А	
Марка и сечение проводника	Маркировка или длина участка сети	

Альбом II

Типовой проект

Электроприемник																		
Условное обозначение на плане																		
Номер по плану		А24	А23	А20	М22	А21		М17	М18	М19	М10		М3		М1	М2	М40	М41	М49
Тип								4А132М6	А02-22-4		А02 51 4		А02 51-4				4А100L6 / 4А132S4		4А71А4
Рн, квт		105	1,05	1,05	0,5	3		75	1,5	1,5	7,5		75		1,1	1,1	22 / 7,5	22 / 7,5	0,55
Ток, А	Iн	50	5,0	50	29	4,7		16,5	3,3	3,3	148		148		276	276	5,65 / 15,2	565 / 15,2	1,7
	Iп							1075	198	198	104		104		138	138	282 / 114	282 / 114	76
Наименование механизма по плану		Электрополотенце ЭРА 01/01			Аппарат газированной воды	Кипятильник КНЭ-25		Насос Ш40 6-18/4 (2)	Насосная установка 3106Б (3)		Установка для мойки автомобилей ЦКБ 1112 (5)				Привод ворот серия 1 4352-23 выпуск 6 (1)		Воздушнотепловая завеса У1		Вентилятор сантехнический В2
Схему управления см лист		—			—	—		—	—		—				7				—

ТП 503-3-17 87					ЭМ
Привязан	ГИП	Кирсанов	Профилактории для ежедневного обслуживания грузовых автомобилей на две линии	Стадия	Лист	Листов
	Нач. отд	Огурцов		Р	4	
	Н контр	Кузнецов				
	Гл спец	Кузнецов	Распределительная сеть ~380/220В шкаф АР2 Схема принципиальная однолинейная /начало/	Гипроавтотранс г Москва		
	ГИП отд	А Фонина				
Инв №	Инжен	Бобылькова				

Копировал Фокина

Формат А2

Взам инв №

Подп и дата

Инв № подл

Альбом II

Типовой проект

Данные питающей сети

Шинопровод: Тип, Iн, А, Расцепитель, А; Тип, наряжение, сечение (шинопровода), Расчетный ток, А, Устан мощность, КВТ

Аппарат отходящей линии: Тип, Iн, А, Расцепитель или плавкая вставка, А

Марка и сечение проводника / Маркировка или длина участка сети

Пусковой аппарат: Тип, Iн, А, Расцепитель автомата уставка А, Нагревательный элемент теплового реле, Т-тепловой, уставка А

Марка и сечение проводника / Маркировка или длина участка сети

Электроприемник: Условное обозначение на плане

Начало

Ру=58 0/79.2 кВт

Ip=62/28 А

AP2

ПН2-100 / 31.5/100

НПН2-60 60/40

НПН2 60 60/16

НПН2-60 60/16

1(4х2.5) 1(3х10+1х6) Н8-1

1(4х2.5) 1(3х10+1х6) Н44-1

1(4х2.5) Н51-1

1(3х4+1х2.5) Н15-1

1(4х2.5) Н16-1

1(3х2.5) НАД-1

АВ8

АВ44

КМ51

Я45418-03Г2К К-10А Т-3 2А Т-3 2А

Я45117-03А2Н Я45117-03Б2Е К-10/25АК-10/25А Т-6 3/16АТ-63/16А

ПМЛ 123002 Iн-32А

1(4х2.5) Н8-2

1(4х2.5) Н9-1

ПВ14(1х1.5) Н44-2

ПВ14(1х1.5) Н45-1

1(4х2.5) Н51-2

Номер по плану		М8	М9	М44	М45	М51	М15	М16		
Тип				4А100L6 / 4А132S4		4А80В6				
Рн, КВТ		1.1	1.1	22 / 7.5	22 / 7.5	1.1	5.5	5.5		
Ток, А	Iн	2.76	2.76	56.5 / 15.2	56.5 / 15.2	3.05	10.5	10.5		
	Iп	13.8	13.8	282 / 114	282 / 114	12.2	79.0	79.0		
Наименование механизма по плану		Привод ворот серия 1.435.2-23 выпуск 6 (1)		Воздушно-тепловая завеса УЗ		Вентилятор сантехнический В4	Компрессор 155-2135 (1)		Щит автоматизации АД	
Схему управления см. лист						—	—			

ТП 503-3-17.87 ЭМ

Привязан	ГИП	Кирсанов	Профилактория для ежедневного обслуживания грузовых автомобилей на две линии	Стадия	Лист	Листов
	Нач отд	Огурцов		Р	5	
	Н контр	Кузнецов				
	Гл спец	Кузнецов	Распределительная сеть ~380/220 В. Шкаф АР2. Схема принципиальная однолинейная (окончание)	Гипроавтотранс г. Москва		
Инв №	ГИП отд	Афонина				
	Инженер	Бабылькова				

Инв № подл. | Подпись и дата | Взам. инв. №

Альбом

Типовой проект

Обозначение	Наименование	Кол	Примечание
	У механизма		
QF57	Автоматический выключатель АП50Б-2М, Iн-1.6А	1	
≠57-КМ1	Пускатель магнитный ПМЛ 111002УЗ	1	
≠57-КМ2	Пускатель магнитный ПМЕ-061	1	

Схема принципиальная управления

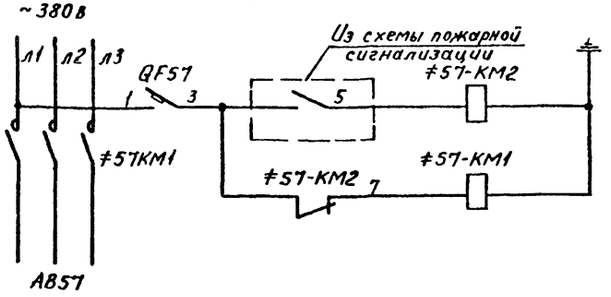

Схема подключения

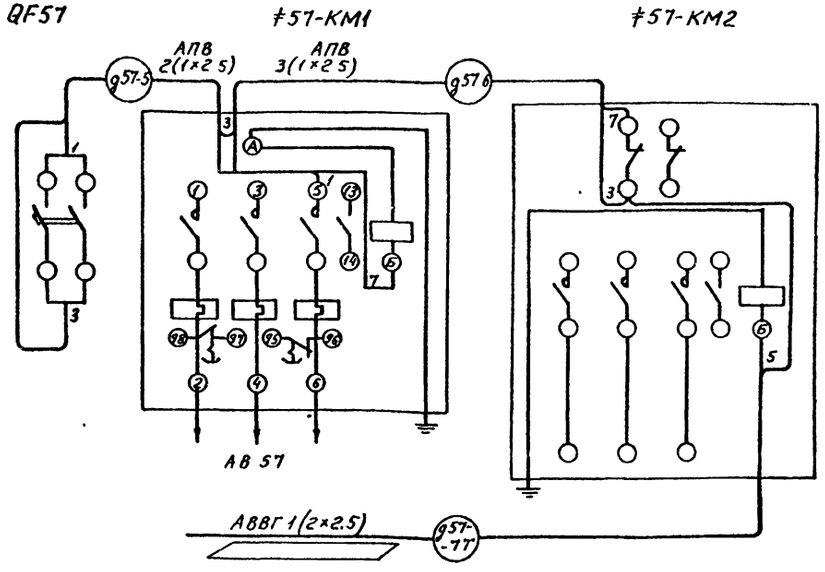

ТП 503-3-17.87 ЭМ

Привязан	ГИП	Кирсанов	Профилактория для ежедневного обслуживания грузовых автомобилей на две линии	Стадия	Лист	Листов
	Нач отд	Огурцов		Р	6	
	Н контр	Кузнецов				
	Гл спец	Кузнецов	Отключение вентсистем при пожаре. Схема принципиальная управления и подключения	Гипроавтотранс г. Москва		
Инв №	ГИП отд	Афонина				
	Инженер	Бабылькова				

Инв. № подл. | Подпись и дата | Взам. инв. №

Копировал Кожухов

Формат А2

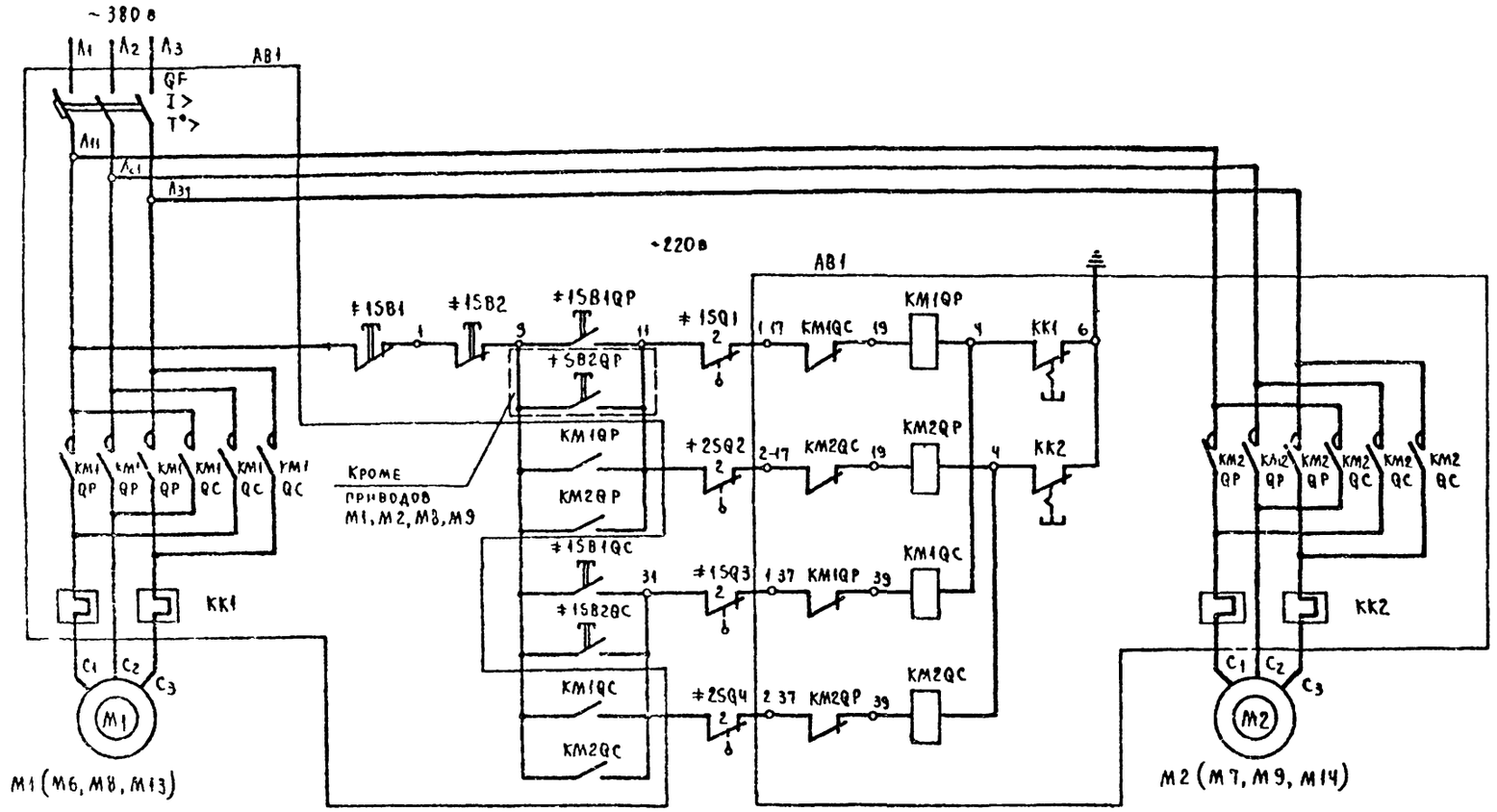

Поз обозначение	Наименование	Кол	Примечание
	У механизма		
M1, M2	Двигатель 4АА80А4У1, 1,1 квт, 2,76 а	2	
≠1SQ1 ≠1SQ3	Выключатель конечный	4	Комплектно с механическим оборудованием
≠2SQ2 ≠2SQ4	ВК 200 Б		
	По месту		
AB1	Ящик управления ЯУ5418 03Г2К Цепи управления ~220 в QF выключатель автоматический $I_н$ расц 10 а KK1, KK2 - реле тепловое $I_н$ 3,2 а	1	
≠1SB1	Кнопка управления ПКЕ 222-3У2	1	≠6SB1 ≠6SB2 8SB1 ≠13SB1, ≠13SB2
≠1SB2	Кнопка управления ПКЕ 222 2У2	1	≠8SB2

1 Схема составлена для приводов M1, M2 Для остальных приводов схема аналогична

2 Цифры в левой части обозначений аппаратов и маркировок цепей обозначают номера приводов и меняются соответственно с их номерами

Выключатели конечные положения полотен ворот

ВК-200 Б					
Полотно	Выключатель		Ворота: Открыты	Ворота: Закрыты	Назначение цепи
Левое	≠„а" SQ1	1	X	—	Не используется
		2	—	X	Отключение двигателя при открытых воротах
	≠„а" SQ3	1	—	X	Включение воздушной завесы
		2	X	—	Отключение двигателя при закрытых воротах
Правое	≠„б" SQ2	1	X	—	Не используется
		2	—	X	Отключение двигателя при открытых воротах
	≠„б" SQ4	1	—	X	Включение воздушной завесы
		2	X	—	Отключение двигателей при закрытых воротах

Таблица применения

Конечный выключатель „а"	Конечный выключатель „б"	Воздушные завесы
1	2	M40, M41
6	7	M42, M43
8	9	M44, M45
13	14	M46, M47

ТП 503-3-17 87 ЭМ

Привязан	ГИП	Кирсанов	Профилакторий для ежедневного обслуживания грузовых автомобилей на две линии
	Нач отд	Огурцов	
	Н контр	Кузнецов	
	Гл спец	Кузнецов	Ворота M1, M2, M6-M9, M13, M14 Схема принципиальная управления
Инв №	ГИП отд	Афонина	
	Инжен.	Бабылькова	

Стадия	Лист	Листов
Р	7	

Гипроавтотранс г Москва

Инв № подл | Подпись и дата | Взам инв №

Альбом II

Типовой проект

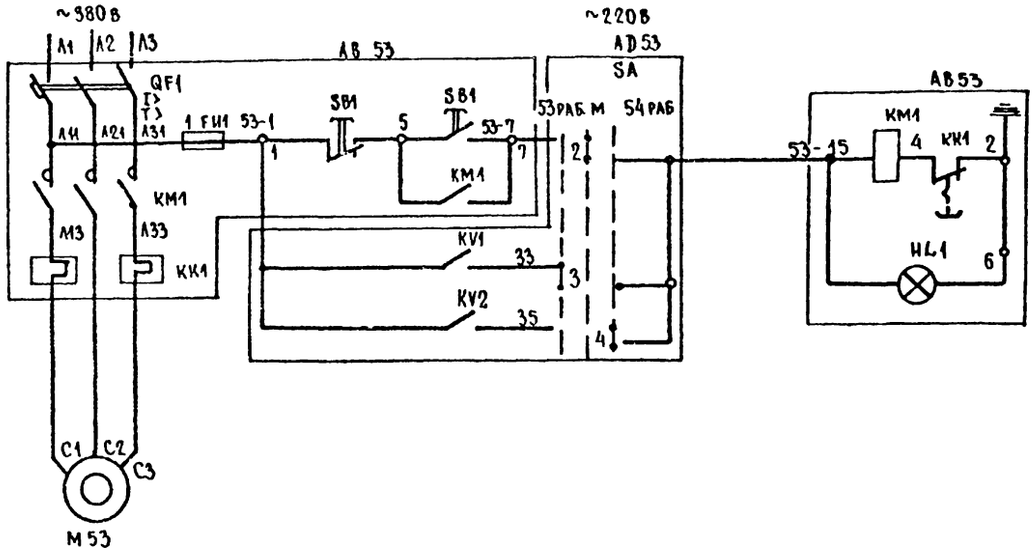

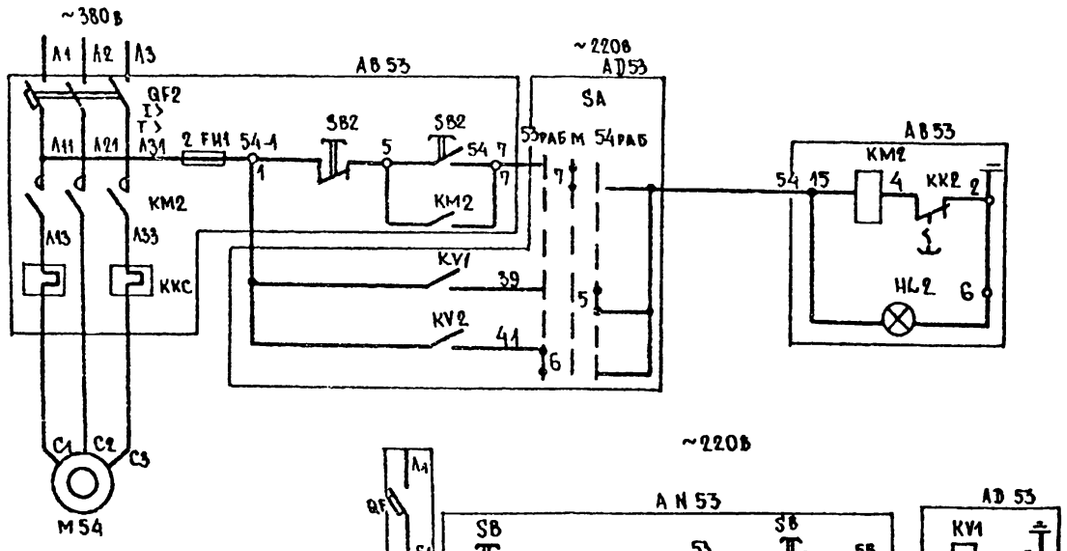

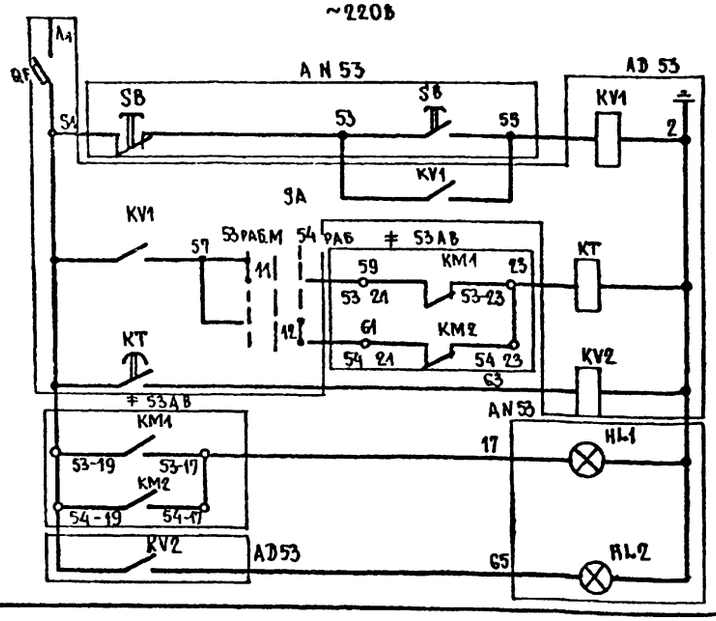

Поз обозначение	Наименование	Кол	Примечание
	У механизма		
М53 М54	Двигатель 4А63А2, ~380В, 0,37кВт, 0,93А	2	
	Ящик управления ЯУ5115 03А2Г Цепи управления ~220В		
	QF1, QF2 автоматический выключатель 1,6А	1	
	КК1, КК2 – тепловое реле 1А		
	AD 53		
QF	Автоматический выключатель А63М	1	
КТ	Реле времени РВП72 3221 00У3 ~220В	1	
KV1 KV2	Реле промежуточное РПУ2 - 364003У3, ~220В	2	
SA	Избиратель управления УП5313 - Ф 150	1	
	по месту		
AN 53	Кнопочный пост управления ПКУ 15 19 141 40У3	1	

SA
ИЗБИРАТЕЛЬ УПРАВЛЕНИЯ

УП 5313 Ø 150										
Номер секции	Номер контакта		Положение рукоятки							
			—		53 раб		местн.		54 раб	
			−90°		−45°		0°		+45°	
	Л	П	Л	П	Л	П	Л	П	Л	П
I	1	2	X					X		
II	3	4			X					X
III	5	6				X			X	
IV	7	8		X			X			
V	9	10	X					X		
VI	11	12			X					X

* не используется

Альбом II

Типовой проект

Инв. № подл. | Подпись и дата | Взам. инв. №

ГИП	Кирсанов		
Нач отд	Огурцов		
Н контр	Кузнецов		
Гл. спец	Кузнецов		
ГИП отд	Афонина		
Инжен	Бобылькова		

Копировал Фокина

Привязан

Инв №

ТП 503-3-17 87 ЭМ

Профилактории для ежедневного обслуживания грузовых автомобилей на АВЕ линии

Вентилятор М53, М54 Схема принципиальная управления

Стадия	Лист	Листов
Р	8	

ГИПРОАВТОТРАНС г Москва

Формат А2

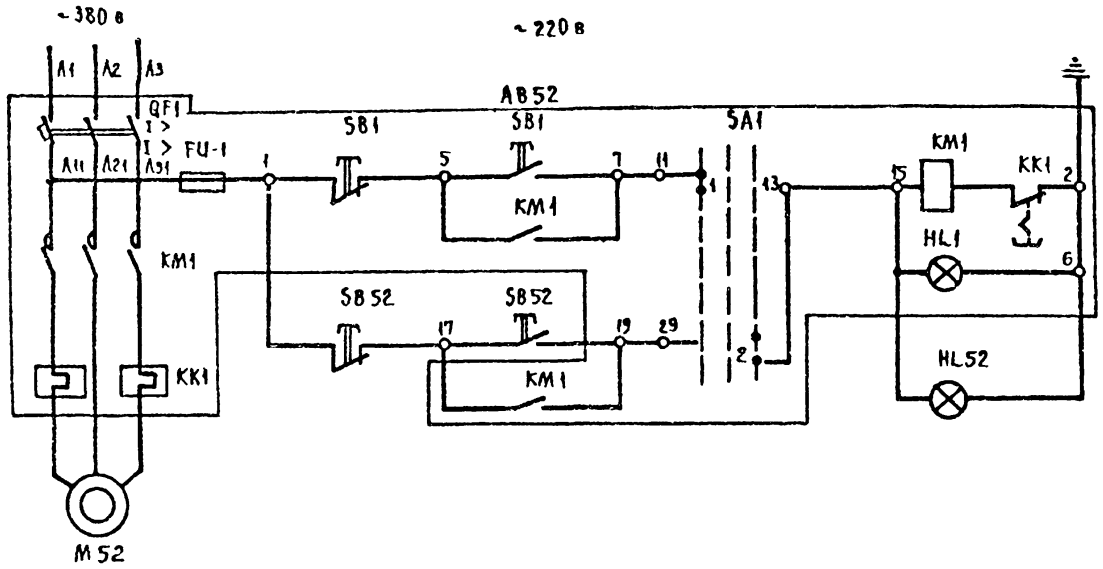

Поз. обозначение	Наименование	Кол.	Примечание
	У механизма		
M52	Двигатель	1	Данные в
AB52	Ящик управления	1	таблице
	Цепи управления ~220 в		применения
	По месту		
SB52	Пост управления	1	Данные в табли
HL52	кнопочный		це применения (AN52)

1 Схема составлена для привода M52. Для остальных приводов схема аналогична

2 Цифры в правой части обозначений аппаратов обозначают номера приводов и меняются соответственно с их номерами

Избиратель управления
SA1

УП 5312-С8Б								
Номер секции	Номер контакта		Положение рукоятки					
			МЕСТН		0		ДИСТ	
			-45°		0°		+45°	
	Л	П	Л	П	Л	П	Л	П
I	1	2	X					X
II	3	4	X					X
III	5	6	X					X
IV	7	8	X					X

Таблица применения

Обозначение		Двигатель	Ящик управления				Кнопочный пост	
привода	вент-сис-темы		QF уставка автомата, А	KK тепловое реле, А	Тип	Обозначение	Тип	Обозначение
M52	B5	4А63В2 0,55 кВт, 1,33А	2,5	1,6	ЯУ5113-03А2Е	AB52	ПКУ15.19 131 4093	AN52
M55	B7	4А56А4 0,12 кВт, 0,44А	1,6	0,5	ЯУ5117-03А2А	AB55		AN55
M56	B8		1,6	0,5				AN56
M57	B9		1,6	0,5		AB57		AN57
M58	B10		1,6	0,5				AN58

Инв. № подл. | Подпись и дата | Взам. инв. №

				ТП 503-3-17 87 ЭМ
Привязан	ГИП	Кирсанов		Профилакторий для ежедневного обслуживания грузовых автомобилей на две линии
	Нач. отд.	Огурцов		
	Н. контр.	Кузнецов		
	Гл. спец.	Кузнецов		Вентилятор M52 (M55 ÷ M58) Схема принципиальная управления
Инв. №	ГИП отд.	Афонина		
	Инж.	Бабылькова		

Стадия	Лист	Листов
Р	9	

Гипроавтотранс г. Москва

Копировал

Формат А2

Поз обозначение	Наименование	Кол	Примечание
	Аппаратура, установленная дополнительно в очистных сооружениях		
SA26	Избиратель управления УП5402 С23	1	
SB26	Кнопка управления ПКЕ 212-1У3	1	

Схема принципиальная управления

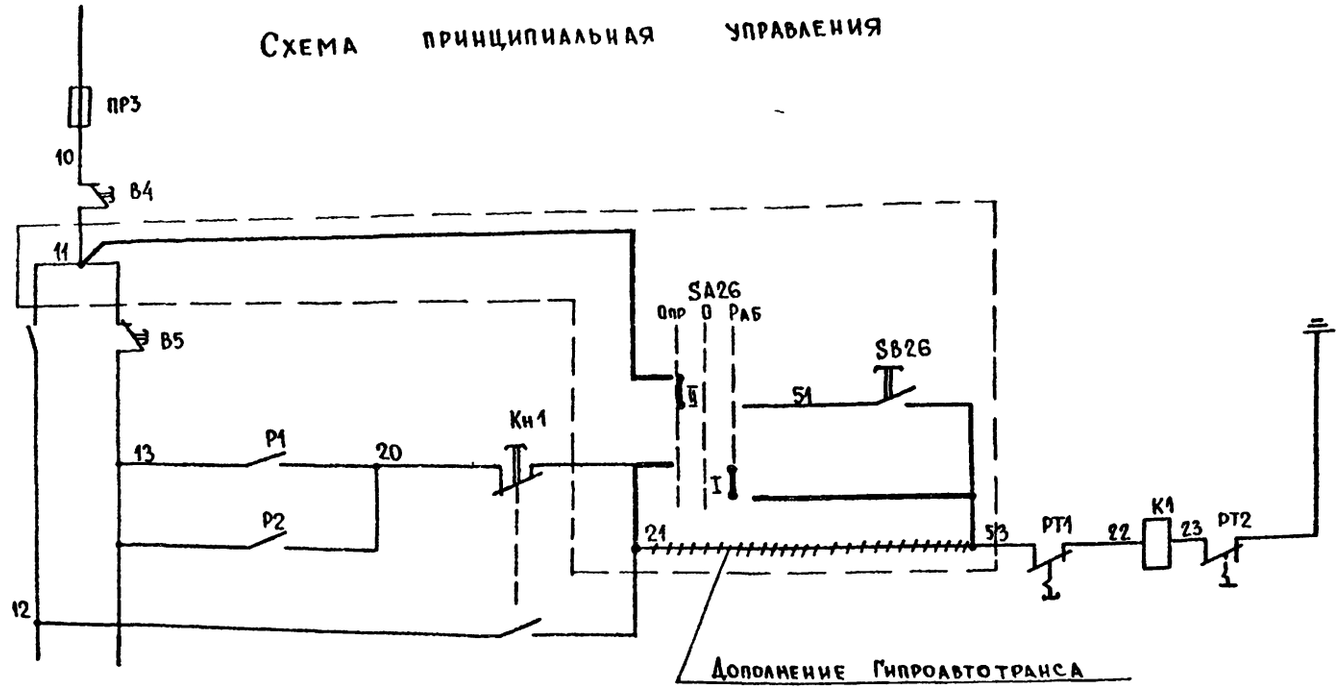

1. Узел схемы выполнен на основании чертежа М12900 00 001 Э3 завода изготовителя Дополнение „Гипроавтотранса" внесено в схему в связи с выносом насоса установки для мойки (привода М26, М27) в очистные сооружения от мойки автомобилей
2. По данной схеме подключения на месте монтажа произвести перекоммутацию аппаратуры.
Клеммник П4 установить в аппаратном шкафу дополнительно или при возможности использовать свободные клеммы клеммников, установленных в шкафу

Схема подключения

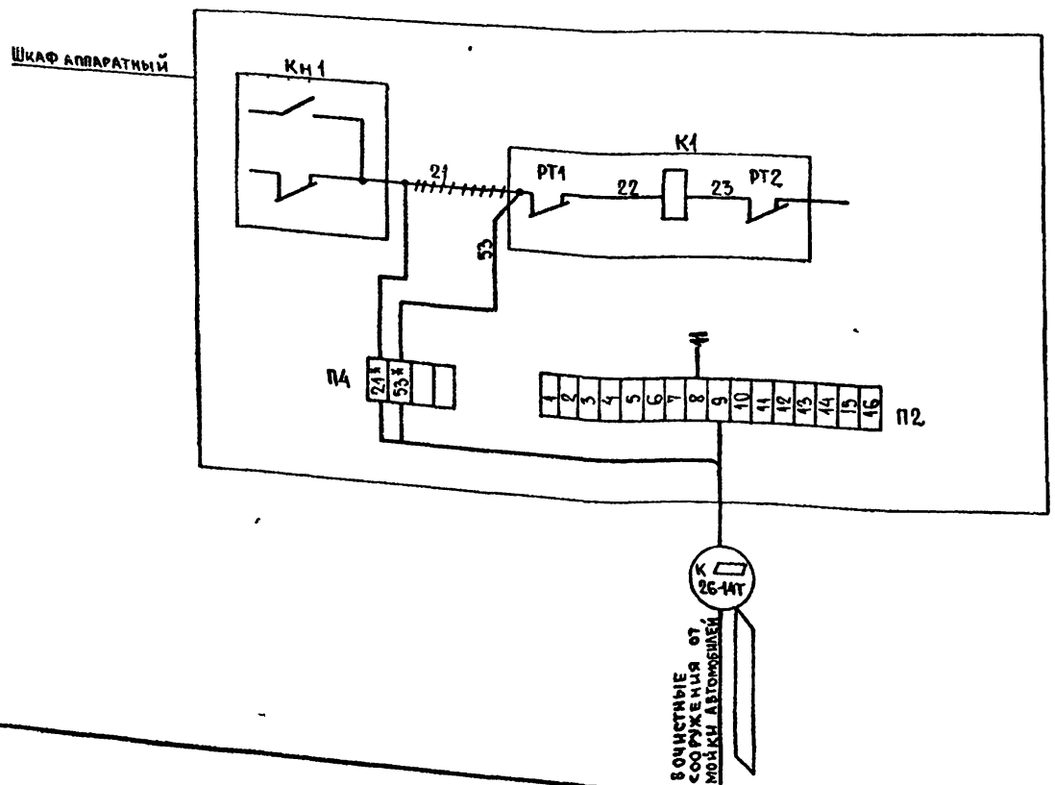

SA26
Избиратель управления

УП 5402-С23								
Номер секции	Номер контакта		Положение рукоятки					
			Опр		0		Раб.	
			-45°		0		+45°	
	Л	П	Л	П	Л	П	Л	П
I	1	2					X	X
II	3	4	X	X				

- демонтировать

* - домаркировать

Альбом II

Типовой проект

Инв. № подл. | Подпись и дата | Взам. инв. №

ГИП	Кирсанов		
Нач отд	Огурцов		
Н контр	Кузнецов		
Гл. спец	Кузнецов		
ГИП отд	Афонина		
Инженер	Бобылькова		

Копировал Фокина

Привязан

Инв №

ТП 503-3-17 87 ЭМ

Профилакторий для ежедневного обслуживания грузовых автомобилей на две линии

Привода М26 М27 Установка для мойки М129 Схема принципиальная управления, схема подключения, дополнение

Стадия	Лист	Листов
Р	10	

ГИПРОАВТОТРАНС г Москва

Формат А2

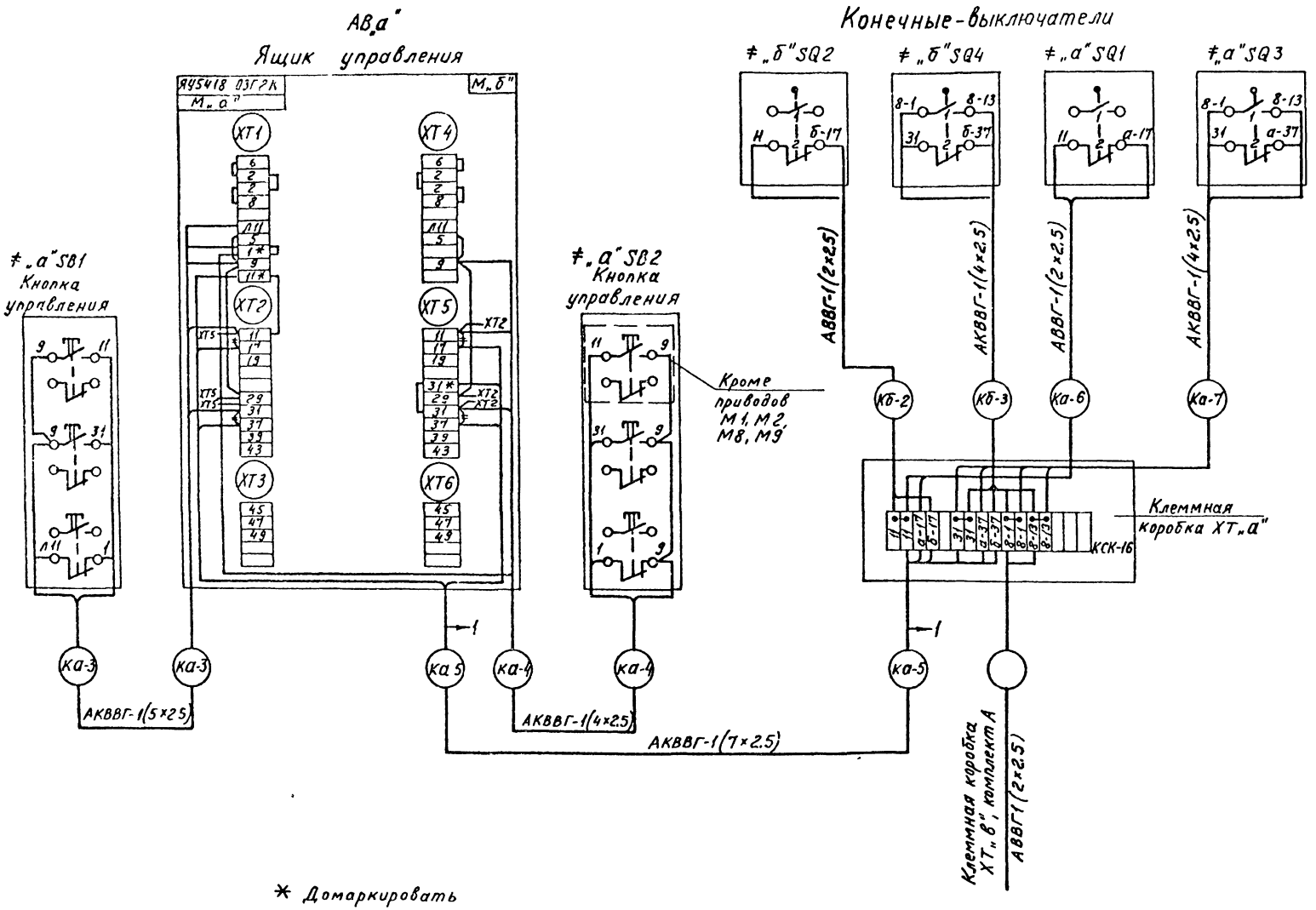

Таблица применения

Обозначение привода		Обозначение и маркировка контактов клеммной коробки (схемы комплекта А)
„а"	„б"	„в"
1	2	40
6	7	42
8	9	44
13	14	46

Альбом II

Типовой проект

Инв № подл	Подпись и дата	Взам инв №

ГИП	Кирсанов		ТП 503-3-17 87	ЭМ
Нач отд	Огурцов			
Н контр	Кузнецов		Профилактории для ежедневного обслуживания грузовых автомобилей на две линии	Стадия: Р; Лист: 11; Листов:
Гл спец	Кузнецов		Ворота М1, М2 (М6–М9) М13, М14 Цепи управления Схема подключения	Гипроавтотранс г Москва
ГИП отд	Абронина			
Инж	Бабылькова			

Привязан

Инв №

Копировал

Формат А2

Альбом II

Типовой проект

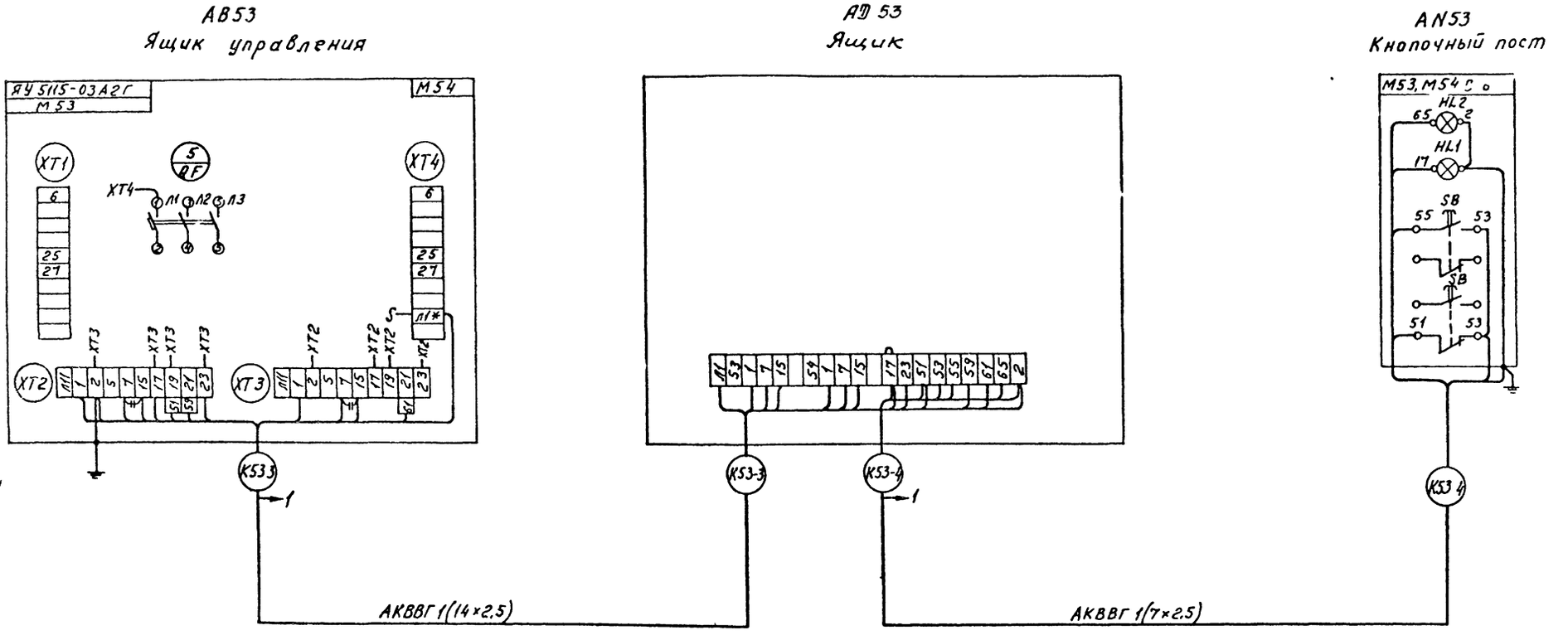

демонтировать

* домаркировать

				ТП 503-3-17 87		ЭМ	
Привязан	ГИП	Кирсанов		Профилакторий для ежедневного обслуживания грузовых автомобилей на двелинии	Стадия	Лист	Листов
	Нач отд	Огурцов			Р	12	
	Н контр	Кузнецов					
	Гл спец	Кузнецов		Вентиляторы М53, М54 Цепи управления Схема подключения	Гипроавтотранс г Москва		
	ГИП отд	Афонина					
ИНВ N	Инж	Бабылькова					

Копировал

Формат А2

Инв № подл | Подпись и дата | Взам инв №

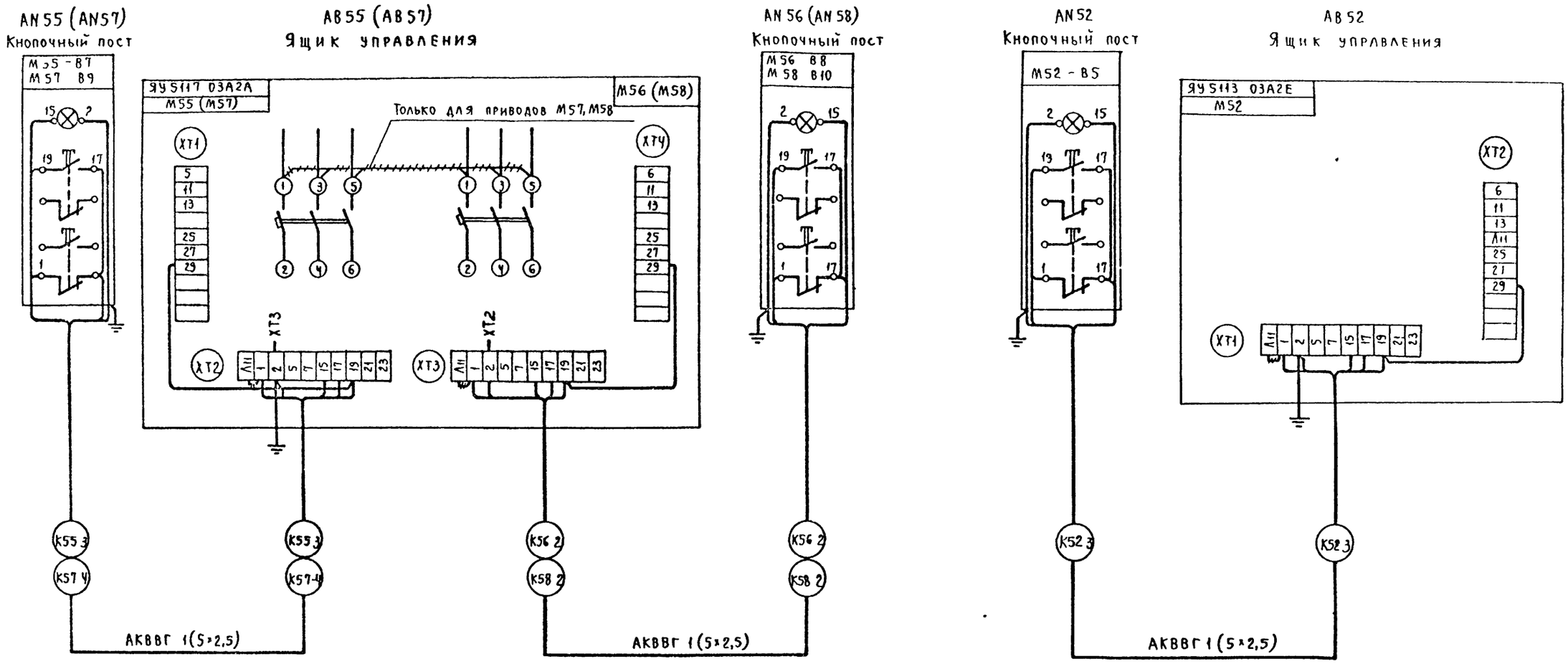

+++++++++++ — ДЕМОНТИРОВАТЬ

* — домаркировать

				ТП 503-3-17 87			ЭМ
Привязан	ГИП	Кирсанов		Профилакторий для ежедневного обслуживания грузовых автомобилей на две линии	Стадия	Лист	Листов
	Нач отд	Огурцов			Р	13	
	Н контр	Кузнецов					
	Гл спец	Кузнецов		Вентиляторы M52, M55 – M58 Цепи управления Схемы подключения	Гипроавтотранс г Москва		
	ГИП отд	Афонина					
Инв N	Инжен	Бабыльков					

Копировал Ишир

Формат А2

Инв N подл | Подпись и дата | Взам инв N

Типовой проект

Альбом II

Альбом II

Типовой проект

Маркировка кабеля	Трасса: Начало	Трасса: Конец	Проходы через трубы: Маркировка	Проходы через трубы: Условный проход, мм	Проходы через трубы: Длина, м	Проходы через ящики протяжные	Кабель по проекту: Марка, напряжение	Кабель по проекту: Число жил и сечение	Кабель по проекту: Длина +8% м	Кабель проложено: Марка, напряжение	Кабель проложено: Число жил и сечение	Кабель проложено: Длина, м
НАР1-1Т	Местные сети 380/220В	АРМ- вводное устройство										
НАРМ 2Т	Местные сети 380/220В	АРМ - вводное устройство										
НАР1 1А	АС-конденсаторная установка	АР1 шкаф					АВВГ	1(3х95+1х50)	3			
НАР1 1Б	АС конденсаторная установка	АР1 - шкаф					АВВГ	1(3х95+1х50)	3			
НАР2-1	АР1 - шкаф	АР2 - шкаф					АВВГ	1(3х95+1х50)	3			
НАР3-1	АР2 - шкаф	АР3 - шкаф		МН65	2		АВВГ	1(3х95+1х50)	12			
ГАРЦ1-1	АРМ - вводное устройство	АРЦ1 - щиток рабочего освещения					АВВГ	1(4х25)	10			
ГАРЦА1 1	АРМ - вводное устройство Коробка ХТ-1	АРЦА1 - щиток аварийного освещения					АВВГ	1(4х6)	10			
НАС-1А	АРМ-вводное устройство	АС-конденсаторная установка					АВВГ	1(3х95+1х50)	3			
НАС-1Б	АРМ-вводное устройство	АС-конденсаторная установка					АВВГ	1(3х95+1х50)	3			
Н1-1	АР2- шкаф	АВ1-ящик управления					АВВГ	1(4х2.5) 1(3х10+1х6)	60 60			
Н1-2	АВ1-ящик управления	М1-привод левой створки ворот					АВВГ	1(4х2.5)	15			
К1-3	АВ1-ящик управления	≠1SB1-кнопка					АКВВГ	1(5х2.5)	15			
К1-4	АВ1-ящик управления	≠1SB2-кнопка					АКВВГ	1(4х2.5)	15			
К1-5	АВ1-ящик управления	ХТ1-клеммная коробка					АКВВГ	1(7х2.5)	12			
К1-6	ХТ1-клеммная коробка	≠1SQ1-конечный выключатель					АВВГ	1(2х2.5)	5			
К1-7	ХТ1-клеммная коробка	≠1SQ3-конечный выключатель					АКВВГ	1(4х2.5)	5			
Н2-1	АВ1 ящик управления	М2 - привод правой створки ворот					АВВГ	1(4х2.5)	10			
К2-2	ХТ1- клеммная коробка	≠2SQ2 -конечный выключатель					АВВГ	1(2х2.5)	5			
К2-3	ХТ1- клеммная коробка	≠2SQ4-конечный выключатель					АКВВГ	1(4х2.5)	5			
Н3-1	КМ10 - пускатель	КМ3-пускатель		МН20	2		АВВГ	1(4х2.5)	40			
Н3-2	КМ3 - пускатель	М3 - мойка 1112					КГ	1(4х1.5)	10			
К3-3	КМ3 - пускатель	SB3 - кнопка					АКВВГ	1(4х2.5)	3			
Н4-1	АР1 - шкаф	AS4- шкаф аппаратный					АВВГ	1(2х16+1х10)	40			
Н4-2	AS4-шкафаппаратный	А4-мойка М203		МН50	2		АВВГ	1(2х16+1х10)	3			

Маркировка кабеля	Трасса: Начало	Трасса: Конец	Проходы через трубы: Маркировка	Проходы через трубы: Условный проход, мм	Проходы через трубы: Длина, м	Проходы через ящики протяжные	Кабель по проекту: Марка, напряжение	Кабель по проекту: Число жил и сечение	Кабель по проекту: Длина +8% м	Кабель проложено: Марка, напряжение	Кабель проложено: Число жил и сечение	Кабель проложено: Длина, м
Н5-1	КМ12-пускатель	КМ5- пускатель		МН20	2		АВВГ	1(4х2.5)	25			
Н5-2	КМ5 - пускатель	М5 - мойка 1112					КГ	1(4х1.5)	10			
Н5-3	КМ5-пускатель	SB5- кнопка					АКВВГ	1(4х2.5)	3			
Н6-1	АР1- шкаф	АВ6- ящик управления					АВВГ	1(4х2.5) 1(3х10+1х6)	45 45			
М6-2	АВ6-ящик управления	М6- привод левой створки ворот					АВВГ	1(4х2.5)	15			
К6-3	АВ6-ящик управления	≠6SB1- кнопка					АКВВГ	1(5х2.5)	15			
К6-4	АВ6-ящик управления	≠6SB2 - кнопка					АКВВГ	1(4х2.5)	15			
К6-5	АВ6-ящик управления	ХТ6 - клеммная коробка					АКВВГ	1(7х2.5)	12			
К6-6	ХТ6-клеммная коробка	≠6SQ1- конечный выключатель					АВВГ	1(2х2.5)	5			
К6-7	ХТ6- клеммная коробка	≠6SQ3-конечный выключатель					АКВВГ	1(4х2.5)	5			
Н7-1	АВ6- ящик управления	М7- привод правой створки ворот					АВВГ	1(4х2.5)	10			
К7-2	ХТ6 - клеммная коробка	≠7SQ2-конечный выключатель					АВВГ	1(2х2.5)	5			
К7-3	ХТ6 - клеммная коробка	≠7SQ4-конечный выключатель					АКВВГ	1(4х2.5)	5			
Н8-1	АР2- шкаф	АВ8- ящик управления					АВВГ	1(4х2.5) 1(3х10+1х6)	40 40			
Н8-2	АВ8- ящик управления	М8-привод левой створки ворот					АВВГ	1(4х2.5)	10			
К8-3	АВ8- ящик управления	≠8SB1 - кнопка					АКВВГ	1(5х2.5)	10			
К8-4	АВ8- ящик управления	≠8SB2 - кнопка					АКВВГ	1(4х2.5)	10			

Инв № подл. | Подпись и дата | Взам. инв. №

Привязан

Инв №

ГИП	Киреанов	
Нач.отд	Огурцов	
Н.контр	Кузнецов	
Гл.спец	Кузнецов	
Гл.тех	Афонина	
Ведущ.инж	Абрамова	
Инж	Бабылькова	

ТП 503-3-17.87 ЭМ

Профилакторий для ежедневного обслуживания грузовых автомобилей на две линии

Стадия	Лист	Листов
Р	14	

Кабельный журнал (начало)

Гипроавтотранс г. Москва

Формат А2

Альбом 8 Типовой проект

Маркировка кабеля	Трасса: Начало	Трасса: Конец	Проходы через трубы: Маркировка	Проходы через трубы: Условный проход, мм	Проходы через трубы: Длина, м	Ящики протяжные	Кабель по проекту: Марка, напряжение	Кабель по проекту: Число жил и сечение	Кабель по проекту: Длина +5% м	Кабель проложено: Марка, напряжение	Кабель проложено: Число жил и сечение	Кабель проложено: Длина, м
К8-5	АВ8 ящик управления	ХТ8-клеммная коробка					АКВВГ	1(7х2.5)	12			
К8-6	ХТ8-клеммная коробка	≠8SQ1 конечный выключатель					АВВГ	1(2х2.5)	5			
К8-7	ХТ8-клеммная коробка	≠8SQ3 конечный выключатель					АКВВГ	1(4х2.5)	5			
Н9-1	АВ8 ящик управления	М9-привод правой створки ворот					АВВГ	1(4х2.5)	15			
К9-2	ХТ8-клеммная коробка	≠9SQ2-конечный выключатель					АВВГ	1(2х2.5)	5			
К9-3	ХТ8-клеммная коробка	≠9SQ4-конечный выключатель					АКВВГ	1(4х2.5)	5			
Н10-1	1РУ-шкаф	КМ10-пускатель					АВВГ	1(3х6+1х4)	35			
Н10-2	КМ10-пускатель	М10 мойка 1112					КГ	1(4х15)	10			
К10-3	КМ10-пускатель	SB10-кнопка					АКВВГ	1(4х2.5)	3			
Н11-1	АР1-шкаф	AS11 шкаф аппаратный					АВВГ	1(2х16+1х10)	20			
п11-2	AS11 шкаф аппаратный	А11-мойка М203					АВВГ	1(2х16+1х10)	3			
Н12-1	АР1-шкаф	КМ12 пускатель					АВВГ	1(3х6+1х4)	15			
Н12-2	КМ12 пускатель	М12 мойка 1112					КГ	1(4х15)	10			
К12-3	КМ12 пускатель	SB12-кнопка					АКВВГ	1(4х2.5)	3			
Н13-1	АР1 шкаф	АВ13 ящик управления					АВВГ	1(4х2.5) 1(3х10+1х6)	25 25			
Н13-2	АВ13 ящик управления	М13-привод левой створки ворот					АВВГ	1(4х2.5)	10			
К13-3	АВ13 ящик управления	≠13SB1-кнопка					АКВВГ	1(5х2.5)	10			
К13-4	АВ13 ящик управления	≠13SB2-кнопка					АКВВГ	1(4х2.5)	10			
К13-5	АР13-ящик управления	ХТ13-клеммная коробка					АКВВГ	1(7х2.5)	12			
К13-6	ХТ13-клеммная коробка	≠13SQ1-конечный выключатель					АВВГ	1(2х2.5)	5			
К13-7	ХТ13-клеммная коробка	≠13SQ3-конечный выключатель					АКВВГ	1(4х2.5)	5			
Н14-1	АВ13 ящик управления	М14-привод правой створки ворот					АВВГ	1(4х2.5)	15			
К14-2	ХТ13-клеммная коробка	≠14SQ2-конечный выключатель					АВВГ	1(2х2.5)	5			
К14-3	ХТ13-клеммная коробка	≠14SQ4-конечный выключатель					АКВВГ	1(4х2.5)	5			
Н15-1	АР2-шкаф	М15-компрессор		МН50	3		АВВГ	1(3х4+1х25)	45			
Н16-1	М15-компрессор	М16-компрессор		МН20	3		АПВ	4(1х2.5)	5			

Маркировка кабеля	Трасса: Начало	Трасса: Конец	Проходы через трубы: Маркировка	Проходы через трубы: Условный проход, мм	Проходы через трубы: Длина, м	Ящики протяжные	Кабель по проекту: Марка, напряжение	Кабель по проекту: Число жил и сечение	Кабель по проекту: Длина +8% м	Кабель проложено: Марка напряжение	Кабель проложено: Число жил и сечение	Кабель проложено: Длина м
Н17-1	А24-кипятильник	QS17-ящик					АВВГ	1(3х4+1х25)	15			
Н17-2	QS17-ящик	КМ17-пускатель					АВВГ	1(3х4+1х25)	5			
Н17-3	КМ17-пускатель	М17-насос		МН20	5		АПВ	4(1х2.5)	7			
Н18-1	КМ17-пускатель	М18-насосная установка		МН50	5		АВВГ	1(3х4+1х25)	7			
Н19-1	Н18 насосная установка	М19-насосная установка		МН50	2		АВВГ	1(3х4+1х25)	3			
НА21-1	АР2-шкаф	А21-магистраль		ПТ20	23		АПВ	5(1х2.5)	25			
Н20-1	А21-магистраль	А20-электропалотенце		ПТ20	2		АПВ	3(1х2.5)	4			
Н21-1	АР2-шкаф	А21-электрокипятильник					АВВГ	1(3х4+1х25)	30			
Н22-1	А21-магистраль	QF22-автомат		ПТ20	3		АПВ	3(1х2.5)	5			
Н22-2	QF22-автомат	М22-аппарат газированной воды		ПТ20	1		АПВ	3(1х2.5)	2			
Н23-1	А24-электропалотенце	А23-электропалотенце		ПТ20	3		АПВ	3(1х2.5)	5			
Н24-1	А21-магистраль	А24-электропалотенце		ПТ20	3		АПВ	3(1х2.5)	5			
Н25-1	АР1-шкаф	QF25-автомат					АВВГ	1(4х2.5)	25			
Н25-2	QF25-автомат	≠25КМ1-пускатель					АВВГ	1(4х2.5)	2			
Н25-3	≠25КМ1 пускатель	М25-установка для обезвоживания		МН20	5		ПВ1	4(1х1.5)	7			
К25-4	≠25КМ1-пускатель	Коробка ≠25 ХТ1					АКВВГ	1(5х2.5)	2			
К25-5	Коробка ≠25 ХТ1	≠25КМ2-пускатель					АКВВГ	1(7х2.5)	2			
К25-6	Коробка ≠25 ХТ1	≠25КМ3-пускатель					АКВВГ	1(7х2.5)	2			
К25-7	Коробка ≠25 ХТ1	АН25-кнопочный пост					АКВВГ	1(14х2.5)	10			
К25-8	Коробка ≠25 ХТ1	Распределитель ≠25УА1		МН20	5		АПВ	3(1х2.5)	7			
К25-9	Коробка ≠25 ХТ1	Распределитель ≠25УА1		МН20	5		АПВ	3(1х2.5)	7			
К25-10	Коробка ≠25 ХТ1	Распределитель ≠25УА2		МН20	5		АПВ	3(1х2.5)	7			
К25-11	Коробка ≠25 ХТ1	Распределитель ≠25УА2		МН20	5		АПВ	3(1х2.5)	7			
К25-12	Коробка ≠25 ХТ1	Коробка ≠25 ХТ2					АКВВГ	1(5х2.5)	2			
К25-13	Коробка ≠25 ХТ2	Конечный выключатель ≠25SQ1					АВВГ	1(3х2.5)	15			

Инв. № подл. | Подпись и дата | Взам. инв. №

Привязан

Инв №

ГИП	Керсанов	
Нач.отд	Озурцов	
Н.контр	Кузнецов	
Гл.спец	Кузнецов	
ГИП отд	Афонина	
Вед.инж	Абрамова	
Инж	Бабылькова	

ТП 503-3-17 87 ЭМ

Профилакторий для ежедневного обслуживания грузовых автомобилей на две линии

Стадия	Лист	Листов
Р	15	

Кабельный журнал (продолжение)

Гипроавтотранс г Москва

Копировал

Формат А2

Типовой проект

альбомй маркировка кабеля	трасса: Начало	трасса: Конец	Проходы через трубы: маркировка	Проходы через трубы: условный проход, мм	Проходы через трубы: длина, м	ящики протяжные	Кабель по проекту: марка, напряжение	Кабель по проекту: число жил и сечение	Кабель по проекту: длина + 8% м	Кабель проложено: марка, напряжение	Кабель проложено: число жил и сечение	Кабель проложено: длина, м
К25 14	Коробка ≠ 25ХТ2	Конечный выключатель 25SQ2					АВВГ	1(3х2 5)	14			
К25 15	Коробка ≠ 25ХТ2	Конечный выключатель 25SQ3					АВВГ	1(3х2 5)	13			
К25 16	Коробка ≠ 25ХТ2	Конечный выключатель 25SQ4					АВВГ	1(3х2 5)	12			
Н26 1	АР1 - шкаф	AS26 - шкаф		МН50	3		АВВГ	1(3х35+1х16)	15			
Н ▭ - 26 2Т	AS26 - шкаф	насос ≠ 26М1 - очистные сооружения отмостки автомобилей					▭	▭	▭			
Н26 3	AS26 - шкаф	насос ≠ 26М2		ПТ20 МН20	26 4		ПВ1	3(1х1 5)	32			
Н26 4	AS26 - шкаф	насос ≠ 26М3		ПТ20 МН20	32 4		ПВ1	3(1х1 5)	38			
Н26 5	AS26 - шкаф	насос ≠ 26М4		ПТ20 МН20	32 6		ПВ1	3(1х1 5)	40			
Н26 6	AS26 - шкаф	насос ≠ 26М5		ПТ20 МН20	24 4		ПВ1	3(1х1 5)	30			
Н26 - 7	AS26 - шкаф	насос ≠ 26М6		ПТ20 МН20	34 4		ПВ1	3(1х1 5)	40			
К26 8	AS26 - шкаф	светофор HL26		ПТ20 МН20	20 4		АПВ	3(1х2 5)	26			
К26 9	AS26 - шкаф	пульт ≠ 26АД1		ПТ20 МН20	22 4		АПВ	7(1х2 5)	28			
К26 - 10	AS26 - шкаф	конечный выключатель ≠ 26SQ8		ПТ20 МН20	26 6		ПВ1	3(1х1 5)	34			
К26 11	AS26 - шкаф	конечный выключатель ≠ 26SQ9		ПТ20 МН20	26 6		ПВ1	3(1х1 5)	34			
К26 - 12	AS26 - шкаф	вентиль ≠ 26УА1		ПТ20 МН20	24 4		АПВ	3(1х2 5)	30			
К26 13	AS26 - шкаф	вентиль ≠ 26УА2		ПТ20 МН20	20 4		АПВ	3(1х2 5)	26			
К ▭ - 26 - 14Т	AS26 - шкаф	SA26, SB26 - очистные сооружения отмостки автомобилей					▭	▭	▭			
Н27 1	АР1 - шкаф	AS27 - шкаф		МН50	3		АВВГ	1(3х35+1х16)	15			
Н ▭ - - 27 - 2Т	AS27 - шкаф	насос ≠ 27М1 - очистные сооружения отмостки автомобилей					▭	▭	▭			
Н27 3	AS27 - шкаф	насос ≠ 27М2		ПТ20 МН20	16 4		ПВ1	3(1х1 5)	22			
Н27 - 4	AS27 - шкаф	насос ≠ 27М3		ПТ20 МН20	26 4		ПВ1	3(1х1 5)	32			
Н27 - 5	AS27 - шкаф	насос ≠ 27М4		ПТ20 МН20	16 6		ПВ1	3(1х1 5)	24			
Н27 - 6	AS27 - шкаф	насос ≠ 27М5		ПТ20 МН20	18 4		ПВ1	3(1х1 5)	24			
Н27 7	AS27 - шкаф	насос ≠ 27М6		ПТ20 МН20	20 4		ПВ1	3(1х1 5)	30			
К27 8	AS27 - шкаф	светофор HL27		ПТ20 МН20	14 4		АПВ	3(1х2 5)	20			
К27 - 9	AS27 - шкаф	пульт ≠ 27АД1		ПТ20 МН20	12 4		АПВ	7(1х2 5)	18			
К27 10	AS27 - шкаф	конечный выключатель ≠ 27SQ8		ПТ20 МН20	14 6		ПВ1	3(1х1 5)	22			
К27 - 11	AS27 - шкаф	конечный выключатель ≠ 27SQ9		ПТ20 МН20	14 6		ПВ1	3(1х1 5)	22			
К27 12	AS27 - шкаф	вентиль ≠ 27УА1		ПТ20 МН20	18 4		АПВ	3(1х2 5)	24			
К27 - 13	AS27 - шкаф	вентиль ≠ 27УА2		ПТ20 МН20	14 4		АПВ	3(1х2 5)	20			

маркировка кабеля	трасса: Начало	трасса: Конец	Проходы через трубы: маркировка	Проходы через трубы: условный проход, мм	Проходы через трубы: длина, м	ящики протяжные	кабель по проекту: марка, напряжение	кабель по проекту: число жил и сечение	кабель по проекту: длина + 8% м	кабель проложено: марка напряжение	кабель проложено: число жил и сечение	кабель проложено: длина, м
К ▭ - - 27 - 14Т	AS27 - шкаф	SA27, SB26 - очистные сооружения отмостки автомобилей					▭	▭	▭			
Н30 - 1	АВ32 - ящик управления	АВ30 - ящик управления					АВВГ	1(3х4+1х2 5)	15			
Н30 2	АВ30 Ящик управления	М30 - вентилятор П1		ПТ20 МН20	5 1		ПВ1	4(1х1 5)	8			
Н31 - 1	АВ 30 - ящик управления	А31 - нагреватель П1		МН20	3		АВВГ	1(4х2 5)	15			
Н32 - 1	АР3 - шкаф	АВ32 - ящик управления					АВВГ	1(3х10+1х6)	15			
Н32 - 2	АВ32 - ящик управления	М32 - вентилятор П2		ПТ20 МН20	4 1		ПВ1	4(1х1 5)	7			
Н33 - 1	АВ32 - ящик управления	А33 - нагреватель П2		МН20	3		АВВГ	1(4х2 5)	15			
Н34 - 1	АВ 57 - ящик управления	АВ34 - ящик управления					АВВГ	1(3х4+1х2 5)	10			
Н34 - 2	АВ34 - ящик управления	М34 - вентилятор П3		ПТ20 МН20	3 1		ПВ1	4(1х1 5)	6			
Н35 - 1	АВ34 - ящик управления	А35 - нагреватель П3		МН20	3		АВВГ	1(4х2 5)	16			
Н36 - 1	АР3 - шкаф	АВ36 - ящик управления					АВВГ	1(4х2 5)	30			
Н36 - 2	АВ36 - ящик управления	М36 - вентилятор П4		ПТ20 МН20	5 1		ПВ1	4(1х1 5)	8			
Н37 - 1	АВ36 - ящик управления	А37 - нагреватель П4		МН20	3		АВВГ	1(4х2 5)	12			
Н38 - 1	АВ37 ящик управления	АВ38 ящик управления					АВВГ	1(4х2 5)	30			
Н38 - 2	АВ38 ящик управления	М38 - вентилятор П5		ПТ20 МН20	3 1		ПВ1	4(1х1 5)	6			
Н39 - 1	АВ38 ящик управления	А39 - нагреватель П5		МН20	3		АВВГ	1(4х2 5)	8			

Инв № подл. | Подпись и дата | Взам. инв. №

Привязан	ГИП	Кирсанов	
	Нач. отд.	Огурцов	
	Н. контр.	Кузнецов	
	Гл. спец.	Кузнецов	
	Вед. инж.	Абрамова	
Инв №	Инжен.	Бабылькова	

ТП 503-3-17 87 ЭМ

Профилакторий для ежедневного обслуживания грузовых автомобилей на две линии

Стадия	Лист	Листов
Р	16	

Кабельный журнал. (продолжение)

Гипроавтотранс г Москва

маркировка кабеля	трасса: Начало	трасса: Конец	проходы через трубы: маркировка	проходы через трубы: условный проход, мм	проходы через трубы: длина, м	проходы через трубы: ящики протяжные	кабель по проекту: марка, напряжение	кабель по проекту: число жил и сечение	кабель по проекту: длина +8% м	кабель проложено: марка, напряжение	кабель проложено: число жил и сечение	кабель проложено: длина, м
НЧ0-1	АВ1 ящик управле ния	АВ40 ящик управ ления					АВВГ	1(4х2,5) / (3х10+1х6)	2 / 2			
НЧ0 2	АВ40 ящик управ ления	МЧ0 Воздушно тепловая завеса У1		пт20	13		ПВ1	4(1х1,5)	15			
НЧ1-1	АВ40 ящик управ ления	МЧ1 Воздушно-тепловая завеса У1		пт20	8		ПВ1	4(1х1,5)	10			
НЧ2-1	АВ6 ящик управ-ления	АВЧ2 ящик управ-ления					АВВГ	1(4х2,5) / (3х10+1х6)	2 / 2			
НЧ2-2	АВЧ2 ящик управ ления	МЧ2 Воздушно теп ловая завеса У2		пт20	13		ПВ1	4(1х1,5)	15			
НЧ3-1	АВЧ2-ящик управ-ления	МЧ3 Воздушно теп ловая завеса У2		пт20	8		ПВ1	4(1х1,5)	10			
НЧ4-1	АВ8-ящик управ-ления	АВЧ4-ящик управ-ления					АВВГ	1(4х2,5) / (3х10+1х6)	2 / 2			
НЧ4-2	АВЧ4 ящик управ-ления	МЧ4-Воздушно-тепловая завеса У3		пт20	8		ПВ1	4(1х1,5)	10			
НЧ5-1	АВЧ4-ящик управ-ления	МЧ5-Воздушно-тепловая завеса У3		пт20	13		ПВ1	4(1х1,5)	15			
НЧ6 1	АВ13 ящих управ-ления	АВЧ6-ящик управления					АВВГ	1(4х2,5) / (3х10+1х6)	2 / 2			
НЧ6 2	АВЧ6 ящик управ-ленця	МЧ6-Воздушно тепловая завеса У4		пт20	8		ПВ1	4(1х1,5)	10			
НЧ7-1	АВЧ6 ящик управ ления	МЧ7 воздушно-тепловая завеса У4		пт20	13		ПВ1	4(1х1,5)	15			
НЧ8-1	рВЧ6 ящик управления	КМЧ8-пускатель					АВВГ	1(4х2,5)	2			
НЧ8-2	КМЧ8-пускатель	МЧ8 Вентилятор В1					АВВГ	1(4х2,5)	45			
НЧ9 1	АВЧ0 ящик управ ления	КМЧ9 пускатель					АВВГ	1(4х2,5)	2			
НЧ9 2	КМЧ9-пускатель	МЧ9 Вентилятор В2					АВВГ	1(4х2,5)	15			
НЧ0 1	АВЧ2 ящик управ-ления	КМЧ0-пускатель					АВВГ	1(4х2,5)	2			
НЧ0-2	КМЧ0-пускатель	МЧ0 Вентилятор В3					АВВГ	1(4х2,5)	22			
НЧ1-1	АВЧ4-ящик управ-ления	КМЧ1 пускатель					АВВГ	1(4х2,5)	2			
НЧ1-2	КМЧ1-пускатель	МЧ1-Вентилятор В4					АВВГ	1(4х2,5)	30			
НЧ2 1	АВ5Ч-ящик управления	АВЧ2 - ящик управления					АВВГ	1(4х2,5)	10			
НЧ2 2	АВЧ2- ящик управления	МЧ2-Вентилятор В5		пт20 / МН20	3 / 1		ПВ1	4(1х1,5)	6			
НЧ2-3	АВЧ2- ящик управления	АНЧ2-кнопочный пост					АКВВГ	1(5х2,5)	10			
НЧ3-1	АВЧ2 ящик управления	АВЧ3 ящик управления					АВВГ	1(4х2,5)	15			

маркировка кабеля	трасса: Начало	трасса: Конец	проходы через трубы: маркировка	проходы через трубы: условный проход, мм	проходы через трубы: длина, м	проходы через трубы: ящики протяжные	кабель по проекту: марка, напряжение	кабель по проекту: число жил и сечение	кабель по проекту: длина +8% м	кабель проложено: марка, напряжение	кабель проложено: число жил и сечение	кабель проложено: длина, м
НЧ3 2	АВЧ3- ящик управления	МЧ3- Вентилятор В6		пт20 / МН20	4 / 1		ПВ1	4(1х1,5)	7			
КЧ3 3	АВЧ3 ящик управления	АДЧ3- ящик					АКВВГ	1(14х2,5)	2			
КЧ3 4	АДЧ3- ящик	АНЧ3 - кнопочный пост					АКВВГ	1(7х2,5)	30			
НЧ4 1	АВ Ч3 ящик управления	МЧ4- Вентилятор В6		пт20 / МН20	4 / 1		ПВ1	4(1х1,5)	7			
НЧ5 1	АРЗ- шкаф	АВЧ6 ящик управления					АВВГ	1(4х2,5)	35			
НЧ6 2	АВ-Ч5 ящик управления	МЧ5-Вентилятор В7		пт 20 / МН 20	4 / 1		ПВ1	4(1х1,5)	7			
КЧ5 3	АВЧ5 ящик управления	АНЧ5-кнопочный пост					АКВВГ	1(5х2,5)	25			
НЧ6 1	АВЧ5 ящик управления	МЧ6-Вентилятор В8		пт 20 / МН-20	6 / 1		ПВ1	4(1х1,5)	9			
КЧ6-2	АВЧ5 ящик управления	АНЧ6-кнопочный пост					АКВВГ	1(5х2,5)	25			
НЧ7-1	АРЗ шкаф	ТЧ7-КМ1 пускатель					АВВГ	1(4х2,5)	12			
НЧ7 2	ТЧ7-КМ1-пускатель	АВЧ7ящик управления					АВВГ	1(4х2,5)	3			
НЧ7 3	АВЧ7 ящик управления	МЧ7-Вентилятор В9		МН20	3		ПВ1	4(1х1,5)	5			
КЧ7 4	АВЧ7-ящик управления	АНЧ7- кнопочный пост					АКВВГ	1(5х2,5)	15			
QЧ7 5	ТЧ7-КМ1 пускатель	QFЧ7- автомат		пт20	1		АПВ	2(1х2,5)	2			
QЧ7-6	ТЧ7 КМ1 пускатель	Ч7-КМ2-пускатель		пт20	1		АПВ	3(1х2,5)	2			
QЧ7-7Т	ТЧ7 КМ2 -пускатель			МН20	2		АВВГ	1(2х2,5)		1		
НЧ8-1	шкаф АРЗ	АВЧ7ящик управления					АВВГ	1(3х4+1х2,5)	12			
НЧ8 2	АВЧ7ящик управления	МЧ8-Вентилятор В10		пт20 / МН20	4 / 1		ПВ1	4(1х1,5)	7			

Сводка кабелей, проводов и труб, учтенных кабельным журналом

Число и сечение жил, напряжение		Марка, количество м: АВВГ	АКВВГ	кг	АПВ	ПВ1				АВВГ	АКВВГ	кг	АПВ	ПВ1		
4х1,5	660В			40					3х4 + 1х2,5	п	150					
2х2,5	п	40							3х6 + 1х4	п	60					
3х2,5	п	60							3х10 + 1х6	п	200					
4х2,5	п	700	110						2х16 + 1х10	п	70					
5х2,5	п		140						3х35 + 1х16	п	30					
7х2,5	п		90						3х95 + 1х50	1000В	30					
14х2,5	п		20						1,5	660В				2850		
4х6	п	10							2,5	п			1200			
4х2,5	п	10														

Трубы поливинилхлоридные:
пт20 - 880 м

Трубы стальные:
МН20 - 160 м
МН50 - 20 м
МН65 - 2 м

Типовой проект альбом

Инв. N подл. | Подпись и дата | Взам. инв. N

Привязан

Инв. N

ГИП	Кирсанов	
Нач. отд	Огурцов	
Н. контр.	Кузнецов	
Гл. спец.	Кузнецов	
Ведущий	Абрамова	
Инженер	Бобылькова	

ТП 503-3-17.87 ЭМ

Профилактории для ежедневного обслуживания грузовых автомобилей на две линии

Стадия: Р | Лист: 17 | Листов:

Кабельный журнал (окончание)

ГИПРОАВТОТРАНС г. Москва

Копировал Ленц

Формат А3

Марка поз	Обозначение	Наименование	Кол	Масса ед кг	Примечание
1		Коробка У994 У2	4	0,5	
2		Полоса К202 У2	20	0,79	
3		Профиль К235 У2	15	3,37	
4		Профиль К238 У2	10	3,09	
5		Скоба К142 У2	200	0,04	
6		Скоба К253 У2	100	0,02	
7		Сжим ответвительный У731 МУ3	14	0,05	
8		Уголок К23Б У2	5	4,57	

1 Крепление электрокабелей, прокладываемых по строительным конструкциям, выполнить скобами и монтажной полосой с шагом не более 800мм
2 Крепление открыто проложенных труб выполнить скобами и монтажной полосой с шагом не более 2х метров
3 Раскладку труб для электропроводок в полах выполнить до сооружения чистого пола на отметке минус 100мм от уровня чистого пола Концы труб вывести на 100мм от уровня чистого пола
4 Трасса ∅57-7Т определяется при привязке проекта в зависимости от места установки станции пожарной сигнализации

ПЛАН

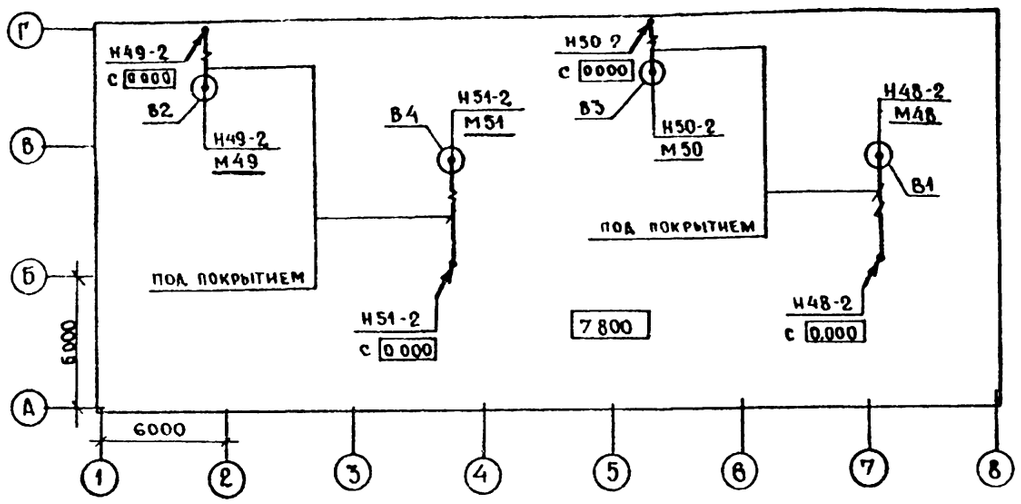

ПЛАН

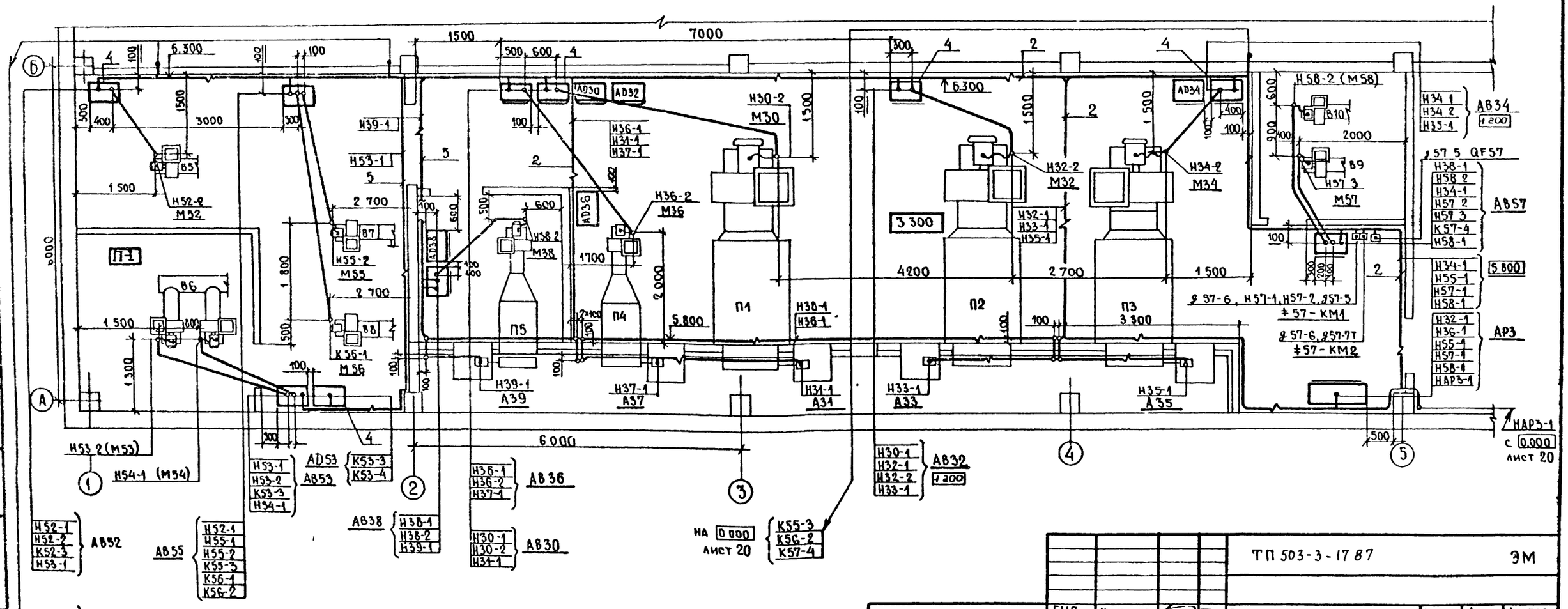

ТП 503-3-1787					ЭМ
Привязан	ГИП	Кирсанов	Профилакторий для ежедневного обслуживания грузовых автомобилей на две линии	Стадия	Лист	Листов
	Нач отд	Шунский		Р	18	
	Н контр	Кузнецов				
	Гл. спец	Кузнецов	Кабельная раскладка планы на отметках 3300 и 7800 между осями 1-5, А-Б и 1-8, А-Г	Гипроавтотранс г Москва		
Инв №	Рук гр	Абрамова				
	Ст техн	Тихонов				

Копировал Фокина

Формат А2

Альбом II

Типовой проект

Согласовано

Начальник ОВ Лошакова

Начальник АЗО Хрупало

Взам инв №

Подпись и дата

Инв № подл

Типовой проект Альбом II

План

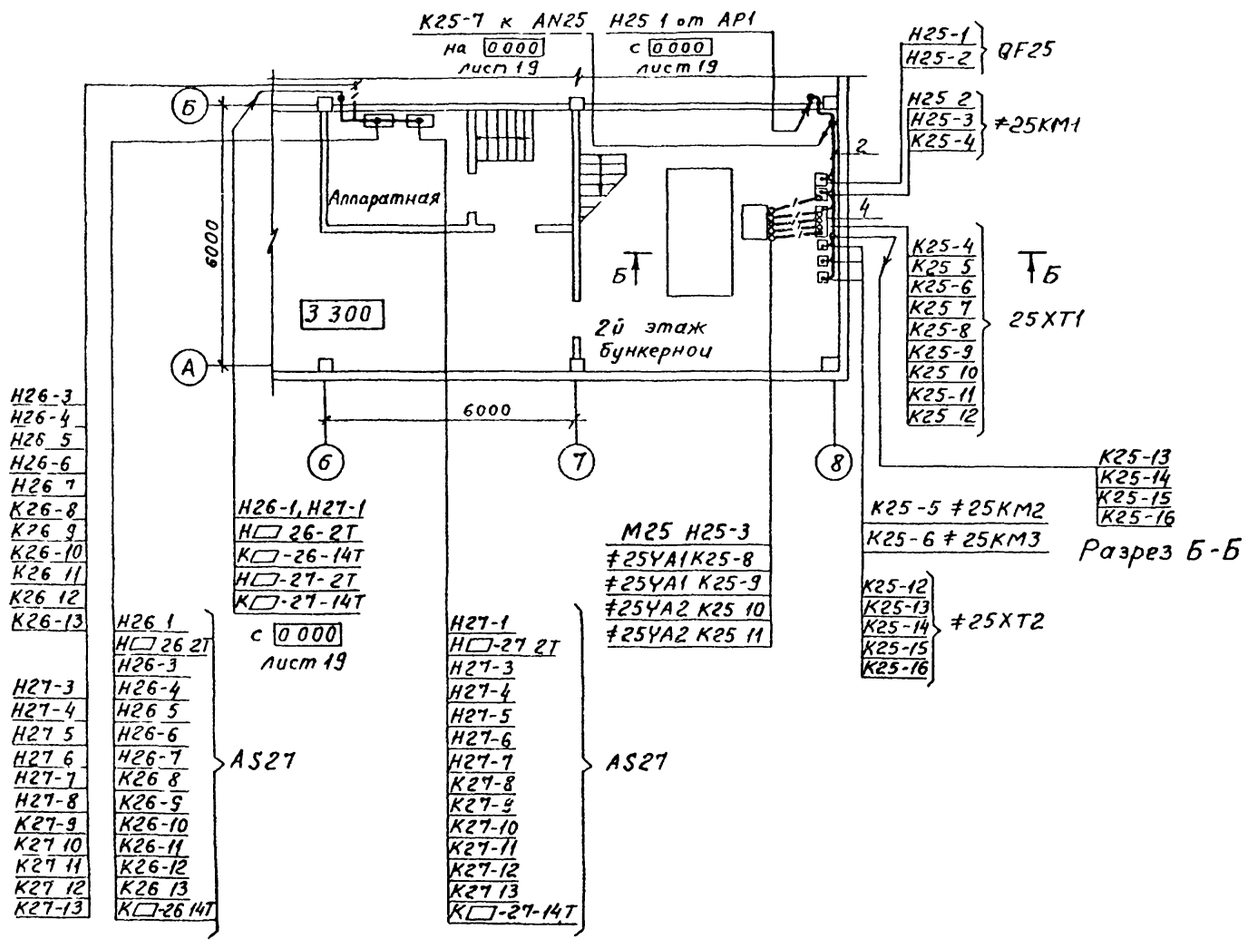

Разрез Б-Б

Б Б

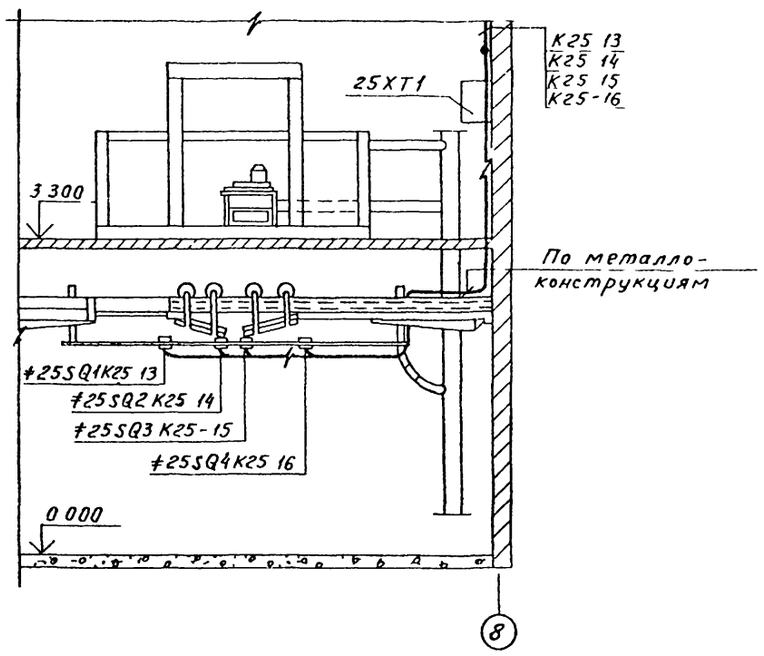

Примечания и спецификация - лист 18

А-А

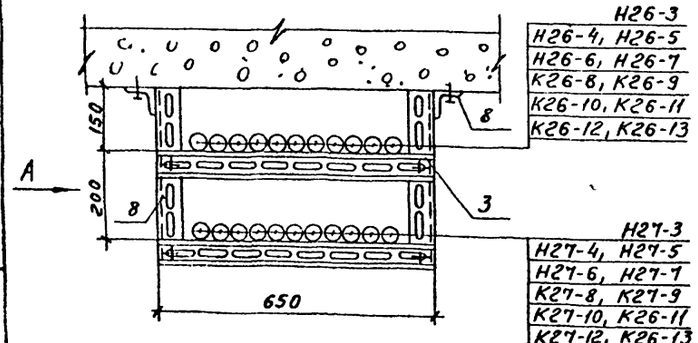

Вид А

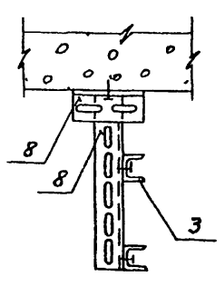

Согласовано
Начальник ЛСО Хрупало
Инв № подл. | Подпись и дата | Взам. инв. №

						ТП 503-3-17 87	ЭМ
Привязан			ГИП	Кирсанов		Профилактории для ежедневного обслуживания грузовых автомобилей на две линии	Стадия: Р; Лист: 19; Листов:
			Нач отд	Шунский			
			Н контр	Кузнецов		Кабельная раскладка План на отметке 3 300 между осями 6-8, А-Б Разрезы А-А, Б-Б	Гипроавтотранс г Москва
Инв №			Гл спец	Кузнецов			
			Вед инж	Абрамова			

Копировал

Формат А2

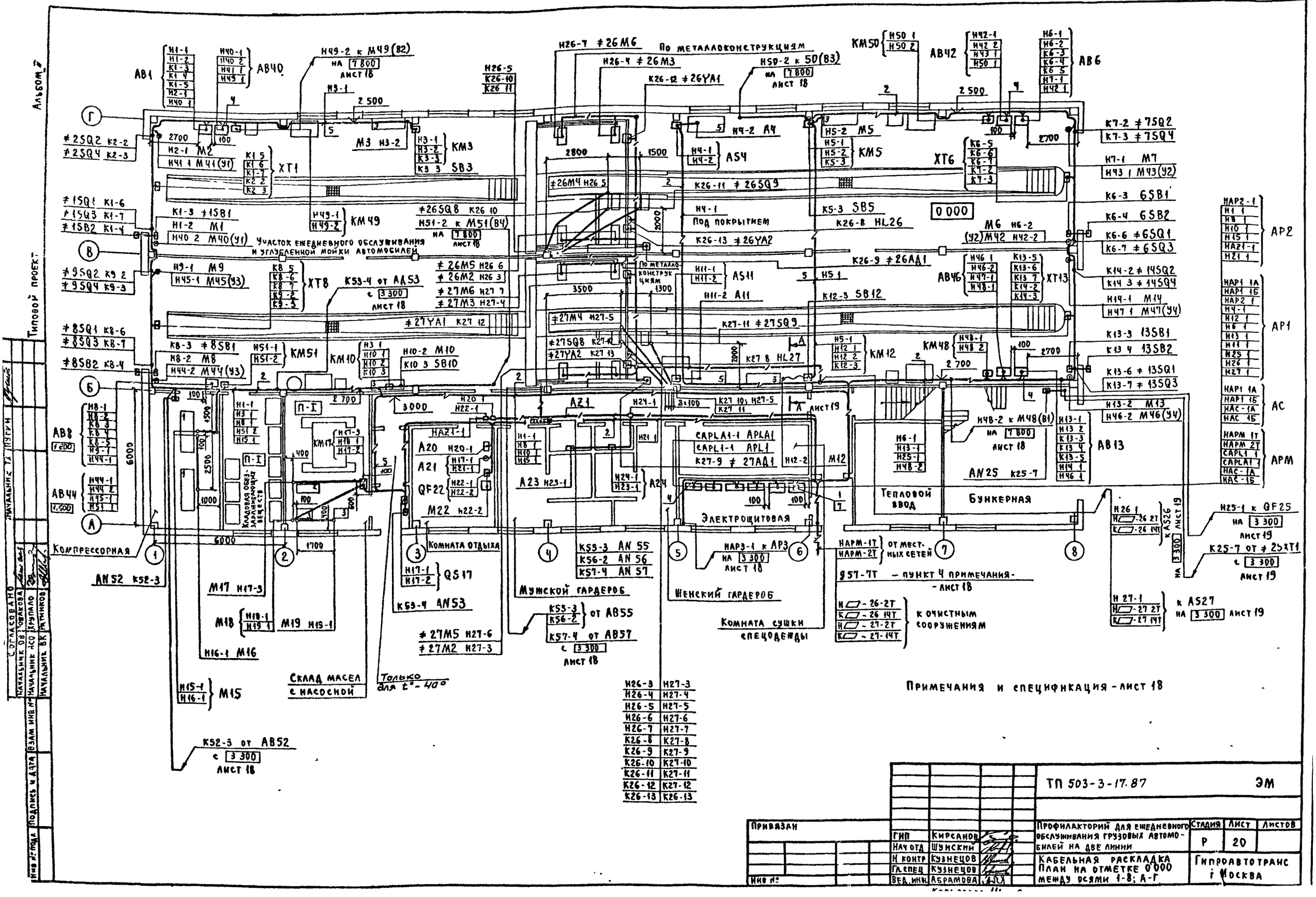
Альбом V
Типовой проект
Г
В
Б
А
1
2
3
4
5
6
7
8
АВ1
АВЧ0
АВЧ2
АВ6
АВ8
АВЧ4
АВ13
АВЧ6
АВ11
АВ5
АВ7
АВ9
АВ10
АВ12
АВ14
АВ15
АВ16
АВ17
АВ18
АВ19
АВ20
АВ21
АВ22
АВ23
АВ24
АВ25
АВ26
АВ27
АВ28
АВ29
АВ30
АВ31
АВ32
АВ33
АВ34
АВ35
АВ36
АВ37
АВ38
АВ39
АВ40
АВ41
АВ42
АВ43
АВ44
АВ45
АВ46
АВ47
АВ48
АВ49
АВ50
АВ51
АВ52
АВ53
АВ54
АВ55
АВ56
АВ57
АВ58
АВ59
АВ60
АВ61
АВ62
АВ63
АВ64
АВ65
АВ66
АВ67
АВ68
АВ69
АВ70
АВ71
АВ72
АВ73
АВ74
АВ75
АВ76
АВ77
АВ78
АВ79
АВ80
АВ81
АВ82
АВ83
АВ84
АВ85
АВ86
АВ87
АВ88
АВ89
АВ90
АВ91
АВ92
АВ93
АВ94
АВ95
АВ96
АВ97
АВ98
АВ99
АВ100
АВ101
АВ102
АВ103
АВ104
АВ105
АВ106
АВ107
АВ108
АВ109
АВ110
АВ111
АВ112
АВ113
АВ114
АВ115
АВ116
АВ117
АВ118
АВ119
АВ120
АВ121
АВ122
АВ123
АВ124
АВ125
АВ126
АВ127
АВ128
АВ129
АВ130
АВ131
АВ132
АВ133
АВ134
АВ135
АВ136
АВ137
АВ138
АВ139
АВ140
АВ141
АВ142
АВ143
АВ144
АВ145
АВ146
АВ147
АВ148
АВ149
АВ150
АВ151
АВ152
АВ153
АВ154
АВ155
АВ156
АВ157
АВ158
АВ159
АВ160
АВ161
АВ162
АВ163
АВ164
АВ165
АВ166
АВ167
АВ168
АВ169
АВ170
АВ171
АВ172
АВ173
АВ174
АВ175
АВ176
АВ177
АВ178
АВ179
АВ180
АВ181
АВ182
АВ183
АВ184
АВ185
АВ186
АВ187
АВ188
АВ189
АВ190
АВ191
АВ192
АВ193
АВ194
АВ195
АВ196
АВ197
АВ198
АВ199
АВ200
АВ201
АВ202
АВ203
АВ204
АВ205
АВ206
АВ207
АВ208
АВ209
АВ210
АВ211
АВ212
АВ213
АВ214
АВ215
АВ216
АВ217
АВ218
АВ219
АВ220
АВ221
АВ222
АВ223
АВ224
АВ225
АВ226
АВ227
АВ228
АВ229
АВ230
АВ231
АВ232
АВ233
АВ234
АВ235
АВ236
АВ237
АВ238
АВ239
АВ240
АВ241
АВ242
АВ243
АВ244
АВ245
АВ246
АВ247
АВ248
АВ249
АВ250
АВ251
АВ252
АВ253
АВ254
АВ255
АВ256
АВ257
АВ258
АВ259
АВ260
АВ261
АВ262
АВ263
АВ264
АВ265
АВ266
АВ267
АВ268
АВ269
АВ270
АВ271
АВ272
АВ273
АВ274
АВ275
АВ276
АВ277
АВ278
АВ279
АВ280
АВ281
АВ282
АВ283
АВ284
АВ285
АВ286
АВ287
АВ288
АВ289
АВ290
АВ291
АВ292
АВ293
АВ294
АВ295
АВ296
АВ297
АВ298
АВ299
АВ300
АВ301
АВ302
АВ303
АВ304
АВ305
АВ306
АВ307
АВ308
АВ309
АВ310
АВ311
АВ312
АВ313
АВ314
АВ315
АВ316
АВ317
АВ318
АВ319
АВ320
АВ321
АВ322
АВ323
АВ324
АВ325
АВ326
АВ327
АВ328
АВ329
АВ330
АВ331
АВ332
АВ333
АВ334
АВ335
АВ336
АВ337
АВ338
АВ339
АВ340
АВ341
АВ342
АВ343
АВ344
АВ345
АВ346
АВ347
АВ348
АВ349
АВ350
АВ351
АВ352
АВ353
АВ354
АВ355
АВ356
АВ357
АВ358
АВ359
АВ360
АВ361
АВ362
АВ363
АВ364
АВ365
АВ366
АВ367
АВ368
АВ369
АВ370
АВ371
АВ372
АВ373
АВ374
АВ375
АВ376
АВ377
АВ378
АВ379
АВ380
АВ381
АВ382
АВ383
АВ384
АВ385
АВ386
АВ387
АВ388
АВ389
АВ390
АВ391
АВ392
АВ393
АВ394
АВ395
АВ396
АВ397
АВ398
АВ399
АВ400
АВ401
АВ402
АВ403
АВ404
АВ405
АВ406
АВ407
АВ408
АВ409
АВ410
АВ411
АВ412
АВ413
АВ414
АВ415
АВ416
АВ417
АВ418
АВ419
АВ420
АВ421
АВ422
АВ423
АВ424
АВ425
АВ426
АВ427
АВ428
АВ429
АВ430
АВ431
АВ432
АВ433
АВ434
АВ435
АВ436
АВ437
АВ438
АВ439
АВ440
АВ441
АВ442
АВ443
АВ444
АВ445
АВ446
АВ447
АВ448
АВ449
АВ450
АВ451
АВ452
АВ453
АВ454
АВ455
АВ456
АВ457
АВ458
АВ459
АВ460
АВ461
АВ462
АВ463
АВ464
АВ465
АВ466
АВ467
АВ468
АВ469
АВ470
АВ471
АВ472
АВ473
АВ474
АВ475
АВ476
АВ477
АВ478
АВ479
АВ480
АВ481
АВ482
АВ483
АВ484
АВ485
АВ486
АВ487
АВ488
АВ489
АВ490
АВ491
АВ492
АВ493
АВ494
АВ495
АВ496
АВ497
АВ498
АВ499
АВ500
АВ501
АВ502
АВ503
АВ504
АВ505
АВ506
АВ507
АВ508
АВ509
АВ510
АВ511
АВ512
АВ513
АВ514
АВ515
АВ516
АВ517
АВ518
АВ519
АВ520
АВ521
АВ522
АВ523
АВ524
АВ525
АВ526
АВ527
АВ528
АВ529
АВ530
АВ531
АВ532
АВ533
АВ534
АВ535
АВ536
АВ537
АВ538
АВ539
АВ540
АВ541
АВ542
АВ543
АВ544
АВ545
АВ546
АВ547
АВ548
АВ549
АВ550
АВ551
АВ552
АВ553
АВ554
АВ555
АВ556
АВ557
АВ558
АВ559
АВ560
АВ561
АВ562
АВ563
АВ564
АВ565
АВ566
АВ567
АВ568
АВ569
АВ570
АВ571
АВ572
АВ573
АВ574
АВ575
АВ576
АВ577
АВ578
АВ579
АВ580
АВ581
АВ582
АВ583
АВ584
АВ585
АВ586
АВ587
АВ588
АВ589
АВ590
АВ591
АВ592
АВ593
АВ594
АВ595
АВ596
АВ597
АВ598
АВ599
АВ600
АВ601
АВ602
АВ603
АВ604
АВ605
АВ606
АВ607
АВ608
АВ609
АВ610
АВ611
АВ612
АВ613
АВ614
АВ615
АВ616
АВ617
АВ618
АВ619
АВ620
АВ621
АВ622
АВ623
АВ624
АВ625
АВ626
АВ627
АВ628
АВ629
АВ630
АВ631
АВ632
АВ633
АВ634
АВ635
АВ636
АВ637
АВ638
АВ639
АВ640
АВ641
АВ642
АВ643
АВ644
АВ645
АВ646
АВ647
АВ648
АВ649
АВ650
АВ651
АВ652
АВ653
АВ654
АВ655
АВ656
АВ657
АВ658
АВ659
АВ660
АВ661
АВ662
АВ663
АВ664
АВ665
АВ666
АВ667
АВ668
АВ669
АВ670
АВ671
АВ672
АВ673
АВ674
АВ675
АВ676
АВ677
АВ678
АВ679
АВ680
АВ681
АВ682
АВ683
АВ684
АВ685
АВ686
АВ687
АВ688
АВ689
АВ690
АВ691
АВ692
АВ693
АВ694
АВ695
АВ696
АВ697
АВ698
АВ699
АВ700
АВ701
АВ702
АВ703
АВ704
АВ705
АВ706
АВ707
АВ708
АВ709
АВ710
АВ711
АВ712
АВ713
АВ714
АВ715
АВ716
АВ717
АВ718
АВ719
АВ720
АВ721
АВ722
АВ723
АВ724
АВ725
АВ726
АВ727
АВ728
АВ729
АВ730
АВ731
АВ732
АВ733
АВ734
АВ735
АВ736
АВ737
АВ738
АВ739
АВ740
АВ741
АВ742
АВ743
АВ744
АВ745
АВ746
АВ747
АВ748
АВ749
АВ750
АВ751
АВ752
АВ753
АВ754
АВ755
АВ756
АВ757
АВ758
АВ759
АВ760
АВ761
АВ762
АВ763
АВ764
АВ765
АВ766
АВ767
АВ768
АВ769
АВ770
АВ771
АВ772
АВ773
АВ774
АВ775
АВ776
АВ777
АВ778
АВ779
АВ780
АВ781
АВ782
АВ783
АВ784
АВ785
АВ786
АВ787
АВ788
АВ789
АВ790
АВ791
АВ792
АВ793
АВ794
АВ795
АВ796
АВ797
АВ798
АВ799
АВ800
АВ801
АВ802
АВ803
АВ804
АВ805
АВ806
АВ807
АВ808
АВ809
АВ810
АВ811
АВ812
АВ813
АВ814
АВ815
АВ816
АВ817
АВ818
АВ819
АВ820
АВ821
АВ822
АВ823
АВ824
АВ825
АВ826
АВ827
АВ828
АВ829
АВ830
АВ831
АВ832
АВ833
АВ834
АВ835
АВ836
АВ837
АВ838
АВ839
АВ840
АВ841
АВ842
АВ843
АВ844
АВ845
АВ846
АВ847
АВ848
АВ849
АВ850
АВ851
АВ852
АВ853
АВ854
АВ855
АВ856
АВ857
АВ858
АВ859
АВ860
АВ861
АВ862
АВ863
АВ864
АВ865
АВ866
АВ867
АВ868
АВ869
АВ870
АВ871
АВ872
АВ873
АВ874
АВ875
АВ876
АВ877
АВ878
АВ879
АВ880
АВ881
АВ882
АВ883
АВ884
АВ885
АВ886
АВ887
АВ888
АВ889
АВ890
АВ891
АВ892
АВ893
АВ894
АВ895
АВ896
АВ897
АВ898
АВ899
АВ900
АВ901
АВ902
АВ903
АВ904
АВ905
АВ906
АВ907
АВ908
АВ909
АВ910
АВ911
АВ912
АВ913
АВ914
АВ915
АВ916
АВ917
АВ918
АВ919
АВ920
АВ921
АВ922
АВ923
АВ924
АВ925
АВ926
АВ927
АВ928
АВ929
АВ930
АВ931
АВ932
АВ933
АВ934
АВ935
АВ936
АВ937
АВ938
АВ939
АВ940
АВ941
АВ942
АВ943
АВ944
АВ945
АВ946
АВ947
АВ948
АВ949
АВ950
АВ951
АВ952
АВ953
АВ954
АВ955
АВ956
АВ957
АВ958
АВ959
АВ960
АВ961
АВ962
АВ963
АВ964
АВ965
АВ966
АВ967
АВ968
АВ969
АВ970
АВ971
АВ972
АВ973
АВ974
АВ975
АВ976
АВ977
АВ978
АВ979
АВ980
АВ981
АВ982
АВ983
АВ984
АВ985
АВ986
АВ987
АВ988
АВ989
АВ990
АВ991
АВ992
АВ993
АВ994
АВ995
АВ996
АВ997
АВ998
АВ999
АВ1000
Компрессорная
Участок ежедневного обслуживания и углубленной мойки автомобилей
Кладовая обез-заражающих веществ
Складская
Комната отдыха
Мужской гардероб
Женский гардероб
Комната сушки спецодежды
Электрощитовая
Тепловой ввод
Бункерная
Склад масел с насосной
Только для t°-40°
Под покрытием
По металлоконструкциям
0000
AN52 K52-3
AN53 K53-4
AN55 K55-3
AN56 K56-2
AN57 K57-4
AN25 K25-7
M1 M2 M3 M4 M5 M6 M7 M8 M9 M10 M11 M12 M13 M14 M15 M16 M17 M18 M19
SB1 SB2 SB3 SB5 SB10 SB12 SB13
HL26 HL27
QS17
XT1 XT6 XT8 XT13
KM3 KM5 KM10 KM12 KM13 KM48 KM49 KM50 KM51
AP1 AP2 AC APM
Примечания и спецификация - лист 18
ТП 503-3-17.87 ЭМ
Привязан
Инв. №
ГИП Кирсанов
Нач. отд. Шунский
Н. контр. Кузнецов
Гл. спец. Кузнецов
Вед. инж. Абрамова
Профилакторий для ежедневного обслуживания грузовых автомобилей на две линии
Кабельная раскладка План на отметке 0.000 между осями 1-8; А-Г
Стадия Р
Лист 20
Листов
Гипроавтотранс г. Москва
Согласовано
Начальник ОВ Чудакова
Начальник АСО Крупало
Начальник ВК Катников
Взам. инв. №
Подпись и дата
Инв. № подл.

Альбом 7

Типовой проект

Ведомость рабочих чертежей основного комплекта.

Лист	Наименование	Примечание
1	Общие данные	
2	План расположения на отметке 0.000.	
3	План расположения на отметке 3 300 Принципиальная схема питающей сети.	

Ведомость ссылочных и прилагаемых документов.

Обозначение	Наименование	Примечание
	Ссылочные документы.	
	Установка одиночных светильников с лампами накаливания.	
5 407-19		
4 407-232	Прокладка осветительных электропроводок и установка светильников с лампами накаливания и ДРЛ. на кронштейнах.	
	Прилагаемые документы.	
ТП 503-3-17 87 ЭО,СО	Спецификация оборудования	
ТП 503 3-17 87 ЭО,ВМ	Ведомость потребности в материалах	

Напряжение	Общее	380/220 В	
	Переносное	36 В	
Источник питания		Местные сети 380/220 В.	
Мощность		Рабочее	Эвакуационное
	Установленная	27.0 кВт	2.3 кВт.
	Расчетная	22.0 кВт	2.3 кВт
cos φ		0.95	0.95
Полезная площадь	Количество светильников	1008 м²	165 шт.
Способ прокладки		Распределительная сеть выполняется кабелем марки АВВГ по строительным конструкциям.	
Щитки освещения		ПР 11; АП 50Б-2МТ	
Защитное заземление	Части подлежащие заземлению	Кожухи щитков, металлические корпуса светильников кронштейны, один из выводов 36 В понижающих трансформаторов	
	Заземляющие проводники	Рабочий нулевой провод.	
Указание по монтажу		Монтаж электрооборудования должен быть выполнен в соответствии со СН и П 3.05.06-85 „Электротехнические устройства	
Рекомендации по обслуживанию светильников.		со стремянки	

Общие указания.

1. Высота установки группового щитка 1.8 м до верха щитка.
2. Номера групп на плане соответствуют номерам автоматов на схеме щитка.
3. Потеря напряжения в распределительной сети не превышает 2.0%.
4. Основные показатели приведены в таблице.

Условные обозначения и изображения.

APL — групповой щиток освещения
APLA — аварийный щиток освещения
TAT — трансформатор понижающий
▭ — заполняется при привязке проекта.

Типовой проект разработан в соответствии с действующими нормами и правилами и предусматривает мероприятия, обеспечивающие взрывную, взрывопожарную и пожарную безопасность при эксплуатации здания.

Главный инженер проекта И.А. Кирсанов.

Инв. №				Привязан	
				ТП 503-3-17.87	ЭО
ГИП	Кирсанов			Профилакторий для ежедневного обслуживания грузовых автомобилей на две линии.	Стадия: Р; Лист: 1; Листов: 3
Н.контр.	Ростунова				
Нач. отд.	Огурцов				
Гл. спец.	Кузнецов			Общие данные.	ГИПРОАВТОТРАНС г. Москва
Рук. гр.	Сабигурский				

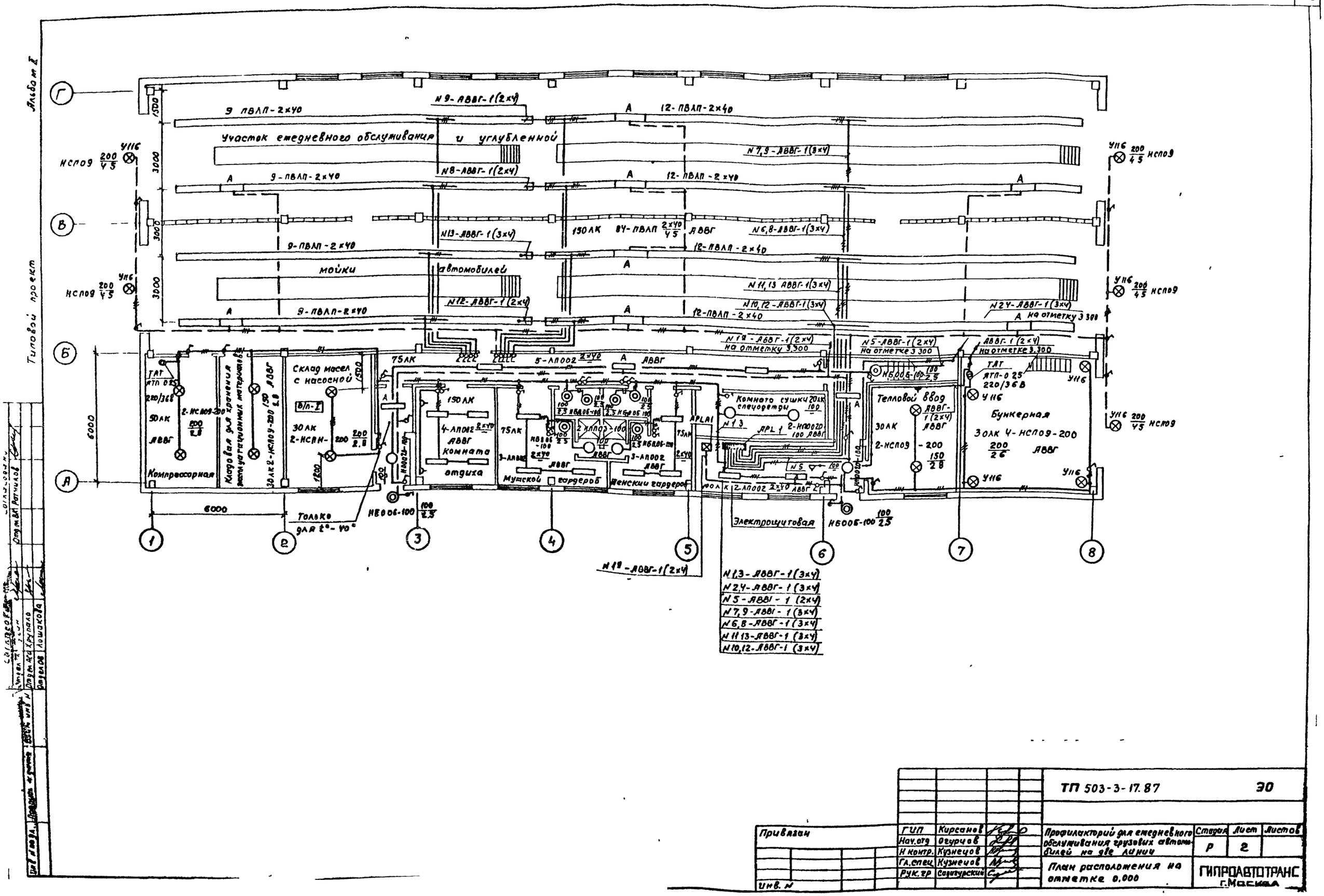
Альбом II
Типовой проект
Участок ежедневного обслуживания и углубленной
мойки автомобилей
Склад масел с насосной
Компрессорная
Комната отдыха
Мужской гардероб
Женский гардероб
Комната сушки спецодежды
Тепловой ввод
Бункерная
Электрощитовая
Только для t°-40°
6000
3000
1500
1200
ТП 503-3-17.87
ЭО
Привязан
Инв. №
ГИП Кирсанов
Нач.отд Огурцов
Н.контр. Кузнецов
Гл.спец Кузнецов
Рук.гр Садигурский
Профилакторий для ежедневного обслуживания грузовых автомобилей на две линии
План расположения на отметке 0.000
Стадия Р
Лист 2
Листов
ГИПРОАВТОТРАНС г.Москва

Альбом II

Типовой проект

План расположения на отметке 3.300.

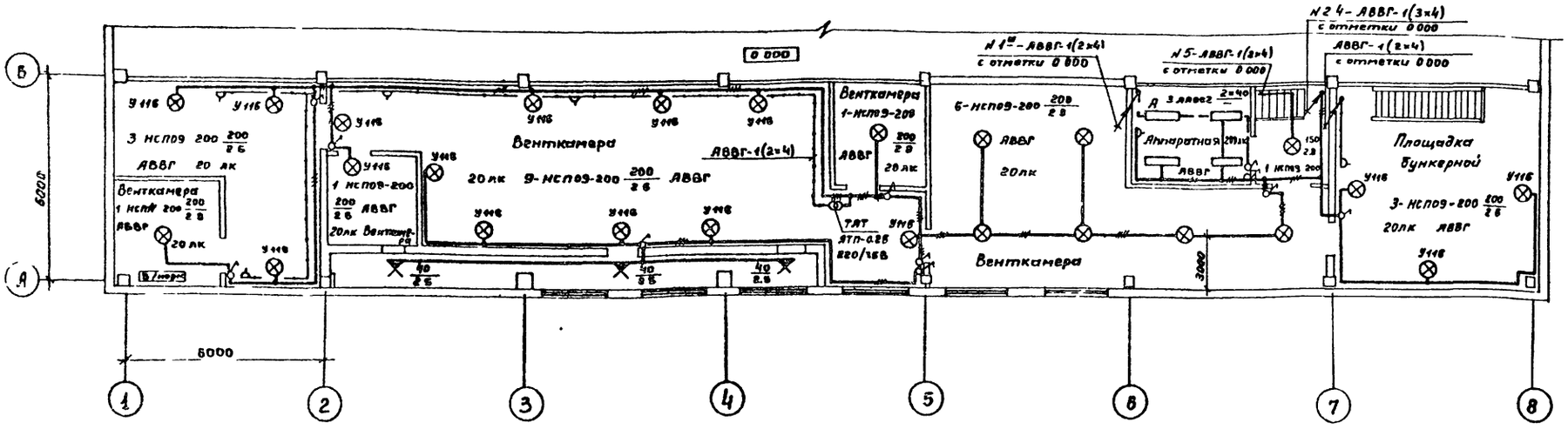

Принципиальная схема питающей сети.

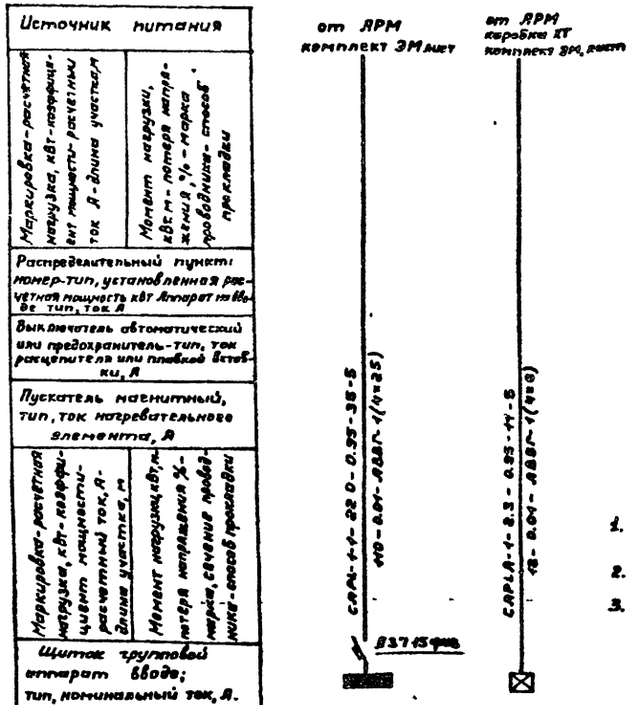

Данные о групповых щитках с автоматическими выключателями.

Номер щитка	Тип	Установленная мощность кВт	Номера автоматических выключателей				Ток расцепителя, А	
			Однополюсные		Трехполюсная		На вводе	На линии
			Занятые	Резервные	Занятые	Резервные		
АРЦ-1	ПРИ-3816-21У3	27.0	1÷13	14÷18	—	—		16
АРЦА-1	АП 505-2 МТ	2.3	—	—	—	—	—	16

1. Прокладка питающих сетей выполнена в чертежах комплекта ЭМ.
2. Кабели питающей сети учтены в кабельном журнале комплекта ЭМ
3. Расположение оборудования и проводки в венткамерах уточнить после установки сантехнического оборудования.

Согласовано:

Инв. № подл. | Подпись и дата | Взам. инв. №

Отдел тех. Гутин			
Отдел ВК Ушаков			
Отдел ОВ Ушаков			
Отдел ЭМ Ушаков			

Привязан:

Инв. №

ГИП	Кирсанов	
Нач. отд	Озурцов	
Н. контр	Кузнецов	
Гл. спец.	Кузнецов	
Рук. гр	Садчуский	

ТП 503-3-17 87 ЭО

Профилакторий для ежедневного обслуживания грузовых автомобилей на 3 ве линии.

Стадия	Лист	Листов
Р	3	

План расположения на отметке 3.300 Принципиальная схема питающей сети.

ГИПРОАВТОТРАНС г. Москва

Альбом

Типовой проект

Ведомость рабочих чертежей основного комплекта.

Лист	Наименование	Примечание
1	Общие данные	
2	Приточная система П1(П2÷П5). Схема функциональная.	
3	Воздушно-тепловая завеса У1(У2 У4) Схема функциональная	
4	Приточная система П1(П2÷П5) Схема электрическая принципиальная управления (начало)	
5	Приточная система П1(П2÷П5) Схема электрическая принципиальная управления (окончание)	
6	Приточная система П1(П2÷П5) Схема электрическая принципиальная регулирования.	
7	Воздушно-тепловая завеса У1(У2-У4) Схема электрическая принципиальная управления	
8	Схема электрическая принципиальная управления смесительным клапаном.	
9	Приточная система П1(П2÷П5) Схема внешних проводок (начало)	
10	Приточная система П1(П2÷П5) Схема внешних проводок (окончание)	
11	Воздушно тепловая завеса У1(У2 У4) Схема внешних проводок	
12	Клапан смесительный вентиль электромагнитный УА10 Схема внешних проводок	
13	План расположения (начало)	
14	План расположения (окончание)	
15	Пожарная сигнализация Схемы. План расположения.	

Ведомость ссылочных и прилагаемых документов.

Обозначение	Наименование	Примечание
	Ссылочные документы	
Группа 7. Сборник 31 Главмонтажавтоматика	Приборы для измерения и регулирования температуры	
Монтажные чертежи	Установка на технологических трубопроводок и оборудовании	
Группа 7. Сборник 70 Главмонтажавтоматика	Приборы для измерения и регулирования температуры	
Монтажные чертежи	Установка на стене	
Группа 5. Сборник 49 Главмонтажавтоматика. Монтажные чертежи.	Конструкции для установки приборов на стене и полу	
	Прилагаемые документы	
АН	Задание заводу-изготовителю Главмонтажавтоматика	
ЭЛ	Задание заводу-изготовителю на НКУ	
А.СО1	Спецификация оборудования	
А.СО2	Спецификация щитов и пультов	
А.ВМ	Ведомость потребности в материалах.	

Общие указания

В разделе „Автоматическое управление" представлены схемы управления приточными вентиляционными системами, воздушно-тепловыми завесами

Описание работы приточных систем и воздушно-тепловых завес дано на соответствующих чертежах функциональных схем

Установку и привязку электрощитов смотри документацию марки ЭМ

Монтаж приборов и средств автоматизации выполнить согласно строительных норм и правил СНиП 3 05.07-85.

При срабатывании датчика в защищаемом помещении сигнал о пожаре поступает на пульт ППС-1, последний выдает команду на отключение вентиляции

Пульт ППС-1 расположен в производственном корпусе действующего предприятия, на территории которого сооружается профилакторий.

Условные обозначения:

AB - Ящик управления силовой
AD - Щит автоматизации
AS - Шкаф управления
AN - Пост дистанционного управления
▭ - Заполняется при привязке проекта.

Согласовано

Гл. спец. ТО | Шуклин | Взам. инв. № | Подп. и дата | Инв. № подл.

Типовой проект разработан в соответствии с действующими нормами и правилами и предусматривает мероприятия, обеспечивающие взрывную, взрывопожарную и пожарную безопасность при эксплуатации здания

Главный инженер проекта /Н.А. Кирсанов/.

Привязан

Инв. №

ТП 503-3-17.87 А

ГИП	Кирсанов		05.86
Н. контр.	Ростунова		
Нач. отд.	Огурцов		
Гл. спец.	Кузнецов		
Рук. гр.	Федорков		
Инж.	Тихонова		

Профилакторий для ежедневного обслуживания грузовых автомобилей на две линии

Стадия	Лист	Листов
Р	1	15

Общие данные

ГИПРОАВТОТРАНС г. Москва

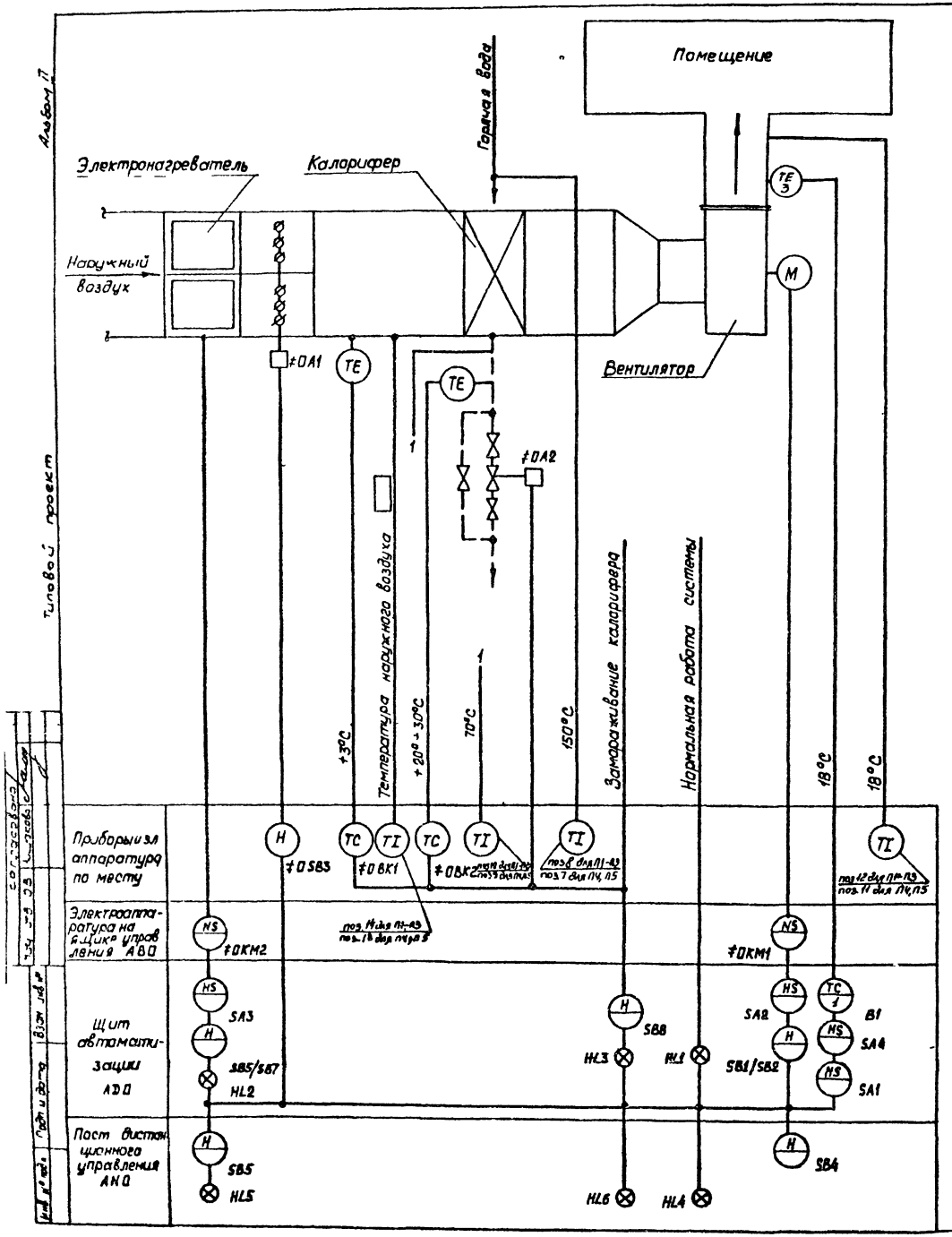

Схемой предусматривается

1 Местное управление электродвигателем приточного вентилятора со щита автоматизации и дистанционное управление
2 Сблокированное с электродвигателем приточного вентилятора управление клапаном наружного воздуха и опробование кнопками по месту)
3 Регулирование температуры приточного воздуха путем воздействия на исполнительный механизм клапана на теплоносителе
4 Защита калорифера от замораживания при работающей и неработающей системе и автоматический 3х минутный прогрев калорифера перед включением вентилятора
5 Автоматическое подключение системы регулирования при включении вентилятора
6 Аварийное отключение приточного вентилятора при срабатывании защиты от замораживания
7 Сигнализация нормальной работы приточной системы.
8 Местное и дистанционное управление электронагревателем при включении приточного вентилятора

Схема выполнена для приточной системы П1 и действительна для приточных систем П2-П5 с указанием в 0 индексов перед обозначением аппаратов и приборов согласно таблице применяемости листа.

				ТП 503-3-17 87			А
Привязан	ГИП	Кирсанов		Профилакторий для ежедневного обслуживания грузовых автомобилей на две линии	Стадия	Лист	Листов
	Нач отд	Огурцов			Р	2	
	Н. контр	Кузнецов					
	Гл спец	Кузнецов		Приточная система П1 (П2-П5) Схема функциональная	ГИПРОАВТОТРАНС г Москва		
	Рук гр	Федорков					
Инв №	Инженер	Тихонова					

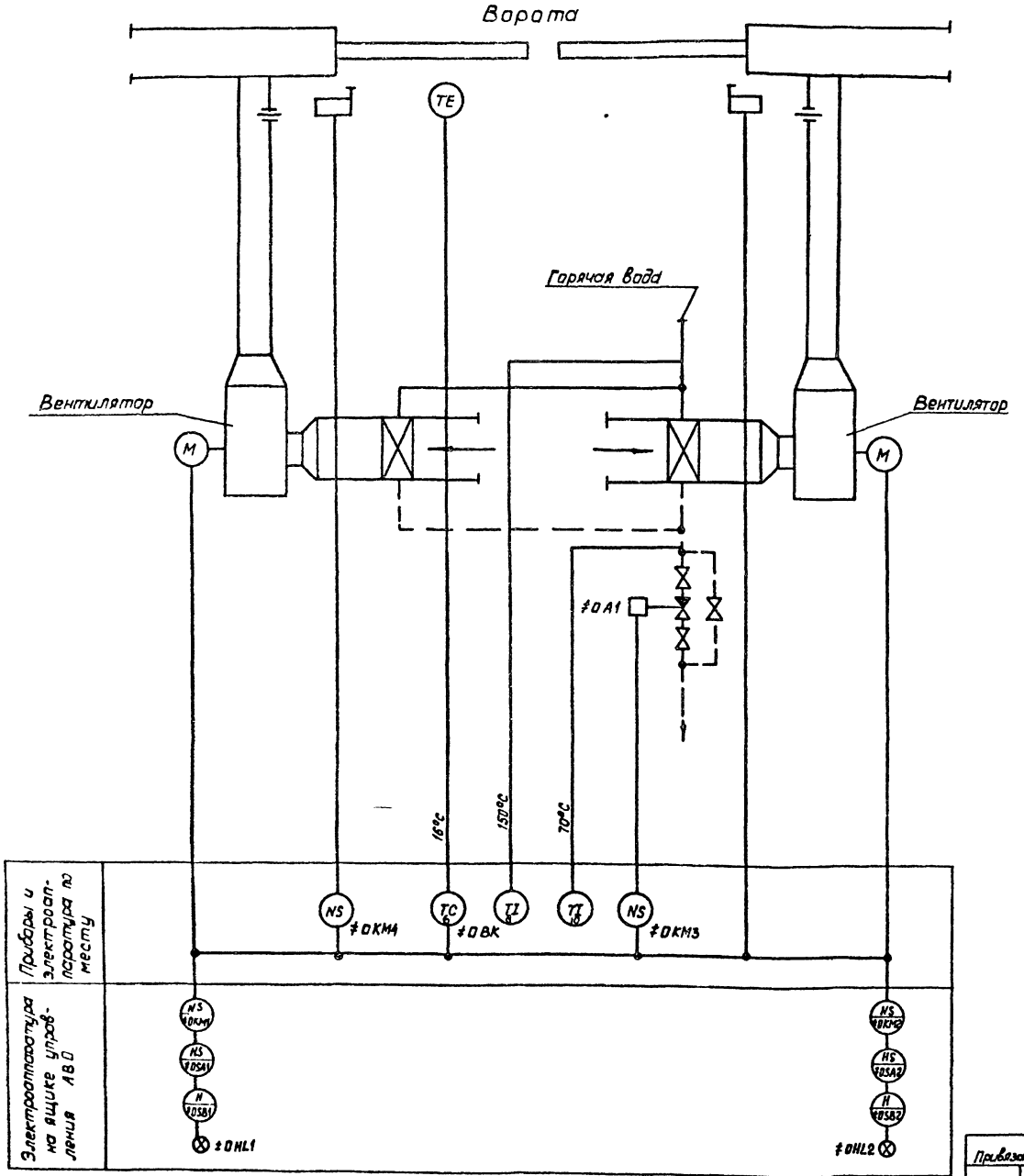

Альбом 17

Типовой проект

Согласовано

Инв. № подл. | Подп. и дата | Взам. инв. №

Инв. № подл. | Подп. и дата

Пояснения к схеме

По данной схеме автоматизируется воздушно-тепловая завеса, рассчитываемая для предохранения от врывания наружного воздуха в помещение при открывании ворот и для восстановления температуры воздуха в зоне ворот после их закрытия

Схемой предусматривается

а) Автоматическое включение электродвигателей вентиляторов при открывании ворот и отключение их после восстановления температуры воздуха в зоне ворот

б) Поддержание заданной температуры в зоне ворот при закрытых воротах

в) Блокировка клапана на теплоносителе калорифера с работой вентиляторов

Ручное управление вентиляторами осуществляется с ящика управления

Схема функциональная выполнена для воздушно тепловой завесы У1 и действительна для воздушно тепловых завес У2 У4 с указанием в 0 индекса перед обозначением аппаратов и приборов согласно таблице применяемости лист 7

					ТП 503-3-17 87		А
Привязан			ГИП	Кирсанов	Профилактовий для ежедневного обслуживания грузовых автомобилей на две линии	Стадия	Лист	Листов
			Нач отд	Огурцов		Р	3	
			Н контр	Кузнецов				
			Гл спец	Кузнецов	Воздушно тепловая завеса У1(У2 У4) Схема функциональная	ГИПРОАВТОТРАНС г Москва		
Инв №			Рук гр	Федорков				
			Инженер	Тихонова				

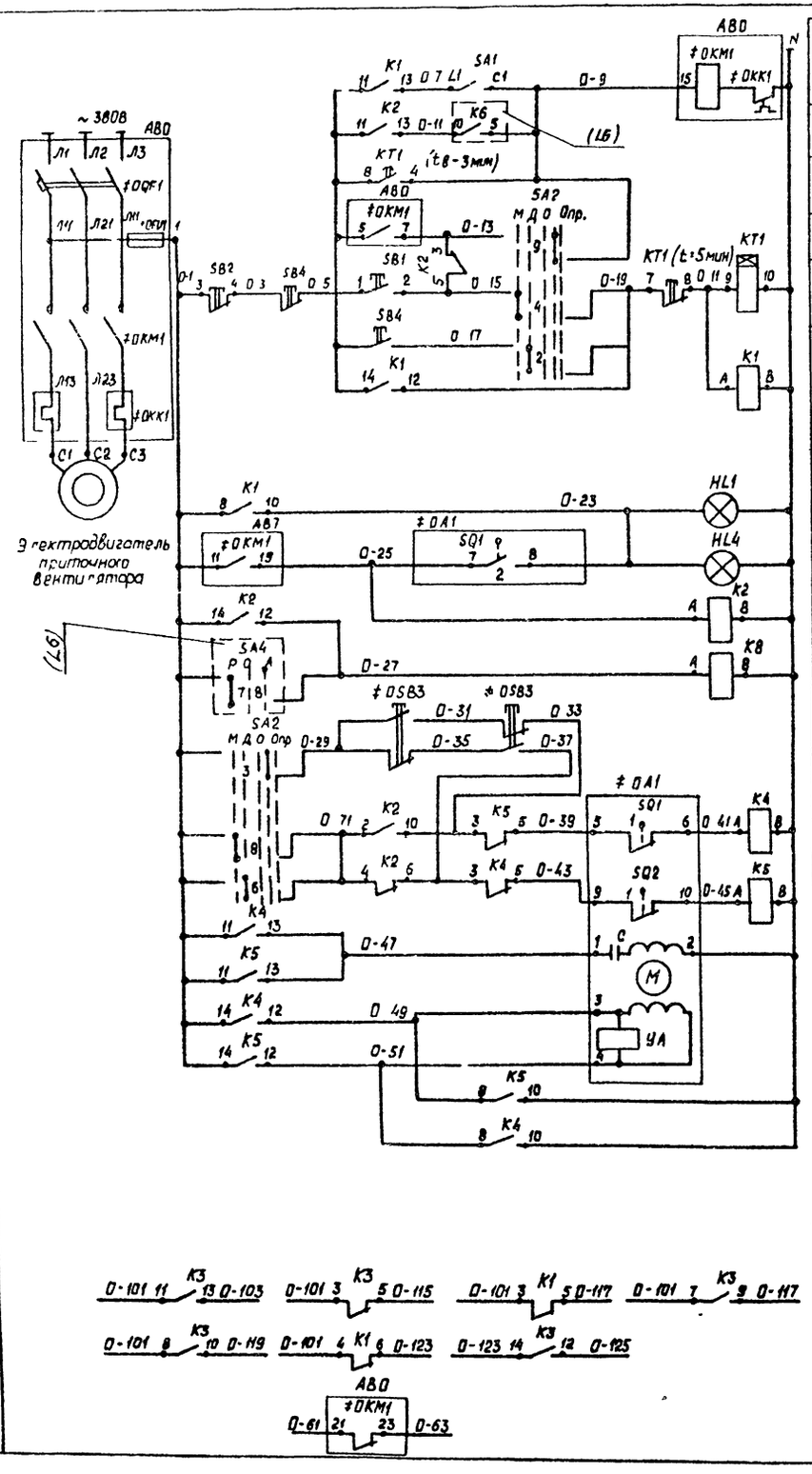

Поз. обозначение	Наименование	Кол.	Примечание
	Щит автоматизации АВО		
SA1	Выключатель пакетный однополюсный ПВ1-10 ~220В, исп 3	1	
SA2	Переключатель универсальный УП5314 Л254, ~220В	1	
	Кнопка КЕ011У3 исп 2		
SB1	Черный "пуск"	1	
SB2	Красный "стоп"	1	
K1	Реле промежуточное РПУ 2 36420 У3Б	5	
K5	~220В 4з+2р		
KT1	Реле времени ВС 10 33, ~220В		
HL1	Арматура АС120134У2, ~220В		
	Ящик АВО		
≠QF1	Выключатель автоматический		По документации комплекта марки ЭМ
≠KH1	Пускатель магнитный		
≠KK1	Реле тепловое		
≠FV1	Предохранитель		
	Аппаратура по месту		
≠QS83	Пост управления кнопочный ПКЕ-222-2У3, ~220В	1	
SB4, HL4	Пост управления ПКУ-15 19 331-5492, ~220В	1	АНО По документации комплекта марки ОВ
≠QA1	Исполнительный механизм МЭО, 220В	1	

1 Схема выполнена для приточной системы П1 и действительна для приточных систем П2÷П5 с указанием в О индексов в обозначении аппаратов и маркировке цепей согласно таблице применяемости лист 6

2 Схема регулирования лист 6

Привязан		ТП 503-3-17 87	А
	ГИП Кирсанов	Профилакторий для ежедневного обслуживания грузовых автомобилей на две линии	Стадия Р; Лист 4; Листов
	Нач отд Огурцов		
	Н контр Кузнецов	Приточная система П1 (П2 П5) Схема электрическая принципиальная управления	ГИПРОАВТОТРАНС г Москва
	Гл спец Кузнецов		
Инв №	Рук гр Федорков		
	Инженер Тихонова		

Типовой проект

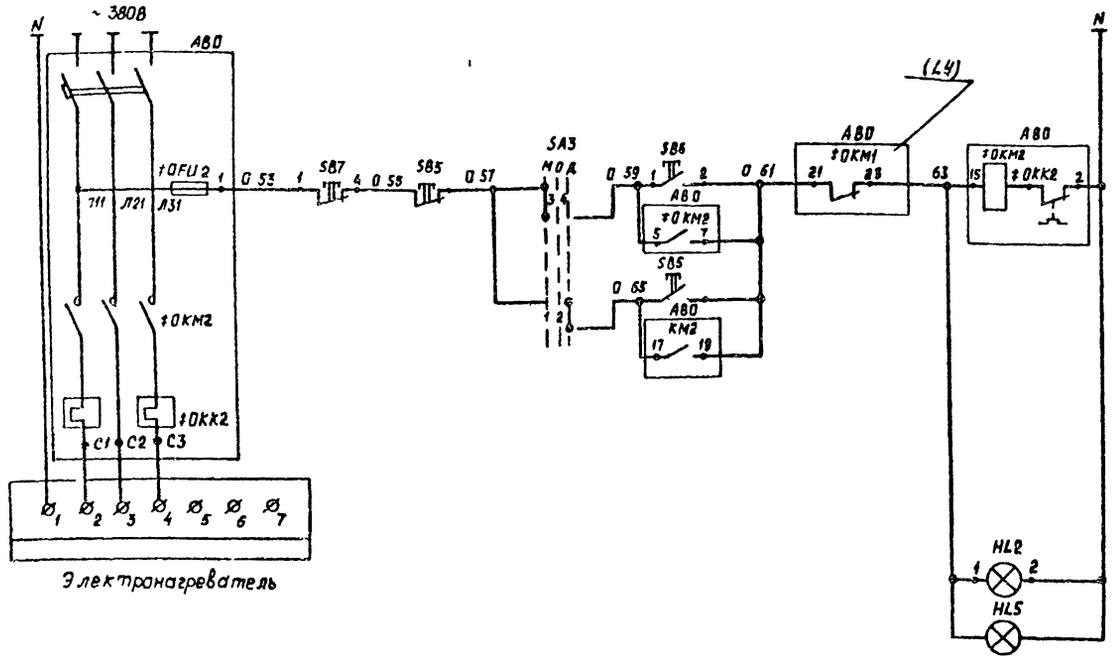

Поз обозначение	Наименование	Кол	Примечание
	Щит автоматизации АВО		
SA3	Переключатель универсольный	1	
	УП5311 С23, 220В		
	Кнопка КЕ011У3 исп 2		
SB6	черный "пуск"	1	
SB7	красный "стоп"	1	
HL2	Арматура АС120ГЗУ2, ~ 220В	1	
	Ящик АВО		
†0QF2	Выключатель автоматический	1	По документации комплекта марки ЭМ
†0KM2	Пускатель магнитный		
†0KK2	Реле тепловое		
†0FU2	Предохранитель		
	Аппаратура по месту		
SB5	Пост управления	1	АКО
HL5	ПКУ-15 19 331 54У2 ~ 220В		

Диаграммы работы контактов

Исполнительный механизм †0A1

МЭО-1,6/25

Поз. обозначение кулачка	Замыкающие контакты	Размыкающие контакты	Положение воздушного клапана: Откр / Закр
SQ1	1		
	2		
SQ2	1		
	2		

Избиратель управления SA2

УП5314-Л234

Номер секции	Номер контакта	Положение рукоятки: 90° (Л)	45° (Л)	0° (П)	0° (Л)	+45° (П)	+90° (Л)
I	1 2						
II	3 4						
III	5 6						
IV	7 8						
V	9 10						
VI	11 12						
VII	13 14						
VIII	15 16						

* - не используется

Реле времени КТ1

ВС-10-33

№ контактов обозначение контактов	Выдержка времени: 3 сек	3 мин	5 мин
КТ			
КТ			

Избиратель управления SA3

УП5311-С23

Номер секции	Номер контакта	Положение рукоятки: -45° (Л)	-45° (П)	0° (Л)	0° (П)	+45° (Л)	+45° (П)
I	1 2						
II	3 4						

Привязан

Инв №

Копировал Косарева

ГИП	Курсанов		
Нач отд	Огурчаев		
Н контр	Кузнецов		
Гл спец	Кузнецов		
Рук гр	Федорков		
Инженер	Тихонов		

ТП 503-3-17.87 А

Профилакторий для ежедневного обслуживания грузовых автомобилей на две линии

Принципиальная система П1 (гл. П5) Схема электрическая принципиальная управления (окончание)

Стадия	Лист	Листов
Р	5	

ГИПРОАВТОТРАНС г Москва

Типовой проект

Инв № подл | Подп и дата | Взам инв №

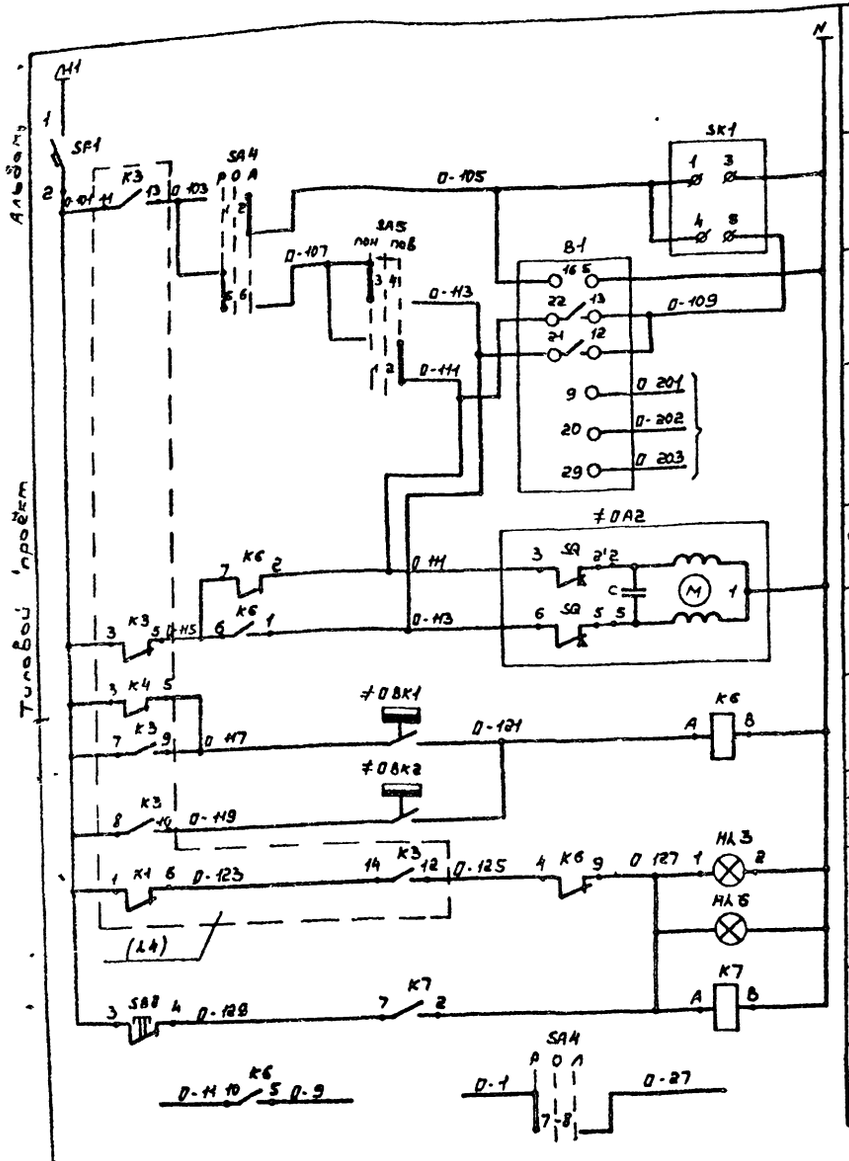

Диаграммы работы контактов

Регуляторы температуры

B1

РТ-3

Обозначение контакта	Температура приточного воздуха		
	0° ниже	Норма	Выше 40°
13-22			
12-21			

≠ОВК1

ТУДЭ-1

Обозначение контакта	Температура воздуха перед калорифером		
	-60°C	+3°C	+40°C
1			

≠ОВК2

ТУДЭ-4

Обозначение контакта	Температура обратного теплоносителя		
	0°	20÷30°C	+250°C
1			

Избиратели управления

SA4

УП5312-С29

Номера секций	Номера контактов	Положение рукоятки: Руч. -45°	Откл. 0°	Авт. +45°
	Л П	Л П	Л	Л П
I	1 2			✕
II	3 4			✕
III	5 6	✕		
IV	7 8	✕		

*

SA5

УП53Н-А23

Номера секций	Номера контактов	Положение рукоятки: Ручное	Откл.	Автоматическое
	Л П	Л П	Л	Л П
I	1 2			✕
II	3 4	✕		

* Не используется

Таблица применяемости

Номера систем	Индекс систем	Номера ящиков управления вентиляторов	Номера ящиков управления нагревателей	Номера постов системного управления
П1	30	АВ30	АВ30	АН30
П2	32	АВ32	АВ32	АН32
П3	34	АВ34	АВ34	АН34
П4	36	АВ36	АВ36	АН36
П5	38	АВ38	АВ38	АН38

Поз. обозначение	Наименование	Кол.	Примечание
	Щит автоматизации АВО		
SF1	Выключатель автоматический	1	
	АБ3МIн=1А, Iотс=13Iн		
SA4	Переключатель универсальный	1	
	УП5312-С29; ~ 220В		
SA5	Переключатель универсальный УП53Н-А23 ~ 220В	1	
SB8	Кнопка КЕ-011У3 исп 2, красный, б/н	1	
K6	Реле промежуточное РПУ 2-362209У3б, ~ 220В	2	
K7	2з + 2р		
SK1	Регулирующий импульсный прерыватель	1	
	РИП-8М; ~ 220В		
B1	Регулятор температуры электрический	1	
	трехпозиционный РТ-3, 100Л; 0°-+40°С, ~ 220В		
НЛ3	Арматура АС-120+НУ2; ~ 220В	1	
	Аппаратура по месту		
НЛ6	Пост управления ПКУ-1519 331-54	1	АВО
≠ОВК1	Регулятор температуры дилатометрический электрический ТУДЭ-1, -60°-+40°С, ~ 220В	1	
≠ОВК2	Регулятор температуры дилатометрический электрический ТУДЭ-4, 0°÷ 250°С, ~ 220В	1	
≠ОА2	Исполнительный механизм МЭО, ~ 220В	1	По документации комплекта марки ОВ

Схема управления приточной системой листы 4, 5

ТП 503-3-17.87 А

ГИП	Кирсанов		Профилакторий для еженедневного обслуживания грузовых автомобилей на две линии. Приточная система П1/П2-П5. Схемы электрическая принципиальная регулирования
Нач. отд.	Огурцов		
Н. контр.	Кузнецов		
Гл. спец.	Кузнецов		
Рук. гр.	Федорков		
Инж.	Тихонова		

Стадия	Лист	Листов
Р	6	

ГИПРОАВТОТРАНС г. Москва

Привязан.

Инв. №

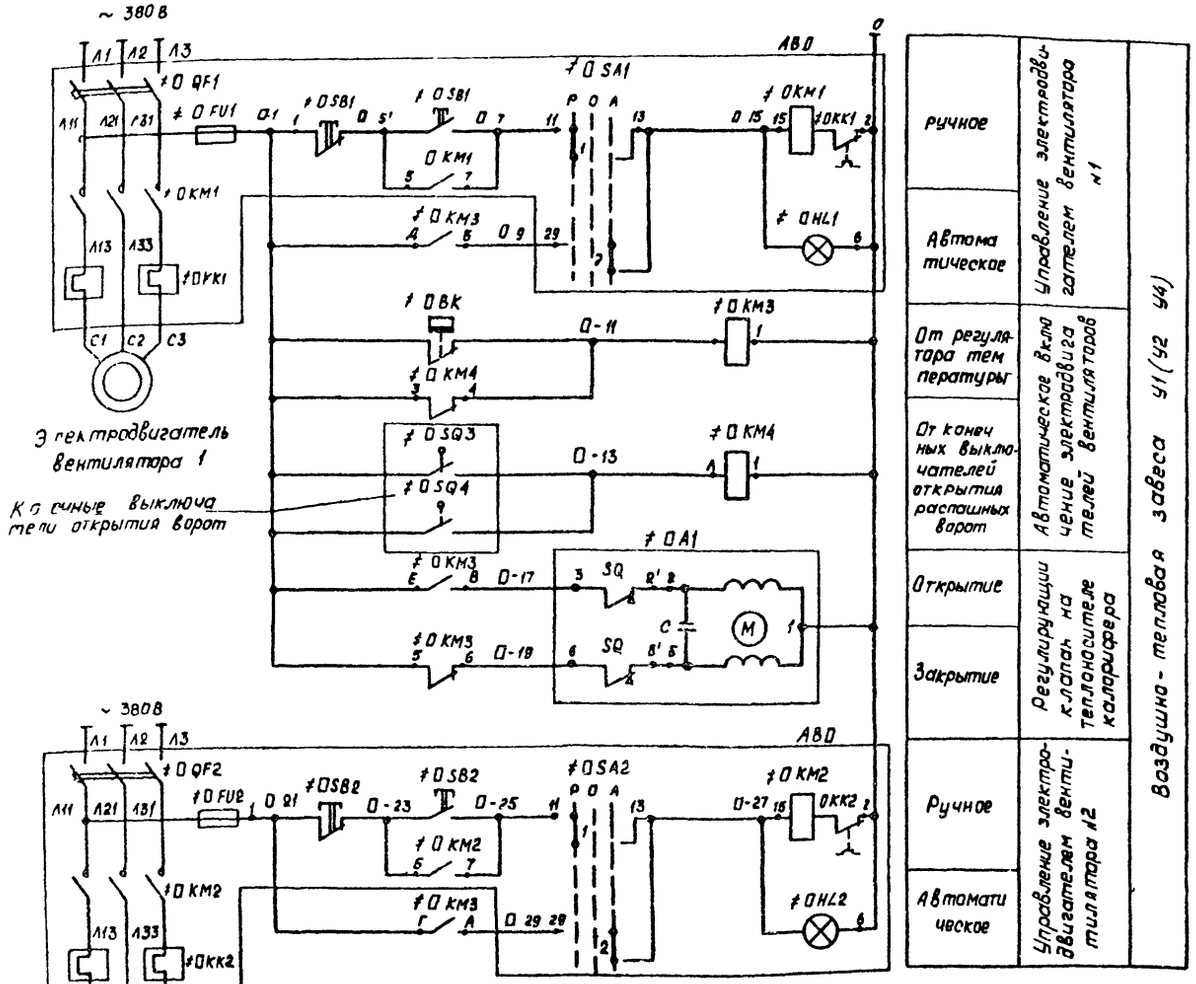

Поз обозначение	Наименование	Кол	Примечание
	Ящик АВО		
±0QF1 ±0QF2	Выключатель автоматический	1	по документации комплекта марки ЭМ
±0КМ1 ±0КМ2	Пускатель магнитный		
±0ККК1 ±0ККК2	Реле тепловое		
±0SA1 ±0SA2	Переключатель универсальный		
±0SB1 ±0SB2	Кнопка управления		
±0HL1 ±0HL2	Лампа сигнальная		
±0FU1 ±0FU2	Предохранитель		
	Аппаратура по месту		
±0КМ3	Пускатель магнитный ПМЕ 061, Uкат ~220В	2	
±0КМ4	исполнение I P54		
±0ВК	Датчик температуры каморный би	1	
	металлический ДТК6 53, 0-30°С ~220В		
±0А1	Исполнительный механизм МЭО-063,	1	по документации комплекта марки ОВ
	~ 220В		

Диаграммы работы контактов

Регулятор температуры ±0ВК

Обозначение контакта	ДТК6-53 Температура воздуха в помещении 0°С 12°С Дифференциал 4°С 16°С +30°С
1	

Выключатель конечный ±0SQ3 ±0SQ4

Обозначение контакта	Тип выключателя ворот: Ворота закрыты	открытие	Ворота открыты

1 Схема управления выполнена для воздушно-тепловой завесы У1 и действительна для воздушно тепловых завес У2 ÷ У4 с указанием в О индекса перед обозначением аппаратов, приборов и маркировке цепей согласно таблице применяемости

2 Количества аппаратуры в перечне дано для одной воздушно-тепловой завесы

Таблица применяемости

Номера воздушно тепловых завес	Номера электродвигателей вентиляторов	Номера ящиков управления вентиляторов	Индекс	Индексы конечных выключателей ворот SQ3	SQ4
У1	М40 М41	АВ40	40		
У2	М42 М43	АВ42	42		
У3	М44 М45	АВ44	44		
У4	М46 М47	АВ46	46		

ТП 503-3-17 87 А

ГИП	Кирсанов		Профилакторий для ежедневного обслуживания грузовых автомобилей на две линии
Нач отд	Огурцов		
Н контр	Кузнецов		
Гл спец	Кузнецов		Воздушно тепловая завеса У1(У2 У4) Схема электрическая принципиальная управления
Рук гр	Федорков		
Инженер	Тихонова		

Стадия	Лист	Листов
Р	7	

ГИПРОАВТОТРАНС г Москва

Привязан

Инв №

Копировал Косарева

Формат А2

Альбом

Типовой проект

Инв № подл | Подп и дата | Взам инв №

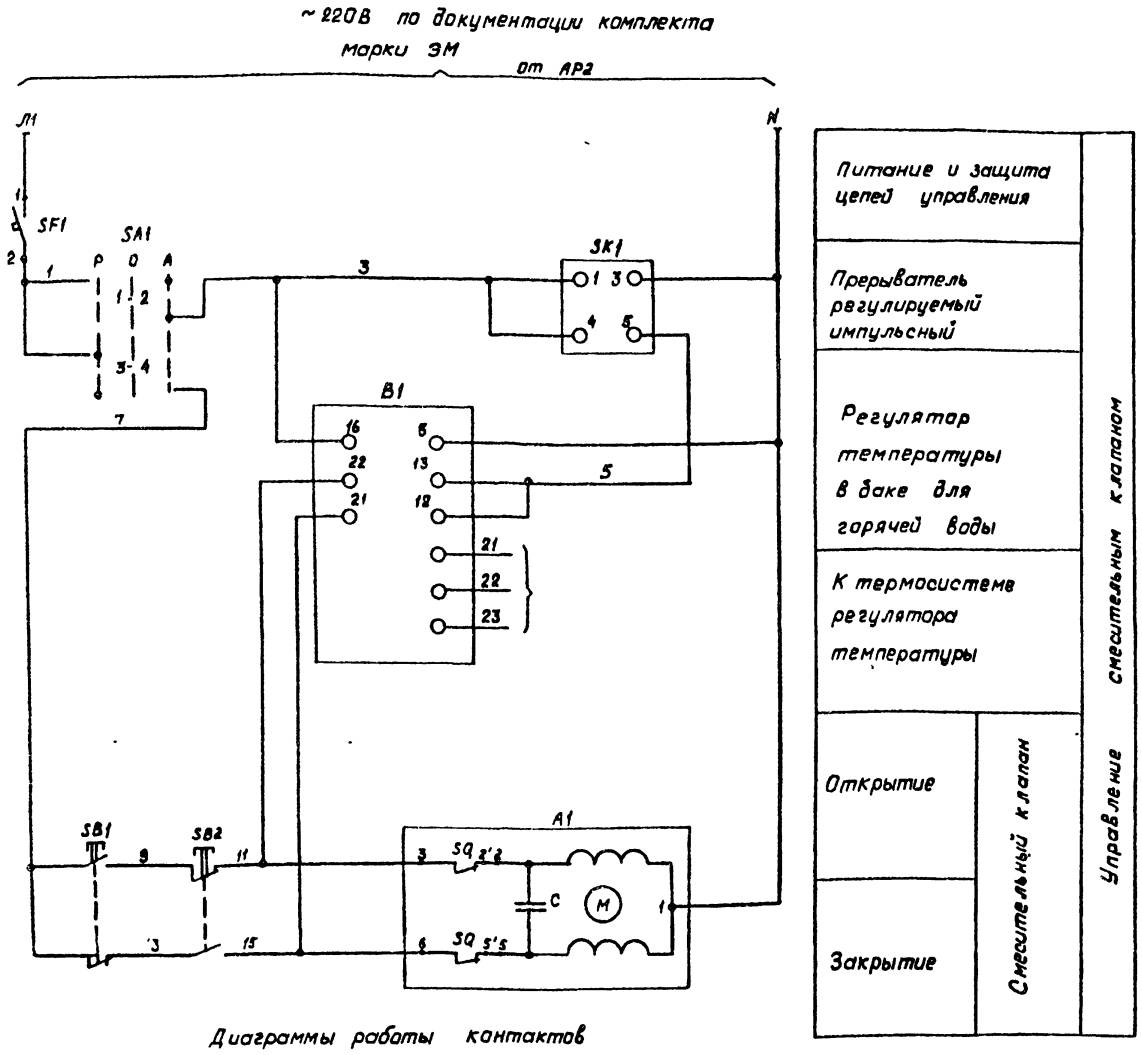

Диаграммы работы контактов

Избиратель управления SA1

УП5311- А23

Номера секций	Номера контактов	Положение рукоятки: Ручная -45°		Отключено +0+		Автоматич. +45°	
	Л	П	Л	П	Л	П	Л	П
I	1	2						
II	3	4						

Регулятор температуры B1

РТ-3

Обозначение	ниже 20°	норма	выше 60°
13-22			
12-21			

Поз обозначение	Наименование	Кол	Примечание
	Щит автоматизации ЛД1		
SF1	Выключатель автоматический А63М $I_н$=1А, $I_{отс}$=13$I_н$	1	
SA1	Переключатель универсальный УП5311- А23; ~220В	1	
SK1	Прерыватель регулируемый импульсный РИП-2М, ~220В	1	
B1	Регулятор температуры электрический трехпозиционный РТ-3, Гр. 100П, 20°-60°С, ~220В	1	
	Аппаратура по месту		
SB1	Кнопочный пост управления	1	
SB2	ПКЕ 222-2, исп.2		
A1	Исполнительный механизм МЭО-063; ~220В	1	По документации комплекта марки ОВ

Альбом II

Типовой проект

Инв. № подл. | Подп. и дата | Взам. инв. №

Привязан

Инв №

ГИП	Кирсанов	
Нач отд	Огурцов	
Н контр	Кузнецов	
Гл спец	Кузнецов	
Рук гр	Федорков	
Инженер	Тихонова	

ТП 503-3-17.87 А

Профилакторий для ежедневного обслуживания грузовых автомобилей на две линии

Схема электрическая принципиальная управления смесительным клапаном

Стадия	Лист	Листов
Р	8	

ГИПРОАВТОТРАНС г. Москва

Копировал Косарева

Приточная система П1 (П2, П3)

Наименование параметра и места отбора импульса	Дистанционное управление и сигнализация	Ящик управления	
	Пост управления и сигнализации	Электронагреватель	Электродвигатель приточного вентилятора
Обозначение черт установки	—	—	—
Позиция	AN0	AB0	

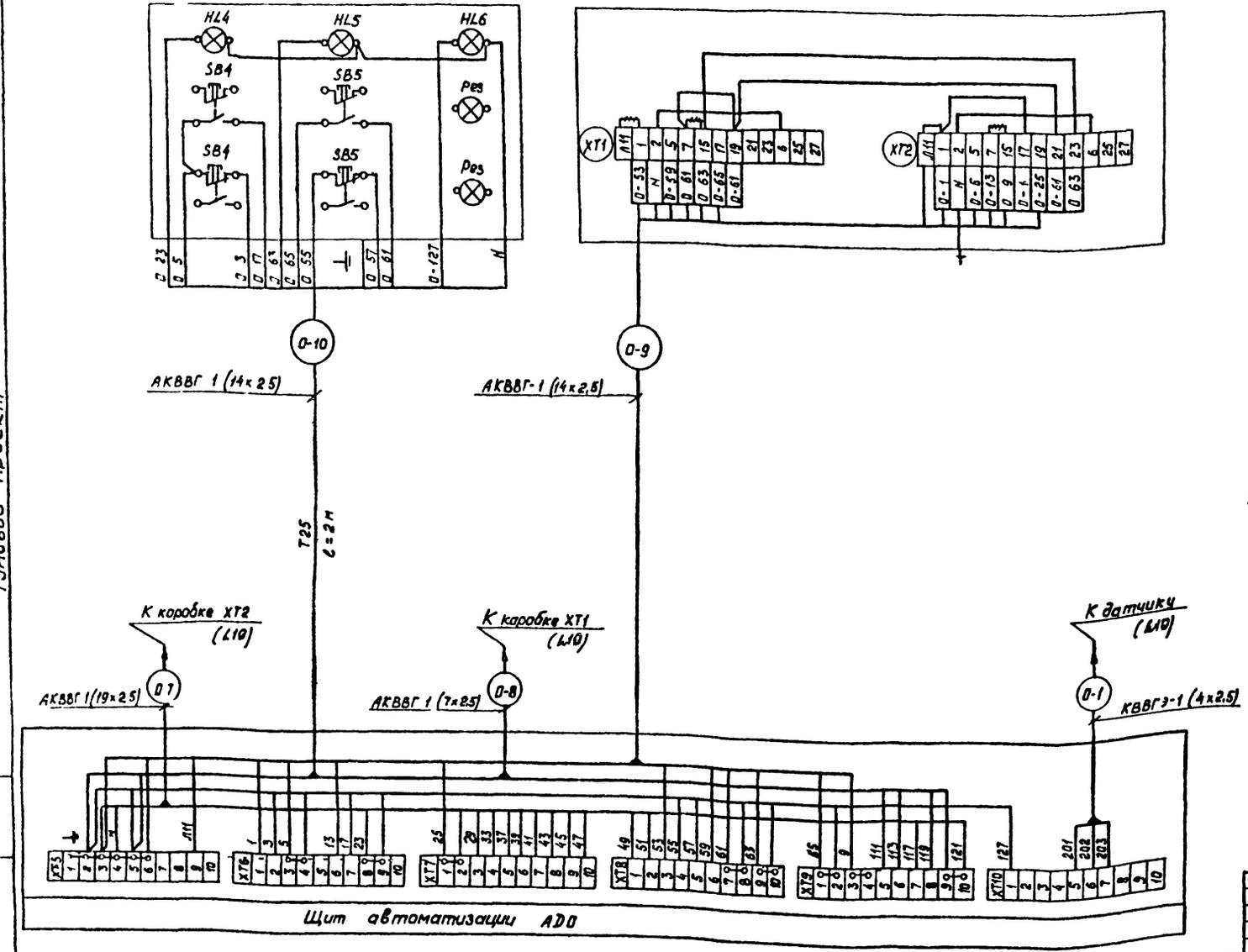

Поз. обозначение	Наименование	Кол.	Примечание
	Коробки соединительные		
	КСК-8	5	
	КС-20	5	
	Кабель контрольный с медными жилами без защитного покрова в общем экране		
	КВВГэ 4×1.5	23	м
	Кабели контрольные с алюминиевыми жилами без защитного покрова		
	АКВВГ 4×2.5	40	м
	АКВВГ 7×2.5	32	м
	АКВВГ 14×2.5	14	м
	АКВВГ 19×2.5	45	м
	Труба легкая неоцинкованная с полностью сплющенным гратом М-Н-25×2.8	35	м

1 Схема выполнена для приточной системы П1 и действительна для приточных систем П2-П5 с указанием в 0 индексов в обозначении аппаратов, приборов, клеммных коробок и маркировке трасс согласно таблице применяемости

2 Раскладка для трасс 0-1 – 0-10 лист 14

Типовой проект

Главный

Инв. № подл. | Подпись и дата | Взам. инв. №

Привязан

Инв. №

ГИП	Кирсанов	
Нач. отд.	Огурцов	
Н. контр.	Кузнецов	
Гл. спец.	Кузнецов	
Рук. гр.	Федорков	
Инженер	Тихомова	

ТП 503-3-17.87 А

Профилакторий для ежедневного обслуживания грузовых автомобилей на две линии

Стадия	Лист	Листов
Р	9	

Приточная система П1 (П2-П5) Схема внешних проводок (начало)

ГИПРОАВТОТРАНС г. Москва

Типовой проект Касаева

Формат А2

Приточная система П1 (П2, П3)

Наименование параметра и место отбора импульса	Температура						Перед калорифером	Трубопровод горячей воды	Трубопровод обратного теплоносителя	Приточный воздуховод
	Приточный воздуховод	Перед калорифером	Трубопровод обратного теплоносителя калорифера		Воздушный клапан наружного воздуха	Кнопка опробования воздушного клапана				
	Воздух		Вода		Воздух		Воздух	Вода		Воздух
Обозначение при установке	ТМ4-51-73	ТМ4-172-75	ТМ4-171-75	См комплект ОВ	См комплект ОВ	—	ТМ4-142-75	ТМ4-144-75 (П1) ТМ4-143-75 (П5)		ТМ4 142 75
Позиция	≠ОВ1 (3)	≠ОВК1 (4)	≠ОВК2 (5)	≠ОА2	≠ОА1	≠ОSВ3	поз 14 для П1÷П3 поз 13 для П4, П5	поз 8 для П1÷П3 поз 7 для П4, П5	поз 10 для П1÷П3 поз 9 для П4, П5	поз 12 для П1-П3 поз 11 для П4 П5

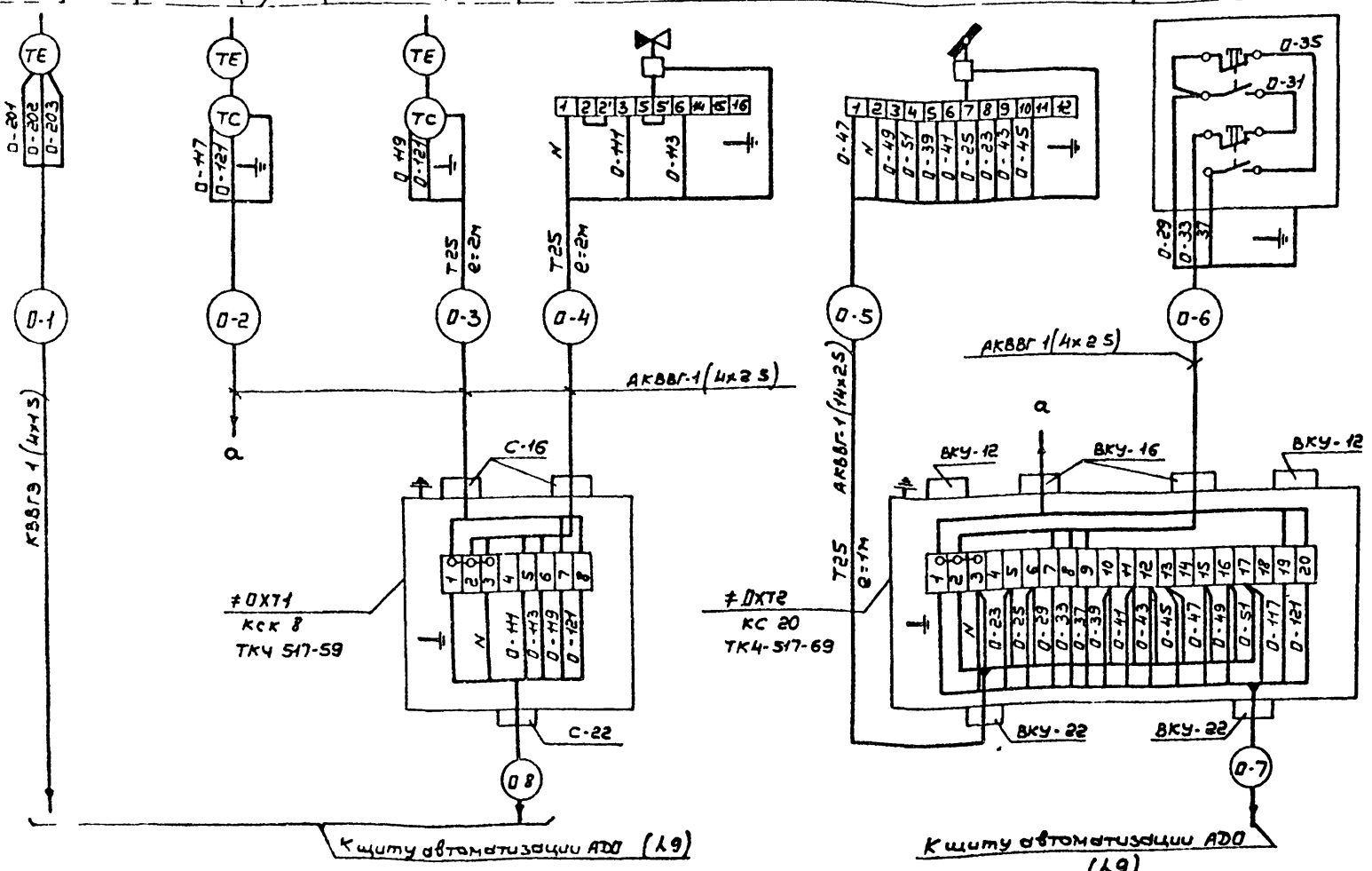

Типовой проект

Альбом

Таблица применяемости и длин трасс

Номера систем	Индекс систем	Номера щитов автоматизации	Номера ящиков	Номера ящиков	Номера клеммных коробок	Номера трасс									
						Длина трасс в м									
П1	30	АО30	АВ30	АВ30	30ХТ1	30-1	30-2	30-3	30-4	30-5	30-6	30-7	30-8	30-9	30-10
					30ХТ2	3	3	1	2	2	1	14	5	2	9
П2	32	АО32	АВ32	АВ32	32ХТ1	32-1	32-2	32-3	32-4	32-5	32-6	32-7	32-8	32-9	32-10
					32ХТ2	7	3	1	2	2	1	16	10	7	8
П3	34	АО34	АВ34	АВ34	34ХТ1	34-1	34-2	34-3	34-4	34-5	34-6	34-7	34-8	34-9	34-10
					34ХТ2	3	3	1	2	2	1	6	4	2	17
П4	36	АО36	АВ36	АВ36	36ХТ1	36-1	36-2	36-3	36-4	36-5	36 6	36-7	36-8	36-9	36-10
					36ХТ2	5	3	1	2	3	4	4	5	8	23
П5	38	АО38	АВ38	АВ38	38ХТ1	38-1	38-2	38-3	38-4	38-5	38-6	38-7	38-8	38-9	38-10
					38ХТ2	5	5	1	2	4	1	5	8	2	20

Инв.№ подл. | Подп. и дата | Взам.инв.№

Привязан.

Инв.№

ГИП	Корсаков		
Нач.отд	Огурцов		
Н.контр	Кузнецов		
Гл.спец	Кузнецов		
Рук.гр	Федорков		
Инж	Тихонова		

ТП 503-3-17 87 -А

Профилакторий для ежедневного обслуживания грузовых автомобилей на 40 машин.

Приточная система П1 (П2+П5) схема внешних проводок (окончание)

Стадия	Лист	Листов
Р	10	

ГИПРОАВТОТРАНС г. Москва

Копировал Коновалова

Формат А2

Альбом II

Типовой проект

Воздушно-тепловая завеса У1(У2 У4)					
Наименование параметра и место отбора импульса	Температура				Пускатель магнитный
	Помещение	Трубопровод обратного теплоносителя калорифера	Трубопровод горячей воды	Трубопровод обратного теплоносителя калорифера	
	Воздух	Вода			
обозначение черт установки	ТМ4 41-73	См комплект ОВ	ТМ4-143-75		—
позиция	≠ ОВК1 (6)	≠ ОА1			≠ ОКМ3

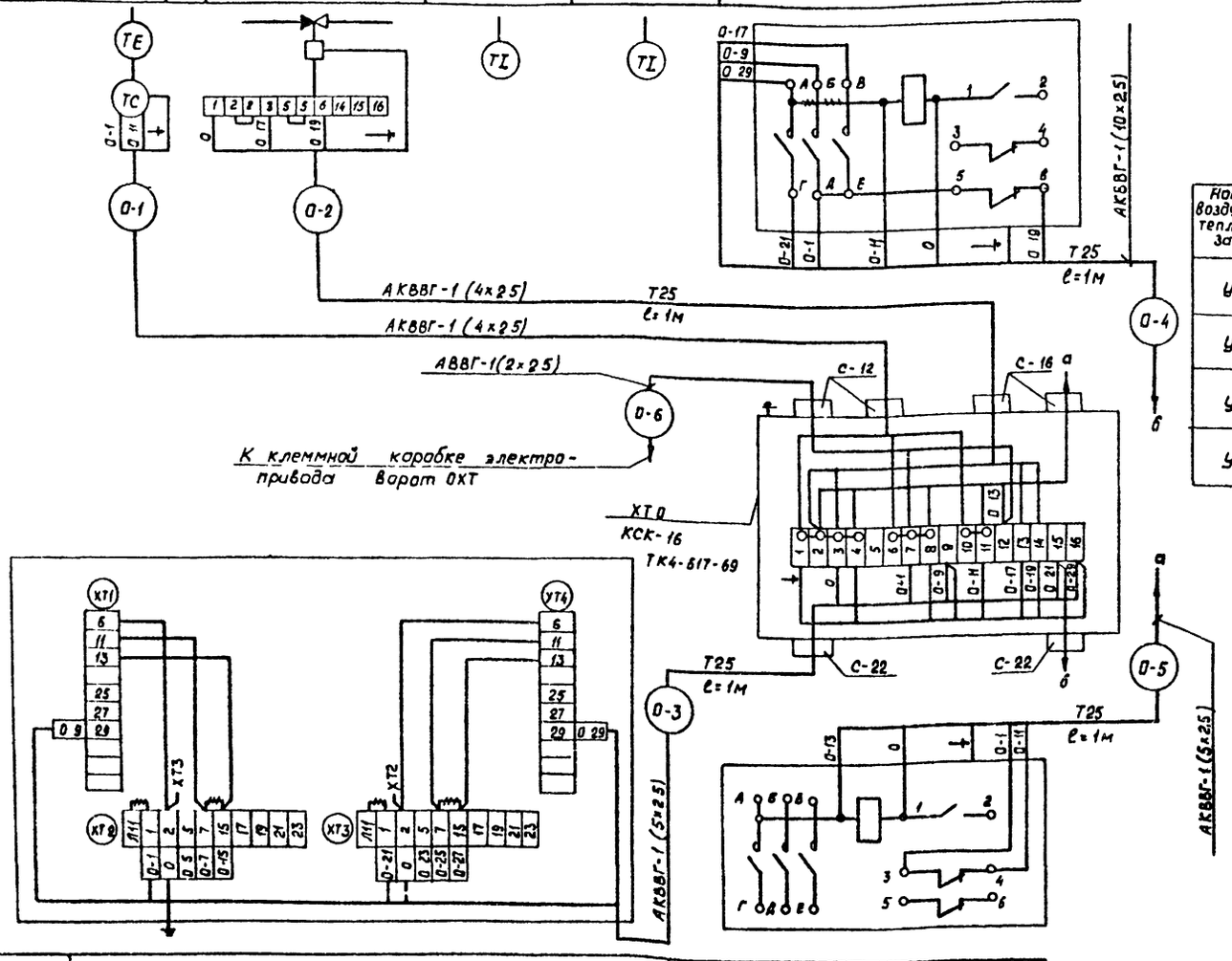

Поз обозначение	Наименование	Кол	Примечание
	Коробка соединительная КСК-16	4	
	Кабели контрольные с алюминиевыми жилами без защитного покрова		
	АКВВГ 4×25	30	м
	АКВВГ 5×25	24	м
	АКВВГ 10×25	8	м
	Кабель силовой с алюминиевыми жилами		
	АВВГ 2×25	38	м
	Труба легкая неоцинкованная с полностью сплющенным гратом		
	М-Н-25×28	16	м

Таблица применяемости и длин трасс

Номера воздушно-тепловых завес	Индекс	Номера ящиков управления вентиляторов	Номера клеммных коробок эл привода ворот	Номера трасс / Длина трасс в м					
У1	40	АВ40	ХТ1	40 1	40-2	40 3	40 4	40 5	40 6
				5	2	3	2	2	8
У2	42	АВ42	ХТ6	42-1	42 2	42 3	42-4	42-5	42-6
				3	5	7	2	2	13
У3	44	АВ44	ХТ8	44-1	44-2	44 3	44-4	44 5	44 6
				4	3	3	2	2	9
У4	46	АВ46	ХТ13	46-1	46 2	46-3	46-4	46 5	46-6
				4	4	3	2	2	8

Данная схема внешних проводок выполнена для воздушно-тепловой завесы У1 и действительна для воздушно-тепловых завес У2, У3, У4 с указанием в О индекса перед обозначением аппаратов, приборов и клеммных коробок и в маркировке трасс согласно таблице применяемости.

Позиция	АВ0	ОКМ4
Обозначение черт установки	—	—
Наименование параметра и место отбора импульса	Место установки см комплект ЭМ	Пускатель магнитный
	Ящик управления электродвигателями вентиляторов	
Воздушно-тепловая завеса У1(У2 У4)		

Привязан

Инв №

ГИП	Кирсанов	
Нач отд	Огурцов	
Н контр	Кузнецов	
Гл спец	Кузнецов	
Рук гр	Федорков	
Инженер	Тиханова	

ТП 503-3-17 87 А

Профилакторий для ежедневного обслуживания грузовых автомобилей на две линии

Воздушно-тепловая завеса У1 (У2 У4). Схема внешних проводок

Стадия	Лист	Листов
Р	11	

ГИПРОАВТОТРАНС г Москва

Копировал Косарева

Формат А2

Альбом д

Смесительный клапан				
Наименован	Температура			
Параметры и место отбора импульса	Смесительный клапан	После смесительного клапана		Кнопка опробования смесительного клапана
	Вода			
Обозначение черт установки	По документации комплекта марки ВК	ТМЧ-150-75	ТМЧ-144-75	—
Позиция	A1	B1	—	SB1/SB2

Щит автоматизации AD1

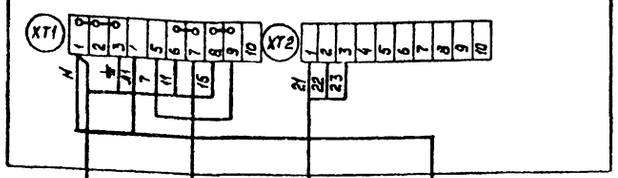

Поз обозначение	Наименование	Кол	Примечание
	Кабель контрольный с медными жилами без защитного покрова в общем экране КВВГЭ 4×1,5	3	м
	Кабель контрольный с алюминиевыми жилами без защитного покрова АКВВГ 4×2,5	5	м
	Труба легкая неоцинкованная с полностью с плющенным гротом М-Н-25×2,8	2	м

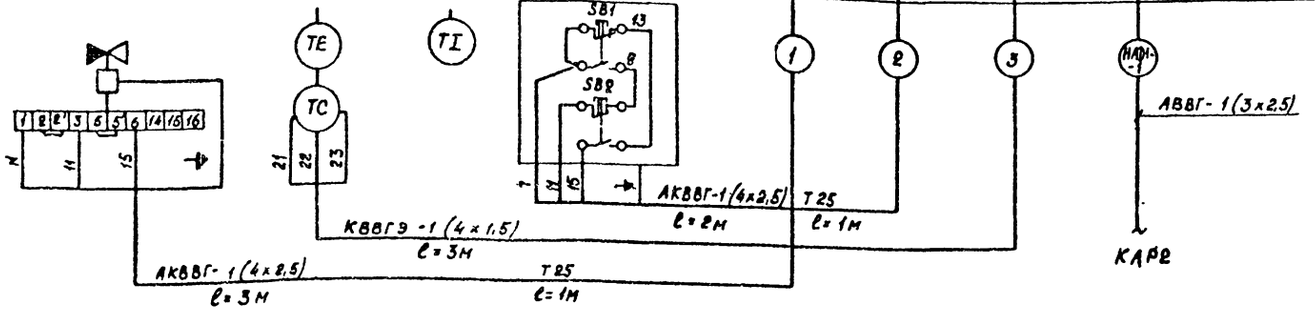

1 Раскладка трасс 1÷3 лист 14

2 Раскладка трасс HAD1-1 и К □ -10-3Т по документации марки ЭМ

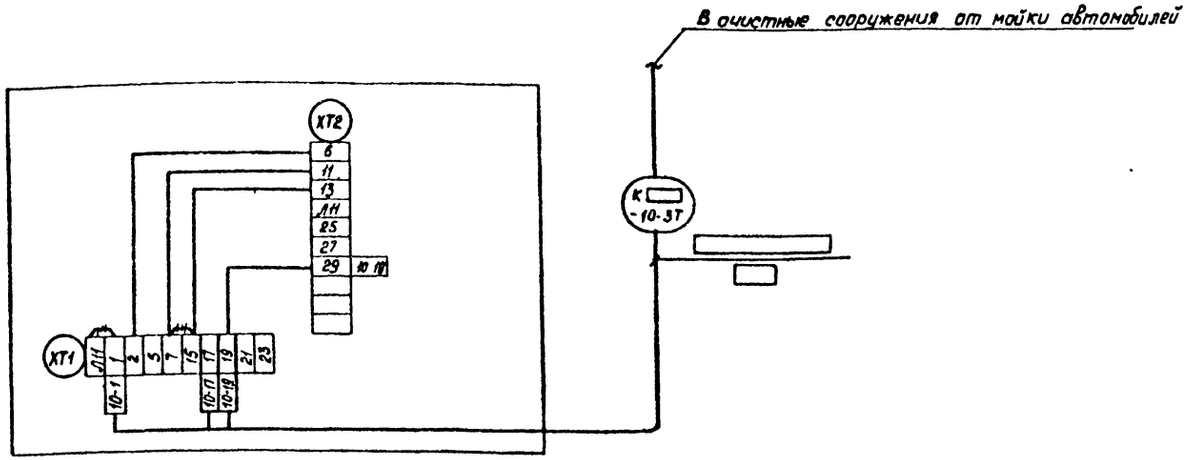

Типовой проект

Позиция	AB10
Обозначение черт установки	—
Наименование параметра и место отбора импульса	Электромагнитный вентиль
Ящик управления	

Инв. № подл. | Подпись и дата | Взам. инв. №

Привязан

Инв. №

ГИП	Кирсанов		
Нач отд	Огурцов		
Н.контр	Кузнецов		
Гл.спец	Кузнецов		
Рук.гр	Федорков		
Инженер	Тихонова		

ТП 503-3-17.87 А

Профилакторий для ежедневного обслуживания грузовых автомобилей на две линии

Клапан смесительный. Вентиль электромагнитный УА10 Схема внешних проводок

Стадия	Лист	Листов
Р	12	

ГИПРОАВТОТРАНС г. Москва

Формат А2

Поз	Обозначение	Наименование	Кол.
1		Полоса перфорированная ПП30	6
2		Скоба двухлапковая CD22	80
		Скоба двухлапковая CD27	50

План

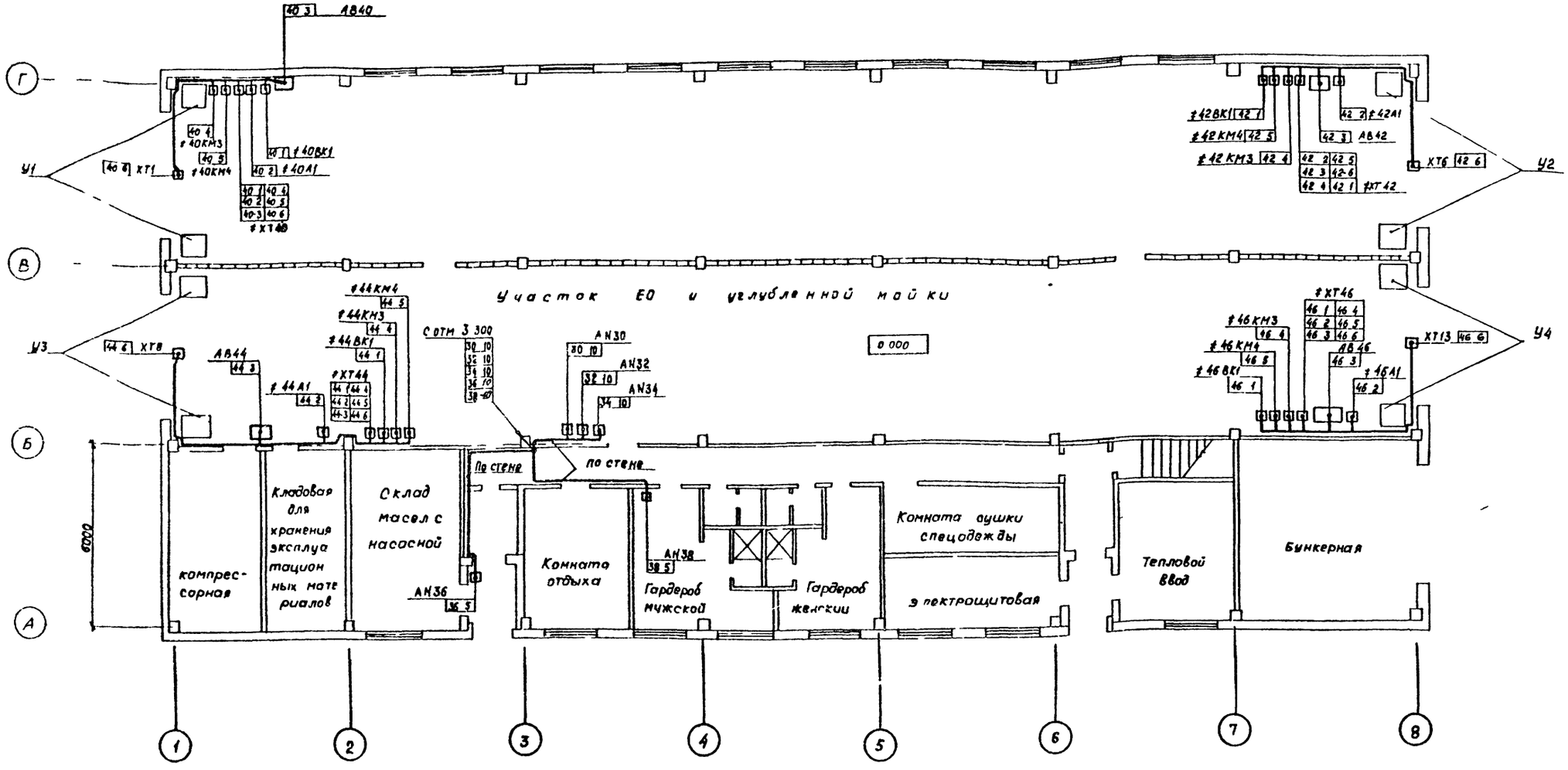

1 Позиции монтажных приборов и аппаратов, а также нумерация кабелей соответствует схемам внешних проводок листы 9 ÷ 12

2 Крепление кабелей и труб, прокладываемых по строительным конструкциям выполнить скобами и монтажной полосой с шагом не более 800 мм

Альбом –

Типовой проект

Инв. № подл. | Подпись и дата | Взам. инв. №

Инв. № | Привязка

ГИП	Кирсанов		ТП 503-3-17.87 А
Нач. отд	Огурцов		
Н. контр	Кузнецов		Профилактории для ежедневного обслуживания грузовых автомобилей на две линии
Гл. спец	Кузнецов		План расположения (начало)
Рук. гр	Федорков		
Инженер	Тиханова		

Стадия	Лист	Листов
Р	13	

ГИПРОАВТОТРАНС г. Москва

Копировал Косарева

Формат А2

Альбом

Типовой проект

План.

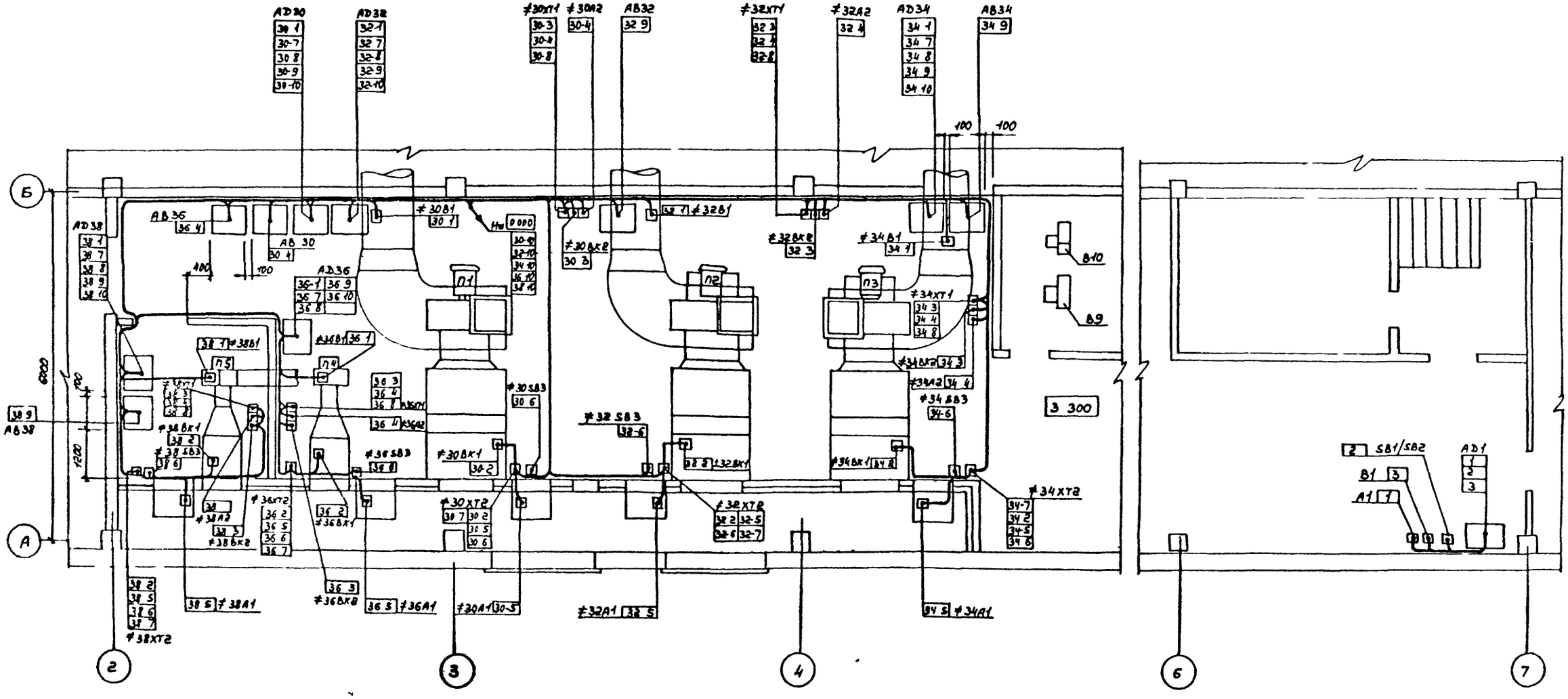

Привязка		ГИП	Кирсанов		ТП 503-3-1787		А
		Нач отд	Огурцов		Профилакторий для ежедневного обслуживания грузовых автомобилей на две линии	Стадия	Лист	Листов
		Н. контр.	Кузнецов			Р	14	
		Гл. спец.	Кузнецов		План расположения (окончание)	ГИПРОАВТОТРАНС п. МОСКВА		
Инв №		Рук гр	Федорова					
		Инж	Тихонова					

Копировал Коноваленко

Формат А2

Согласовано

Нач отд 03 Лопатов

Нач отд 1К Ф. Ильичев

Взам инв №

Подп и дата

Инв № подл

Альбом №

Типовой проект

Поз обозначение	Наименование	Кол	Примечание
XT1	Коробка соединительная КСК-8	1	
1BK1 1BK12	Датчик ДТЛ	12	
1R13	Резистор МЛТ-0,5 15 ком ±5%	1	
1R1 1R12	Резистор МЛТ-0,5-2 ком ± 5%	12	
	Провод с медными жилами телефонный распределительный ТРВ2×0,5	60	

Схема электрическая принципиальная

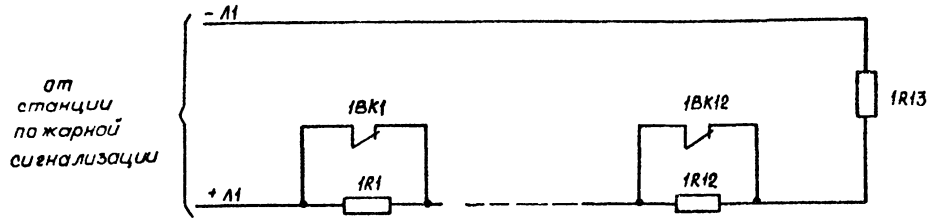

Поз	Обозначение	Наименование	Кол	
1		Коробка универсальная УК-2П	3	
2		Шуруп с полукруглой головкой	50	
3		Скоба двухлапковая СД-22	20	

Схема внешних проводок

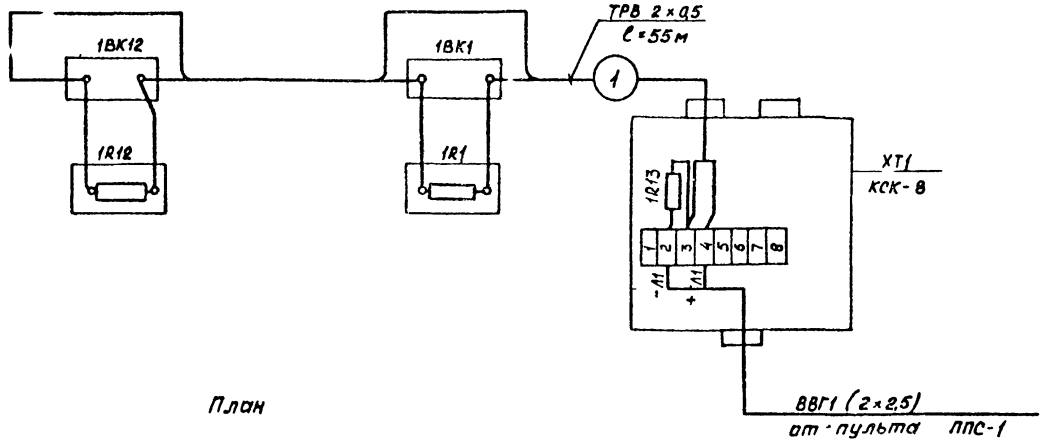

1 Крепление датчиков выполнить к плитам перекрытия на клею БМК-5 или КН9 2160, согласно инструкции ВМСН26-73 и ВМСН56-74

2 Резистор 1R13 устанавливается в клеммной коробке XT1.

План

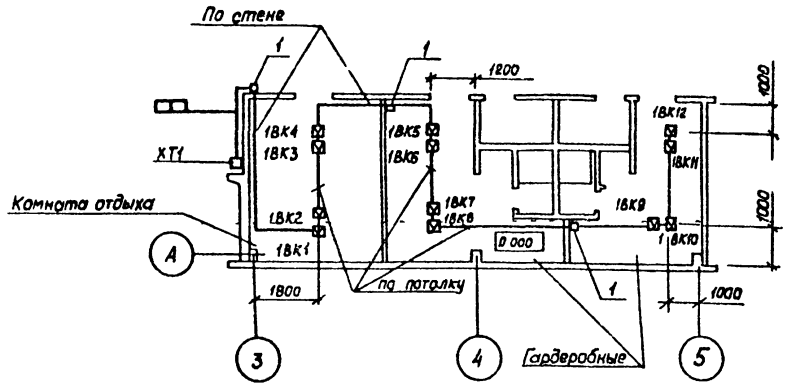

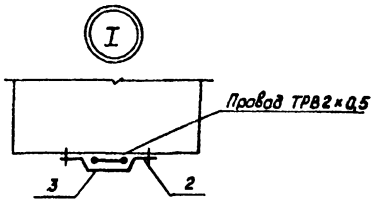

Привязан	ГИП	Кирсанов	
	Нач отд.	Огурцов	
	Н контр	Кузнецов	
	Гл спец	Кузнецов	
	Рук гр	Федорков	
Инв №	Инженер	Тихомова	

ТП 503-3-17.87 А

Профилакторий для ежедневного обслуживания грузовых автомобилей на две линии

Стадия	Лист	Листов
Р	15	

Пожарная сигнализация Схемы План расположения

ГИПРОАВТОТРАНС г Москва

Копировал

Инв № подл. | Подп. и дата | Взам. инв. № | Инв. № дубл. | Подп. и дата

Ведомость рабочих чертежей основного комплекта

Лист	Наименование	Примечание
1	Общие данные	
2	План расположения сети кабельных на отм 0.000 и 3.300	

Ведомость ссылочных и прилагаемых документов

Обозначение	Наименование	Примечание
	Прилагаемые документы	
ТП 503-3-17.87 - СС, СО	Спецификация оборудования	

Общие указания

1. В помещениях кабели и провода прокладываются открыто по стенам, на отм 2.000
2. Телефонные розетки устанавливаются на высоте 0,25м над уровнем пола
3. Электровторичные часы устанавливаются на 0,1м выше уровня ворот
4. Звуковая колонка устанавливается на стене на высоте 3,5м над уровнем пола
5. Монтаж электрочасов выполняется в соответствии с РТМ 25.76-72 НИИЧАСПРОМ
6. Монтаж устройств связи выполняется в соответствии с "Инструкцией по монтажу сооружений и устройств связи, радиовещания и телевидения" ВСН 600-81 / Минсвязи СССР
7. При производстве строительно-монтажных работ следует руководствоваться „Инструктивными указаниями по технике безопасности на монтаж средств промышленной связи и СЦБ" Части 2 и 3, МСН 233-70 и ВСН-292-72 / ММСС СССР
8. Обозначения коробок распределительных телефонных и радиотрансляционной сети, колонок звуковых, громкоговорителей абонентских, прокладка кабелей по стене выполнены применительно к ГОСТ 2.753-79

Схема организации связи и сигнализации

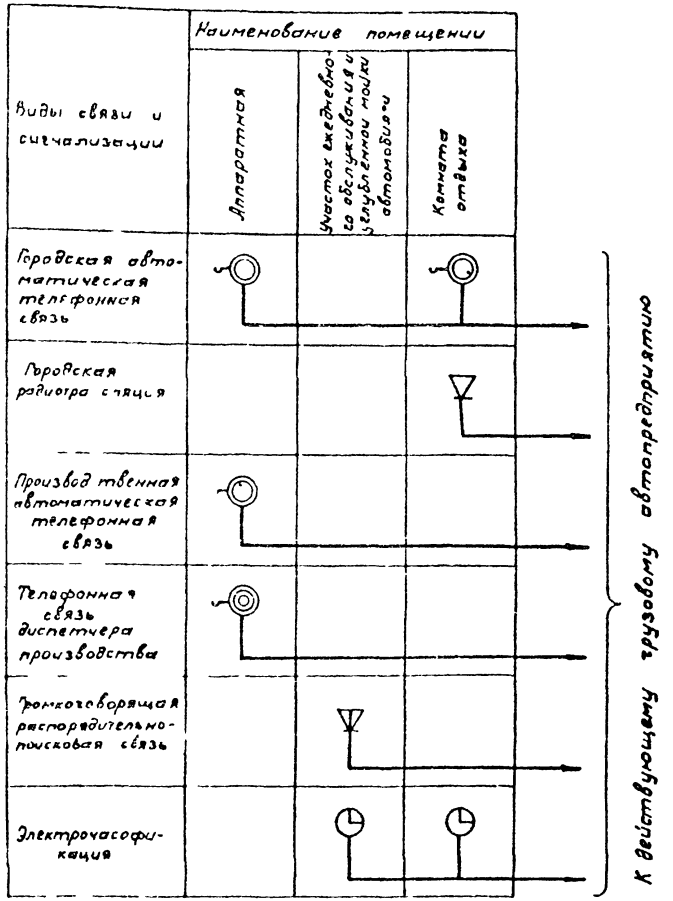

Схема расположения сетей.

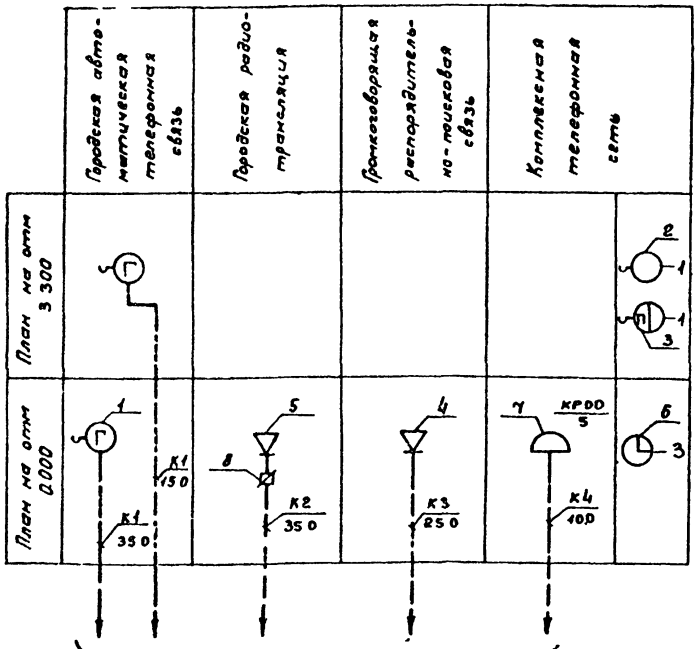

Условные обозначения и изображения.

Аппарат телефонной связи диспетчера производства

Типовой проект разработан в соответствии с действующими нормами и правилами и предусматривает мероприятия, обеспечивающие взрывную, взрывопожарную и пожарную безопасность при эксплуатации здания

Главный инженер проекта И.А. Кирсанов

Привязан

Инв. №

ТП 503-3-17.87 -СС

ГИП	Кирсанов		
Н. контр.	Ростунова		
Нач. отд	Чаликов		
Гл. спец	Зуйков		
Рук. гр	Бочарова		
Инж.	Цыдырева		

Профилакторий для ежедневного обслуживания грузовых автомобилей на две линии

Стадия	Лист	Листов
Р	1	2

Общие данные

ГИПРОАВТОТРАНС г. Москва

Копировал Струкова Формат А2

План расположения сетей кабельных на отм. 0.000.

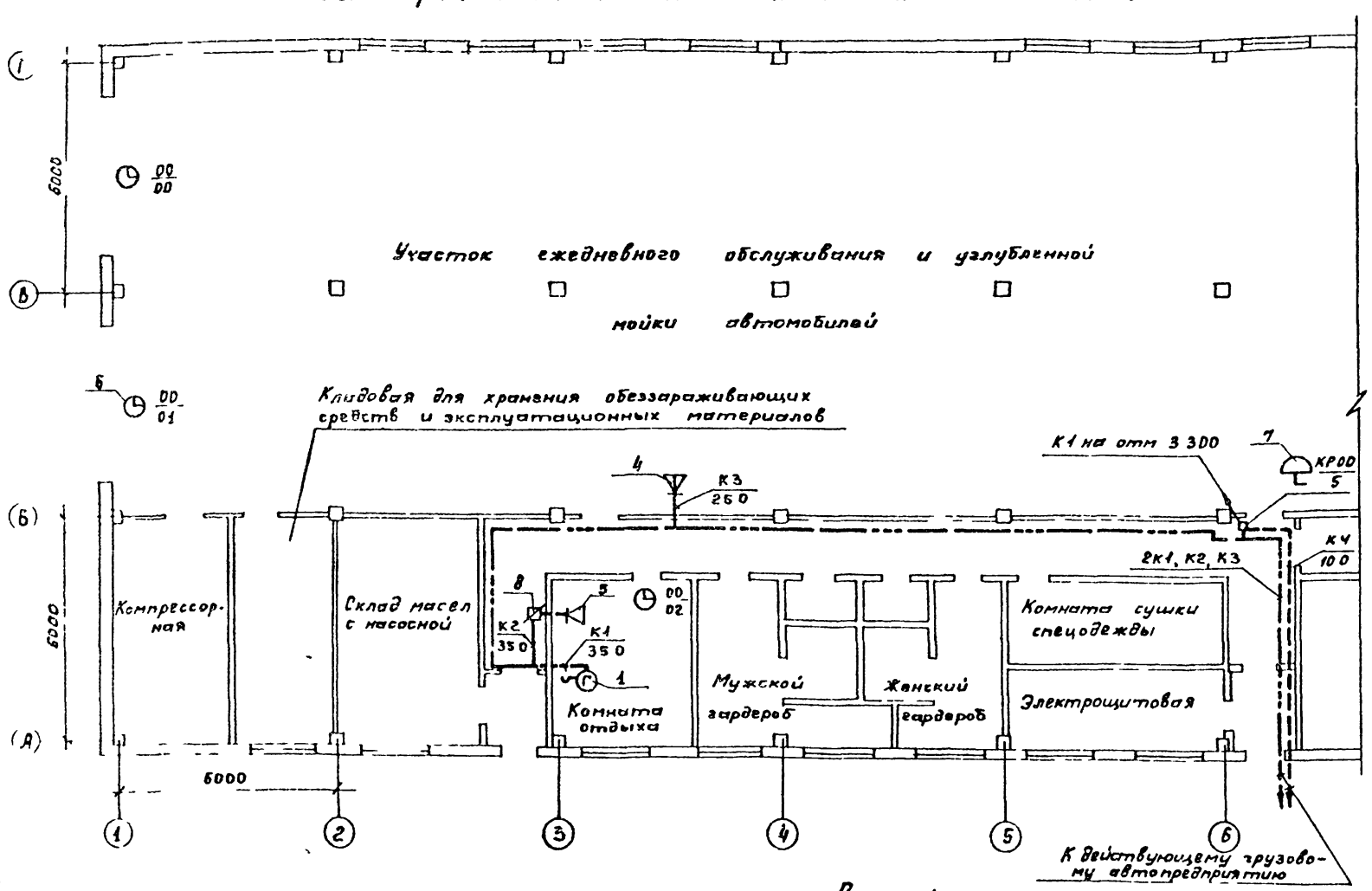

Спецификация

Окончание

Марка поз	Обозначение	Наименование	Кол	Примечание
К2	ТУ 16 505 755-80	Кабель радиофикации ПРППМ 2×0 8	35	м
		Производственная автоматическая телефонная связь		
2	РРО 218 051 ТУ	Аппарат телефонный ТА-68 М-2АТС	1	
–	ГОСТ 20575-75 * Е	Провод телефонный ТРП 1×2×0 5	30	м
		Телефонная связь диспетчера производства		
3	РРО 218 051 ТУ	Аппарат телефонный ТА-68 ЦБ	1	
–	ГОСТ 20575-75 * Е	Провод телефонный ТРП 1×2×0 5	15	м
		Громкоговорящая распорядительно-поисковая связь		
4	ЛЮ 3 843 001 ТУ	Колонка звуковая 15к3-8	1	
К3	ТУ 16 505 755-80	Кабель радиофикации ПРППМ 2×0 8	25	м
		Электрочасофикация		
6	ТУ 2507 1609-82	Часы электровторичные ВЧС 1-М2ПВ-24Р-400-324к	3	
–	ГОСТ 20575-75 * Е	Провод телефонный ТРП 1×2×0 5	105	м
		Комплексная телефонная сеть		
7	ГОСТ 8525-78 * Е	Коробка телефонная КРТ-10	1	
К4	ГОСТ 22498-77 * Е	Кабель телефонный ТПП 10×2×0 4	10	м

План расположения сетей кабельных на отм. 3.300.

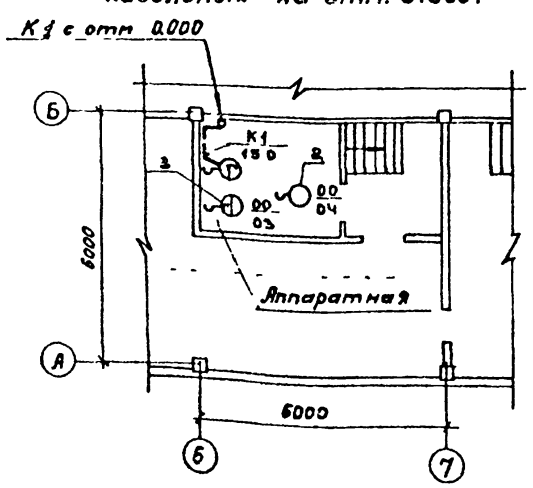

Спецификация.

Начало

Марка, поз.	Обозначение	Наименование	Кол	Примечание
		Городская автоматическая телефонная связь		
1	РРО 218 060 ТУ	Аппарат телефонный ТА-72М-2АТС	2	
К1	ТУ 16 505. 755-80	Кабель радиофикации ПРППМ 2×0 8	50	м
		Городская радиотрансляция		
5	ГОСТ 5961-84	Громкоговоритель абонентский III класса	1	
8	ГОСТ 10040-75 * Е	Коробка универсальная УК-2Р	1	

Привязан:	ГИП	Кирсанов	
	Нач.отд.	Чаликов	
	Н.контр.	Зуйков	
	Гл спец	Зуйков	
	Рук.гр.	Бочарова	
Инв.№	Инж.	Дударева	

ТП 503-3-17 87 -СС

Профилакторий для ежедневного обслуживания грузовых автомобилей на две линии

План расположения сетей кабельных на отм. 0.000 и 3.300

Стадия	Лист	Листов
Р	2	

ГИПРОАВТОТРАНС г. Москва

gost.e-ecolog.ru