

ОТРАСЛЕВЫЕ СТАНДАРТЫ

ПОДОГРЕВАТЕЛИ ПАРОВОДЯНЫЕ ТЕПЛОВЫХ СЕТЕЙ

ОСТ 108.271.105—76, ОСТ 108.101.101—76, ОСТ 108.318.103—76,
ОСТ 108.313.101—76, ОСТ 108.540.103—76, ОСТ 108.313.102—76,
ОСТ 108.313.103—76, ОСТ 108.313.104—76, ОСТ 108.360.101—76,
ОСТ 108.271.106—76, ОСТ 108.369.101—76, ОСТ 108.369.102—76,
ОСТ 108.360.102—76, ОСТ 108.369.103—76, ОСТ 108.360.103—76,
ОСТ 108.780.102—76, ОСТ 108.271.107—76, ОСТ 108.369.104—76,
ОСТ 108.369.105—76, ОСТ 108.389.101—76, ОСТ 108.101.102—76,
ОСТ 108.318.104—76, ОСТ 108.318.105—76, ОСТ 108.500.101—76,
ОСТ 108.530.101—76, ОСТ 108.794.101—76, ОСТ 108.321.106—76,
ОСТ 108.101.103—76, ОСТ 108.101.104—76, ОСТ 108.360.104—76,
ОСТ 108.101.105—76, ОСТ 108.360.105—76, ОСТ 108.101.106—76,
ОСТ 108.500.103—76, ОСТ 108.101.107—76, ОСТ 108.101.108—76,
ОСТ 108.101.109—76, ОСТ 108.540.104—76, ОСТ 108.101.110—76,
ОСТ 108.500.102—76, ОСТ 108.101.111—76, ОСТ 108.734.101—76,
ОСТ 108.734.102—76, ОСТ 108.734.103—76, ОСТ 108.321.107—76

Издание официальное

gost.e-ecolog.ru

РАЗРАБОТАН Научно-производственным объединением по исследованию и проектированию энергетического оборудования им. И. И. Ползунова (НПО ЦКТИ)

Генеральный директор	Н. М. МАРКОВ
Заведующий отраслевым отделом стандартизации	В. Л. МАРКОВ
Руководители темы:	Л. О. МУРЗО, М. И. ЯНКЕЛЕВИЧ
Исполнители:	А. М. БЕЛЯЕВА, А. Ф. ПОПОВ, З. П. ШУЛЯТЬЕВА, Н. М. ГРАЖДАНОВА

Ленинградским филиалом проектно-технологического института «Энергомонтажпроект»

Главный инженер	А. М. ШАГИН
Руководитель темы	В. И. ЕСАРЕВ
Исполнители:	Б. З. ФЕЙГИН, Р. Р. КЕЙЗЕЛЬ

ВНЕСЕН Научно-производственным объединением по исследованию и проектированию энергетического оборудования им. И. И. Ползунова (НПО ЦКТИ)

Генеральный директор	Н. М. МАРКОВ
Заведующий отраслевым отделом стандартизации	В. Л. МАРКОВ

ПОДГОТОВЛЕН К УТВЕРЖДЕНИЮ Техническим управлением Министерства энергетического машиностроения

Начальник Технического управления	В. П. ПЛАСТОВ
Начальник отдела опытно-конструкторских и научно-исследовательских работ по котлостроению	В. В. ЛЕБЕДЕВ

СОГЛАСОВАН с Госгортехнадзором СССР

Заместитель начальника управления по котлонадзору и подъемным сооружениям	А. И. МУРАЧЕВ

с трестом Союзкотлокомплект

Управляющий	И. Ф. ГРИГОРЬЕВ

с ЦПКБ Главтехмонтаж Минмонтажспецстроя

Заместитель начальника ЦПКБ	В. В. БОНДАРЕНКО

УТВЕРЖДЕН И ВВЕДЕН В ДЕЙСТВИЕ указанием Министерства энергетического машиностроения от 27 декабря 1976 г. № ПС-002/9623

Заместитель министра	П. О. СИРЫЙ

УДК 696.463.5—2

ОТРАСЛЕВОЙ СТАНДАРТ

Группа Е26

ПОДОГРЕВАТЕЛИ ПАРОВОДЯНЫЕ КРЫШКИ КОНСТРУКЦИЯ И РАЗМЕРЫ

ОСТ 108.101.111—76

Введен впервые

Указанием Министерства энергетического машиностроения от 27 декабря 1976 г. № ПС-002/9623 срок действия установлен

с 01.01.78

до 01.01.83

Несоблюдение стандарта преследуется по закону

1. Настоящий стандарт распространяется на крышки пароводяных подогревателей.

2. Конструкция и размеры крышек должны соответствовать указанным на чертеже и в табл. 1 и 2.

3. Материал трубы (поз. *1*) — Труба $\frac{\text{ГОСТ 10704—76}}{\text{Ст3пс5 ГОСТ 10705—63}}$ или ГОСТ 8696—74 пои $D_н \leqslant 720$. При $D_н \leqslant 426$ допускается применение бесшовных труб по ГОСТ 8732—70.

4. Допускается взамен фланцев по ГОСТ 1255—67 применять фланцы по ГОСТ 12827—67.

5. Сварку производить электродами типа Э50, Э42 или Э46 по ГОСТ 9467—75.

6. Допускается сварка трубы (поз. *1*) с днищем (поз. *2*) без разделки кромок по типу С2 А. П ГОСТ 8713—70 с полным проплавлением и сплошным контролем неразрушающими методами.

Пример обозначения:

КРЫШКА 01 ОСТ 108.101.111—76

01 ОСТ 108 101 111-76-05 ОСТ 108 101 111-76

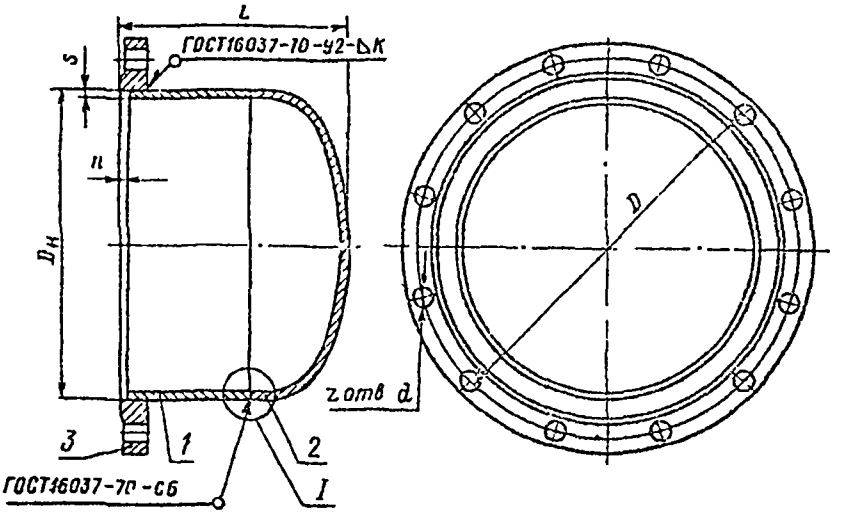

06 ОСТ 108 101.111-76-07 ОСТ 108 101 111-76

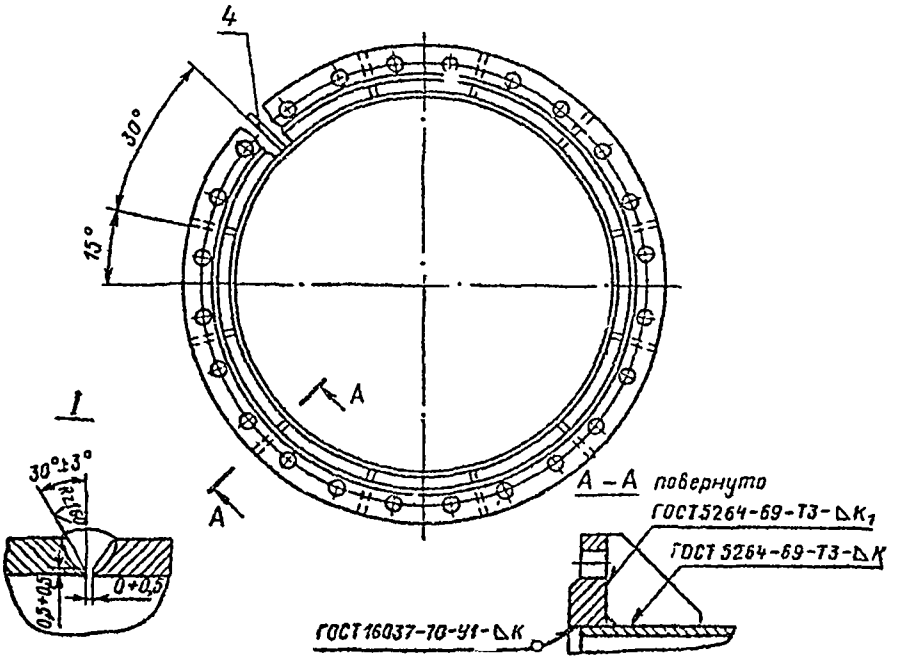

Таблица 1

Размеры в мм

Обозначение крышки	$D_н$	s	L	D	K	K_1	n	d	Количество отверстий z	Масса, кг
01 ОСТ 108.101.111—76	325	8	276	400	9			23	12	54,5
02 ОСТ 108.101.111—76	426		300	515					16	51,6
03 ОСТ 108.101.111—76	480	7	315	565	8			27		58,7
04 ОСТ 108.101.111—76	530		328	620			10		20	69,7
05 ОСТ 108.101.111—76	630		392	725				30		99,0
06 ОСТ 108.101.111—76	720	8	415	840	9	12			24	122
07 ОСТ 108.101.111—76	820		445	950				33		156

Таблица 2

Обозначение крышки	Поз. 1 Труба по ОСТ 108.101.111—76 Кол. 1			Поз. 2 Днище по ГОСТ 6533—68 Кол. 1	Поз. 3 Фланец по ГОСТ 1255—67 Кол. 1	Поз. 4 Ребра по ОСТ 108.360.101—76	
	$D_н \times s$	Длина, мм	Масса, кг	Обозначение			Количество
01 ОСТ 108.101.111—76	325×8	160	10,0	325×10—25	300—10		
02 ОСТ 108.101.111—76	426×7		11,6	426×10—25	400—10		
03 ОСТ 108.101.111—76	480×7		13,1	480×10—25	450—10		
04 ОСТ 108.101.111—76	530×7		14,4	530×10—25	500—10		
05 ОСТ 108.101.111—76	630×7	200	21,5	630×10—25	600—10		
06 ОСТ 108.101.111—76	720×8		28,1	720×10—25	03 ОСТ 108.540.103—76	01 ОСТ 108.360.101—76	12
07 ОСТ 108.101.111—76	820×8		32,0	820×10—25	04 ОСТ 108.540.103—76	03 ОСТ 108.360.101—76	

gost.e-ecolog.ru