ТИПОВОЙ ПРОЕКТ

902-1-122.87

Насосная станция перекачки нефтепродуктов производительностью 50-70 м³/ч и нефтешламов 144 м³/ч

(сборно-монолитный вариант)

АЛЬБОМ IV

Подземная часть. Изделия.

22730-04
ЦЕНА

Отпускная цена на момент реализации указана в счет-накладной

				Привязан
Инв.№				

gost.e-ecolog.ru

ТИПОВОЙ ПРОЕКТ

902-1-122.87

Насосная станция перекачки нефтепродуктов производительностью 50-70 м³/ч и нефтешламов - 144 м³/ч

(сборно-монолитный вариант)

Состав проекта:

Альбом I	Пояснительная записка
Альбом II	Технологические решения. Внутренний водопровод и канализация. Отопление и вентиляция. Архитектурно-строительные решения. общие чертежи. Изделия.
Альбом III	Строительные решения. Подземная часть.
Альбом IV	Подземная часть. Изделия.
Альбом V	Силовое электрооборудование. Технологический контроль. Пожарная сигнализация. Задание заводу-изготовителю на щиты.
Альбом VII	Спецификации оборудования.
Альбом VIII	Ведомости потребности в материалах.
Альбом IX	Сметы. Общая часть
Альбом X	Сметы. Подземная часть

Примененные типовые материалы:

Серия 7.902-4 Бак разрыва струи вместимостью 180 л.

Распространяет ЦИТП

Альбом IV

Разработан проектным институтом "Харьковский Водоканалпроект"

Утвержден Главным управлением проектирования Госстроя СССР протокол N 48 от 18.08.1987г

Введен в действие В/О "Союзводоканалниипроект" приказ N 321 от 23.11.1987г

Главный инженер института Г.А. Бондаренко

Главный инженер проекта В.С. Лялюк.

Привязан

Типовой проект 902-1-122.87 Альбом IV

Инв. № подл. | Подпись и дата | Взам. инв. №

Формат	Обозначение	Наименование	Стр.	Примечание
А3	902-1-122.87-КЖИ	Содержание альбома	2	
А3	-ТТ	Технические требования	3	
А3	-ПС3	Панели стеновые ПС3(ПС2-ПС8,ПС10-ПС16)	4,5	
А3	-ВМС1	Ведомость расхода стали	6	
А3	-ПС3СБ	Панели стеновые ПС3(ПС2-ПС8,		
		ПС10-ПС16). Сборочный чертеж.	7-12	
А3	-ПГ1СБ	Панель перегородочная ПГ1		
		Сборочный чертеж	13-15	
А4	-ПГ2	Панели перегородочные		
		ПГ2(ПГ2-ПГ4)	16	
А4	-ВМС2	Ведомость расхода стали	16	
А3	-ПГ2СБ	Панель перегородочная		
		ПГ2(ПГ2-ПГ4) Сборочный чертеж	17,18	
А3	-БФ1	Балка БФ1	19	
А3	-Б1	Балка Б1	20	
А3	-Б3	Балка Б3	21	
А3	-П2	Плита П2	22	
А3	-П3	Плита П5	23	
А3	-П7	Плита перекрытия П7	24	
А3	-КП1	Каркас пространственный		
		КП1	25	
А4	-КР1	Каркас плоский КР1	26	
А4	-КР6	Каркас плоский КР6	26	
А4	-КР2	Каркас плоский КР2	27	
А4	902-1-122.87-КЖИ-КР3	Каркас плоский КР3	27	
А4	-КР4	Каркас плоский КР4	28	
А4	-С3	Сетка арматурная С3	28	
А4	-КР5	Каркас плоский КР5	29	
А4	-КР7	Каркас плоский КР7	29	
А4	-С1	Сетка арматурная С1	30	
А4	-С2	Сетка арматурная С2	30	
А4	-МС1	Изделие соединительное МС1 (МС1, МС2)	31	
А4	-МС1СБ	Изделие соединительное МС1 (МС1, МС2) сборочный чертеж	31	
А4	-КР8	Каркас плоский КР8	32	
А4	-КР9	Каркас плоский КР9	32	

Привязан

Инв. №

Нач. отд.	Шейко	
Н. контр.	Скульская	
Гл. спец.	Власенко	
Рук. гр.	Борисенко	
Вед. инж.	Созина	
Инж.	Пластунов	

ТП 902-1-122.87-КЖИ

Содержание альбома

Стадия	Лист	Листов
Р		1

Госстрой СССР Союзгазспецстройпроект Харьковский водоканалпроект

22730-04 3

Формат А3

1. Технические требования к изготовлению сборных железобетонных изделий.

1.1. Сборные железобетонные изделия запроектированы из тяжелого бетона при условии их изготовления в заводских условиях в инвентарных стальных формах. Изделия должны изготовляться в точном соответствии с рабочими чертежами, а также требованиями ГОСТ 13015.1-81 „Изделия железобетонные и бетонные. Общие требования".
1.2. Изделия армируются арматурными сетками и каркасами.
1.3. Фиксация закладных изделий осуществляется путем крепления их к опалубочной форме.
1.4. Для строповки изделий при их транспортировке предусмотрено применение строповочных петель.
1.5. Складирование изделий производится в штабелях. Высоты штабеля назначается из условия обеспечения требований техники безопасности согласно СНиП III-4-80. Подкладки должны устанавливаться в местах расположения строповочных петель.
1.6. Погрузку и транспортирование изделий следует производить в соответствии с рекомендациями „Временных указаний по перевозке унифицированных сборных ж.бетонных деталей и конструкций промышленного строительства автомобильным транспортом (Стройиздат 1966г.)
1.7 Размеры в рамках ☐ проставляются при привязке

2. Технические требования к изготовлению арматурных и закладных изделий.

2.1. Плоские арматурные изделия следует изготовлять при помощи контактной точечной сварки по ГОСТ-14098-85.
2.2. Сварку сеток и каркасов производить во всех точках пересечения стержней.
2.3. Размеры сеток и каркасов даны по осям и торцам стержней.
2.4. Сварку закладных изделий производить в соответствии с ГОСТ 14098-85 „Соединения сварные арматуры и закладных изделий железобетонных конструкций" и ГОСТ 5264-84.
2.5. Сварку тавровых соединений круглых стержней с листовым прокатом закладных изделий выполнять под слоем флюса.
2.6. Катет сварных швов принимать по наименьшей толщине свариваемых элементов.

Нач.отд	Шейко		ТП 902-1-122.87-КОИ-ТТ
Н.контр	Соколенко		
Гл.спец	Власенко		Технические требования
Рук.гр.	Борисенко		Стадия Р; Лист 1; Листов
Вед.инж	Козина		Госстрой СССР Союзводоканалпроект Харьковский Водоканалпроект
Инж.	Изотов		

Инв.№ подл. | Подп. и дата | Взам.инв.№

Типовой проект 902-1-122.87 Альбом IV

Формат	Зона	Поз.	Обозначение	Наименование	Кол. на исполн. ТП 902-1-122.87-КЖИ-ПС3																Примечание
					–	01	02	03	04	05	06	07	08	09	10	11	12	13			
				Документация																	
А3			902-1-122.87-КЖИ-ПС3	Сборочный чертеж																	
А3			-ВМС1	Ведомость расхода стали																	
				Сборочные единицы																	
				Панель стеновая																	
			3.900.1-4.1 02.00	ПС54.3-У2	1	1	1	1				1	1		1	1		1			
			3.900.1-4.1 02.00	ПС54.3-У3	1	1	1	1				1	1		1	1		1			
			3.900.1-4.1 02.00	ПС54.3-У2-1					1	1							1				
			3.900.1-4.1 02.00	ПС54.3-У3-1					1	1							1				
			3.900.1-4.1 02.00	ПС54.3-Р2							1			1							
			3.900.1-4.1 02.00	ПС54.3-Р3							1			1							
				Изделие закладное																	
		1	1.400-15.В1.150-23	Мн136-6	9																
		2	1.400-15.В1.110-01	Мн101-3			1		1				1		1						
		3	1.400-15.В1.120-50	Мн113-3							4		1								
				Марка	ПС3	ПС4	ПС5	ПС6	ПС7	ПС8	ПС10	ПС11	ПС12	ПС13	ПС14	ПС15	ПС16	ПС2			

Инв. № подл. | Подпись и дата | Взам. инв. №

Привязан

Инв. №

Нач. отд.	Шейко	
Н. контр.	Сокольская	
Гл. спец.	Власенко	
Рук. гр.	Борисенко	
Вед. инж.	Козина	
Инж.	Лактионова	

ТП 902-1-122.87-КЖИ-ПС3

Панели стеновые ПС3 (ПС2-ПС8, ПС10-ПС16)

Стадия	Лист	Листов
Р	1	2

Госстрой СССР
Союзводоканалпроект
Харьковский Водоканалпроект

22730-04 5

Копировал: Гадовская

Формат А3

Типовой проект 902-1-122.87- Альбом IV

Формат	Зона	Поз.	Обозначение	Наименование	Кол. на исполн. ТП 902-1-122.87-КЖИ-ПС3																Примечание
					–	01	02	03	04	05	06	07	08	09	10	11	12	13			
		4	3.900.1-4.2 10.00	МН23									8		8						
		5	1.400-15.В1. 120-08	МН106-3											1						
		6	1.400-15.В1. 160-29	МН150-6	2	4								2							
				Сальники																	
		7	5.900-2	Ду100 ℓк300				1		1			1								
		8	5.900-2	Ду150 ℓк300			1		1							1					
		9	5.900-2	Ду200 ℓк300			1					1			1	1					
		10	5.900-2	Ду125 ℓк300									1								
		11	3.900.1-4.2 09.00	Изделия закладные Мн22			2		2			4	4		4	4	2	2			
		12	3.900.1-4.2 09.00	Тоже Мн20			16		16			32	32		32	32	16	16			
				Сетки арматурные								1	1		1	1					
		13	3.900.1.4.2 03.00	С65								1	1		1	1					
		14	3.900.1-4.2 05.00	С48																	
				Детали																	
Б4		15		Ф10А-III ГОСТ 5781-82* ℓ=1250											16	16					0,77 кг
				Марка	ПС3	ПС4	ПС5	ПС6	ПС7	ПС8	ПС10	ПС11	ПС12	ПС13	ПС14	ПС15	ПС16	ПС2			

Привязан

Инв. №

Т.П. 902-1-122.87-КЖИ-ПС3

Лист 2

22730-04 6

Инв. № подл. | Подпись и дата | Взам. инв. №

Формат А3

Типовой проект 902-1-122.87 Альбом IV

Ведомость расхода стали на элемент, кг

Марка элемента	Изделия арматурные										Изделия закладные															Всего	Общий расход
	Арматура класса A-III ГОСТ 5781-82*								A-I		Прокат марки ВСт3кп2																
	ф10	ф12	ф18			Итого	ф8	ф10	ф14	Итого	ГОСТ 103-76*			ГОСТ 8732-78*													
											-10	-6	Итого	Труба 152×5	Труба 194×5	Труба 245×7	Труба 299-8	Итого									
ПС3									14,3	14,3	14,3	56,1		56,1												56,1	70,4
ПС4									2,6	2,6	2,6	10,2		10,2												10,2	12,8
ПС5							0,2	14,0		14,2	2,8	2,8	17,0	149,0	0,3	149,3			12,3	17,2	29,5	178,8	195,8				
ПС7							0,2	14,0		14,2	1,2	1,2	15,4	146,4	0,3	146,7			12,3		12,3	159,0	173,4				
ПС10							1,2		1,2	1,2			1,2		5,6	5,6							5,6	6,8			
ПС12	28,0	13,6	23,1			64,7	0,5	40,0	3,8	44,3	0,93		0,93	45,2	311,5	1,7	313,2	6,0	7,0				326,2	436,1				
ПС13									2,6	2,6			2,6	10,2		10,2							10,2	12,8			
ПС14	40,3	13,6	23,1			77,0	0,5	29,2	3,8	33,5		1,5	1,5	35,0	310,6	1,0	311,6				17,2		328,8	440,8				
ПС15	40,3	13,6	23,1			77,0		28,0		28,0		2,8	2,8	30,8	292,9		292,9			12,3	17,2	29,5	322,4	430,2				
ПС16								14,0		14,0				14,0	144,1		144,1						144,1	158,1				
ПС2								14,0		14,0				14,0	144,1		144,1						144,1	158,1				
ПС11	28,0	13,6	23,1			64,7		28,0		28,0		1,5	1,5	29,5	290,6		290,6				17,2	17,2	307,8	402,0				
ПС8,ПС6											0,4		0,4	0,4	1,7		1,7	8,0				6,0	7,7	8,1				

Инв.№ подл. | Подпись и дата | Взам.инв.№

привязан

Инв.№

Нач.отд.	Шейко	
Н.контр.	Оловянко	
Гл.спец.	Оловянко	
Рук.гр.	Бороденко	
Разраб.	Кашкет	
Иллюстр.	Ивлиева	

Т.П.902-1-122.87-КЖИ-ВМС1

Ведомость расхода стали

Стадия	Лист	Листов
Р		1

Госстрой СССР Союзгипроспецмонтажспецстрой Харьковское ВПО Монтажспецпроект

22730-04 7

Формат А3

Типовой проект 902-1-122.87 Альбом IV

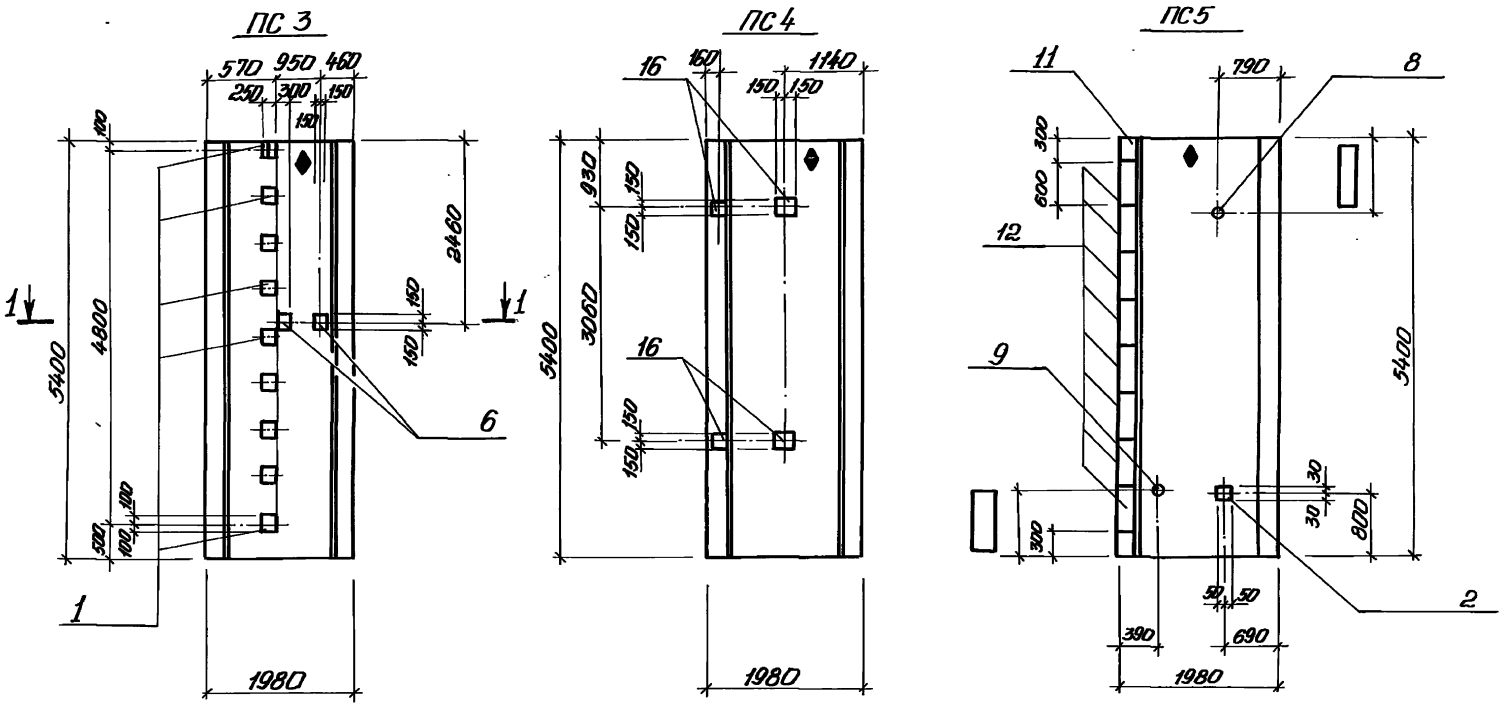

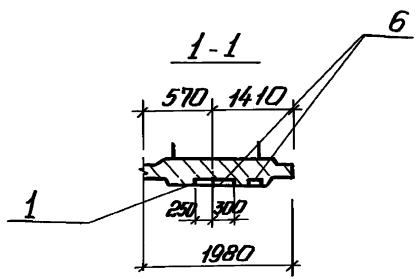

Привязан		Нач. отд.	Шейко		Т.П. 902-1-122.87-КЖИ-ПС3 СБ
		Н. контр.	Сокольская		Панели стеновые ПС3 (ПС2-ПС8, ПС10-ПС16) Сборочный чертеж
		Гл. спец.	Власенко		Стадия: Р; Масса: 7700; Масштаб: 1:50
		Рук. гр.	Борисенко		Лист 1; Листов 5
		Вед. инж.	Козина		Госстрой СССР Союзводоканалпроект Харьковский Водоканалпроект
Инв. №		Инж.	Лактионов		

22730-04 8

Копировал: Годовская

Формат А3

Инв. № подл. | Подпись и дата | Взам. инв. №

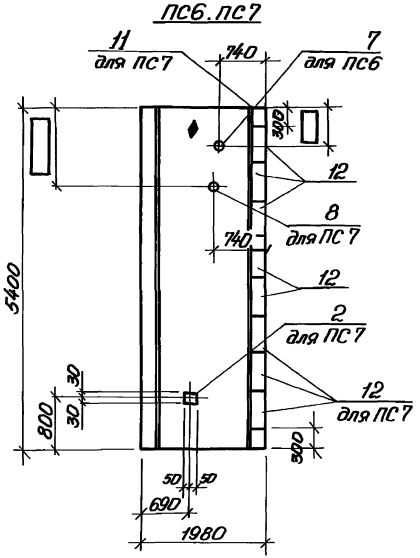

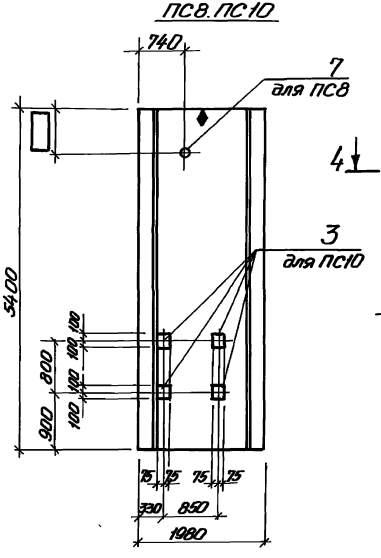

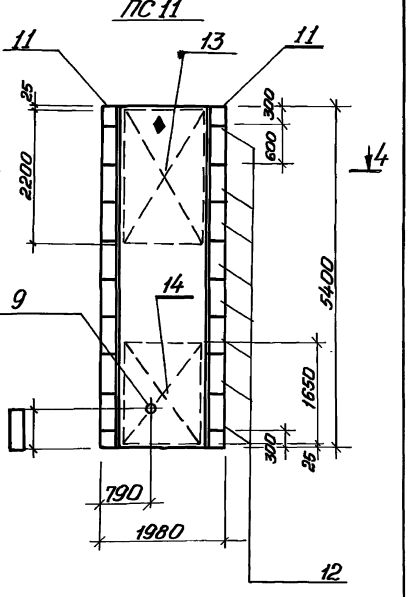

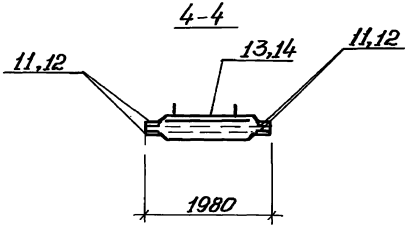

Привязан

Инв.№

ТП 902-1-122.87-КЖИ-ПС3 СБ

Лист 2

22730-04 9

Копировал: Гладовская

Формат А3

ПС 12

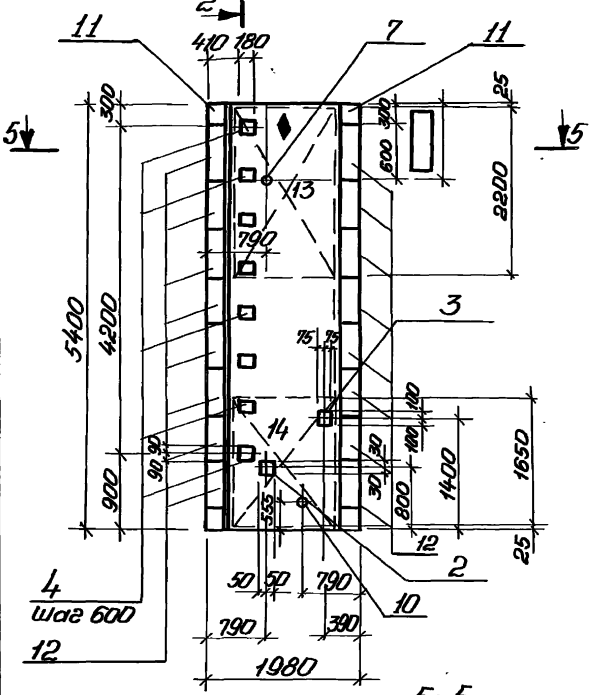

ПС 13

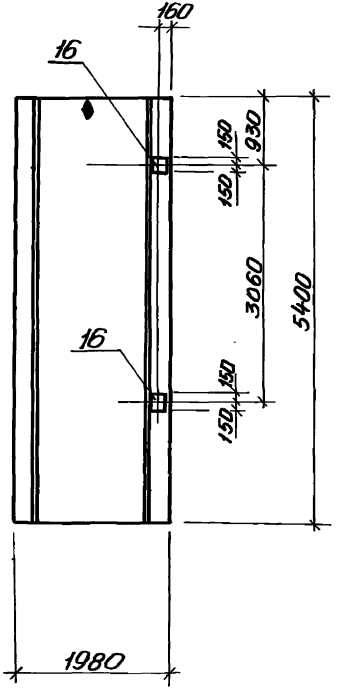

2-2

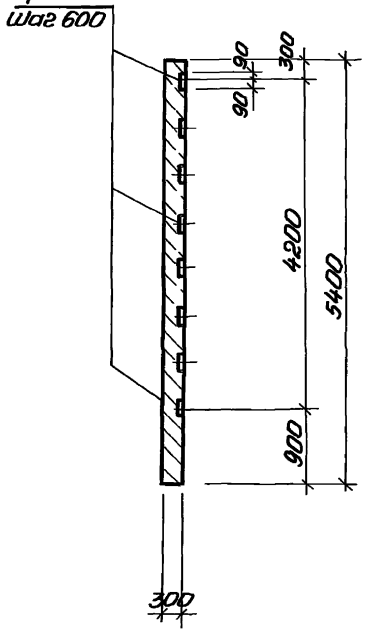

5-5

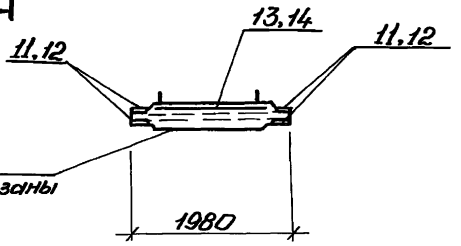

привязан

Инв.№

ТП 902-1-122.87-КЖИ-ПС3СБ

Лист 3

22730-04 10

Копировал: Гладовская

Формат А3

Инв.№ подл. | Подпись и дата | Взам. инв.№

Альбом IV

Типовой проект 902-1-122.87

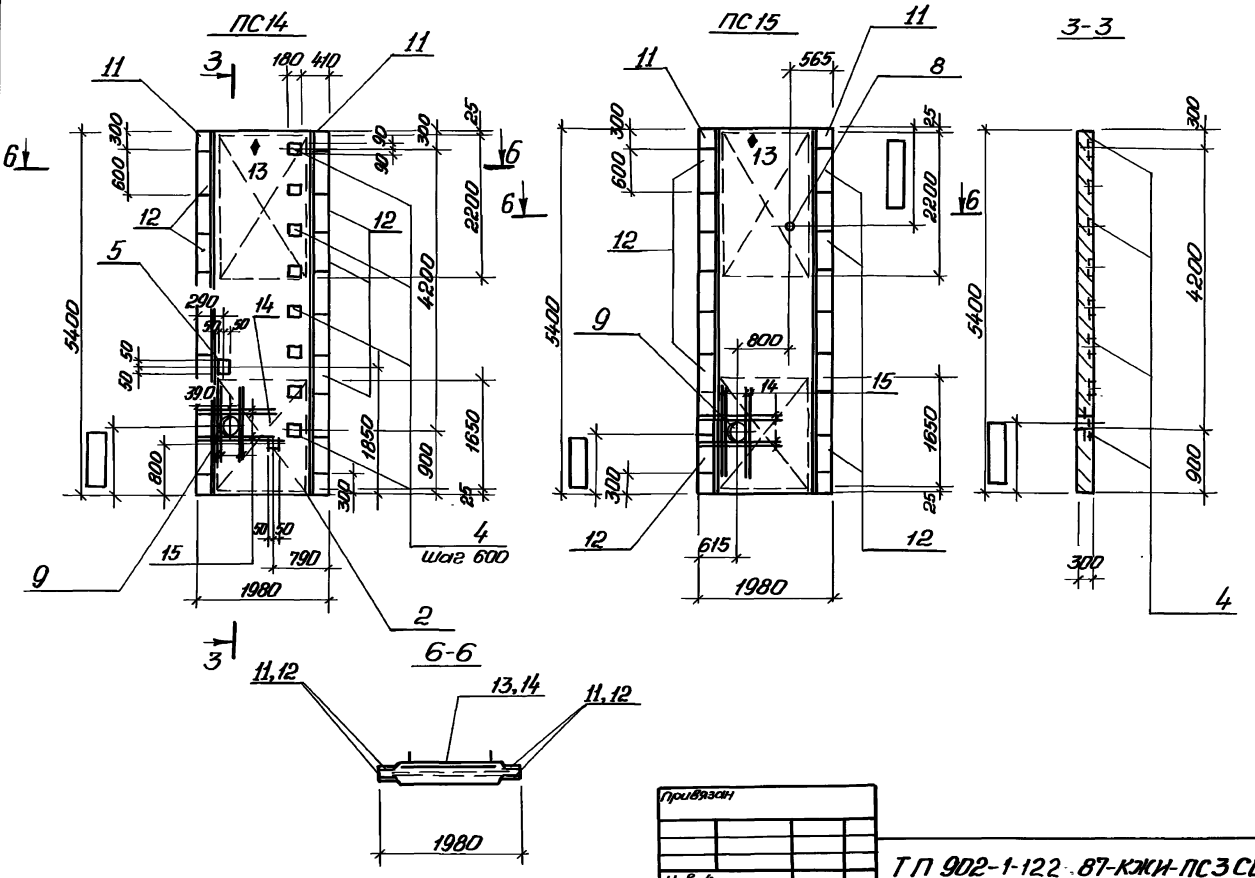

Привязан			
Инв.№			

ТП 902-1-122.87-КЖИ-ПС3СБ

Лист 4

22730-04 11

Копировал: Годовская

Формат А3

Инв.№ подл. | Подпись и дата | Взам. инв.№

ПС16

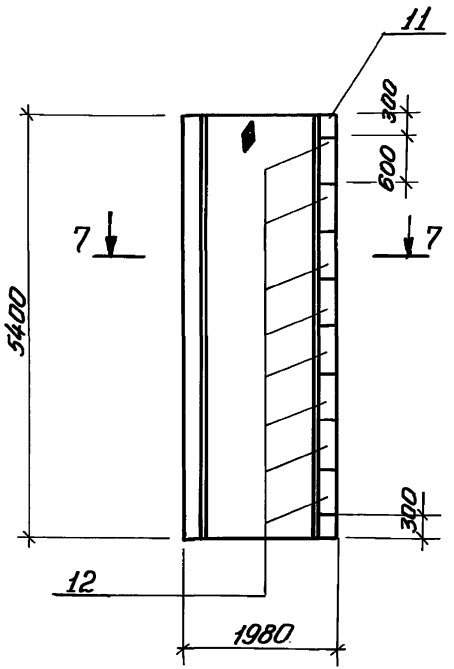

ПС2

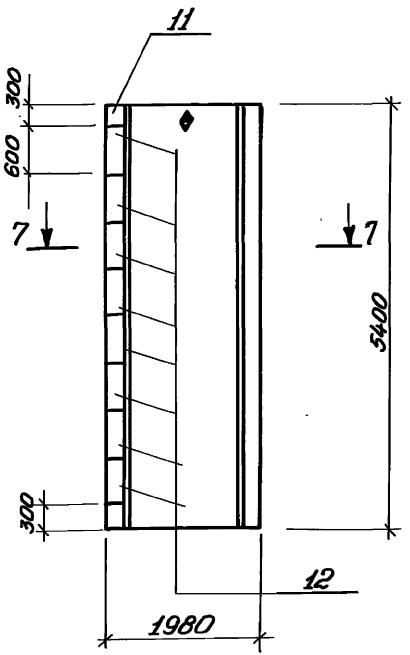

7-7

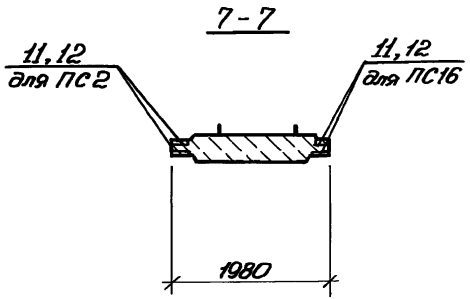

Привязан

Инв.№

ТП 902-1-122.87-КЖИ-ПС3-СБ

Лист 5

Копировал: Годовская

22730-04 12 Формат А3

Инв.№ подл. | Подпись и дата | Взам.инв.№

Типовой проект 902-1-122.87

Обозначение	Наименование	Марка
902-1-122.87-КЖИ-ПС3	ПС54.3-У2-А	ПС3
-01	ПС54.3-У2-Б	ПС4
-02	ПС54.3-У2-В	ПС5
-03	ПС54.3-У2-Г	ПС6
-04	ПС54.3-У2-1-А	ПС7
-05	ПС54.3-У2-1-Б	ПС8
-06	ПС54.3-Р2-А	ПС10
-07	ПС54.3-У2-Д	ПС11
-08	ПС54.3-У2-Е	ПС12
-09	ПС54.3-Р2-Б	ПС13
-10	ПС54.3-У2-Ж	ПС14
-11	ПС54.3-У2-И	ПС15
-12	ПС54.3-У2-1-В	ПС16
-13	ПС54.3-У2-К	ПС2

Обозначение	Наименование	Марка
902-1-122.87-КЖИ-ПС3	ПС54.3-У3-А	ПС3
-01	ПС54.3-У3-Б	ПС4
-02	ПС54.3-У3-В	ПС5
-03	ПС54.3-У3-Г	ПС6
-04	ПС54.3-У3-1-А	ПС7
-05	ПС54.3-У3-1-Б	ПС8
-06	ПС54.3-Р3-А	ПС10
-07	ПС54.3-У3-Д	ПС11
-08	ПС54.3-У3-Е	ПС12
-09	ПС54.3-Р3-Б	ПС13
-10	ПС54.3-У3-Ж	ПС14
-11	ПС54.3-У3-И	ПС15
-12	ПС54.3-У3-1-В	ПС16
-13	ПС54.3-У3-К	ПС2

Инв.№ подл. | Подпись и дата | Взам.инв.№

Привязан

Инв.№

ТП 902-1-122.87-КЖИ-ПС3СБ

Лист 6

Копировал: Гадовская

Формат А3

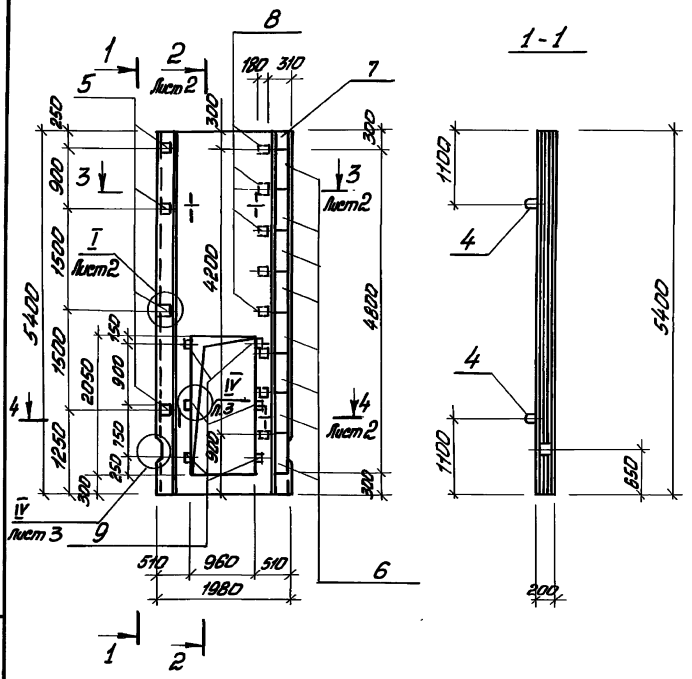

Формат	Зона	Поз.	Обозначение	Наименование	Кол.	Примечание
				Документация		
А3			902-1-122.87-КЖИ-ТТ	Технические требования		
				Сборочные единицы		
		1	3.900.1-4.2 01.00	Каркас плоский Кр1	10	
А4		2	902-1-122.87-КЖИ-С1	Сетка арматурная С1	1	
А4		3	-С2	То же С2	1	
				Изделие закладное		
		4	3.900.1-4.2 06.00	Мн1	4	
		5	3.900.1-4.2 08.00	Мн17	4	
		6	3.900.1-4.2 09.00	Мн19	8	
		7	3.900.1-4.2 09.00	Мн21	1	
		8	3.900.1-4.2 10.00	Мн23	8	
		9	2.435-6 Вып.1	Анкер „А"	6	
				Материалы		
				Бетон класса В25	1,65	$м^3$

Панель ПГ1 выполнить в опалубке панели ПГ54.2-У1, принятой по серии 3.900.1-4 Вып.1

Нач.отд.	Шейко		
Н.контр.	Сокольская		
Гл.спец.	Власенко		
Рук.гр.	Борисенко		
Вед.инж.	Козина		
Инж.	Лактионов		

Привязан

Инв. №

ТП 902-1-122.87-КЖИ-ПГ1 СБ

Панель перегородочная ПГ1. Сборочный чертеж

Стадия	Масса	Масштаб
Р	4125	1:50

Лист 1 Листов 3

Госстрой СССР Союзводоканалниипроект Харьковский Водоканалпроект

Типовой проект 902-1-122.87 Альбом IV

Инв. № подл. | Подпись и дата | Взам. инв. №

22730-04 14

Формат А3

2-2. Лист 1

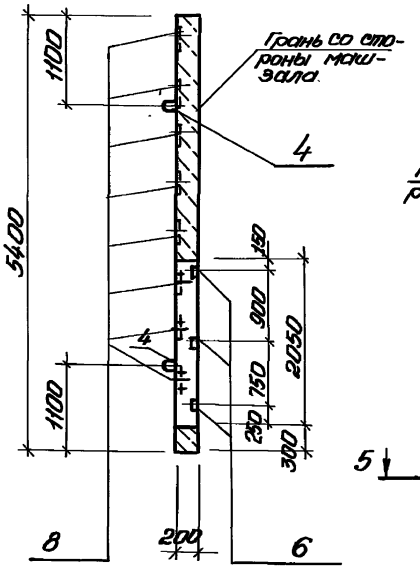

3-3. Лист 1

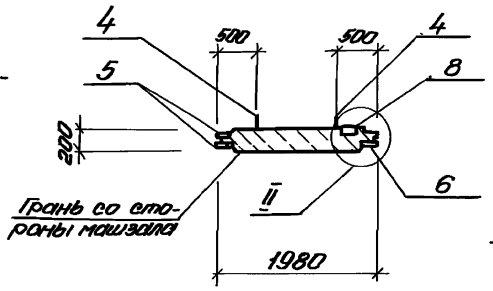

5-5

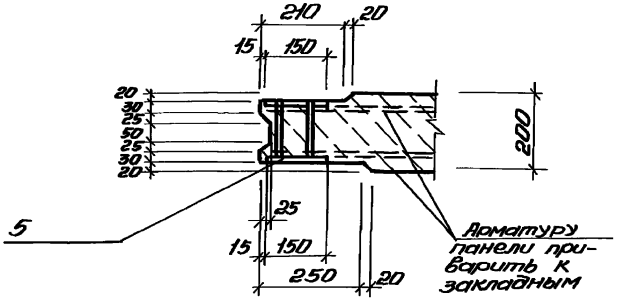

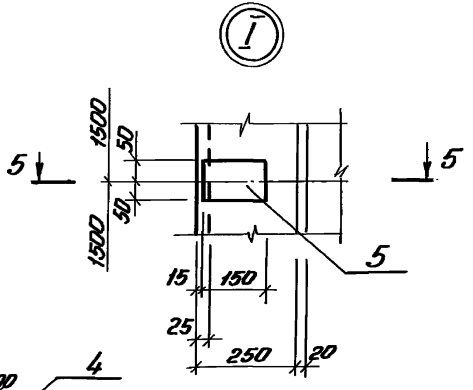

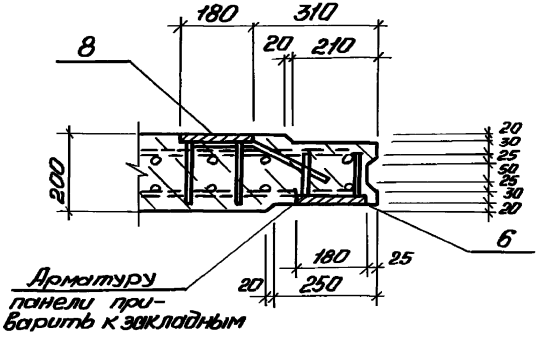

4-4. Лист 1

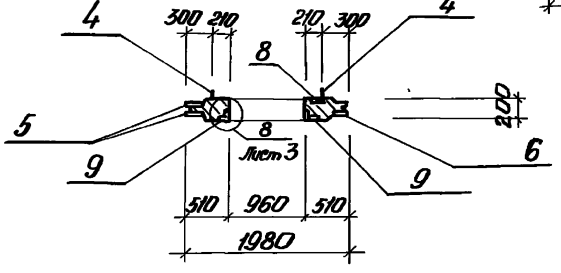

Привязан				ТП 902-1-122.87-КЖИ-ПГ1СБ	Лист 2
Инв.№					

22730-04 15

Копировал: Гидропроект

Формат А3

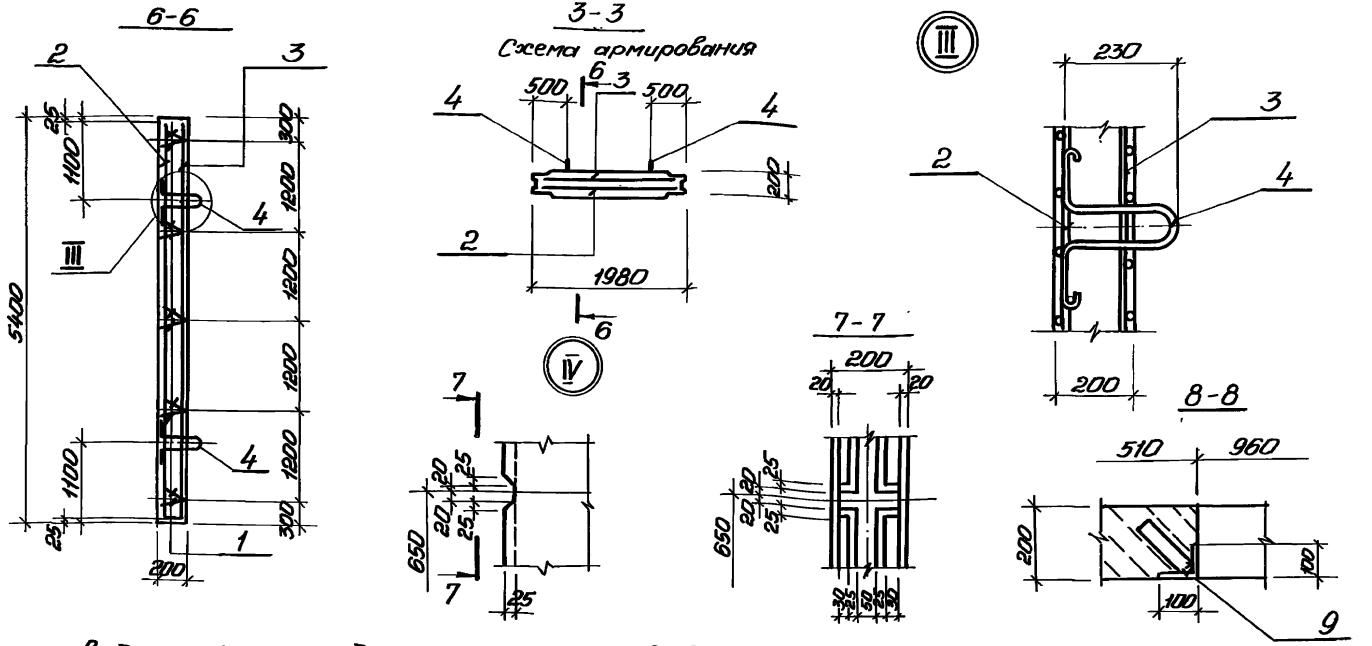

Ведомость расхода стали на элемент, кг

Марка элемента	Изделия арматурные							Изделия закладные												Общий расход
	Арматура класса						Всего	Арматура класса						Прокат марки					Всего	
	А-III				А-I			А-I		А-III				Вст3кп2			Вст3пс6-1			
	ГОСТ 5781-82*							ГОСТ 5781-82*						ГОСТ 103-76*			ГОСТ 8509-72*			
	Ø16	Ø12		Итого	Ø8	Итого		Ø18	Итого	Ø10	Ø12	Ø14	Итого	-10	-5	Итого	L 100×8	Итого		
ПГ1	231,6	78,4		310,0	14,6	14,6	324,6	10,0	10,0	4,6	0,6	3,2	8,4	100,6	2,5	103,1	5,5	5,5	108,6	442,6

Привязан

Инв. №

ТП 902-1-122.87-КЖИ-ПГ1 СБ

Лист 3

22730-04 16

Типовой проект 902-1-122.87 Альбом IV

Инв. № подл. | Подпись и дата | Взам. инв. №

Инв. № подл.	Подпись и дата	Взам. инв. №

Типовой проект 902-1— 122.87 Альбом IV

Формат	Зона	Поз.	Обозначение	Наименование	Кол. на исполн. т.п. 902- .87-КЖИ-ПГ2 —	01	02								Примечание
				Документация											
А3			902-1-122.87-КЖИ-ПГ2 СБ	Сборочный чертеж											
А4			-ВМС2	Ведомость расхода стали											
				Сборочные единицы											
				Панель перегородочная											
			3.900.1-4 Вып.1	ПГ54.2-У1			1								
			3.900.1-4 Вып.1	ПГ54.2-У1-1	1										
			3.900.1-4 Вып.1	ПГ54.2-Р1		1									
				Изделие закладное											
		1	1.400-15 Вып.1	МН136-6			12								
		2	1.400-15 Вып.1	Мн106-3	1	1									
		3	1.400-15	Мн150-6	4	2	2								
				Марка	ПГ2	ПГ3	ПГ4								

Привязан				Нач. отд.	Шейко		Т П 902-1-122.87-КЖИ-ПГ2			
				Н. контр.	Сокольская		Панели перегородочные ПГ2 (ПГ2-ПГ4)	Стадия	Лист	Листов
				Гл. спец.	Власенко			Р		1
				Рук. гр.	Борисенко			Госстрой СССР Союзводоканалпроект Харьковский Водоканалпроект		
				Вед. инж.	Козина					
Инв. №				Инж.	Лактионов					

формат А4

Инв. № подл.	Подпись и дата	Взам. инв. №

Типовой проект 902-1-122.87 Альбом IV

Ведомость расхода стали на элемент, кг

Марка элемента	Изделия закладные											Общий расход
	Арматура класса А-III ГОСТ 5781-82*					Проект марки Вст3КП2 ГОСТ 103-76*					Всего	
	ф14	ф8			Итого	-10	-6			Итого		
ПГ2	2,6	0,3			2,9	10,2	0,7			10,9		13,8
ПГ3	2,6	0,3			2,9	10,2	0,7			10,9		13,8
ПГ4	15,6				15,6	61,2				61,2		76,8

Привязан				Нач. отд.	Шейко		Т П 902-1-122.87-КЖИ-ВМС 2			
				Н. контр.	Сокольская		Ведомость расхода стали	Стадия	Лист	Листов
				Гл. спец.	Власенко			Р		1
				Рук. гр.	Борисенко			Госстрой СССР Союзводоканалпроект Харьковский Водоканалпроект		
				Вед. инж.	Козина					
Инв. №				Инж.	Лактионов					

формат А4

22730-04 17

Типовой проект 902-1-122.87 Альбом IV

ПГ2

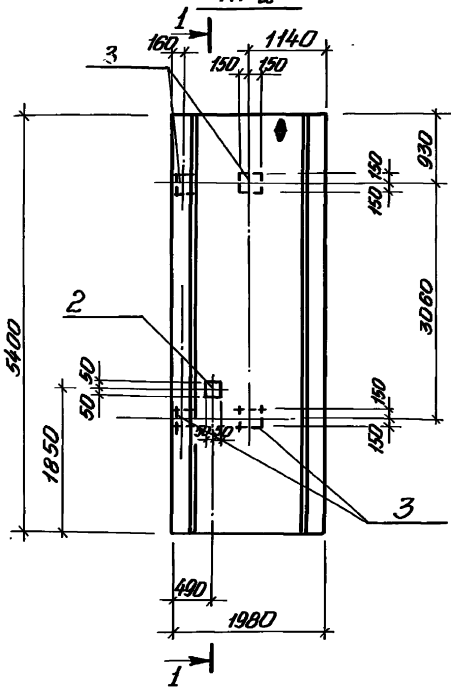

1-1

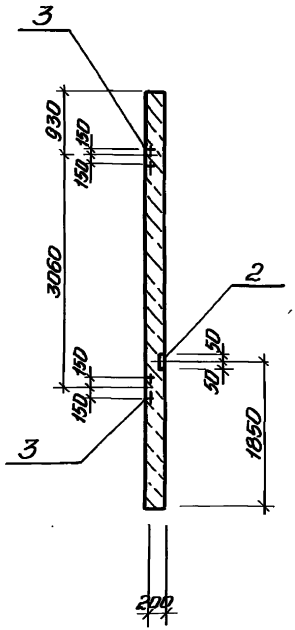

ПГ3

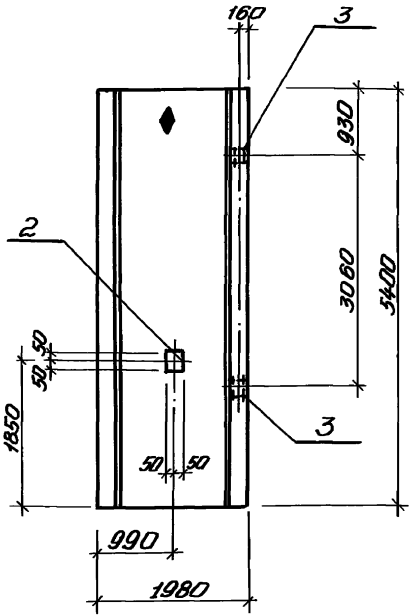

Обозначение	Наименование	Условная марка
902-1-122.87-КЖИ-ПГ2	ПГ54.2-У1-1-А	ПГ2
-01	ПГ54.2-Р1-А	ПГ3
-02	ПГ54.2-У1-А	ПГ4

Т.П 902-1-122.87-КЖИ-ПГ2СБ

Панель перегородочная ПГ2 (ПГ2-ПГ4). Сборочный чертеж

Стадия	Масса	Масштаб
Р	5000	1:50
Лист 1	Листов 2	

Госстрой СССР Союзводоканалпроект Харьковский Водоканалпроект

Нач.отд.	Шейко	
Н.контр.	Самыленя	
Гл.спец.	Власенко	
Рук.гр.	Власенко	
Вед.инж.	Козина	
Инж.	Пархомов	

Привязан

Инв.№

Инв.№подл. | Подпись и дата | Взам.инв.№

Копировал: Годованя

22730-04 18

Формат А3

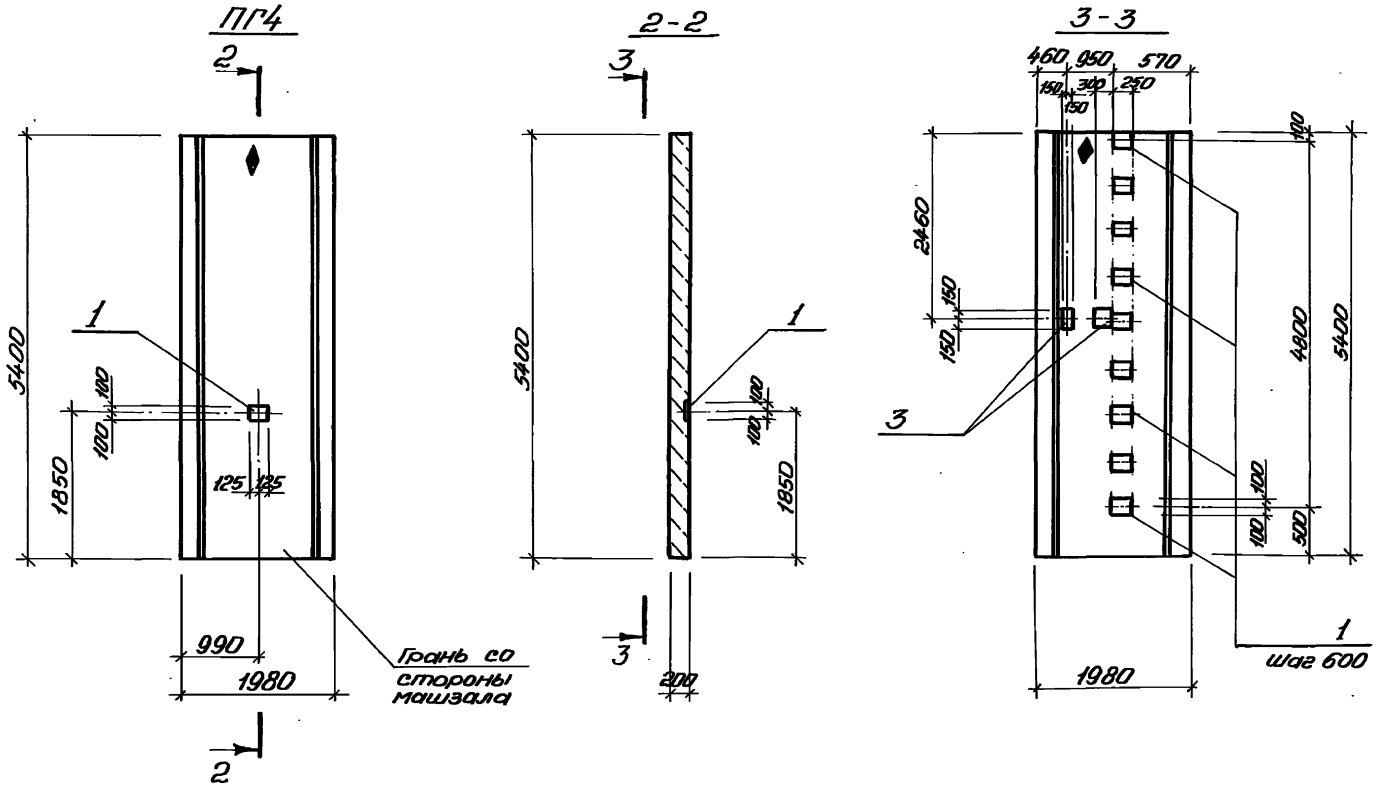

Типовой проект 902-1-122.87 Альбом V

Инв.№ подл.	Подпись и дата	Взам. инв.№

Привязан			
Инв.№			

ТП 902-1-122.87-КЖИ-ПГ2 СБ

Лист 2

22730-04 19

Копировал: Годовская

Формат А3

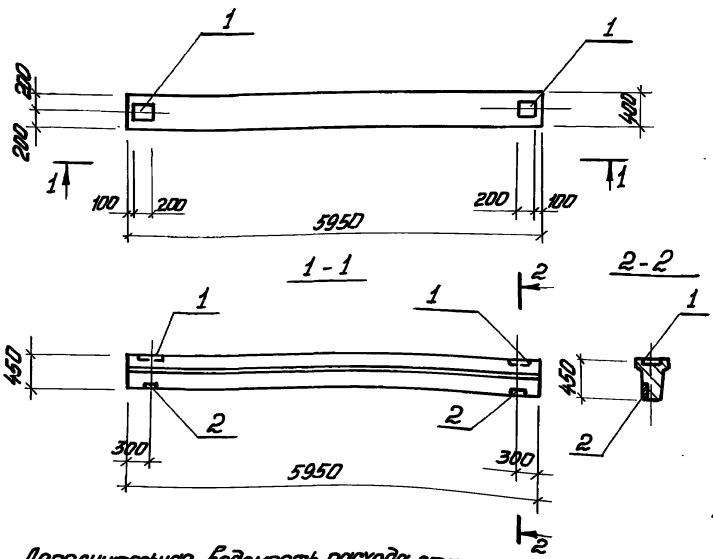

Формат	Зона	Поз.	Обозначение	Наименование	Кол.	Примечание
А3			902-1-122.87 КЖИ-ТТ	Документация Технические требования		
				Сборочные единицы		
		3	1.415-1	Балка ФБ6-11	1	
		1	1.400-15 Вып.1.130-03	Изделие закладное МН117-3	2	
		2	1.400-15 Вып.1.110-01	МН101-3	2	

Обозначение	Наименование	Марка
902-1-122.87-КЖИ-БФ1	ФБ6-11-А	БФ1

Анкера закладных изделий приварить к арматуре фундаментной балки.

Дополнительная ведомость расхода стали на элемент, кг:

Марка элемента	Изделия закладные								Общий расход
	Арматура класса А-III				Прокат марки ВСт3кп2				
	ГОСТ 5781-82*				ГОСТ 103-76*				
	ф8			Итого	-6			Итого	
БФ1	1,0			1,0	4,4			4,4	5,4

Привязан

Инв. №

Нач. отд.	Чайко		
Н. контр.	Сикалюк		
Гл. спец.	Алексеюк		
Рук. гр.	Борисенко		
Вед. инж.	Козлова		
Инж.	Лактионов		

ТП 902-1-122.87-КЖИ-БФ1

Балка БФ1

Стадия	Масса	Масштаб
Р	1800	1:50

Лист | Листов 1

Госстрой СССР Специализированное управление производственных и экспериментальных Водоканалпроект

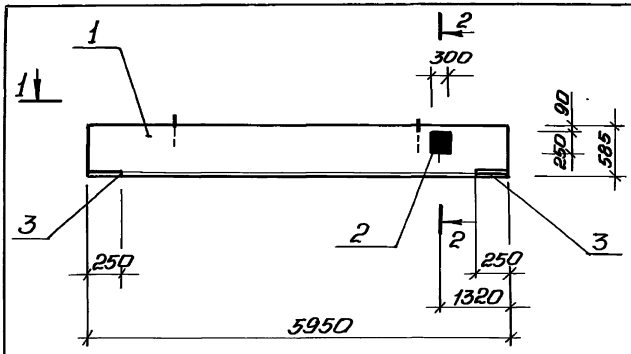

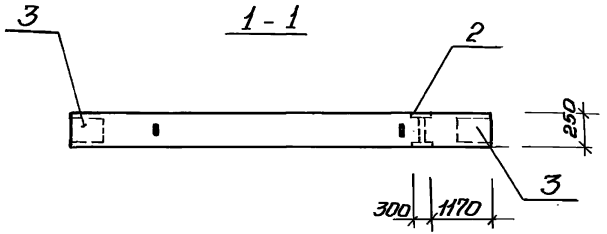

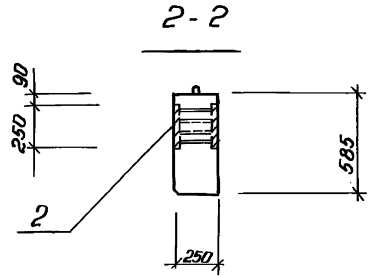

Формат	Зона	Поз.	Обозначение	Наименование	Кол.	Примечание
				Документация		
А3			902-1-122.87-КЖИ-ТТ	Технические требования		
				Сборочные единицы		
		1	ГОСТ 24893.1-81	Балка обвязочная		
				БОП 25-3Т	1	
		2	1.400-15.61.610-04	Изделие закладное		
				МН605	1	
		3	ГОСТ 24893.2-81. 2130	М12	2	

Ведомость расхода стали на дополнительные закладные изделия, кг

Марка элемента	Изделия закладные							Общий расход
	Арматура класса А-III			Прокат марки ВСт3кп2				
	ГОСТ 5781-82*			ГОСТ 103-76*		ГОСТ 8732-75*		
	ф12	ф16	Итого	-Б-10	Итого	Трубы Ø 120	Итого	
Б1	1,2	3,3	4,5	11,8	11,8	0,4	0,4	16,7

Обозначение	Наименование	Марка
902-1-122.87-КЖИ-Б1	БОП 25-3Т-А	Б1

Нач.отд.	Шейко		
Н.контр.	Сикольский		
Гл.спец.	Власенко		
Рук.гр.	Борисенко		
Вед.инж.	Казина		
Инж.	Иваницкий		

Привязан

Инв.№

ТП902-1-122.87-КЖИ-Б1

Балка Б1

Стадия	Масса	Масштаб
Р	2200	—
Лист	Листов 1	

Госстрой СССР Союзводоканалпроект Харьковский Водоканалпроект

Инв.№ подл. | Подпись и дата | Взам.инв.№

Копировал: Гадовская

Формат А3

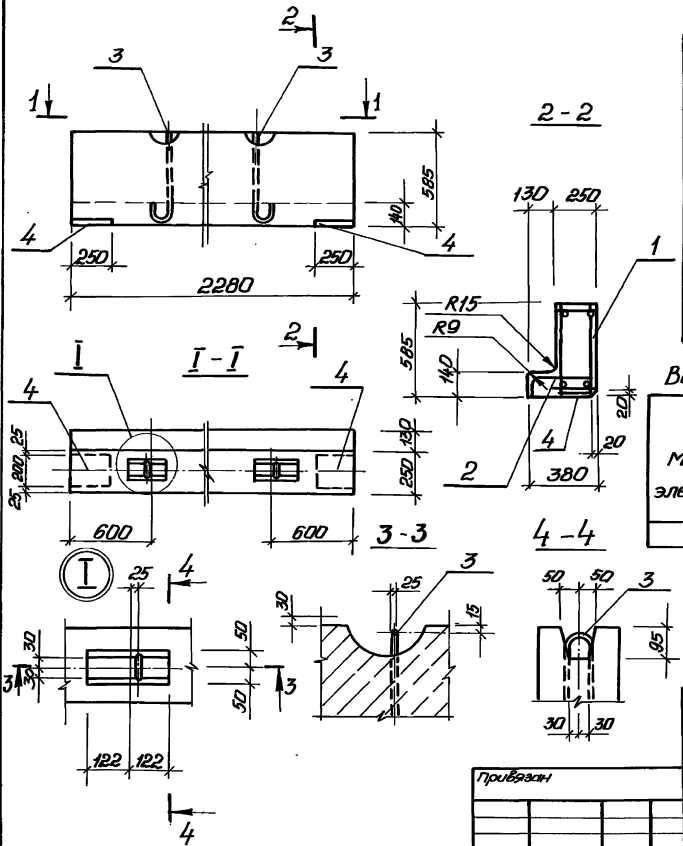

Формат	Зона	Поз.	Обозначение	Наименование	Кол.	Примечание
				Документация		
А3			902-1-122.87-КЖИ-ТТ	Технические требования		
				Сборочные единицы		
		1	– КП1	Каркас пространственный КП1	1	
		2	– С3	сетка арматурная С3	1	
		3	ГОСТ 24893.2-81.1130	Петля монтажная П1	2	
		4	ГОСТ 24893.2-81.2130	Изделие закладное М12	2	
				Материалы		
				Бетон класса В25	0,4	$м^3$

Ведомость расхода стали на элемент, кг

Марка элемента	Изделия арматурные							Изделия закладные					Общий расход
	Арматура класса						Всего	Прокат марки		Арматура класса		Всего	
	А-III			А-I				ВСт3пс6-1		А-I			
	ГОСТ 5781-82*							ГОСТ 103-76*		ГОСТ 5781-82*			
	Ф20	Ф10	Итого	Ф10	Ф6	Итого		-10	-14	Ф12	Ф14		
Б3	11,2	2,8	14,0	12,0	1,7	13,7	27,7	11,8	2,2	1,8	6,6	22,4	50,1

Типовой проект 902-1-122 .87 Альбом IV

Инв. № подл.	Подпись и дата	Взам. инв. №

Нач. отд.	Шейко		
Н. контр.	Сокольская		
Гл. спец.	Власенко		
Рук. гр.	Борисенко		
Вед. инж.	Козина		
Инж.	Пивоварова		

Привязан

Инв. №

ТП 902-1-122 .87-КЖИ-Б3

Балка Б3

Стадия	Масса	Масштаб
Р	1000	1:50

Лист | Листов 1

Госстрой СССР
Союзводоканалниипроект
Харьковский
Водоканалпроект

22730-04 22

Копировал: Годовова

Формат А3

Типовой проект 902-1-122.87 Альбом IV

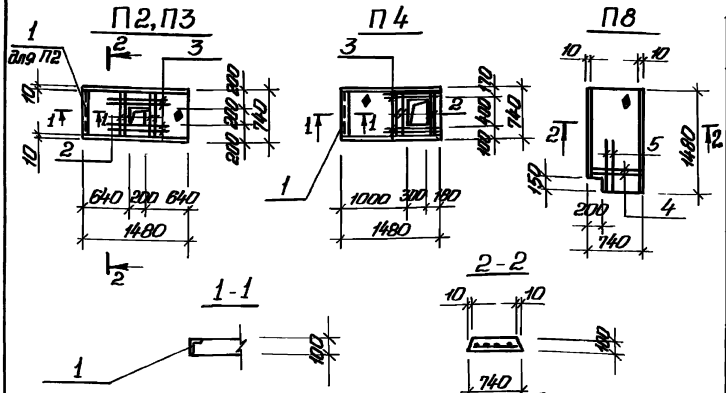

Ведомость расхода стали на дополнительные закладные и армирование, кг.

Марка элемента	Изделия арматурные: Арматура класса А-III ГОСТ 5781-80* ф14	ф12	Итого	Всего	Изделия закладные: прокат марки ВСт3кп2 ГОСТ 8510-72* 1100х63х6		Итого	Арматура класса А-III ГОСТ 5781-82* ф8	Итого	Всего	Общий расход
П2					5,6		5,6	0,9	0,9	6,5	6,5
П3	10,2		10,2	10,2	5,6		5,6	0,9	0,9	6,5	16,7
П4	10,2		10,2	10,2	5,6		5,6	0,9	0,9	6,5	16,7
П8		5,2		5,2							5,2

Обозначение	Наименование	Марка
902-1-122.87-КЖИ-П2	П11д-8А	П2
-01	П11д-8Б	П3
-02	П11д-8В	П4
-03	П11д-8Г	П8

Спецификация П2, П3, П4, П8

Формат	Зона	Поз.	Обозначение	Наименование	Кол.	Примечание
				Документация		
А3			902-1-122.87-КЖИ-ТТ	Технические требования		
				Сборочные единицы		
		Б	3.006.1-2/82.1-2-1.0	Плита П11д-8	1	
			Переменные данные для исполнений			
			902-1-122.87-КЖИ-П2	П2, П4		
				Сборочные единицы		
		1	1.400-15.В1.520-03	Изделие закладное Мн 520	0,72	м
			902-1-122.87-КЖИ-П2	П3, П4		
				Детали		
Б4		2	-П2-001	ф14А-III ГОСТ 5781-82* ℓ=700	4	0,85кг
Б4		3	-01	ℓ=1400	4	1,7кг
			902-1-122.87-КЖИ-П2	П8		
				Детали		
Б4		4	-П2-001	ф12А-III ГОСТ 5781-82* ℓ=680	2	0,83кг
Б4		5	-01	ℓ=1440	2	1,74кг

1. Поз. 2, 3, 4, 5 установить в нижней зоне плиты.
2. Знаком ♦ обозначен верх плиты.

Привязан			
Инв. №			
Нач. отд.	Шейко		
Н. контр.	Сокольская		
Гл. спец.	Власенко		
Рук. гр.	Борисенко		
Вед. инж.	Казина		
Инж.	Пивоварова		

ТП 902-1-122.87-КЖИ-П2

Плита П2 (П2-П4, П8)

Стадия	Масса	Масштаб
Р	270	1:50

Лист | Листов 1

Госстрой СССР Союзводоканалпроект Харьковский Водоканалпроект

22730-04 23

Копировал: Годовская

Формат А3

Инв. № подл. | Подпись и дата | Взам. инв. №

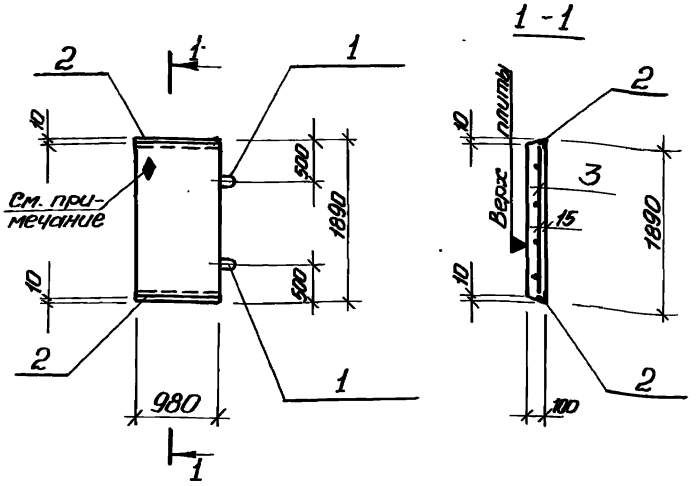

Формат	Зона	Поз.	Обозначение	Наименование	Кол.	Примечание
				Документация		
А3			902-1-122.87-КЖИ-ТТ	Технические требования		
				Сборочные единицы		
		4	3.006.1-2/82.1-2-2.0	Плита П8-11	1	870 кг
		1	1.400-9 Вып. 1	Петля УП1-4	2	
		2	1.400-15.В1. 540-09	Изделие закладное Мн548	1,96	м
				Детали		
А4		3	902-1-122.87-КЖИ-С2	Сетка арматурная С2	1	
				Материалы		
				Бетон класса В25	0,15	м³

Ведомость расхода стали на элемент, кг

Марка элемента	Изделия арматурные					Изделия закладные						Общий расход
	Арматура класса				Всего	Прокат марки	Арматура класса				Всего	
	А-III		Вр-I			ВСт3кп2	А-III		А-I			
	ГОСТ 5781-82*		ГОСТ 6727-80*			ГОСТ 8509-72*	ГОСТ 5781-82*					
	ф10	Итого	ф5	Итого		150×50×5	Итого	ф8	Итого	ф10	Итого	
П5	11,4	11,4	1,8	1,8	13,2	7,5	7,5	0,8	0,8	1,2	1,2	9,5	22,7

Обозначение	Наименование	Марка
902-1-122.87-КЖИ-П5	П8-11А	П5

1. Знаком ♦ обозначен верх плиты.

Нач. отд.	Шейко		
Н. контр.	Соколовский		
Гл. спец.	Власенко		
Рук. гр.	Борисенко		
Вед. инж.	Козина		
Инж.	Пивоварова		

Привязан

Инв. №

ТП 902-1-122.87-КЖИ-П5

Плита П5

Стадия	Масса	Масштаб
Р	870	1:50
Лист	Листов 1	

Госстрой СССР Союзводоканалпроект Харьковский Водоканалпроект

Инв. № подл. | Подпись и дата | Взам. инв. №

Копировал: Гордовская

Формат А3

Альбом IV

Типовой проект 902-1-122.87

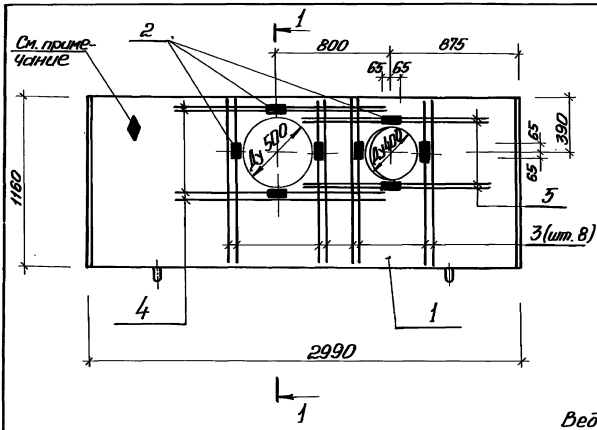

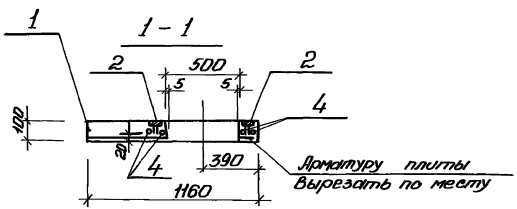

Формат	Зона	Поз.	Обозначение	Наименование	Кол.	Примечание
				Документация		
А3			902-1-122.87 КЖИ-ТО	Технические требования		
				Сборочные единицы		
		1	3.00-6.1-2/82 Вып.1-2	Плита П8-11	1	
		2	ГОСТ 22701,5-77*	Изделие закладное М6	8	
				Детали		
				ф14А-III ГОСТ 5781-82*		
Б4		3		ℓ=1140	8	1,38кг
Б4		4		ℓ=1360	4	1,63кг
Б4		5		ℓ=1260	4	1,53кг

Ведомость расхода стали на дополнительные закладные изделия, кг

Марка элемента	Изделия закладные						Всего	Общий расход
	Арматура класса А-III ГОСТ 5781-82*			Прокат марки ВСт3кп2 ГОСТ 103-76*				
	ф10	ф14	Итого	-110х8		Итого		
П7	3,2	23,68	26,88	7,2		7,2	34,08	34,08

1. Знаком ◆ обозначен верх плиты.

Нач. отд.	Шейко		
Н. контр.	Сокольская		
Гл. спец.	Власенко		
Рук. гр.	Блоченко		
Вед. инж.	Козина		
Инж.	Ивлиженко		

Привязан

Инв. №

ТП 902-1-122.87 -КЖИ-П7

ПЛИТА ПЕРЕКРЫТИЯ П7

Стадия	Масса	Масштаб
Р	870	1:20

Лист | Листов 1

Госстрой СССР
Союзводоканалпроект
Харьковский
Водоканалпроект

Инв. № подл. | Подпись и дата | Взам. инв. №

22730-04 25

Формат А3

Типовой проект 902-1-122.87 Альбом IV

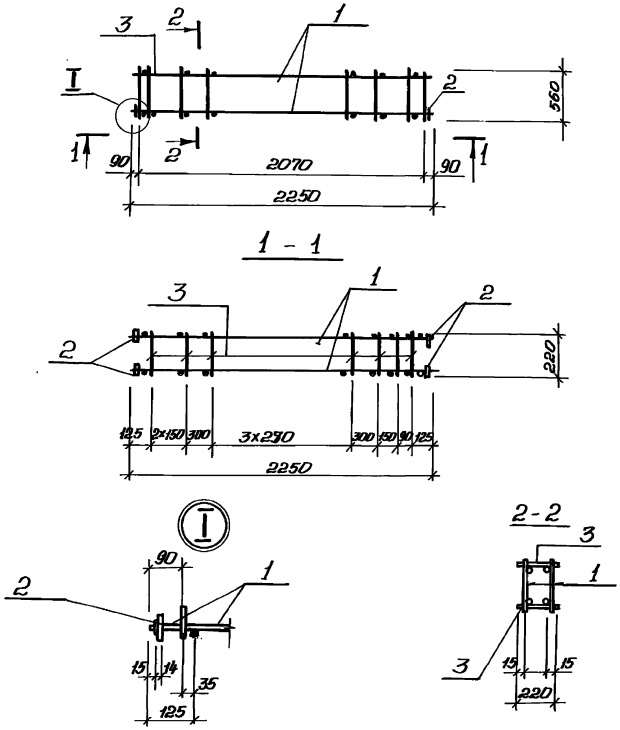

			Обозначение	Наименование	Кол.	Примечание
				Документация		
А3			902-1-122.87-КЖИ-ТТ	Технические требования		
				Сборочные единицы		
		1	-КР4	Каркас плоский Кр4	2	
		2	ГОСТ 24893.2-81.1150	Изделие закладное М5	4	
				Детали		
Б4		3		Ф10А-I ГОСТ 5781-82* ℓ=220	20	0,14 кг

Привязан			Нач. отд.	Шойко		ТП 902-1-122.87-КЖИ-КП1
			Н. контр.	Сокольская		Каркас пространственный КП1
			Гл. спец.	Власенко		Стадия: Р; Масса: 16,6; Масштаб: —
			Рук. гр.	Борисенко		Лист; Листов 1
			Вед. инж.	Козина		Госстрой СССР Союзводоканалпроект Харьковский Водоканалпроект
Инв. №			Инж.	Пивоварова		

Инв. № подл. | Подпись и дата | Взам. инв. №

22730-04 26

Копировал: Годовская

Формат А3

Типовой проект 902-1-122.87 Альбом IV

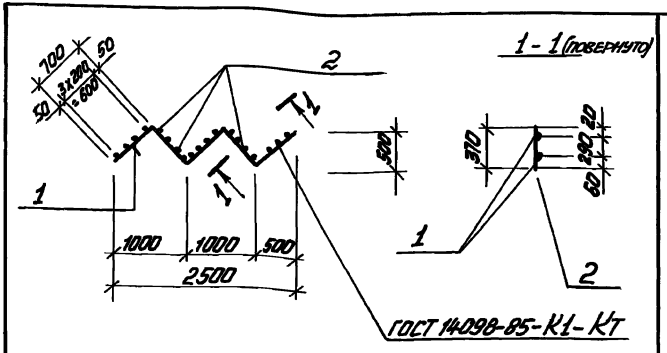

Формат	Зона	Поз.	Обозначение	Наименование	Кол.	Примечание
				Документация		
А3			902-1-122 .87-КЖИ-ТТ	Технические требования		
				Детали		
Б4		1		Ф10А-III ГОСТ5781-82* l=3500	2	2,2 кг
Б4		2		Ф12А-III ГОСТ5781-82* l=370	20	0,33 кг

Взам. инв. №

Подпись и дата

Инв. № подл.

Привязан

Инв. №

Нач. отд.	Шейко	
Н. контр.	Сокольская	
Гл. спец.	Власенко	
Рук. гр.	Борисенко	
Вед. инж.	Козина	
Инж.	Пивоварова	

ТП 902-1-122 .87-КЖИ-Кр1

Каркас плоский Кр1

Стадия	Масса	Масштаб
Р	11,0	—

Лист | Листов 1

Госстрой СССР Союзводоканалпроект Харьковский Водоканалпроект

Формат А4

Типовой проект 902-1-122.87 Альбом IV

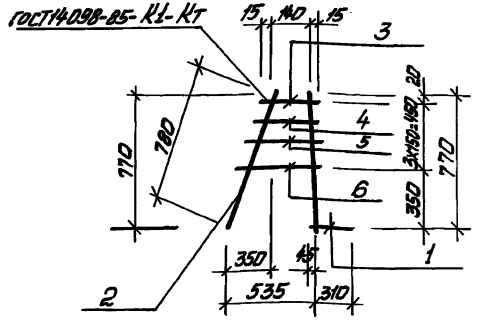

Формат	Зона	Поз.	Обозначение	Наименование	Кол.	Примечание
				Документация		
А3			902-1-122 .87-КЖИ-ТТ	Технические требования		
				Детали		
Б4		1		Ф16А-III ГОСТ5781-82* l=1080	1	1,8 кг
Б4		2		Ф10А-III ГОСТ5781-82* l=780	1	0,5 кг
Б4		3		l=170	1	0,11 кг
Б4		4		l=230	1	0,14 кг
Б4		5		l=300	1	0,19 кг
Б4		6		l=370	1	0,23 кг

Взам. инв. №

Подпись и дата

Инв. № подл.

Привязан

Инв. №

Нач. отд.	Шейко	
Н. контр.	Сокольская	
Гл. спец.	Власенко	
Рук. гр.	Борисенко	
Вед. инж.	Козина	
Инж.	Пивоварова	

ТП 902-1-122 .87-КЖИ-Кр8

Каркас плоский Кр6

Стадия	Масса	Масштаб
Р	3,07	—

Лист | Листов 1

Госстрой СССР Союзводоканалпроект Харьковский Водоканалпроект

Формат А4

Типовой проект 902-1-122.87 Альбом IV

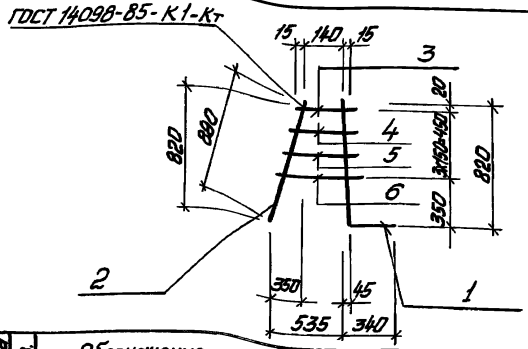

Формат	Зона	Поз.	Обозначение	Наименование	Кол.	Примечание
				Документация		
А3			902-1-122.87-КЖИ-ТТ	Технические требования		
				Детали		
Б4		1		Ф18А-III ГОСТ 5781-82* l=1160	1	2,4 кг
Б4		2		Ф10А-III ГОСТ 5781-82* l=880	1	0,6 кг
Б4		3		l=170	1	0,11 кг
Б4		4		l=245	1	0,15 кг
Б4		5		l=320	1	0,2 кг
Б4		6		l=390	1	0,24 кг

Взам. инв. №

Подпись и дата

Инв. № подл.

привязан

Инв. №

Нач. отд.	Шейко	
Н. контр.	Сокольская	
Гл. спец.	Власенко	
Рук. гр.	Борисенко	
Вед. инж.	Козина	
Инж.	Пивоварова	

ТП 902-1-122.87-КЖИ-Кр2

Каркас плоский Кр2

Стадия	Масса	Масштаб
Р	3,7	—

Лист | Листов 1

Госстрой СССР
Союзводоканалпроект
Харьковский
Водоканалпроект

Формат А4

Типовой проект 902-1-122.87 Альбом IV

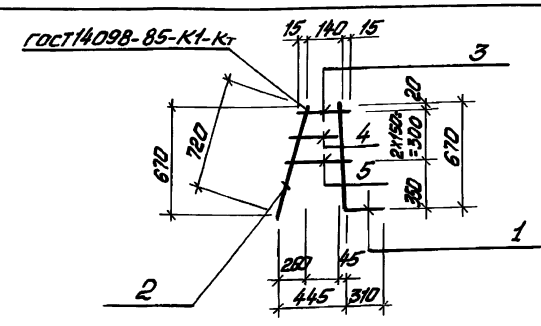

Формат	Зона	Поз.	Обозначение	Наименование	Кол.	Примечание
				Документация		
А3			902-1-122.87-КЖИ-ТТ	Технические требования		
				Детали		
Б4		1		Ф12А-III ГОСТ 5781-82* l=980	1	0,87 кг
Б4		2		Ф10А-III ГОСТ 5781-82* l=720	1	0,5 кг
Б4		3		l=170	1	0,11 кг
Б4		4		l=250	1	0,16 кг
Б4		5		l=340	1	0,21 кг

Взам. инв. №

Подпись и дата

Инв. № подл.

привязан

Инв. №

Нач. отд.	Шейко	
Н. контр.	Сокольская	
Гл. спец.	Власенко	
Рук. гр.	Борисенко	
Вед. инж.	Козина	
Инж.	Пивоварова	

ТП 902-1-122.87-КЖИ-Кр3

Каркас плоский Кр3

Стадия	Масса	Масштаб
Р	1,85	—

Лист | Листов 1

Госстрой СССР
Союзводоканалпроект
Харьковский
Водоканалпроект

Формат А4

Типовой проект 902-1-122.87 Альбом IV

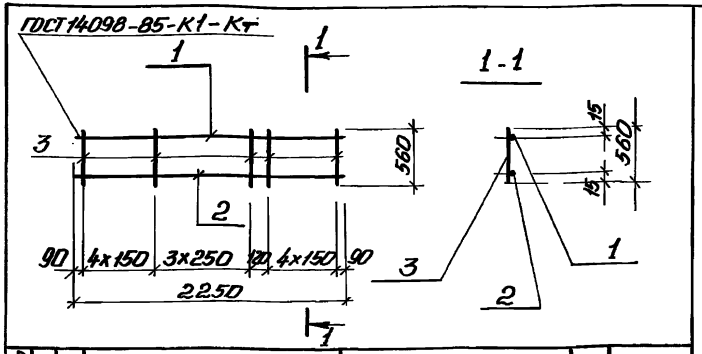

Формат	Зона	Поз.	Обозначение	Наименование	Кол.	Примечание
				Документация		
А3			902-1-122.87-КЖИ-ТТ	Технические требования		
				Детали		
Б4		1		Ф10А-III ГОСТ 5781-82* ℓ=2250	1	1,4 кг
Б4		2		Ф20А-III ГОСТ 5781-82* ℓ=2250	1	5,6 кг
Б4		3		Ф10А-I ГОСТ 5781-82* ℓ=560	13	0,35 кг

Взам. инв. №

Подпись и дата

Инв. № подл.

Привязан

Инв. №

Нач. отд.	Шейко	
Н. контр.	Сокольская	
Гл. спец.	Власенко	
Рук. гр.	Борисенко	
Вед. инж.	Козина	
Инж.	Пивоваров	

ТП 902-1-122.87-КЖИ-Кр4

Каркас плоский Кр4

Стадия	Масса	Масштаб
Р	11,6	—

Лист | Листов 1

Госстрой СССР Союзводоканалпроект Харьковский Водоканалпроект

Формат А4

Типовой проект 902-1-122.87 Альбом IV

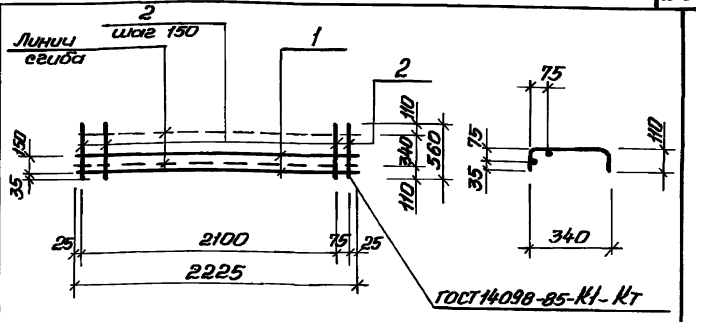

Формат	Зона	Поз.	Обозначение	Наименование	Кол.	Примечание
				Документация		
А3			902-1-122.87-КЖИ-ТТ	Технические требования		
				Детали		
Б4		1		Ф6А-I ГОСТ 5781-82* ℓ=2225	2	0,5 кг
Б4		2		ℓ=560	16	0,12 кг

Взам. инв. №

Подпись и дата

Инв. № подл.

Привязан

Инв. №

Нач. отд.	Шейко	
Н. контр.	Сокольская	
Гл. спец.	Власенко	
Рук. гр.	Борисенко	
Вед. инж.	Козина	
Инж.	Пивоваров	

ТП 902-1-122.87-КЖИ-С3

Сетка арматурная С3

Стадия	Масса	Масштаб
Р	1,7	—

Лист | Листов 1

Госстрой СССР Союзводоканалпроект Харьковский Водоканалпроект

22730-04 29

Формат А4

Типовой проект 902-1-122.87 Альбом IV

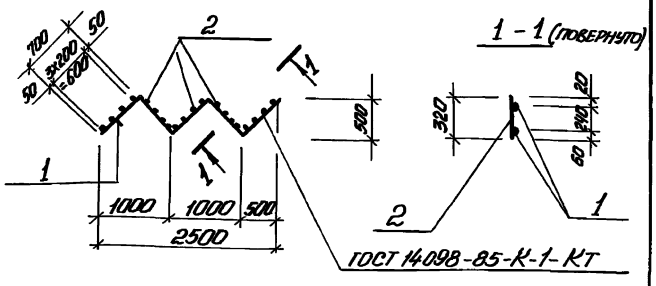

Формат	Зона	Поз.	Обозначение	Наименование	Кол.	Примечание
				Документация		
А3			902-1-122.87-КЖИ-ТТ	Технические требования		
				Детали		
БЧ		1		ф10 А-III ГОСТ 5781-82* ℓ=3500	2	2,2 кг
БЧ		2		ф12 А III ГОСТ 5781-82* ℓ=320	20	0,3 кг

Привязан

Инв. № подл. | Подпись и дата | Взам. инв. №

Инв. №2

Нач. отд.	Шейко	
Н. контр.	Сакальская	
Гл. спец.	Власенко	
Рук. гр.	Бариенко	
Вед. инж.	Козина	
Инж.	Либуркина	

ТП 902-1-122.87-КЖИ-Кр5

Каркас плоский Кр5

Стадия	Масса	Масштаб
Р	10,4	—
Лист	Листов 1	

Госстрой СССР Союзводоканалпроект Харьковский Водоканалпроект

Формат А4

Типовой проект 902-1-122.87 Альбом IV

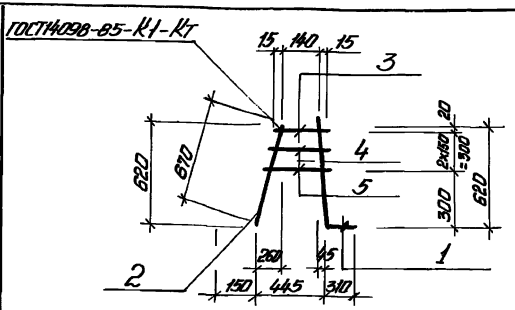

Формат	Зона	Поз.	Обозначение	Наименование	Кол.	Примечание
				Документация		
А3			902-1-122.87-КЖИ-ТТ	Технические требования		
				Детали		
БЧ		1		ф12 А III ГОСТ 5781-82* ℓ=930	1	0,83 кг
БЧ		2		ф10 А-III ГОСТ 5781-82* ℓ=670	1	0,42 кг
БЧ		3		ℓ=170	1	0,11 кг
БЧ		4		ℓ=250	1	0,16 кг
БЧ		5		ℓ=320	1	0,2 кг

Привязан

Инв. № подл. | Подпись и дата | Взам. инв. №

Инв. №2

Нач. отд.	Шейко	
Н. контр.	Сакальская	
Гл. спец.	Власенко	
Рук. гр.	Бариенко	
Вед. инж.	Козина	
Инж.	Либуркина	

ТП 902-1-122.87-КЖИ-Кр7

Каркас плоский Кр7

Стадия	Масса	Масштаб
Р	1,72	—
Лист	Листов 1	

Госстрой СССР Союзводоканалпроект Харьковский Водоканалпроект

Формат А4

Типовой проект 902-1-122.87. Альбом IV

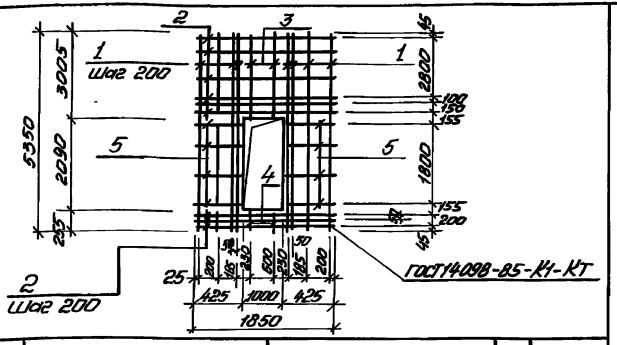

Формат	Зона	Поз.	Обозначение	Наименование	Кол.	Примечание
				Документация		
А3			902-1-122.87-КЖИ-ТТ	Технические требования		
				Детали		
БЧ		1		Ф16А-III ГОСТ 5781-82* ℓ=5350	8	8,5кг
БЧ		2		Ф16А-III ГОСТ 5781-82* ℓ=1850	19	2,9кг
БЧ		3		Ф16А-III ГОСТ 5781-82* ℓ=3005	3	4,75кг
БЧ		4		Ф16А-III ГОСТ 5781-82* ℓ=255	3	0,4кг
БЧ		5		Ф16А-III ГОСТ 5781-82* ℓ=425	20	0,68кг

Взам. инв. № | Подпись и дата | Инв. № подл.

Привязан

Инв. №

Нач. отд.	Шейко	
Н. контр.	Сокольская	
Гл. спец.	Власенко	
Рук. гр.	Борисенко	
Ст. инж.	Енгальчева	
Инж.	Лактионов	

ТП 902-1-122 .87-КЖИ-С1

Сетка арматурная С1

Стадия	Масса	Масштаб
Р	151,0	1:100

Лист | Листов 1

Госстрой СССР
Союзводоканалпроект
Харьковский
Водоканалпроект

Формат А4

Типовой проект 902-1-122.87 Альбом IV

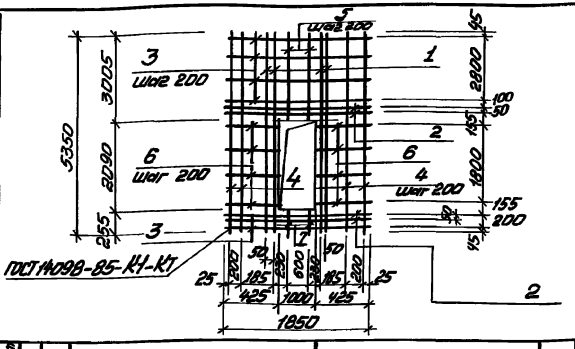

Формат	Зона	Поз.	Обозначение	Наименование	Кол.	Примечание
				Документация		
А3			902-1-122.87-КЖИ-ТТ	Технические требования		
				Детали		
БЧ		1		Ф16А-III ГОСТ 5781-82* ℓ=5350	4	8,5кг
БЧ		2		Ф16А-III ГОСТ 5781-82* ℓ=1850	4	2,9кг
БЧ		3		Ф12А-III ГОСТ 5781-82* ℓ=1850	16	1,6кг
БЧ		4		Ф12А-III ГОСТ 5781-82* ℓ=5350	4	4,8кг
БЧ		5		Ф12А III ГОСТ 5781-82* ℓ=3005	3	2,7кг
БЧ		6		Ф18А-III ГОСТ 5781-82* ℓ=425	20	0,38кг
БЧ		7		Ф12А-III ГОСТ 5781-82* ℓ=255	3	0,22кг

Взам. инв. № | Подпись и дата | Инв. № подл.

Привязан

Инв. №

Нач. отд.	Шейко	
Н. контр.	Сокольская	
Гл. спец.	Власенко	
Рук. гр.	Борисенко	
Ст. инж.	Енгальчева	
Инж.	Лактионов	

ТП 902-1-122.87-КЖИ-С2

Сетка арматурная С2

Стадия	Масса	Масштаб
Р	106,7	1:100

Лист | Листов 1

Госстрой СССР
Союзводоканалпроект
Харьковский
Водоканалпроект

22730-04 31

Копировал: Годовская

Формат А4

Типовой проект 902-1-122.87 87 Альбом IV

			Обозначение	Наименование	Кол.	Примечание
				Документация		
А3			ТП902-1-122. 87-КЖИ-ТТ	Технические требования		
			– МС1СБ	Сборочный чертеж.		
			Переменные данные	для исполнений:		
				МС1		
				Детали		
Б4		1		Труба-530×6 ГОСТ10704-76*		
				ВСт3кп2 ГОСТ10705-80		
				ℓ = 2000	1	155,1 кг
Б4		2		Лист А-10 ГОСТ 19903-74*		
				ВСт3пс6-1ТУ14-1-3023-80		
				ℓ = 100	8	2,13 кг
				МС2		
				Детали		
Б4		1		Труба 377×7 ГОСТ10704-70*		
				ВСт3кп2 ГОСТ10705-80		
				ℓ = 2000	1	127,8 кг
Б4		2		Лист А-10 ГОСТ 19903-74*		
				ВСт3 пс6-1ТУ14-1-3023-80		
				ℓ = 100	8	1,57 кг

Взам. инв. №

Подпись и дата

Инв. № подл.

Привязан

Нач. отд.	Шейко		
Н. контр.	Сокольская		
Гл. спец.	Власенко		
Рук. гр.	Борисенко		
Вед. инж.	Козина		
Инж.	Иволженко		

ТП 902-1-122. 87-КЖИ-МС1

Изделие соединительное МС1 (МС1, МС2)

Стадия	Лист	Листов
Р		1

Госстрой СССР
Союзводоканалпроект
Харьковский
Водоканалпроект

Копировал: Годовская

Формат А4

Типовой проект 902-1-122.87 Альбом IV

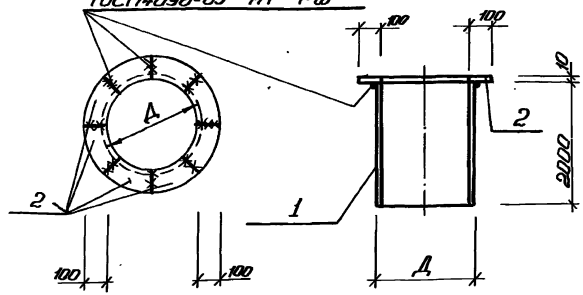

поз. 2

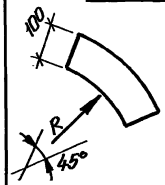

Обозначение	Наименование	R, мм	Д, мм	Масса кг
ТП902-1-122.87-КЖИ-МС1	МС1	259	530	172,2
-01	МС2	182	377	139,2

Взам. инв. №

Подпись и дата

Инв. № подл.

Привязан

Нач. отд.	Шейко		
Н. контр.	Сокольская		
Гл. спец.	Власенко		
Рук. гр.	Борисенко		
Вед. инж.	Козина		
Инж.	Иволженко		

ТП 902-1-122. 87-КЖИ-МС1 СБ

Изделие соединительное МС1 (МС1, МС2). Сборочный чертеж

Стадия	Масса	Масштаб
Р	—	—

Лист	Листов 1

Госстрой СССР
Союзводоканалпроект
Харьковский
Водоканалпроект

22730-04 32

Копировал: Годовская

Формат А4

Типовой проект 902-1-122.87 Альбом IV

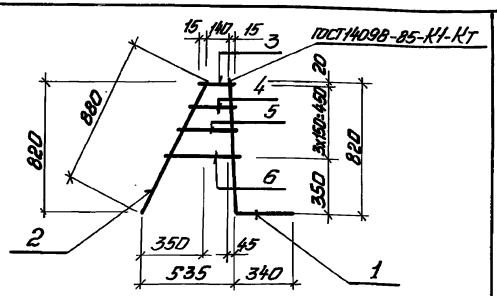

Формат	Зона	Поз.	Обозначение	Наименование	Кол.	Примечание
				Документация		
А3			902-1-122.87-КЖИ-ТТ	Технические требования		
				Детали		
Б4		1		Ф12А-III ГОСТ5781-82* ℓ=1170	1	1,04кг
Б4		2		Ф10А-III ГОСТ5781-82* ℓ=880	1	0,54кг
Б4		3		ℓ=170	1	0,11кг
Б4		4		ℓ=245	1	0,15кг
Б4		5		ℓ=320	1	0,2кг
Б4		6		ℓ=390	1	0,24кг

Привязан

Инв. №

Взам. инв. №

Подпись и дата

Инв. № подл.

ТП 902-1-122.87-КЖИ-Кр8

Каркас плоский Кр8

Стадия	Масса	Масштаб
Р	2,28	—

Лист | Листов 1

Гостпрой СССР Союзводоканалпроект Харьковский Водоканалпроект

Нач. отд. Шейко
Н. контр. Сокольская
Гл. спец. Власенко
Рук. гр. Борисенко
Ст. инж. Енгалычева
Инж. Пивоварова

gost.e-ecolog.ru

Типовой проект 902-1-122.87 Альбом IV

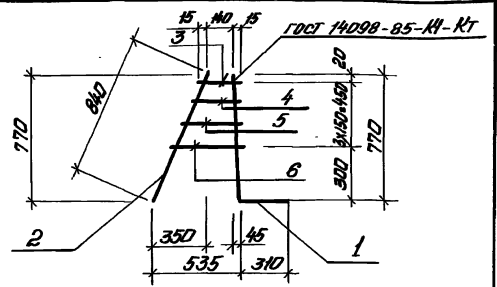

Формат	Зона	Поз.	Обозначение	Наименование	Кол.	Примечание
				Документация		
А3			902-1-122.87-КЖИ-ТТ	Технические требования		
				Детали		
Б4		1		Ф12А-III ГОСТ5781-82* ℓ=1090	1	0,97кг
Б4		2		Ф10А-III ГОСТ5781-82* ℓ=840	1	0,52кг
Б4		3		ℓ=170	1	0,11кг
Б4		4		ℓ=230	1	0,14кг
Б4		5		ℓ=300	1	0,19кг
Б4		6		ℓ=370	1	0,23кг

Привязан

Инв. №

Взам. инв. №

Подпись и дата

Инв. № подл.

ТП 902-1-122.87-КЖИ-Кр9

Каркас плоский Кр9

Стадия	Масса	Масштаб
Р	2,16	—

Лист | Листов 1

Гостпрой СССР Союзводоканалпроект Харьковский Водоканалпроект

Нач. отд. Шейко
Н. контр. Сокольская
Гл. спец. Власенко
Рук. гр. Борисенко
Ст. инж. Енгалычева
Инж. Пивоварова