ТИПОВОЙ ПРОЕКТ
902-1-12.88

КАНАЛИЗАЦИОННАЯ НАСОСНАЯ СТАНЦИЯ ПРОИЗВОДИТЕЛЬНОСТЬЮ 120-660 М³/Ч. НАПОРОМ 6-51 М ПРИ ГЛУБИНЕ ЗАЛОЖЕНИЯ ПОДВОДЯЩЕГО КОЛЛЕКТОРА 4,0 м

(СБОРНО-МОНОЛИТНЫЙ ВАРИАНТ)

АЛЬБОМ 4

КЖ 1.И. ИЗДЕЛИЯ СТР. 2... 20
АР.И. ИЗДЕЛИЯ СТР. 21... 24

				Привязан
Инв.№				

gost.e-ecolog.ru

Формат А3

ТИПОВОЙ ПРОЕКТ
902-1-142.88

КАНАЛИЗАЦИОННАЯ НАСОСНАЯ СТАНЦИЯ ПРОИЗВОДИТЕЛЬНОСТЬЮ 120-660 $м^3/ч$, НАПОРОМ 6-51 М ПРИ ГЛУБИНЕ ЗАЛОЖЕНИЯ ПОДВОДЯЩЕГО КОЛЛЕКТОРА 4,0 М

(СБОРНО-МОНОЛИТНЫЙ ВАРИАНТ)

АЛЬБОМ 4

Применённые типовые материалы:
СЕРИЯ 7.902-4 Бак разрыва струи вместимостью 150л

РАЗРАБОТАН ПРОЕКТНЫМ ИНСТИТУТОМ
„Харьковский Водоканалпроект"

Главный инженер института Г.А. Бондаренко
Главный инженер проекта В.С. Лялюк

Распространитель ЦИТП (Тбилисский филиал)

УТВЕРЖДЕН И ВВЕДЕН В ДЕЙСТВИЕ
ГЛАВНЫМ УПРАВЛЕНИЕМ ПРОЕКТИРОВАНИЯ ГОССТРОЯ СССР
ПРОТОКОЛ ОТ 09.08.88г N 53

ТП 902-1-142.88 Альбом 4

Обозначение документа	Наименование	Стр.
902-1-142.88-КЖ1.И.ДО	Содержание выпуска	2
-КЖ1.И.ТТ	Технические требования	3
-КЖ1.И.ПП2	Плита покрытия ПП2	4
-КЖ1.И.ПП4	Плита покрытия ПП4	5
-КЖ1.И.К 1	Короб К1	6
-КЖ1.И. ОП1	Опорная подушка ОП1	6
-КЖ1.И. П1	Плиты перекрытия П1, П3, П5... П9	7-8
-КЖ1.И. П2	Плита П2, П4, П10, П12, П13, П14	9
-КЖ1.И.Б1	Балка Б1, Б2	10
-КЖ1.И.Б3	Балка Б3, Б4	11
-КЖ1.И.ПБ2	Перемычка ПБ2	12
-КЖ1.И.МН5	Изделие закладное МН5	12
-КЖ1.И. Мс1	Изделие соединительное Мс1, Мс2	13
-КЖ1.И. Мн2	Изделие закладное МН2	13
-КЖ1.И. Мн4	Изделие закладное МН4	14
-КЖ1.И. Мн3	Изделие закладное Мн3	14
-КЖ1.И. Мн1	Изделие закладное МН1	15
-КЖ1.И. С1	Сетка С1	15
-КЖ1.И. Кр6	Каркас Кр6, Кр7	16
-КЖ1.И. С2	Сетка С2, С3	16
-КЖ1.И. Кр8	Каркас Кр8... Кр10	17
-КЖ1.И. Кр1	Каркас Кр1... Кр4	17
-КЖ1.И. Кр5	Каркас Кр5, Кр 11	18
-КЖ1.И. РС2	Ведомость расхода стали Б1... Б4	18
-КЖ1.И. РС1	Ведомость дополнительного расхода стали	19

Обозначение документа	Наименование	Стр.
902-1-142.88-АР.И.ДО	Содержание выпуска	20
-АР.И.ТТ	Технические требования	20
-АР.И.ИД1	Дверной блок ИД1	21-22
-АР.И. П1	Дверные полотна П1... П4	23
-АР.И. К1	Коробка К1	24
-АР.И. НС1	Накладка НС1	24

Привязан

Инв. №

Разраб.	Удовская		88г.
Рассчит.	Афронник		"
Пров.	Афронник		"
Вед.инж.	Гофреничук		"
Рук. гр.	Абрамова		"
Гл. спец.	Власенко		"
Нач. отд.	Шешко		"
Н. контр.	Сокольская		"

ТП 902-1-142.88 -КЖ1.И. ДО

Содержание выпуска

Стадия	Лист	Листов
Р		

Госстрой СССР Союзгипроагротехстроя Харьковским филиалом №2

Копировал Шевцова

Инв. № подл. | Подпись и дата | Взам. инв. №

Т-2015

Формат А3

Альбом 4

Технические требования к изготовлению арматурных и закладных изделий

1. Плоские арматурные изделия следует изготовлять при помощи контактной точечной сварки по ГОСТ 14098-85.
2. Сварку каркасов производить во всех точках пересечения стержней.
3. Размеры каркасов даны по осям и торцам стержней.
4. Сварку закладных изделий производить в соответствии с ГОСТ 14098-85 „Соединения сварные арматуры и закладных изделий железобетонных конструкций" и ГОСТ 5264-80.
5. Качество арматурных и закладных изделий должно удовлетворять требованиям ГОСТ 10922-75 и ГОСТ 23858-79.
6. Катет сварных швов принять по наименьшей толщине свариваемых элементов.
7. Материал прокатной стали закладных изделий принять марки Вст 3 пс 6-1 для сварных конструкций по ТУ 14-1-3023-80 и Вст 3 кп 2 по ГОСТ 535-79*.

Инв. №	Подпись и дата	Взам. инв. №
Т-3019		

Разраб.	Низковолос		6.88
Рассчит.	Сафрончик		4
Пров.	Сафрончик		4
Вед. инж.	Сафрончик		4
Рук. гр.	Абрамова		4
Гл. спец.	Власенко		4
Нач. отд.	Шейко		4
Н. контр.	Вокальская		4

Привязан

Инв. №

ТП 902-1-142.88-КЖ1.И.ТТ

Технические требования.

Стадия	Лист	Листов
Р		4

Госстрой СССР Союзводоканалпроект Харьковский Водоканалпроект

Копировал Шевцова.

Формат А3

Альбом 4

1-1

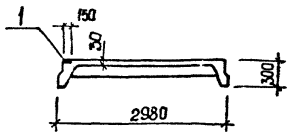

Поз.	Наименование	Кол.	Обозначение документа
1	Изделие закладное		
	МН 106-3	2	1.400-15 В1. 120-08
2	Плита ПВ7-3А III. В.-Т	1	ГОСТ 22701.2-77*

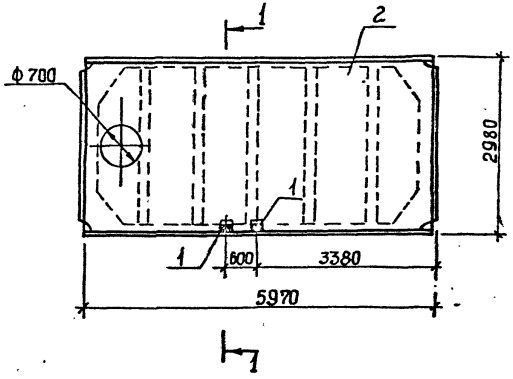

Технические требования см. ТП 902-1-142.88 КЖ1.ИОТ
Остальное см. плиту ПВ7-3А III В-Т по ГОСТ 22701. 2-77*
Масса плиты 3,2 т.

Разраб.	Хомовская		8.88г.
Рассчит.	Софрончик		"
Пров.	Софрончик		"
Вед.инж.	Софрончик		"
Рук.гр.	Абрамова		"
Гл.спец.	Власенко		"
Нач.отд.	Шедко		"
Н.контр.	Сокольская		"

ТП 902-1142.88-КЖ1.И.ПП2

Плита покрытия ПП2

Стадия	Лист	Листов
Р		1

Госстрой СССР
Союзводоканалниипроект
Харьковский
Водоканалпроект

Привязан

Инв. №

Инв. № подл. | Подпись и дата | Взам. инв. №

Т-3019

Копировал Шевцова

Т-3019 (4) Формат А3

Альбом 4

1-1

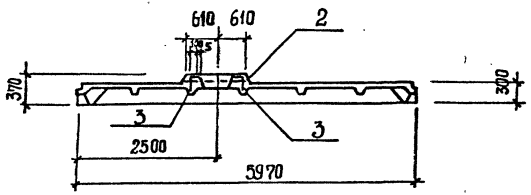

Поз.	Наименование	Кол.	Обозначение документа
1	Изделие закладное		ГОСТ 22701.5-77*
	М6	4	
2	Каркас КП2	1	
3	КР8	2	
4	Бетон класса В25, м³	0,2	

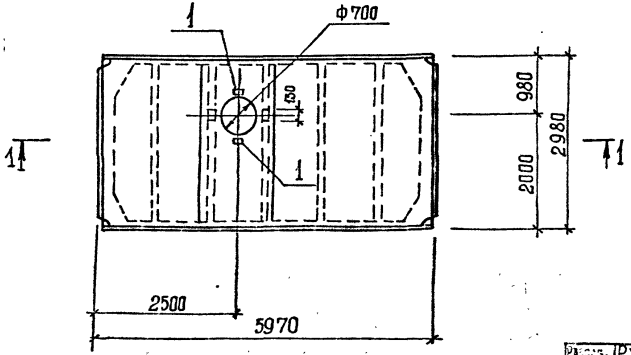

Остальное см. плиту ПГ 3А III В-Т по ГОСТ 22701.5-77.*

В плите ПП 4 каркас КР3 заменить каркасом КР8 в указанных местах.

Арматуру сеток в месте расположения отверстия вырезать по месту.

Разраб.	Рукас		8.88
Рассчитал	Сафрончик		"
Пров.	Сафрончик		"
Вед.инж.	Сафрончик		"
Рук.гр.	Абрамов		"
Гл.спец.	Власенко		"
Жил.отд.	Шейко		"
Н.контр.	Сокольская		"

Привязан

Инв. №

ТП 902-1-142.88-КЖ1.И. ПП4

Плита покрытия ПП4

Стадия	Лист	Листов
Р		1

Госстрой СССР
Союзводоканалпроект
Харьковский
Водоканалпроект

Инв. № подл. | Подп. и дата | Взам. инв. №

Копировал Шевцова

Т-2019 (4)

Формат А3

Альбом 4

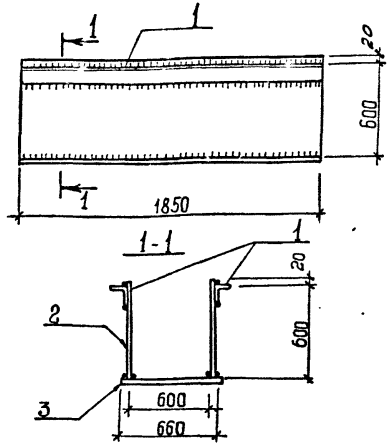

Марка	Поз.	Наименование	Кол.	Масса ед., кг	Масса коробл, кг
К1	1	∠ 75х6, ℓ = 1850	2	10,73	186,96
	2	— 6х620, ℓ = 1850	2	54,0	
	3	— 6х660, ℓ = 1850	1	57,5	

Технические требования см. ТП902-1-142.88-КЖ1.И.ТТ
Полоса по ГОСТ 82-70*
Уголок по ГОСТ 8509-72*

Привязан

Инв.№

Разраб.	Цимовская		
Рассчит.	Сафончик		
Пров.	Сафончик		
Вед.инж.	Сафончик		
Рук.гр.	Абрамова		
Гл.спец.	Власенко		
Нач.отд.	Шевко		
Н.контр.	Сокальская		

ТП 902-1-142.88-КЖ1.И. К1

Короб К1

Стадия	Лист	Листов
Р		1

Госстрой СССР Союзводоканалниипроект Харьковский Водоканалпроект

Формат А4

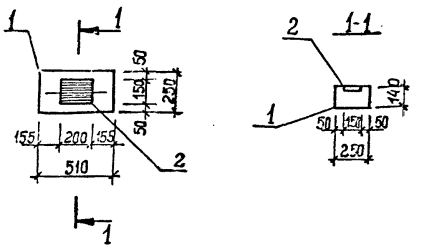

Поз.	Наименование	Кол.	Обозначение документа
1	Опорная подушка		
	ОП 5.2-Т	1	1.225.2.И.4.000-01
2	Изделие закладное		
	МН 114-6	1	1.400.15.120-59

Технические требования см. ТП 902-1-142.88-КЖ1.И.ТТ
Масса опорной подушки 0,05т.

Привязан

Инв.№

Разраб.	Цимовская		
Рассчит.	Сафончик		
Пров.	Сафончик		
Вед.инж.	Сафончик		
Рук.гр.	Абрамова		
Гл.спец.	Власенко		
Нач.отд.	Шевко		
Н.контр.	Сокальская		

ТП 902-1-142.88-КЖ1.И. ОП1

Опорная подушка ОП1

Стадия	Лист	Листов
Р		1

Госстрой СССР Союзводоканалниипроект Харьковский Водоканалпроект

Копировал: Шевцова

Формат А4

Т-3019 (4)

• Альбом 4

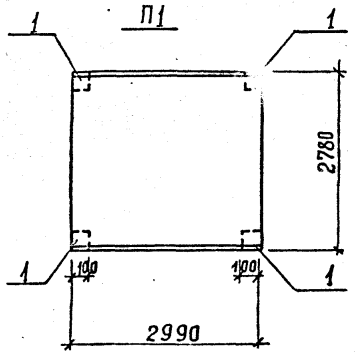

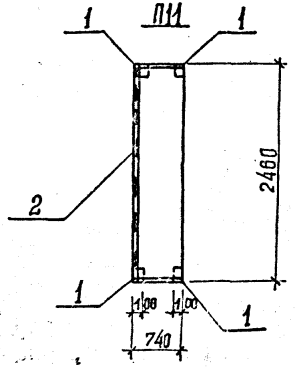

Поз.	Наименование	Кол. на плиту								Обозначение документа
		П1	П11	П3	П5	П6	П7	П8	П9	
1	1 изделие закладное МН541	4	4	4	4	4	4	4	4	1.400-15 вып. 1
2	МН 552, м		3,4	0,7			3,01		0,7	1.400-15 вып. 1
3	ф 12 А-III, ℓ=720; 0,63кг					8		4		без черт.
4	ф 12 А-III, ℓ=1000; 0,89кг					4		4		без черт.
5	ф 12 А-III, ℓ=1800; 1,59 кг					2				без черт.
6	ф 18 А-III, ℓ=420; 1,44 кг				8					без черт.
7	ф 18 А-III, ℓ=1100; 2,20кг				2					без черт.
8	ф 18 А-III, ℓ=1600; 3,20кг				2					без черт.
9	ф 18 А-III, ℓ=2740; 5,45кг				2					без черт.
10	П24 - 5б	1								3.006.1-2/82
11	П9 д - 15б			1						3.006.1-2/82
12	П24 д - 5б				1				1	3.006.1-2/82
13	П16 д - 15					1		1		3.006.1-2/82
14	П16 - 15						1			3.006.1-2/82
15	П21 д - 5б		1							3.006.1-2/82

Технические требования см. ТП 902-1-142.88-КЖИ.ТТ
Арматура: класса А-III по ГОСТ 5781-82*

Разраб.	Рукас		8.88
Рассчит.	Сафронник		"
Пров.	Сафронник		"
Зед. инж.	Сафронник		"
Рук. гр.	Абрамова		"
Гл. спец.	Власенко		"
Нач. отд.	Шейко		"
Н. контр.	Сокольская		"

Привязан

Инв. №

ТП 902-1-142.88-КЖ1.И. П1

Плиты перекрытия П1, П3, П5...П9

Стадия	Лист	Листов
Р	1	2

Госстрой СССР
Союзсельхозпромпроект
Харьковский
Волоканалпроект

Инв. № подл. | Подпись и дата | Взам. инв. №
Т-3019

Копировал Шевцова

Т-3019 (4) формат А3

Альбом 4

П3, П9

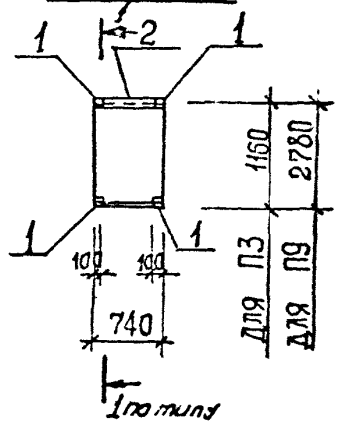

П5

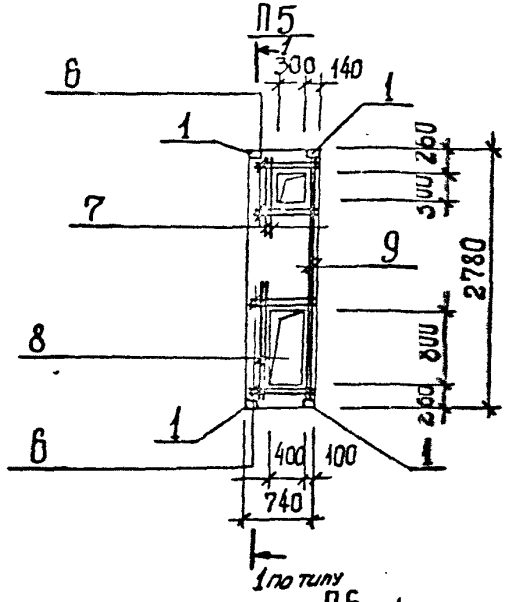

П7

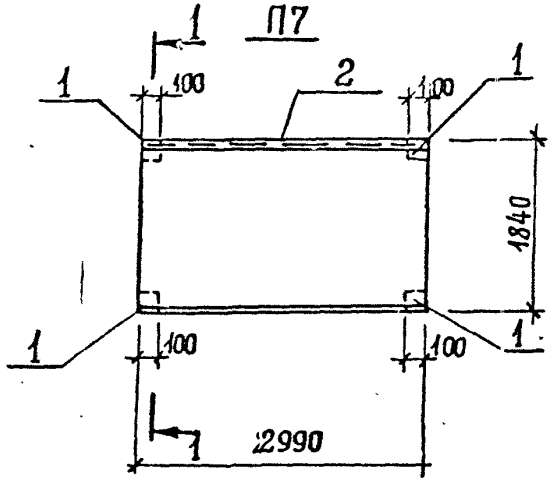

1-1

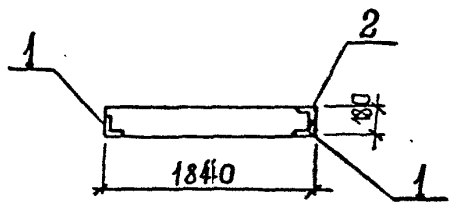

П8

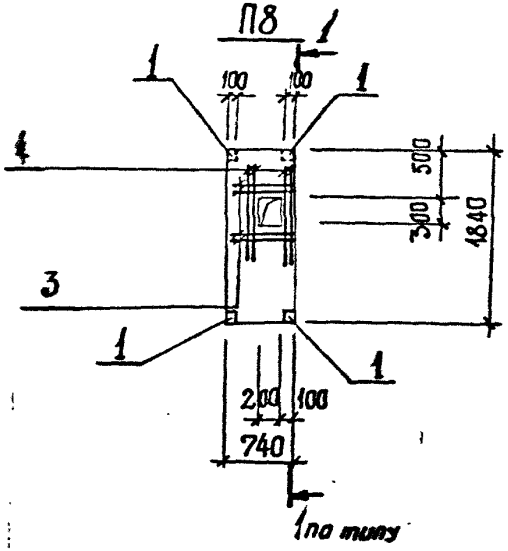

П6

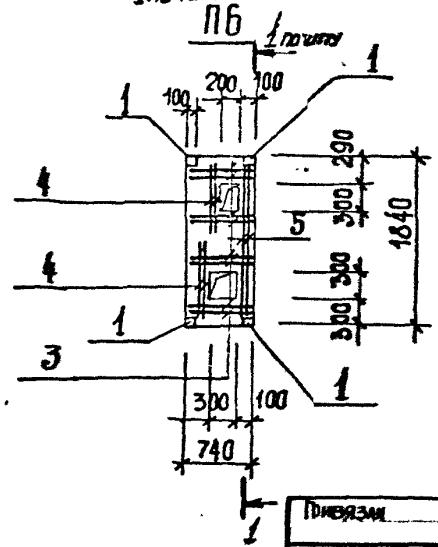

Привязан.

Инв. №

ТП 902-1-142.88 - КЖ1.И. П1

Лист 2

Копировал Шевцова.

Формат А3

Т-3019 (4)

Инв. № подл. | Подпись и дата | Взам. инв. №

Т-3019

Альбом 4

П2, П4, П10, П12, П13, П14

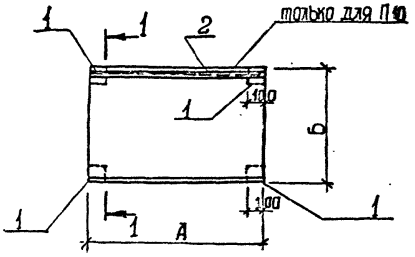

Поз.	Наименование	Кол. на плиту П							Обозначение документа
		2	4	10	12	13	14		
1	Изделие закладное								
	МН 541	4	4	4	4	4	4		1.400-15.81.540-09
2	МН 556, м	–	–	2,16	–	–	–		1.400-15.81.550-07
	П21д-5б	1							3.006.1-2/82
	П24д-5б		1						3.006.1-2/82
	П18д-8б			1		1			3.006.1-2/82
	П9д-15				1				3.006.1-2/82
	П16-15						1		3.006.1-2/82

1-1

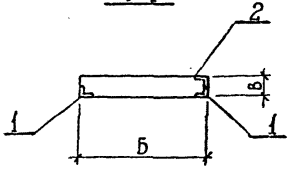

Наименование	Размеры, мм			Примечание
	А	Б	В	
П2	2460	740	160	
П4	2780	740	180	
П10	2160	740	150	
П12	1160	740	120	
П13	2160	740	150	
П14	1840	2590	180	

Технические требования см. ТП 902-1-142.88.КЖ1.И.ТТ

Инв. № подл. | Подп. и дата | Взам. инв. №

Т-3019

Разраб.	Хомовская		8.88г.
Рассчит.	Сафрончик		"
Пров.	Сафрончик		"
Вед. инж.	Сафрончик		"
Рук. ср.	Абрамова		"
Гл. спец.	Власенко		"
Нач. отд.	Шейко		"
Н. контр.	Сокольская		"

Инв. №

ТП 902-11-142.88-КЖ1.И.П2

Плита П2, П4, П10, П12, П13, П14.

Стадия	Лист	Листов
Р		1

Госстрой СССР Союзводоканалпроект Харьковский Водоканалпроект

Копировал Шевцова

Т-3019 (9)

Формат А3

Альбом 4

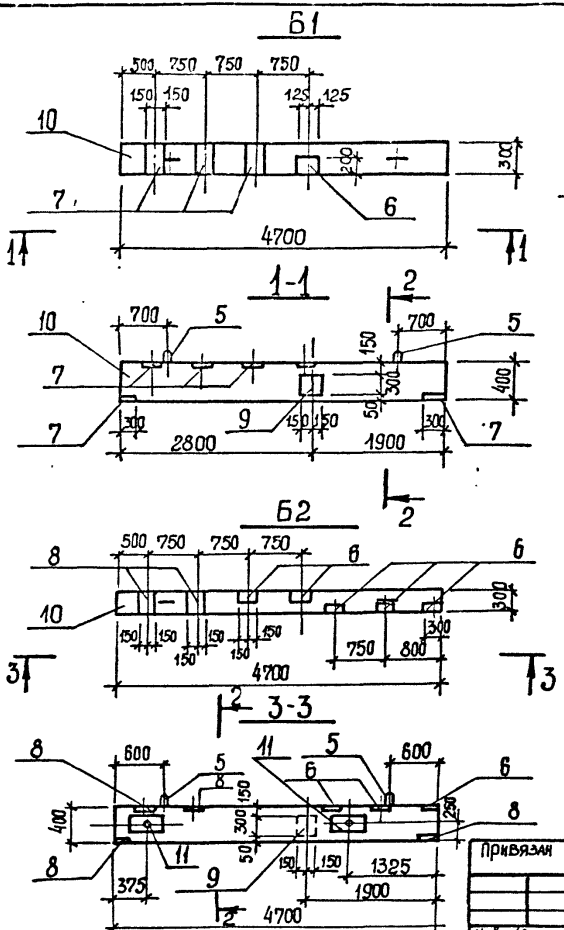

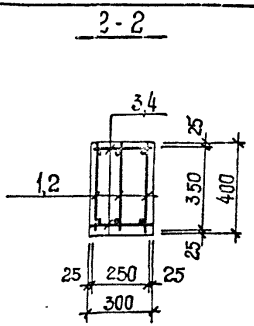

Поз.	Наименование	Кол. на балку Б1	Б2	Обозначение документа
1	Каркас Кр 9	3		902-1-142.88-КЖ1.И.Кр8
2	Каркас Кр 8		3	902-1-142.88 КЖ1.И.Кр8
3	ф8АI, ℓ=250; 0,1 кг	48		без черт.
4	ф8АI, ℓ=250; 0,1 кг		48	без черт.
5	Изделие закладное УП1-31.	2	2	1.400-9
6	МН 121-3	1	5	1.400-15
7	МН 144-3	5		1.400-15
8	МН 126-3		4	1.400-15
9	МН 124-5	1	1	1.400-15
11	МН 5		2	902-1-142.88-КЖ1.И.Мн5
10	Бетон класса В15 м³	0,57	0,57	

Технические требования см. тп 902-1-142.88-КЖ1.И.ТТ
Масса балки Б1, Б2 - 2,4т
Арматура А-I по ГОСТ 5781-82*

Инв. № подл.	Подпись и дата	Взам. инв. №
Т-3019		

Привязан

Инв. №

Разраб.	Прядкина		
Рассчит.	Сафрончик		
Пров.	Сафрончик		
Вед. инж.	Сафрончик		
Рук. гр.	Абрамова		
Гл. спец.	Власенко		
Нач. отд.	Шейко		
Н. контр.	Сокольская		

ТП 902-1-142.88 - КЖ1.И. Б1

Балка Б1, Б2

Стадия	Лист	Листов
Р		1

Госстрой СССР
Союзводоканалниипроект
Харьковский Водоканалпроект

Копировал: Шевцова

Формат А3

Т-3019 (4)

Альбом 4

Б3

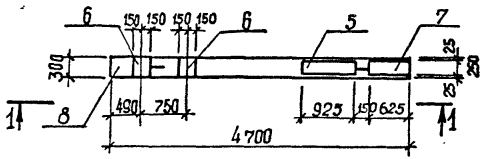

2-2

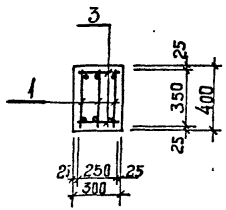

1-1

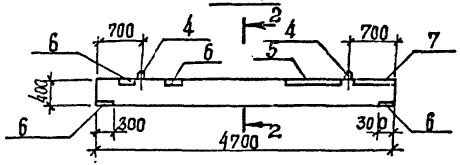

4-4

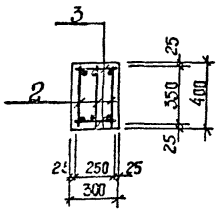

Б4

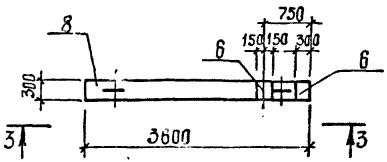

3-3

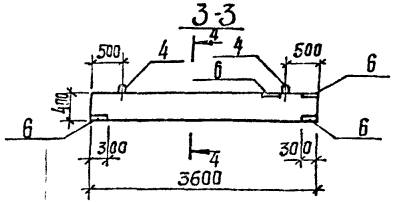

Поз.	Наименование	Кол. на балку Б3	Кол. на балку Б4	Обозначение документа
1	Каркас Кр 8	3		ТП 902-1-1428.88-КЖ1.И.КЗ
2	Каркас Кр 10		3	ТП 902-1-1428.88-КЖ1.И.Кр8
3	ф8 А-I, ℓ=250; 10,1кг	48	36	Без чертежа
4	УП1-3	2	2	1.400-9
5	Мн 131-5, ℓ=9,25	1	-	1.400-15
6	Мн 126-3	4	4	1.400-15
7	Мн 131-5, ℓ=6,25	1	-	1.400-15
8	Бетон класса В15, м³	0,57	0,43	

Технические требования см. 902-1-1428.88 КЖ1.ТТ
Масса балки Б3 - 1,8т ; Б4 - 1,1т
Арматура А-I по ГОСТ 5781-82*

Разраб.	Прадчина		8.88
Рассчит.	Сапрончик		"
Пров.	Сапрончик		"
Вед.инж.	Драницын		"
Рук.гр.	Абрамова		"
Гл.спец.	Киселенко		"
Нач.отд.	Шейко		"
Н.контр.	Окальская		"

Копировал Шевцова

ТП 902-1-1428.88-КЖ1.И. Б3

Балка Б3, Б4

Стадия	Лист	Листов
Р		

Союзгипроспецпроект Харьковский Госстроя СССР

Инв. № подл. | Подп. и дата | Взам. инв. №

Т-3019

Привязан

Инв. №

Формат А3

Альбом 4

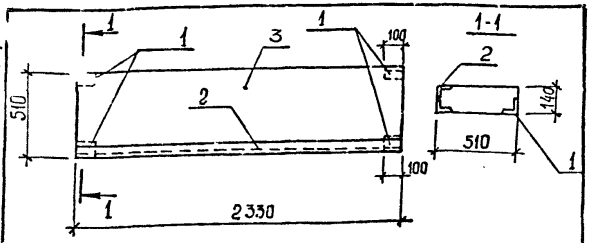

Поз.	Наименование	Кол.	Обозначение документа
1	Изделие закладное		
	Мн 541	4	1.400-15.81 540-02
2	Мн 548, ℓ=2330	1	1.400-15.81 540-09
3	2ПП 25-8	1	1.038.1-1.2

Технические требования см. ТП 902-1-142.88-КЖ1.И.ТТ
Оплубочный чертеж см. 1.038.1-1.2
Масса перемычки 0,416 т

Привязан

Инв.№

Разраб.	Хомовская		
Рассчит	Сафрончик		
Пров.	Сафрончик		
Гл.инж	Сафрончик		
Рук.гр.	Абрамова		
Гл.спец.	Власенко		
Нач.отд.	Шедко		
Н.контр.	Сокальская		

ТП 902-1-142.88 -КЖ1.И. ПБ2

Перемычка ПБ2

Стадия	Лист	Листов
Р		1

Госстрой СССР Союзводоканалниипроект Харьковский Водоканалпроект

Инв.№ подл. | Подпись и дата | Взам.инв.№ | Т-3019

Формат А4

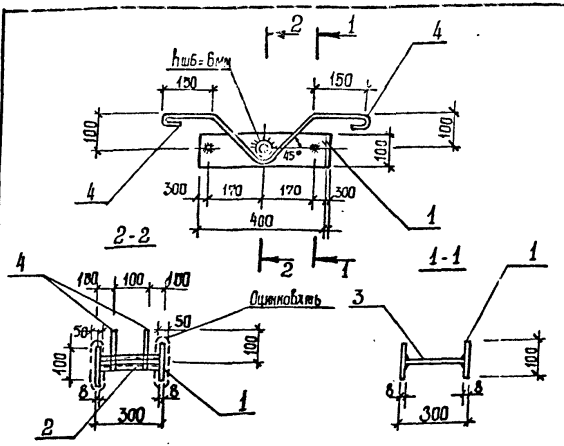

Поз.	Наименование	Кол.	Масса ед., кг.	Масса изделия кг
1	-100×8, ℓ=4100	2	2,51	7,77
2	Тр Ду 32×3, ℓ=285	1	0,61	
3	ф 10 А-I, ℓ=285	2	0,19	
4	ф 12 А-I, ℓ=998	2	0,88	

Технические требования см. ТП 902-1-142.88КЖ1.И.ТТ
Полоса по ГОСТ 103-76*
Арматура класса А-I по ГОСТ 5781-82*
Труба по ГОСТ 8732-78*

Разраб.	Хомовская		
Рассчит	Сафрончик		
Пров.	Сафрончик		
Гл.инж	Сафрончик		
Рук.гр.	Абрамова		
Гл.спец.	Власенко		
Нач.отд.	Шедко		
Н.контр.	Сокальская		

ТП902-1-142.88 -КЖ1.И. МН5

Изделие закладное МН5

Стадия	Лист	Листов
Р		1

Госстрой СССР Союзводоканалниипроект Харьковский Водоканалпроект

Инв.№ подл. | Подпись и дата | Взам.инв.№ | Т-3019

Копировал: Шевцова

Формат А4

Т-3019 (4)

Альбом 4

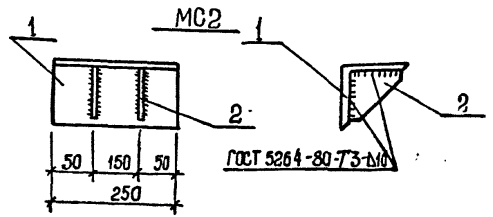

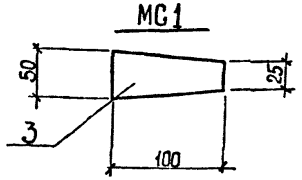

Марка	Поз.	Наименование	Кол.	Масса ед., кг	Масса изделия, кг
МС 1	3	Полоса 8 х 100, ℓ=50	1	0,31	0,31
МС2	1	Уголок 200х12, ℓ=250	1	14,8	18,3
	2	Полоса 10х150, ℓ=150	2	1,77	

Полоса по ГОСТ 103-76*
Уголок по ГОСТ 8509-72*

Разраб.	Шепелева		
Рассчит.	Сафрончик		
Пров.	Сафрончик		
Вед.инж.	Сафрончик		
Рук.гр.	Абрамова		
Гл.спец.	Власенко		
Нач.отд.	Шейко		
Н.контр.	Сокольская		

ТП 902-1-142.88-КЖ1.И. МС1

Изделие соединительное МС 1, МС 2

Стадия	Лист	Листов
Р		1

Госстрой СССР
Союзводоканалниипроект
Харьковский
Водоканалпроект

Формат А4

Инв. № подл. | Подпись и дата | Взам. инв. №
Т-3019

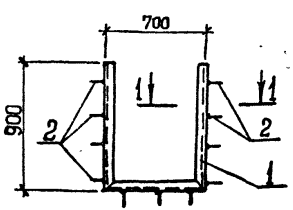

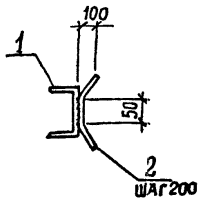

Поз.	Наименование	Кол.	Масса ед., кг	Масса изделия, кг
1	ГНС 80х50х4, ℓ=2,5м	1	12,96	15,3
2	Ф 8А-III, ℓ=450	13	0,18	

Технические требования см. ТП 902-1-142.88.КЖ1.И.ТТ
Арматура: класса А-III по ГОСТ 5781-82*
швеллеры по ГОСТ 8278-83..

Разраб.	Шепелева		
Рассчит.	Сафрончик		
Пров.	Сафрончик		
Вед.инж.	Сафрончик		
Рук.гр.	Абрамова		
Гл.спец.	Власенко		
Нач.отд.	Шейко		
Н.контр.	Сокольская		

ТП 902-1-142.88-КЖ1.И. МН2

Изделие закладное МН 2

Стадия	Лист	Листов
Р		1

Госстрой СССР
Союзводоканалниипроект
Харьковский
Водоканалпроект

Копировал: Шевцова

Т-3019 (4)

Формат А4

Инв. № подл. | Подпись и дата | Взам. инв. №
Т-3019

Альбом 4

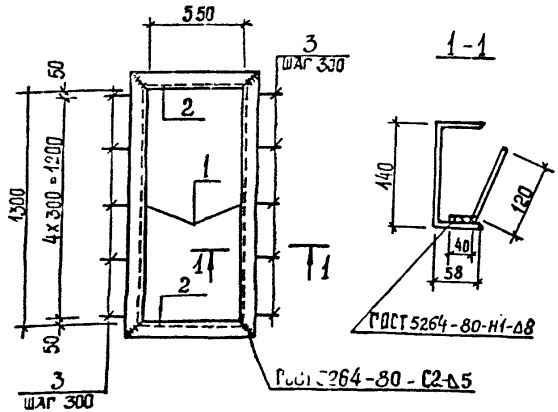

Поз.	Наименование	Кол.	Масса ед., кг	Масса изделия, кг.
1	С 14, ℓ = 1438	2	17,7	53,4
2	ℓ = 660	2	8,2	
3	Ф10А-III, ℓ=160	10	0,16	

Привязан

Инв. № подл. | Подпись и дата | Взам. инв. №

Инв. №			
Разраб.	Комовская		
Рассчит.	Сафончик		
Гл.спец.	Сафончик		
Нач.отд.	Власенко		
Рук.гр.	Абрамова		
Гл.спец.	Власенко		
Нач.отд.	Шейко		
Н. контр.	Сокольская		

Технические требования см. ТП 902-1-142.88.КЖ1.И.-ТТ
Швеллер ГОСТ 8240-72*
Арматура: класса А-III ГОСТ 5781-82*

ТП 902-1-142.88-КЖ1.И. МН4

Изделие закладное МН4

Стадия	Лист	Листов
Р		1

Госстрой СССР Союзводоканалпроект Харьковский Водоканалпроект

Формат А4

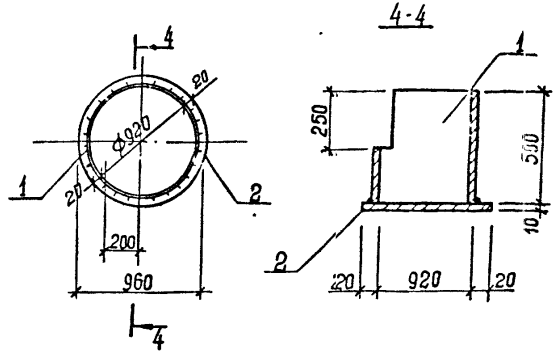

Поз.	Наименование	Кол.	Масса ед., кг.	Масса изделия, кг.
1	Труба dу=920х10, ℓ=500	1	112,2	184,5
2	Полоса 960х10, ℓ=960	1	72,3	

Технические требования см. ТП 902-1-142.88.КЖ1.И.-ТТ
Труба по ГОСТ 10704-76*
Полоса по ГОСТ 82-70*

Инв. № подл. | Подпись и дата | Взам. инв. №

Инв. №			
Разраб.	Комовская		
Рассчит.	Сафончик		
Гл.спец.	Сафончик		
Нач.отд.	Власенко		
Рук.гр.	Абрамова		
Гл.спец.	Власенко		
Нач.отд.	Шейко		
Н. контр.	Сокольская		

Привязан

ТП 902-1-142.88-КЖ1.И. МН3

Изделие закладное МН3

Стадия	Лист	Листов
Р		1

Госстрой СССР Союзводоканалпроект Харьковский Водоканалпроект

Копировал: Шевцова

Формат А4

Т-3019 (4)

Альбом 4

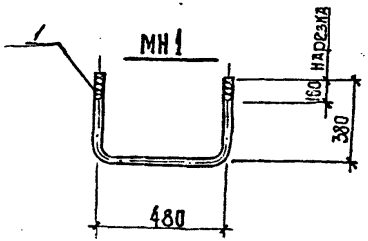

Поз.	Наименование	Кол.	Масса ед., кг	Масса изделия, кг
1	ф20 А-I, ℓ = 1240	1	3,06	3,06

Технические требования см. 902-1-142.88-КЖ1.И. ТТ
Арматура: А-I по ГОСТ 5781-82*

Разраб.	Шепелева		
Рассчит.	Сафрончик		
Пров.	Сафрончик		
Вед. инж.	Сафрончик		
Рук. гр.	Абрамова		
Гл. спец.	Власенко		
Нач. отд.	Шейко		
Н. контр.	Сокольская		

ТП 902-1-142.88-КЖ1.И. МН1

Изделие закладное МН1

Стадия	Лист	Листов
Р		1

Госстрой СССР
Союзводоканалинпроект
Харьковский
Водоканалпроект

Инв. № подл. | Подпись и дата | Взам. инв. №
Т-3019

Формат А4

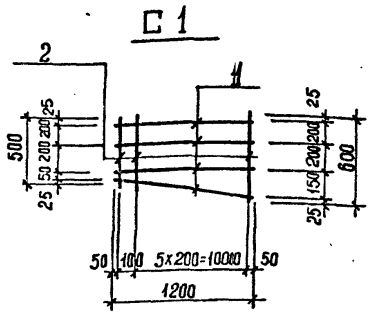

Поз.	Наименование	Кол.	Масса ед., кг	Марка изделия, кг
1	ф 8 А-I, ℓ = 1200	4	0,48	3,36
2	ф 8 А-I, ℓср = 550	7	0,22	

Арматура: класса А-I по ГОСТ 5781-82*

Разраб.	Никифорова		
Рассчит.	Сафрончик		
Пров.	Сафрончик		
Вед. инж.	Сафрончик		
Рук. гр.	Абрамова		
Гл. спец.	Власенко		
Нач. отд.	Шейко		
Н. контр.	Сокольская		

ТП 902-1-142.88-КЖ1.И. С1

Сетка С1

Стадия	Лист	Листов
Р		1

Госстрой СССР
Союзводоканалинпроект
Харьковский
Водоканалпроект

Инв. № подл. | Подпись и дата | Взам. инв. №
Т-3019

Копировал: Шевцова

Т-3019 (4)

Формат А4

КР6, КР7

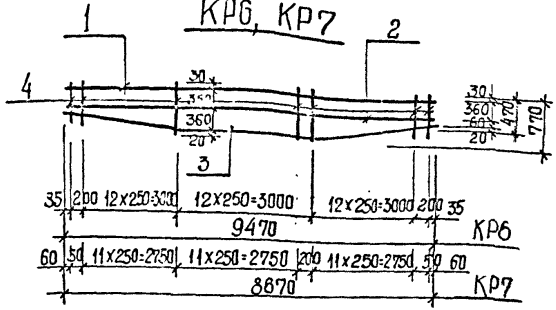

Марка каркаса	Поз.	Наименование	Кол.	Масса ед., кг	Марка каркаса, кг
КР6	1	ф 18 А-III, ℓ=9470	1	18,94	45,8
	2	12А-III, ℓ=9470	1	8,42	
	3	12А-III, ℓ=9490	1	8,45	
	4	8 А-I, ℓср=620	40	0,25	
КР7	1	ф 18А-III, ℓ= 8670	1	17,34	42,0
	2	12А-III, ℓ= 8670	1	7,72	
	3	12А-III, ℓ= 8690	1	7,73	
	4	8А-I, ℓср=620	37	0,25	

Арматура: класса А-I, А-III по ГОСТ 5781-82*

Разраб.	Пивоварова		ТП 902-1-142.88 - КЖ1.И.КР6
Рассчит.	Сафончик		
Пров.	Сафончик		Каркас КР6... КР7
Гл.инж.	Сафончик		Стадия Р; Листов 1
Рук.гр.	Абрамова		Госстрой СССР Союзводоканалпроект Харьковский Водоканалпроект
Гл.спец.	Власенко		
Нач.отд.	Шедко		
Н.контр.	Сокольская		

Формат А4

С2

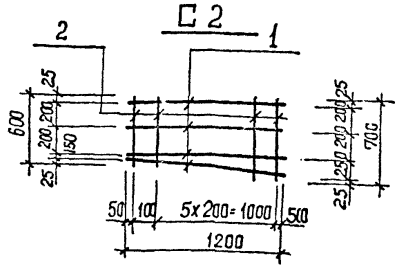

С3

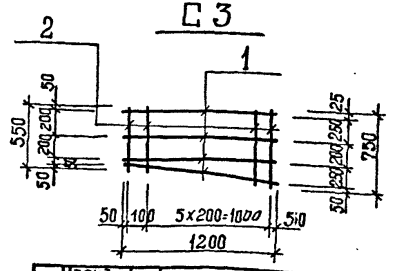

Марка сетки	Поз.	Наименование	Кол.	Масса ед., кг	Марка сетки, кг
С2	1	ф8А-I, ℓ= 1200	4	0,48	3,7
	2	8А-I, ℓср= 650	7	0,26	
С3	1	ф8А-I, ℓ= 1200	4	0,48	3,7
	2	8А-I, ℓср= 650	7	0,26	

Арматура: класса А-I по ГОСТ 5781-82*

Разраб.	Пивоварова		ТП 902-1-142.88 - КЖ1.И.С2
Рассчит.	Сафончик		
Пров.	Сафончик		Сетки С2, С3
Гл.инж.	Сафончик		Стадия Р; Листов 1
Рук.гр.	Абрамова		Госстрой СССР Союзводоканалпроект Харьковский Водоканалпроект
Гл.спец.	Власенко		
Нач.отд.	Шедко		
Н.контр.	Сокольская		

Копировал: Шевцова

Формат А4

Т-3019 (4)

Инв. № подл. | Подпись и дата | Взам. инв. №

Т-3019

Кр8, Кр9

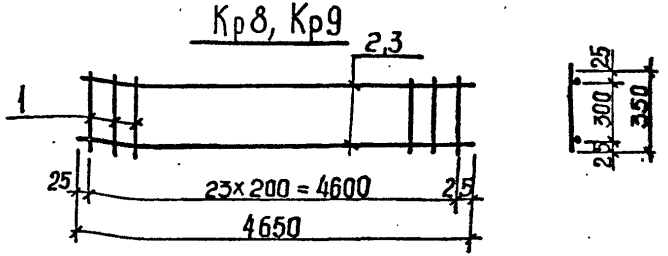

Кр10

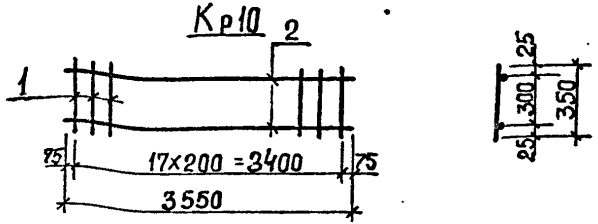

Марка каркаса	Поз.	Наименование	Кол.	Масса ед., кг	Масса каркаса, кг
Кр8	1	ф8 А-I, ℓ=350	24	0,13	26,12
	2	ф20 А-III, ℓ=4650	2	11,5	
Кр9	1	ф8 А-I, ℓ=350	24	0,13	31,16
	3	ф22 А-III, ℓ=4650	2	14,02	
Кр10	1	ф8 А-I, ℓ=350	18	0,14	16,70
	2	ф18 А-III, ℓ=3550	2	7,10	

Арматура: А-I, А-III по ГОСТ 5781-82*

Разраб.	Лозовская		ТП 902-1-142.88.КЖ1.И. Кр8
Рассчит.	Сафронник		
Пров.	Сафронник		Каркас Кр8...Кр10
Гл.инж.	Сафронник		
Рук.гр.	Абрамова		
Гл.спец.	Власенко		
Нач.отд.	Шейко		
Н.контр.	Сокольская		

Стадия Р | Лист | Листов 1

Госстрой СССР Союзводоканалниипроект · Харьковский Водоканалпроект

Инв.№ подл. | Подпись и дата | Взам.инв.№ | Т-2019

Формат А4

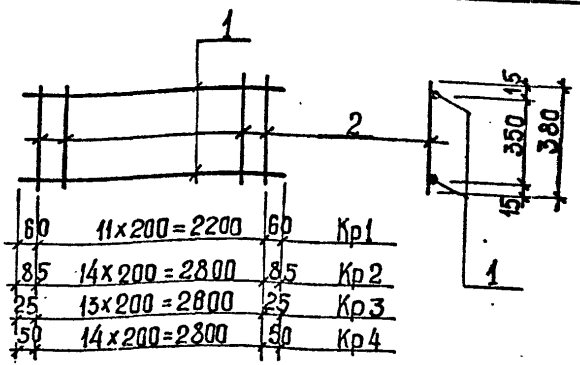

Марка каркаса	Поз.	Наименование	Кол.	Масса ед., кг	Масса каркаса, кг
Кр1	1	ф12 А-III, ℓ=2320	2	2,06	5,08
	2	ф6 А-I, ℓ=380	12	0,08	
Кр2	1	ф20 А-III, ℓ=2970	2	7,34	15,88
	2	ф6 А-I, ℓ=380	15	0,08	
Кр3	1	ф12 А-III, ℓ=2650	2	2,35	5,82
	2	ф6 А-I, ℓ=380	14	0,06	
Кр4	1	ф12 А-III, ℓ=2900	2	2,58	6,43
	2	ф6 А-I, ℓ=380	15	0,08	

Арматура: класса А-I, А-III по ГОСТ 5781-82*

Разраб.	Шеплева		ТП 902-1-142.88.КЖ1.И. Кр1
Рассчит.	Сафронник		
Пров.	Сафронник		Каркас Кр1... Кр4
Гл.инж.	Сафронник		
Рук.гр.	Абрамова		
Гл.спец.	Власенко		
Нач.отд.	Шейко		
Н. контр.	Сокольская		

Стадия Р | Лист | Листов 1

Госстрой СССР Союзводоканалниипроект · Харьковский Водоканалпроект

Инв.№ подл. | Подпись и дата | Взам.инв.№ | Т-2019

Копировал: Шевцова

Формат А4

Т-2019 (4)

Альбом 4

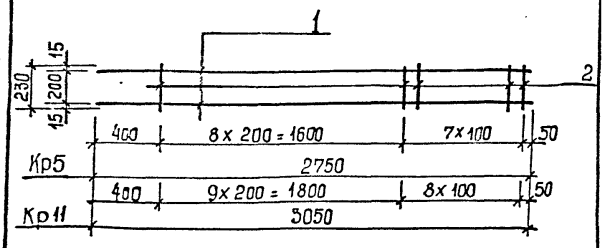

Марка каркаса	Поз.	Наименование	Кол.	Масса ед., кг	Масса каркаса, кг
Кр 5	1	Ф 20 А-III, ℓ=2750	2	6,78	15,1
	2	Ф 8 А-I, ℓ=230	16	0,1	
Кр 11	1	Ф 20 А-III, ℓ=3050	2	7,52	16,8
	2	Ф 8 А-I, ℓ=230	18	0,1	

Технические требования см. ТП 902-1-142.88-КЖ1.И.ТТ
Арматура класса А-I, А-III по ГОСТ 5781-82*

Инв. № подл.	Подпись и дата	Взам. инв. №
Т-3019		

Привязан

Инв. №

Разраб.	Хомовская	
Рассчит.	Сафрончик	
Пров.	Сафрончик	
Вед. инж.	Сафрончик	
Рук. гр.	Абрамова	
Гл. спец.	Власенко	
Нач. отд.	Шейко	
Н. контр.	Сокольская	

ТП 902-1-142.88 -КЖ1.И. Кр5

Каркас Кр5, Кр11

Стадия	Лист	Листов
Р		1

Госстрой СССР
Союзводоканалниипроект
Харьковский
Водоканалпроект

формат А4

Инв. № подл.	Подпись и дата	Взам. инв. №
Т-3019		

Ведомость расхода стали на элемент, кг

Марка элемента	Изделия арматурные						Изделия закладные								Общий расход
	Арматура класса					Всего	Арматура класса				Прокат марки			Всего	
	А-I		А-III				А III				В Ст3 кп2				
	ГОСТ 5781-82*						ГОСТ 5781-82*				ГОСТ 82-70*				
	Ф8	Итого	Ф18	Ф22	Итого		Ф8	Ф10	Ф12	Итого	-8:6	-8:8	Итого		
Б1	14,2	14,2	56,3	84,1	140,4	154,6	0,6	0,7	7,0	8,3		46,4	46,4	54,7	209,3
Б2	14,2	14,2	56,3		56,3	70,5	3,0	0,7	4,0	7,7		46,9	46,9	54,6	125,1
Б3	14,2	14,2	56,3		56,3	70,5	1,8		4,0	5,8	18,3	24,3	42,6	48,4	118,9
Б4	10,7	10,7	42,5		42,5	53,2			4,0	4,0		22,8	22,8	26,8	80,0

Разраб.	Низковолос	
Рассчит.	Сафрончик	
Пров.	Сафрончик	
Вед. инж.	Сафрончик	
Рук. гр.	Абрамова	
Гл. спец.	Власенко	
Нач. отд.	Шейко	
Н. контр.	Сокольская	

Привязан

Инв. №

ТП 902-1-142.88 -КЖ1.И. РС2

Ведомость расхода стали Б1...Б4

Стадия	Лист	Листов
Р		1

Госстрой СССР
Союзводоканалниипроект
Харьковский
Водоканалпроект

формат А4

Копировал: Шевцова

Т-3019 (4)

Ведомость дополнительного расхода стали на элемент, кг

Марка элемента	Изделия арматурные								Изделия закладные														Общий расход
	Арматура класса						Всего		Арматура класса						Прокат марки							Всего	
	A-III				B-I				Ч-I		A-III				Вст 3кп 2, Вст 3пс6-1								
	ГОСТ 5781-82*				ГОСТ 6727-80*				ГОСТ 5781-82*						ГОСТ 82-70*				ГОСТ 8509-72*				
	ф12	ф14	ф18	Итого	ф5	Итого			ф6	Итого	ф6	ф8	ф10	Итого	-5-6	-5-8	-8-10	Итого	-65ш5	L50х5	Итого		
П1												0,4		0,4	4,4	1,6		6,0				6,4	6,4
П2												0,4		0,4	4,4	1,6		6,0				6,4	6,4
П3												0,8		0,8	4,4	1,6		6,0	2,7	2,7		9,5	9,5
П4												0,4		0,4	4,4	1,6		6,0				6,4	6,4
П5			33,3	33,3			33,3					0,4		0,4	4,4	1,6		6,0				6,4	39,7
П6	11,9			11,9			11,9					0,4		0,4	4,4	1,6		6,0				6,4	18,3
П7												2,2		2,2	4,4	1,6		6,0	11,4	11,4		19,6	19,6
П8	6,2			6,2			6,2					0,4		0,4	4,4	1,6		6,0				6,4	12,6
П9												0,8		0,8	4,4	1,6		6,0	2,7	2,7		9,5	9,5
П10									0,4	0,4		9,0		9,0	4,4	1,6		6,0	10,4		10,4	25,8	25,8
П11												2,4		2,4	4,4	1,6		6,0		12,9	12,9	21,3	21,3
П12												0,4		0,4	4,4	1,6		6,0				6,4	6,4
П13												0,4		0,4	4,4	1,6		6,0				6,4	6,4
П14												0,4		0,4	4,4	1,6		6,0				6,4	6,4
ПБ2												0,8		0,8	2,2	0,8		3,0				3,8	3,8
ПВ7-3АIIIВ-Т												0,6		0,6	1,4			1,4				2,0	2,0
ПГ-3АIIIВТ-А	25,6	14,0		39,6	2,0		2,0	41,6					1,6	1,6	3,6			3,6				5,2	46,8
ОП1	0,6			0,6				0,6								1,9	0,8	2,7				2,7	3,3

Разраб.	Ивановлос		ТП 902-1-142.88 -КЖ1.И. РС1
Рассчит.	Рагозинник		Ведомость дополнительного расхода стали.
Пров.	Сасровичук		Стадия: Р; Лист; Листов
Нач. отд.	Чернишк		Госстрой СССР Союзвед. проектмонтажпроект Уфимский Водоканалпроект
Гл. спец.	Авдонкова		
Гл. спец.	Вишенко		
Нач. сект.	Пирогов		
Н. контр.	Самотыкин		

Копировал: Шевцова

Инв. № подл. | Подпись и дата | Взам. инв. №

Т-3019

Альбом 4

Обозначение документа	Наименование	Стр.
902-1-142.88-АР.И.Дс	Содержание выпуска	20
-АР.И. ТТ	Технические требования	20
-АР.И.Д1	Дверной блок ИД 1	21-22
-АР.И. П1	Дверные полотна П1... П4	23
-АР.И. К1	Коробка К1	24
-АР.И. НС1	Накладка НС1	24

Привязан

Инв. № подл. | Подпись и дата | Взам. инв. №

Инв. № 7-3019

Разраб.	Цилюрик	
Рассчит.		
Пров.	Хесина	
Рук. гр	Хесина	
Гл. спец	Власенко	
Нач. отд	Шейко	
Н. контр.	Соколовская	

902-1-142.88 - АР.И. ДО

Содержание выпуска

Стадия	Лист	Листов
Р	1	

Госстрой СССР Союзводоканалниипроект Харьковский Водоканалпроект

Формат А4

1. Дверные блоки изготовлять в соответствии с ГОСТ 475-78.

2. Блоки должны поставляться комплектно со всеми установленными приборами. Расположение приборов см. ГОСТ 24698-81.

3. Дверной блок до установки в проем оклеить толем. Зазоры между кладкой и дверным блоком тщательно проконопатить войлоком или паклей, смоченными в алебастровом молоке.

Привязан

Инв. № подл. | Подпись и дата | Взам. инв. №

Инв. № 7-3019

Разраб.	Цилюрик	
Рассчит.		
Пров.	Хесина	
Рук. гр	Хесина	
Гл. спец	Власенко	
Нач. отд	Шейко	
Н. контр.	Соколовская	

ТП 902-1-142.88 -АР.И.ТТ

Технические требования

Стадия	Лист	Листов
Р	1	

Госстрой СССР Союзводоканалниипроект Харьковский Водоканалпроект

Формат А4

Т-3019 (4)

Альбом 4

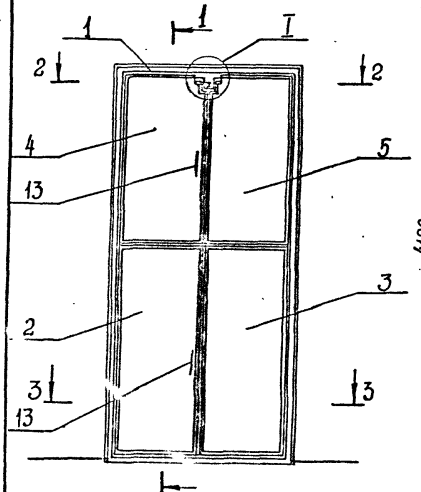

Поз.	Наименование	Кол.	Обозначение документа
1	Коробка К1	1	ТП 902-1-142.88-АР.И.К1
2	Полотно П1	1	-АР.И.П1
3	Полотно П2	1	-АР.И.П1
4	Полотно П3	1	-АР.И.П1
5	Полотно П4	1	-АР.И.П1
6	Накладка НС1	4	-АР.И.С1
7	Импост 40х80, м³	0,005	без черт.
8	Рама 16х50, м³	0,022	без черт.
9	Нащельник 13х40, м³	0,009	без черт.
10	Задвижка натяжная 3т	2	ГОСТ 5090-86
11	Петля накидная ПН3-130	8	ГОСТ 5088-78*
12	Петля накидная ТН3-70	1	ГОСТ 5088-78*
13	Ручка дверная РС-140	4	ГОСТ 5067-80
14	Мягкая ДВП м-16, δ=16мм	5,5м²	ГОСТ 4598-86
15	Резина листовая δ=5мм	0,15	ГОСТ 7338-77*
16	Пенополиуретановая прокладка, кг	17,4	ГОСТ 10174-72
17	Сталь тонколистовая оцинкованная δ=0,5мм	14,6	ГОСТ 14918-80*

Разраб.	Сидорин	
Рассчит.		
Пров. гр.	Хесина	
Рук. гр.	Хесина	
Гл. спец.	Власенко	
Нач. отд.	Шейко	
Н. контр.	Соколовский	

ТП 902-1-142.88-АР.И.ИД1

Дверной блок ИД1

Стадия	Лист	Листов
Р	1	2

Госстрой СССР Союзгеродпроектстрой Харьковский Гипрокоммунпроект

Формат А3

Т-3019 (4)

Инв. № подл. | Подпись и дата | Взам. инв. № | Т-3019

Привязан

Альбом 4

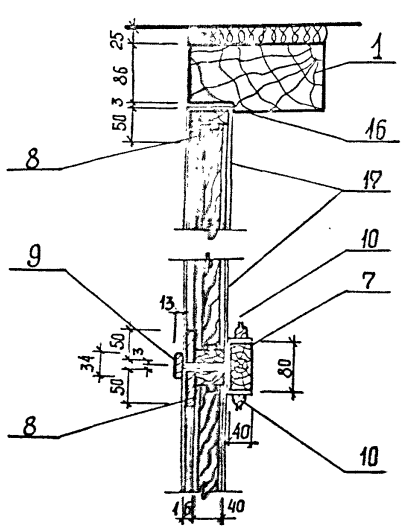

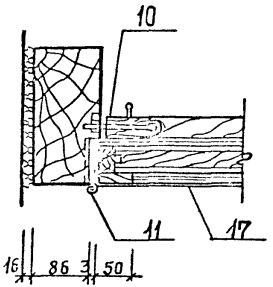

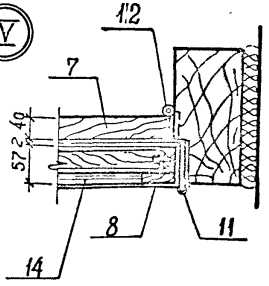

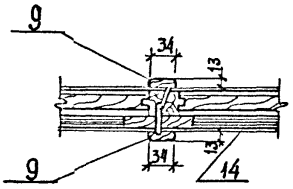

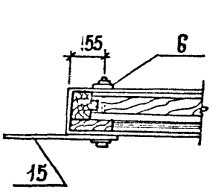

Инв. № подл. | Подпись и дата | Взам. инв. №
Т-3019

Привязан

Инв. №

ТП 902-1-142.88-АР.И. ИД1

Лист 2

Т-3019 (4) Формат А3

Альбом 4

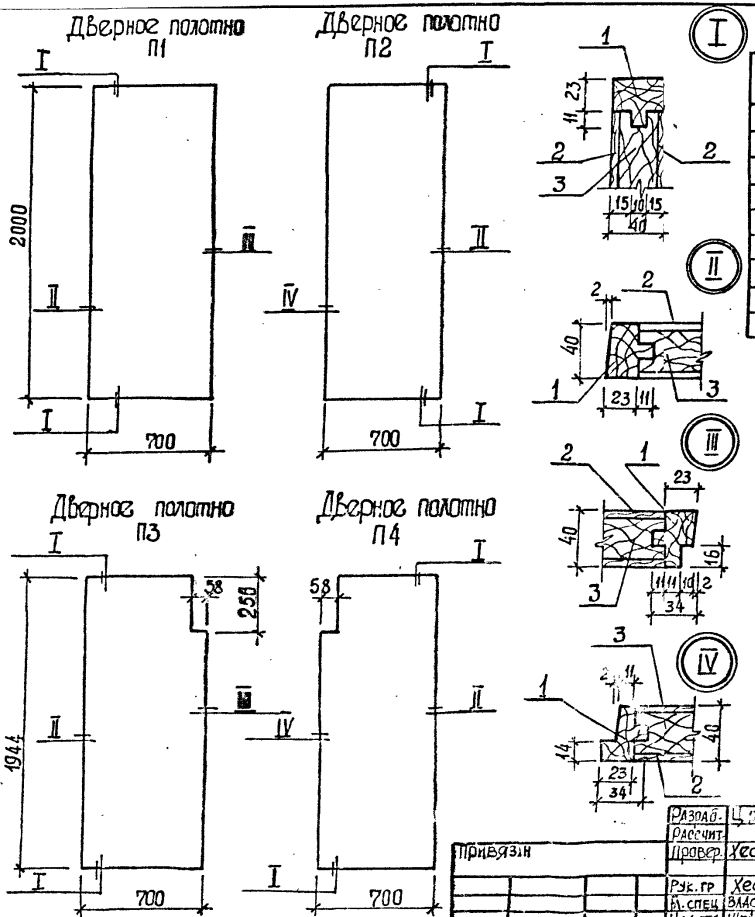

Поз.	Наименование	Количество на П 1	2	3	4	Обозначение
1	Обкладка дубовая 40×40, м³	0,009	0,009	0,009	0,009	ГОСТ 2695-78
2	Облицовка ДВП, Т-400 δ=4мм, м²	2,8	2,8	2,4	2,4	ГОСТ 4598-86
3	Заполнение - отходы древесины низших сортов, м³	0,045	0,045	0,044	0,044	без черт.

Разраб.	Цилюрик		
Рассчит.			
Провер.	Хесина		
Рук. гр.	Хесина		
Н. спец.	Власенко		
Нач. отд.	Шейко		
Н. контр.	Сокольская		

Привязан

Инв. №

ТП 902-1-142.88 - АР.И. П1

Дверные полотна П1... П4

Стадия	Лист	Листов
Р		1

Госстрой СССР Союзсоцдоканалпроект Харьковский Водоканалпроект

Формат А3

Т-3019 (4)

Инв. № подл. | Подписи и дата | Взам. инв. №

Т-3019

Альбом 4

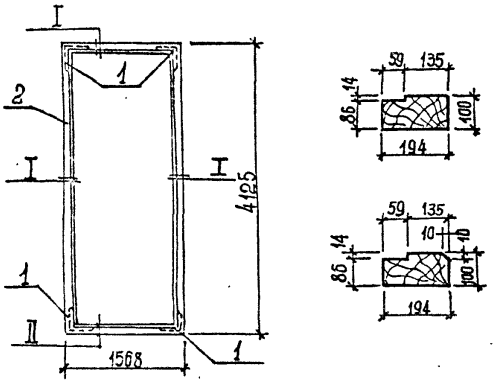

Поз.	Наименование	Кол.	Обозначение документа
1	Угольник УП 125	4	ГОСТ 8091-78*
2	Дубовый брус 100×200, м³	0,23	ГОСТ 2695-83*

Привязан

Инв. № подл. | Подпись и дата | Взам. инв. №

Разраб.		
Рассчит.		
Провер.	Хесина	
Рук. гр	Хесина	
Гл. спец.	Вдовенко	
Нач. отд.	Шейко	
Н. контр.	Сокольская	

ТП 902-1-142.88 -АР.И. К1

Коробка К1

Стадия	Лист	Листов
Р		1

Госстрой СССР Союзгипрокалминпроект Харьковский Водоканалпроект

Формат А4

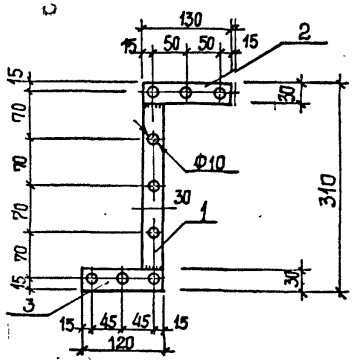

Поз.	Наименование	Кол.	Обозначение документа
1	-4×30, ℓ=250; 0,23кг	1	БЕЗ ЧЕРТ.
2	ℓ=130; 0,12кг	1	БЕЗ ЧЕРТ.
3	ℓ=120; 0,11кг	1	БЕЗ ЧЕРТ.

Полоса: сталь Вст 3кп2 по ГОСТ 103-76*
Вес накладки 0,46кг

Привязан

Инв. № подл. | Подпись и дата | Взам. инв. №

Инв. №		
Разраб.	Цилюрик	
Рассчит.		
Провер.	Хесина	
Рук. гр	Хесина	
Гл. спец.	Вдовенко	
Нач. отд.	Шейко	
Н. контр.	Сокольская	

ТП 902-1-142.88 -АР.И. НС1

Накладка НС1

Стадия	Лист	Листов
Р		1

Госстрой СССР Союзгипрокалминпроект Харьковский Водоканалпроект

Формат А4

gost.e-ecolog.ru