ТИПОВОЙ ПРОЕКТ

902-1-142.88

КАНАЛИЗАЦИОННАЯ НАСОСНАЯ СТАНЦИЯ ПРОИЗВОДИТЕЛЬНОСТЬЮ 120-660 м³/ч, НАПОРОМ 6-51 м ПРИ ГЛУБИНЕ ЗАЛОЖЕНИЯ ПОДВОДЯЩЕГО КОЛЛЕКТОРА 4,0 м (СБОРНО-МОНОЛИТНЫЙ ВАРИАНТ)

АЛЬБОМ 2

ТХ ТЕХНОЛОГИЯ ПРОИЗВОДСТВА СТР. 3-10
ВК ВНУТРЕННИЙ ВОДОПРОВОД И КАНАЛИЗАЦИЯ СТР. 11
ОВ ОТОПЛЕНИЕ И ВЕНТИЛЯЦИЯ СТР. 12-17

Т-3019

gost.e-ecolog.ru

СОДЕРЖАНИЕ АЛЬБОМА 2

№ Лист	Наименование и обозначение документов. Наименование листа	Стр.
	Технология производства ТХ	
1	Общие данные (начало)	3
2	Общие данные (окончание)	4
3	План подземной части (вариант с насосами марки СД). План подземной части (вариант с насосами марки СМ).	5
4	Разрез 1-1. Разрез 2-2.	6
5	Разрез 3-3. Разрез 4-4	7
6	План приемного резервуара. Разрез 5-5.	8
7	Схема системы 1К1Н (вариант с насосами марки СД). Схема узла системы 1К1Н (вариант с насосами марки СМ)	9
8	План машинного зала с системой В3.	
	Схема систем 1В3, 1К13, 1К13Н.	10

№ Лист	Наименование и обозначение документов. Наименование листа	Стр.
	Внутренний водопровод и канализация ВК	
1	Общие данные. План на отм. 0.000.	
	Схемы систем В1, К1, Т3.	11
	Отопление и вентиляция ОВ	
1	Общие данные	12
2	План на отм. 0.000 и подземной части	13
3	Разрез 1-1. Схемы систем П1, П2, ВЕ1.	14
4	Схемы систем отопления, теплоснабжения, установки П1, водоподогревателя. В1, В2, В4.	
	Узел управления.	15
5	Установки систем П1, П2.	16
6	Установки систем В1, В2, В4	17

Альбом 2

Ведомость рабочих чертежей основного комплекта

Лист	Наименование	Примечание
1	Общие данные (начало)	
2	Общие данные (окончание)	
3	План подземной части (вариант с насосами марки СД). План подземной части (вариант с насосами марки СМ).	
4	Разрез 1-1. Разрез 2-2.	
5	Разрез 3-3. Разрез 4-4.	
6	План приемного резервуара. Разрез 5-5	
7	Схема системы 1К1Н (вариант с насосами марки СД). Схема узла системы 1К1Н (вариант с насосами марки СМ).	
8	План машинного зала с системой В3. Схема систем 1В3, 1К13, 1К13Н.	

Ведомость ссылочных и прилагаемых документов

Обозначение	Наименование	Примечание
	Ссылочные документы	
Серия 7.902-4	Бак разрыва струи вместимостью 180л.	
ТУ 2Д4/1УССР 87-85	Оборудование унифицированное для капитального строительства объектов ЖКХ. Канализация.	
ОСТ6-05-367-74	Сортамент фасонных частей из полиэтилена низкой плотности для напорных трубопроводов	
Типовые конструкции Главмонтажавтоматики ММСС СССР ТК4-3144-70	Установка конструкций на технологическом оборудовании и трубопроводах. Отборные устройства для измерения давления Ру до 16кгс/см², Т до 60°С.	
	Прилагаемые документы	
ТХ.СО	Спецификация оборудования	
ТХ.ВМ	Ведомость потребности в материалах	

Ведомость основных комплектов рабочих чертежей

Обозначение	Наименование	Примечание
ТХ	Технология производства	
ВК	Внутренний водопроводи канализация	
ОВ	Отопление и вентиляция	
АР	Архитектурные решения	
КЖ	Конструкции железобетонные	
КМ	Конструкции металлические	
ЭМ	Силовое электрооборудование	
АТХ	Технологический контроль	
Н	Нестандартизированное оборудование	

План на отм. 0.000

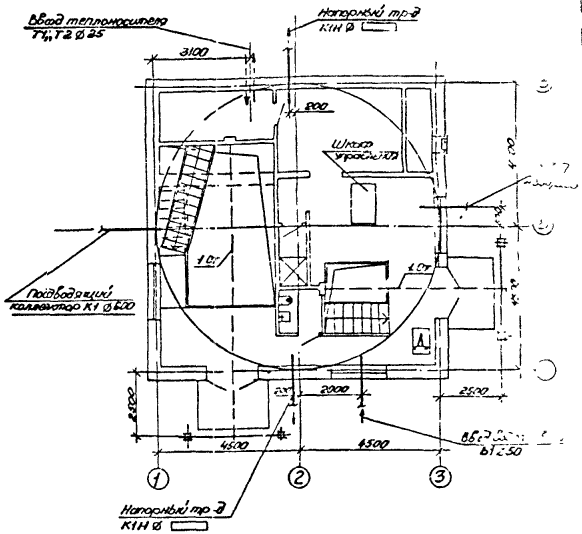

Общие указания

1. За условную отметку 0.000 принята абсолютная отметка
2. После монтажа стальные трубопроводы и трубопроводную арматуру в помещении машзала окрасить по очищенной поверхности 2 слоями эмали ПФ-115 по 1 слою грунтовки ГФ-021; в приемном резервуаре трубы, крепление труб покрывается эпоксидной шпатлевкой ЭП-0010 в 4 слоя.
3. Цветовую окраску трубопроводов и оборудования принять по ГОСТу 14.202-69.

Указания по привязке проекта:

1. Произвести привязку чертежей в зависимости от фактической глубины заложения подводящего коллектора, принятого варианта строительных решений (сборно-монолитного или монолитного). При глубине заложения подводящего коллектора, отличной от принятой в проекте, изменить уклон подводящего коллектора (если это допустимо по местным условиям) или предусмотреть местную подсыпку (срезку) грунта вокруг насосной станции.
2. В зависимости от глубины промерзания грунта проставить отметки выходов напорных трубопроводов.
3. В зависимости от выбранной марки насоса произвести привязку альбомов 8, 9.
4. Уточнить производительность и напор основного насоса в соответствии с графиком совместной работы трубопроводов и насосов.
5. При наличии вблизи насосной станции трубопровода технической воды с необходимым добавлением для уменьшения сальников основных насосов, исключить из ВК, бак разрыва струи и внести соответствующие изменения во все части проекта.

Типовой проект разработан в соответствии с действующими нормами и правилами.

Главный инженер проекта В.С. Лялюк

				Привязан	
Инв. №					
				ТП 902-1-142.88 - ТХ	
ГИП	Лялюк				
Нач. отд	Чмелев				
Гл. спец.	Злотников			Канализационная насосная станция производительностью 120-660 м³/ч, напором 6-51м	Стадия: Р; Лист: 1; Листов: 3
Н. контр.	Фомиль				
Рук. гр.	Кобяхнст				
Ст. инж.	Мастера			Общие данные (начало)	Госстрой СССР, Союзгипроводхоз, Харьковский водоканалпроект
Инж.	Сарабьева				

Копировал: Гайдабура

Т-3019 (2)

Т-3019 Альбом 2 | Генплан и сети | Технология | Архитектура | Конструкции ж/б | Конструкции металлические | Электрооборудование | Отопление и вентиляция | Внутренний водопровод и канализация | Автоматизация | Спецификация оборудования | Ведомость потребности в материалах

Согласовано: Инв. № подл. | Подпись и дата | Взам. инв. №

Согласовано: Госстрой СССР, Союзгипроводхоз, Харьковский водоканалпроект

Альбом 2

Таблица привязочных размеров

Марка насоса	Производительность м³/ч	Напор м	Тип электродвигателя	⌀1	⌀2	⌀3	⌀4	⌀5	а	б	в	г	д	е	ж	и	к	л	м	н	п	р	с	у	э	ю	я	а'	б'	б'	г'	д'	ж'	и'	к'	л'	м'	н'
СД160/10	76-150-195	12.5-10-9	4А150S6	200	250	200	150	125	300	280	180	240	300	250	413	350	140	1350	300	317	480	30	140	330	240	110	236	450	380	175	800	625	510	9461	375	1924	110	55
СД160/10а	68-145-175	10.3-8.3-7.4	4А160S6	200	250	200	150	125	300	280	180	240	300	250	413	350	140	1350	300	317	480	30	140	330	240	110	236	450	380	175	200	625	510	9461	375	1924	110	55
СД160/10б	52-135-160	8.7-7.0-6.4	4А132М6	200	250	150	150	125	300	280	180	240	300	250	413	350	130	1350	225	412	480	30	140	280	365	100	236	450	380	175	200	625	510	9461	375	1924	110	55
СД160/45	77-150-172	31-45-43	4А200М4	250	300	200	125	80	375	85	220	320	400	230	413	330	95	1550	300	382	380	150	140	330	225	110	232	500	440	200	140	575	430	8166	450	1769	-	45
СД160/45а	68-144-155	42.5-38-34.5	4А180М4	250	250	200	125	80	375	85	220	320	400	230	413	330	95	1450	360	382	380	150	140	330	250	110	232	450	380	175	200	625	510	9461	375	1924	110	45
СД160/45б	60-128-138	35-30-29	4А180S4	200	250	150	125	80	370	280	180	240	300	230	413	330	95	1450	225	467	500	30	140	280	375	100	232	450	380	175	200	625	510	9461	375	1924	110	45
СД250/22,5	170-250-325	23-22,5-18,5	4А200М4	250	300	250	150	125	375	85	220	320	400	248	413	350	140	1550	375	232	322	450	180	450	22	120	236	500	440	200	140	575	430	8166	450	1769	-	53
СД250/22,5а	130-225-310	23-18,5-16	4А180М4	250	300	200	150	125	375	85	220	320	400	248	413	350	140	1450	300	317	322	450	180	330	217	110	236	500	440	200	140	575	430	8166	450	1769	-	53
СД250/22,5б	90-175-260	20-16-14	4А180S4	250	300	200	150	125	375	85	220	320	400	248	413	350	140	1450	300	317	322	450	180	330	217	110	236	500	440	200	140	575	430	8166	450	1769	-	53
СД150-125-315	200-290-290	34-32-30	4А200L4	250	300	200	150	125	375	85	220	320	400	215	410	365	140	1850	300	305	355	450	180	330	450	110	-	500	440	200	420	295	300	13160	450	1405	-	100
СД150-125-315а	95-180-228	29-26-24	4А200М4	250	300	200	150	125	375	85	220	320	400	215	410	365	140	1850	300	305	355	450	180	330	450	110	-	500	440	200	420	295	300	13160	450	1405	-	100
СД150-125-315б/4	90-150-190	22-20-18	4А180М4	200	250	200	150	125	300	280	180	240	300	215	410	365	140	1850	300	305	515	130	140	330	475	110	-	450	380	200	420	405	410	14135	375	1530	110	100

Схема обвязки общего напорного трубопровода

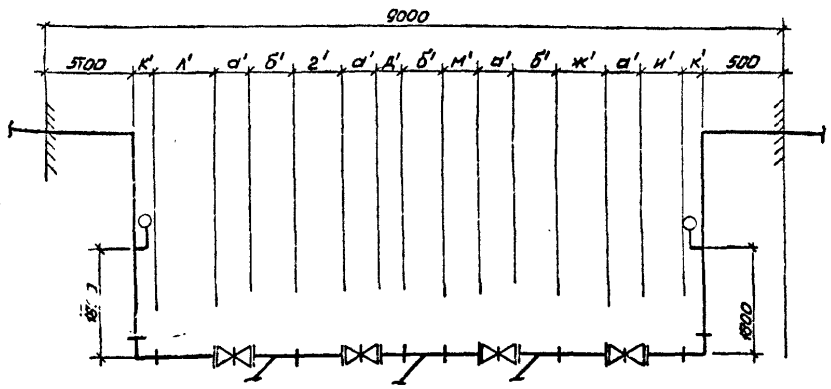

Узел обвязки насосов марки СД

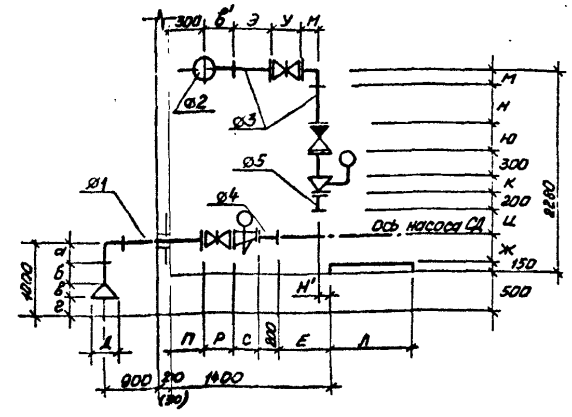

Узел обвязки насосов марки СМ

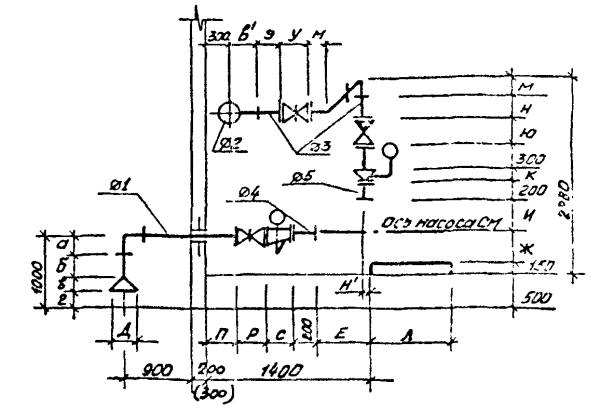

Условные обозначения:

- Вентиль с электромагнитным приводом
- Задвижка с электроприводом
- К13 — Трубопровод дренажной воды
- КТН — Напорный трубопровод дренажной воды

ГИП	Тялюк			ТП 902-1-142.88-ТХ
Нач.отд.	Чмелев			
Гл.спец.	Элотников			Канализационная дренажная станция производительностью 120-660 м³/ч напором 6-51 м.
Н.контр.	Фомиль			Р 2
Рук.гр.	Нарыжная			Общие данные (окончание)
Ст.инж.	Майстро			Госстрой СССР Союзводоканалпроект Харьковское водоканалпроект
Инж.	Макаренко			

Привязан:

Инв.№

Т-3019

Копировал: Гедовская

Т-3019 (2)

Формат А2

Альбом 2

План подземной части (вариант с насосами марки СД)

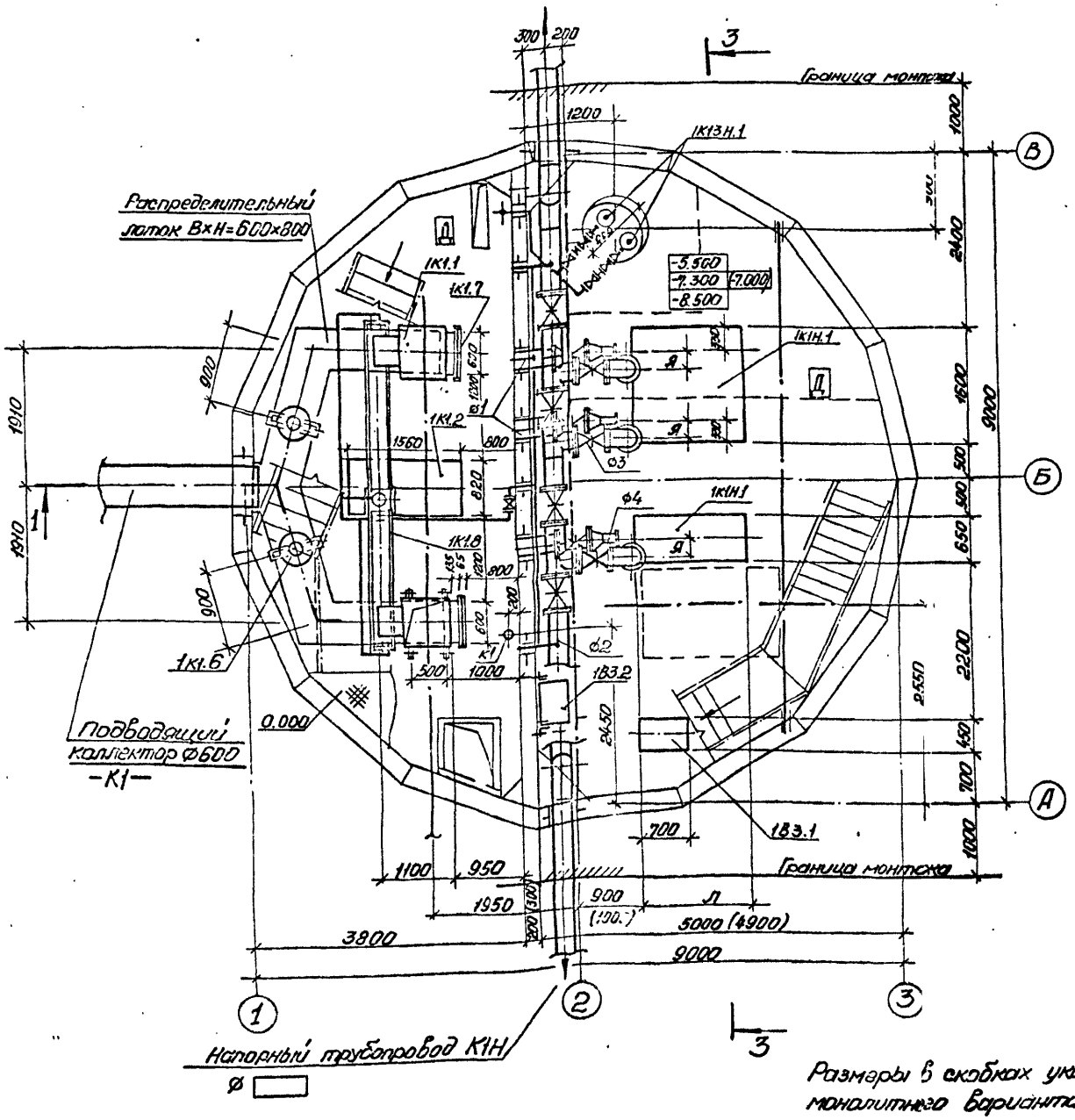

План подземной части (вариант с насосами марки СМ)

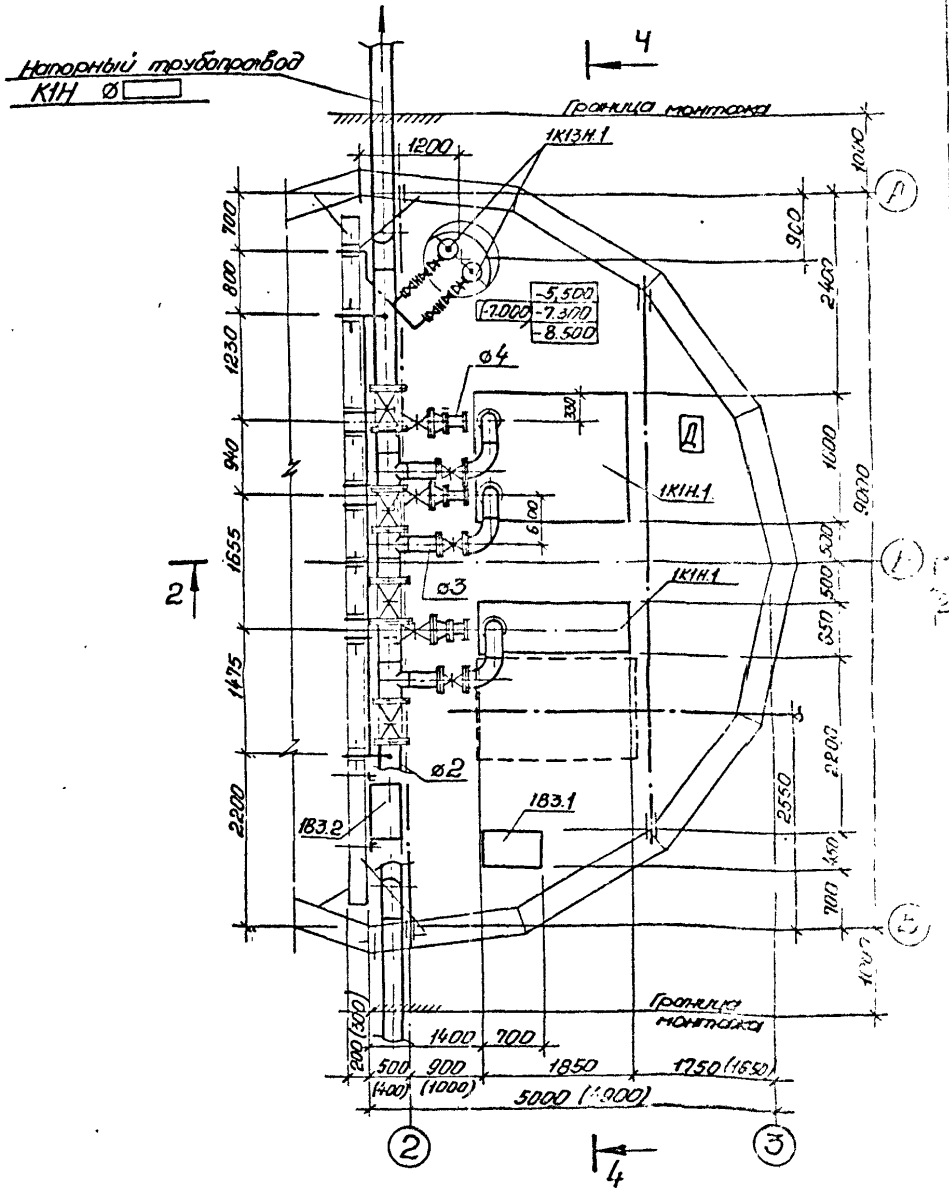

Размеры в скобках указаны для монолитного варианта

ГИП	Лялюк			ТП 902-1-142.88-ТХ
Нач.отд.	Чмелев			
Гл.спец.	Злотников			Канализационная насосная станция производительностью 120-660 м³/ч, напором 6-5 м
Н.контр.	Фомиль			
Рук.гр.	Нарыжная			
Ст.инж.	Майстро			План подземной части (вариант с насосами марки СД)
Инж.	Макаренко		08.83	План подземной части (вариант с насосами марки СМ)

Стадия: Р | Лист: 3

Инв. № подл. Т-3019

Копировал: Годовская

Т-3019 (2)

Альбом 2

Разрез 1-1

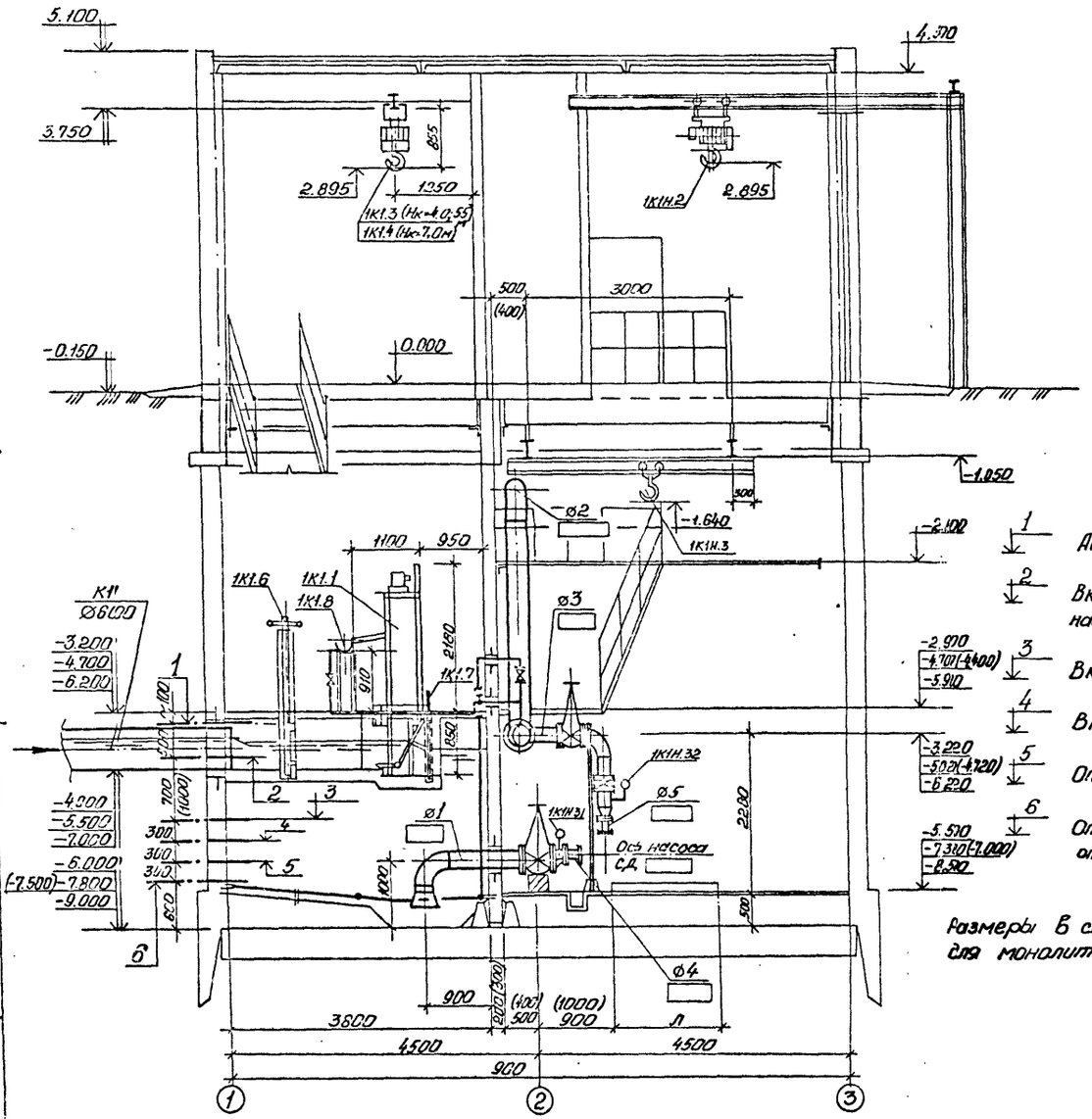

1 — Аварийный уровень

2 — Включение III (резервного) насоса

3 — Включение II насоса

4 — Включение I насоса

5 — Отключение II насоса

6 — Отключение I насоса, отключение III (резервного)

Размеры в скобках указаны для монолитного варианта.

Разрез 2-2

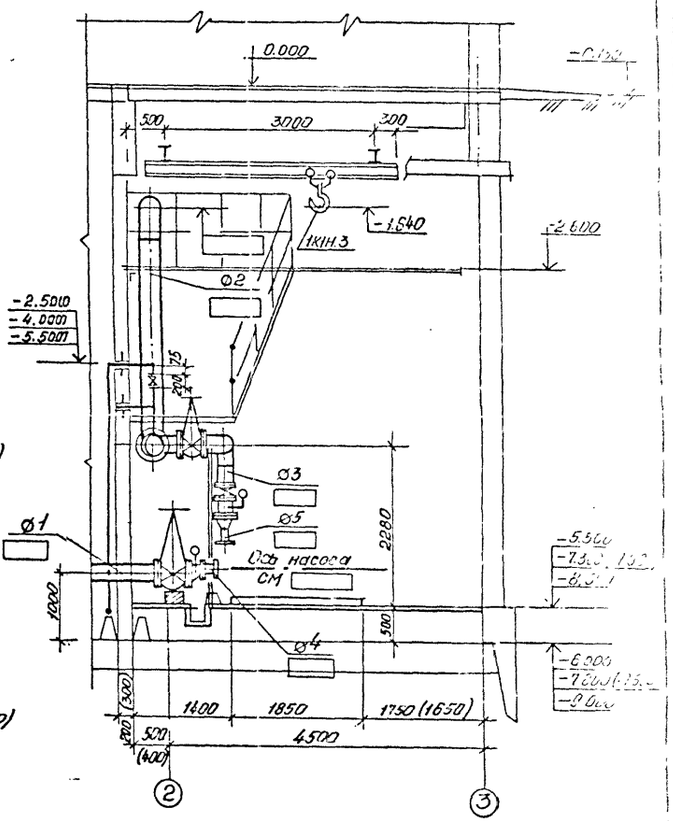

				ТП 902-1-142.88-ТХ	
ГИП	Лялюк				
Нач. отд.	Чмелев				
Гл. спец.	Злотников			Канализационная насосная станция производительностью 120-660 м³/ч, напором 6-5 м	Стадия: Р; Листов: 4
Н. контр.	Фомина				
Рук. гр.	Нарижная				
Ст. инж.	Мастера			Разрез 1-1, разрез 2-2	Госстрой СССР Союзводоканалпроект Харьковское отделение
Инж.	Соловьева				

Привязан

Инв. №

Согласовано: Гл. спец. ТО Шпунтова; Гл. спец. ЭО Хевеня; Гл. спец. ОВ Свитнева; Гл. инж. проекта Злотников; Гл. спец. ЭО Хевеня; Гл. спец. ОВ Свитнева; Гл. инж. проекта Злотников; Гл. спец. ТО Шпунтова; Гл. спец. ЭО Хевеня; Гл. спец. ОВ Свитнева; Гл. инж. проекта Злотников

Инв. № подл. | Подпись и дата | Взам. инв. №

Т-3019

Копировал: Газбекяня

Т-3019 (2)

Альбом 2

Разрез 3-3

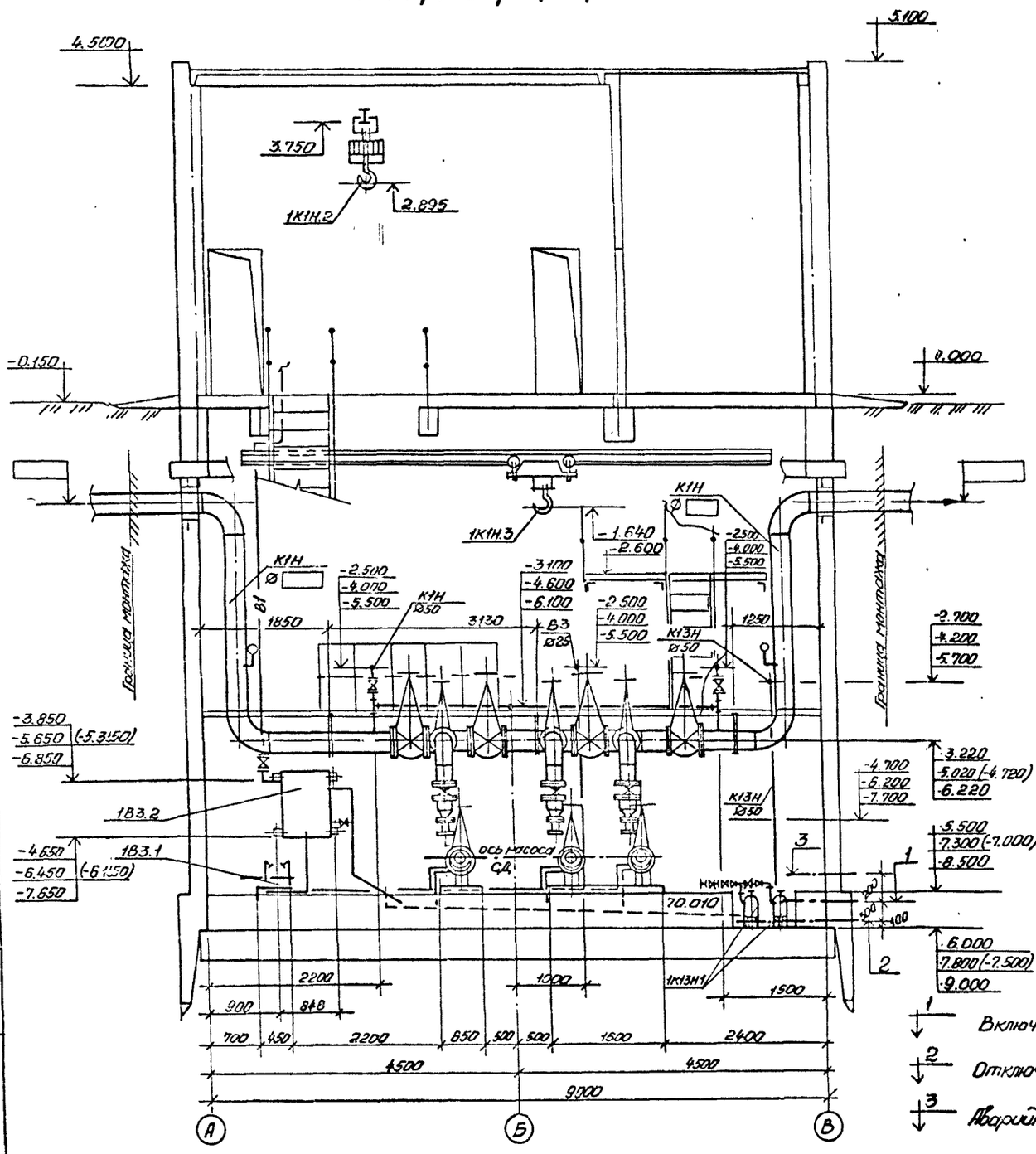

1 Включение насоса „Гном" 10-10

2 Отключение насоса „Гном" 10-10

3 Аварийная сигнализация

Размеры в скобках указаны для монолитного варианта

Разрез 4-4

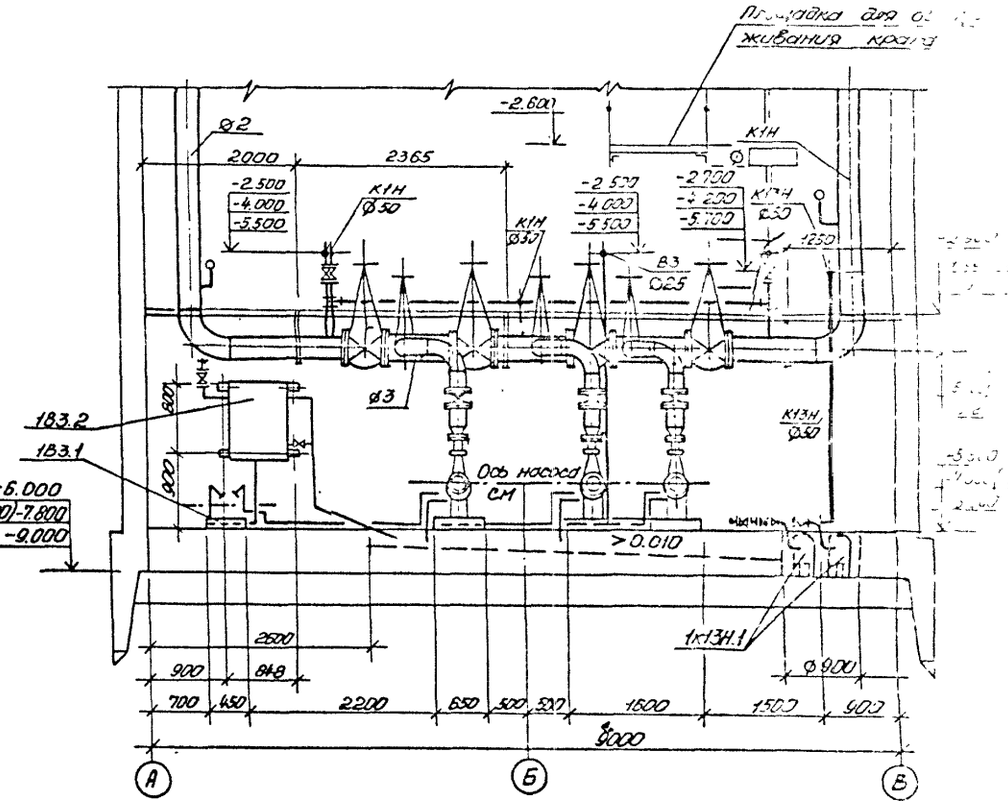

				ТП 902-1-142.88-ТХ	
ГИП	Ляпюк				
Нач. отд	Чмелев				
Гл. спец.	Злотников			Канализационная насосная станция производительностью 120 м³/ч Напором 6-51м	Стадия Р; Листов 5
Н. контр.	Фомиль				
Рук. гр.	Наборжная				
Ст. инж.	Мастро			Разрез 3-3, Разрез 4-4	Госстрой СССР Зтэлектропроект Харьковское отделение
Инж.	Макаренко				
Инв. №					

Привязан

Согласовано: Гл. спец. 70 Гр. арх. Гл. инж. Гл. инж. Гл. инж

Альбом 2

План приемного резервуара

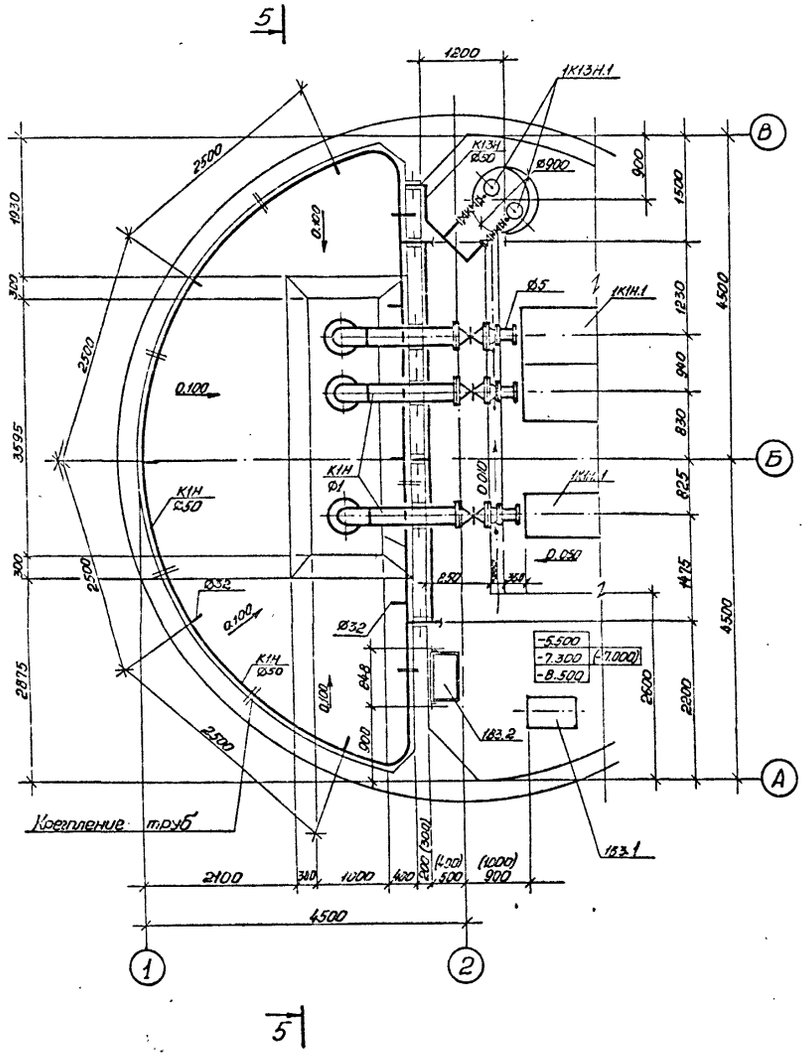

Размеры в скобках указаны для монолитного варианта

Разрез 5-5

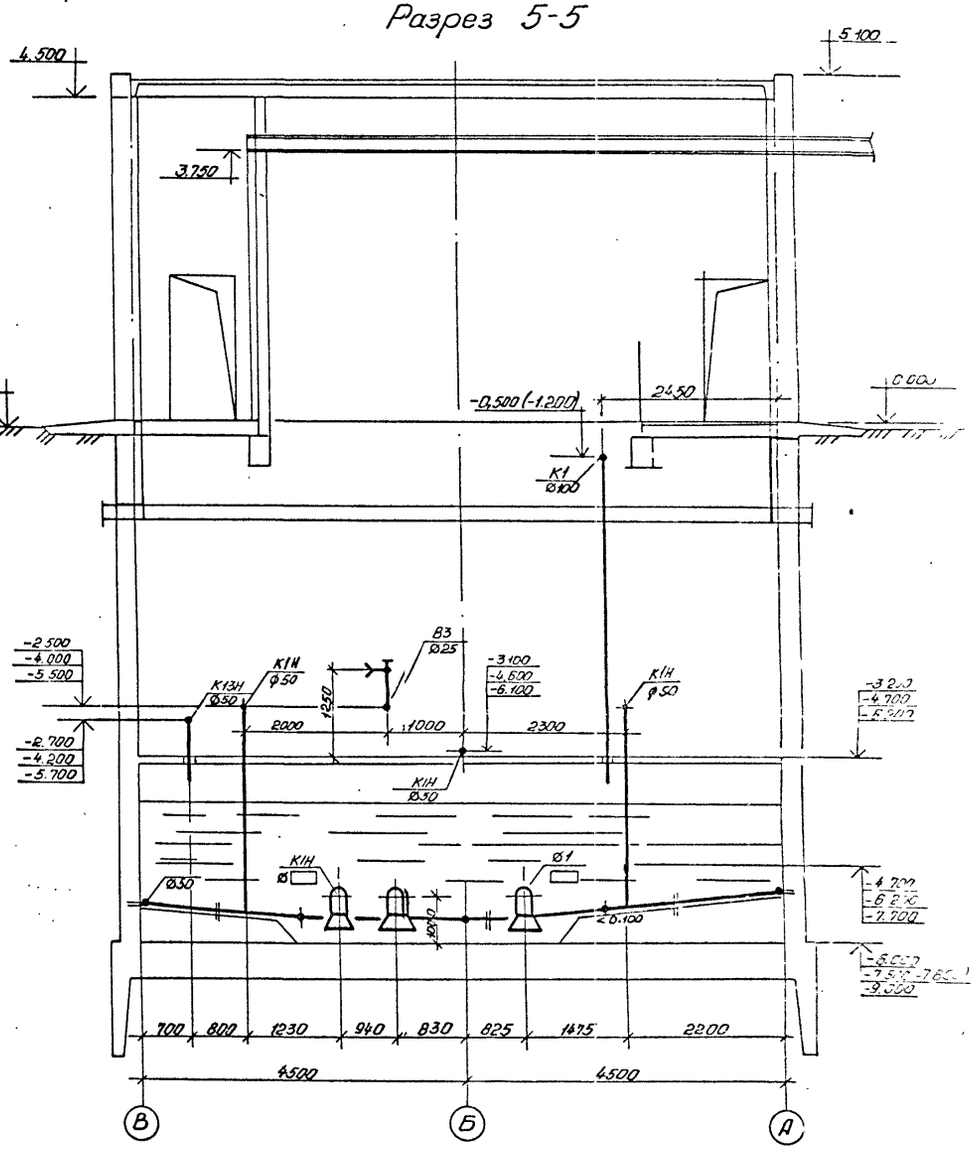

ГИП	Лялюк			ТП 902-1-142.88-ТХ
Нач. отд.	Чмелев			
Гл. спец.	Злотников			Канализационная насосная станция производительностью 120-660 м³/ч, напором 6-51 м
Н. контр.	Фомиль			
Рук. гр.	Назыкина			
Ст. инж.	Майстро			План приемного резервуара. Разрез 5-5.
Инж.	Соловьева		06.83	

Стадия: Р | Е

Привязан

Инв. №

Т-3019

Копировал: Годовская

Т-3019 (2)

Альбом 2

Схема системы 1К1Н
(вариант с насосами марки СД)

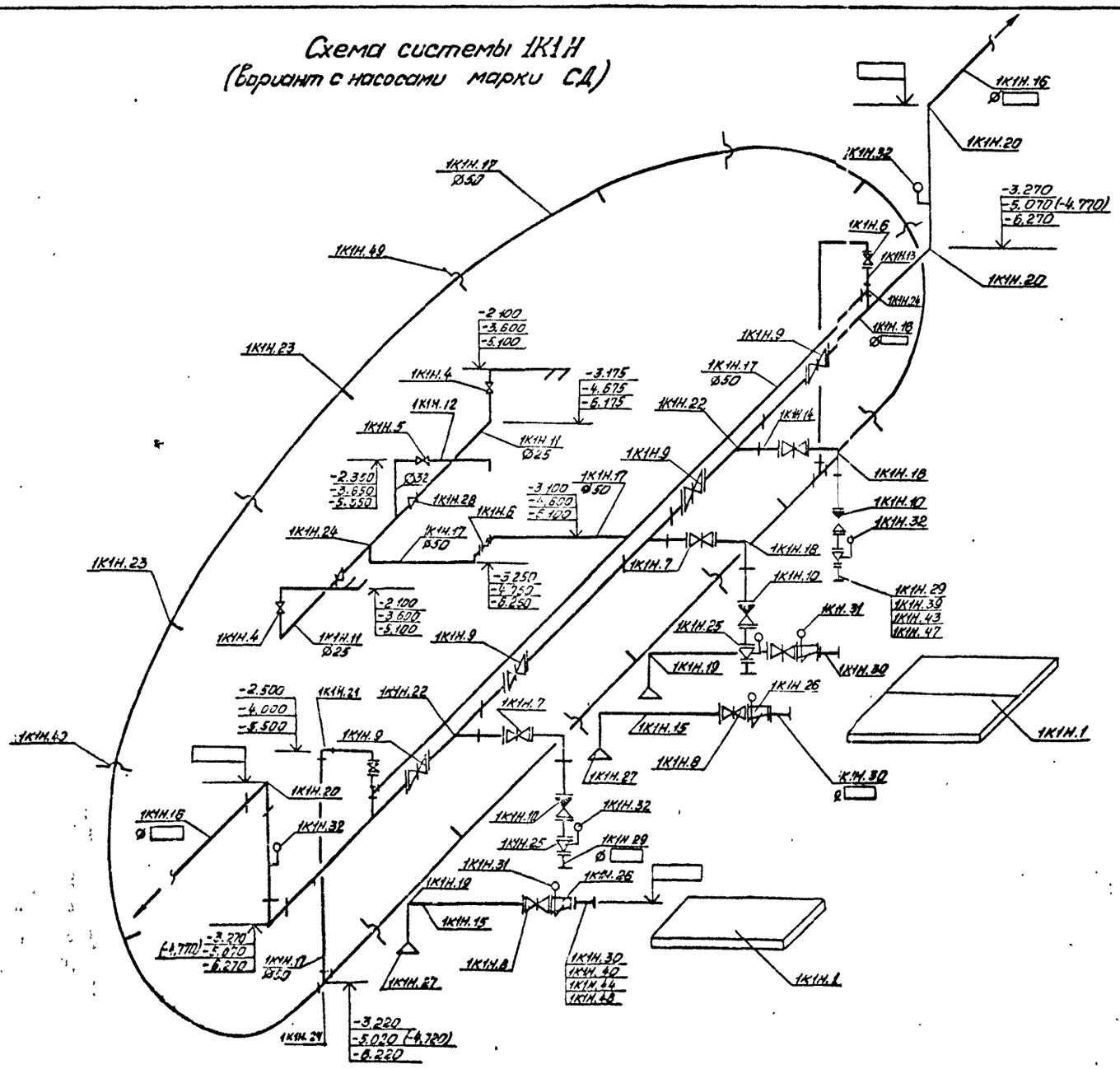

Схема узла системы 1К1Н
(вариант с насосами марки СМ)

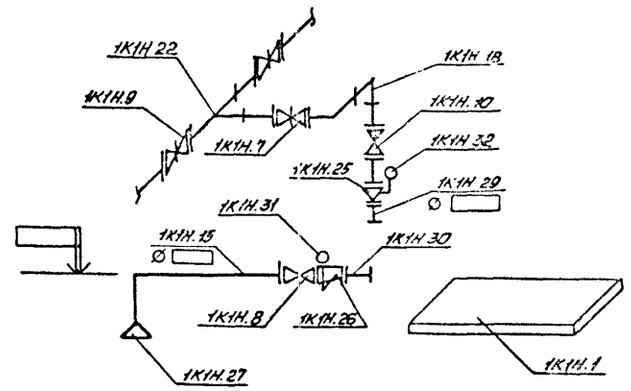

Схема узла подводящего коллектора

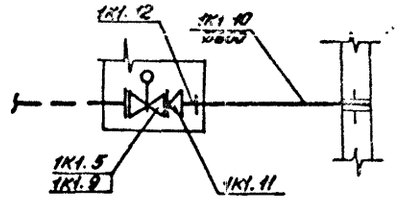

Размеры в скобках указаны для монолитного варианта.

Согласовано

Инв.№ подл. | Подп. и дата | Взам.инв.№ | Инв.№ дубл. | Подп. и дата

ГИП	Лялюк		
Нач.отд	Чмелев		
Гл.спец	Злотников		
Н.контр	Фомиль		
Рук.гр.	Коробкина		
Ст.инж.	Майстро		
Инж.	Макаренко		

Привязан

Инв.№

ТП 902-1-142.83-ТХ

Канализационная насосная станция производительностью 120-660 м³/ч, напором 6-51 м

Стадия: Р | Лист: 7 | Листов:

Схема системы 1К1Н (вариант с насосами марки СД). Схема узла системы 1К1Н (вариант с насосами марки СМ). Схема узла подводящего коллектора

Госстрой СССР Союзводоканалпроект Харьковский Водоканалпроект

Т-3019

Т-3019 (2)

Альбом 2

План машинного зала с системой В3

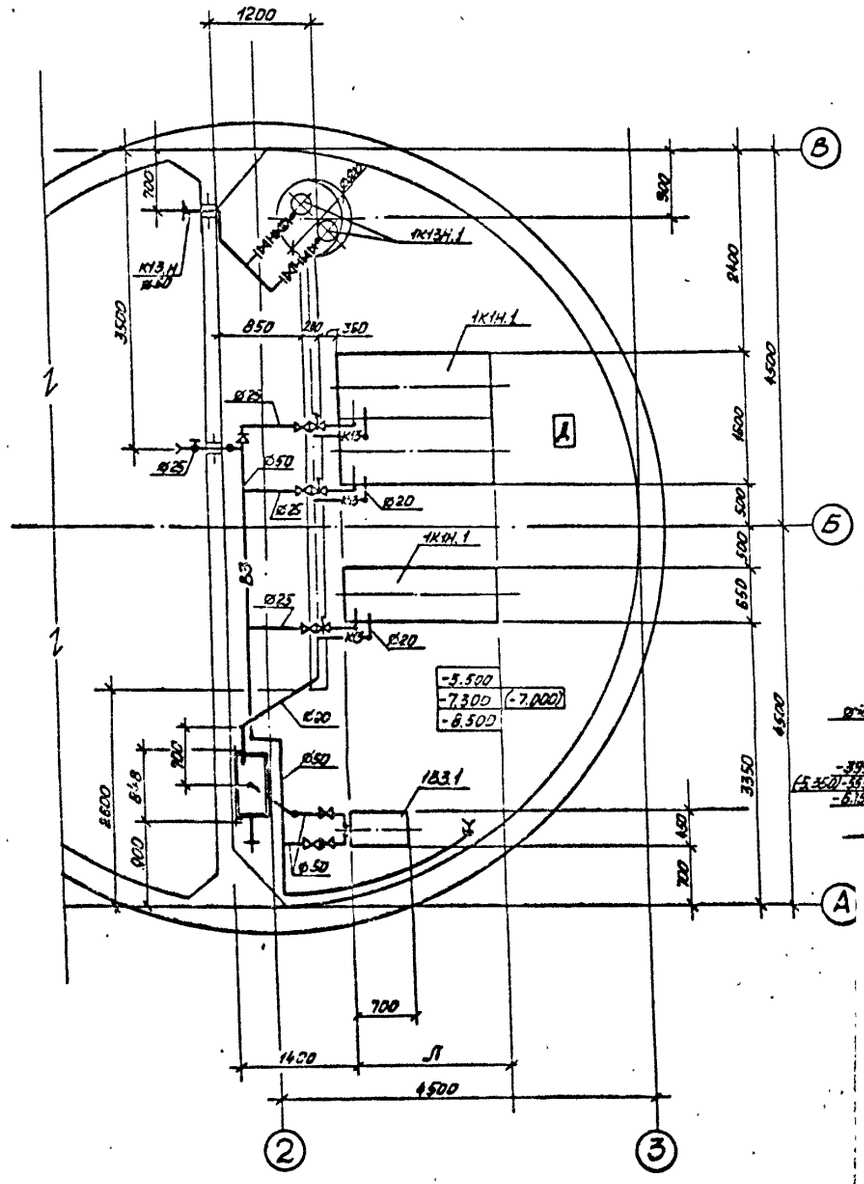

1В3, 1К13, 1К13Н

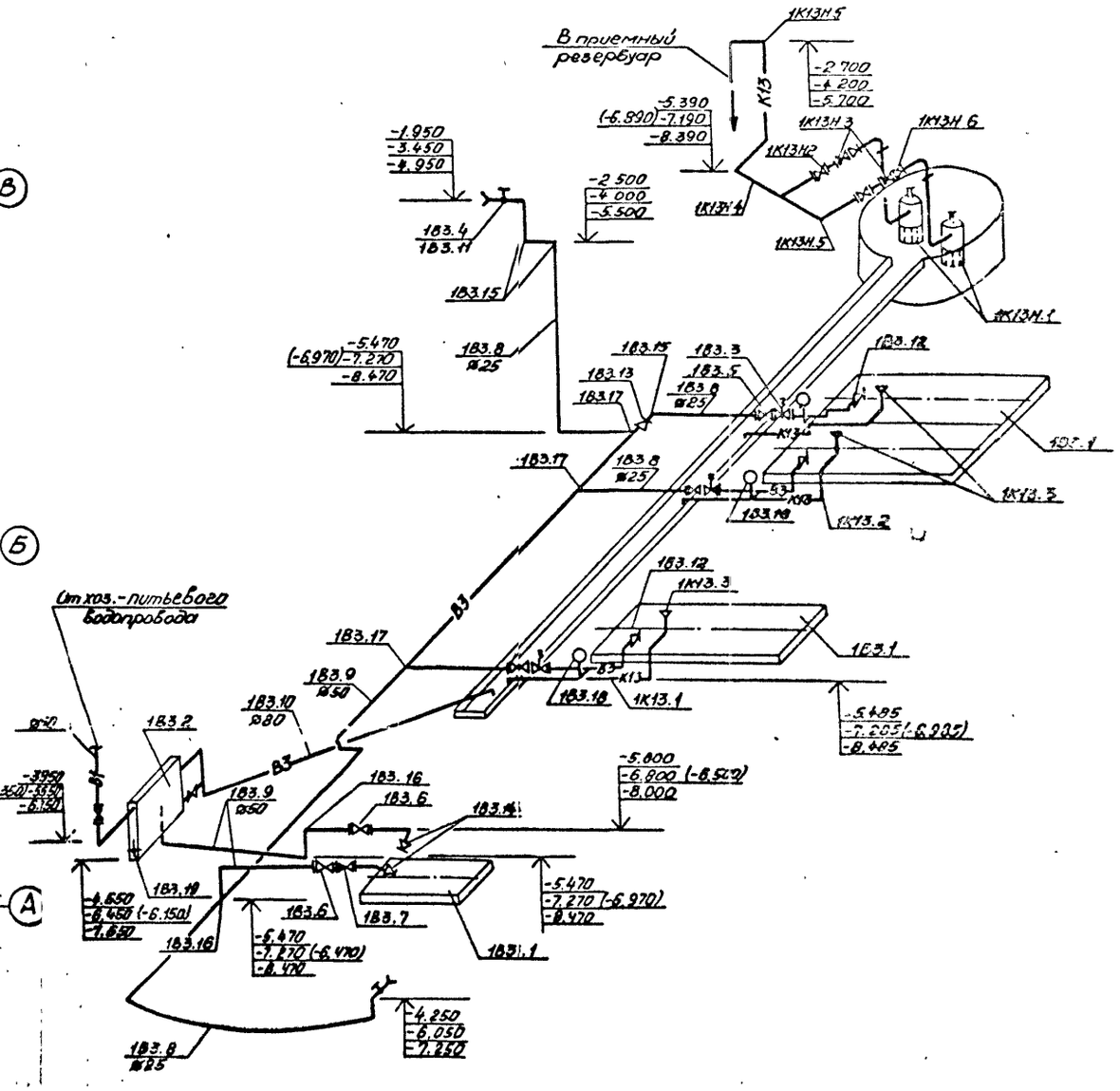

Размеры в скобках указаны для монолитного варианта.

				ТП 902-1-142. 88-ТХ	
	ГИП	Лялюк			
Привязан	Нач.отд	Чмелев		Канализационная насосная станция производительностью 120-660 м³/ч, напором 6-51 м	Р 8
	Гл. спец	Злотников			
	Н.контр	Фомиль			
	Рук.гр	Нарыжная		План машинного зала с системой В3	Проектный Союз Водоканалпроект
	Отд.инж	Майстро		Схема систем 1В3, 1К13, 1К13Н	
Инв.№	Инж.	Соловьева			

Т-3019 (2)

Копировал: Годовская

Согласовано: Отдел ЭА, Барнаи; Тл.спец. ТО, Ипатьевский

Инв.№ подл. | Подпись и дата | Взам.инв.№ | Т-3019

Альбом 12

Ведомость рабочих чертежей основного комплекта

Лист	Наименование	Примечание
1	Общие данные. План на отм. 0.000	
	Схемы систем В1, К1, Т3	

Ведомость ссылочных и прилагаемых документов

Обозначение	Наименование	Примечание
	Ссылочные документы	
Серия 4.904-69	Детали крепления санитарно-технических приборов и трубопроводов.	
	Прилагаемые документы	
-ВК.СО	Спецификация оборудования	
-ВК.ВМ	Ведомость потребности в материалах.	

Основные показатели по чертежам водопровода и канализации

Наименование системы	Потребный напор на вводе м. вод. ст.	Расчетный расход м3/сут.	м3/ч.	л/с	при пожаре л/с	Установленная мощ. эл. двигателей, кВт	Примечание
В1	10	0,75	0,25	0,3			
В3	55	57	3,0	0,83			
К1	—	0,75	0,25	0,3			
К13	—	57	3,0	0,83			

Общие указания:

1. За условную отметку 0.000 принята абсолютная отметка ____
2. Основные показатели по рабочим чертежам марки ВК выполнены в соответствии со СНиПом 2.04.01-85.
3. Монтаж трубопроводов осуществить согласно СН 478-80.
4. Отметки в скобках указаны для монолитного варианта.

Типовой проект разработан в соответствии с действующими нормами и правилами.

Главный инженер проекта В.С. Лялюк

План на отм. 0.000

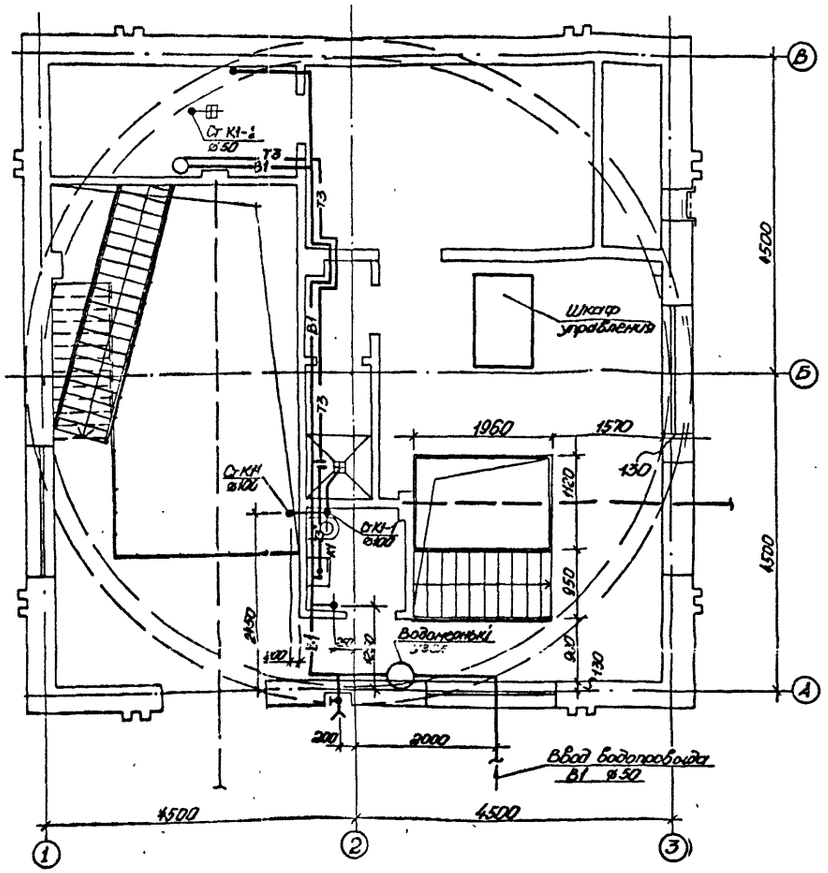

В1, Т3

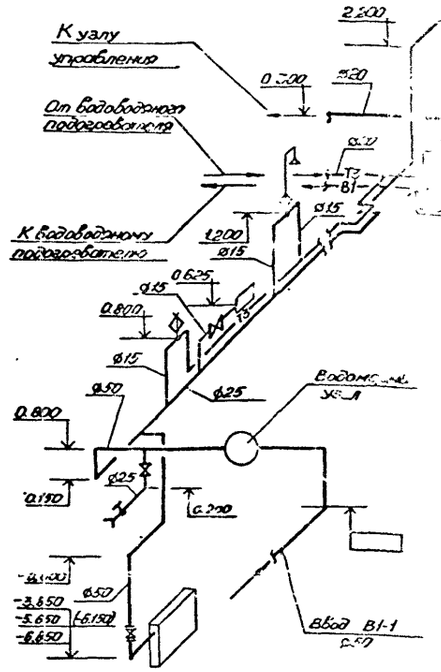

Водомерный узел

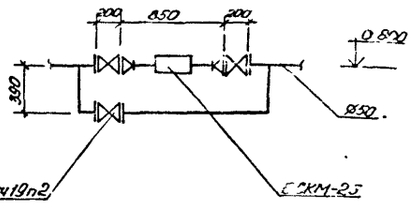

К1

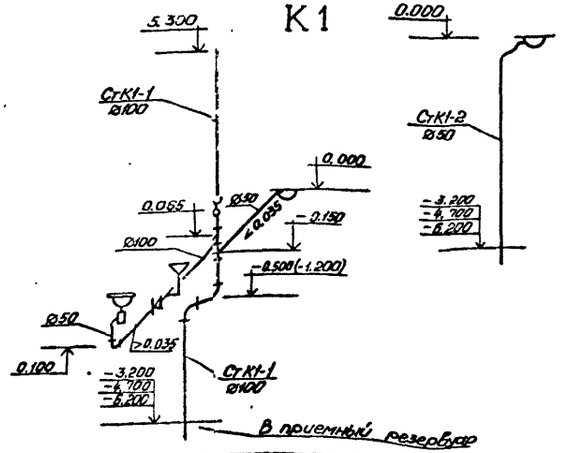

Привязан

Инв. № подл. | Подпись и дата | Взам. инв. №

ГИП	Лялюк		
Нач. отд.	Чмелев		
Гл. спец.	Зютников		
Н. контр.	Фомиль		
Рук. гр.	Нарбутовская		
Ст. инж.	Мастрюкова		
Инж.	Мастрюкова		

ТП 902-1-142.88-ВК

Канализационная насосная станция производительностью 100-660 м³/ч, напором 6-31 м

Стадия	Лист	Листов
Р	1	1

Общие данные. План на отм. 0.000. Схемы систем В1, К1, Т3

Госстрой СССР Союзводоканалпроект Харьковское ВОДОКАНАЛПРОЕКТ

Т-3019

Согласовано: Гл. спец. ТО, Гл. конструктор, Гл. технолог, Гл. сметчик ОВ, Гл. электротехн., Гл. сантехн.

Копировал: Гладкова

Т-3019 (2)

Формат А2

Альбом 2

Ведомость рабочих чертежей основного комплекта

Лист	Наименование	Примечание
1	Общие данные	
2	План на отм. 0.000 и подземной части.	
3	Разрез 1-1. Схемы систем П1, П2, ВЕ1.	
4	Схемы систем отопления, теплоснабжения установки П1, водоподогревателя, В1, В2, В4. Узел управления.	
5	Установки систем П1, П2.	
6	Установки систем В1, В2, В4.	

Ведомость ссылочных и прилагаемых документов.

Обозначение	Наименование	Примечание
	Ссылочные документы	
5.904-38	Гибкие вставки к центробежным вентиляторам	
1.494-312	Зонты и дефлекторы вентиляционных систем.	
5.904-110	Узел прохода вентиляционных шахт через покрытия промзданий. Узлы прохода общего назначения.	
1.469-7	Покрытия зданий с крышными вентиляторами	
1.494-255	Подставки под калориферы	
4.904-69	Детали крепления санитарно-технических приборов и трубопроводов.	
1.494-310	Установка и крепление вентиляторов к строительным конструкциям	
4.903-100	Грязевики	
1.494-218	Клапаны обратные общего назначения	
1.494-333	Клапаны лепестковые к осевым вентиляторам типа 06-300 N4-12,5	
5.904-1	Детали крепления воздуховодов	
5.903-7	Унифицированные конструкции приточных вентиляционных установок	
7.903.9-2	Тепловая изоляция трубопроводов с положительными температурами	
5.904-13	Заслонки воздушные унифицированные для систем вентиляции.	

Типовой проект разработан в соответствии с действующими нормами и правилами.

Главный инженер проекта В.С.Лялюк

Характеристика отопительно-вентиляционных систем

Обозначение системы	Количество систем	Наименование обслуживаемого помещения (технологического оборудования)	Тип установки, перегата	Вентилятор: Тип, исполнение по взрывозащите	N	Схема исполнения	Положение	L м³/ч	P, ПА (кгс/м²)	n, об/мин	Электродвигатель: Тип, исполнение по взрывозащите	N кВт	n об/мин	Воздухонагреватель: Тип	N	Кол	Т-ра нагр °С от	до	Расход тепла Вт (ккал/ч)	H, ПА (кгс/м²)	Примечание
П1	1	машзал, помещение решеток	В-Ц4-75-3,5 ЧУ3	В-Ц4-75	3.15	1	ПРО° ЛО°	2880	1200 (120)	2850	4А80А2	1.5	2850	КСК3	6	1	-30	5	30240 (26000)	645 (645)	1-рабочий 1-резервный
П2	1	Машзал	осевой	В-06-300	4	1	–	4020	330 (33)	2840	4А71А2	0,75	2640								
В1	1	Помещение решеток	В-Ц4-75-2,5 ЧУ3	В-Ц4-75	2,5	1	ПРО° ЛО°	1500	900 (90)	2840	4А63В2	0,55	2840								1-рабочий 1-резервный
В2	1	Машзал	В-Ц4-75-2,5 ЧУ3	В-Ц4-75	2,5	1	ПРО° ЛО°	1135	700 (70)	2750	4А63А2	0,37	2750								1-рабочий 1-резервный
В3	1	Машзал	крышн	ВКР 6.00 25.6	5	1	–	4020	120 (12)	900	4А71В6У2	0,55	900								
В4	1	помещение решеток (местный отсос)	В-Ц4-75-2,5 ЧУ3	В-Ц4-75	2,5	1	ЛО°	770	700 (70)	2750	4А63А2	0,37	2750								
ВЕ1	1	Санузел, душевая	Д01.000	–	ф200	1	–	125	–	–	–	–	–								

Общие указания

Проект выполнен согласно требованиям СНиП2.04.05-86, СНиП2.04.03-85, ГОСТ 21.602-79.

Проект отопления и вентиляции разработан для климатического района с наружной температурой - (-30°С).

Теплоносителем для систем отопления и вентиляции служит вода с параметрами 150-70°С от наружной тепловой сети.

Потеря напора в системе отопления составляет H=5000 ПА (500 кгс/м²).

Система отопления запроектирована горизонтальная, проточная, однотрубная.

Внутренние температуры в отапливаемых помещениях приняты: в производственных помещениях и венткамере - (+5°С), в санузле - (+16°С), в преддушевой - (+23°С).

Вентиляция предусмотрена приточно-вытяжная, механическая. Помещения по взрывопожарной и пожарной опасности относятся к категории „Д". Вентиляционное оборудование принято в обычном исполнении.

Монтаж систем и оборудования вентиляции производится в соответствии с указаниями СНиП 3.05.01-85.

Воздуховоды выполнить из тонколистовой стали по ГОСТ 19903-74.

Воздуховод системы П1 в пределах вытяжной венткамеры зашить плоским асбоцементным листом.

Ведомость ссылочных и прилагаемых документов

Обозначения	Наименование	Примечание
	Прилагаемые документы	
ТП 902-1-142.88-ВМ	Ведомость потребности в материалах	
ТП 902-1-142.88-СО	Спецификация оборудования	
ТП 902-1-142.88 альбом 7	Расширитель	

Основные показатели по чертежам отопления и вентиляции

Наименование здания (сооружения), помещения	Объем м³	Периоды года при tн, °С	Расход тепла, Вт (ккал/ч): на отопление	на вентиляцию	на горячее водоснабжение	общий	Расход холода Вт (ккал/ч)	[illegible]
Канализационная насосная станция		-30	10350 (8900)	30240 (26000)	18600 (16000)	59190 (50900)	–	[illegible]

Узел управления изолировать шнуром минераловатным с покровным слоем из стеклопластика рулонного по серии 7.903.9-2.

План-схема

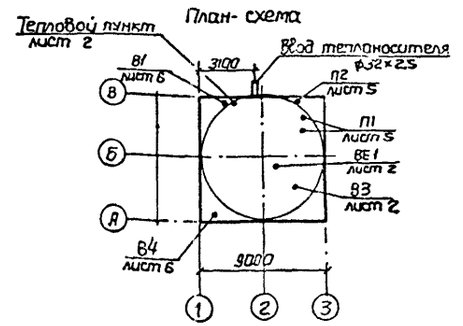

Рук.сект	Бородин		
Н.контр	Гаврилюк		
Гл.спец	Бородин		
Рук.гр	Подольская		
Ст.инж	Малюта		

Привязан

ТП 902-1-142.88-ОВ

Канализационная насосная станция производительностью 120-660 м³/ч, напором 6-5 м

Общие данные

Стадия	Лист	Листов
Р	1	

Госстрой СССР Союзводоканалпроект Харьковское водоканалпроект

Инв. N подл. | Подп. и дата | Взам. инв. N

Т-3019

Т-3019 (2)

План на отм. 0.000

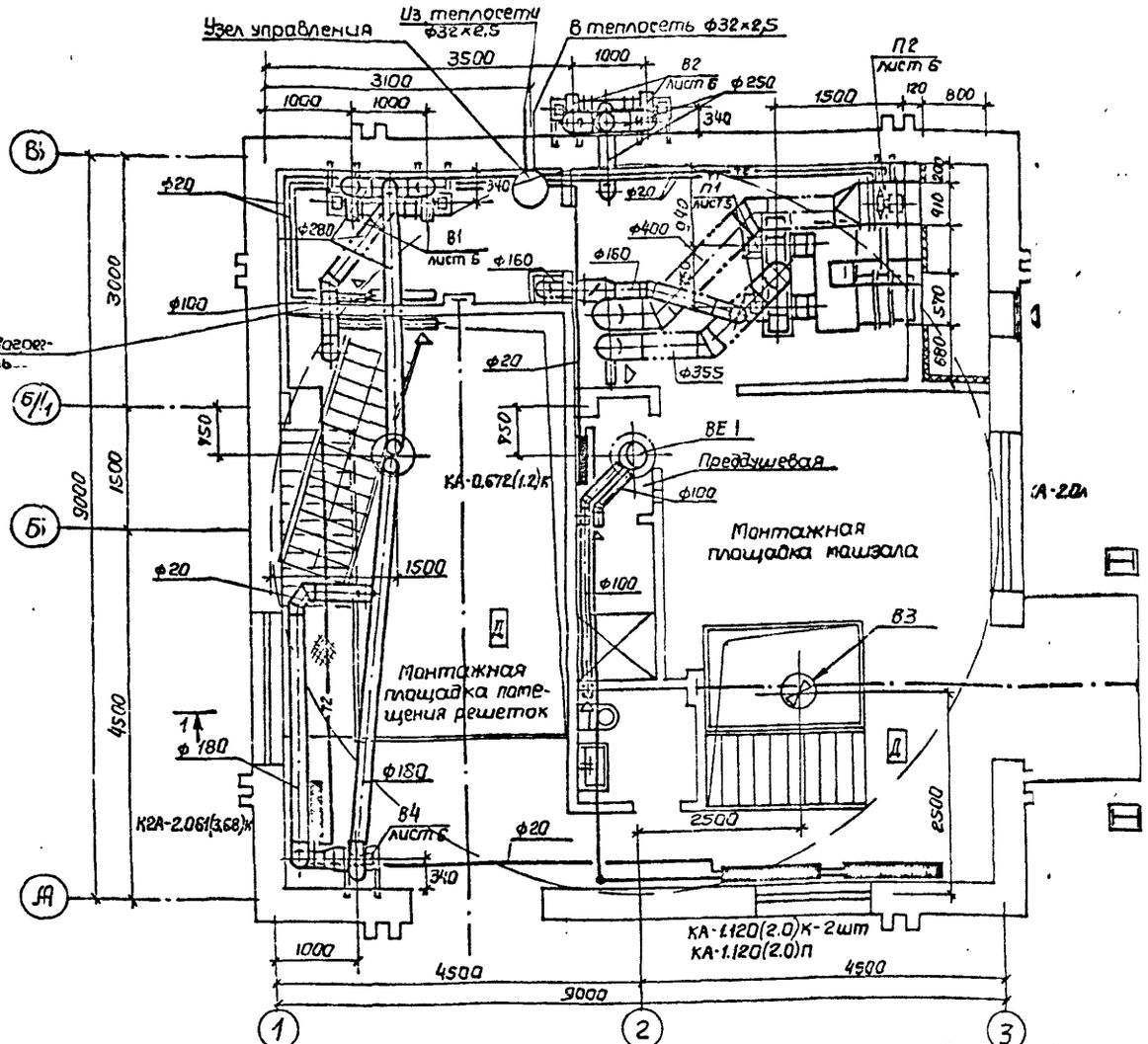

План подземной части

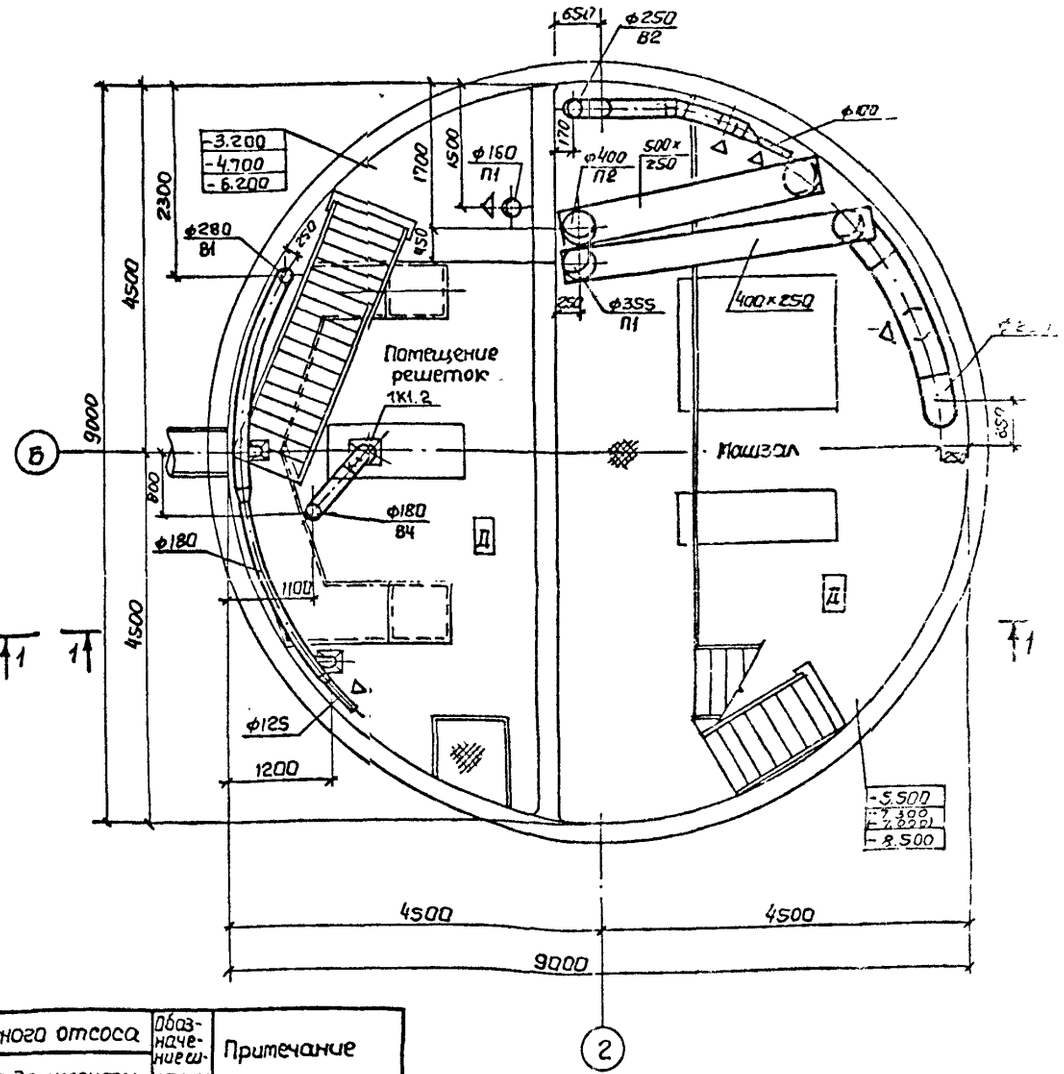

Местные отсосы от технологического оборудования.

Технологическое оборудование			Характеристика выделяющихся вредностей	Объем вытяжки м³/ч		Характеристика местного отсоса		Обозначение решетки	Примечание
Поз.	Наименование	Кол		на ед. оборуд.	Всего	Обозначение	Применяемые документы		
1К1.2	Дробилка	1	Пары сточных вод	770	770	Укрытие	ТП 902-1-142.88 альбом 7	В4	

В скобках даны размеры для сборного варианта

Привязан		Рук. сект.	Бородин		
		Н. контр.	Гаврилюк		
		Гл. специ.	Бородин		
		Рук. гр.	Подольская		
		Ст. инж.	Смирнова		
		Инженер	Шевченко		

ТП 902-1-142.88 – ОВ

Канализационная насосная станция производительностью 120-660 м³/ч, напором 6-5 м

Стадия Р | Лист 2

План на отм. 0.000, подземной части.

Союзводоканалпроект

Т-3019

Т-3019 (2)

Согласовано

Инв. № подл. | Подп. и дата | Взам. инв. № | Инв. № | Подп. и дата

СПС (гр. ВР) Цирюник
СПС (гр. КК) Гаврилюк
Гл. спец. Бородин
Гл. спец. Бородин
Нач. отд. Бородин
Нач. отд. Бородин
Нач. сект. Бородин
Нач. сект. Бородин
Нач. сект

Альбом 2

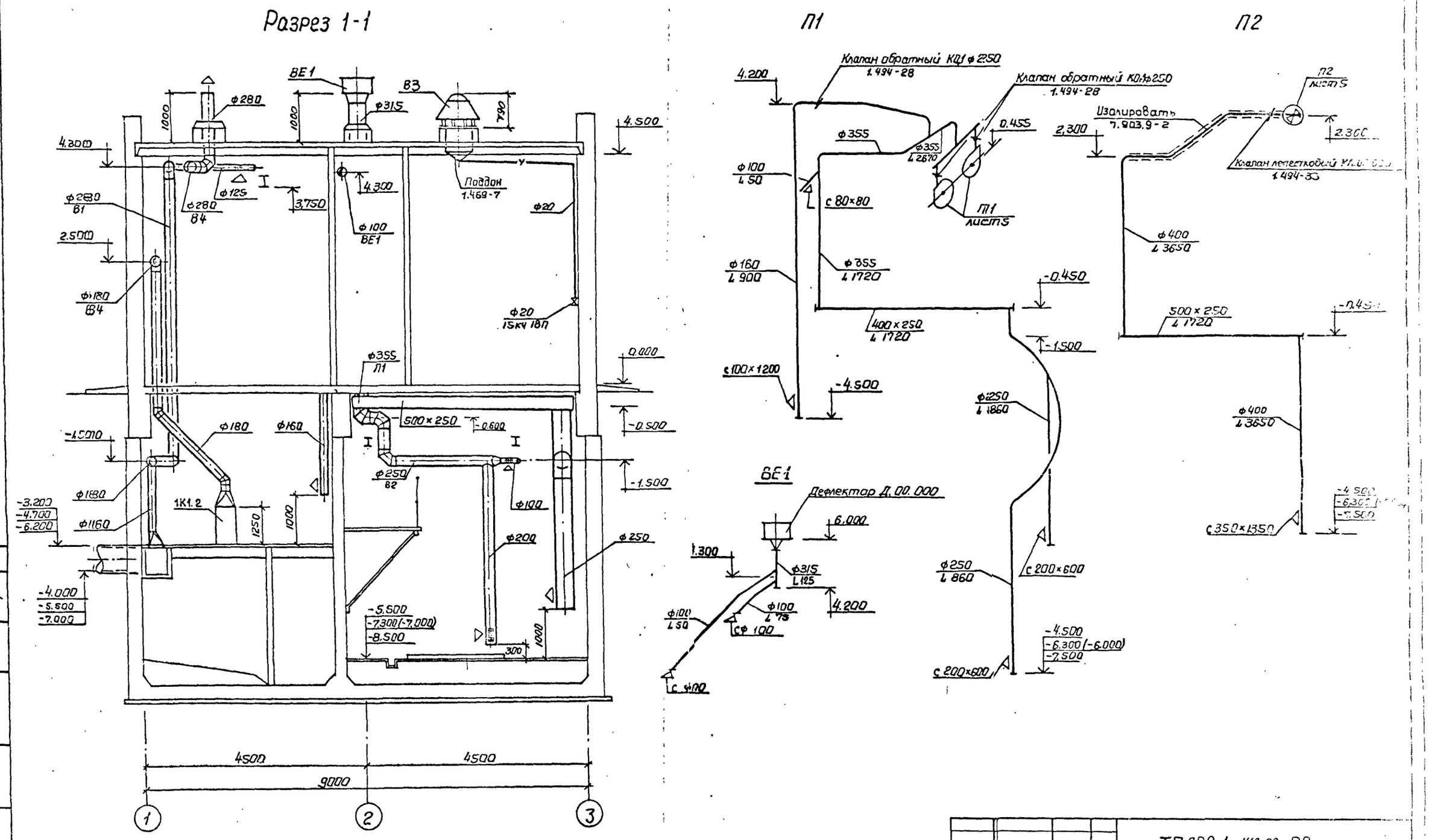

Привязан	Рук.сект.	Бородин		
	Н.контр.	Гаврилюк		
	Гл.спец	Бородин		
	Рук.гр.	Подольская		
	Ст.инж.	Смирнова		
	Инженер	Шевченко		

ТП 902-1-142.83-ОВ

Канализационная насосная станция производительностью 120-660 м³/ч, напором 6-51 м

Разрез 1-1, схемы систем П1, П2, ВЕ1.

Стадия: Р | Лист: 3

Госстрой СССР Союзводоканалпроект Харьковский Водоканалпроект

Т-3019 (2) Формат А2

Согласовано:

Инв. № подл. | Подп. и дата | Взам. инв. N | Вик-2 | Нарыжная

Т-3019

Альбом 2

Система отопления

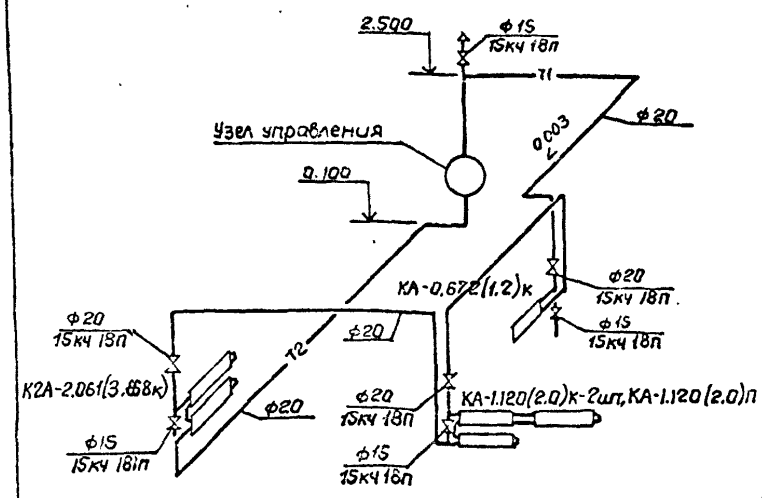

Узел управления

Схема теплоснабжения установки П1

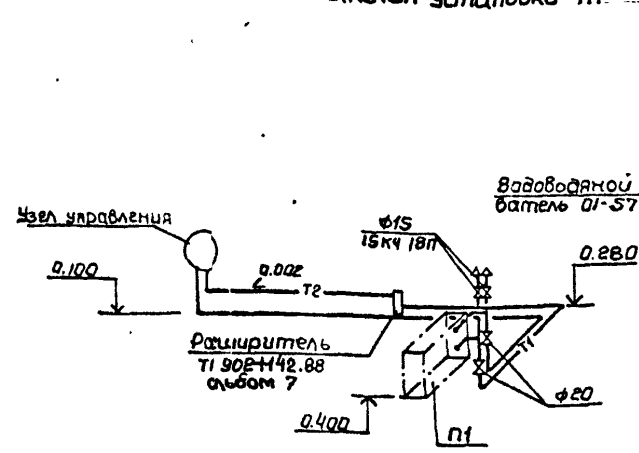

Система теплоснабжения водоподогревателя

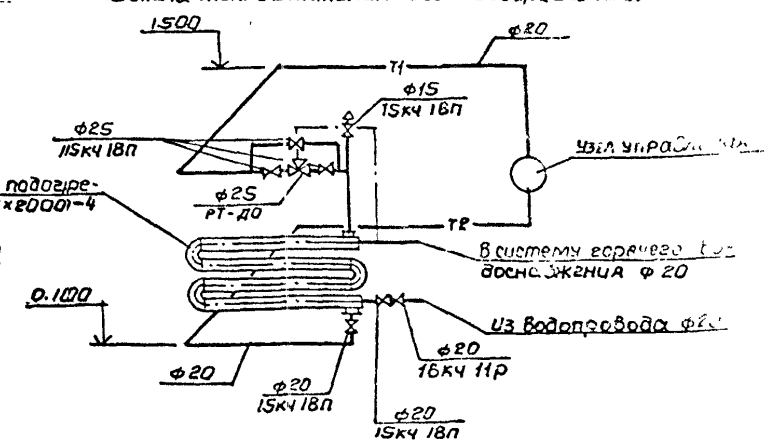

В1

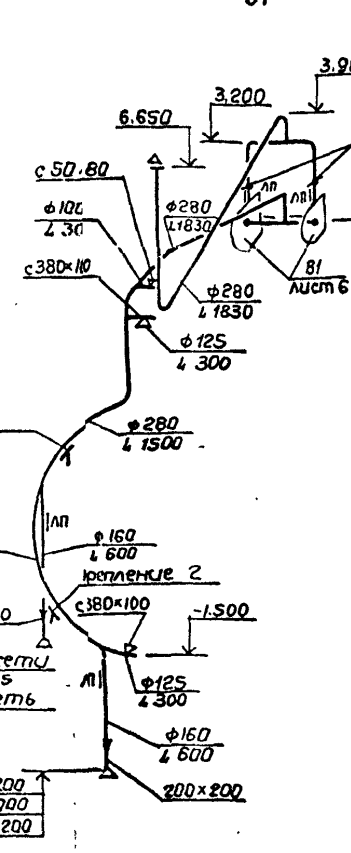

В2

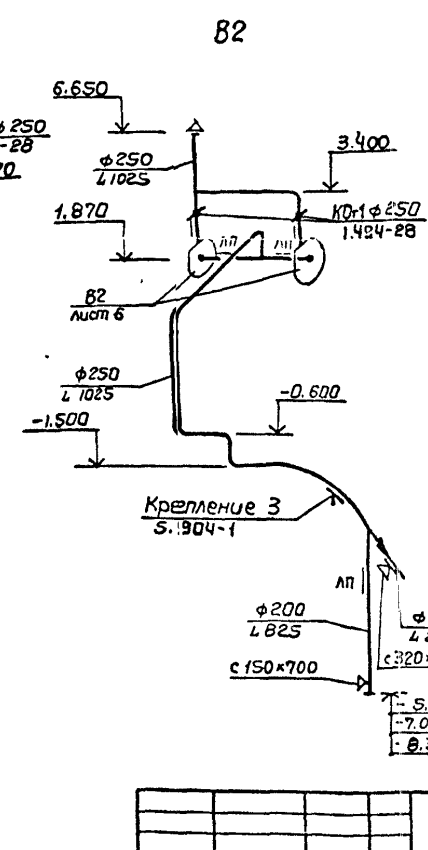

В4

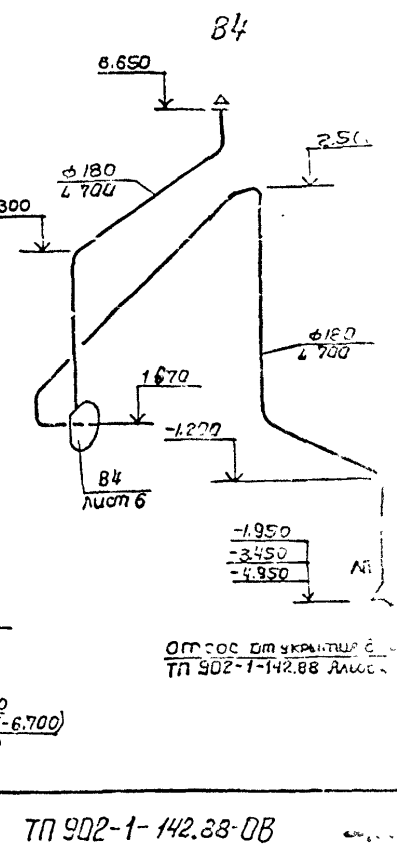

Согласовано

Инв. N подл. | Подп. и дата | Взам. инв. N | Инв. N дубл. | Подп. и дата

Т-3019

Привязан				ТП 902-1-142.88-ОВ	
Рук. отдел	Баровин			Канализационная насосная станция производительностью 120-660 м³/ч, напором 6-51 м	Стадия: Р; Лист: 4
Н. контр.	Гаврилюк				
Гл. спец.	Баровин			Схемы систем отопления, теплоснабжения установки П1, водоподогревателя, В1, В2, В4. Узел управления.	Госстрой Сантехпроект Харьковское отделение Водоканал
Рук. гр.	Подольская				
Ст. инж.	Стирнова		08.83		

Т-3019 (2) Формат: А1

Альбом 2

Разрез 1-1

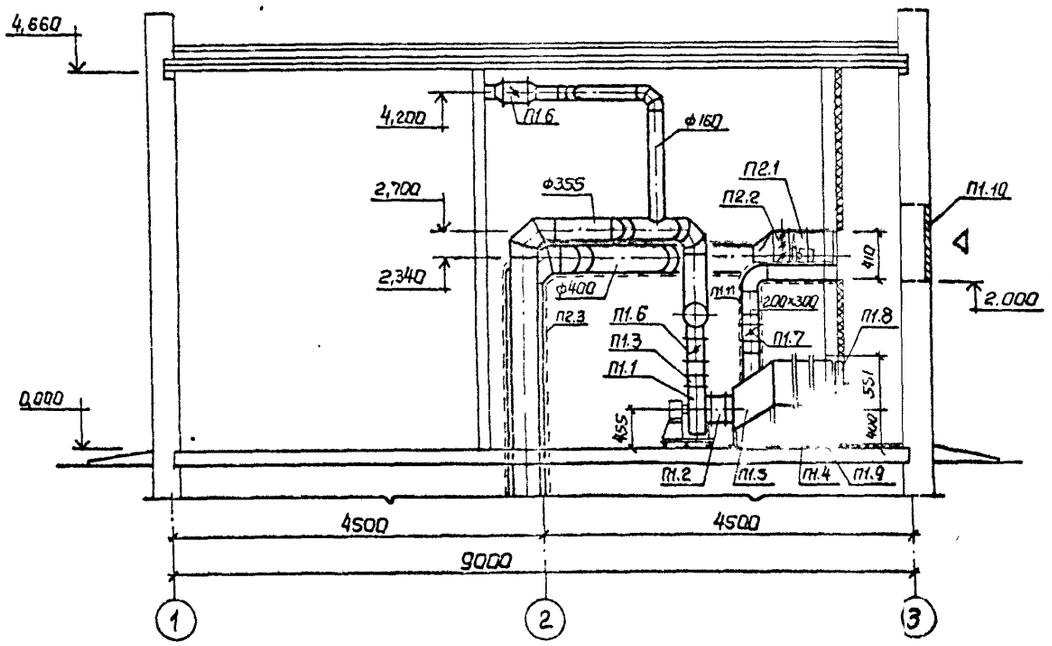

План на отм. 0,000

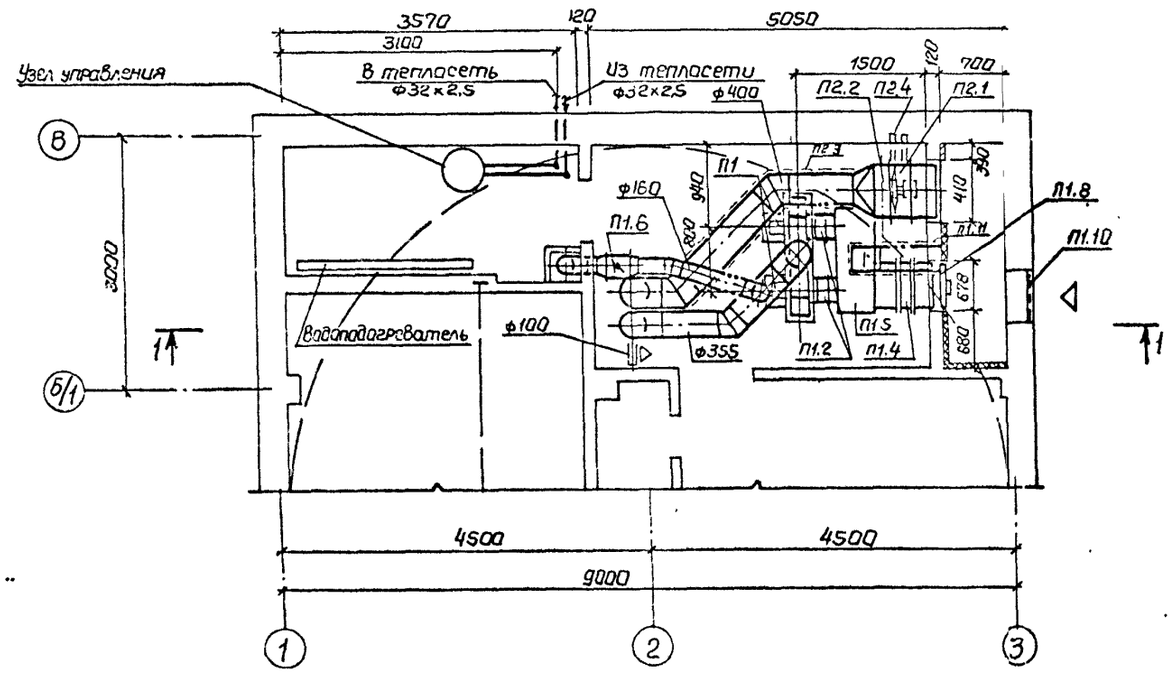

Спецификация вентиляционных установок.

Марка	Обозначение	Наименование	Кол	Масса ед, кг
		П1		
П1.1		Агрегат вентиляторный		
		В-Ц4-75-3,15-0453 на виброс-		
		новании, компл	2	
		а вентилятор центробежн.		
		В-Ц4-75 N3,15 исполнение 1.		
		положение ПрО°, ЛО°		
		б.электродвигатель 4 ВОА 2		
		1,5кВт, 2850об/мин		
П11.2	5.904-38	Гибкие вставки		
		В 00.00-4	2	
П11.3	5.904-38	Гибкие вставки		
		ВН.00 000-04	2	
П11.4		Калорифер модели		
		КСК3-6-02	1	38
П11.5	5.903-7	Коробка К2		
П11.6	1.494-28	Обратный клапан		
		КОр1ф250	3	4,5
П11.7	5.904-13 в.0.1-1	Заслонка воздушная		
		Р200×200Р	1	12,2
П11.8	5.903-7	Клапан утепленный		
		створный КУС	1	23
П11.9	1.494-25	Подставки под калори-		
		фер	2	2,1
П11.10		Жалюзийные решетки	3	
		150×580		
П22.3 П11.11	7.903.9-2	Изоляция воздуховодов		
	ТУ36-1695-79	а шнур минераловат-		
		ный, м³	1.0	
	ТУ6-11-145-80	б.стеклопластик рулон-		
		ный, м²	4.0	
		П2		
П22.1		Вентилятор осевой Б 06-300		
		N4 с электродвигателем		
		4А71Я2 0,75кВт, 2840об/мин	1	25
П22.2	1.494-33	Лепестковый клапан КЛ 00.000	1	13,4
П22.4	1.494-30	Крепление осевого вентилятора Б14М003.000	1	17,4

Согласовано
СИС (гр АР) Цилюрик
Взам инв. №
Подп. и дата
Инв № подл. Т-3019

Привязан

Рук.сек	Бородин		
Н.контр	Гаврилюк		
Гл.спец.	Бородин		
Рук.гр	Подольская		
Ст.инж	Смирнова		
Инжен	Шевченко		08.88

ТП 902-1-142.88-ОВ

Канализационная насосная станция производительностью 120-660 м³/час, напором 6-51м.

Установки систем П1, П2

Стадия	Лист
Р	5

Госстрой ... Харьковский водоканал

Т-3019 (2) Формат А2

Альбом 2

Разрез 1-1

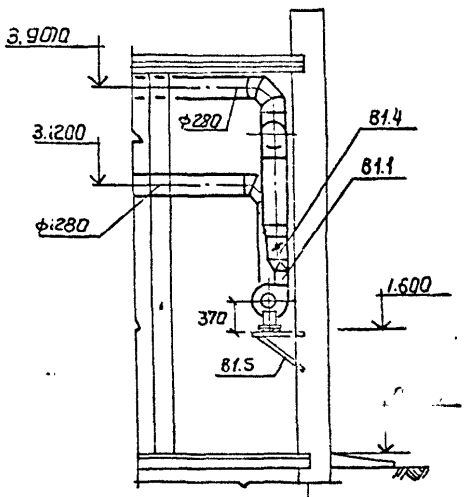

Разрез 2-2

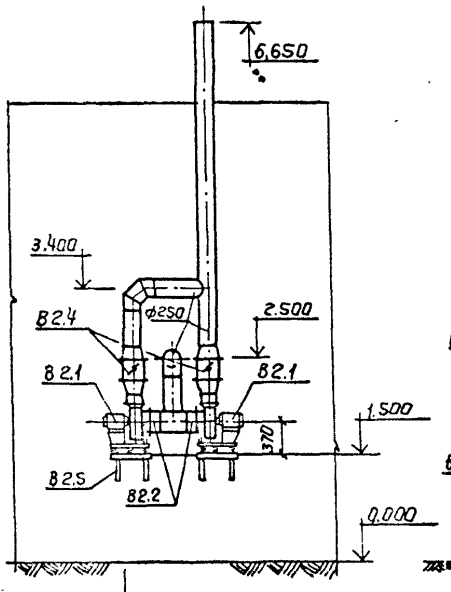

Разрез 3-3

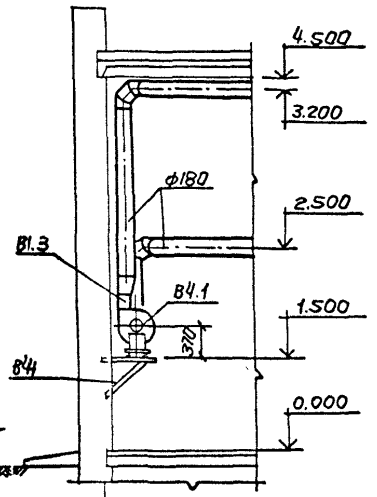

План на отм. 0.000

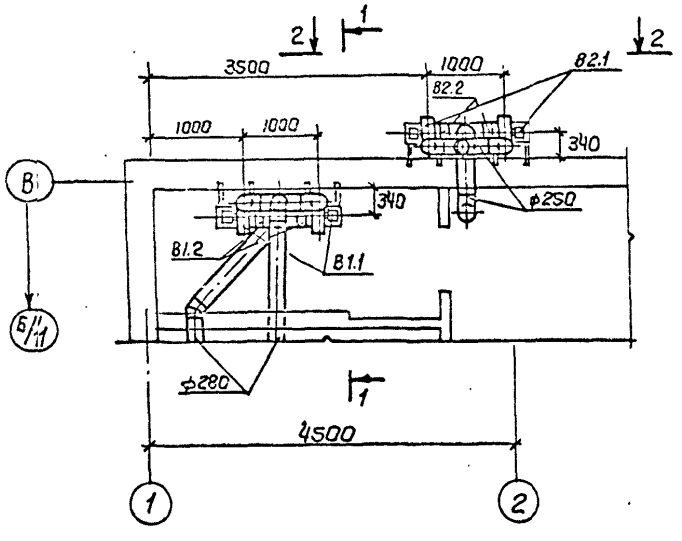

План на отм. 0.000

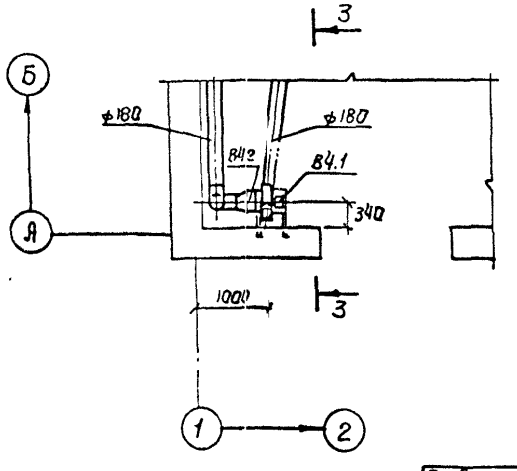

Спецификация вентиляционных установок

Марка	Обозначение	Наименование	Кол.	Вес ед. кг
		В1		
В1.1		Агрегат вентиляторный В-Ц4-75-2,5-02Ц3	2	28
		на виброосновании, к-т		
		а Вентилятор центробежный В-Ц4-75 №2,5 исполнение 1, положение ЛО 0°		
		б Электродвигатель 4АБ63В2 0,55кВт, 2840 об/мин		
В1.2	5.904-38	Гибкие вставки В.00.00-03	2	0.91
В1.3	5.904-38	Гибкие вставки Н.00.00-03	2	0.86
В1.4	1.494-28	Клапаны обратные общего назначения ф250 КО,1	2	4.5
В1.5	1.494-30	Крепление вентагрегата 57А 002.000	2	16.2
		В2		
В2.1		Агрегат вентиляторный В-Ц4-75-2,5-02Ц3 на виброосновании, компл.	2	28
		а Вентилятор центробежный В-Ц4-75 №2,5 исполнение 1, положение ЛО°, П 0°.		
		б Электродвигатель 4А63В2 0,37кВт, 2750 об/мин.		
В2.2	5.904-38	Гибкие вставки В.00.00-03	2	0.91
В2.3	5.904-38	Гибкие вставки Н.00.00-03	2	0.86
В2.4	1.494-28	Клапаны обратные общего назначения ф250 КО,1	2	4.5
В2.5	1.494-30	Крепление вентагрегата 57А 002.000	2	16.2
		В4		
В4.1		Вентиляторный агрегат В-Ц4-75-2,5-02Ц3 на виброосновании. комплект	1	28
		а Вентилятор центробежный В-Ц4-75 №2,5 исполнение 1, положение ЛО°		
		б Электродвигатель 4АБ63В2		
В4.2	5.904-38	Гибкие вставки В.00.00-03	1	0.91
В4.3	5.904-38	Гибкие вставки Н.00.00-03	1	0.86

Согласовано: Гип. гр. АР Шмарюк; Гип. гр. ОВ; Инв. № подл.; Подп. и дата; Взам. инв. №

Привязан	Рук. сек	Бородин	
	Н. контр	Гаврилюк	
	Гл. спец	Бородин	
	Рук. гр	Подольская	
	Ст. инж	Смирнова	
	Инжен.	Шевченко	

ТП 902-1-142.88-08

Канализационная насосная станция производительностью 120-660 м³/ч, напором 6-51м

Стадия	Лист	Листов
Р	6	

Установки систем В1. В2. В4.

Госстрой СССР Союзводоканалпроект Харьковский Водоканалгорпроект

Т-3019 (2)

gost.e-ecolog.ru