

ОТРАСЛЕВЫЕ СТАНДАРТЫ

ПОДОГРЕВАТЕЛИ ПАРОВОДЯНЫЕ ТЕПЛОВЫХ СЕТЕЙ

ОСТ 108.271.105—76, ОСТ 108.101.101—76, ОСТ 108.318.103—76,
ОСТ 108.313.101—76, ОСТ 108.540.103—76, ОСТ 108.313.102—76,
ОСТ 108.313.103—76, ОСТ 108.313.104—76, ОСТ 108.360.101—76,
ОСТ 108.271.106—76, ОСТ 108.369.101—76, ОСТ 108.369.102—76,
ОСТ 108.360.102—76, ОСТ 108.369.103—76, ОСТ 108.360.103—76,
ОСТ 108.780.102—76, ОСТ 108.271.107—76, ОСТ 108.369.104—76,
ОСТ 108.369.105—76, ОСТ 108.389.101—76, ОСТ 108.101.102—76,
ОСТ 108.318.104—76, ОСТ 108.318.105—76, ОСТ 108.500.101—76,
ОСТ 108.530.101—76, ОСТ 108.794.101—76, ОСТ 108.321.106—76,
ОСТ 108.101.103—76, ОСТ 108.101.104—76, ОСТ 108.360.104—76,
ОСТ 108.101.105—76, ОСТ 108.360.105—76, ОСТ 108.101.106—76,
ОСТ 108.500.103—76, ОСТ 108.101.107—76, ОСТ 108.101.108—76,
ОСТ 108.101.109—76, ОСТ 108.540.104—76, ОСТ 108.101.110—76,
ОСТ 108.500.102—76, ОСТ 108.101.111—76, ОСТ 108.734.101—76,
ОСТ 108.734.102—76, ОСТ 108.734.103—76, ОСТ 108.321.107—76

Издание официальное

gost.e-ecolog.ru

РАЗРАБОТАН Научно-производственным объединением по исследованию и проектированию энергетического оборудования им. И. И. Ползунова (НПО ЦКТИ)

Генеральный директор	Н. М. МАРКОВ
Заведующий отраслевым отделом стандартизации	В. Л. МАРКОВ
Руководители темы:	Л. О. МУРЗО, М. И. ЯНКЕЛЕВИЧ
Исполнители:	А. М. БЕЛЯЕВА, А. Ф. ПОПОВ, З. П. ШУЛЯТЬЕВА, Н. М. ГРАЖДАНОВА

Ленинградским филиалом проектно-технологического института «Энергомонтажпроект»

Главный инженер	А. М. ШАГИН
Руководитель темы	В. И. ЕСАРЕВ
Исполнители:	Б. З. ФЕЙГИН, Р. Р. КЕЙЗЕЛЬ

ВНЕСЕН Научно-производственным объединением по исследованию и проектированию энергетического оборудования им. И. И. Ползунова (НПО ЦКТИ)

Генеральный директор	Н. М. МАРКОВ
Заведующий отраслевым отделом стандартизации	В. Л. МАРКОВ

ПОДГОТОВЛЕН К УТВЕРЖДЕНИЮ Техническим управлением Министерства энергетического машиностроения

Начальник Технического управления	В. П. ПЛАСТОВ
Начальник отдела опытно-конструкторских и научно-исследовательских работ по котлостроению	В. В. ЛЕБЕДЕВ

СОГЛАСОВАН с Госгортехнадзором СССР

Заместитель начальника управления по котлонадзору и подъемным сооружениям	А. И. МУРАЧЕВ

с трестом Союзкотлокомплект

Управляющий	И. Ф. ГРИГОРЬЕВ

с ЦПКБ Главтехмонтаж Минмонтажспецстроя

Заместитель начальника ЦПКБ	В. В. БОНДАРЕНКО

УТВЕРЖДЕН И ВВЕДЕН В ДЕЙСТВИЕ указанием Министерства энергетического машиностроения от 27 декабря 1976 г. № ПС-002/9623

Заместитель министра	П. О. СИРЫЙ

УДК 696.463.5—2

Группа Е26

О Т Р А С Л Е В О Й С Т А Н Д А Р Т

ПОДОГРЕВАТЕЛИ ПАРОВОДЯНЫЕ КАМЕРЫ ВОДЯНЫЕ ЗАДНИЕ ДВУХХОДОВЫЕ С ПЛОСКИМИ ДНИЩАМИ КОНСТРУКЦИЯ И РАЗМЕРЫ

ОСТ 108.101.106—76

Введен впервые

Указанием Министерства энергетического машиностроения от 27 декабря 1976 г. № ПС-002/9623 срок действия установлен

с 01.01.78

до 01.01.83

Несоблюдение стандарта преследуется по закону

1. Настоящий стандарт распространяется на задние водяные камеры пароводяных подогревателей.

2. Конструкция и размеры задних водяных камер должны соответствовать указанным на чертеже и в табл. 1 и 2.

3. Материал труб (поз. 2) — Труба $\frac{\text{ГОСТ 10704—76}}{\text{Ст3пс5 ГОСТ 10705—63}}$ или ГОСТ 8696—74 при $D_н \leqslant 720$. При $D_н \leqslant 426$ допускается применение бесшовных труб по ГОСТ 8732—70.

4. Сварку производить электродами типа Э42 или Э46 по ГОСТ 9467—75.

Пример обозначения:

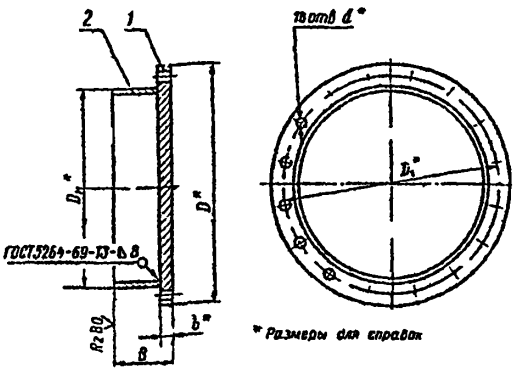

ЗАДНЯЯ ВОДЯНАЯ КАМЕРА 02 ОСТ 108.101.106—76

Таблица 1

Обозначение задней водяной камеры	Поз. 1 Днище по ОСТ 108 500 103—76 Кол. 1	Поз. 2 Труба по ОСТ 108.101 106—76 Кол 1		
	Обозначение	$D_н \times s$, мм	Дли а, мм	Масса, кг
01 ОСТ 108.101.106—76	01 ОСТ 108.500 103—76	245×7	80	3,29
02 ОСТ 108.101.106—76	02 ОСТ 108.500.103—76	325×8		5,00
03 ОСТ 108.101.106—76	03 ОСТ 108.500.103—76	377×9	90	7,35

Таблица 2

Размеры в мм

Обозначение задней водяной камеры	D	D_1	$D_н$	B	b	d	Масса, кг
01 ОСТ 108 101.106—76	302	274	246	98	18	14	13,5
02 ОСТ 108.101.106—76	400	362	325	104	24	18	28,5
03 ОСТ 108.101.106—76	454	420	377	120	30		45,3

gost.e-ecolog.ru