

ОТРАСЛЕВЫЕ СТАНДАРТЫ

ПОДОГРЕВАТЕЛИ ПАРОВОДЯНЫЕ ТЕПЛОВЫХ СЕТЕЙ

ОСТ 108.271.105—76, ОСТ 108.101.101—76, ОСТ 108.318.103—76,
ОСТ 108.313.101—76, ОСТ 108.540.103—76, ОСТ 108.313.102—76,
ОСТ 108.313.103—76, ОСТ 108.313.104—76, ОСТ 108.360.101—76,
ОСТ 108.271.106—76, ОСТ 108.369.101—76, ОСТ 108.369.102—76,
ОСТ 108.360.102—76, ОСТ 108.369.103—76, ОСТ 108.360.103—76,
ОСТ 108.780.102—76, ОСТ 108.271.107—76, ОСТ 108.369.104—76,
ОСТ 108.369.105—76, ОСТ 108.389.101—76, ОСТ 108.101.102—76,
ОСТ 108.318.104—76, ОСТ 108.318.105—76, ОСТ 108.500.101—76,
ОСТ 108.530.101—76, ОСТ 108.794.101—76, ОСТ 108.321.106—76,
ОСТ 108.101.103—76, ОСТ 108.101.104—76, ОСТ 108.360.104—76,
ОСТ 108.101.105—76, ОСТ 108.360.105—76, ОСТ 108.101.106—76,
ОСТ 108.500.103—76, ОСТ 108.101.107—76, ОСТ 108.101.108—76,
ОСТ 108.101.109—76, ОСТ 108.540.104—76, ОСТ 108.101.110—76,
ОСТ 108.500.102—76, ОСТ 108.101.111—76, ОСТ 108.734.101—76,
ОСТ 108.734.102—76, ОСТ 108.734.103—76, ОСТ 108.321.107—76

Издание официальное

gost.e-ecolog.ru

РАЗРАБОТАН Научно-производственным объединением по исследованию и проектированию энергетического оборудования им. И. И. Ползунова (НПО ЦКТИ)

Генеральный директор	Н. М. МАРКОВ
Заведующий отраслевым отделом стандартизации	В. Л. МАРКОВ
Руководители темы:	Л. О. МУРЗО, М. И. ЯНКЕЛЕВИЧ
Исполнители:	А. М. БЕЛЯЕВА, А. Ф. ПОПОВ, З. П. ШУЛЯТЬЕВА, Н. М. ГРАЖДАНОВА

Ленинградским филиалом проектно-технологического института «Энергомонтажпроект»

Главный инженер	А. М. ШАГИН
Руководитель темы	В. И. ЕСАРЕВ
Исполнители:	Б. З. ФЕЙГИН, Р. Р. КЕЙЗЕЛЬ

ВНЕСЕН Научно-производственным объединением по исследованию и проектированию энергетического оборудования им. И. И. Ползунова (НПО ЦКТИ)

Генеральный директор	Н. М. МАРКОВ
Заведующий отраслевым отделом стандартизации	В. Л. МАРКОВ

ПОДГОТОВЛЕН К УТВЕРЖДЕНИЮ Техническим управлением Министерства энергетического машиностроения

Начальник Технического управления	В. П. ПЛАСТОВ
Начальник отдела опытно-конструкторских и научно-исследовательских работ по котлостроению	В. В. ЛЕБЕДЕВ

СОГЛАСОВАН с Госгортехнадзором СССР

Заместитель начальника управления по котлонадзору и подъемным сооружениям	А. И. МУРАЧЕВ

с трестом Союзкотлокомплект

Управляющий	И. Ф. ГРИГОРЬЕВ

с ЦПКБ Главтехмонтаж Минмонтажспецстроя

Заместитель начальника ЦПКБ	В. В. БОНДАРЕНКО

УТВЕРЖДЕН И ВВЕДЕН В ДЕЙСТВИЕ указанием Министерства энергетического машиностроения от 27 декабря 1976 г. № ПС-002/9623

Заместитель министра	П. О. СИРЫЙ

УДК 696.463 5—2

ОТРАСЛЕВОЙ СТАНДАРТ

Группа Е26

ПОДОГРЕВАТЕЛИ ПАРОВОДЯНЫЕ КАМЕРЫ ВОДЯНЫЕ ПЕРЕДНИЕ ДВУХХОДОВЫЕ С ЭЛЛИПТИЧЕСКИМИ ДНИЩАМИ

КОНСТРУКЦИЯ И РАЗМЕРЫ

ОСТ 108.101.104—76

Введен впервые

Указанием Министерства энергетического машиностроения от 27 декабря 1976 г. № ПС-002 9623 срок действия установлен

с 01.01.78

до 01.01 83

Несоблюдение стандарта преследуется по закону

1. Настоящий стандарт распространяется на передние водяные камеры пароводяных подогревателей

2 Конструкция и размеры должны соответствовать указанным на чертеже и в табл. 1 и 2.

3. Размеры перемычки (поз *7*) уточнить по действительному внутреннему диаметру трубы (поз *1*). Зазоры *Ж* между перемычкой и фланцем заварить на толщину перемычки плюс 10 мм на сторону и зачистить заподлицо с уплотнительной поверхностью фланца.

4 Допускается замена бобышки и пробки (поз. *8* и *10*) на другие типоразмеры по ОСТ 24 530.02 и ОСТ 24 724 02 в соответствии с типом термометра или терморегулятора

5 Сварку производить электродами типа Э42, Э46 или Э50А по ГОСТ 9467—75

6 Допускается замена фланцев по ГОСТ 1255—67 фланцами по ГОСТ 12827—67.

7. Материал прокладки (поз *9*) — паронит марки ПОН ГОСТ 481—71.

8 Допускается взамен днищ по ГОСТ 6533—68 применять заглушки по ГОСТ 17379—72.

9 Материал днищ — сталь марки ВСт3пс5 ГОСТ 380—71.

10 Допускается сварка стыковых швов по типу С2 А, П ГОСТ 8713—70 с полным проплавлением и сплошным контролем неразрушающими методами.

Пример обозначения:

ПЕРЕДНЯЯ КАМЕРА 01 ОСТ 108.101.104—76

Таблица 1

Размеры в мм

Обозначение передней водяной камеры	$D_н$	s	C	L	l	$d_н$	h	h_1	D_1	D_2	d	d_1	Количество отверстий z	Количество отверстий z_1	R	n	n_1	K	K_1	K_2	K_3	Масса, кг
01 ОСТ 108.101 104—76	325	8	250	392	170	108	340	30	410	180	27	18	12	8	90	10	6	9	6	5		68,5
02 ОСТ 108 101.104—76	426	7	292	416		133	370		525	210	30		16		100			8	8			99,9
03 ОСТ 108 101.104—76	480		330	475	210	159	417	35	585	240		23	20	12	150		8			7		129
04 ОСТ 108 101 104—76	530		355	528		159	440	35	650	295	33											179
05 ОСТ 108 101.104—76	630		440	572	250	219	518	40	770		40									9	12	230
06 ОСТ 108.101.104—76	720	8	460	655		273	560	50	840	355		27	24		200		10	9	10			259
07 ОСТ 108.101.104—76	820		510	775	300		605		950	410												363

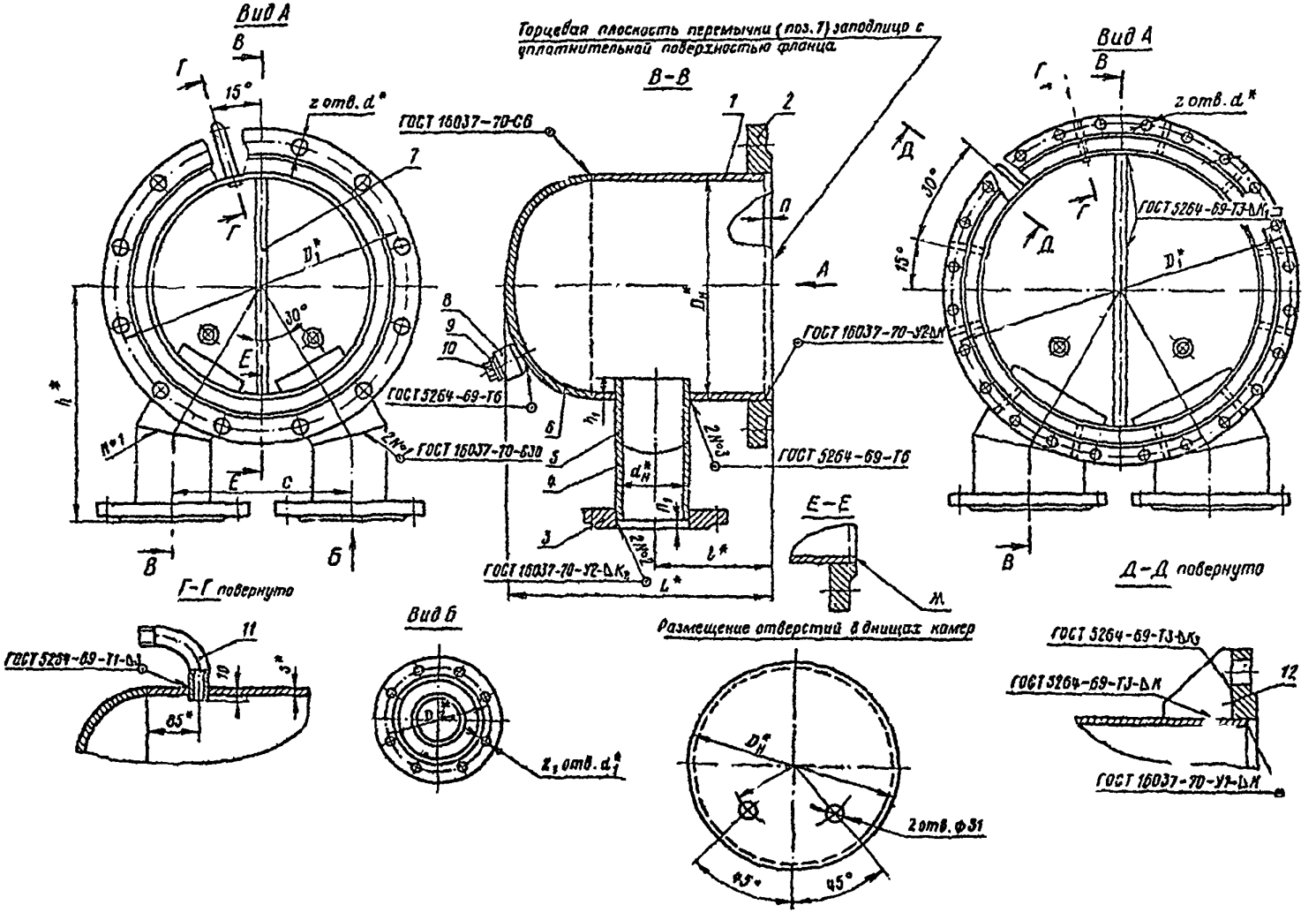

* Размеры для справок

Таблица 2

Обозначение передней водяной камеры	Поз. 1 Труба по ОСТ 108.318.104—76 Кол. 1	Поз. 2 Фланец по ГОСТ 1255—67 Кол. 1	Поз. 3 Фланец по ГОСТ 1255—67 Кол. 2	Поз. 4 Патрубок по ОСТ 108.318.105—76 Кол. 2	Поз. 5 Патрубок по ОСТ 108.318.105—76 Кол. 2	Поз. 6 Днище по ГОСТ 6533—68 Кол. 1
	Обозначение					
01 ОСТ 108.101.104—76	08 ОСТ 108.318.104—76	300—16	100—16	01 ОСТ 108.318.105—76	01 ОСТ 108.318.105—76	325×10—25
02 ОСТ 108.101.104—76	09 ОСТ 108.318.104—76	400—16	125—16	03 ОСТ 108.318.105—76	03 ОСТ 108.318.105—76	426×10—25
03 ОСТ 108.101.104—76	10 ОСТ 108.318.104—76	450—16	150—16	05 ОСТ 108.318.105—76	05 ОСТ 108.318.105—76	480×10—25
04 ОСТ 108.101.104—76	11 ОСТ 108.318.104—76	500—16	200—16	05 ОСТ 108.318.105—76	05 ОСТ 108.318.105—76	530×10—25
05 ОСТ 108.101.104—76	12 ОСТ 108.318.104—76	600—16		07 ОСТ 108.318.105—76	07 ОСТ 108.318.105—76	630×10—25
06 ОСТ 108.101.104—76	13 ОСТ 108.318.104—76	09 ОСТ 108.540.103—76	250—16	10 ОСТ 108.318.105—76	10 ОСТ 108.318.105—76	720×10—25
07 ОСТ 108.101.104—76	14 ОСТ 108.318.104—76	10 ОСТ 108.540.103—76	300—16			820×10—25

Продолжение табл. 2

Обозначение передней водяной камеры	Поз. 7 Перемычка по ОСТ 108.360.104—76 Кол. 1	Поз. 8 Бобышка М27×2 по ОСТ 108.530.101—76 Кол. 2	Поз. 9 Прокладка Кол. 2			Поз. 10 Пробка М27×2 по ОСТ 108.794.101—76 Кол. 2	Поз. 11 Отвод по ОСТ 108.321.106—76 Кол. 1	Поз. 12 Ребро по ОСТ 108.360.101—76	
	Обозначение		Размеры, мм	Масса, кг		Обозначение		Обозначение	Количество
				шт.	общая				
01 ОСТ 108.101.104—76	08 ОСТ 108.360.104—76	ОСТ 108.530.101—76	Ø45×30×1	0,002	0,004	ОСТ 108.794.101—76	ОСТ 108.321.106—76	—	—
02 ОСТ 108.101.104—76	09 ОСТ 108.360.104—76								
03 ОСТ 108.101.104—76	10 ОСТ 108.360.104—76								
04 ОСТ 108.101.104—76	11 ОСТ 108.360.104—76								
05 ОСТ 108.101.104—76	12 ОСТ 108.360.104—76								
06 ОСТ 108.101.104—76	13 ОСТ 108.360.104—76							01 ОСТ 108.360.101—76	12
07 ОСТ 108.101.104—76	14 ОСТ 108.360.104—76							02 ОСТ 108.360.101—76	

gost.e-ecolog.ru