ТИПОВОЙ ПРОЕКТ
901-4-79с.84

РЕЗЕРВУАРЫ ДЛЯ ВОДЫ

ПРЯМОУГОЛЬНЫЕ ЖЕЛЕЗОБЕТОННЫЕ СБОРНЫЕ ЕМК. 500...1400 м^3

ДЛЯ СЕЙСМИЧЕСКИХ РАЙОНОВ

Альбом IV

Строительные изделия резервуаров емк. 50... 1400 м^3

25622-01

Отпускная цена на момент реализации указана в счет-накладной

Привязан

Инв.№

gost.e-ecolog.ru

ТИПОВОЙ ПРОЕКТ
901-4-79с.84

РЕЗЕРВУАРЫ ДЛЯ ВОДЫ
ПРЯМОУГОЛЬНЫЕ ЖЕЛЕЗОБЕТОННЫЕ СБОРНЫЕ
ЕМК. 500...1400 м³
ДЛЯ СЕЙСМИЧЕСКИХ РАЙОНОВ

АЛЬБОМ IV

СТРОИТЕЛЬНЫЕ ИЗДЕЛИЯ РЕЗЕРВУАРОВ
ЕМК. 50...1400 м³

Утвержден Госстроем СССР
протокол №53 от 30.06.82г.
Рабочая документация
введена в действие
в/о Союзводоканалпроект
приказ №105 от 25 июля 1984г.

Разработан
ГПИ Союзводоканалпроект и ЦНИИпромзданий
при участии НИИЖБ

Союзводоканалпроект
Гл. инженер Б.Н. Самохин
Гл. инж. проекта В.А. Филатов
ЦНИИпромзданий
Гл. инженер В.В. Гранев
Гл. инж. проекта А.П. Черномаз

НИИЖБ
Зам. директора Н.Н. Коговин
Зав. лаб. Г.И. Бердичевский
Ст. науч. сотруд С.И. Довжиковский

Инв. №

Привязан

25622-01 2

Обозначение	Наименование	стр.	примеч
901-4-79с.84.IV-ТТ	Технические требования	3	
-1.100	Каркас пространственный	4	
-1.101	Сетка	5	
-1.101	"	6	
-1.102	Каркас плоский	6	
-1.103	Сетка	7	
-1.104	"	7	
-1.105	"	8	
-1.106	"	8	
-1.107	"	9	
-1.108	"	9	
-1.109	"	10	
-2.100	Панель стеновая. Спецификация	11	
-2.100СБ	То же. Сборочный чертеж	12	
-2.101	Изделие закладное	13	
-2.102	То же	13	
-2.103	"	31	
-2.104	"	10	
-2.100ВС	Панель стеновая. Ведомость расхода стали	14	
-2.200	Панель стеновая угловая	15	
-2.210	Каркас пространственный	16	
-2.211	Петля строповочная	18	
-2.220	Каркас пространственный	17	
-2.221	Сетка	17	

Обозначение	Наименование	стр.	примеч
901-4-79с.84 -2.300	Блок угловой. Спецификация. Ведомость расхода стали	18	
-2.300СБ	Блок угловой. Сборочный чертеж	19	
-2.310	Каркас пространственный	20	
-2.311	Каркас	21	
-2.312	Сетка	21	
-2.313	Изделие закладное	22	
-3.100	Плита покрытия	23,25	
-3.101	Изделие закладное	26	
-3.102	То же	26	
-3.200	Плита покрытия. Спецификация. Ведомость расхода стали	27	
3.200СБ	Плита покрытия. Сборочный чертеж	28,30	
-3.201	Каркас плоский	31	
-4.000	Лестница съемная	22	
-5.000	Сетка	35	
-6.000	Заглушка	32	
-6.100	Электрод нулевой	32	
-6.200	Бобышка	33	
-6.300	Фланец	33	
-7.000	Деталь отводящего трубопровода	34	
7.100	Деталь спускного трубопровода	35	

Инв. № подл. | Подпись и дата | Взам. инв. №

ГИП	Федотов		ТП901-4-79с84-IV
Н.контр.	Самсонов		
Нач.отд.	Кокотов		
Рук.гр.	Кляузов		Содержание альбома.
Сост.	Шевченко		Стадия: Р; Лист: 2; Листов: 1
Гл.инж.	Зубрина		Союзгипроспецгаз

25622-01 3

Копировал Сальникова Формат А3

Альбом содержит рабочую документацию на железобетонные арматурные и закладные изделия следующих элементов резервуаров.

- днище
- стеновые панели,
- сборные угловые блоки стен.
- Плиты покрытия;
- установочные детали приборов автоматики;
- детали трубопроводов

ТТ 1 Технические требования к изготовлению сборных железобетонных изделий.

ТТ 1.1 При изготовлении железобетонных изделий обязательно соблюдение требований серии 3.900-3 к аналогичным изделиям, а так же требований ГОСТ 13015 0-83

ТТ 1.2 В изделиях резервуаров воды питьевого качества поверхности, контактирующие с водой, должны быть гладкими без раковин и пор. Это должно обеспечиваться обработкой поверхностей в заводских условиях.

ТТ 1.3 Оговоренные на чертежах закладные изделия должны иметь металлизационное цинковое или алюминиевое покрытие толщиной 200 мкм, защищенное после распалубки слоем грунта-шпатлевки ЭП-00-10 (ТУ МХП 1027-62)

ТТ 2 Технические требования к изготовлению арматурных и закладных изделий.

ТТ 2.1 Арматурные и закладные изделия должны соответствовать ГОСТ 10922-75 и техническим требованиям серии 3.900-3 к аналогичным изделиям.

ТТ 2.2 Арматурные изделия изготовливаются посредством контактной точечной сварки всех пересечений стержней в соответствии с ГОСТ 14098-68. Применение дуговой сварки допускается только в случаях, оговоренных на чертежах.

ТТ 2.3 В изготовлении закладных изделий применяется контактная и автоматическая сварка по ГОСТ 19292-73, а так же ручная дуговая сварка по ГОСТ 5264-80.

ТТ 2.4 В соответствии с п. ТТ 1.3 закладные изделия должны иметь антикоррозионное покрытие. Покрытие наносится на пластины и приваренные к ним анкера и арматурные стержни на длину 40-50 мм от пластины.
Перед нанесением покрытия должна быть обеспечена вторая степень очистки поверхности согласно ГОСТ 9.402-80.

Инв. №	Техник		
	Технические требования		

ТП 901-4-79с.84-IV-ТТ

Лист | Листов

Копировал Синицына 25622-01 4 Формат 13

Альбом IV

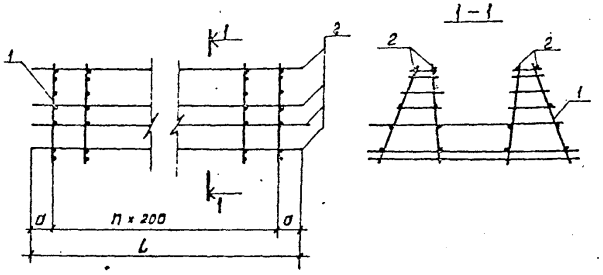

Обозначение	Размеры, мм			Кол.	Масса
	L	а		n	ед, кг
ТП901-4-79.84-IV -1.100	1850	125		8	31,2
-01	3250	225		14	40,2

Формат	Зона	Поз.	Обозначение	Наименование	Кол. на изд. IV-1.100 —	01	Примеч
				Документация			
			901-4-79.84-IV -ТТ	ТТ2			
				Сборочные единицы			
А4		1	901-4-79.84 -IV -1.101	Сетка	9	15	
				Детали			
Б4		2		ф5 Вр-I ГОСТ 6727-80 ℓ=1850	16		0,26 кг
Б4				ф5 Вр-I ГОСТ 6727-80 ℓ=3250		16	0,45 кг

Привязан

Инв. № подл. | Подпись и дата | Взам. инв. №

ТП901-4-79.84-IV-1.100

ГИП	Филатов	
Н.контр.	Алмазов	
Нач.отд.	Филатов	
Рук.бриг.	Алмазов	
Вед.инж.	Толстикова	
Инженер	Иванова	

Каркас пространственный

Стадия	Масса	Масштаб
Р	см. табл.	
Лист	Листов 1	

СОЮЗВОДОКАНАЛПРОЕКТ

Копировал: Доценко 25622-01 5 Формат А3

Рис. 1

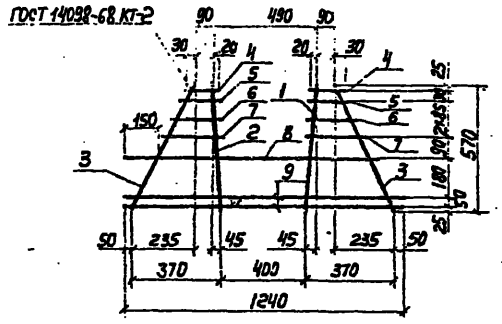

Рис. 2

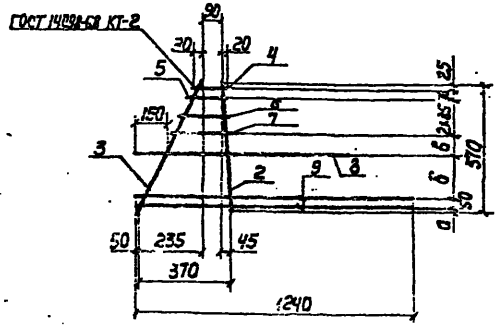

Обозначение	Наименование		Кол. на испол. 01	02	Приме
	Документация				
901-4-79.84 -IV- ТТ	ТТ2				
	Детали				
	Арматура по ГОСТ 5781-82				
1	ф 12А-III	ℓ=570	1		0,51кг
2	ф 10А-III	ℓ=570	1	1	0,35кг
3	ф 6А-III	ℓ=615	2	1	0,14 кг
4	ф 6А-II	ℓ=140	2	1	0,03кг
5	ф 6А-III	ℓ=155	2	1	0,03кг
6	ф 6А-II	ℓ=200	2	1	0,04кг
7	ф 6А-III	ℓ=245	2	1	0,05кг
8	ф 12А-II	ℓ=1120	1	1	1,00 кг
9	ф 6А-III	ℓ=1240	2	2	0,28кг

Обозначение	Размеры, мм а	б	в	Рис.	Масса ед., кг
901-4-79.84 - IV-1.101				1	3,00
-01	25	150	90	2	2,20
-02	35	160	100	2	2,20

Привязан

Инв. №

ТП 901-4-79.84-IV-1.101

Сетка

			Стадия	Масса	Масштаб
ГИП	Филатов		Р	См. табл.	1:20
Н. контр.	Ланцов		Лист	Листов 1	
Конструктор	Филатов				
Рук. гр.	Филатов				
Вед. инж.	Сергеева				
Инженер	Иванова				

Гипронефтеспецстрой

25622-01 6

Копировал: Лаврухина

Формат А3

Альбом IV

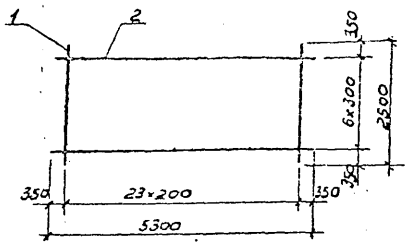

Формат	Зона	Поз.	Обозначение	Наименование	Кол.	Примеч.
				Документация		
			901-4-79с.84-IV-ТТ	ТТ2		
				Детали		
БЧ		1		ф8А-III ГОСТ 5781-82 ℓ=2500	24	0,99 кг
БЧ		2		ф6А-III ГОСТ 5781-82 ℓ=5300	7	1,18 кг

Привязан

Инв. №

Взам. инв. №

Подпись и дата

Инв. № подл.

ГИП	Филатов		ТП 901-4-79с.84-IV-1.001
Н. контр.	Алмазов		
Нач. отд.	Филатов		Сетка
Рук. бр.	Алмазов		
Вед. инж.	Толстухова		
Сеженин	Зудина		

Стадия	Масса	Масшт.
Р	32.02	1:75
Лист	Листов 1	

СОЮЗВОДОКАНАЛПРОЕКТ

Копировал: В. Филиппова Формат А4

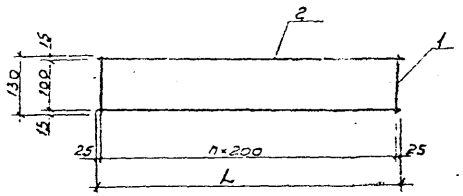

Обозначение	L мм	n	Масса ед., кг
901-4-79с.84-IV-1.002	2250	11	0,86
-01	1850	9	0,72

Формат	Зона	Поз.	Обозначение	Наименование	Кол. на изд. IV-1.002 –	Кол. на изд. IV-1.002 -01	Приме
				Документация			
			901-4-79с.84-IV-ТТ	ТТ2			
				Детали			
БЧ		1		ф5Вр-I ГОСТ 6727-80 ℓ=130	12	10	0,02 кг
БЧ		2		ф5Вр-I ГОСТ 6727-80 ℓ=2250	2		0,31 кг
БЧ				ф5Вр-I ГОСТ 6727-80 ℓ=1850		2	0,26 кг

Привязан

Инв. №

Взам. инв. №

Подпись и дата

Инв. № подл.

ГИП	Филатов		ТП 901-4-79с.84-IV-1.002
Н. контр.	Алмазов		
Нач. отд.	Филатов		Каркас плоский
Рук. бр.	Алмазов		
Вед. инж.	Толстухова		
Инжен.	Абрамова		

Стадия	Масса	Масшт.
Р	см. табл.	
Лист	Листов 1	

СОЮЗВОДОКАНАЛПРОЕКТ

25622-01 7

Копировал: В. Филиппова Формат А4

Лист 11

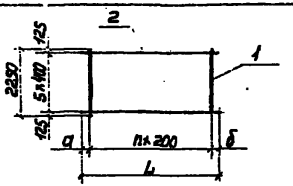

Обозначение	Размеры, мм а	б	L	n	Масса ед., кг
901-4-79с.84-IV-1.003	75	225	3100	14	34,14
-01	225	225	3250	14	34,32

Формат	Зона	Поз.	Обозначение	Наименование	Кол. на сборку 1.003	01		Примеч.
				Документация				
			901-4-79с.84-IV-ТТ	ТТ2				
				Детали				
Б4		1		ф12А-II ГОСТ 5781-82 ℓ=2250	15	15		2,00 кг
Б4				ф6А-II ГОСТ 5781-82 ℓ=3100	6			0,69 кг
Б4		2		ф6А-II ГОСТ 5781-82 ℓ=3250		6		0,72 кг

Привязан

Инв. №

Взам. инв. №

Подпись и дата

Инв. № подл.

ТПЕП1-4-79с.84-IV-1.003

ГИП	Филатов		
Н. контр.	Иванов		
Нач. отд.	Филатов		
Гл. спец.	Ганюлис		
Вед. инж.	Тютюнова		
Инж.	Абрамова		

Сетка

Стадия	Масса	Масштаб
Р	См. табл.	1:10
Лист	Листов 1	

Союзсельхозпроект

Копировал Лаврухина Формат А4

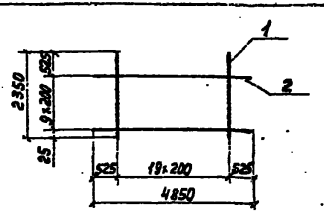

Формат	Зона	Поз.	Обозначение	Наименование	Кол.	Примеч.
				Документация		
			901-4-79с.84-IV-ТТ	ТТ2		
				Детали		
Б4		1		ф12А-II ГОСТ 5781-82 ℓ=2350	20	2,09 кг
Б4		2		ф12А-II ГОСТ 5781-82 ℓ=4850	10	4,31 кг

Привязан

Инв. №

Взам. инв. №

Подпись и дата

Инв. № подл.

ТПЕП1-4-79с.84-IV-1.004

ГИП	Филатов		
Н. контр.	Иванов		
Нач. отд.	Филатов		
Гл. спец.	Ганюлис		
Вед. инж.	Тютюнова		
Инж.	Абрамова		

Сетка

Стадия	Масса	Масштаб
Р	84,90	1:10
Лист	Листов 1	

Союзсельхозпроект

25622-01 8

Копировал Лаврухина Формат А4

Альбом IV

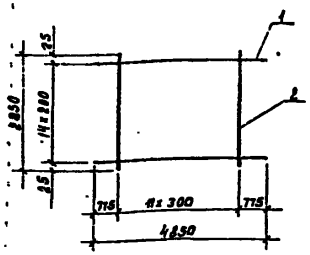

Формат	Зона	Поз.	Обозначение	Наименование	Кол.	Примеч.
				Документация		
			901-4-79с.84-IV-ТТ	ТТ2		
				Детали		
Б4		1		ф12 А-II ГОСТ 5781-82 ℓ=4850	15	4,31 кг
Б4		2		ф6 А-I ГОСТ 5781-82 ℓ=2850	12	0,63 кг

Привязан

Инв. №

ГИП	Филатов	
Н.контр.	Алмазов	
Нач.отд.	Филатов	
Рук.бриг.	Алмазов	
Вед.инж.	Толстикова	
Инженер	Абрамова	

ТП901-4-79с84-IV-1.005

Сетка

Стадия	Масса	Масштаб
Р	72,21	1:10
Лист	Листов 1	

СОЮЗВОДОКАНАЛПРОЕКТ

Копировал: Доценко Формат А4

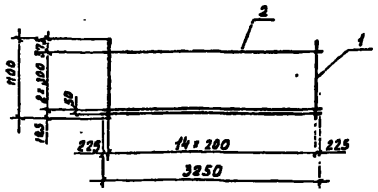

Формат	Зона	Поз.	Обозначение	Наименование	Кол.	Примеч.
				Документация		
			901-4-79с.84-IV-ТТ	ТТ2		
				Детали		
Б4		1		ф12 А-II ГОСТ 5781-82 ℓ=1100	15	0,98 кг
Б4		2		ф6 А-I ГОСТ 5781-82 ℓ=3250	4	0,72 кг

Привязан

Инв. №

ГИП	Филатов	
Н.контр.	Алмазов	
Нач.отд.	Филатов	
Рук.бриг.	Алмазов	
Вед.инж.	Толстикова	
Инж.	Абрамова	

ТП901-4-79с84-IV-1006

Сетка

Стадия	Масса	Масштаб
Р	17,58	1:50
Лист	Листов 1	

СОЮЗВОДОКАНАЛПРОЕКТ

Копировал: Доценко 25622-07 9 Формат А4

Инв.№ подл. | Подпись и дата | Взам. инв.№

Альбом IV

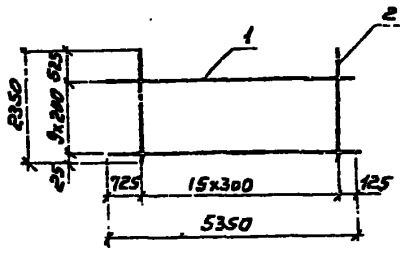

Формат	Зона	Поз.	Обозначение	Наименование	Кол.	Примеч.
				Документация		
			901-4-79с.84-IV-ТТ	ТТ2		
				Детали		
Б4		1		ф12А-III ГОСТ 5781-82 ℓ=5350	10	4,75кг
Б4		2		ф6А-III ГОСТ 5781-82 ℓ=2350	16	0,52кг

Привязан

Инв. №

ТП 901-4-79с.84-IV-1.007

Гип	Филатов		
Н. контр.	Алмазов		
Нач. отд.	Филатов		
Рук. бриг.	Алмазов		
Вед. инж.	Толстикова		
Инж.	Абрамова		

Сетка

Стадия	Масса	Масштаб
Р	56,32	1:10

Лист | Листов 1

СОЮЗВОДОКАНАЛПРОЕКТ

Формат А4

Взам. инв. №

Подпись и дата

Инв. № подл.

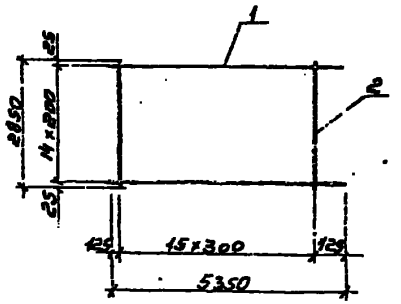

Формат	Зона	Поз.	Обозначение	Наименование	Кол.	Примеч.
				Документация		
			901-4-79с.84-IV-ТТ	ТТ2		
				Детали		
Б4		1		ф12А-III ГОСТ 5781-82 ℓ=5350	15	4,75кг
Б4		2		ф6А-III ГОСТ 5781-82 ℓ=2850	16	0,63кг

Привязан

Инв. №

ТП 901-4-79с.84 IV-1.008

Гип	Филатов		
Н. контр.	Алмазов		
Нач. отд.	Филатов		
Рук. бриг.	Алмазов		
Вед. инж.	Толстикова		
Инж.	Абрамова		

Сетка

Стадия	Масса	Масштаб
Р	81,33	1:10

Лист | Листов 1

СОЮЗВОДОКАНАЛПРОЕКТ

25622-01 10 Формат А4

Коп. Синицына

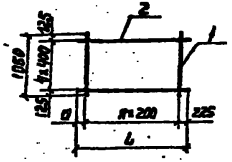

Обозначение	Размеры, мм L	a	Кол. n	Масса ед., кг
901-4-79с.84-IV-1.009	6250	225	29	56.15
-01	3250	225	14	28.20
-02	3050	25	14	28.00

Формат	Зона	Поз.	Обозначение	Наименование	Кол. на испр. IV-1.009 —	01	02	Примеч.
				Документация				
			901-4-79с.84-IV-ТТ	ТТ2				
				Детали				
				Арматура по ГОСТ 5781-82				
БЧ		1		ф 12К-III e=1850	30	15	15	1,64кг
БЧ				ф6А-III e=6250	5			1,39кг
БЧ		2		ф6-III e=3250		5		0,72кг
БЧ				ф6А-III e=3050			5	0,68кг

Привязан

Инв. №

ТП 901-4-79с.84-IV-1.009			
Сетка	Стадия	Масса	Масштаб
	Р	см. тех.	1:10
	Лист	Листов 1	
	СОЮЗДОРНИИПРОЕКТ		

ГИП Филатов; Н. контр. Филатов; Рук. отд. Ахмазов; Вед. инж. Тарасова; Инженер Хромова

Копировал Лаврухина Формат А4

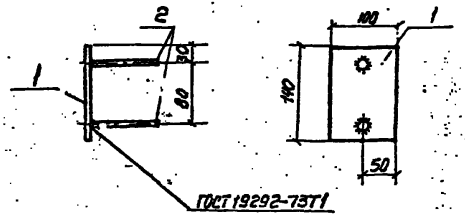

Формат	Зона	Поз.	Обозначение	Наименование	Кол.	Примеч.
				Документация		
			901-4-79с.84-IV-ТТ	ТТ2		
				Детали		
БЧ		1		Полоса 4Сп.5 ГОСТ 103-76 Вст3 ГОСТ 380-71* e=140	1	0,88 кг
БЧ		2		ф8А-III ГОСТ 5781-82 e=100	2	0,04 кг

Антикоррозионное покрытие в соответствии с ТТ1.3

Привязан

Инв. №

ТП 901-4-79с.84-IV-2.104			
Изделие закладное	Стадия	Масса	Масштаб
	Р	0,96	1:20
	Лист	Листов	
	СОЮЗДОРНИИПРОЕКТ		

ГИП Филатов; Н. контр. Ахмазов; Нач. отд. Фридлов; Рук. гр. Ахмазов; Ст. инж. Ерофеева

Копир. Лаврухина 25622-01 11 Формат А4

Прим.	Зона	Поз.	Обозначение	Наименование	Количество на исполнение - IV-2.100																					Примеч.
					-	01	02	03	04	05	06	07	08	09	10	11	12	13	14	15	16	17	18	19	20	
				Документация																						
			901-4-79с.84- IV -ТТ	ТТ1																						
			-IV-2.100 ВМО	Ведомость расхода стали																						
				Сборочные единицы																						
		1	3.900-3, вып. 4/82 ч.2 л.18	Каркас КР1	6	6	5	6	4	4	4	6	6	6	6	6	6	6	6	4	4	4	4	4	4	1,10 кг
		2	л.6	Сетка С15	2	2	2	2	2	2	2	2	2	2	2	2	2	2	2	2	2	2	2	2	2	30,40 кг
		3	л.2	С3	2	1	2	1	2	2	1	2	1	2	1	2	1	2	1	2	2	2	1	2	1	6,60 кг
		4	л.13	С-32		1		1			1		1		1		1		1				1		1	26,30 кг
		5	л.6	С-17	1		1		1	1		1		1		1		1		1	1	1		1		8,00 кг
			л.5	С-14		1		1			1		1		1		1		1				1		1	11,70 кг
		6	901-4 IV-2.101	Изделие закладное	1	1	1	1	1	1	1	1	1	1	1	1	1	1	1	1	1	1	1	1	1	
		7	2.103	То же					1	1	1									1	1	1	1	1	1	
		8*	3.900-3, вып 4/82 л.27	" МН-10	1	1	1	1	1	1	1	1	1	1	1	1	1	1	1	1	1	1	1	1	1	11,28 кг
		9	л.29	" МН-23	2	2	2	2	2	2	2	2	2	2	2	2	2	2	2	2	2	2	2	2	2	6,60 кг
		10	л.29	" МН-24	2	2	2	2	2	2	2	2	2	2	2	2	2	2	2	2	2	2	2	2	2	2,60 кг
А4		11	-2.102	"	3	3			3			3	3	3	3					3	3					
			-01	"			3	3		3	3					3	3	3	3			3	3	3	3	
А4		12	-2.104	"								1	1	1	1	1	1	1	1	1	1	1	1	1	1	
				Детали																						
Б4		13		ф10А-III ГОСТ 5781-82 ℓ=3580	4	4	4	4	4	4	4	4	4	4	4	4	4	4	4	4	4	4	4	4	4	2,22 кг
Б4		14		ф12А-III ГОСТ 5781-82 ℓ=1360								8	8	8	8	8	8	8	8	8	8	8	8	8	8	1,21 кг
Б4		15		ф8А-III ГОСТ 5781-82 ℓ=750								4	4	4	4	4	4	4	4	4	4	4	4	4	4	0,30 кг
Б4		16		ф5Вр-I ГОСТ 6727-80 ℓ=700	18	18	18	18	18	18	18	18	18	18	18	18	18	18	18	18	18	18	18	18	18	0,10 кг См. эскиз
				Материалы																						
				Бетон М200 В6 Мрз 100	1.71	1.71	1.71	1.71	1.71	1.71	1.71	1.69	1.69	1.69	1.69	1.69	1.69	1.69	1.69	1.69	1.69	1.69	1.69	1.69	1.69	м3

* Закладные изделия в составе поз.8 изготавливать из стали ВСт3 пс6
Варить электродами типа 946А

Привязан	ГИП	Филатов	
	Н.контр.	Алмазов	
	Нач.отд.	Филатов	
	Рук. бр.	Алмазов	
	Вед.инж.	Толстикова	
Инв. №	Ст.инж.	Брянцева	

ТП 901-4-79с.84-IV-2.100

Панель стеновая
Спецификация

Стадия	Лист	Листов
Е		1

СОЮЗДОРСТВОПРОЕКТ

25622-01 12

Копировал: Фурманова Формат А3

Альбом IV

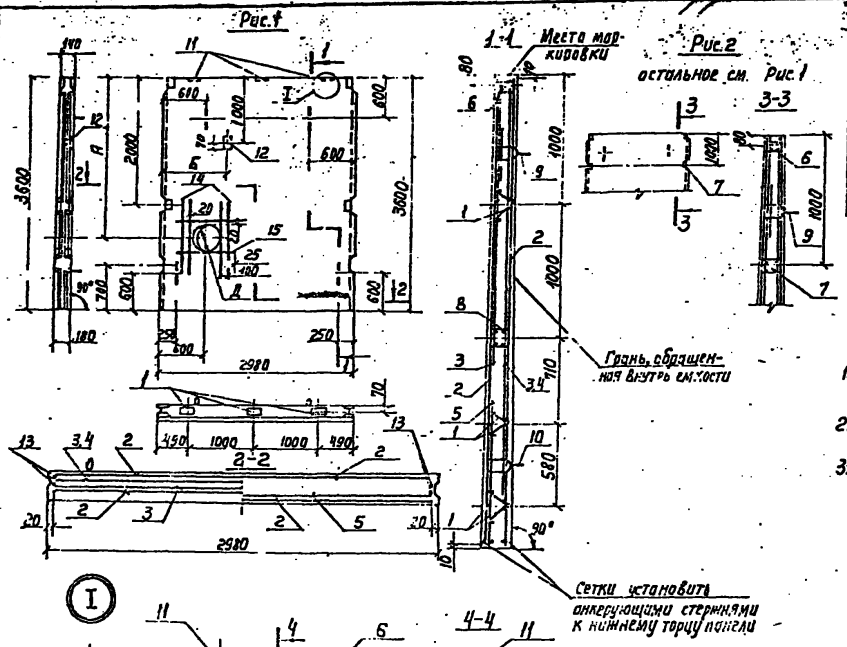

Обозначение	Рис.	Размеры, мм А	Б	Д	Масса ед. т
901-4-79с.84-IV-2.100-01; 02; 03	1	без отверстия			4,27
-04; 05; 06	2				
-07; 08; 11; 12	1	3040	600		4,28
-09; 10; 13; 14		2390	1400		
-15; 17; 18	2	3040	600		
-16; 19; 20		2390	1400		

1. Изготавливать в опалубке панели ПСГ-36 серии 3.900-3 с соблюдением указаний этой серии.
2. В местах расположения пластин поз. 6, 7, 8 крайние вертикальные стержни поз. 3 обрезать.
3. Диаметр отверстия „Д" назначается при привязке. Узел пропуска трубы - по серии 3.900-3 вып. 2/82 узел 28.

Привязан

Инв. №

Гип	Филатов		
Н. контр.	Плюсов		
Нач. отд.	Филатов		
Рук. бр.	Пимозов		
Вед. инж.	Голстикова		
Ст. инж.	Брянцева		

ТП 901-4-79с.84-IV-2.100СБ

Панель стеновая.

Сборочный чертеж

Стадия	Масса	Масштаб
Р	см. табл.	1:50

Лист | Листов

Копир. Лаврухина 25622-01 13 Формат А3

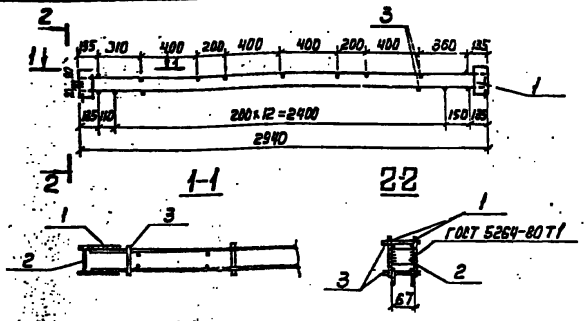

Формат	Зона	Поз.	Обозначение	Наименование	Кол.	Примеч.
				Документация		
			901-4-79с.84 -IV-ТТ	ТТ2		
				Сборочные единицы		
		1*	3.900-3 вып. 4/82 ч.2, л.22	Каркас КР16	2	5.3 кг
				Детали		
		2*		Полоса 40×5 ГОСТ 103-76 / Вст3 ГОСТ 380-71 е=68	2	0,11 кг
		3		ф5Вр-I ГОСТ 6727-80 е=100	24	0,014 кг

* Материал поз. 2 и пластин поз. 1 ВСт3пс6
Варить электродами типа Э46А

Привязан

Инв. №

ТП901-4-79с.84-IV-2101

Изделие закладное

Стадия	Масса	Масштаб
Р	11,16	1:25

Лист | Листов 1

СОЮЗВОДОКАНАЛПРОЕКТ

Гл.	Филатов	
Н. контр.	Толстикова	
Нач. отд.	Филатов	
Рук. бр.	Алмазов	
Ст. инж.	Брянцева	
Ст. инж.	Зудина	

Копир. Лаврухина

Формат 44

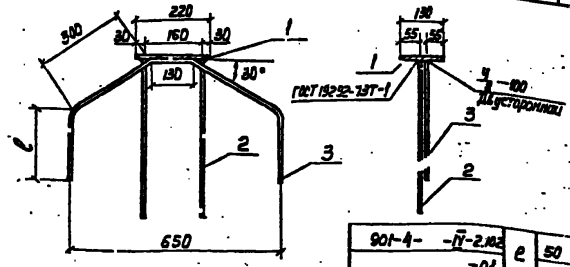

901-4- -IV-2.102 -01	е	50 / 300

Формат	Зона	Поз.	Обозначение	Наименование	Кол.	Примеч.
				Документация		
			901-4-79с.84 -IV-ТТ	ТТ2		
				Детали		
		1		Полоса 130×12 ГОСТ 103-76 / ВСт3 ГОСТ 380-71 е=220	1	2,69 кг
				Переменные данные для исполнений		
				901-4- -IV-2.102		3,27 кг
Б4		2		ф8А-III ГОСТ 5781-82 е=300	2	0,12 кг
Б4		3		ф8А-III ГОСТ 5781-82 е=850	1	0,3 кг
				901-4 - -IV-2.102-01		6,72 кг
Б4		2		ф16А-III ГОСТ 5781-82 е=600	2	0,95 кг
Б4		3		ф16А-III ГОСТ 5781-82 е=1350	1	2,13 кг

1. Материал поз. 1 ВСт3Гпс5 или ВСт3сп5.
2. Защита от коррозии в соответствии с ТТ1.3.

Электроды типа Э45А

Привязан

Инв. №

ТП901-4-79с.84-IV-2102

Изделие закладное

Стадия	Масса	Масштаб
Р	См. спецификацию	1:10

Лист | Листов 1

СОЮЗВОДОКАНАЛПРОЕКТ

Гл.	Филатов	
Н. контр.	Толстикова	
Нач. отд.	Филатов	
Рук. бр.	Алмазов	
Ст. инж.	Брянцева	

Взам. инв. №

Подпись и дата

Инв. № подл.

Копир. Лаврухина

25622-01 14

Формат 44

Альбом V

Марка элемента	Изделия арматурные. Арматура класса A-III ГОСТ 5781-82 ф6	ф8	ф10	ф12	Итого	A-I ф10	Итого	Bp-I ГОСТ 6727-80 ф4	ф5	Итого	Всего	Изделия закладные. Арматура класса Ac-II ГОСТ 5781-82 ф16	Итого	A-III ф8	ф16	Итого	Bp-I ГОСТ 6727-80 ф5	Итого	Прокат марки Вст3 ГОСТ 103-76 δ=5	δ=8	δ=12	Итого	Всего	Общий расход
901-4-79с84 IV-2.100	12.6		76.9		89.5	8.2	8.2	0.6	25.0	25.6	123.3	10.0	10.0	1.7		1.7	0.2	0.2	6.5		8.1	14.6	26.5	149.8
-01	6.3		102.3		108.6	8.2	8.2	0.3	29.6	29.9	146.7	10.0	10.0	1.7		1.7	0.2	0.2	6.5		8.1	14.6	26.5	173.2
-02	12.6		76.9		89.5	8.2	8.2	0.6	25.0	25.6	123.3	10.0	10.0		12.1	12.1	0.2	0.2	6.5		8.1	14.6	36.9	160.2
-03	6.3		102.3		108.6	8.2	8.2	0.3	29.6	29.9	146.7	10.0	10.0		12.1	12.1	0.2	0.2	6.5		8.1	14.6	36.9	183.6
-04	12.6		83.8		96.4	8.2	8.2	0.6	23.8	24.4	129.0	10.0	10.0	1.7		1.7	0.2	0.2	9.7		8.1	17.8	29.7	158.7
-05	12.6		83.8		96.4	8.2	8.2	0.6	23.8	24.4	129.0	10.0	10.0		12.1	12.1	0.2	0.2	9.7		8.1	17.8	40.1	169.1
-06	6.3		109.2		115.5	8.2	8.2	0.3	28.4	28.7	152.4	10.0	10,0		12.1	12.1	0.2	0.2	9.7		8.1	17.8	40.1	192.5
-07;09	12.6	1.2	76.9	9.7	100.4	8.2	8.2	0.6	25.0	25.6	134.2	10.0	10,0	1.8		1.8	0.2	0.2	6.5	0.9	8.1	15.5	27.5	161.7
-08;10	6.3	1.2	102.3	9.7	119.5	8.2	8.2	0.3	29.6	29.9	157.6	10.0	10.0	1.8		1.8	0.2	0.2	6.5	0.9	8.1	15.5	27.5	185.1
-11;13	12.6	1.2	76.9	9.7	100.4	8.2	8.2	0.6	25.0	25.6	134.2	10.0	10.0	0.1	12.1	12.2	0.2	0.2	6.5	0.9	8.1	15.5	37.9	172.1
-12;14	6.3	1.2	102.3	9.7	119.5	8.2	8.2	0.3	29.6	29.9	157.6	10.0	10.0	0.1	12.1	12.2	0.2	0.2	6.5	0.9	8.1	15.5	37.9	195.5
-15;16	12.6	1.2	83.8	9.7	107.3	8.2	8.2	0.6	23.8	24.4	139.9	10.0	10.0	1.8		1.8	0.2	0.2	9.7	0.9	8.1	18.7	30.7	170.6
-17;19	12.6	1.2	83.8	9.7	107.3	8.2	8.2	0.6	23.8	24.4	139.9	10.0	10,0	0.1	12.1	12.2	0.2	0.2	9.7	0.9	8.1	18.7	41.1	181.0
-18;20	6.3	1.2	109.2	9.7	126.4	8.2	8.2	0.3	28.4	28.7	163.3	10.0	10.0	0.1	12.1	12.2	0.2	0.2	9.7	0.9	8.1	18.7	41.1	204.4

Привязан

Инв.№

ГИП	Ушатов	
Н.контр.	Толстикова	
Нач.отд.	Фивейлов	
Рук.бриг.	Алмизов	
Ст.инж.	Борисева	
Техник	Зубкина	

ТП901-4-79с84-IV-2.100 ВМС

Панель стеновая.

Ведомость расхода стали

Стадия	Лист	Листов
Р		1

СОЮЗОБЩЕПРОЕКТ

25622-01 15

Калировал: Доценко

Формат А3

Альбом III

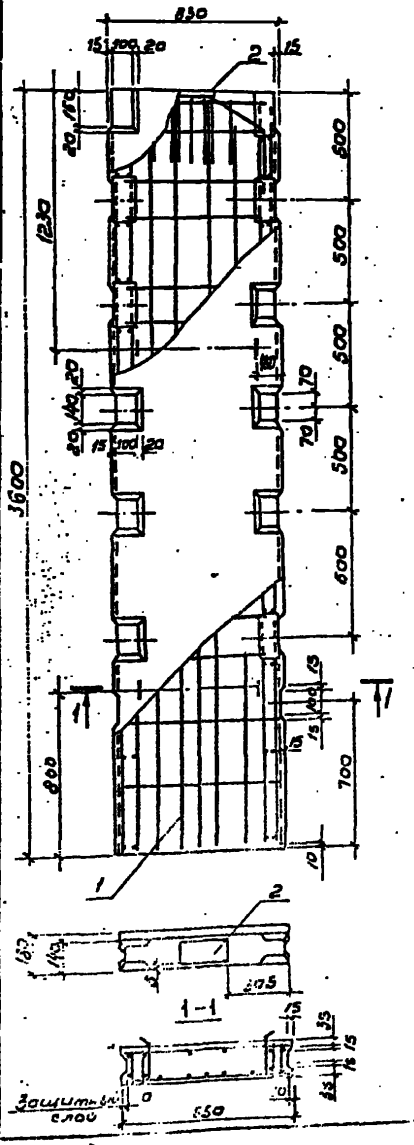

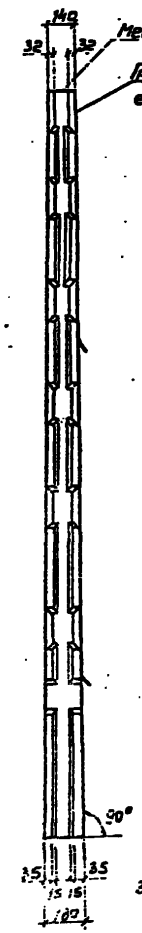

Формат	Зона	Поз.	Обозначение	Наименование	Кол.	Примеч.
				Документация		
			901-4-19с.84-IV-ТТ	ТТ1		
				Сборочные единицы		
А3		1	901-4-19с.84-IV-2.210	Каркас пространственный	1	68,44 кг
А4		2	-IV-2.102-01	Изделие закладное	1	4,51 кг
				Материалы		
				Бетон М200 В6 Мрз 100	0,47	м³

Ведомость расхода стали на элемент кг

Марка элемента	Изделия арматурные				Изделия закладные									Общий расход
	Арматура класса A-III ГОСТ 5781-82			Всего	Арматура класса A-I ГОСТ 5781-82			A-III ГОСТ 5781-82			Прокат марки ВСт3 ГОСТ 103-76			Всего	
	ф6	ф10	Итого		ф10	ф16	Итого	ф6	ф16	Итого	δ=6	δ=12	Итого		
901-4-19с.84-IV-2.200	6,2	32,9	39,0	39,2	1,9	2,4	4,3	0,1	4,0	4,1	23,8	2,7	26,5	34,9	74,0

1. Защитный слой бетона для арматуры не менее 20мм.
2. При изготовлении панели соблюдать все технические требования к стеновым панелям серии 3.900-3. При применении опалубочных форм панелей серии 3.900-3 допускается установка без изменения имеющейся в форме гнездообразователя.
3. Поз. 2 подлежит защите от коррозии в соответствии с ТТ1.3.

ТП 901-4-19с.84-IV-2.200

Панель стеновая угловая

Стадия	Масса	Масштаб
Р	1,18т	1:20

ГИП	Рыжков	
Н.контр.	Рыжов	
Нач.отд.	Филатов	
Рук.Гр.	Ямпольский	
Вед.инж.	Костылева	
Ст.инж.	Бровкина	

Лист | Листов 1

СОЮЗГОРЭЛЕКТРОПРОЕКТ

Привязан

Инв.№

25622-01 16

Копировал А. Федулова

Формат А3

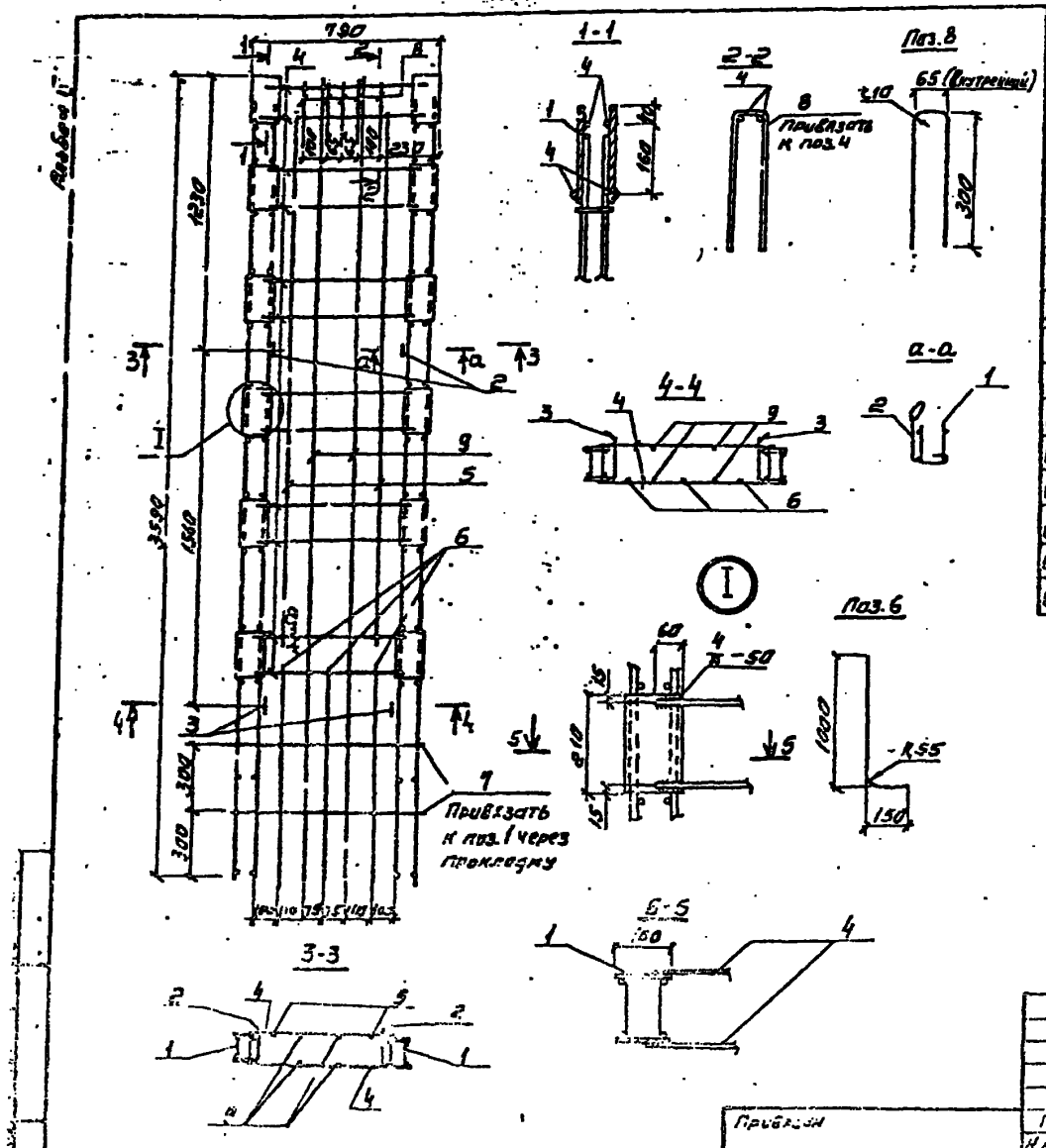

Формат	Зона	Поз.	Обозначение	Наименование	Кол.	Примеч.
				Документация		
			901-4-79с.84 -IV-ТТ	ТТ2		
				Сборочные единицы		
А4		1	901-4-79с.84-IV-2.220	Каркас пространственный	2	21,38кг
А4		2	-IV-2.211	Петля строповочная	2	1,09кг
А4		3	-01	То же	2	1,12кг
				Детали		
				Арматура по ГОСТ 5781-82	--	
Б4		4		ф10А-III ℓ=690	24	0,43кг
Б4		5		ф10А-III ℓ=2500	2	1,54кг
Б4		6		ф10А-III ℓ=1100	3	0,68кг
Б4		7		ф6А-III ℓ=810	4	0,18кг
Б4		8		ф6А-III ℓ=650	5	0,14кг
Б4		9		ф6А-III ℓ=3580	4	0,79кг

1. Поз.4 приварить к каркасам поз.1 электродуговой сваркой двусторонним швом $\frac{4}{8}$-50. Электроды типа Э46А.
2. Поз. 2;3;5;6;7;8;9 - привязать или приварить контактной точечной сваркой.

Привязан	Гип	Филатов		ТП901-4-79с84-IV-2.210
	Н.контр.	Алмазов		Каркас пространственный
	Нач.отд.	Филатов		Стадия: Р; Масса: 70,84; Масштаб: 1:20
	Рук.бр.	Алмазов		Лист; Листов 1
Инв. №	Вед.инж.	Горстикова		СОЮЗВОДОКАНАЛПРОЕКТ
	Ст.инж.	Горнцева		

Копировал Синицына 25622-01 17 Формат А3

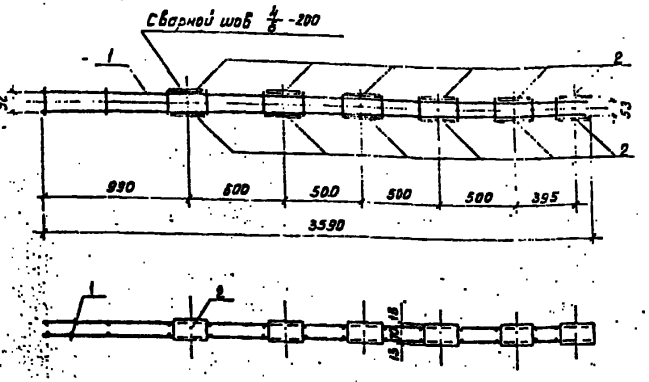

Формат	Зона	Поз.	Обозначение	Наименование	Кол.	Примеч.
				Документация		
			901-4-79с.84 -IV-ТТ	ТТ2		
				Сборочные единицы		
А4		1	901-4-79с.84 -IV -2.221	Сетка	2	4,15кг
				Детали		
Б4		2		Полоса 100х6 ГОСТ103-76 / Ст3пс6 ГОСТ380-71* ℓ=210	12	0,99кг

Электроды типа Э46А

Привязан

Инв.№

ТП 901-4-79с.84-IV-2.220

ГИП	Филатов	
Н.контр.	Алмазов	
Нач.отд.	Филатов	
Рук.гр.	Алмазов	
Вед.инж.	Толстикова	
Ст.инж.	Брянцева	

Каркас пространственный

Стадия	Масса	Масштаб
Р	21,38	1:25
Лист	Листов 1	

СОЮЗВОДОКАНАЛПРОЕКТ

Копировал: Доценко Формат А4

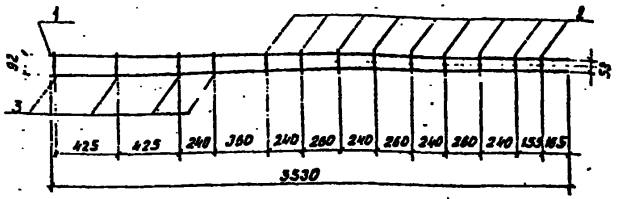

Формат	Зона	Поз.	Обозначение	Наименование	Кол.	Примеч.
				Документация		
			901-4-79с.84 -IV-ТТ	ТТ2		
				Детали		
Б4		1		ф10 А-III ГОСТ5781-82 ℓ=3530	2	2,18кг
Б4		2		ф 6А-III ГОСТ5781-82 ℓ=120	9	0,03кг
Б4		3		ф 6А-III ГОСТ5781-82 ℓ=135	4	0,03кг

Привязан

Инв.№

Инв.№ подл. | Подпись и дата | Взам.инв.№

ТП 901-4-79с.84-IV-2.221

ГИП	Филатов	
Н.контр.	Алмазов	
Нач.отд.	Филатов	
Рук.гр.	Алмазов	
Вед.инж.	Толстикова	
Ст.инж.	Брянцева	

Сетка

Стадия	Масса	Масштаб
Р	4,15	1:25
Лист	Листов 1	

СОЮЗВОДОКАНАЛПРОЕКТ

Копировал: Доценко 25622-01 18 Формат А4

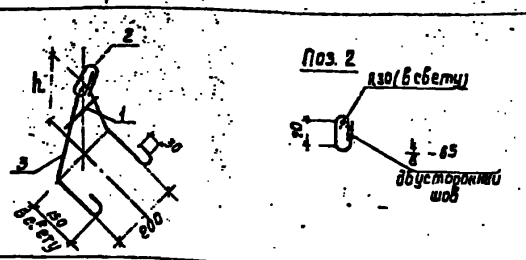

Формат	Зона	Поз.	Обозначение	Наименование	Кол. на эл. -2.211 —	-01	Примеч.
				Документация			
			901-4-79с.84-IV-ТТ	ТТ2			
				Детали			
				Арматура по ГОСТ 5781-82			
Б4		1		ф6 А-III ℓ=120	1	1	0,03кг
Б4		2		ф16 А-I ℓ=380	1	1	0,6 кг
Б4		3		ф12 А-I ℓ=835	1		1,34кг
Б4				ф12 А-I ℓ=940		1	1,43кг
					-		

Обозначение	h	Масса ед., кг
901-4-79с.84-IV-2.211	130	1,97
-0.1	190	2,06

1. Для поз. 2 и 3 применять сталь марки ВСт3сп2, для поз. 3 - также ВСт3кп2 по ГОСТ 380-71*.
2. Поз. 3 гнуть по внутреннему радиусу 20 мм

Привязан

Инв. №

ТП 901-4-79с84-IV-2.211.

ГИП	Филатов	
Н.контр.	Толстикова	
Нач.отд.	Филатов	
Рук.бр.	Адамзаде	
Ст.инж.	Брянцева	
Техник	Зудина	

Петля строповочная

Стадия	Масса	Масштаб
Р	см. ТЗБл.	1:10
Лист	Листов 51	

СОЮЗСЕЛЬХОЗКАНАЛПРОЕКТ

Копировал: Доценко Формат А4

Формат	Зона	Поз.	Обозначение	Наименование	Кол.	Примеч.
				Документация		
			901-4-79с.84-IV-ТТ	ТТ1		
				Сборочные единицы		
А3		1	901-4-79с.84-IV-2.310	Каркас пространственный	1	102,34кг
				Детали		
				Петля строповочная		
Б4		2		ф12 Ас-II ГОСТ 5781-82 ℓ=750	2	0,67кг
Б4		3		ф12 Ас-II ГОСТ 5781-82 ℓ=950	1	0,84кг
А4		4	1.400-9 вып.1	УП1-5 (ф12 Ас-II)	1	0,84кг
				Материалы		
				Бетон М300 В6 Мрз 100	0,74	м³

Ведомость расхода стали на элемент, кг

Марка элемента	Изделия арматурные: Арматура класса A-III ГОСТ 5781-82 ф6	ф8	ф10	ф12	Итого	Всего	Изделия закладные: Арматура класса A-III ф12	Итого	Ас-II ф12	Итого	Прокат марки ВСт3 5×5	5×2	Итого	Всего	Общий расход
901-4-79с.84-IV-2.300	4,7	24,0	43,0	2,3	70,0	74,0	2,0	2,0	3,0	3,0	23,8	2,5	26,3	31,3	105,3

Защитный слой бетона для арматуры не менее 20мм

Привязан

Инв. №

Инв.№ подл. | Подпись и дата | Взам. инв.№

ТП 901-4-79с.84-IV-2.300

ГИП	Филатов	
Н.контр.	Толстикова	
Нач.отд.	Филатов	
Рук.бр.	Адамзаде	
Ст.инж.	Брянцева	
Техник	Зудина	

Блок угловой. Спецификация. Ведомость расход стали

Стадия	Лист	Листов
Р		1

СОЮЗСЕЛЬХОЗКАНАЛПРОЕКТ

Копировал: Доценко 25622-01 19 Формат А4

Альбом VII

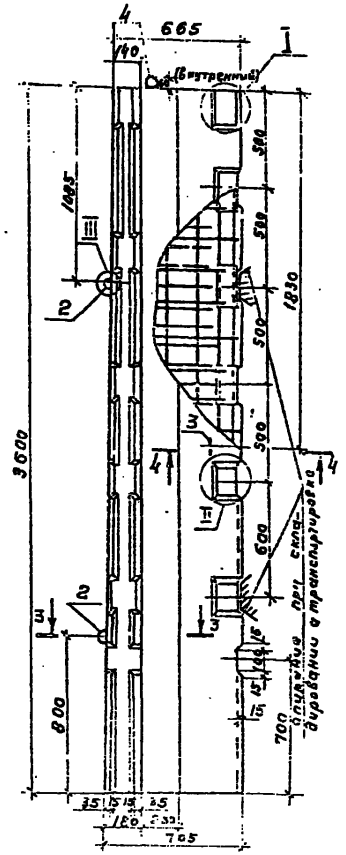

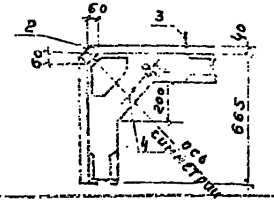

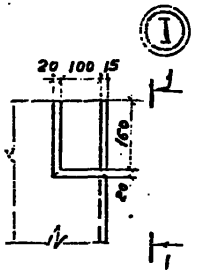

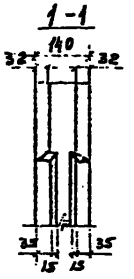

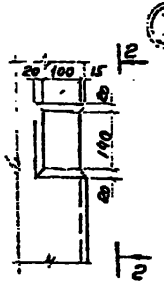

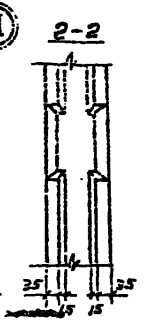

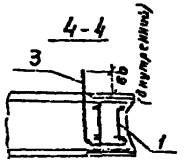

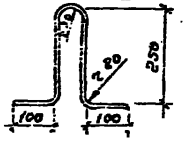

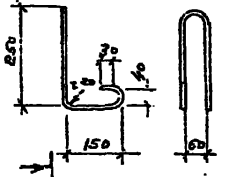

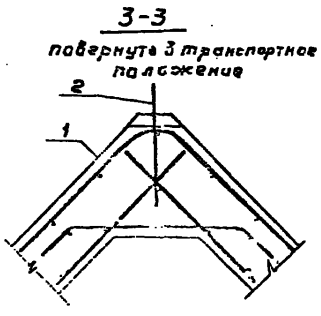

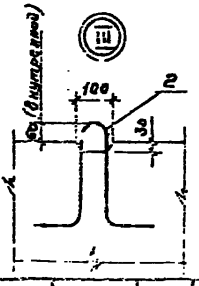

Защитный слой бетона для арматуры не менее 20 мм

ТП 901-1-73.84-Т-2.36ОС6

Привязан

Инв. №

Изм. Кол. Лист № док. Подп. Дата

Блок угловой. Сборочный чертеж

Стадия	Масса	Масштаб
Р	1,26т	1:20

Лист 1 Листов

СОЮЗДОРНИИПРОЕКТ

25622-01 20

Копировал: Гользикова

Формат А3

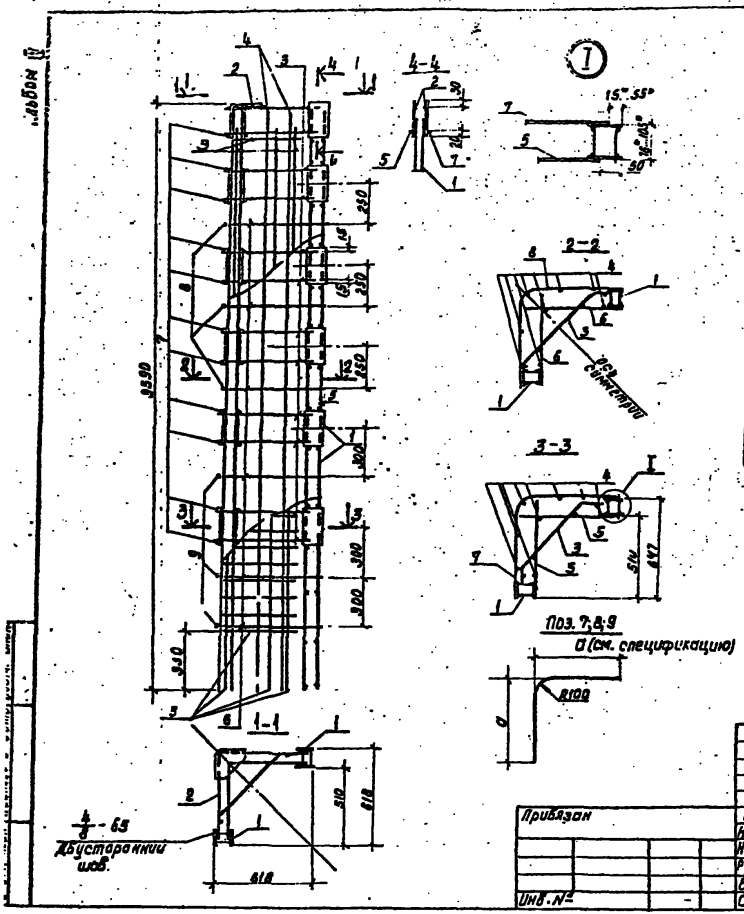

Формат	Зона	Поз.	Обозначение	Наименование	Кол.	Примеч.
				Документация		
			901-4-79с.84-IV-ТТ	ТТ2		
				Сборочные единицы		
А4		1	901-4-79с.84-IV-2.220	Каркас пространственный	2	21,38 кг
А4		2	-IV-2.311	Каркас	1	7,21 кг
А4		3	-IV-2.312	Сетка	1	16,02 кг
				Детали		
				Арматура по ГОСТ 5781-82		
Б4		4		ф8А-III ℓ=3530	8	1,39 кг
Б4		5		ф10А-III ℓ=570	22	0,35 кг
Б4		6		ф10А-III ℓ=620	12	0,38 кг
Б4		7		ф10А-III а=600 ℓ=1160	11	0,72 кг
Б4		8		ф10А-III а=640 ℓ=1240	3	0,76 кг
Б4		9		ф10А-III а=650 ℓ=1260	3	0,78 кг

1.* Размеры для справок.
2. Поз. 5;7 приварить электродуговой сваркой к поз. 1. Сварные швы $\frac{4}{8}$ - 40 двусторонние. Электроды типа Э46А.
3. Поз. 3;4;6;8;9 привязать или приварить контактной точечной сваркой.

Привязан		ГИП	Филатов	ТП901-4-79с.84-IV-2310		
		Н.контр.	Алмазов	Каркас пространственный	Стадия	Масса	Масштаб
		Нач.отд.	Филатов		Р	102,34	1:20
		Рук.бр.	Алмазов		Лист	Листов 1	
		Вед.инж.	Толстикова		СОЮЗВОДОКАНАЛПРОЕКТ		
Инв.№		Ст.инж.	Брянцева				

Копировал: Доценко 25622-01 21 Формат А3

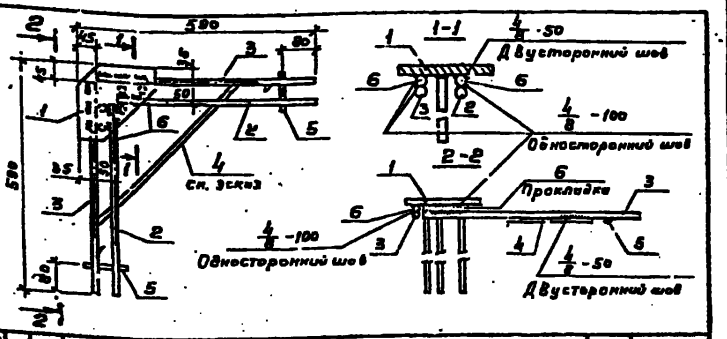

Формат	Зона	Поз.	Обозначение	Наименование	Кол.	Примеч.
				Документация		
			901-4-79с.84-IV-ТТ	ТТ2		
				Сборочные единицы		
А4		1	901-4-79с.84-IV-2.313	Изделие закладное	1	4,51кг
				Детали		
				Арматура по ГОСТ 5781-82		
Б4		2		ф12А-III ℓ=500	2	0,44кг
Б4		3		ф12А-III ℓ=550	2	0,49кг
Б4		4		ф10А-III ℓ=650	1	0,40кг
Б4		5		ф6А-III ℓ=100	2	0,02кг
Б4		6		ф12А-III ℓ=110	4	0,10кг

Поз.4

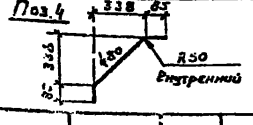

Электроды типа Э46А

Привязан

Инв. №

ТП901-4-79с.84-IV-2.311

ГИП	Филатов		
Н.контр.	Алмазов		
Нач.отд.	Филатов		
Рук.бр.	Алмазов		
Вед.инж.	Толстанова		
Ст.инж.	Бронцева		

Каркас

Стадия	Масса	Масштаб
Р	7,21	1:10

Лист | Листов 1

СОЮЗВОДОКАНАЛПРОЕКТ

Копировал: Гольденбаум Формат А4

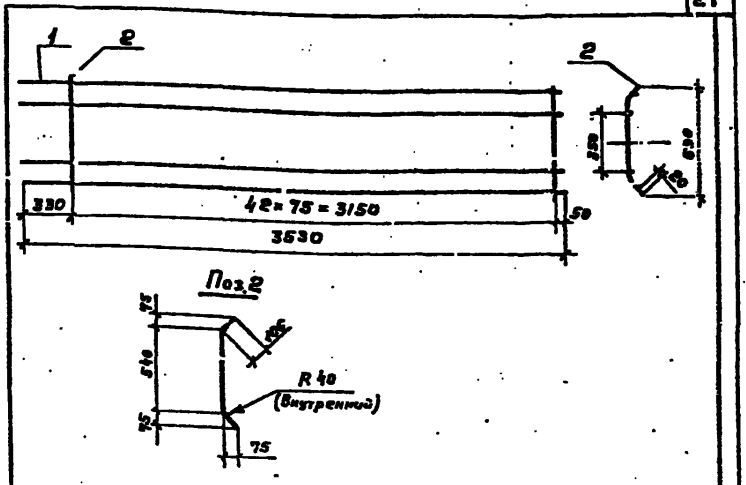

Формат	Зона	Поз.	Обозначение	Наименование	Кол.	Примеч.
				Документация		
			901-4-79с.84-IV-ТТ	ТТ2		
				Детали		
Б4		1		ф6А-III ГОСТ 5781-82 ℓ=3530	4	0,78кг
Б4		2		ф8А-III ГОСТ 5781-82 ℓ=780	43	0,30кг

Электроды типа Э46А

Привязан

Инв. №

ТП901-4-79с.84-IV-2.312

ГИП	Филатов		
Н.контр.	Алмазов		
Нач.отд.	Филатов		
Рук.бр.	Алмазов		
Ст.инж.	Бронцева		

Сетка

Стадия	Масса	Масштаб
Р	16,02	1:2,5

Лист | Листов 1

СОЮЗВОДОКАНАЛПРОЕКТ

Инв. № подл. | Подпись и дата | Взам. инв. №

25622-01 22

Копировал: Гольденбаум Формат А4

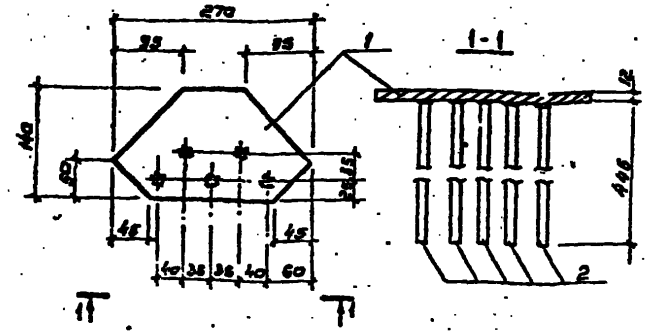

Формат	Зона	Поз.	Обозначение	Наименование	Кол.	Примеч.
				Документация		
			901-4-79с.84-IV-ТТ	ТТ2		
				Детали		
БЧ		1		Полоса $\frac{4}{100}$ ГОСТ 103-76 / Ст3 ГОСТ 380-71* ℓ=270	1	2,51 кг
БЧ		2		ф12А-$\frac{II}{}$ ГОСТ 5781-82 ℓ=445	5	0,40 кг

1. Материал поз.1 Ст3ГпсБ или ВСт3 сп 6.
2. Антикоррозионное покрытие в соотв. с ТТ1.3
3. Сборка по ГОСТ 19292-73 Т1.
4. Электроды типа Э46А.

Привязан

Инв.№

ТП901-4-79с.84-IV 2.313			
Изделие закладное	Стад.	Масса	Масштаб
	Р	4,51	
	Лист	Листов 1	
	СОЮЗВОДОКАНАЛПРОЕКТ		

ГИП Филатов; Н.контр. Алмазов; Нач.отд. Филатов; Рук.гр. Алмазов; Сост. инж. Толстова; Инж. Сорокина

Копир. В. Филиппова

Формат А4

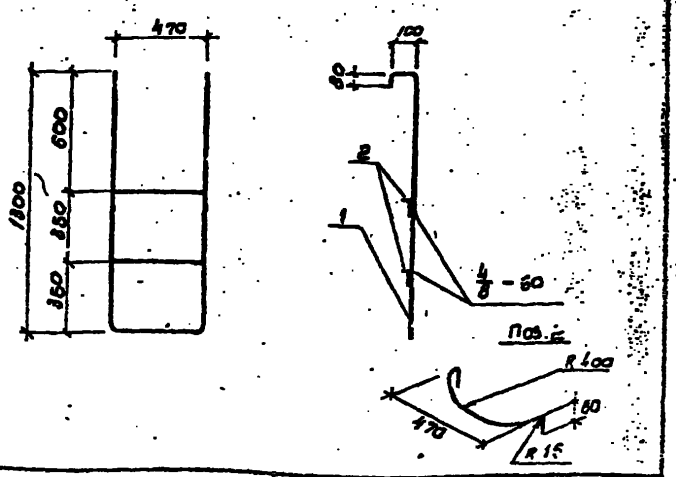

Формат	Зона	Поз.	Обозначение	Наименование	Кол.	Примеч.
				Документация		
			901-4-79с.84-IV-ТТ	ТТ2		
				Детали		
БЧ		1		ф12А-$\frac{II}{}$ ГОСТ 5781-82 ℓ=3460	1	3,07 кг
БЧ		2		ф12А-$\frac{II}{}$ ГОСТ 5781-82 ℓ=670	2	0,59 кг

Электроды типа Э42

Привязан

Инв.№

Подпись и дата | Взам.инв.№

ТП901-4-79с.84-IV-4.000			
Лестница съемная	Стад.	Масса	Масштаб
	Р	4,25	1:2
	Лист	Листов	
	СОЮЗВОДОКАНАЛПРОЕКТ		

ГИП Филатов; Н.контр. Алмазов; Нач.отд. Филатов; Рук.гр. Алмазов; Ст. инж. Сорокина; Техник Зудина

Копировал Филиппова

Формат А3

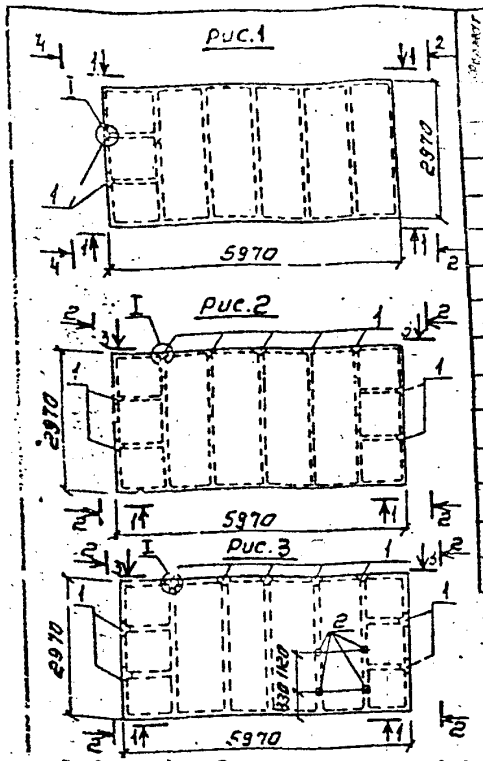

Формат	Зона	Поз.	Обозначение	Наименование	Количество на исполнение - IV-3.100													Примеч.
					-	01	02	03	04	05	06	07	08	09	10	11		
				Документация														
			901-4-79с.84 -IV-ТТ	ТТ1														
				Сборочные единицы														
			3.900-3.15 1.00000-05	2пр-2	X													Со всеми закладными изделиями, исключая МН5
			-07	2пр-4		X	X											
			-13	4пр-2				X			X							
			-15	4пр-4					X	X		X	X					
			-17	4пр-2а										X				
			-19	4пр-4а											X	X		
		1	901-4 -79с.84-IV-3.101	Изделие закладное	2	2		9	9		9	9		9	9			Обозн. Мн5
			-3.102	То же			2			9			9			9		
		2	3.900-3.15 1.01500	" МН7							4	4	4	6	6	6		
				Материалы														
				Бетон М300 В6 МРЗ100	1,89	1,89	1,89	1,89	1,89	1,89	1,78	1,78	1,78	1,75	1,75	1,75		$м^3$

1. Плиты -IV-3.100; -01; 02; 03; 04; 05; 06; 07; 08 идентичны плитам покрытия резервуаров емк. 1500...10000 $м^3$ ТП 901-4-79с.84-IV-3.100-02; 03; 05; 14; 15; 17; 18; 19; 21 соответственно.
2. Для закладных изделий применять прокат марки Вст3 сп5; Вст3 Гпс5. Варить электродами типа Э46А.

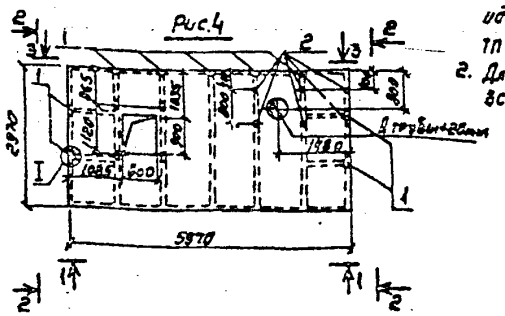

Ведомость дополнительного расхода стали на элемент, кг

Марка элемента	Изделия закладные: Арматура класса А-III, ГОСТ 5781-82, ф8	ф14	Итого	Всего	Прокат марки Вст3, ГОСТ 103-76, Б=12	Итого	Всего	Общий расход
901-4-79с.84-IV-3.100; -01					1,1	1,1	1,1	1,1
-02		1,9	1,9	1,9	3,4	3,4	3,4	5,3
-03; 04					4,9	4,9	4,9	4,9
-05		8,6	8,6	8,6	15,1	15,1	15,1	23,7
-06; 07	0,6		0,6	0,6	14,0	14,0	14,0	24,3
-08	0,6	8,6	8,6	9,2	24,2	24,2	24,2	33,4
-09; 10	0,9		0,9	0,9	18,5	18,5	18,5	19,4
-11	0,9	8,6	9,5	9,5	28,7	28,7	28,7	38,2

Обозначение	Рис.	Масса ед., т
901-4-79с.84-IV-3.100; -01; 02	1	4,63
-08; 04; 05	2	4,40
-06; 07; 08	3	
-09; 10; 11	4	4,36

Привязан

Инв. №

ГИП	Филатов	
Н.контр.	Алмазов	
Нач.отд.	Филатов	
Рук.бр.	Алмазов	
Вед.инж.	Толстикова	
Ст.ин.ж.	Бранцева	

ТП901-4-79с.84-IV-3100

Плита покрытия

Стадия	Масса	Масштаб
Р	см. табл.	1:100

Лист 1 | Листов 3

ДОМНАДПРОЕКТ

Копировал: Смирнова 25622-01 24 Формат А3

Альбом I

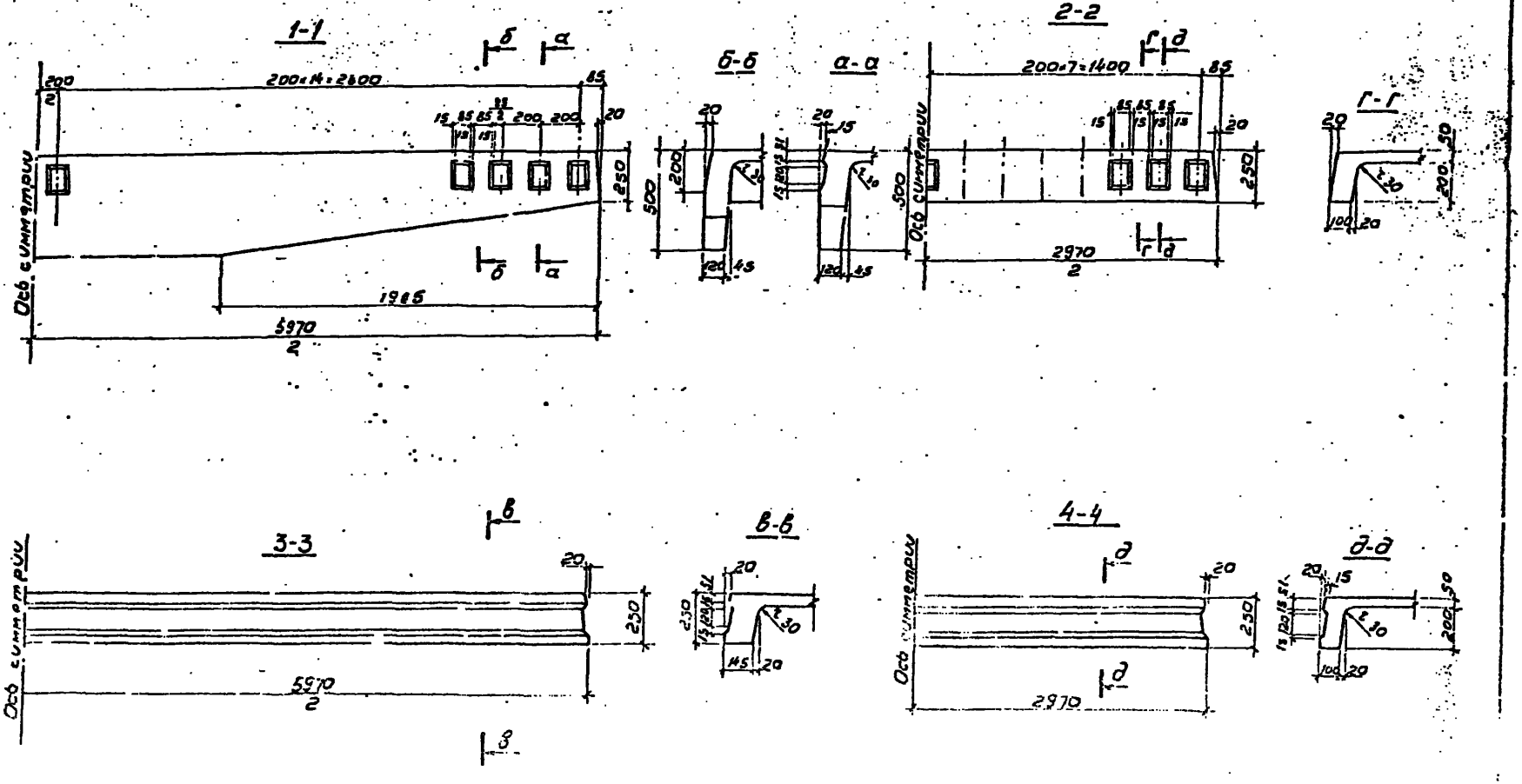

ТП501-4-79.84 -IV-3.100 Лист 12

25622-01 25

Копировал: В. Филиппова Формат А3

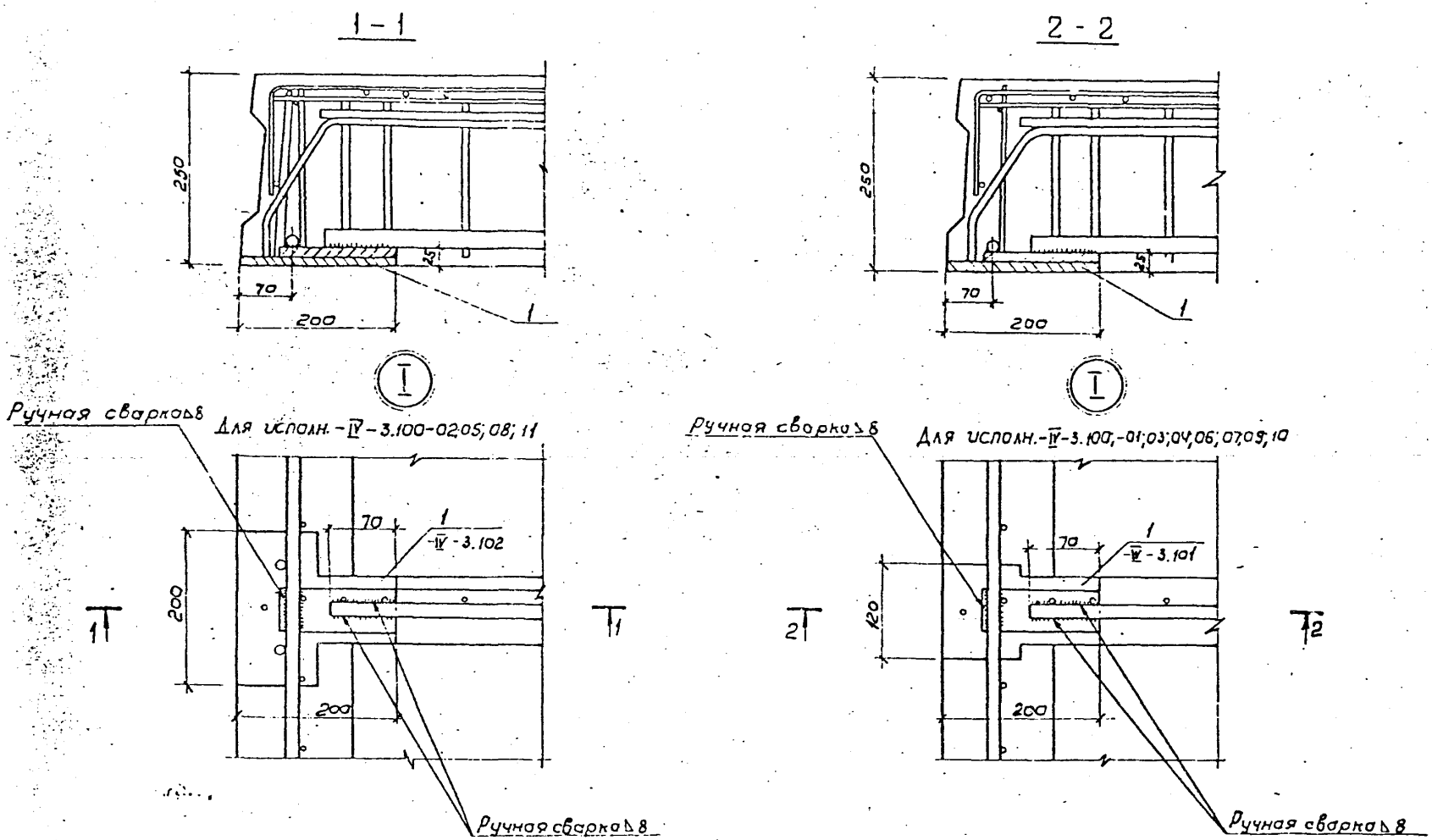

Электроды типа Э46А

ТП901-4- 79с.84 -IV 3.100	Лист -3

25622-01 26

Копировал В. Филиппова Формат А3.

Альбом IV

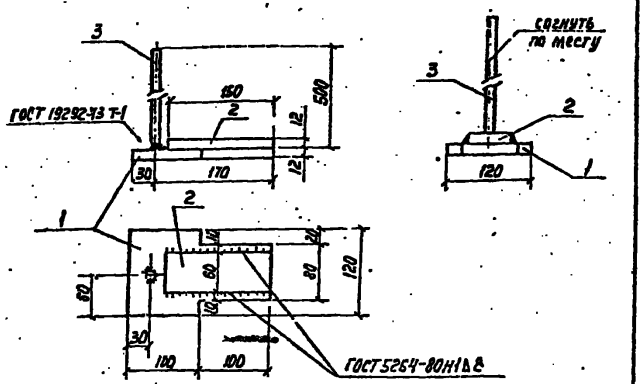

Формат	Зона	Поз.	Обозначение	Наименование	Кол.	Примеч.
				Документация		
			901-4-79с.84 - IV-ТТ	ТТ2		
				Детали		
Б4		1		Полоса 120×12 ГОСТ 103-76 / ВСт3сп5 ГОСТ 380-71* ℓ=200	1	2,26кг
Б4		2		Полоса 60×12 ГОСТ 103-76 / ВСт3сп5 ГОСТ 380-71* ℓ=150	1	0,85кг
Б4		3		ф8А-III ГОСТ 5781-82 ℓ=500	1	0,20кг

1. Материал поз. 1,2 ВСт3Гпс5; ВСт3сп5.
2. Антикоррозионное покрытие в соответствии с ТТ1.3.
3. Электроды типа Э46А.

Привязан

Инв. №

ТП901-4-79с.84-IV-3.101

Гип	Филатов	
Н. контр.	Алмазов	
Нач. отд.	Филатов	
Рук. бриг.	Алмазов	
Вед. инж.	Толстикова	
Ст. инж.	Брянцева	

Изделие закладное

Стадия	Масса	Масштаб
Р	3.31	1:50

Лист | Листов 1

СОЮЗВОДОКАНАЛПРОЕКТ

Копировал Лаврухина

Формат А4

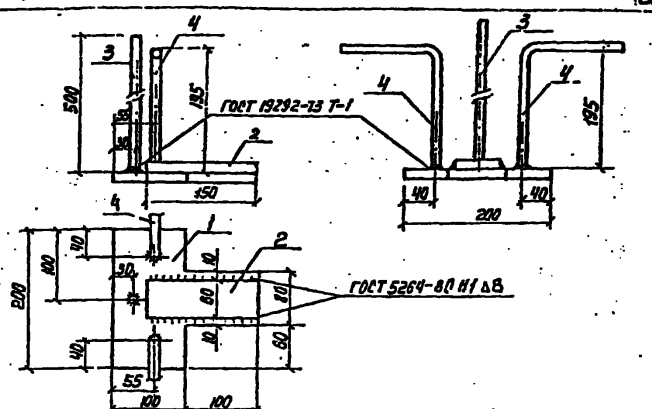

Формат	Зона	Поз.	Обозначение	Наименование	Кол.	Примеч.
				Документация		
			901-4-79с.84 - IV-ТТ	ТТ2		
				Детали		
Б4		1		Полоса 200×12 ГОСТ 103-76 / ВСт3сп5 ГОСТ 380-71* ℓ=200	1	3,77кг
Б4		2		Полоса 60×12 ГОСТ 103-76 / ВСт3сп5 ГОСТ 380-71* ℓ=150	1	0,85кг
Б4		3		ф8А-III ГОСТ 5781-82 ℓ=500	1	0,20кг
Б4		4		ф14А-III ГОСТ 5781-82 ℓ=400	2	0,48кг

1. Материал поз. 1,2 ВСт3Гпс5; ВСт3сп5.
2. Антикоррозионное покрытие в соответствии с ТТ1.3.
3. Электроды типа Э46А.

Привязан

Инв. №

ТП901-4-79с.84-IV-3.102

Гип	Филатов	
Н. контр.	Алмазов	
Нач. отд.	Филатов	
Рук. бриг.	Алмазов	
Вед. инж.	Толстикова	
Ст. инж.	Брянцева	

Изделие закладное

Стадия	Масса	Масштаб
Р	5,73	1:50

Лист | Листов 1

СОЮЗВОДОКАНАЛПРОЕКТ

Инв. № подл. | Подпись и дата | Взам. инв. №

Копировал Лаврухина 25622-01 27 Формат А4

Формат	Зона	Поз.	Обозначение	Наименование	Кол. на исполн. -I-3.200 —	01	Примеч.
				Документация			
				Сборочный чертеж	X	X	
			3.900-3.15 0.00000 ТУ	Технические условия			
			901-4-79с.84 -IV- 3.200	Ведомость расхода стали	X	X	
				Сборочные единицы			
		1	3.900-3.15 1.00100 - 01	Каркас плоский КР2	2		49.90кг
АЧ		2	901-4-79с.84 -IV- 3.201	То же	2	2	
		3	3.900-3.15 1.00300 - 01	" КР7	5		6.14кг
АЧ			901-4-79с.84 -IV-3.201-01	"		5	
		4	3.900-3.15 1.00500	" КР14		2	12.98кг
		5	1.00600	КР15	4	4	2.08кг
		6	1.00700	Сетка арматурная С1	1	1	48,06кг
		7	1.00800	То же С2	2	2	4.95кг
		8	1.00900	Изделие закладное МН1	2		5.60кг
		9	1.01000	То же МН2	2		5.60кг
		10	1.01100	" МН3		2	4.23кг
		11	1.01200	" МН4		2	4.23кг
АЧ		12	901-4-79с.84 -IV-3.101	"	4	14	
		13	3.900-3.15 1.01400	" МН6	4	4	2.11кг
		14	1.01500	" МН7		14	2.42кг
				Детали			
БЧ		15		ф12А-III ГОСТ5781-82 ℓ=1300		4	1,15кг
ЕЧ		16		ф6А-III ГОСТ5781-82 ℓ=900		1	0,20кг
				Материалы			
				Бетон М300 В6 Мрз100	1.91	1.61	м³

Ведомость расхода стали на элемент, кг

Марка элемента	Изделия арматурные											
	Арматура класса											Всего
	А-III									Вр-I		
	ГОСТ 5781-82									ГОСТ 6727-80		
	ф6	ф8	ф10	ф12	ф16	ф18	ф22	ф25	Итого	ф5	Итого	
901-4-79с.84-IV-3.200	45.2	22.4	10.5		5.4	30.0	34.9	44.9	194.3	21.1	21.1	215.4
-01	15.0	13.8	3.3	4.6	23.8	27.1			118.6	24.2	24.2	142.8

Продолжение

Изделия закладные									Общий расход
Арматура класса						Прокат марки		Всего	
Ас-II		А-III				ВСт3сп5			
ГОСТ 5781-82						ГОСТ103-76			
ф16	Итого	ф8	ф12	ф18	Итого	6×12	Итого		
8.4	8.4	0.8	1.8	2.3	4.9	32.2	32.2	45.5	260.9
1.4	8.4	5.4		2.2	7.6	92.0	92.0	108.0	250.8

Привязан

Инв. №

ГИП	Филатов	
Инженер	Толстикова	
Нач.отд.	Филатов	
Рук.бр.	Алмазов	
Ст.инж.	Брянцева	

ТП901-4-79с.84-IV-3.200

Плита покрытия. Спецификация. Ведомость расхода стали

Стадия	Лист	Листов
Р		1

СОЮЗВОДОКАНАЛПРОЕКТ

Инв. № подл. | Подпись и дата | Взам. инв. №

25622-01 28

Копировал: Гольденбаум

Формат А3

Альбом II

Рис. 1

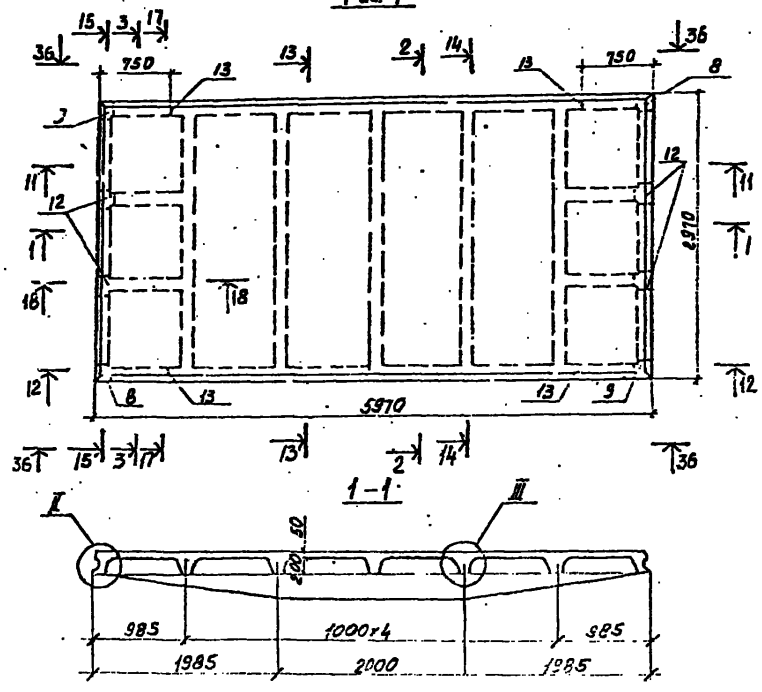

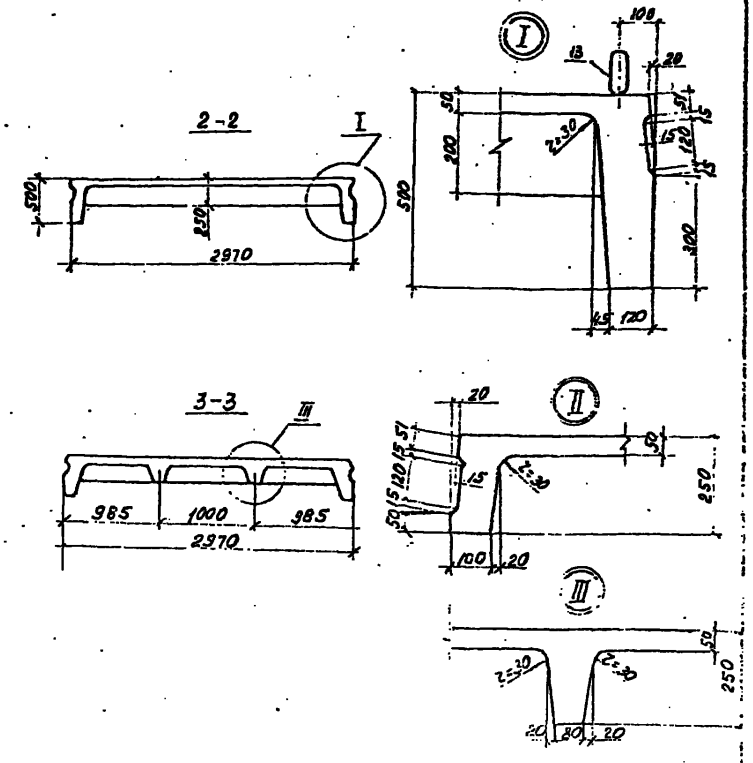

1. Изготавливать в опалубке плит по серии 3.500-3, вып 15.
2. Таблицу исполнений см. лист 2.
3. Сечения 11-11...15-15; 17-17...19-19; 22-22...24-24 и соответствующие узлы; V...VIII; IX...XIII. см. серию 3.500-3.15 1.00000СБ, л.4-7
4. Вид 36-36 см. ТП901-4-79с.84 -IV-3.100 л.2, вид 1-1.

Согласовано		ТП901-4-79с84-IV-3.200СБ	
		Плита покрытия. Сборочный чертеж	Р СП. 1:50 Табл. 1:10
			Лист 1 Листов 3
Инв. №	Техник Зубина		СОЮЗДОРНИИПРОЕКТ

Копировал: Дзиенко 25622-01 29 Формат 13

Альбом IV

Обозначение	Рис.	Масса ед,т
901-4-79с.84 -IV-3.200	1	4,78
-01	2	4,05

Рис.2

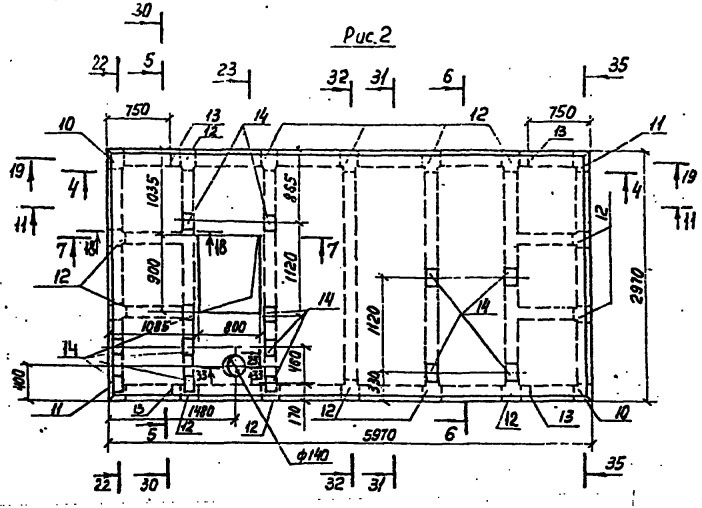

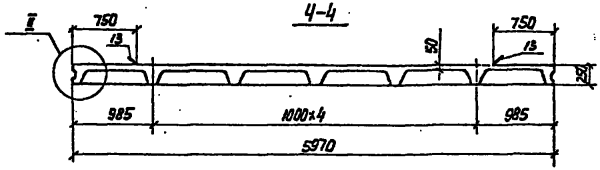

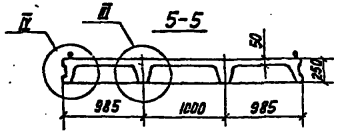

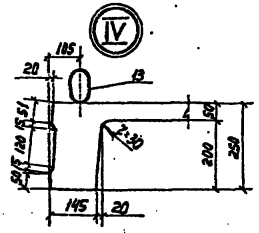

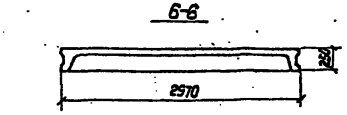

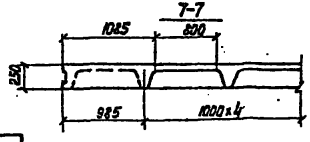

Привязан

Инв.№

ТП 901-4-79с.84-IV-3.200 СБ

Лист 2

Копировал Лаврухина 25622-01 30 Формат А3

Альбом IV

30-30

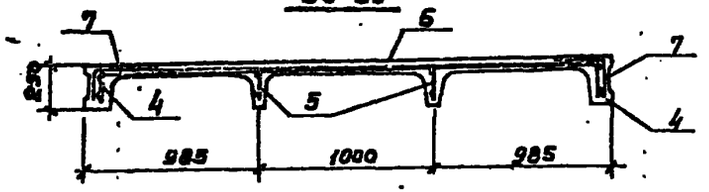

33-33

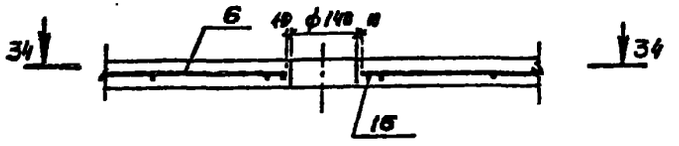

34-34

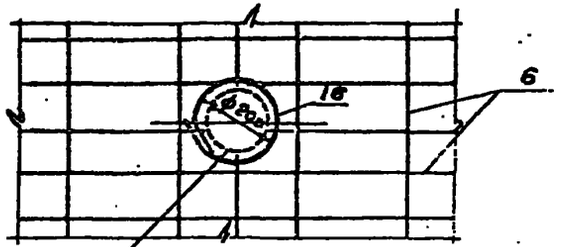

Сетку вырезать по месту

31-31

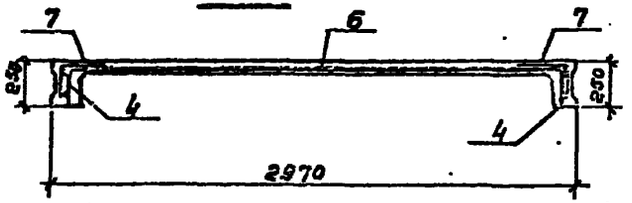

35-35

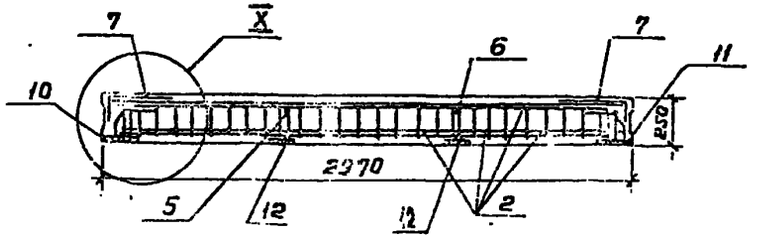

XI

32-32

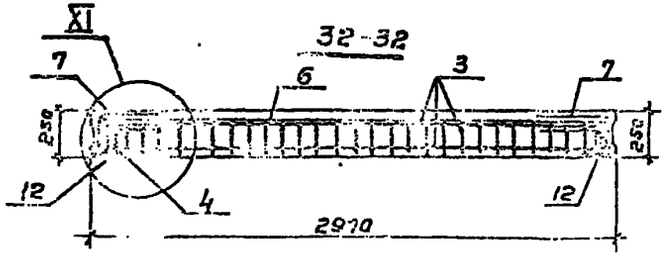

Узел XI – по узлу I 901-4-79.84-IV-3.100 л. 3

Привязан

Инв. №

ТП 901-4-79с84-IV-3.90006

Лист 3

25622-01 31

Копировал: Гольденкун

Формат А3.

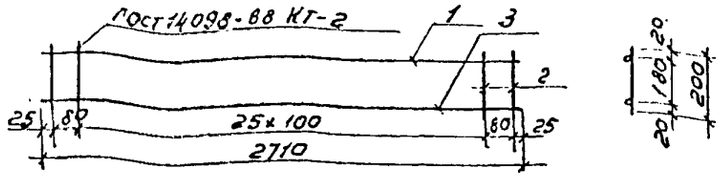

Формат	Зона	Поз.	Обозначение	Наименование	Кол.	Примеч.
				Документация		
			901-4-79с.84-IV-ТТ	ТТ2		
				Детали		
БЧ		1		ф8А-III ГОСТ 5781-82 ℓ=2710	1	1,07кг
БЧ		2		ф6А-III ГОСТ 5781-82 ℓ=200	28	0,04кг
			Переменные данные для исполнений			
				901-4-79с.84-IV-3.201		3.86кг
				Детали		
БЧ		3		ф18А-III ГОСТ 5781-82 ℓ=2710	1	5,41кг
				901-4-79с.84-IV-3.201-01		7.60кг
				Детали		
БЧ				ф18А-III ГОСТ 5781-82 ℓ=2710	1	5,41кг

Привязан

Инв. №

ТП 901-4-79с.84-IV-3.201			
ГИП	Филатов		
Н.контр.	Алмазов		
Нач.отд.	Филатов		
Рук.бр.	Алмазов		
Ст.инж.	Брянцева		
Каркас плоский	Стадия	Масса	Масштаб
	Р	См. табл.	1:25
	Лист	Листов 1	
	Союзводоканалпроект		

Копировал: В. Филиппова Формат А4

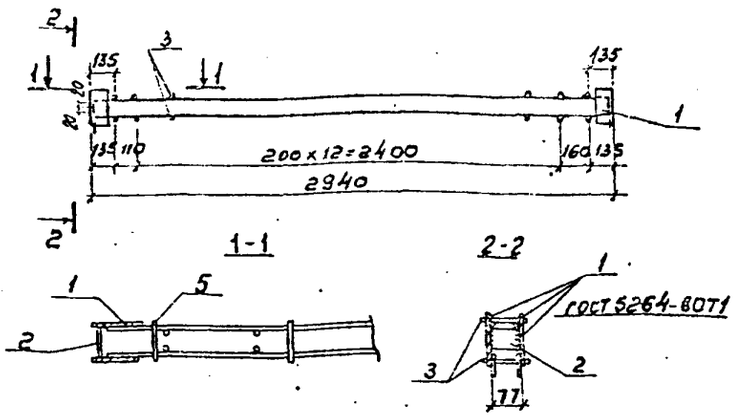

Формат	Зона	Поз.	Обозначение	Наименование	Кол.	Примеч.
				Документация		
			901-4-79с.84-IV-ТТ	ТТ2		
				Сборочные единицы		
		А*	3.900-3 Вып. 4/82 ч.2 л.22	Каркас КР16	2	5.3кг
				Детали		
БЧ		2*		Полоса 40×5 ГОСТ 103-76 В Ст3пс6 ГОСТ 380-71 ℓ=78	2	0,12кг
БЧ		3		ф5 Вр-I ГОСТ 6727-80 ℓ=100	30	0,014кг

* Материал поз. 2 и пластин поз. 1 Ст3 пс 6
Варить электродами типа Э46А

Привязан

Инв. №

Инв. № подл. | Подпись и дата | Взам. инв. №

ТП 901-4-79с.84-IV-2.103			
ГИП	Филатов		
Н.контр.	Алмазов		
Нач.отд.	Филатов		
Рук.бр.	Алмазов		
Ведущ.	Толстикова		
Ст.инж.	Брянцева		
Изделие закладное	Стадия	Масса	Масштаб
	Р	11.26	1:25
	Лист	Листов 1	
	Союзводоканалпроект		

Копировал: В. Филиппова Формат А4

Альбом Е

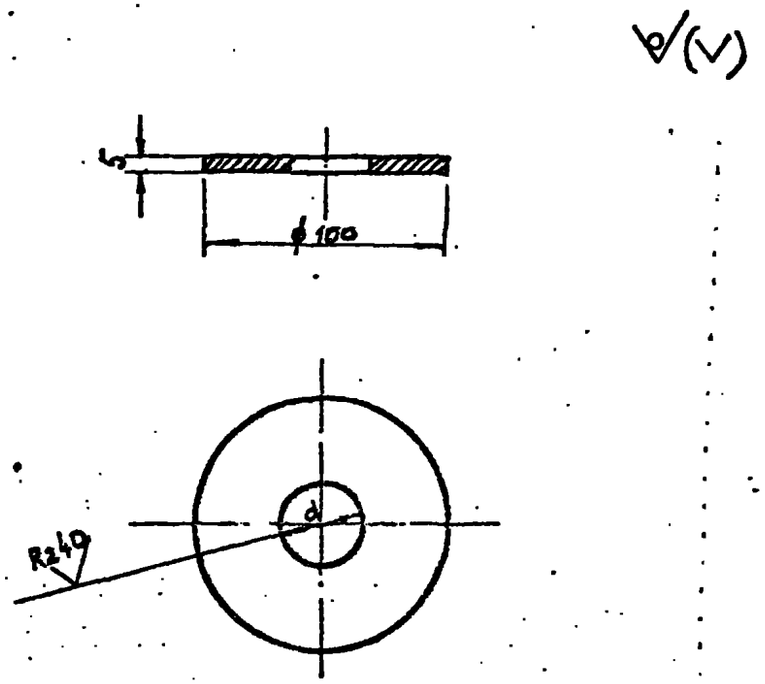

Таблица исполнения

Исп.	dмм	Масса
1	6.5	0.307
2	32.5	0.245
3	47.5	0.166

Привязан

Инв. №

Инв. № подл. | Подпись и дата | Взам. инв. №

ТП 901-4-79с84-IV - 6.000

Заглушка

Стадия	Масса	Масштаб
Р	см табл.	1:2

Лист | Листов 1

Н. контр. Аверьянов
Гип Филиппов
Нач. отд. Кильметов
Гл. спец. Хинчин
Рук. бр. Аверьянов

Лист Р/к 63 ГОСТ 19903-74
3-III-СТ 3 ГОСТ 26623-70

СОЮЗВОДОКАНАЛПРОЕКТ

Копировал: В. Филиппова

Формат А4

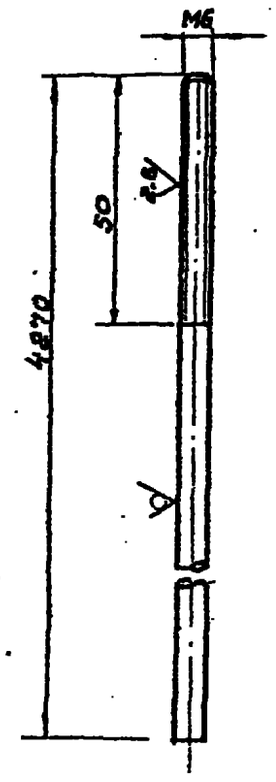

Привязан

Инв. №

Инв. № подл. | Подпись и дата | Взам. инв. №

ТП 901-4-79с84-IV - 6.100

Электрод нулевой

Стадия	Масса	Масштаб
Р	0,933	1:1

Лист | Листов 1

Н. контр. Аверьянов
Гип Филиппов
Нач. отд. Кильметов
Гл. спец. Хинчин
Рук. бр. Аверьянов

Круг 86 ГОСТ 2590-71
12Х18Н10Т ГОСТ 5949-75

СОЮЗВОДОКАНАЛПРОЕКТ

25622-01 33

Копировал: В. Филиппова

Формат А4

Альбом IV

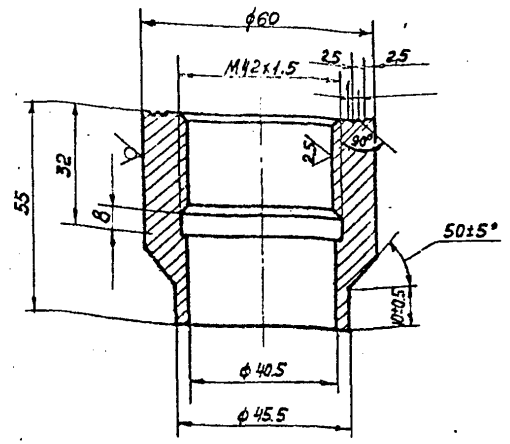

Привязан

Инв. №

ТП 901-4-79с84-IV-6200

Н. Контр.	Аверьянов			
ГИП	Филатов			
Нач. отд	Кильметов			
Гл. спец. от.	Хинчин			
рук. бр.	Аверьянов			

Бобышка

Стадия	Масса	Масштаб
Р	0.67	1:1
Лист	Листов	1

Круг 60-5 ГОСТ 7417-75 / 20 ГОСТ 1051-73

Союзводоканалпроект

Копировал Лаврухина формат А4

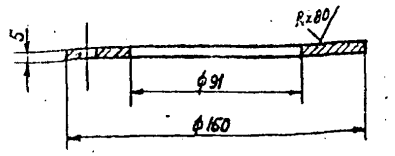

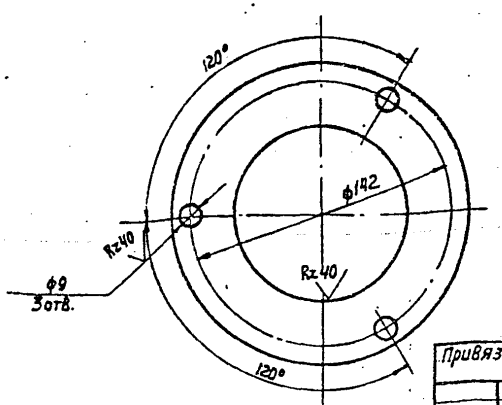

Привязан

Инв. №

ТП 901-4-79с84-IV-6300

Н. Контр.	Аверьянов			
ГИП	Филатов			
Нач. отд	Кильметов			
Гл. спец.	Хинчин			
рук. бр.	Аверьянов			

Фланец

Стадия	Масса	Масштаб
Р	0.52	1:2
Лист	Листов	1

Лист т/к Б5 ГОСТ 19903-74 / 3-II-ст 3 ГОСТ 16523-70

Союзводоканалпроект

Копировал Лаврухина формат А4

25622-01 34

Альбом IV

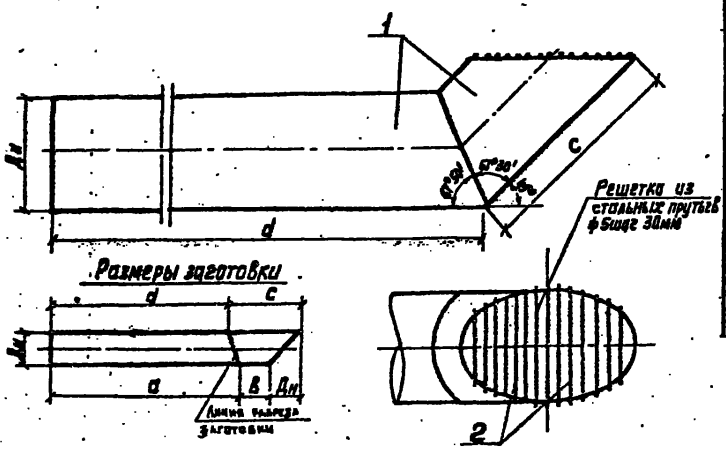

Поз.	Обозначение	Наименование	Кол.	Примеч.
		Детали		
1		Труба 108×3,2 ГОСТ 10704-76 / А-Ст.3сп ГОСТ 10705-80 ℓ=2580	1	20,0 кг
		Труба 159×3,2 ГОСТ 10704-76 / А-Ст.3сп ГОСТ 10705-80 ℓ=2820	1	32,5 кг
		Труба 219×3,5 ГОСТ 10704-76 / А-Ст.3сп ГОСТ 10705-80 ℓ=2990	1	54,5 кг
		Труба 325×4 ГОСТ 10704-76 / А-Ст.3сп ГОСТ 10705-80 ℓ=3965	1	106,6 кг
		Труба 426×5 ГОСТ 10704-76 / А-Ст.3сп ГОСТ 10705-80 ℓ=3515	1	182,5 кг
		Труба 530×6 ГОСТ 10704-76 / А-Ст.3сп ГОСТ 10705-80 ℓ=3510	1	279,9 кг
2		ф 6 В-I ГОСТ 5781-82		См. табл. размеров

1. Сварку производить электродами типа Э 46 А.
2. Решетку окрасить тремя слоями лака ХС-76 на растворителе Р-4 по слою грунта ХС-04.

Марка детали	Поз. 1					Поз. 2	
	Ан	Q	в	c	d	Кол., м	Масса, кг
от 100	108	2200	250	450	2130	1,0	0,22
от 150	159	2350	310	535	2285	1,5	0,33
от 200	219	2540	310	620	2310	2,0	0,44
от 300	325	2740	290	750	2615	5,0	1,10
от 400	426	2900	270	850	2625	7,5	1,65
от 500	530	3100	270	1030	2760	12,0	2,64

ТП 821-47-84-IV-1000

Деталь отводящего трубопровода от

Стадия Р | Масса см. табл. | Масштаб

Лист | Листов 7

Союзводоканалпроект

Гип Зуев
Н.контр. Новичков
Нач.отд. Уткина
Рук.гр. Волкова
Инженер Гуськова

25622-01 25

Формат А3

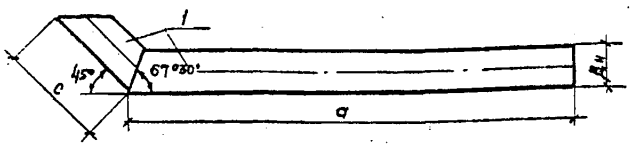

Размеры заготовки

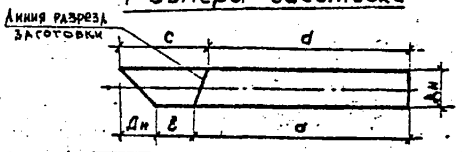

Марка детали	Дн	a	в	c	d	Масса ед.,кг
СП 100	108	2200	270	423	2165	20.0
СП 150	159	3100	224	423	3034	39.9

Формат	Зона	Поз.	Обозначение	Наименование	Кол.	Примеч.
				Детали		
		1		Труба 108×3 II ГОСТ 10704-76 / А-Ст3сп ГОСТ 8731-80 ℓ=2330	1	
				Труба 159×3 II ГОСТ 10704-76 / А-Ст3сп ГОСТ 8731-80 ℓ=3160	1	

Сварку производить электродами типа Э46А

Привязан

Инв. №

ГИП	Руднев		
Н. контр.	Мирончук		
Нач. отд.	Харина		
Рук. гр.	Айзгорн		
	Ужгойская		

ТП 901-4-79с.84-IV-7.100

Деталь спускного трубопровода СП

Стадия	Масса	Масштаб
Р	см. табл.	
Лист	Листов 1	

СОЮЗВОДОКАНАЛПРОЕКТ

Поз. 2

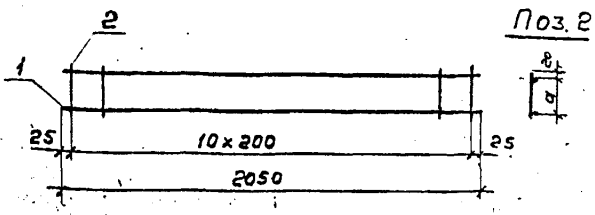

Обозначение	Размер, мм a	Масса ед., кг
901-4-79с.84-IV-5.000	120	1.32
-01	100	1.26
-02	120	2.02
-03	100	1.96

Формат	Зона	Поз.	Обозначение	Наименование	Кол. на исполн. IV-5.000 —	01	02	03	Примеч.
				Документация					
			901-4-79с.84-IV-ТТ	ТТ2					
				Детали					
БЧ		1		ф6А-II ГОСТ 5781-82 ℓ=2050	2	2			8.46кг
БЧ				ф8А-II ГОСТ 5781-82 ℓ=2050			2	2	0.81 кг
БЧ		2		ф6А-I ГОСТ 5781-82 ℓ=150	11		11		0.036кг
БЧ				ф6А-I ГОСТ 5781-82 ℓ=170		11		11	0.031кг

Привязан

Инв. №

ГИП	Филатов		
Н. контр.	Алмазов		
Нач. отд.	Филатов		
Рук. гр.	Алмазов		
Ст. инж.	Бранцева		
Техник	Зудина		

ТП 901-4-79с84-IV-5.000

Сетка

Стадия	Масса	Масштаб
Р	см. табл.	1:20
Лист	Листов 1	

СОЮЗВОДОКАНАЛПРОЕКТ

25622-01

Копировал: Гольденбаум

gost.e-ecolog.ru