ТИПОВОЙ ПРОЕКТ
901-4-76.83

РЕЗЕРВУАРЫ ДЛЯ ВОДЫ

ПРЯМОУГОЛЬНЫЕ ЖЕЛЕЗОБЕТОННЫЕ СБОРНЫЕ

ЕМК. 12000 ... 20000 м³

Альбом II

Технологические трубопроводы и сигнализация
резервуаров емк. 50...20000 м³

400284-02

				Привязан	
Инв.№					

gost.e-ecolog.ru

ТИПОВОЙ ПРОЕКТ
901-4-76.83

РЕЗЕРВУАРЫ ДЛЯ ВОДЫ

ПРЯМОУГОЛЬНЫЕ ЖЕЛЕЗОБЕТОННЫЕ СБОРНЫЕ

ЕМК. 12000... 20000 м^3

Альбом II

СОСТАВ ПРОЕКТА

Альбом I Пояснительная записка Материалы для проектирования резервуаров емк 50 ..20 000 м^3

Альбом II Технологические трубопроводы и сигнализация резервуаров емк. 50...20 000 м^3

Альбом III Конструкции железобетонные

Альбом IV Узлы резервуаров емк. 1500...20 000 м^3

Альбом V Строительные изделия резервуаров емк. 1500... 20 000 м^3

Альбом VI Сметы

Альбом VII Ведомость потребности в материалах

Применённая проектная документация:
ТП 0901-9-6.83; -783; -13.83; -14.83 „Фильтры-погартители для резервуаров чистой воды"

Утвержден Госстроем СССР
протокол № 53 от 30.06.82 г.
Рабочая документация
введена в действие
в/о Союзводоканалниипроект
приказ № 345 от 19 декабря 1983 г.

Разработан
ГПИ Союзводоканалпроект

Гл. инженер института В.Н. Самохин

Гл. инженер проекта В.А. Филатов

				Привязан	
Инв. №					

Альбом II

Ведомость основных комплектов рабочих чертежей

Обозначение	Наименование	Примечание
901-4 -III	Конструкции железобетонные	Альбом
-II Т	Технологические трубопроводы	Альбом
-II С	Сигнализация	Альбом

Ведомость рабочих чертежей основного комплекта

Лист	Наименование	Примечание
1	Общие данные	
2	Резервуары емк. 50-2500 м³. Планы.	
3	Резервуары емк. 2600-20000 м³. Планы.	
4	Резервуары емк. 50-2500 м³. Подводящий трубопровод. Планы. Разрезы. Детали.	
5	Резервуары емк. 50-2500 м³. Подводящий трубопровод. Спецификация.	
6	Резервуары емк. 50-2500 м³. Переливное устройство. Фрагмент плана. Разрезы.	
7	Резервуары емк. 50-2500 м³. Переливное устройство. Спецификация.	
8	Резервуары емк. 2600-20000 м³. Промывочный водопровод. Схема. Узлы.	
9	Резервуары емк. 2600-20000 м³. Промывочный водопровод. Спецификация.	

Условные обозначения

ПД — Подводящий трубопровод
ОТ — Отводящий трубопровод
ПР — Переливной трубопровод
СП — Спускной трубопровод

Типовой проект разработан в соответствии с действующими нормами и правилами.
Главный инженер проекта [подпись] /Филатов В.А./

Ведомость ссылочных и прилагаемых документов

Обозначение	Наименование	Примечание
	Ссылочные документы	
ГОСТ 10704-76	Трубы стальные электросварные	
4. 901-12	Оборудование резервуаров. Воронка.	
ГОСТ 8509-72	Сталь прокатная угловая равнополочная	
ГОСТ 103-76	Полоса стальная горячекатанная.	
161 р	Вентиль пожарный с муфтой и цапкой	
ГОСТ 2217-76	Головка соединительная напорная	
ГОСТ 18698-79	Рукав резино-тканевый.	

В настоящем альбоме помещены рабочие чертежи технологической части:
- планы резервуаров всех емкостей с размещением технологических трубопроводов и устройств;
- оборудование резервуаров емк. 50-2500 м³ подводящим и переливным трубопроводами при диаметре труб 100÷400 мм;
- оборудование резервуаров емк. 2600-2000 м³ промывочным водопроводом.

Установка элементов отводящего и спускного трубопроводов для всех резервуаров, а также подводящего и переливного трубопроводов для резервуаров емк. 2600-20000 м³ при диаметре труб 500÷1400 мм и устройство приемной и переливной камер с привязкой трубопроводов к осям резервуара даны в строительной части проекта (альбом V.)

Привязан

Инв. №

ТП 901-4-76.83-II-Т

Н. контр.	Бартник	[подпись]
Нач. отд.	Харина	[подпись]
Гл. спец.	Чирончик	[подпись]
ГИП	Руднев	[подпись]
Рук. бр.	Айнгорн	[подпись]
Инженер	Ужиновская	[подпись]

Резервуары емкостью 50-20000 м³	Стадия	Лист	Листов
	Р	1	9
Общие данные	СОЮЗВОДОКАНАЛПРОЕКТ		

Копировал: Гольденберг 400284-02 3 Формат А3

Альбом II

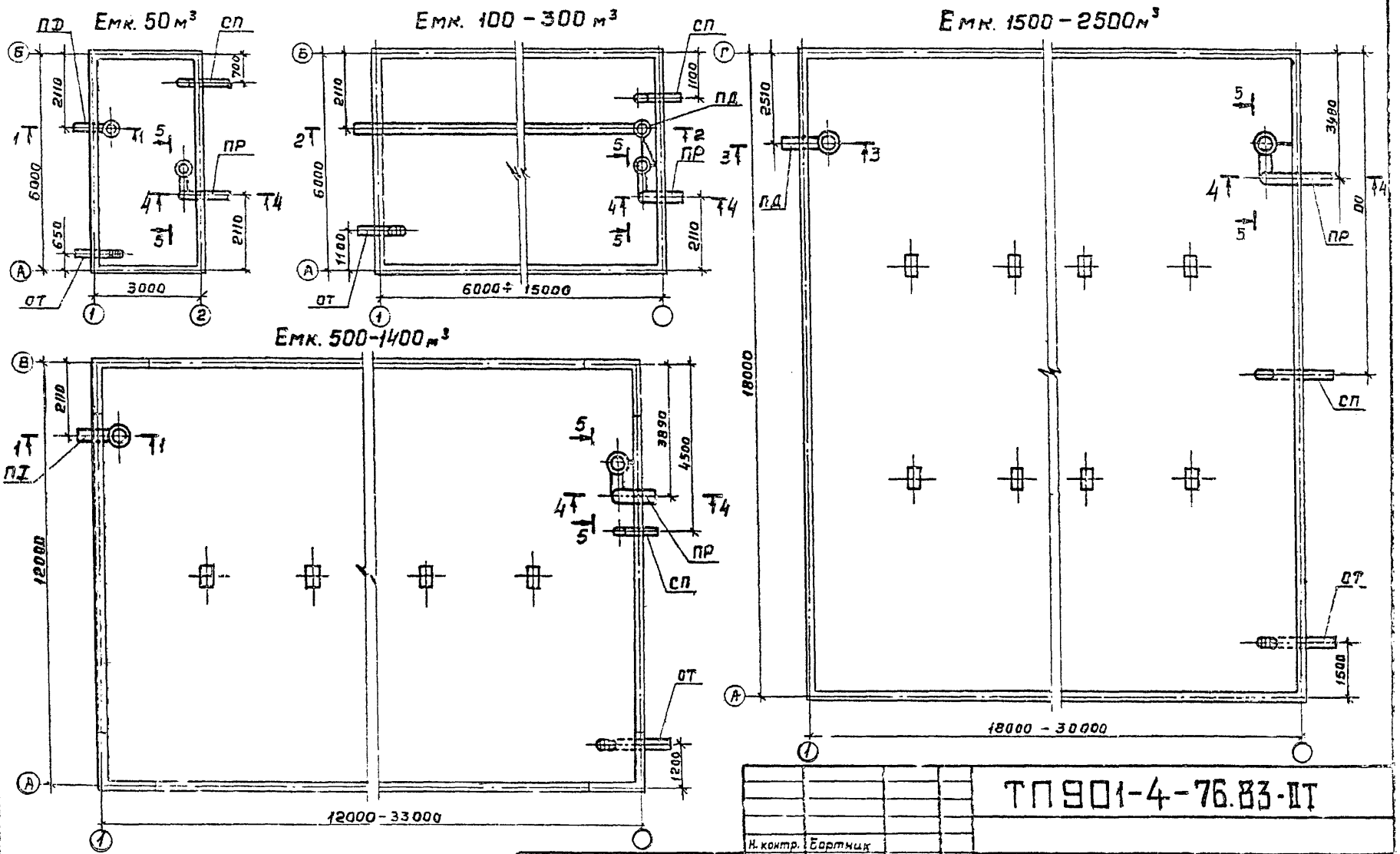

Н. контр.	Бортник		
Нач. отд	Тарина		
Гл. спец.	Мироничук		
ГИП	Рудяев		
Рук. бр.	Айзарн		
Инжен.	Гужновских		

Привязан

Инв. №

ТП 901-4-76.83-ВТ

Резервуары емкостью 50 – 20000м³

Стадия	Лист	Листов
Р	2	

Резервуары емк. 50–2500м³ Планы.

СОЮЗВОДОКАНАЛПРОЕКТ

Инв. № подл. | Подпись и дата | Взам. инв. №

Альбом II

Емк. 2600 - 4300 м³

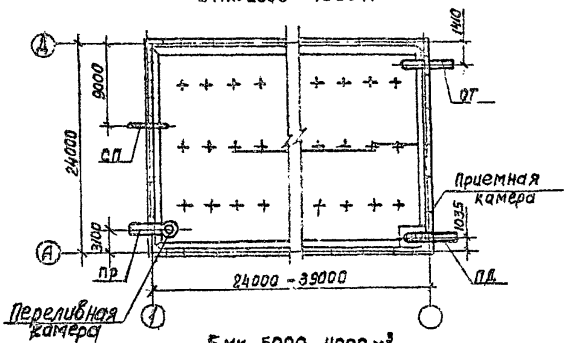

Емк. 5000 - 11000 м³

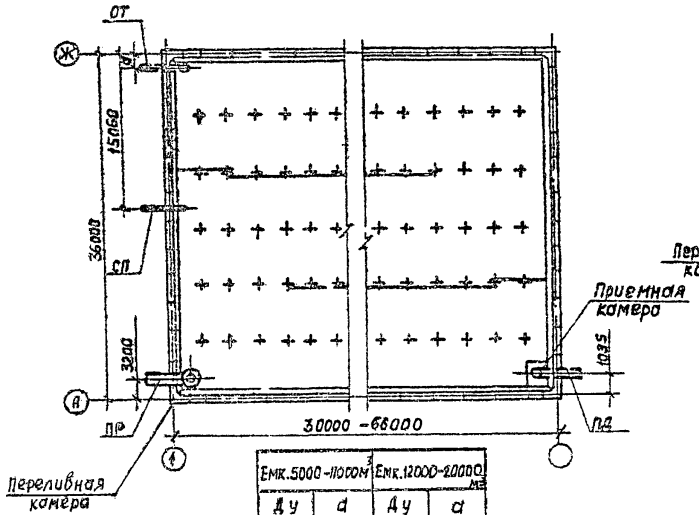

Емк. 12000 - 20000 м³

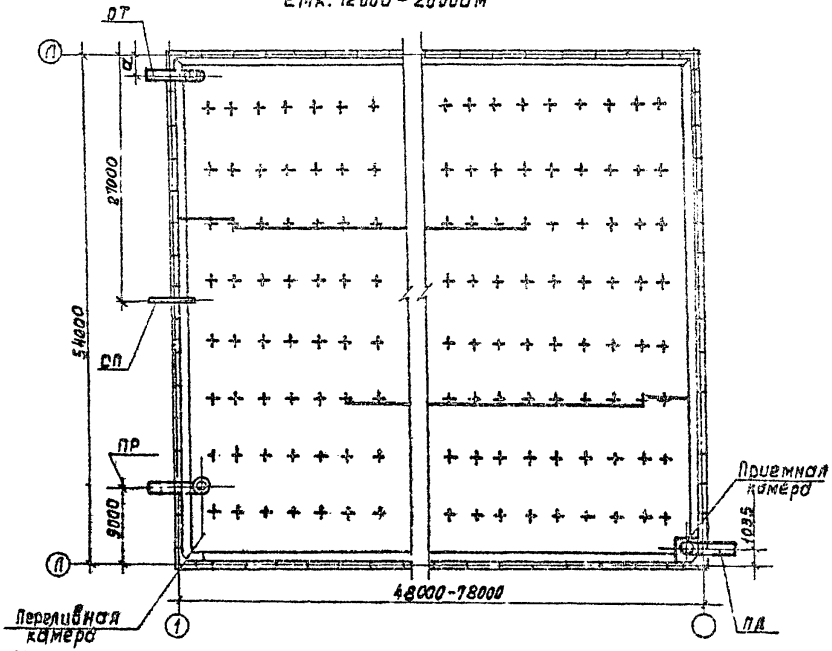

Емк. 5000 - 11000 м³		Емк. 12000 - 20000 м³	
Ду от	d	Ду от	d
600	1000	800	1060
800	1100	1000	1160
1000	1200	1200	1260
—	—	1400	1360

Н.контр.	Бортник		
Нач.отд.	Карина		
Гл.спец.	Мирончик		
ГИП	Риднев		
Рук.бр.	Аскерова		
Инж.кер.	Гужковская		

Привязан

Инв. №

ТП901-4-76.83-II Т

Резервуары емкостью 50 - 20000 м³

Резервуары емк. 2600-20000 м³ Планы

Стадия	Лист	Листов
Р	3	

СОЮЗВОДОКАНАЛПРОЕКТ

Ц00284-02 5

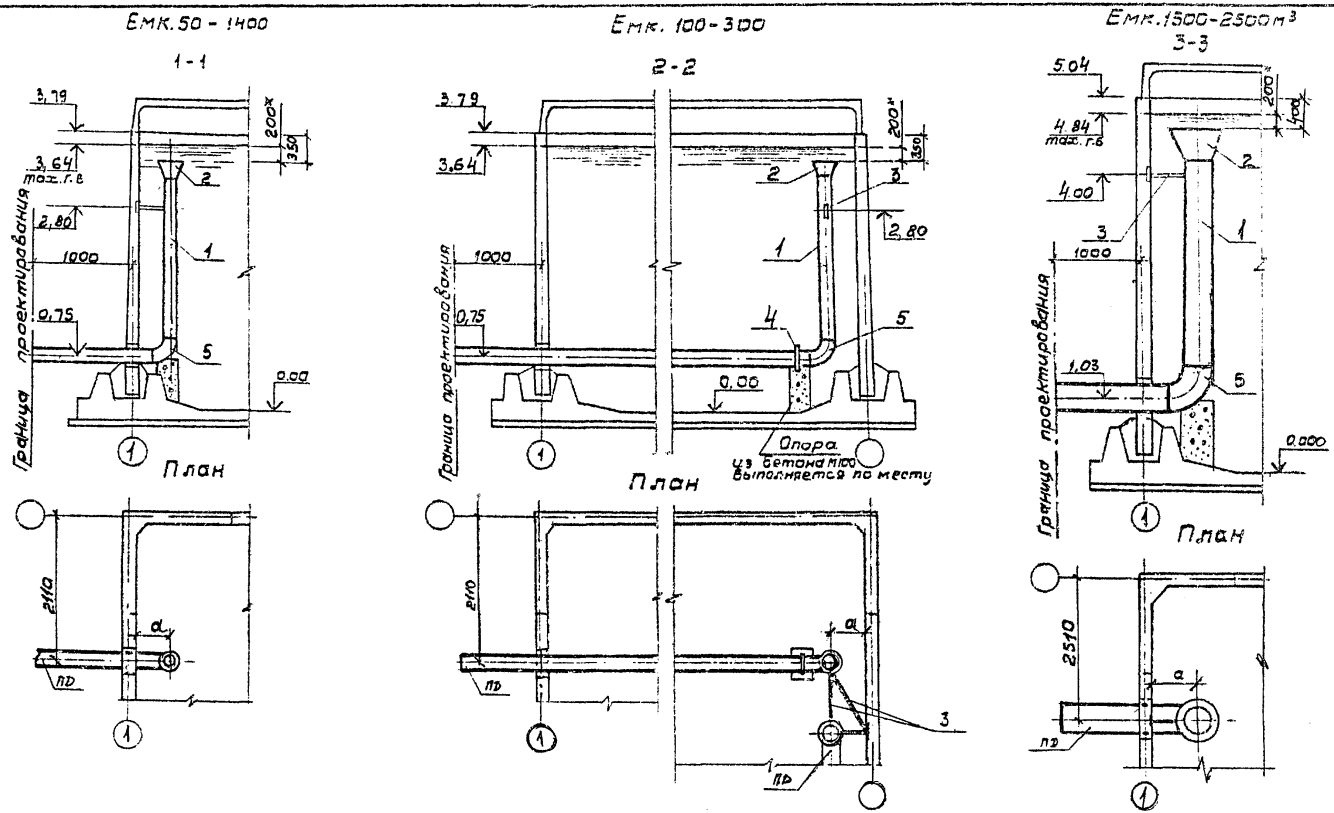

Ду	a
100	300
150	
200	500
300	
400	700

* Размер для справок

Привязан

Инв. №

Н. контр.	Бортник	
Нач. отд.	Трошина	
Гл. спец.	Мурашкин	
Гл.	Руслев	
Рук. бр.	Синкова	
Инж.	Гужновская	

ТП901-4-76.83-IIТ

Резервуары емкостью 50-20000 м³

Стадия	Лист	Листов
Р	6	

Резервуары емк. 50-2500 м³
Подводящий трубопровод
Планы. Разрезы.

СОЮЗВОДОКАНАЛПРОЕКТ

Ц00284-02 6

Марка, поз.	Обозначение	Наименование	Количество, м, шт. на резервуар емкостью, м³ (масса, кг)																	Примечание
			50	100	150	200	300	500	600	700	900	1000	1100	1200	1400	1500	1700	2000	2200	2500	
		Документация																			
		Серия 4.901-18																			
		Детали																			
1		Труба 108х3 II ГОСТ 10704-76 / А-Ст3сп ГОСТ 10705-80	3.0 / 3.9.0																		
		Труба 139х3 II ГОСТ 10704-76 / А-Ст3сп ГОСТ 10705-80	5.0 / 57.7	10.0 / 115.4	13.0 / 150.0	16.0 / 184.5	19.0 / 219.3														
		Труба 219х3,5 II ГОСТ 10704-75 / А-Ст3сп II ГОСТ 10705-80		10.0 / 188.0	13.0 / 241.8	16.0 / 207.8	19.0 / 353.4	5.0 / 93.0	5.0 / 93.0	5.0 / 93.0	5.0 / 93.0	5.0 / 93.0	5.0 / 93.0	5.0 / 93.0							
		Труба 325х4 II ГОСТ 10704-76 / А-Ст3сп ГОСТ 10705-80			13.0 / 411.7	15.0 / 505.7	19.0 / 1602.4	5.0 / 156.4	5.0 / 158.4	5.0 / 158.4	5.0 / 153.4	5.0 / 158.4	5.0 / 158.4	5.0 / 153.4	6.0 / 190.0	6.0 / 190.0	6.0 / 190.0	6.0 / 190.0	6.0 / 190.0	6.0 / 190.0	
		Труба 426х5 II ГОСТ 10704-76 / А-Ст3сп ГОСТ 10705-80						5.0 / 208.2	5.0 / 208.2	5.0 / 208.2	5.0 / 208.2	5.0 / 208.2	5.0 / 208.2	5.0 / 208.2	6.0 / 250.0	6.0 / 250.0	6.0 / 250.0	6.0 / 250.0	6.0 / 250.0	6.0 / 250.0	
2	ТМ 28.00.02*	Воронка 108х190																			1.8 кг
	ТМ 28.00.02*	Воронка 159х270																			5.4 кг
	ТМ 28.00.02*	Воронка 219х380																			10.5 кг
	ТМ 28.00.02*	Воронка 325х565																			23.3 кг
	ТМ 28.00.02*	Воронка 426х730																			39.0 кг
3		Уголок Б-63х63х4 ГОСТ 8509-72 / Ст3сп ГОСТ 535-79 2-□																			
4		Полоса 5-2 б х 50 ГОСТ 103-76 / Вст3 ГОСТ 380-71																			
5		Отвод 90° 100 С40 ГОСТ 17375-77																			2.4 кг.
		Отвод 90° 150 С40 ГОСТ 17375-77																			6.1 кг.
		Отвод 90° 200 С40 ГОСТ 17375-77																			14.9 кг.
		Отвод 90° 300 С40 ГОСТ 17375-77																			44.2 кг.
		Отвод 90° 400 С40 ГОСТ 17375-77																			77.3 кг.

* по серии 4.901-18.

Инв. № подл. | Подпись и дата | Взам. инв. №

ТП 901-4-76.83-II-Т

Изм.	Кол.уч.	Бородкин				
Гл.спец.	Хорунов					
Н.контр.	Исаенчик					
ГИП	Рунцов					
Рук.гр.	Комлов					
Инж.	Кравцова					

Резервуары емкостью 50 – 20000 м³

Стадия: Р | Лист: 3 | Листов: 6

Резервуары емк. 50 – 2500 м³ Подводящий трубопровод Спецификация

Союзводоканалпроект

Ц00284-02 7

Альбом II

Емк. 50-1400 м³

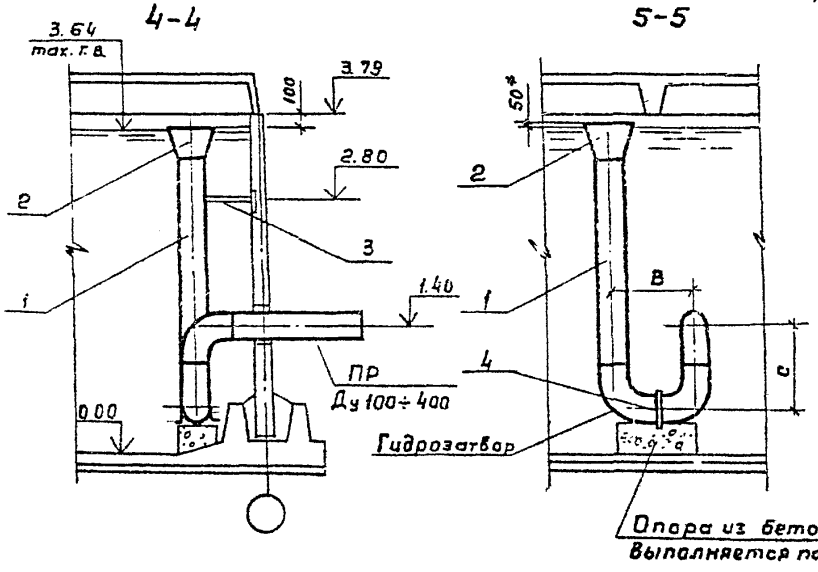

Емк. 1500-2500 м³

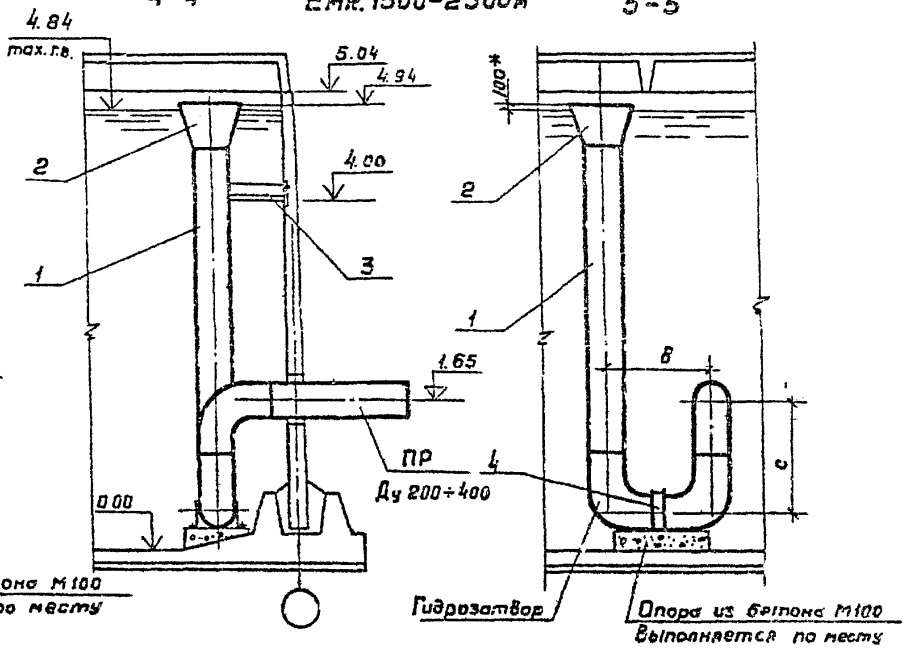

Ду	Емк. 50-1400 м³			Емк. 1500-2500 м³		
	d	B	c	d	B	c
100	300	400	600	—	—	—
150	400	500	600	—	—	—
200	500	600	600	500	600	600
300	600	900	900	600	900	900
400	800	1200	1200	800	1200	1200

План

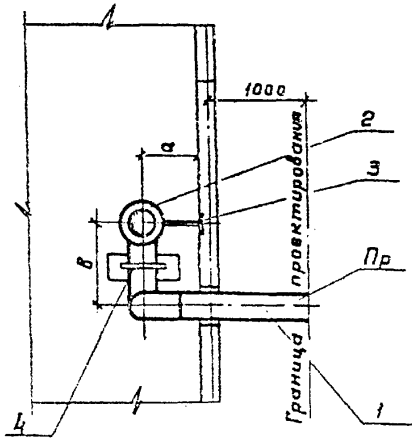

* Размер для справок

Н.контр.	Бортник		
Нач.отд.	Харина		
Гл.спец.	Мурончик		
ГИП	Руднев		
Рук.бр.	Айгорн		
Инженер	Гужновская		

Привязан

Инв. №

ТП 901-4-76.83-II Т

Резервуары емкостью 50-20000 м³

Стадия	Лист	Листов
Р	6	

Резервуары емк 50-2500 м³ Переливное устройство. Фрагмент плана. Разрезы.

СОЮЗВОДОКАНАЛПРОЕКТ

Копировал: Гольденбаум

400284-02 в

Формат А3

Альбом II

Марка поз.	Обозначение	Наименование	Количество м. шт. / Масса, кг на резервуар емкостью, м³ 50	100	150	200	300	500	600	700	900	1000	1100	1200	1400	1500	1700	2000	2200	2500	Примечание
		Документация																			
		Серия 4.901-18																			
		Детали																			
1		Труба 108×3 II ГОСТ 10704-76 / А Ст 3 сп ГОСТ 10705-80	5.2 / 38.85	5.2 / 38.85	5.2 / 38.85	5.2 / 38.85	5.2 / 38.85	5.2 / 38.85													
		Труба 159×3 II ГОСТ 10704-76 / А-Ст. 3 сп ГОСТ 10705-80	5.4 / 62.31	5.4 / 62.31	5.4 / 62.31	5.4 / 62.31	5.4 / 62.31	5.4 / 62.31	5.4 / 62.31	5.4 / 62.31	5.4 / 62.31	5.4 / 62.31	5.4 / 62.31	5.4 / 62.31							
		Труба 219×1.5 II ГОСТ 10704-76 / А Ст.сп ГОСТ 10705-80		5.6 / 104.16	5.6 / 104.16	5.6 / 104.16	5.6 / 104.16	5.6 / 104.16	5.6 / 104.16	5.6 / 104.16	5.6 / 104.16	5.6 / 104.16	5.6 / 104.16	5.6 / 104.16	6.6 / 122.8	6.6 / 122.8	6.6 / 122.8	6.6 / 122.8	6.6 / 122.8	6.6 / 122.8	
		Труба 325×4 II ГОСТ 10704-76 / А Ст 3 сп ГОСТ 10705-80		6.5 / 205.9	6.5 / 205.9	6.5 / 205.9	6.5 / 205.9	6.5 / 205.9	6.5 / 205.9	6.5 / 205.9	6.5 / 205.9	6.5 / 205.9	6.5 / 205.9	6.5 / 205.9	7.5 / 237.5	7.5 / 237.5	7.5 / 237.5	7.5 / 237.5	7.5 / 237.5	7.5 / 237.5	
		Труба 426×4 II ГОСТ 10704-76 / А Ст 3 сп ГОСТ 10705-80													8.6 / 358	8.6 / 359	8.6 / 358	8.6 / 358	8.6 / 358	8.6 / 358	
2	ТМ 28.00.02 *	Воронка 108×190																			1.8 кг
	ТМ 28.00.02 *	Воронка 159×270																			5.4 кг
	ТМ 28.00.02 *	Воронка 219×380																			10.5 кг
	ТМ 28.00.02	Воронка 325×565																			23.3 кг
	ТМ 28.00.02	Воронка 426×730																			39.0 кг
3		Уголок Б-63×63×4 ГОСТ 8509-72 / Ст 3 сп ГОСТ 535-79																			
4		Полоса Б-26×50 ГОСТ 103-76 / Б-Ст 3 ГОСТ 380-71 *																			
5		Отвод 90° 100 С40 ГОСТ 17375-77																			2.4 кг
		Отвод 90° 150 С40 ГОСТ 17375-77																			6.1 кг
		Отвод 90° 200 С40 ГОСТ 17375-77																			14.9 кг
		Отвод 90° 300 С40 ГОСТ 17375-77																			44.2 кг
		Отвод 90° 400 С40 ГОСТ 17375-77																			77.3 кг

* по серии 4.901-18

Н. Контр.	Бортник		
Нач. отд.	Харина		
Гл. спец.	Мирончик		
ТЦП	Руднев		
Рук. др.	Линеарн		
Инженер	Гижновская		

Привязан

Инв. №

ТП901-4 76.83-II Т

Резервуары емкостью 50-20000 м³

Стадия	Лист	Листов
Р	7	

Резервуары емк. 50-2500 м³ Переливное устройство спецификация.

СОЮЗВОДОКАНАЛПРОЕКТ

Инв. № подл. | Подп. и дата | Взам. инв. №

400284-02 9

Альбом III

Схема расположения промывочного водопровода в резервуаре

Емк. 5000-11000 м³

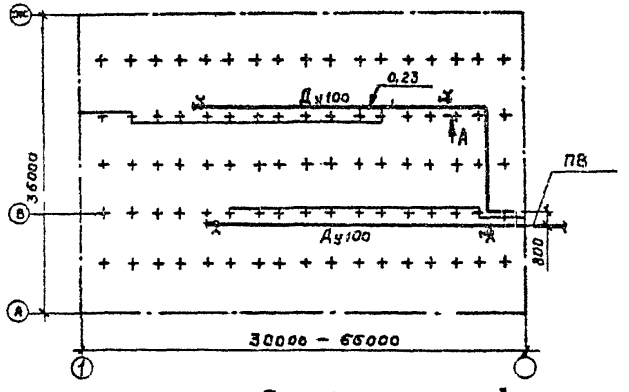

Емк. 2600-4300 м³

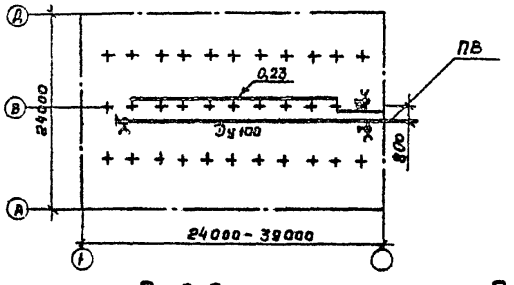

Емк. 12000-20000 м³

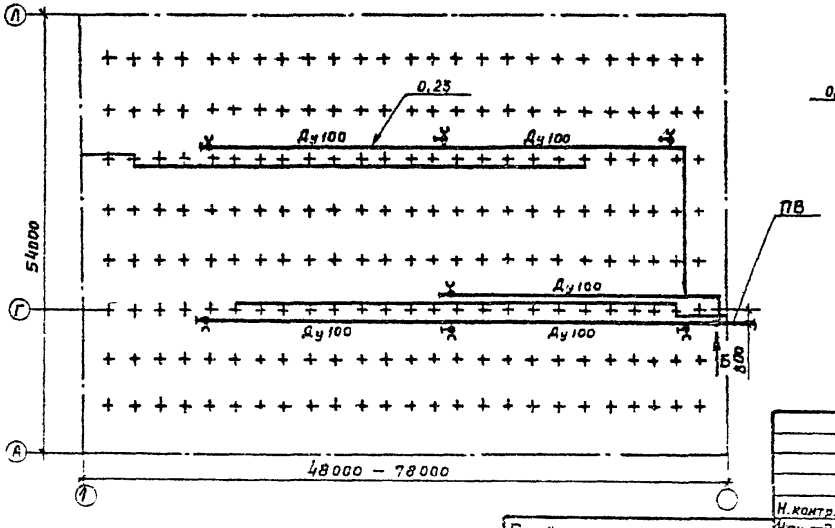

Вид А

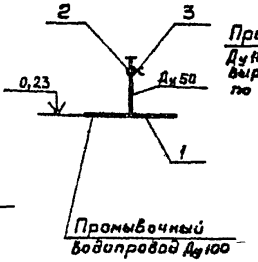

Вид Б

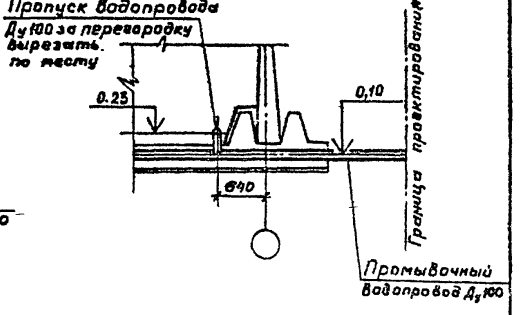

Н. контр.	Бортник		
Нач. отд.	Харина		
Гл. спец.	Мирончик		
ГИП	Руднев		
Рук. бр.	Айнгорн		
Инженер.	Гужновская		

Привязан

Инв. №

Инв. № подл. | Подпись и дата | Взам. инв. №

ТП 901-4-76.83-II Т

Резервуары емкостью 50-20000 м³

Стадия	Лист	Листов
Р	8	

Резервуары емк. 2600-20000 м³
Промывочный водопровод
Схема. Узлы

СОЮЗВОДОКАНАЛПРОЕКТ

Копировал: Гольденбаум

400284-02 10

Формат А3

Альбом II

Марка, поз.	Обозначение	Наименование	Количество, м, шт / масса, кг на резервуар емкостью, м³																			Примечание
			2500	3000	3300	3500	4000	4300	5000	6000	7000	8000	9000	10000	11000	12000	14000	15000	17000	18000	20000	
1		Детали																				
		Труба 168×3 II ГОСТ 10704-76 / В-Ст 3 сп ГОСТ 10705-80	16.0 / 147.6	23.0 / 178.8	26.0 / 202	29.0 / 225.3	32 / 248.6	35 / 271.9	34.0 / 254.2	46.0 / 337.4	58.0 / 450.7	70.0 / 503.9	82.0 / 637.1	94.0 / 730.4	106.0 / 823.6	113.0 / 878.0	118 / 93.0	125.0 / 971.3	153 / 1190.0	167.0 / 1297.6	185.0 / 1432.5	
2		Вентиль 1Б1р Ду=50	1 / 2.8	1 / 2.8	3 / 8.4	3 / 8.4	3 / 8.4	3 / 8.4	2 / 5.6	3 / 8.4	3 / 8.4	3 / 8.4	3 / 8.4	3 / 8.4	4 / 11.2	4 / 11.2	4 / 11.2	4 / 11.2	4 / 11.2	7 / 19.6	7 / 13.6	
3		Головка соединительная ГР-50 ГОСТ 2217-76	1 / 0,38	1 / 0,38	3 / 1,14	3 / 1,14	3 / 1,14	3 / 1,14	2 / 0,76	3 / 1,14	3 / 1,14	3 / 1,14	3 / 1,14	3 / 1,14	4 / 1,52	4 / 1,52	4 / 1,52	4 / 1,52	4 / 1,52	7 / 2,66	7 / 2,66	
		Полоса 6-2 6×50 ГОСТ 103-76 / ВСт 3 ГОСТ 380-71 с=350																				Крепление труб к основанию до тон
4		Рукав П(ТП)-6-50-623 ГОСТ 10750-75																				20 м
5																						

Привязан

Инв. №

Н. контр.	Бортник	
Нач. отд.	Харина	
Гл. спец.	Мирончик	
ГИП	Руднев	
Рук. бр.	Айнгорн	
Инженер	Гужновская	

ТП 901-4-76. 83-II Т

Резервуары емкостью 50-20 000 м³

Резервуары емк 2500-20000 м³ Промывочный водопровод спецификация.

Стадия	Лист	Листов
Р	9	

СОЮЗВОДОКАНАЛПРОЕКТ

400284-02 11

Ведомость чертежей основного комплекта

Лист	Наименование	Примеч.
1	Общие данные (начало)	
2	Общие данные (окончание)	
3	Установка датчика уровня УКС-1 и первичного преобразователя уровнемера РУС-1	
4	Установка датчика уровня ЭРСУ-3 (ЭШ-2) и нулевого электрода	

Ведомость ссылочных и прилагаемых документов

Обозначение	Наименование	Примеч.
	Ссылочные документы	
ГОСТ 7805-70*	Болты с шестигранной головкой	
ГОСТ 11371-78	Шайбы. Технические условия	
ГОСТ 6402-70	Шайбы пружинные	
ГОСТ 5915-70*	Гайки шестигранные (нормальной точности)	
ГОСТ 7338-77*	Пластины резиновые и резинотканевые. Технические условия.	
ТУ36-1097-76	Бабышка. Технические условия	

Обозначение	Наименование	Примеч.
	Прилагаемые документы	
901-4-72.83 – IV-6.200	Бабышка	
76.83 – V-6.200	"	
72.83 – IV-6.000	Заглушка	
76.83 – V-6.000	"	
72.83 – IV-6.300	Фланец	
76.83 – V-6.300	"	
72.93 – IV-6.100	Электрод нулевой	
76.83 – V-6.100	"	

Типовой проект разработан в соответствии с действующими нормами и правилами

Главный инженер проекта /В.А.Фиштов/

Привязан

Инв.№

Н.Контр.	Яверьянов		
Нач.отд.	Кильметов		
Гл.спец.	Жинчин		
Рук.др.	Яверьянов		

ТП 901-4-76.83-ИС

Резервуары емкостью 50...20000 м³

Общие данные (начало)

Стадия	Лист	Листов
Р	1	4

Ц00284-02 12

Альбом II

В зависимости от назначения резервуаров принимается различная степень обеспечения контроля и сигнализации уровней воды в резервуаре.

В проекте приведены чертежи установки датчиков в приборной камере резервуаров для воды.

Закладные патрубки для установки датчиков предусмотрены строительной частью проекта.

Для достижения герметичности резервуаров хозпитьевого назначения при установке датчиков предусмотрены уплотнительные прокладки.

В проекте использованы датчики наиболее часто применяемых уровнемеров ЭРСУ-3, ЭИУ-2, УКС-1 и РУС в различном сочетании. Комплект регулятора-сигнализатора уровня ЭРСУ-3 включает три электроконтактных датчика на три уровня. Датчик электронного индикатора уровня ЭИУ-2 стержневого или кабельного типа в зависимости от верхнего предела контроля уровня дает возможность непрерывного измерения уровня воды. Выпускает приборы ЭРСУ-3 и ЭИУ2 Рязанский завод „Теплоприбор."

Устройство контроля сопротивления УКС-1 предназначено для контроля уровня воды при помощи одного или двух датчиков. Выпускает устройство Константиновский завод высоковольтной аппаратуры.

Первичный преобразователь ПП-ПФ емкостного уровнемера РУС-0 (обыкновенное исполнение) дает возможность непрерывного измерения уровня воды. Выпускает уровнемер завод „Старорусприбор" г. Старая Русса.

Все перечисленные датчики используются совместно с нулевым электродом (стержнем).

Привязан			
Инв. N			

Н. контр.	Нагрельная		
Нач. отд.	Кильматов		
Гл. спец.	Осинцев		
Рук. пр.	Рязанов		

ТП 901-4-76.83-II С

Резервуары емкостью 50...20000 м³	Стадия	Лист	Листов
	Р	2	
Общие данные (окончание)	СОЮЗВОДОКАНАЛПРОЕКТ		

Ц00284-02 13

Альбом II

Установка датчика уровня УКС-1

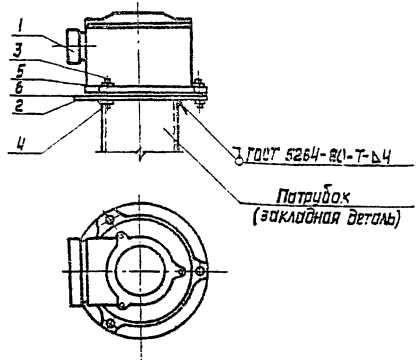

Установка первичного преобразователя уровнемера РУС-0

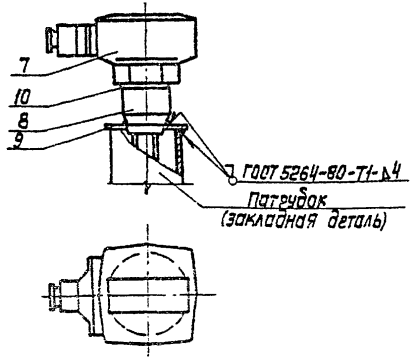

Марка, поз.	Обозначение	Наименование	Кол.	Масса ед., кг	Примечание
		Установка датчика уровня УКС-1			
1		Датчик уровня УКС-1	1		из компл.
2	901-4-72.83-IV-6.300	Фланец	1		для емк. 50...1400 м³
	76.83-V-6.300	"			для емк. 1500...20000 м³
3		Болт М 8х30 ГОСТ 7805-70	3		
4		Гайка М8 ГОСТ 5915-70	3		
5		Шайба 8 ГОСТ 11371-68	3		
6		Прокладка	1		Компл. с датчиком
		Установка первичного преобразователя уровнемера РУС-0			
7		Первичный преобразователь ПП-ПОС	1		
8	72.83-IV-6.200	Бобышка	1		для емк. 50...1400 м³
	76.83-V-6.200	"			для емк. 1500...20000 м³
9	72.83-IV-6.000	Заглушка исп.3	1		для емк. 50...1400 м³
	76.82-V-6.000	"			для емк. 1500...20000 м³
10		Прокладка резиновая			
		Пластина I ТМКШ-М			
		ф60х3 ГОСТ 7338-77	1		

В резиновой прокладке(поз.10) вырезать отв. ф43мм

Привязан

Инв. N

ТП 901-4-76.83-ИС

Н. контр.	Яверьянов		
Нач.отд.	Кильметов		
Гл. спец.	Жинчин		
Рук. гр.	Яверьянов		

Резервуары емкостью 50...20000 м³

Установка датчика уровня УКС-1 и первичного преобразователя уровнемера РУС-0

Стадия	Лист	Листов
Р	3	

СПЕЦСПЕЦМОНТАЖПРОЕКТ

Инв. N подл. | Подпись и дата | Взам. инв. N

Альбом II

Установка нулевого электрода

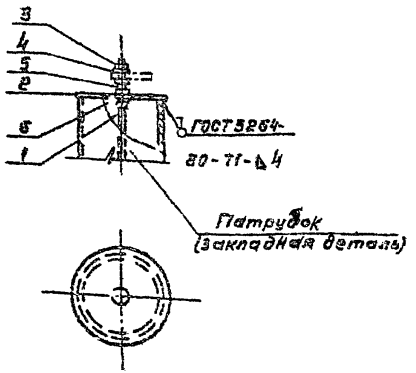

Установка датчика уровня ЭРСУ-3 (ЭИУ-2)

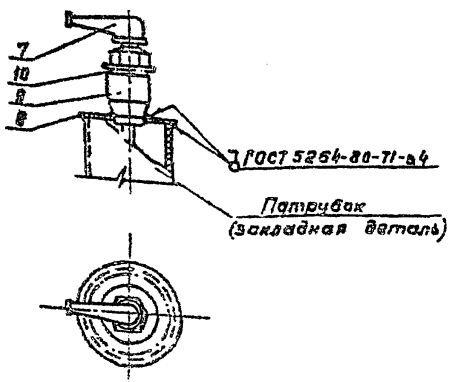

Марка, поз.	Обозначение	Наименование	Кол.	Масса ед, кг	Примечание
		Установка нулевого электрода			
1	901-4-72.83-IV-6.100	Электрод нулевой	1		Для емк. 50...1400 м³
	76.83-V-6.100	"			Для емк. 1500...2000 м³
2	72.83-IV-6.000	Заглушка, исп. 1	1		Для емк. 50...1400 м³
	76.83-V-6.000	"			Для емк. 1500...2000 м³
3		Гайка М6 ГОСТ 5915-70	3		
4		Шайба 6 ГОСТ 11371-68	3		
5		Шайба пружинная			
		6 ГОСТ 6402-70	1		
6		Прокладка резиновая			
		пластина I ТМКЩ-М			
		ф 13×3 ГОСТ 7338-77	2		
		Установка датчика уровня ЭРСУ-3 (ЭИУ-2)			
7		Датчик уровня			
		ЭРСУ-3 (ЭИУ-2)	1		Из компл.
	72.83-IV-6.000	Заглушка, исп. 2	1		Для емк. 50...1400 м³
	76.83-V-6.000	"			Для емк. 1500...2000 м³
9	ТУ36.1097-76	Бабышка БМ27×1,5-55	1		
10		Прокладка резиновая			
		пластина I ТМКЩ-М			
		ф 42×3 ГОСТ 7338-77	1		

В резиновой прокладке поз. 6 вырезать отверстие ф 6,5 мм, в прокладке поз. 10 - ф 38 мм.

Привязан

Инв. №

ТП901-4-76.83-IIС

Н.кон.р.	Аверьянов	
Нач.отд.	Хильметов	
Гл.спец.	Ханчик	
Рук.вр.	Аверьянов	

Резервуары емкостью 50...20000 м³

Стадия	Лист	Листов
Р	4	

Установка датчика уровня ЭРСУ-3 (ЭИУ-2) и нулевого электрода

СОЮЗВОДОКАНАЛПРОЕКТ

Копировал: Гольденбаум

Формат А3

gost.e-ecolog.ru