Типовой проект
902-2-445.87

УСТАНОВКА ГЛУБОКОЙ ОЧИСТКИ СТОЧНЫХ ВОД НА ФИЛЬТРАХ

производительностью 70 тыс.м^3/сутки

Альбом III

Строительные изделия

				Привязан
Инв.№				

gost.e-ecolog.ru

Альбом III

Содержание альбома

Обозначение	Наименование	Стр
ТП 902-2-445.87 КЖ.К ТУ	Технические условия	3
01.00.00.00	Панель стеновая (пс1 ÷ пс4)	4
02.00.00.00	Панель стеновая	
	(пс1-36-61а ÷ пс1-36-61г	6
	пс1-36-63а ÷ пс1-36-63г)	
00.00.00.00 ВМС	Ведомость расхода стали	8
	на дополнительные за-	
	кладные изделия на	
	элемент, кг	
03.00.00.00	Панель стеновая (пс5, пс6)	9
04.00.00.00	Панель стеновая (пс1 36-61е, пс1-36-61ж)	
00.01.00.00	Каркас пространственный (кп1, кп2)	10
00.01.01.00	Каркас плоский Кр1	
00.02.00.00	Каркас пространственный (кп3, кп4)	11
00.02.01.00	Каркас плоский Кр2	
00.03.01.00	Каркас плоский Кр3	12
00.00.02.00	Каркас плоский Кр4	
00.00.03.00	Каркас плоский Кр5	13
00.00.04.00	Каркас плоский Кр6	
00.00.05.00	Каркас плоский Кр7	14
00.00.06.00	Сетка арматурная С1	

Обозначение	Наименование	Стр
ТП 902-2-445.87 00.00.07.00	Сетка арматурная С2	15
00.00.08.00	Сетка арматурная С3	
00.00.09.00	Сетка арматурная С4	16
00.00.10.00	Сетка арматурная С5	
00.00.11.00	Сетка арматурная С6	17
00.00.12.00	Сетка арматурная С7	
00.00.13.00	Сетка арматурная С8	18
00.00.14.00	Сетка арматурная С9	
00.00.15.00	Изделие соединительное МС1	19
00.00.16.00	Рамка металлическая РМ1	
00.00.17.00	Рамка металлическая РМ2	20
00.00.18.00	Рамка металлическая РМ3	
00.00.19.00	Рамка металлическая РМ4	21
00.00.20.00	Изделие закладное МН1	
04.00.00.00	Лоток Л1	22
00.00.21.00	Изделие соединительное МС3	
00.00.22.00	Соединительный элемент М3	23
00.00.23.00	Соединительный элемент М4	

Инв.№ подл. | Подпись и дата | Взам.инв.№

Технические условия

В альбоме даны железобетонные, арматурные и закладные изделия.

Сборные железобетонные стеновые панели приняты по серии 3.900-3 выпуск 4/82 с дополнениями по данному альбому.

Сборные железобетонные лотки приняты по серии 3.900-3. Выпуск 8 с дополнениями по данному альбому.

Технические требования на изготовление сборных железобетонных изделий принять по серии 3.900-3 Выпуски 4/82 и 8.

Отверстия в обвязочных балках стеновых панелей выполняются путем установки деревянных вкладышей. Горизонтальная арматура обвязочных балок не обрезается.

Бетон сборных конструкций имеет следующие показатели качества:

по прочности на сжатие - класс В 15;

Марка по морозостойкости F 150-для стеновых панелей;

F 200 - для лотков;

Марка по водонепроницаемости W4

(В соответствии с требованиями ГОСТ 26633-85. „Бетон тяжелый. Технические условия".)

Арматурные и закладные изделия должны изготавливаться в соответствии с ГОСТ 10922-75. „Арматурные изделия и закладные детали сварные для железобетонных конструкций. Технические требования и методы испытаний."

На поверхность закладных деталей накести цинковое покрытие слоем 50÷60мкм в соответствии с требованиями СНиП 3.04.03-85 „Защита строительных конструкций и сооружений от коррозий".

Покрытие поверхностей изделий М3 и М4 осуществляется окраской лаком ХВ-784 (ГОСТ 7313-75) за три раза по огрунтовке ХС-010 (ГОСТ 9355-81) за два раза по опескоструенной поверхности.

Остальные металлоконструкции окрасить масляной краской за 2 раза (ГОСТ 8292-85) по грунтовке ГФ-021 (ГОСТ 25129-82).

Инв. № подл. | Подпись и дата | Взам. инв. №

		ТП 902-2-445.87	КЖ и ТУ
Провер	Лоуцкер	Технические условия	Стадия: Р; Лист: 1; Листов: 1
Гл. инж	Смирнова		ЦНИИЭП инженерного оборудования г. Москва
ГИП	Лоуцкер		
Н. контр	Антонова		
Нач. отд	Красавин		

Копировал: Боброва

Формат: А3

Альбом III

Рис.1

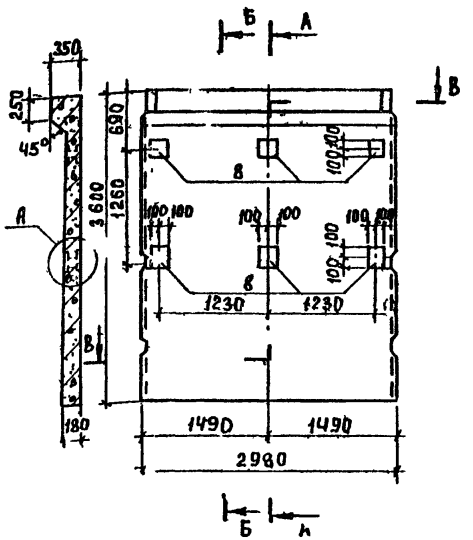

Обозначение	Марка	Рис.
ТП902-2-445.87 КЖ.И01.00.00.00	ПС 1	1

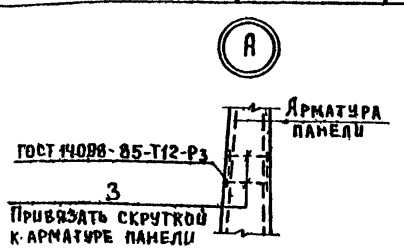

Формат	Зона	Позиц.	Обозначение	Наименование	Количество на изделие КЖ.И.01.00.00						Примеч.
					–	01	02	03			
1	2	3	4	5	6	7	8	9	10	11	12
				Документация							
А3			ТП 902-2-445.87 КЖ.И ТУ	Технические условия	×	×	×	×			
			3.900-3 вып. 4/82	Сборочные железобетонные							
				конструкции емкостных							
				сооружений для водоснаб-							
				жения и канализации.	×	×	×	×			
А3			ТП 902-2-445.87 КЖ.И 01.00.00.00ВМ	Ведомость расхода стали							
				на элемент	×	×	×	×			
				Сборочные единицы							
		1	3.900-3 вып. 4/82 часть 2	Сетка арматурная С-14	2	2	2	2			
		2	3.900-3 вып. 4/82 часть 2	С-16	2	2	2	2			
		3	3.900-3 вып 4/82 часть 2	Изделие закладное МН-4	1	1	1	1			
		4	3.900-3 вып 4/82 часть 2	МН-10	1	1	1	1			
		5	3.900-3 вып 4/82 часть 2	МН-23	2	2	2	2			
		6	3.900-3 вып 4/82 часть 2	МН-24	2	2	2	2			
		7	3.900-3 вып 4/82 часть 2	Каркас Кр 1	6	6	6	6			
		8	КЖ.И 00.20.00.00	Изделие закладное МН1	6			6			
		9	1.400-15 В1. 540	МН539		2		3			
		10	1.400-15.В1. 130-29	МИ121-6			2				
		11	5.900-2 ТМ 89-02	Сальник d_y=100 P=200			1				
		12	-04	d_y=150 P=200			1				
		13	-06	d_y=250 P=200			1				

Привязан

Инв. №

Провер.	Лоцкер	
Ст.инж	Смирнова	
ГИП	Лоцкер	
Н.контр.	Антонова	
Нач.отд	Красавин	

ТП 902-2-445.87 КЖ.И 01.00.00.00

Панель стеновая (ПС1 ÷ ПСЧ)

Стадия	Масса	Масштаб
Р	4830	1:50
Лист 1	Листов 2	

ЦНИИЭП инженерного оборудования г. Москва

Инв. № подл. | Подпись и дата | Взам. инв. №

Альбом III

В – В

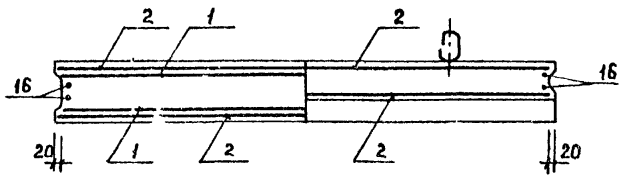

1	2	3	4	5	6	7	8	9	10	11	12
Бч		14	5 900-2 ТМ 89-09	Сальник dy=400 ℓ=200							
Бч		15	-"-3	dy=800 ℓ=200			1				
				Детали							
Бч		16	КЖИ 01 00 00 01	А III-10 ГОСТ 5781-82 ℓ=3580	4	4	4	4			
Бч		17	2	А-III-10 ГОСТ 5781-82 ℓ=3240			8				
Бч		18	3	А-III-10 ГОСТ 5781-82 ℓ=2940			8				
				Материалы							
		19		Бетон В20, F100, W4	1,93	1,93	1,93	1,93			м³

Д – Д

Рис 2

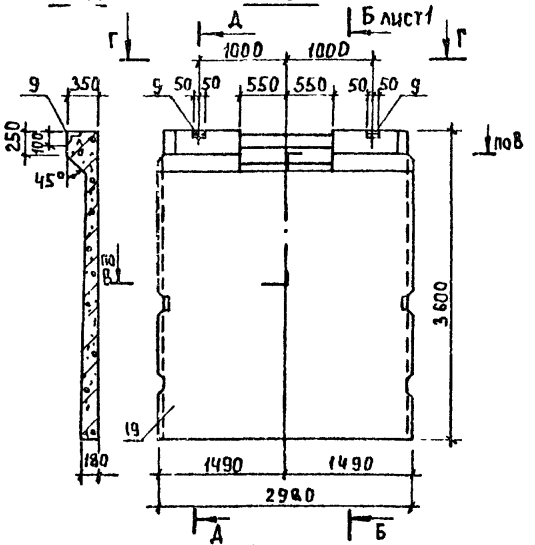

Ж – Ж

Рис 3

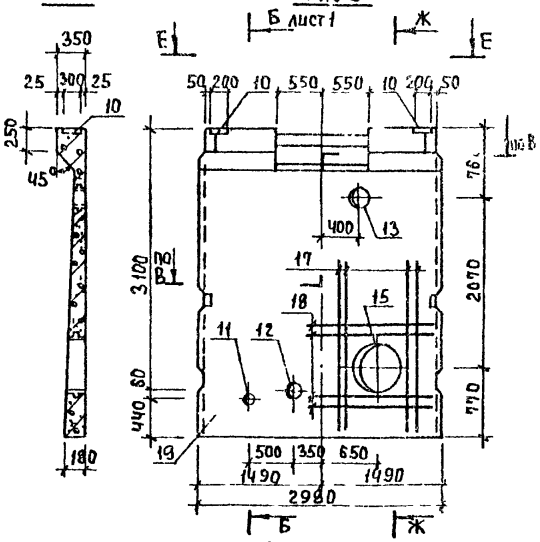

К К

Рис 4

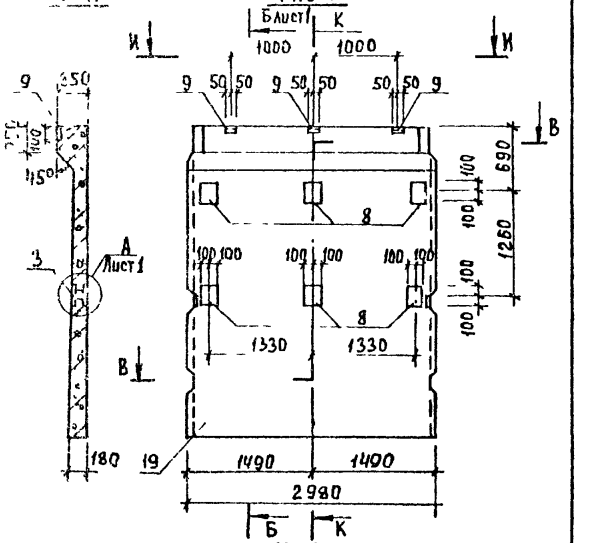

Г – Г

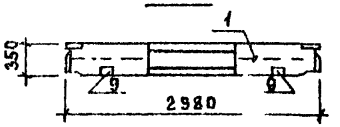

Е – Е

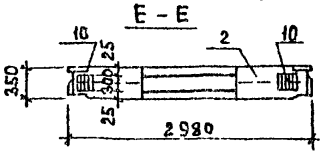

И – И

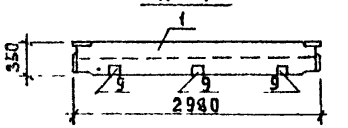

Обозначение	Марка	Рис
ТП 902-2-445.87 КЖИ 01 00 00 00-01	ПС2	2
-02	ПС3	3
-03	ПСЧ	4

Инв. № подл. | Подпись и дата | Взам. инв. №

ТП 902-2-445.87	КЖИ 01 00 00 00	Лист 2

Альбом III

А–А

Рис. 1

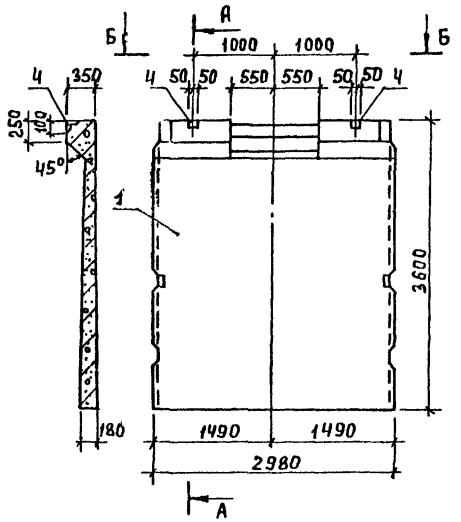

Б–Б

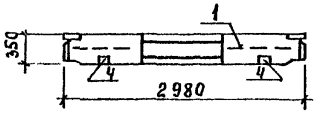

Формат	Зона	Поз.	Обозначение	Наименование	Кол-во на исполнение КЖ.И 02.00.00.00 —	01	02	03	04	05	06	07	Примеч.
				Документация									
А3			ТП 902-2-445.87 КЖ.И ТУ	Технические условия	×	×	×	×	×	×	×	×	
			3.900-3 вып. 4/82	Сборные железобетонные									
				конструкции емкостных									
				сооружений для водоснаб-									
				жения и канализации.	×	×	×	×	×	×	×	×	
А3			ТП 902-2-445.87 КЖ.И 02.00.00.00 ВМС	Ведомость расхода стали на									
				дополнительные закладные									
				изделия на элемент.	×	×	×	×	×	×	×	×	
				Сборочные единицы									
		1	3.900-3 вып. 4/82 часть 1	Панель стеновая ПС1-36-Б	1				1	1		1	
		2		ПС1-36-Б3		1	1	1			1		
		3	ТП 902-2-445.87 КЖ.И 00.20.00.00	МН1						1			
		4	1.400-15 В1. 540	МН 539	2				3	2		2	
		5	1.400-15. В1. 130-29	МН 121-6		2	3	2			2		
		6	5.900-2	Сальник d_y=100 ℓ=200			2	1					
		7		d_y=150 ℓ=200									
		8		d_y=250 ℓ=200		1							
		9		d_y=400 ℓ=200		1				1		1	
		10		d_y=800 ℓ=200									
				Детали									
БЧ		11		А-III-10-ГОСТ 5781-82 ℓ=3240		4				4		4	2.0кг
БЧ		12		А-III-10-ГОСТ 5781-82 ℓ=2940		4				4		4	1.8кг

Обозначение	Марка	Рис.
ТП 902-2-445.87 КЖ.И 02.00.00.00	ПС1-36-61а	1

А

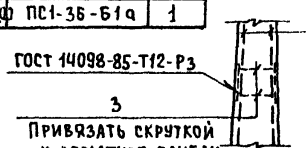

Привязан

Инв. №

Провер.	Лоцкер	
Ст. инж.	Смирнова	
ГИП	Лоцкер	
Н. контр.	Антонова	
Нач. отд.	Красавин	

ТП 902-2-445.87 КЖ.И 02.00.00.00

Панель стеновая (ПС1-36-61а ÷ ПС1-36-61д ПС1-36-63а ÷ ПС1-36-63д)

Стадия	Масса	Масштаб
Р	4830	1:50

Лист 1 Листов 2

ЦНИИЭП инженерного оборудования г. Москва

Инв. № подл. | Подпись и дата | Взам. инв. №

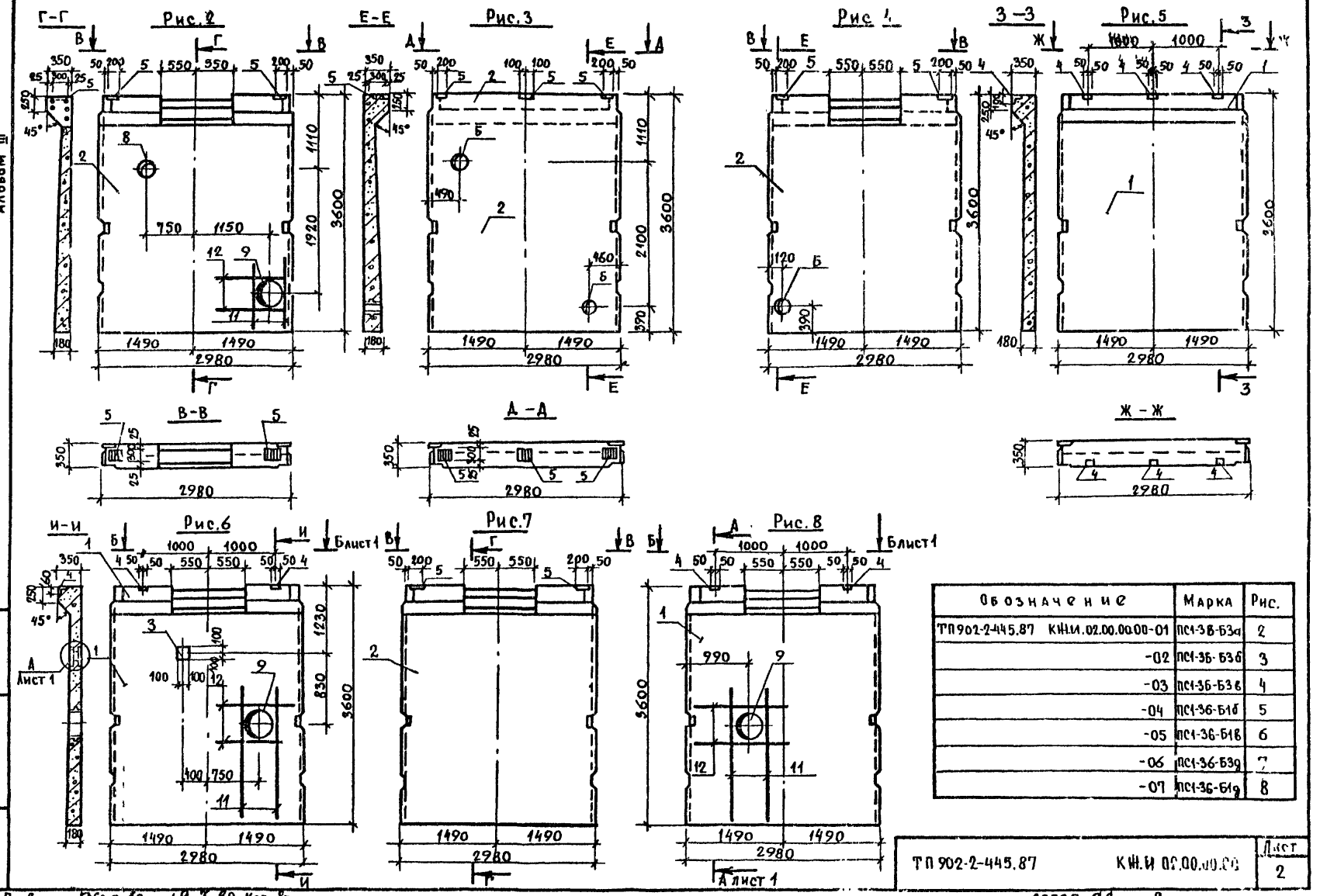

Обозначение	Марка	Рис.
ТП902-2-445.87 КЖ.И.02.00.00.00-01	ПС1-3Б-Б3а	2
-02	ПС1-3Б-Б3б	3
-03	ПС1-3Б-Б3в	4
-04	ПС1-3Б-Б1б	5
-05	ПС1-3Б-Б1в	6
-06	ПС1-3Б-Б3д	7
-07	ПС1-3Б-Б1д	8

ТП 902-2-445.87 КЖ.И 02.00.00.00 Лист 2

Пров. Жарова 19.7.90 Коп. Ерохин

22535-03 8

Альбом III

Марка элемента	Изделия арматурные										Изделия закладные																		Общий расход
	Арматура класса										Арматура класса					Прокат марки													
	Вр-I		А-I		А-III						Вр-I	Ас-II	А-III			Ст3кп2													
	ГОСТ 6727-80		ГОСТ 5781-82								ГОСТ 6727-80	ГОСТ 5781-82				ГОСТ 3262-75	ГОСТ 10704-76				ГОСТ 103-76				ГОСТ 2590-71				ГОСТ 8510-86		Всего	
	ф5	Итого	ф10	Итого	ф6	ф10	ф14	ф16		Итого	ф5	ф16	ф8	ф10	Итого	Труба ф150х6	Труба ф273х6	Труба ф325х6	Труба ф530х7	Труба ф920х8	Итого	S=5	S=8	S=10	Итого	Круг ф7	Круг ф10	Круг ф15	Итого	L100 х63х6	Итого		
ПС1	27.4	27.4	8.2	8.2	2.4	105.0	9.3	12.2		128.9	164.5	0.2	10.0		2.6	12.8							3.3	21.2	38.4	62.9							75.7	240.2
ПС2	27.4	27.4	8.2	8.2	2.4	105.0	9.3	12.2		128.9	164.5	0.2	10.0	0.8		11.0							3.3	21.2		24.5					1.6	1.6	37.1	261.6
ПС3	27.4	27.4	8.2	8.2	2.4	135.5	9.3	12.2		159.4	195.0	0.2	10.8		0.6	10.8	3.6		7.9	9.4		36.0	56.9	3.3	29.6	20.4	53.3	0.4	3.2	11.7	15.3			38.3	331.3
ПС4	27.4	27.4	8.2	8.2	2.4	105.0	9.3	12.2		126.9	164.5	0.2	10.0	1.2	2.6	14.0							3.3	21.2	37.2	61.7					2.4	2.4	78.1	242.6
ПС1-36-Б1а														0.8		0.8															1.6	1.6	2.4	2.4
ПС1-36-Б3а						15.3				15.3					0.6	0.6				9.4	18.0		27.4		8.4	7.8	16.2		1.8	6.6			8.4	52.6	67.9
ПС1-36-Б3б															0.9	0.9	3.6						3.6		12.6	1.8	14.4	0.39			0.39			19.3	19.3
ПС1-36-Б3в															0.6	0.6	3.6						3.6		8.4	1.8	10.2	0.39			0.39			14.8	14.8
ПС1-36-Б1б														1.2		1.2															2.4	2.4	3.6	3.6
ПС1-36-Б1в						15.3				15.3				0.8	0.5	1.3					18.0		18.0			11.0	11.0			6.6	6.6	1.6	1.6	38.5	53.8
ПС1-36-Б3д															0.9	0.9									8.4		8.4							9.3	9.3
ПС1-36-Б1д														0.8		0.8					18.0		18.0			4.8	4.8			6.6	6.6	1.6	1.6	31.8	31.8

Инв. № подл. | Подпись и дата | Взам. инв. №

Провер.	Лоуцкер	
Ст. инж.	Смирнова	
Г.И.П.	Лоуцкер	
Н. контр.	Антомова	
Нач. отд.	Красавин	

ТП 902-2-445.87 КЖИ 00.00.00.00 ВМС

Ведомость расхода стали на дополнительные закладные изделия на элемент, кг.

Стадия	Лист	Листов
Р		1

ЦНИИЭП инженерного оборудования г. Москва

22535-03 9 Формат А3

Альбом III

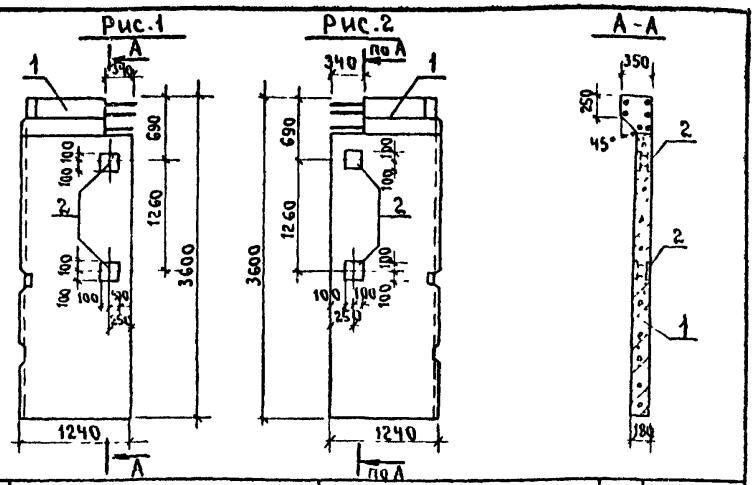

Формат	Зона	Поз	Обозначение	Наименование	Кол	Примеч
				Документация.		
А3			ТП 902 2 445 87 КЖ. И ТУ	Технические условия		
			3 900 3 вып 4/82	сборные железобетонные конструкции емкостных сооружений для водоснабжения и канализации		
				Сборочные единицы.		
–		1	ТП902-2-445.87 КЖ.И 01 00 00 00	Панель стеновая ПС1-36-Б1	1	
А4		2	КЖ И 00 20.00.00	Изделие закладное МН1	2	
			Различие исполнений	ТП902 2-445 87 КЖ.И 03 00 00.00		
			и ТП 902 2-445 87 – КЖ.И 03.00.00 00.01 по сборочному чертежу.			

Панели П5 и ПС6 выполняются попарно в одной опалубочной форме стеновой панели ПС1 путем установки деревянного вкладыша. Все арматурные сетки и каркасы разрезаются пополам

Обозначение	Марка	Рис
ТП902 2 445 87 КЖ.И.03 00 00 00	ПС5	1
-01	ПС6	2

ПРИВЯЗАН

ИНВ. №

Взам. инв. № | Подпись и дата | Инв. № подл.

Пров	Лоуцкер	подп
Ст. инж	Смирнова	"
ГИП	Лоуцкер	"
Н.контр	Антонова	"
Нач.отд.	Красавин	"

ТП 902-2-445.87 КЖ.И. 03.00.00.00

Панель стеновая (ПС5, ПС6).

Стадия	Масса	Масштаб
Р	2415	1:50

Лист | Листов 1

ЦНИИЭП инженерного оборудования г. Москва.

Альбом III

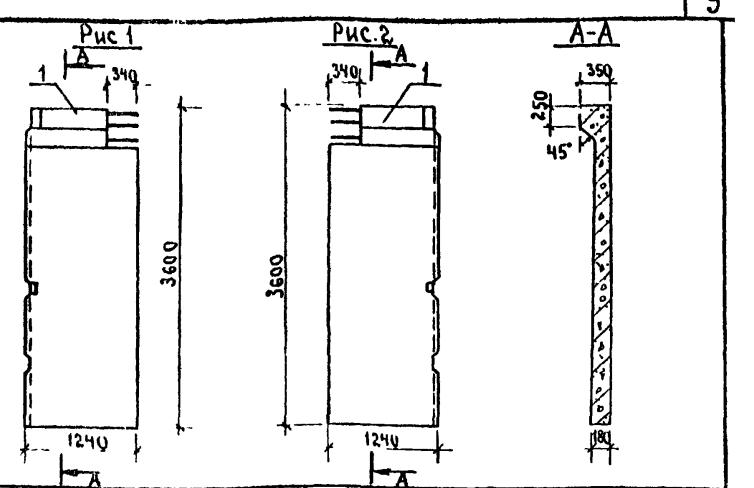

Формат	Зона	Поз	Обозначение	Наименование	Кол	Примеч.
				Документация		
А3			ТП 902 2 445 87 КЖИ.ТУ	Технические условия		
			3 900 3 вып 4/82 часть 1	сборные железобетонные конструкции емкостных сооружений для водоснабжения и канализации		
				Сборочные единицы.		
–		1	3 900 3 вып 4/82 часть 1	Панель стеновая ПС1-36-Б1	1	
			Различие исполнений	ТП902-2-445 87-КЖ.И 04 00.00.00 и		
			ТП 902 2 445 87-КЖ.И 04 00 00 00-01	по сборочному чертежу.		

Панели ПС1 36-Б1е, ПС1 36-Б1ж выполняются попарно в одной опалубочной форме стеновой панели ПС1 36 Б1 путем установки деревянного вкладыша Все арматурные сетки и каркасы разрезаются пополам

Обозначение	Марка	Рис
ТП 902 2 445 87 КЖ.И 04 00.00.00	ПС1-36-Б1е	1
-01	ПС1 36 Б1ж	2

ПРИВЯЗАН

ИНВ. №

Взам. инв. № | Подпись и дата | Инв. № подл.

Провер	Лоуцкер	подп
Ст. инж	Смирнова	"
ГИП	Лоуцкер	"
Н контр	Антонова	"
Нач.отд	Красавин	"

ТП902-2-445 87 КЖ.И 04.00.00.00

Панель стеновая (ПС1-36-Б1е ПС1-36-Б1ж)

Стадия	Масса	Масштаб
Р	2415	1:50

Лист | Листов 1

ЦНИИЭП инженерного оборудования г. Москва.

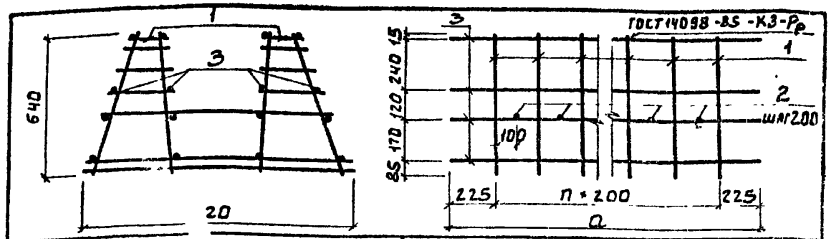

Формат	Зона	Позиц.	Обозначение	Наименование	Кол.	Примеч.
				Документация		
А3			ТП902-2-445.87 КЖС.И ТУ	Технические условия		
			Переменные	данные для исполнений		
				КЖИ 00.01.0000		
				Сборочные единицы		
БЧ		1	КЖС.И 00.01.01.00	Каркас плоский Кр1	15	
				Детали		
БЧ		2	КЖС.И 00.01.00.01	А-III-10-ГОСТ5781-82 ℓ=1120	14	0.69кг
БЧ		3	2	5Вр1 ГОСТ6727-80 ℓ=3250	16	0.5кг
				КЖИ 00.01.00.000К		
				Сборочные единицы		
БЧ		1	КЖС.И 00.01.01.00	Каркас плоский Кр1	10	
				Детали		
БЧ		2	КЖС.И 00.01.00.01	А-III-10-ГОСТ5781-82 ℓ=1120	9	0.69кг
БЧ		3	3	5Вр1 ГОСТ6727-80 ℓ=2250	16	0.35кг

Обозначение	Марка	a	n	Масса ед., кг
ТП902-2-445.87 КЖС.И 00.01.00.00	КП1	3250	14	52.01
-01	КП2	2250	9	34.71

Привязан

Инв.№

Взам. инв.№ | Подпись и дата | Инв.№ подл.

Пров.	Лоуцкер	
Ст. инж.	Смирнова	
ГИП	Лоуцкер	
Н. контр.	Антонова	
Нач. ОТД	Красавин	

ТП902-2-445.87 КЖ.И 00.01.00.00

Каркас пространственный (КП1; КП2)

Стадия	Масса	Масштаб
Р	См. табл.	1:50
Лист	Листов	

ЦНИИЭП инженерного оборудования г. Москва

Формат: А4

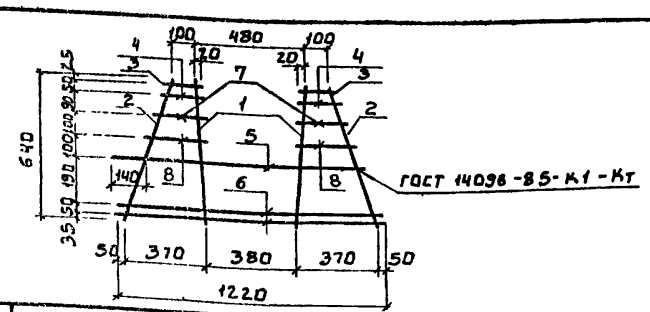

Формат	Зона	Позиц.	Обозначение	Наименование	Кол.	Примеч.
				Документация		
А3			ТП902-2-445.87 КЖС.И ТУ	Технические условия		
				Детали		
БЧ		1	КЖС.И 00.01.01.01	А-III-10-ГОСТ5781-82 ℓ=540	2	0.39кг
БЧ		2	2	5Вр1 ГОСТ6727-80 ℓ=690	2	0.11кг
БЧ		3	3	5Вр1 ГОСТ6727-80 ℓ=145	2	0.02кг
БЧ		4	4	5Вр1 ГОСТ6727-80 ℓ=170	2	0.026кг
БЧ		5	5	А-III-10-ГОСТ5781-82 ℓ=1120	1	0.69кг
БЧ		6	6	5Вр1 ГОСТ6727-80 ℓ=1220	2	0.19кг
БЧ		7	7	5Вр1 ГОСТ6727-80 ℓ=210	2	0.032кг
БЧ		8	8	5Вр1 ГОСТ6727-80 ℓ=250	2	0.038кг

Привязан

Инв.№

Взам. инв.№ | Подпись и дата | Инв.№ подл.

Провер.	Лоуцкер	
Ст. инж.	Смирнова	
ГИП	Лоуцкер	
Н. контр.	Антонова	
Нач. ОТД	Красавин	

ТП902-2-445.87 КЖ.И 00.01.01.00

Каркас плоский Кр1

Стадия	Масса	Масштаб
Р	2.304	1:50
Лист	Листов	

ЦНИИЭП инженерного оборудования г. Москва

22535-03 11

Копировал: Боброва

Формат: А4

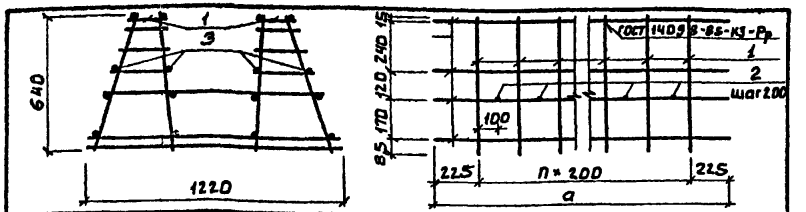

Формат	Зона	Позиц.	Обозначение	Наименование	Кол.	Примеч.
				Документация		
А3			ТП 902-2-445.87 КЖ.И ТУ	Технические условия		
			Переменные	Данные для исполнений		
				КЖ.И 00.02.00.00		
				Сборочные единицы		
А4		1	КЖ.И 00.02.01.00	Каркас плоский Кр2	15	
				Детали		
Б4		2	КЖ.И 00.02.00.01	А-III-16 - ГОСТ 5781-82 ℓ=1120	14	1.77 кг
Б4		3	2	5Вр1 ГОСТ 6727-80 ℓ=3250	16	0.5 кг
				КЖ.И 00.02.00.00-01		
				Сборочные единицы		
А4		1	КЖ.И 00.02.01.00	Каркас плоский Кр2	10	
				Детали		
Б4		2	КЖ.И 00.02.00.01	А-III-16 - ГОСТ 5781-82 ℓ=1120	9	1.77 кг
Б4		3	3	5Вр1 ГОСТ 6727-80 ℓ=2250	16	0.35 кг

Обозначение	Марка	a	n	Масса ед. кг
ТП 902-2-445.87 КЖ.И 00.02.00.00	КП3	3250	14	91.73
-01	КП4	2250	9	60.83

Привязан

Инв.№

Инв.№ подл. | Подпись и дата | Взам. инв.№

Провер.	Лоуцкер	
Ст. инж.	Смирнова	
ГИП	Лоуцкер	
Н. контр.	Антонова	
Нач. отд.	Краснявин	

ТП 902-2-445.87 КЖ.И 00.02.00.00

Каркас пространственный (КП3; КП4)

Стадия	Масса	Масштаб
Р	см. табл.	1:50

Лист | Листов 1

ЦНИИЭП инженерного оборудования г. Москва

Формат А4

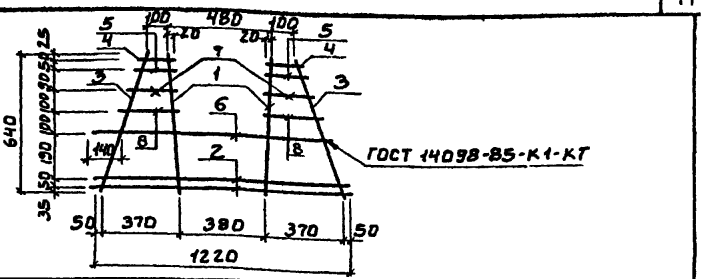

Формат	Зона	Позиц.	Обозначение	Наименование	Кол.	Примеч.
				Документация		
А3			ТП 902-2-445.87 КЖ.И ТУ	Технические условия		
				Детали		
Б4		1	КЖ.И 00.02.01.01	А-III-12 - ГОСТ 5781-82 ℓ=640	2	0.57 кг
Б4		2	2	А-III-8 - ГОСТ 5781-82 ℓ=1220	2	0.48 кг
Б4		3	3	А-III-8 - ГОСТ 5781-82 ℓ=690	2	0.27 кг
Б4		4	4	А-III-8 - ГОСТ 5781-82 ℓ=145	2	0.06 кг
Б4		5	5	А-III-8 - ГОСТ 5781-82 ℓ=170	2	0.07 кг
Б4		6	6	А-III-10 - ГОСТ 5781-82 ℓ=1120	1	0.69 кг
Б4		7	7	А-III-8 - ГОСТ 5781-82 ℓ=210	2	0.08 кг
Б4		8	8	А-III-8 - ГОСТ 5781-82 ℓ=250	2	0.10 кг

Привязан

Инв.№

Инв.№ подл. | Подпись и дата | Взам. инв.№

Провер.	Лоуцкер	
Ст. инж.	Смирнова	
ГИП	Лоуцкер	
Н. контр.	Антонова	
Нач. отд.	Краснявин	

ТП 902-2-445.87 КЖ.И 00.02.01.00

Каркас плоский Кр2

Стадия	Масса	Масштаб
Р	3.85	1:50

Лист | Листов 1

ЦНИИЭП инженерного оборудования г. Москва

22535-03 12

Копировал. Боброва

Формат А4

Альбом III

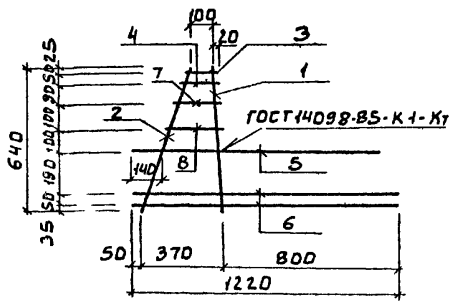

Формат	Зона	Поз	Обозначение	Наименование	Кол.	Примеч
				Документация		
А3			ТП902-2-445.87 КЖ.И ТУ	Технические условия		
				Детали		
Б4		1	КЖ.И 00.00.01.01	А-III-10-ГОСТ5781-82 ℓ=640	1	0.39кг
Б4		2	2	5Вр1 ГОСТ6727-80 ℓ=690	1	0.11кг
Б4		3	3	5Вр1 ГОСТ6727-80 ℓ=145	1	0.02кг
Б4		4	4	5Вр1 ГОСТ6727-80 ℓ=170	1	0.26кг
Б4		5	5	А-III-10-ГОСТ5781-82 ℓ=1120	1	0.69кг
Б4		6	6	5Вр1 ГОСТ6727-80 ℓ=1220	2	0.19кг
Б4		7	7	5Вр1 ГОСТ6727-80 ℓ=210	1	0.032кг
Б4		8	8	5Вр1 ГОСТ6727-80 ℓ=250	1	0.038кг

Привязан

Инв№

Инв.№подл. | Подпись и дата | Взам. инв.№

ТП 902-2-445.87 КЖ.И 00 00 01.00

Каркас плоский Кр3

Стадия	Масса	Масштаб
Р	1.686	1:20

Лист | Листов 1

ЦНИИЭП инженерного оборудования г Москва

Провер	Лоуцкер	
Ст инж	Смирнова	
ГИП	Лоуцкер	
Н. контр	Антонова	
Нач. отд	Красавин	

Формат: А4

Альбом III

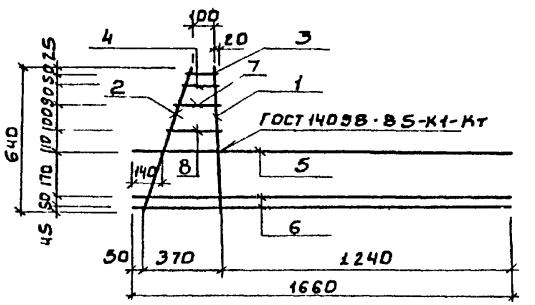

Формат	Зона	Поз.	Обозначение	Наименование	Кол.	Примеч
				Документация		
А3			ТП902-2-445.87 КЖ.И ТУ	Технические условия		
				Детали		
Б4		1	КЖ.И 00.00.02.01	А-III-12-ГОСТ5781-82 ℓ=640	1	0.57кг
Б4		2	2	А-III-8-ГОСТ5781-82 ℓ=690	1	0.27кг
Б4		3	3	А-III-8-ГОСТ5781-82 ℓ=145	1	0.06кг
Б4		4	4	А-III-8-ГОСТ5781-82 ℓ=170	1	0.07кг
Б4		5	5	А-III-16-ГОСТ5781-82 ℓ=1660	1	2.60кг
Б4		6	6	А-III-8-ГОСТ5781-82 ℓ=1660	2	0.66кг
Б4		7	7	А-III-8-ГОСТ5781-82 ℓ=210	1	0.08кг
Б4		8	8	А-III-8-ГОСТ5781-82 ℓ=250	1	0.10кг

Привязан

Инв№

Инв.№подл. | Подпись и дата | Взам. инв.№

ТП 902-2-445.87 КЖ.И 00.00 02.00

Каркас плоский Кр4

Стадия	Масса	Масштаб
Р	5.07	1:20

Лист | Листов 1

ЦНИИЭП инженерного оборудования г Москва

Провер	Лоуцкер	
Ст инж	Смирнова	
ГИП	Лоуцкер	
Н. контр	Антонова	
Нач. отд	Красавин	

22535-03 13

Копировал: Боброва

Формат: А4

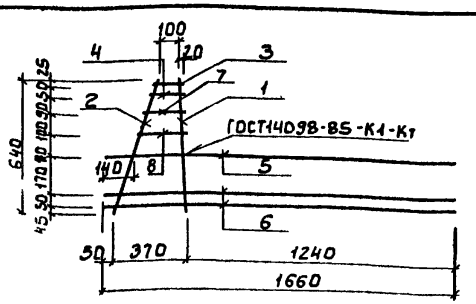

Формат	Зона	Поз.	Обозначение	Наименование	Кол.	Примеч.
				Документация		
А3			т.п.902-2-445.87 КЖ.И ТУ	Технические условия		
				Детали		
Б4		1	КЖ.И 00.00.03.01	А-III-10-ГОСТ5781-82 ℓ=640	1	0.39кг
Б4		2	2	5Вр1 ГОСТ6727-80 ℓ=690	1	0.11кг
Б4		3	3	5Вр1 ГОСТ 6727-80 ℓ=145	1	0.02 кг
Б4		4	4	5Вр1 ГОСТ 6727-80 ℓ=170	1	0.026кг
Б4		5	5	А-III-10-ГОСТ5781-82 ℓ=1660	1	1.02кг
Б4		6	6	5Вр1 ГОСТ6727-80 ℓ=1660	2	0.26кг
Б4		7	7	5Вр1 ГОСТ6727-80 ℓ=210	1	0 032кг
Б4		8	8	5Вр1 ГОСТ6727-80 ℓ=250	1	0.038кг

Привязан

Инв.№

Инв.№подл. | Подпись и дата | Взам.инв.№

Провер.	Лоуцкер	
Ст.инж.	Смирнова	
ГИП	Лоуцкер	
Н.контр.	Антонова	
Нач.отд.	Красавин	

ТП 902-2-445.87 КЖ.И 00.00.03.00

Каркас плоский Кр5

Стадия	Масса	Масштаб
Р	2.156	1:20
Лист	Листов 1	

ЦНИИЭП инженерного оборудования г.Москва

Формат А4

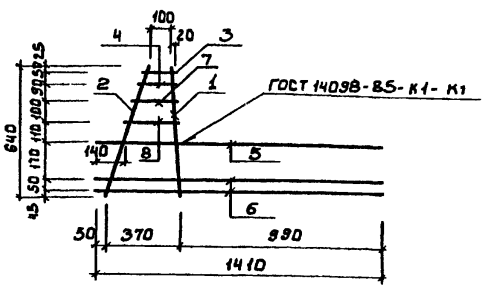

Формат	Зона	Поз.	Обозначение	Наименование	Кол	Примеч.
				Документация		
А3			т.п.902-2-445.87 КЖ.И. ТУ	Технические условия		
				Детали		
Б4		1	КЖ.И 00.00.04.01	А-III-10-ГОСТ 5781-82 ℓ=640	1	0.39кг
Б4		2	2	5Вр1 ГОСТ6727-80 ℓ=690	1	0.11кг
Б4		3	3	5Вр1 ГОСТ 6727-80 ℓ=145	1	0.02 кг
Б4		4	4	5Вр1 ГОСТ 6727-80 ℓ=170	1	0.026кг
Б4		5	5	А-III-10-ГОСТ 5781-82 ℓ=1410	1	0.87кг
Б4		6	6	5Вр1 ГОСТ 6727-80 ℓ=1410	2	0.22кг
Б4		7	7	5Вр1 ГОСТ 6727-80 ℓ=210	1	0032кг
Б4		8	8	5Вр1 ГОСТ6727-80 ℓ=250	1	0038кг

Привязан

Инв.№

Инв.№подл. | Подпись и дата | Взам.инв.№

Провер.	Лоуцкер	
Ст.инж.	Смирнова	
ГИП	Лоуцкер	
Н.контр.	Антонова	
Нач.отд.	Красавин	

ТП 902-2-445.87 КЖ.И 00.00.04.00

Каркас плоский Кр6

Стадия	Масса	Масштаб
Р	1.926	1:20
Лист	Листов 1	

ЦНИИЭП инженерного оборудования г.Москва

22535-03 14

Копировал: Боброва

Формат А4

Альбом III

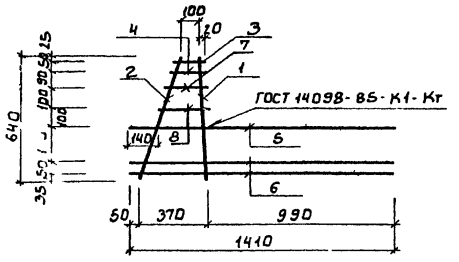

Формат	Зона	Поз.	Обозначение	Наименование	Кол	Примеч
				Документация		
А3			ТП 902-2-445.87 КЖ.И ТУ	Технические условия		
				Детали		
Б4		1	КЖ.И 00.00.05.01	А-Ⅲ-12-ГОСТ 5781-82 ℓ=640	1	0.57кг
Б4		2	2	А-Ⅲ-8-ГОСТ 5781-82 ℓ=690	1	0.27кг
Б4		3	3	А-Ⅲ-8-ГОСТ 5781-82 ℓ=145	1	0.06 кг
Б4		4	4	А-Ⅲ-8-ГОСТ 5781-82 ℓ=170	1	0.07кг
Б4		5	5	А-Ⅲ-16-ГОСТ 5781-82 ℓ=1410	1	2.17кг
Б4		6	6	А-Ⅲ-8-ГОСТ 5781-82 ℓ=1410	2	0.56кг
Б4		7	7	А-Ⅲ-8-ГОСТ 5781-82 ℓ=210	1	0.08кг
Б4		8	8	А-Ⅲ-8-ГОСТ 5781-82 ℓ=250	1	0.10кг

Привязан

Инв.№

Инв.№ подл. | Подпись и дата | Взам. инв.№

ТП 902-2-445.87 КЖ.И 00.00.05.00

Каркас плоский Кр7

Стадия	Масса	Масштаб
Р	4,44	1:20
Лист	Листов 1	

Провер.	Лоучкер	
Ст. инж.	Смирнова	
ГИП	Лоучкер	
Н. контр.	Антонова	
Нач. отд	Красавин	

ЦНИИЭП инженерного оборудования г. Москва

Альбом III

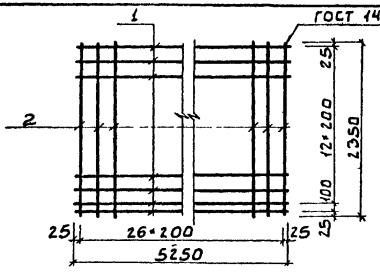

Формат	Зона	Поз.	Обозначение	Наименование	Кол	Примеч
				Документация		
А3			ТП 902-2-445.87 КЖ.И ТУ	Технические условия		
				Детали		
Б4		1	КЖ.И 00.00.06 01	А-Ⅲ-8-ГОСТ 5781-82 ℓ=5250	14	2,08кг
Б4		2	2	А-Ⅲ-8-ГОСТ 5781-82 ℓ=2350	27	0.93кг

Привязан

Инв.№

Инв.№ подл. | Подпись и дата | Взам. инв.№

ТП 902-2-445.87 КЖ.И 00.00.06 00

Сетка арматурная С1

Стадия	Масса	Масштаб
Р	54,2	1:50
Лист	Листов 1	

Провер.	Лоучкер	
Ст. инж.	Смирнова	
ГИП	Лоучкер	
Н. контр	Антонова	
Нач. отд	Красавин	

ЦНИИЭП инженерного оборудования г. Москва

22535-03 15

Формат: А4 Копировал: Бабаева Формат: А4

Альбом III

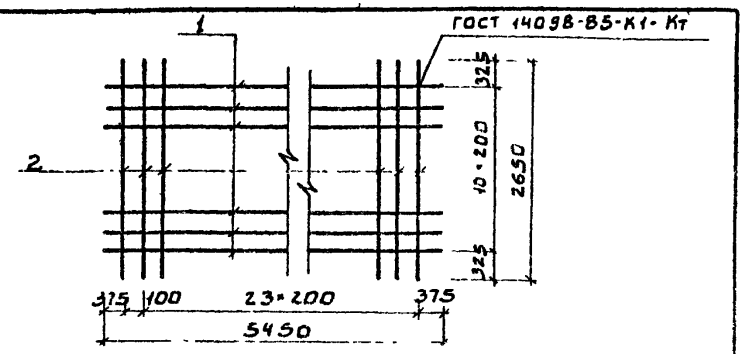

Формат	Зона	Поз.	Обозначение	Наименование	Кол.	Примеч.
				Документация		
А3			ТП 902-2-445.87 Кж.и ту	Технические условия		
				Детали		
Б4		1	Кж.И 00.00.07.01	А-III-8-ГОСТ 5781-82 ℓ=5450	11	2.15кг
Б4		2	2	А-III-8-ГОСТ 5781-82 ℓ=2650	25	1.05кг

Привязан

Инв.№

Инв.№подл. | Подпись и дата | Взам.инв.№

ТП 902-2-445.87	КЖ.И 00.00 07.00		
Сетка арматурная С2		Стадия: Р	Масса: 49.9	Масштаб: 1:50
		Лист	Листов 1
Провер. Лоуцкер; Ст.инж Смирнова; ГИП Лоуцкер; Н.контр Антонова; Нач.отд Красавин		ЦНИИЭП инженерного оборудования г. Москва	

Формат: А4

Альбом III

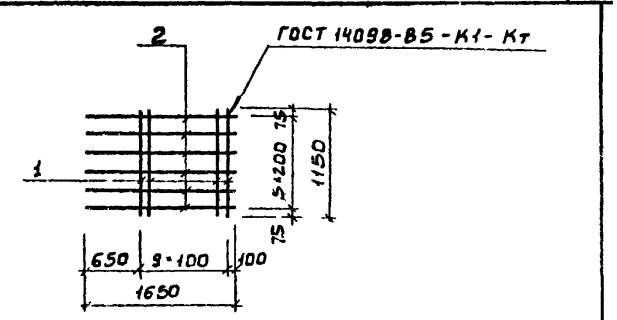

Формат	Зона	Поз.	Обозначение	Наименование	Кол.	Примеч.
				Документация		
А3			ТП 902-2-445.87 Кж.и ту	Технические условия		
				Детали		
Б4		1	Кж.И 00.00.08.01	А-III-10-ГОСТ 5781-82 ℓ=1150	10	0.71кг
Б4		2	2	А-III-10-ГОСТ 5781-82 ℓ=1650	6	1.02кг

Привязан

Инв.№

Инв.№подл. | Подпись и дата | Взам.инв.№

ТП 902-2-445.87	КЖИ 00.00 08.00		
Сетка арматурная С3		Стадия: Р	Масса: 13.22	Масштаб: 1:50
		Лист	Листов 1
Провер. Лоуцкер; Ст.инж Смирнова; ГИП Лоуцкер; Н.контр Антонова; Нач.отд Красавин		ЦНИИЭП инженерного оборудования г. Москва	

Копировал: Баброва

Формат: А4

Альбом III

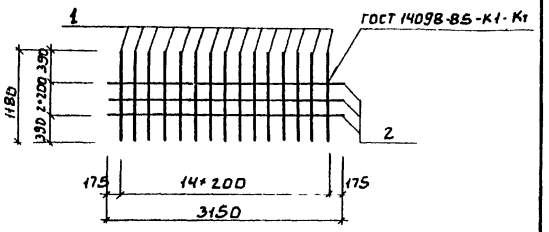

Формат	Зона	Поз.	Обозначение	Наименование	Кол.	Примеч
				Документация		
А3			ТП 902-2-445.87 КЖ.И ТУ	Технические условия		
				Детали		
Б4		1	КЖ.И 00.00.09.01	А-Ш-В-ГОСТ 5781-82 Е=1180	15	0.47кг
Б4		2	2	5Вр1 ГОСТ 6727-80 Е=3150	3	0.49кг

Привязан

Инв.№

Инв.№ подл. | Подпись и дата | Взам. инв.№

ТП 902-2-445.87		КЖИ 00.00 09 00	
Сетка арматурная С4		Стадия: Р	Масса: 8.52
		Масштаб: 1:50	
		Лист	Листов 1
Провер. Лоуцкер		ЦНИИЭП инженерного оборудования г. Москва	
Ст. инж. Смирнова			
ГИП Лоуцкер			
Н. контр. Антонова			
Нач. отд. Красавин			

Альбом III

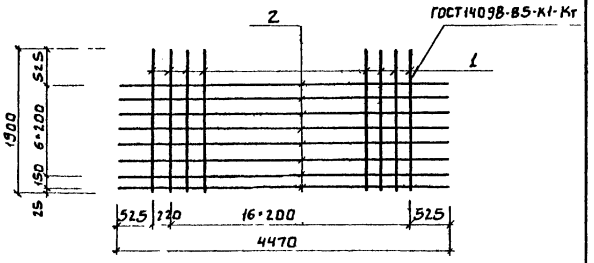

Формат	Зона	Поз	Обозначение	Наименование	Кол	Примеч.
				Документация		
А3			ТП 902-2-445.87 КЖ.И ТУ	Технические условия		
				Детали		
Б4		1	КЖИ 00.00.10 01	А-Ш-В-ГОСТ 5781-82 Е=1900	18	0.75кг
Б4		2	2	А-Ш-В-ГОСТ 5781-82 Е=4470	8	1.77кг

Привязан

Инв.№

Инв.№ подл. | Подпись и дата | Взам. инв.№

ТП 902-2-445.87		КЖ.И 00.00.10 00	
Сетка арматурная С5		Стадия: Р	Масса: 27.66
		Масштаб: 1:50	
		Лист	Листов 1
Провер. Лоуцкер		ЦНИИЭП инженерного оборудования г. Москва	
Ст. инж. Смирнова			
ГИП Лоуцкер			
Н. контр. Антонова			
Нач. отд. Красавин			

22535-03 17

Формат: А4 | Копировал: Боброва | Формат: А4

Альбом III

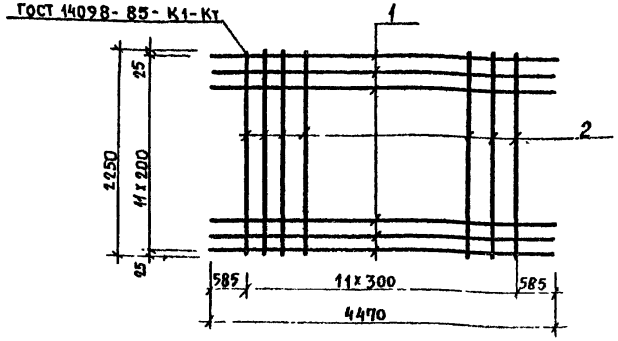

Формат	Зона	Поз.	Обозначение	Наименование	Кол.	Примеч.
				Документация		
А3			ТП902-2-445.87 КЖИ ТУ	Технические условия		
				Детали		
Бч		1	КЖИ 00.00.11-01	А-III-8-ГОСТ 5781-82 ℓ=4470	12	1.77 кг
Бч		2	2	5Вр1 ГОСТ 6727-80 ℓ=2250	12	0.35 кг

Привязан

Инв.№

Провер.	Лоуцкер		
Ст.инж.	Смирнова		
ГИП	Лоуцкер		
Н.контр.	Антонова		
Нач.отд.	Красавин		

ТП902-2-445.87 КЖИ 00.00.11.00

Сетка арматурная С6

Стадия	Масса	Масштаб
Р	25.44	1:50
Лист	Листов 1	

ЦНИИЭП инженерного оборудования г. Москва

Альбом III

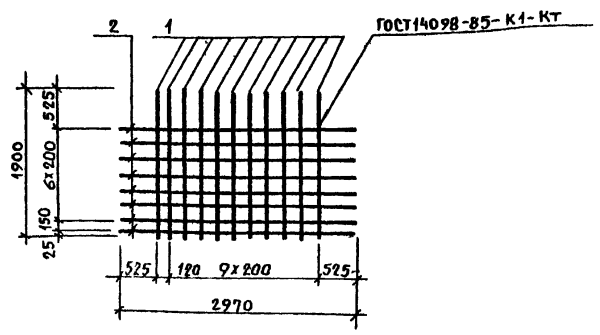

Формат	Зона	Поз	Обозначение	Наименование	Кол	Примеч.
				Документация		
А3			ТП902-2-445 87 КЖИ ТУ	Технические условия		
				Детали		
Бч		1	КЖИ. 00.00.12.01	А-III-8-ГОСТ 5781-82 ℓ=1900	10	0.75 Кг
Бч		2	2	А-III-8-ГОСТ 5781-82 ℓ=2910	8	1.17 кг

Привязан

Инв.№

Провер	Лоуцкер	Подпись	
Ст.инж.	Смирнова		
ГИП	Лоуцкер		
Н.контр.	Антонова		
Нач.отд.	Красавин		

ТП902-2-445.87 КЖ.И. 00.00.12.00

Сетка арматурная С7

Стадия	Масса	Масштаб
Р	16.86	1:50
Лист	Листов 1	

ЦНИИЭП инженерного оборудования г. Москва

Альбом III

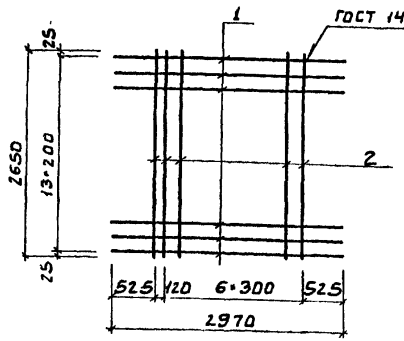

Формат	Зона	Поз.	Обозначение	Наименование	Кол.	Примеч.
				Документация		
А3			ТП902-2-445.87 КЖ.И ТУ	Технические условия		
				Детали		
Б4		1	КЖ.И 00.00.13.01	А-Ⅲ-В-ГОСТ5781-82 ℓ=2970	11	1.17кг
Б4		2	2	5Вр1 ГОСТ 6727-80 ℓ=2650	8	0.41кг

Привязан

Инв.№

Инв.№подл. | Подпись и дата | Взам.инв.№

ТП902-2-445.87	КЖ.И 00.00.13.00		
Сетка арматурная С8		Стадия	Масса	Масштаб
		Р	16,15	1:50
		Лист	Листов 1
Провер. Лоуцкер		ЦНИИЭП инженерного оборудования г. Москва	
Ст. инж. Смирнова			
ГИП Лоуцкер			
Н. контр. Антонова			
Нач. отд. Красавин			

Формат А4

Альбом III

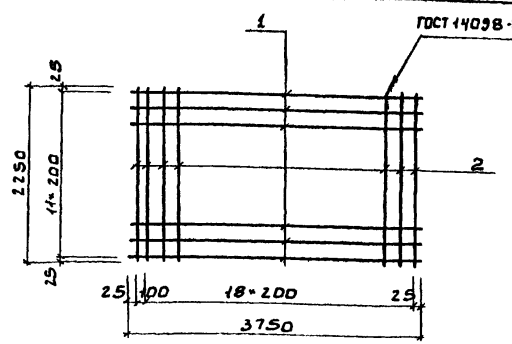

Формат	Зона	Позиц.	Обозначение	Наименование	Кол.	Примеч.
				Документация		
А3			ТП902-2-445.87 КЖ.И ТУ	Технические условия		
				Детали		
Б4		1	КЖ.И 00.00.14.01	А-Ⅲ-В-ГОСТ 5781-82 ℓ=3750	12	1.49кг
Б4		2	2	А-Ⅲ-В-ГОСТ5781-82 ℓ=2250	20	0.89кг

Привязан

Инв.№

Инв.№подл. | Подпись и дата | Взам.инв.№

ТП902-2-445.87	КЖ.И 00.00.14.00		
Сетка арматурная С9		Стадия	Масса	Масштаб
		Р	35,68	1:50
		Лист	Листов 1
Провер. Лоуцкер		ЦНИИЭП инженерного оборудования г. Москва	
Ст. инж. Смирнова			
ГИП Лоуцкер			
Н. контр. Антонова			
Нач. отд. Красавин			

Копировал: Боброва

Формат А4

Альбом III

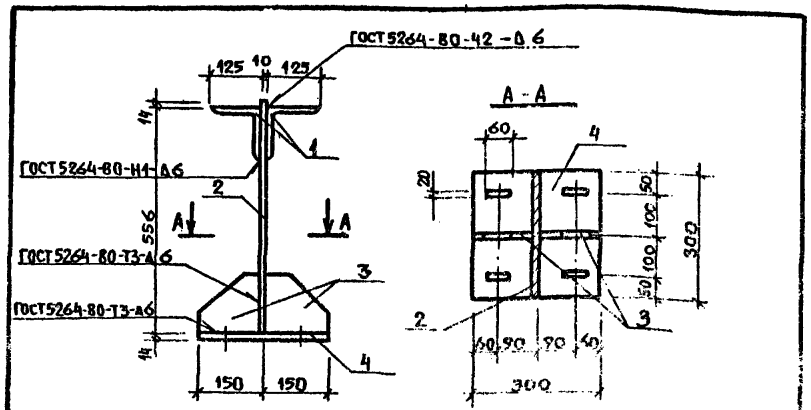

Формат	Зона	Поз.	Обозначение	Наименование	Кол.	Примеч.
				Документация		
А3		—	ТП902-2-445.87 КЖИ ТУ	Технические условия		
				Детали		
Б4		1	КЖИ.00.00.15.01	Уголок Б-125×125×8 ГОСТ 8509-86 / Вст3ПС6-1 ГОСТ 535-79 ℓ=300	2	4.7кг
Б4		2	2	Лист Б-10×300 ГОСТ 19903-74 / Вст3ПС6-1 ГОСТ 14637-79 ℓ=670	1	14.5кг
Б4		3	3	Полоса Б-2 10×85 ГОСТ 103-76 / Вст3кп2 ГОСТ 535-79 ℓ=150	2	1.4кг
Б4		4	4	Лист Б-14×300 ГОСТ 19903-74 / Вст3пс6-1 ГОСТ 14637-79 ℓ=300	1	9.90кг

Привязан

Инв №

Взам. инв. №

Подпись и дата

Инв. № подл.

Пров.	Смирнова	Подпись	
Ст. инж.	Вульф	"	
ГИП	Лоуцкер	"	
Н.контр.	Антонова	"	
Нач.отд.	Красавин	"	

ТП 902-2-445.87 КЖИ.00.00.15.00

Изделие соединительное МС1

Стадия	Масса	Масштаб
Р	36.6	1:10

Лист | Листов 1

ЦНИИЭП инженерного оборудования г.Москва

Пров. Жарова 19.7.90г. Коп. Ерохин

Альбом III

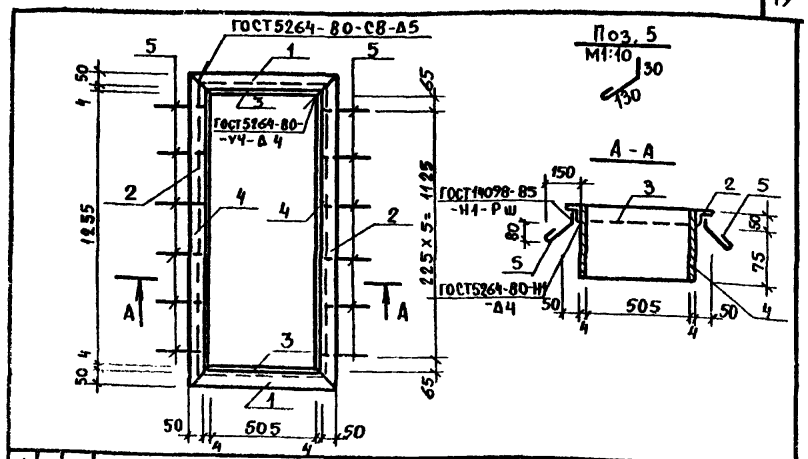

Формат	Зона	Поз.	Наименование	Обозначение	Кол.	Примеч.
				Документация		
А3			ТП902-2-445.87 КЖИ.И. ТУ	Технические условия		
				Детали		
Б4		1	КЖИ.00.00.16.01	Уголок Б-50×50×5 ГОСТ 8509-86 / Вст3кп2 ГОСТ 535-79 ℓ=615	2	2.3кг
Б4		2	2	Уголок Б-50×50×5 ГОСТ 8509-86 / Вст3кп2 ГОСТ 535-79 ℓ=1365	2	5.1кг
Б4		3	3	Лист Б-4×125 ГОСТ 19903-74 / Вст3кп2 ГОСТ 14637-79 ℓ=505	2	2.0кг
Б4		4	4	Лист Б-4×125 ГОСТ 19903-74 / Вст3кп2 ГОСТ 14637-79 ℓ=1255	2	4.9кг
Б4		5	5	А-I-6-ГОСТ 5781-82 ℓ=200	12	0.04кг

Привязан

Инв. №

Взам. инв. №

Подпись и дата

Инв. № подл.

Провер.	Смирнова	Подпись	
Ст. инж.	Вульф	"	
ГИП	Лоуцкер	"	
Н.контр.	Антонова	"	
Нач.отд.	Красавин	"	

ТП 902-2-445.87 КЖИ.00.00.16.00

Рамка металлическая РМ1

Стадия	Масса	Масшт.
Р	29.2	1:20

Лист | Листов 1

ЦНИИЭП инженерного оборудован. г.Москва

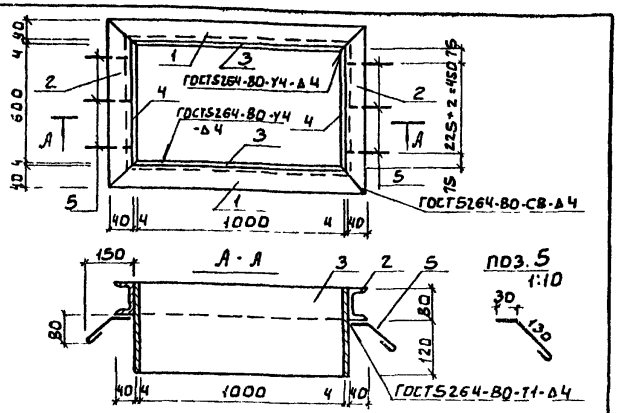

Формат	Зона	Поз	Обозначение	Наименование	Кол	Примечан.
				Документация		
А3			ТП 902-2-445.87 КЖИ ТУ	Технические условия		
				Детали		
Б4		1	КЖИ 00.00.17.01	Швеллер 10 ГОСТ 8240-72 / Вст3кп2 ГОСТ 535-79 L=1090	2	7.7 кг
Б4		2	2	Швеллер 10 ГОСТ 8240-72 / Вст3кп2 ГОСТ 535-79 L=690	2	5.9 кг
Б4		3	3	Лист Б-4×200 ГОСТ 19903-74 / Вст3кп2 ГОСТ 14637-79 L=1000	2	6.3 кг
Б4		4	4	Лист Б-4-200 ГОСТ 19903-74 / Вст3кп2 ГОСТ 14637-79 L=608	2	3.8 кг
Б4		5	5	А-I-6-ГОСТ 5781-82 L=200	6	0.04 кг

Привязан

Инв. №

Инв. № подл. | Подпись и дата | Взам. инв. №

Провер.	Смирнова	
Ст. инж.	Вульф	
ГИП	Лоуцкер	
Н. контр.	Антонова	
Нач. ОТА	Красавин	

ТП 902-2-445.87 КЖИ 00.00.17.00

РАМКА МЕТАЛЛИЧЕСКАЯ РМ2

Стадия	Масса	Масштаб
Р	40.6	1:20
Лист	Листов 1	

ЦНИИЭП инженерного оборудования г. Москва

Формат: А4

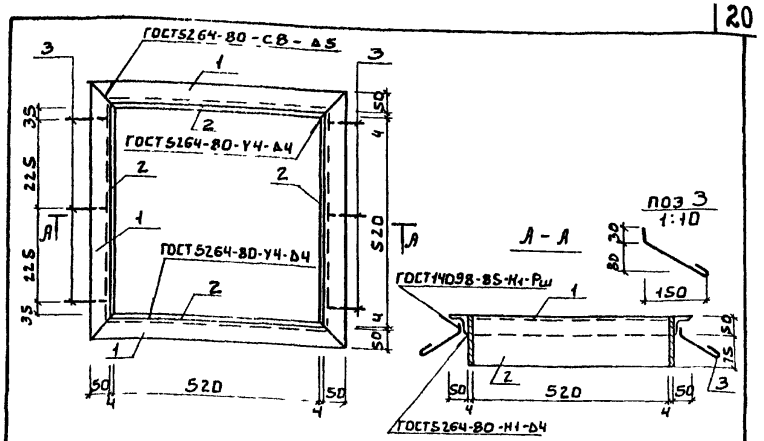

Формат	Зона	Поз.	Обозначение	Наименование	Кол.	Примеч.
				Детали		
А3			ТП 902-2-445.87 КЖИ ТУ	Технические условия		
				Детали		
Б4		1	КЖСИ.00.00.18.01	Уголок 5-50×50×5 ГОСТ 8509-85 / Вст3сп2-4 ГОСТ 535-76 L=628	4	2.7 кг
Б4		2	2	Лист Б-4×125 ГОСТ 19903-74 / Вст3сп2 ГОСТ 14637-79 L=524	4	2.1 кг
Б4		3	3	А-I-6-ГОСТ 5781-82, L=200	6	0.04 кг

Привязан

Инв. №

Инв. № подл. | Подпись и дата | Взам. инв. №

Провер.	Смирнова	
Ст. инж.	Вульф	
ГИП	Лоуцкер	
Н. контр.	Антонова	
Нач. ОТА	Красавин	

ТП 902-2-445.87 КЖИ 00.00.18.00

РАМКА МЕТАЛЛИЧЕСКАЯ РМ3

Стадия	Масса	Масштаб
Р	18.1	1:10
Лист	Листов 1	

ЦНИИЭП инженерного оборудования г. Москва

22535-03 21

Копировал: Боброва

Формат: А4

Альбом III

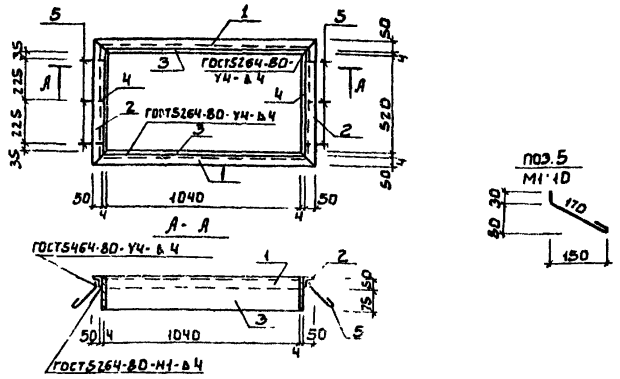

Формат	Зона	Поз.	Обозначение	Наименование	Кол.	Примеч.
				Документация		
А3			ТП 902-2-445.87 КЖ.И ТУ	Технические условия		
				Детали		
Б4		1	КЖИ 00.00.19.01	Уголок Б-50×50×5 ГОСТ 8509-86 Вст3кп2 ГОСТ 535-79 ℓ=1148	2	4.4 кг
Б4		2	2	Уголок Б-50×50×5 ГОСТ 8509-86 Вст3кп2 ГОСТ 535-79 ℓ=528	2	2.7 кг
Б4		3	3	Лист Б-4×125 ГОСТ 19903-74 Вст3кп2 ГОСТ 14637-79 ℓ=1040	2	6.4 кг
Б4		4	4	Лист Б-4×125 ГОСТ 19903-74 Вст3кп2 ГОСТ 14637-79 ℓ=524	2	2.1 кг
Б4		5	5	А-6-1-ГОСТ 5781-82 ℓ=200	6	0.05кг

Привязан

Инв.№

Инв.№ подл. | Подпись и дата | Взам. инв.№

ТП 902-2-445.87 КЖ.И 00.00.19.00			
Рамка металлическая РМ4	Стадия	Масса	Масштаб
	Р	31.4	1:20
	Лист	Листов 1	
Провер. Смирнова; Ст.инж. Вульф; ГИП Лоуцкер; Н.контр Антонова; Нач.отд Красавин	ЦНИИЭП инженерного оборудования г. Москва		

Формат: А4

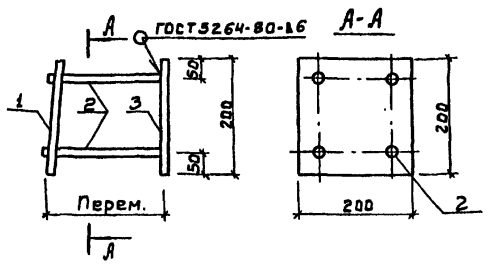

Формат	Зона	Поз.	Обозначение	Наименование	Кол.	Примеч.
				Документация		
А3			ТП 902-2-445.87 КЖ.И ТУ	Технические условия		
				Детали		
Б4		1	КЖИ 00.20.01	Полоса Б-2 10×200 ГОСТ 103-76 Вст3пс Б-1 ГОСТ 535-79 ℓ=200	1	3.1 кг
Б4		2	2	А-III-10-ГОСТ 5781-82 ℓ=174	4	0.11кг
Б4		3	3	Полоса Б-2 10×200 ГОСТ 103-76 Вст3пс Б-1 ГОСТ 535-79 ℓ=200	1	3.1 кг

1. В пластине поз.1 отверстия разенковать.
2. Анкера поз.2 приварить к поз.1 после установки закладной детали в панели.
   Расстояние между пластинами поз.1 и 3 определяется по месту.

Привязан

Инв.№

Инв.№ подл. | Подпись и дата | Взам. инв.№

ТП 902-2-445.87 КЖ.И 00.00.20.00			
Изделие закладное МН1	Стадия	Масса	Масштаб
	Р	6.64	1:10
	Лист	Листов 1	
Провер. Лоуцкер; Ст.инж. Смирнова; ГИП Лоуцкер; Н.контр Антонова; Нач.отд Красавин	ЦНИИЭП инженерного оборудования г. Москва		

22535-03 22

Копировал: Бабкова

Формат: А4

Альбом III

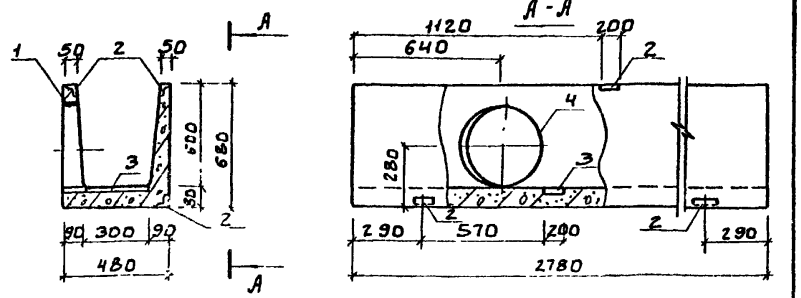

Формат	Зона	Позиц.	Обозначение	Наименование	Кол.	Примеч.
				Документация		
А3			ТП 902-2-445.87 КЖ.И ТУ	Технические условия		
			3.900-3 Вып.8	Сборные железобетонные конструкции емкостных сооружений для водоснабжения и канализации.		
				Сборочные единицы		
		1	3.900-3 Вып.8	Лоток ЛТ1а-6-3	1	
		2	1.400-15 В1.540-04	Изделие закладное МН543	4	
		3	1.400-15 В1.420-13	МН411-2	1	
				Детали		
БЧ		4	ТП 902-2-445.87 КЖ.И 04.00.00.01	Труба 480-4-90 1 ГОСТ 10704-76 / Ст3сп ГОСТ 10705-80	1	3.8 кг

Ведомость расхода стали на дополнительные закладные детали на элемент, кг

Марка элемента	Изделия закладные						Всего
	Арматура класса	Прокат марки					
	А-III	Вст3кп2					
	ГОСТ 5781-82	ГОСТ 103-76		ГОСТ 8509-86			
	ф8	5×6		L50×5	Труба ф480×4		
ЛТ1	1.5	2.8		3.2	3.8		11.3

Привязан

Инв.№

Провер	Лоуцкер		
Ст.инж	Смирнова		
ГИП	Лоуцкер		
Н.контр	Антонова		
Нач.отд	Красавин		

ТП 902-2-445.87 КЖ.И 04.00.00.00

Лоток ЛТ1

Стадия	Масса	Масштаб
Р	875	1:20
Лист	Листов 1	

ЦНИИЭП инженерного оборудования г. Москва

Альбом III

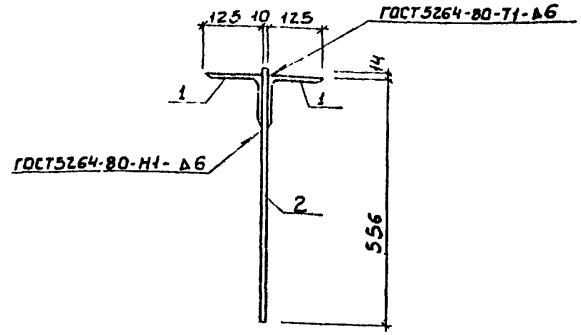

Формат	Зона	Позиц.	Обозначение	Наименование	Кол	Примеч
				Документация		
А3			ТП 902-2-445.87 КЖ.И ТУ	Технические условия		
				Детали		
БЧ		1	КЖИ 00.00.21.01	Уголок Б-125×125×8 ГОСТ 8509-86 / Вст3пс6-1 ГОСТ 535-79 ℓ=300	2	4.7 кг
БЧ		2	2	Лист Б-10×300 ГОСТ 19903-74 / Вст3сп5-1 ГОСТ 14637-79 ℓ=570	1	14.5 кг

Привязан

Инв.№

Провер	Смирнова		
Ст.инж	Вульф		
ГИП	Лоуцкер		
Н.контр	Антонова		
Нач.отд	Красавин		

ТП 902-2-445.87 КЖИ 00.00.21.00

Изделие соединительное МС3

Стадия	Масса	Масштаб
Р	23.9	1:10
Лист	Листов 1	

ЦНИИЭП инженерного оборудования г. Москва

22535-03 23

Инв.№ подл. | Подпись и дата | Взам. инв.№

Копировал: Боброва

Формат: А4

Альбом III

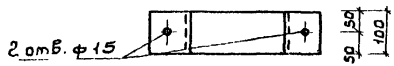

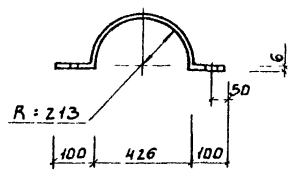

Привязан

Инв.№

ТП 902-2-445.87		КЖ.И 00.00.22.00	
Соединительный элемент М3	Стадия: Р	Масса: 4.1	Масштаб: 1:10
	Лист	Листов 1	
Полоса 6-2 640 ГОСТ 103-76 Вст3кп2 ГОСТ 535-79 Р:870	ЦНИИЭП инженерного оборудования г. Москва		

Провер	Лоуцкер	
Рук. гр.	Краснова	
ГИП	Лоуцкер	
Н. контр.	Антонова	
Нач. отд.	Красавин	

Альбом III

ГОСТ 5264-80-Т3-Д6

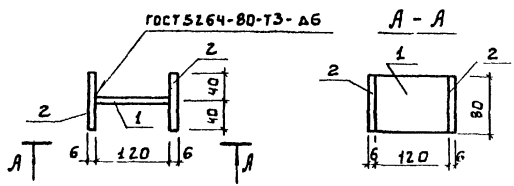

Формат	Зона	Поз.	Обозначение	Наименование	Кол.	Примеч.
				Документация		
А3			ТП 902-2-445.87 КЖ.И ТУ	Технические условия		
				Детали		
БЧ		1	КЖ.И 00.00 23.01	Полоса Б-2 6х80 ГОСТ 103-76 / Вст3кп2 ГОСТ 535-79 L=120	1	0.45 кг
БЧ		2	2	Полоса Б-2 80 ГОСТ 103-76 / Вст3кп2 ГОСТ 535-79 L=80	2	0.3 кг

Привязан

Инв.№

ТП 902-2-445.87		КЖИ 00.00.23.00	
Соединительный элемент М4	Стадия: Р	Масса: 1.05	Масштаб: 1:5
	Лист	Листов 1	
	ЦНИИЭП инженерного оборудования г. Москва		

Провер	Лоуцкер	
Рук. гр.	Краснова	
ГИП	Лоуцкер	
Н. контр.	Антонова	
Нач. отд.	Красавин	

Инв.№ подл. | Подпись и дата | Взам. инв.№

gost.e-ecolog.ru

Формат: А4

Копировал: Боброва

22535-03 (24)

Формат: А4