ТИПОВОЙ ПРОЕКТ
902-1-142.88

КАНАЛИЗАЦИОННАЯ НАСОСНАЯ СТАНЦИЯ ПРОИЗВОДИТЕЛЬНОСТЬЮ 120-660 $м^3$/ч, НАПОРОМ 6-51 м ПРИ ГЛУБИНЕ ЗАЛОЖЕНИЯ ПОДВОДЯЩЕГО КОЛЛЕКТОРА 4.0 м (СБОРНО-МОНОЛИТНЫЙ ВАРИАНТ)

АЛЬБОМ 3

ОБЩИЕ ЧЕРТЕЖИ

АР	АРХИТЕКТУРНЫЕ РЕШЕНИЯ СТР.	2-5
КЖ1	КОНСТРУКЦИИ ЖЕЛЕЗОБЕТОННЫЕ СТР.	10-35
КМ1	КОНСТРУКЦИИ МЕТАЛЛИЧЕСКИЕ СТР.	36-43

gost.e-ecolog.ru

ТИПОВОЙ ПРОЕКТ
902-1-142.88

КАНАЛИЗАЦИОННАЯ НАСОСНАЯ СТАНЦИЯ ПРОИЗВОДИТЕЛЬНОСТЬЮ 120÷660 м³/ч, НАПОРОМ 6-51 м ПРИ ГЛУБИНЕ ЗАЛОЖЕНИЯ ПОДВОДЯЩЕГО КОЛЛЕКТОРА 4,0 м (СБОРНО-МОНОЛИТНЫЙ ВАРИАНТ)

АЛЬБОМ 3
ПЕРЕЧЕНЬ АЛЬБОМОВ

Альбом 1	ПЗ	Пояснительная записка
Альбом 2	ТХ	Технология производства
	ВК	Внутренний водопровод и канализация
	ОВ	Отопление и вентиляция
Альбом 3		Общие чертежи
	АР	Архитектурные решения
	КЖ1	Конструкции железобетонные
	КМ1	Конструкции металлические
Альбом 4	КЖИ	Изделия
	АРИ	Изделия
Альбом 5		Подземная часть
	КЖ2	Конструкции железобетонные
	КМ2	Конструкции металлические
	КЖ2.И	Изделия
Альбом 6	ЭМ	Силовое электрооборудование
	АТХ	Технологический контроль
Альбом 7	Н	Нестандартизированное оборудование
Альбом 8	СО	Спецификации оборудования
Альбом 9	ВМ	Ведомости потребности в материалах
Альбом 10	С	Сметы. Общая часть
Альбом 11	С	Сметы. Подземная часть.

Применение типовые материалы:
Серия 7.902-4 Бак разрыва струи вместимостью 180 л

Разработан проектным институтом
„Харьковский Водоканалпроект"

Главный инженер института Г.А. Бондаренко
Главный инженер проекта В.С. Лялик

Распространитель ЦИТП (Тбилисский филиал)

Утвержден и введен в действие
Главным управлением проектирования Госстроя СССР
Протокол от 09.08.88г №53

Содержание альбома

№№ листов	Наименование и обозначение документов. Наименование листа	Стр.
	Содержание альбома	2
	Основной комплект чертежей марки АР	
1.	Общие данные	3
2	План на отм. 0,000	4
3	Разрезы 1-1, 2-2	5
4	Фасады. Схемы расположения элементов заполнения оконных проемов	6
5.	План кровли. Планы полов. Экспликация полов	7
6	План отверстий и закладных элементов. Фрагмент 1. Сечения. Узлы	8
7.	Детали I-XIII	9
	Основной комплект чертежей марки КЖ1	
1.	Общие данные	10
2.	Схема расположения плит покрытия на отм. 4,800 (начало)	11
3.	Схема расположения плит покрытия на отм. 4,800 (окончание)	12
4	Схема расположения перекрытия РКм1 на отм. -0,030 (начало)	13
5.	Схема расположения перекрытия РКм1 на отм. -0,030 (Продолжение)	14
6.	Схема расположения перекрытия РКм1 на отм. -0,030 (Окончание)	15
7.	Балки обвязочные монолитные БОм1-БОм3. Общий вид и схема армирования (Начало)	16
8.	Балки обвязочные монолитные БОм1-БОм3. Общий вид и схема армирования (Продолжение)	17
9.	Балки обвязочные монолитные БОм1-БОм3. Общий вид и схема армирования (Окончание)	18
10	РКм2. Перекрытие на отм. -3,200; -4,700; -6,200	19
11	РКм2. Перекрытие на отм. -3,200; -4,700; -6,200; ПМ1. Схема армирования балки БМ1-БМ3	20
12	РКм2. Перекрытие на отм. -3,200; -4700; -6,200; Балки БМ4, БМ5. Колонна Км1	21
13	РКм2. Перекрытие на отм. -3,200; -4700; -6,200. ЛТм1. Схема армирования	22
14	РКм2. Перекрытие на отм. -3,200; -4700; -6,200. Спецификация (начало)	23
15.	РКм2. Перекрытие на отм. -3,200; -4700; -6,200. Спецификация (окончание)	24
16	Кольцо обвязочное монолитное Окм1	
	Общий вид и схема армирования (Начало)	25
17	Кольцо обвязочное монолитное Окм1	
	Общий вид и схема армирования (Окончание)	26
18	Схема расположения фундаментов под оборудование (Начало) Насосы марки СМ	27
19	Схема расположения фундаментов под оборудование (Продолжение) Насосы марки СМ	28
20	Схема расположения фундаментов под оборудование (Окончание). Насосы марки СМ	29
21	Схема расположения фундаментов под оборудование (Начало) Насосы марки СД	30
22	Схема расположения фундаментов под оборудование (Продолжение) Насосы марки СД	31
23	Схема расположения фундаментов под оборудование (Окончание) Насосы марки СД	32
24	Схема расположения фундаментов под лестницы	33
25	Детали гидроизоляции Установка дренажного приямка	34
26	Схемы расположения элементов заземления	35
	Основной комплект чертежей марки Км1	
1.	Общие данные (Начало)	36
2.	Общие данные (Продолжение)	37
3	Общие данные (Продолжение)	38
4	Общие данные (Окончание)	39
5	Схема расположения путей подвесного транспорта на отм. -1,050	40
6	Схема расположения путей подвесного транспорта на отм. 3,750	41
7	Схема расположения наружной лестницы и ограждения кровли (Начало)	42
8	Схема расположения наружной лестницы и ограждения кровли (Окончание)	43

Т.П 902-1-142.88 Альбом 3

Согласовано

Инв. № подл. | Подпись и дата | Взам. инв. №

Т-3019

-2-

Привязан

Инв. №

Т-3019 (3) Формат А2

Ведомость рабочих чертежей основного комплекта марки АР

Лист	Наименование	Примечание
1	Общие данные	
2	План на отм. 0,000	
3	Разрезы 1-1, 2-2	
4	Фасады. Схемы расположения элементов заполнения оконных проемов.	
5	План кровли. Планы полов	
	Экспликация полов	
6	План отверстий и закладных элементов	
	Фрагмент 1. Сечения. Узлы	
7	Детали I-XIII	

Ведомость спецификаций

Лист	Наименование	Примечание
1	Спецификация стекол	
2	Спецификация элементов заполнения проемов	
4	Спецификация элементов заполнения оконных проемов	
6	Спецификация к схеме расположения закладных элементов	

Основные строительные показатели

Наименование	Ед. изм	Количество						
		монолитный			сборный			
		-4,0	-5,5	-7,0	-4,0	-5,5 откр.	-5,5 отсеч.	-7,0
Площадь застройки	м²	90,3	90,3	90,3	90,3	90,3	90,3	90,3
Общая площадь	м²	165,6	165,6	165,6	165,6	165,6	165,6	165,6
В том числе:								
подземной части	м²	89,2	89,2	89,2	89,2	89,2	89,2	89,2
на расчетную единицу	м²	0,20	0,20	0,20	0,20	0,20	0,20	0,20
Строительный объем	м³	805,4	993,9	1102,4	867,5	922,3	1015,6	1102,4
В том числе:								
подземной части	м³	434,1	542,6	651,1	416,2	542,6	564,3	651,1
на расчетную единицу	м³	1,45	1,81	2,17	1,39	1,81	1,88	2,17

Типовой проект разработан в соответствии с действующими нормами и правилами

Гл. инж. проекта /Лялюк/

Ведомость ссылочных и прилагаемых документов

Обозначение	Наименование	Примечание
	Ссылочные документы	
ГОСТ 12506-81	Окна деревянные для производственных зданий	
ГОСТ 6629-74*	Двери деревянные внутренние для жилых и общественных зданий	
ГОСТ 8484-82	Плиты подоконные железобетонные для производственных зданий	
1.038.1-1	Перемычки железобетонные для зданий с кирпичными стенами	
1.400-15 вып. 1	Унифицированные закладные изделия железобетонных конструкций для крепления технологических коммуникаций и устройств	
1.431-6	Кирпичные перегородки для одноэтажных и многоэтажных производственных зданий	
2.236-2 вып. 1	Детали примыкания оконных и дверных блоков к стенам и перегородкам каркасно-панельных и кирпичных зданий	
2.460-14 вып. 0	Типовые узлы покрытий промышленных зданий в местах установки вентиляционных шахт	
2.460-15 вып. 1	Типовые узлы покрытий промышленных зданий в местах установки крышных вентиляторов	
5.904-4	Двери и люки для вентиляционных камер	

Обозначение	Наименование	Примечание
	Прилагаемые документы	
902-1-142.88-АР.ИИ	Изделия	Альбом 4
-АР.ВМ	Вм по рабочим чертежам основного комплекта марки АР	Альбом 9

Спецификация стекол

Наименование и марка остекленного изделия	ГОСТ и вид стекла	Толщина стекла, мм	Размеры, мм		Кол. шт.
			Длина	Ширина	
Оконный блок ПВД 18-18.1	ГОСТ 111-78	4	1580	1025	6
		4		450	6

Общие указания

1. За условную отметку 0,000 принят уровень чистого пола монтажной площадки машинного отделения, что соответствует абсолютной отметке [ ]

2. Условная отметка уровня земли принята - 0,150

3. Над проемами уложены сборные железобетонные перемычки. Усиленные перемычки уложены со стороны помещений

Над проемами по ширине 700 и менее выкладываются рядовые перемычки из отборного целого кирпича на растворе марки 25 и заделываются в простенки на расстояние не менее 250мм от откосов проемов. Под нижний ряд кирпича в слой раствора укладывается арматура ф6AI из расчета по два стержня на каждые 1/2 кирпича толщины стены. Расход арматуры 22кг.

Привязан

Инв. №

ТП 902-1-142.88-АР -3-

Нач. отд.	Шитко		
Н. контр.	Скрипская		
Гл. спец.	Власенко		
Рук. гр.	Хесина		
Ст. арх.	Цимоненко		
Инж.	Шевцова		

Канализационная насосная станция производительностью 120-660 м³/ч, напором 6-31м

Стадия	Лист	Листов
Р	1	7

Общие данные

Госстрой СССР Оргэнергосантехпроект Харьковский Водоканалпроект

Копир. Баранн

Т-3019 (3) Формат А3

Т-3019 Гл. инж. проекта Лялюк Гл. инж. проекта Ремизов

Альбом 3

План на отм. 0,000

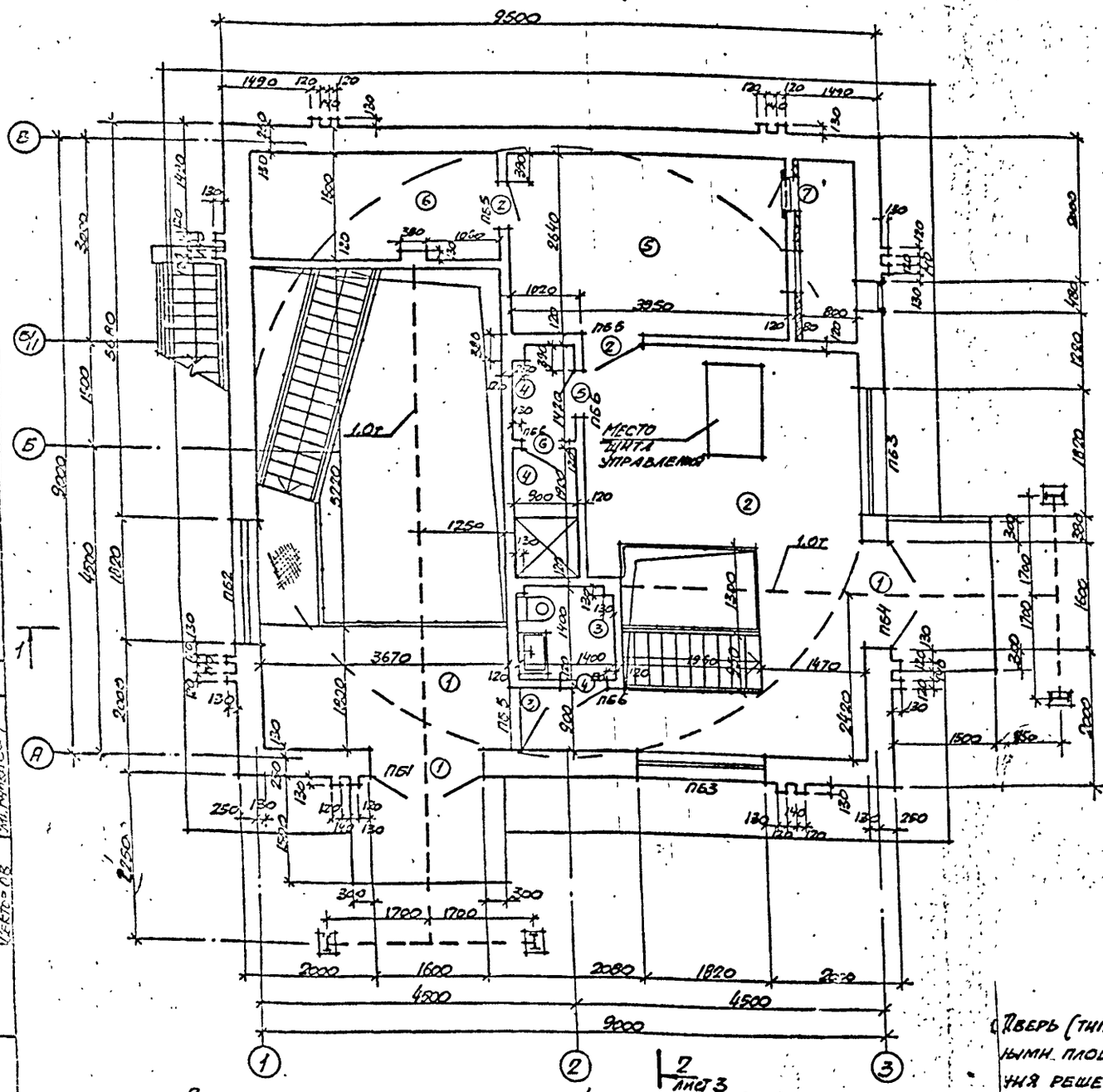

Экспликация помещений

Номер по плану	Наименование	Площадь м²	Категория производства по взрывной, взрыво-пожарной и пожарной опасности
1	Монтажная площадка помещ. решеток	6,6	Д
2	Монтажная площадка машзала	19,2	Д
3	Санузел	2,0	
4	Душевая с тамбуром	3,0	
5	Венткамера	13,1	Д
6	Узел ввода	5,9	Д
	Подземная часть		
7	Помещение решеток	25,5	Д
8	Машзал	36,3	Д
9	Приемный резервуар	25,5	Д

Ведомость перемычек

Марка поз.	Схема сечения
ПБ1	8, 9
ПБ2	10, 11
ПБ3	11
ПБ4	9
ПБ5	12
ПБ6	13

Спецификация элементов заполнения проемов и перемычек

Марка, поз.	Обозначение	Наименование	Кол.	Масса ед. кг
1	9102-1-142.88-АР. И.И.1	Дверной блок ИД1	2	
2	ГОСТ 6629-74*	Дверной блок ДГ21-9	2	
3	ГОСТ 6629-74*	Дверной блок ДГ21-9А	1	
4	ГОСТ 6629-74*	Дверной блок ДГ21-7СП	1	
5	ГОСТ 6629-74*	Дверной блок ДГ21-7СЛП	1	
6	ГОСТ 6629-74*	Дверной блок ДГ21-7СВЛП	1	
7	55.904-4	Дверь герметическая утепленная ДУс 0,5х1,25	1	36,0
8	11.038.1-1	5ПБ21-27(п)	1	285
9	11.038.1-1	2ПБ19-3(п)	4	81
10	11.038.1-1	5ПБ25-37(п)	1	338
11	1.038.1-1	2ПБ22-3(п	7	92
12	1.038.1-1	1ПБ13-1	3	25
13	1.038.1-1	1ПБ10-1	3	20

Ведомость проемов дверей

Марка, поз.	Размер проема, мм
1	1500 × 4120
2, 3	9110 × 2070

Марка, поз.	Размер проема, мм
4, 5, 6,	710 × 2070
7	550 × 1300

1. Дверь (тип. 3) между монтажными площадками помещения решеток и машзала выполнить с отм. 0,300.

2. Чертежи подземной части смотри альбом 5

Нач. отд.	Шейко		
Н. контр.	Сокольская		
Гл. спец.	Власенко		
Рук. гр.	Хесина		
Ст. арх.	Цилюрик		
Инж.	Шевякова		

Инв. № 1 Подпись и дата Взам. инв. № Т-3019

Привязан

Инв. №

ТП 902-1-142.88 - АР

Канализационная насосная станция производительностью 120 — 660 м³, напором 6 — 51 м

Стадия	Лист	Листов
Р	2	

План на отм. 0,000

Госстрой СССР Союзводоканалниипроект Харьковский Водоканалпроект

Копир. Бахчан

Т-3019 (3) Формат А2

Альбом 3

Разрез 1-1

Защитный слой из гравия (ГОСТ 8268-82) с зернами 5-10 мм, втопленного в горячую битумную мастику - 10 мм
4-хслойный водоизоляционный ковер из рубероида марки РЭМ-350 (ГОСТ 10923-82) на горячей антисептированной битумной мастике марки МБК-Г (ГОСТ 2889-80);
стяжка из цементно-песчаного раствора марки-50 с огрунтовкой поверхности раствором битума марки V в керосине в соотношении 1:2 (по весу) - 15 мм
Утеплитель - пенобетон $\gamma = 500$ кг/м³ $\delta = 150$ мм
Пароизоляция - обмазка горячим битумом за 2 раза
Сборные железобетонные плиты

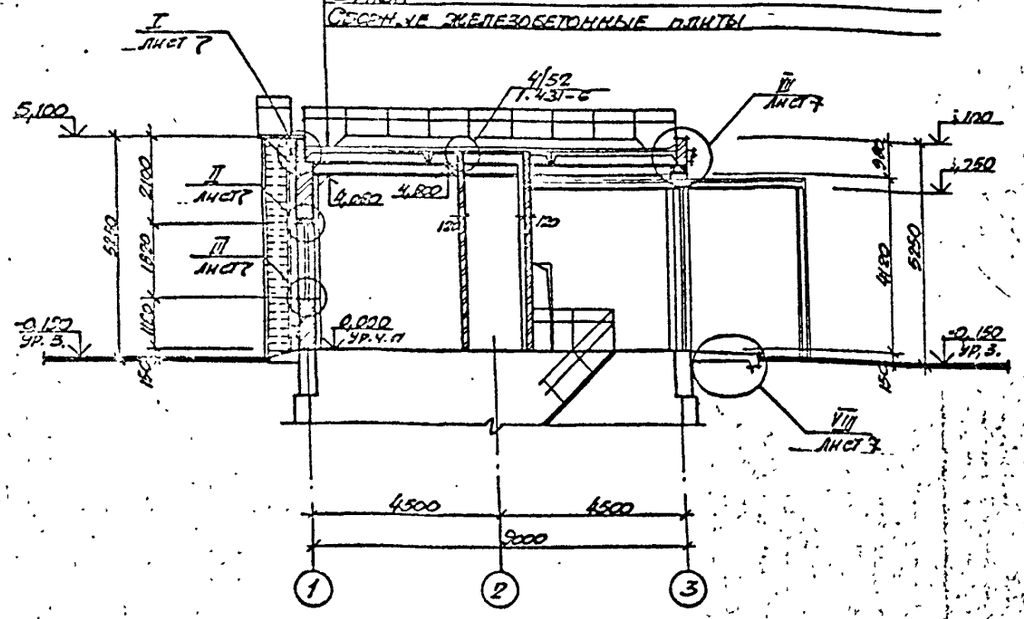

Разрез 2-2

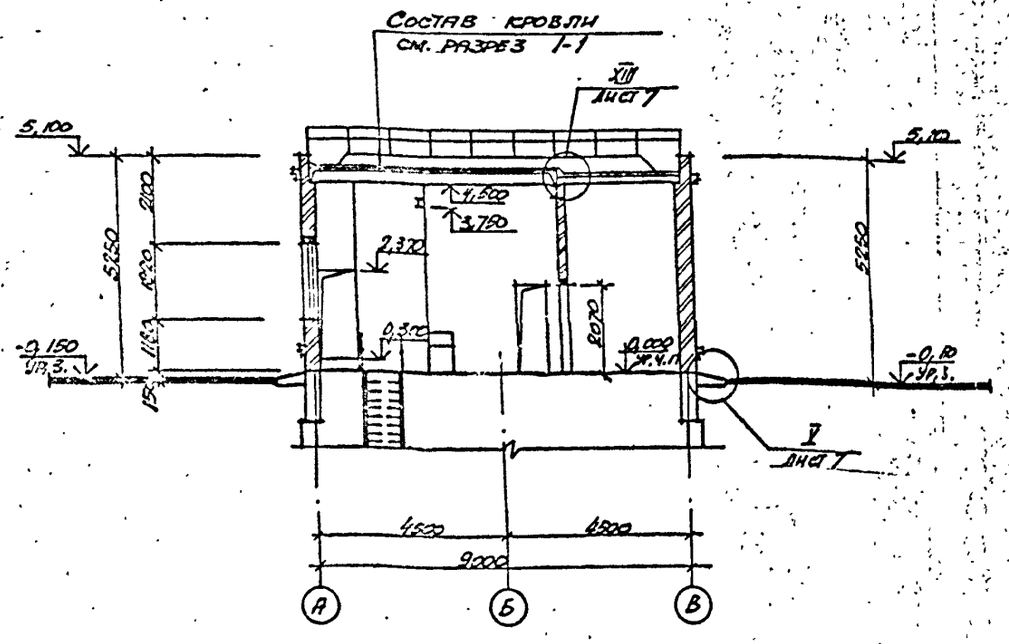

Ведомость отделки помещений

Площадь м²

Наименование или номер помещения	Потолок: Площадь	Потолок: Вид отделки	Стены или перегородки: Площадь	Стены или перегородки: Вид отделки	Отделка низа стен или перегородок (панель): Площадь	Отделка низа стен или перегородок (панель): Вид отделки	Отделка низа стен или перегородок (панель): Высота, мм.	Примечания
1	25,8	Затирка. Покраска поливинилацетатной краской ЭВА-27.	101,7	Штукатурка кирпичных стен известковым раствором. Покраска поливинилацетатной краской ЭВА-27.				
2	23,6	Затирка. Клеевая покраска	109,3	Штукатурка кирпичных стен известковым раствором. Клеевая покраска.				
3	2,0	Затирка. Покраска поливинилацетатной краской ЭВА-27.	18,2	Штукатурка кирпичных стен цементным раствором. Покраска поливинилацетатной краской ЭВА-27	7,4	Глазурованная плитка	1500	
4	3,0	Затирка. Покраска масляной краской	30,2	Штукатурка кирпичных стен цементным раствором. Покраска масляной краской.	14,9	Глазурованная плитка	1800	
5,6	19,0	Затирка. Известковая побелка.	145,8	Подрезка швов кирпичных стен. Известковая побелка				
8	36,3	Затирка клеевая покраска	а) 101,3 б) 140,0 в) 173,8	Затирка железобетонных стен. Клеевая покраска.	36	Масляная краска	1500	а - для трубы заложения коллектора 4,0 м. б - для 5,5 м в - для 7 м.
7	26,5	Затирка. Покраска поливинилацетатной краской ЭВА-27.	а) 69,5 б) 102,1 в) 134,7	Затирка железобетонных стен. Покраска поливинилацетатной краской ЭВА-27.				

Привязан	Нач. отд.	Шейко		ТП 902-1-142.88-АР	-5-
	Н. контр.	Сокольская		Канализационная насосная станция производительностью 120 - 660 м³/ч, напором 6 - 51 м	Стадия: Р; Лист: 3; Листов:
	Гл. спец.	Власенко			
	Рук. гр.	Хесина		Разрезы 1-1; 2-2	Госстрой СССР Союзводоканалпроект Харьковский Водоканалпроект
Инв. №	Ст. арх.	Цыпорик			
	Инж.	Шевлякова			

Копир. Баруан

Т-3019 (3) Формат А2

Альбом 3

ФАСАД 1-3

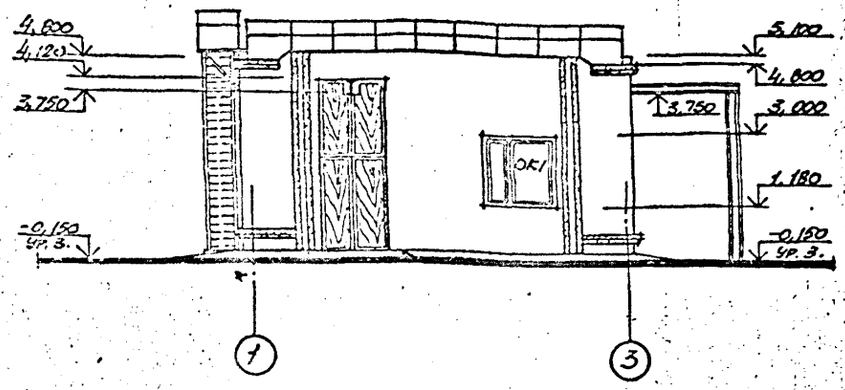

ФАСАД А-В

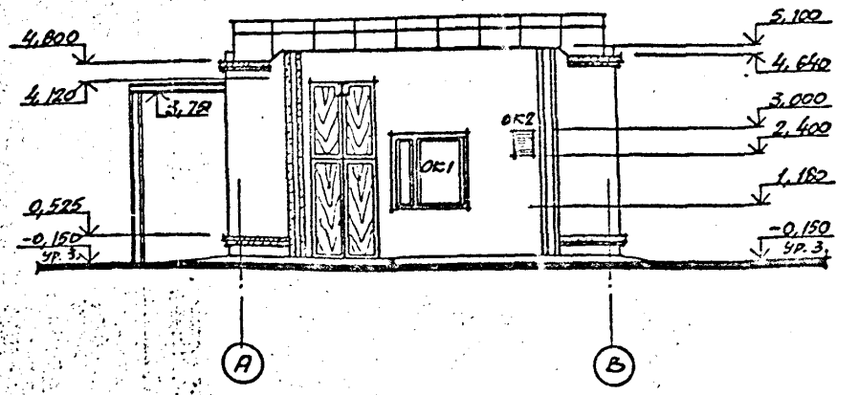

ФАСАД 3-1

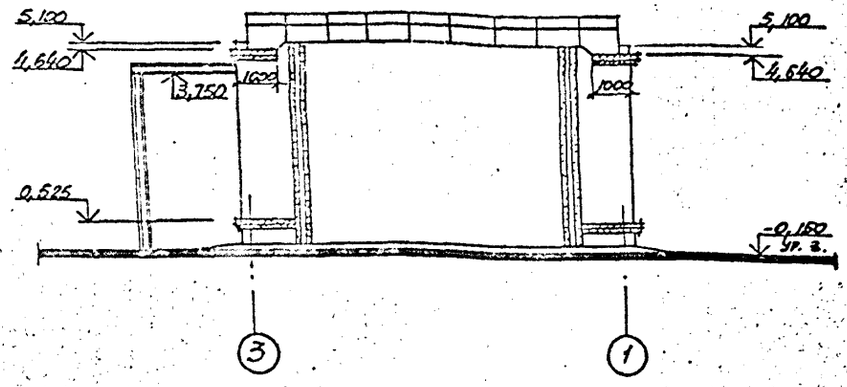

ФАСАД В-А

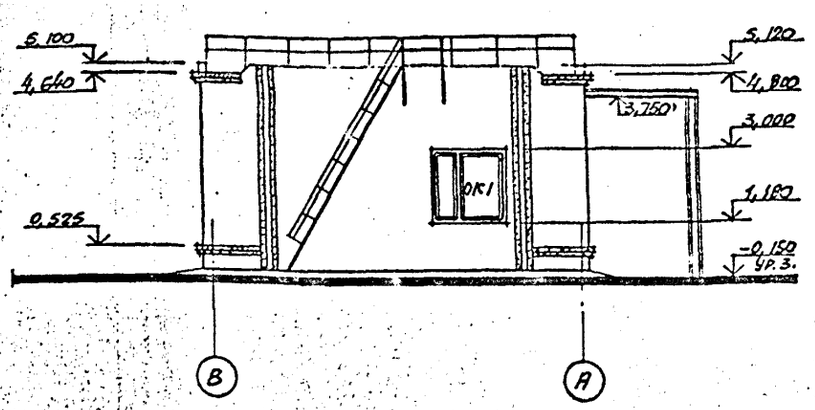

Схемы расположения элементов заполнения оконных проемов.

ОК1
мест 3

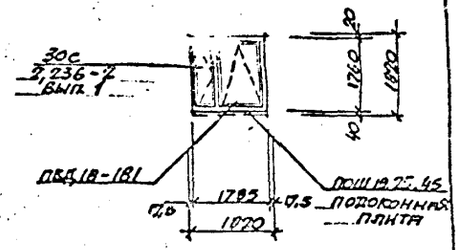

ОК2
мест 1

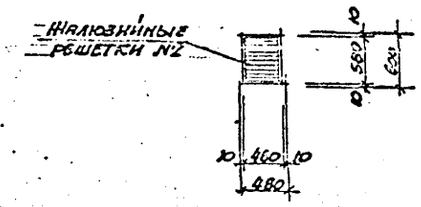

Спецификация элементов заполнения оконных проемов

Марка поз.	Обозначение	Наименование	Кол.	Масса ед.кг	Примечание
ОК1	ГОСТ 12506-81	Окно ПВД 18-181	3		
	ГОСТ 8484-82	Подоконная плита по 18.25.35-С	3	53.0	
ОК2	ТУ 36-1517-71	Решетки жалюзийные			
		Воздухозаборные неподвижные №2	1	3,6	см. чер. ОВ

Согласовано: Т.Спец 70 Взамен инв.

Инв. № подл. Подпись и дата Взамен инв.

Т-3019

Нач. отд.	Шейко		
Н. контр.	Сокольская		
Л. спец.	Власенко		
Рук. гр.	Жесина		
Ст. арх.	Шилюрик		
Инж.	Шевлякова		

ТП 902-1-142.88-АР -6-

Канализационная насосная станция производительностью 120 – 600 м³/ч, напором 6 – 51м

Фасады. Схемы расположения элементов заполнения оконных проемов

Стадия	Лист	Листов
Р	4	

Госстрой СССР Союзводоканалниипроект Харьковский Водоканалпроект.

Копир Барчан.

Т-3019 (3) Формат А2

Разбом 3

План кровли

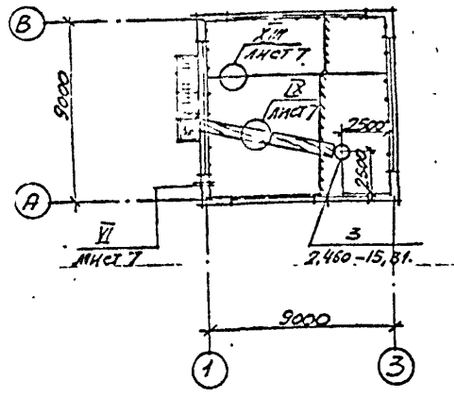

План полов на отм. 0,000

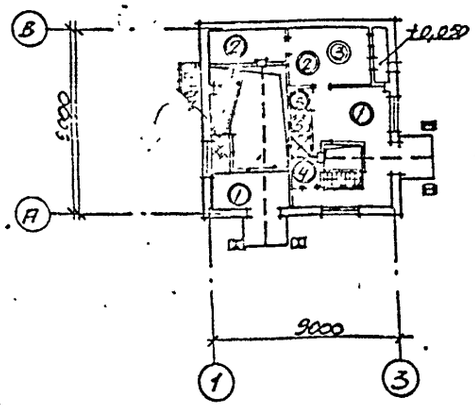

План полов на отм. -5,500; -7,000; -8,500

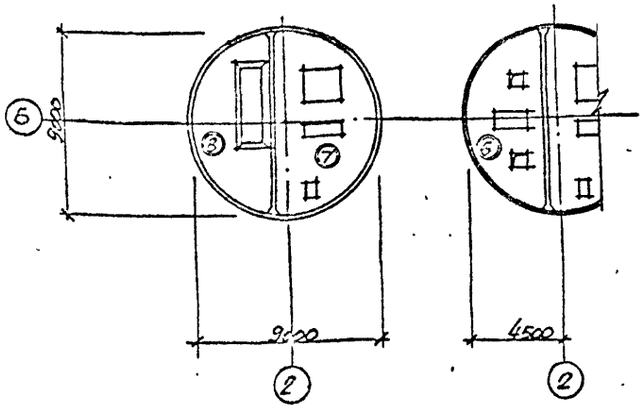

План полов на отм. -3,200; -4,700; -6,200

Экспликация полов

Наименование или номер помещения по проекту	Тип пола по проекту	Схема пола или номер узла по серии	Элементы пола и их толщина	Площадь пола, м²
1,2	1	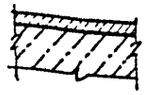	Покрытие - бетон класса В5 с пропиткой поверхности флюатами от 30 до 110 мм. Сборная железобетонная плита.	25,8
5,6	2		Покрытие - цементно-песчаный раствор марки 200 с железнением -50мм. Сборные железобетонные плиты	16,8
5	3		Покрытие - цементно-песчаный раствор марки 200 - 20мм. Стяжка - цементно-песчаный раствор марки 150 -40мм. Утеплитель - жесткие минералованные плиты γ = 200 кг/м² -20мм. Сборные железобетонные плиты.	2,2
3	4		Покрытие - керамические плитки по ГОСТ 6787-80* -13мм. Прослойка и заполнение швов - битумная мастика -2мм. Гидроизоляционный слой - 2 слоя гидроизола марки ГИ-1 на битумной мастике с посыпкой верхнего слоя песком крупностью 1,5÷5мм по мастике -12мм. Стяжка - цементно-песчаный раствор марки 150 -3мм. Сборные железобетонные плиты.	2,0
4	5		Покрытие - керамические плитки по ГОСТ 6787-80* -13мм. Прослойка и заполнение швов - битумная мастика - 2мм. Гидроизоляционный слой - 4 слоя гидроизола марки ГИ-1 на битумной мастике с посыпкой верхнего слоя песком крупностью 1,5÷5мм, по мастике - 12мм. Затирка плиты - 3мм. Сборные железобетонные плиты.	3,0
7	6	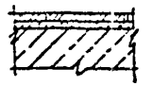	Покрытие - керамические плитки по ГОСТ 6787-80* -13мм. Заполнение швов - цементно-песчаный раствор марки 150. Прослойка - цементно-песчаный раствор марки 150 - 17мм. Монолитная железобетонная плита	25,5
8	7	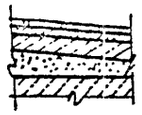	Покрытие - керамические плитки по ГОСТ 6787-80* -13мм. Заполнение швов - цементно-песчаный раствор марки 150. Прослойка - цементно-песчаный раствор марки 150 -17мм. Подготовка - бетон класса В3,5 с уклоном от 420 до 470 мм. Железобетонное днище.	36,5
9	8	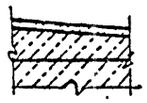	Покрытие - цементно-песчаный раствор марки 200 -20мм. Подготовка - бетон класса В3,5 с уклоном от 300 до 500мм. Железобетонное днище.	25,6

Плинтусы выполнить из материала покрытия пола см. лист 7 дет. X для пола тип 1,2,3,9, дет. XI для пола тип 4,6,7, дет XI - тип пола 5.

Площадь пола дана без вычета каналов и фундаментов под оборудование

Нач. отд.	Шейко		Канализационная насосная станция производительностью 120—660 м³/ч, напором 6—51 м	Стадия: Р. Лист: 5 Листов:
Н. контр.	Соколовская			
Гл. спец.	Власенко			
Рук. гр.	Хесина		План кровли. Планы полов. Экспликация полов	Госстрой СССР Союзводоканалниипроект Харьковский Водоканалпроект
Ст. арх.	Цилюрик			
Инж.	Шевляков			

Привязан

Инв. №

ТП 902-1-142.88-АР

Т-3019 (3)

Формат А2

Альбом 3

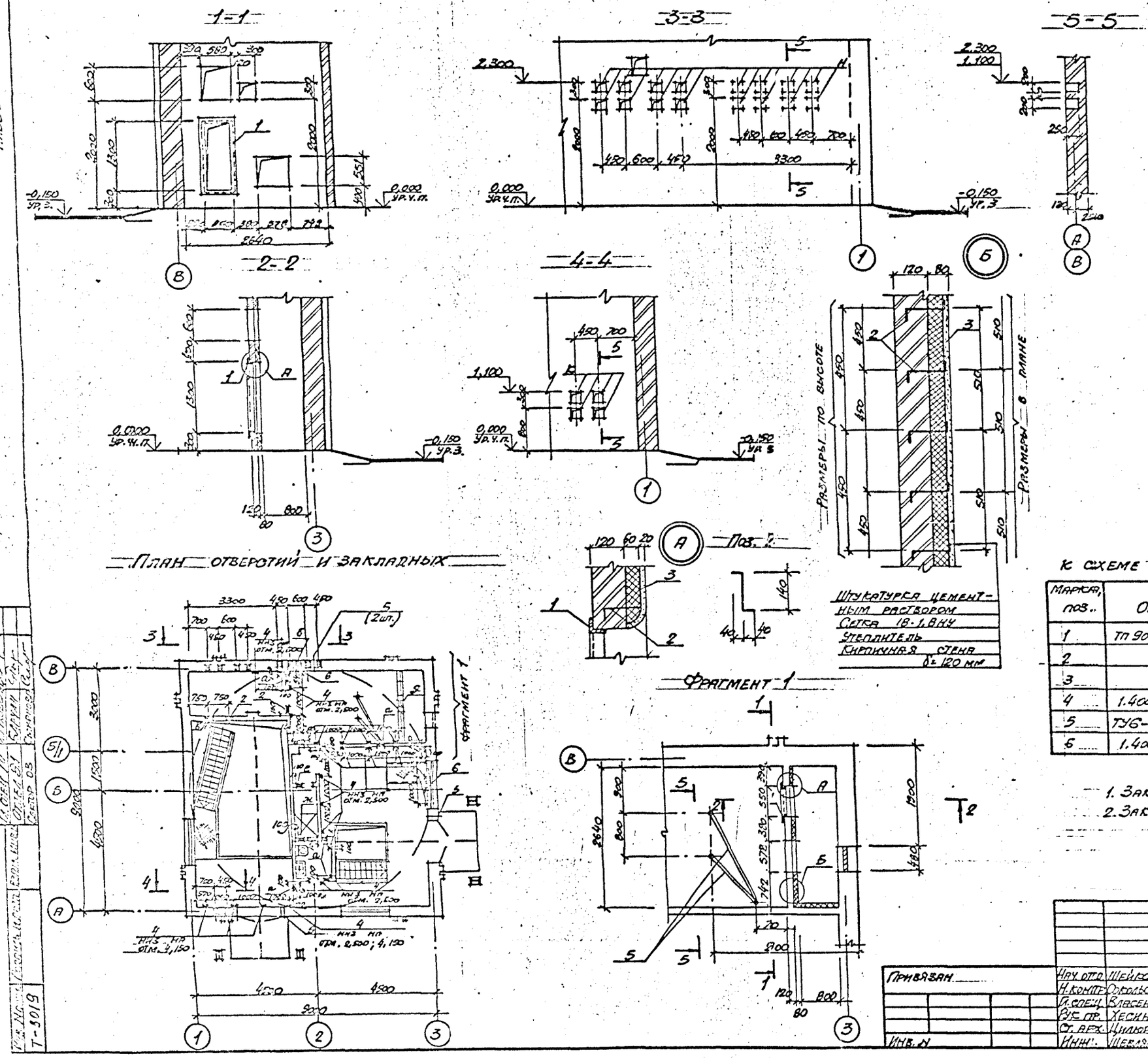

Ведомость отверстий

Обозначение отверстий	Размер в×h, мм	Отметка низа отверстия, мм	Назначение
а	300×200	2,500	ЭА
б	300×300	2,430	ОВ
в	300×300	3,200	ОВ
г	300×300	3,750	ОВ
д	300×300	2,000	ОВ
е	300×200	4,000	ОВ
ж	200×200	4,000	ОВ
и	200×200	1,800; 2,100	ОВ
к	200×200	0,900; 0,600	ОВ

Спецификация

к схеме расположения закладных элементов

Марка, поз.	Обозначение	Наименование	Кол.	Масса ед. кг.	Примечание
1	ТП 902-1-142.88-КМ1.МН	Закладное изделие МН4	1	53,4	
2	—	ФБА1 Е=220 ГОСТ 5781-82*	90	0,05	
3	—	Сетка 18-1,8 НУ ГОСТ 3826-82	10,9	3,92	м²
4	1.400-15	Закладное изделие МН 105-6	32	1,2	
5	ТУ6-19-215-83	Труба ПВХ-Б-Р-ЭП25У	4,0	[illegible]	м
6	1.400-15	Закладное изделие МН 101-3	2	1,6	

1. Закладные (поз. 6) выполнить на отм. 0,500
2. Закладные (поз. 5) выполнить на отм. 2,500

Привязан	Нач. отд.	Шейко	
	Н. контр.	Сокольская	
	Гл. спец.	Власенко	
	Рук. пр.	Хесина	
	Ст. арх.	Цилюрик	
Инв. N	Инж.	Шевляков	

ТП 902-1-142.88-АР -8-

Канализационная насосная станция производительностью 120-660 м³/ч, напором 6-5 м

План отверстий и закладных элементов. Сечения. Фрагмент 1. Узлы

Стадия	Лист	Листов
Р	6	

Госстрой СССР Союзводоканалниипроект Харьковский водоканалпроект

Согласовано: Гл. спец. 70, Отдел 81, Сектор 03

Инв. N Т-3019

Копир. Барчан

Т-3019 (3) Формат А2

I

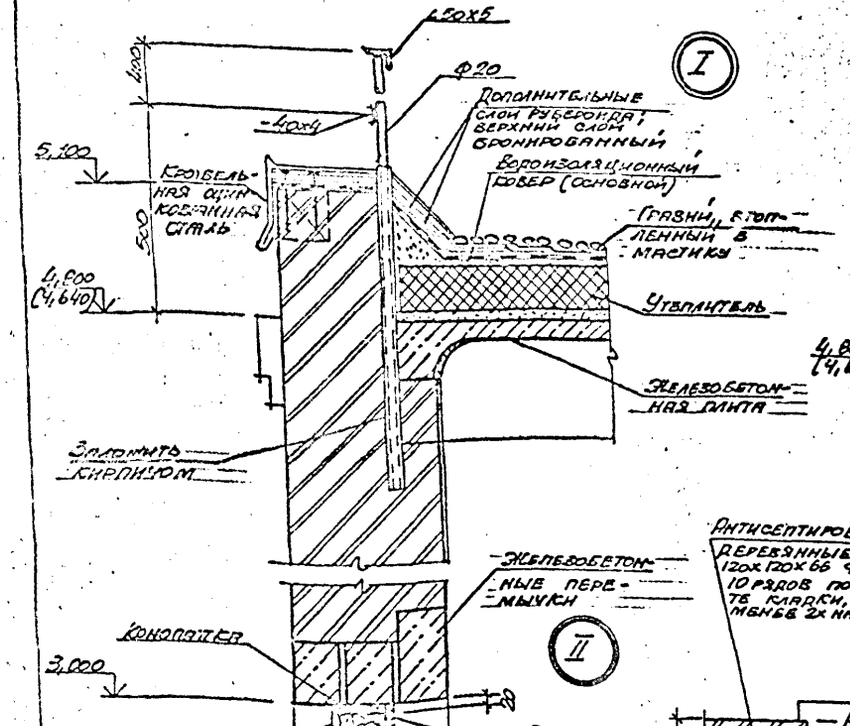

II

III

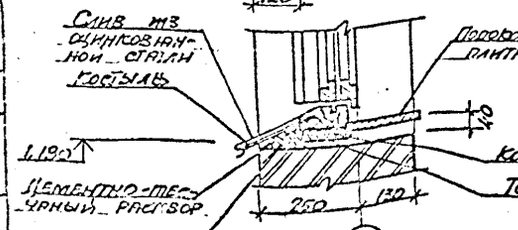

IV

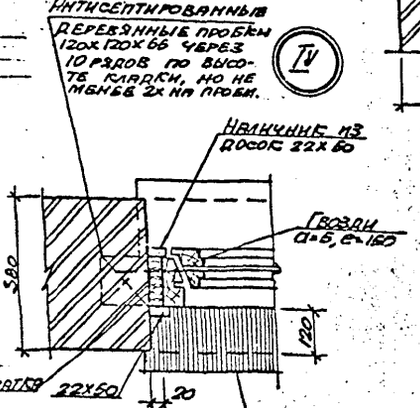

V

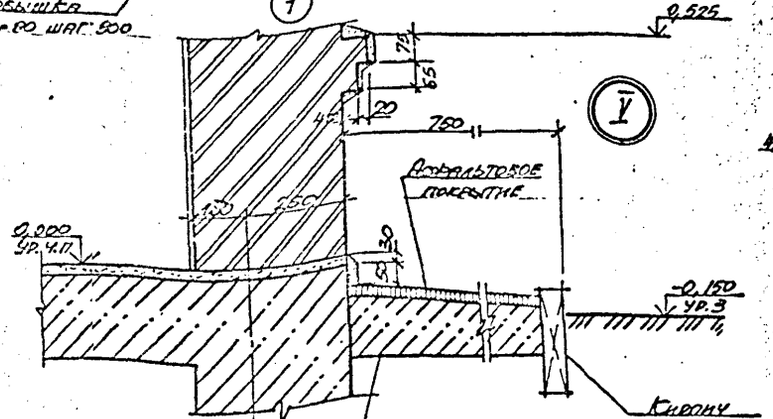

VI

VII

VIII

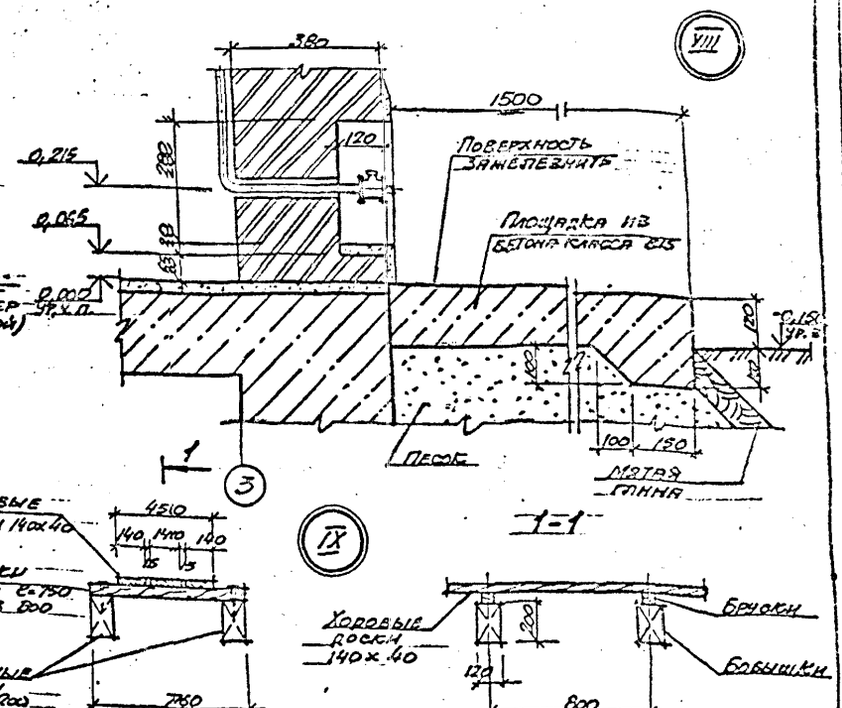

IX

1-1

X

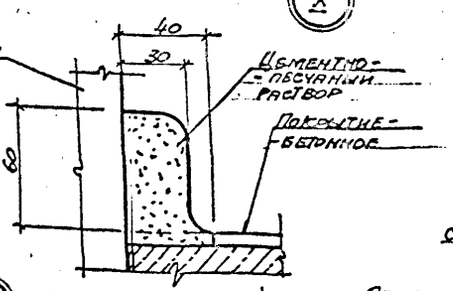

XI

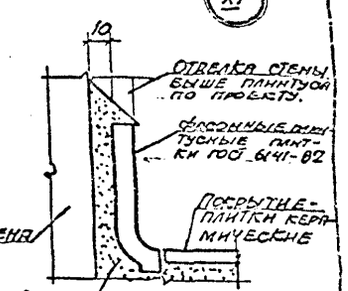

XII

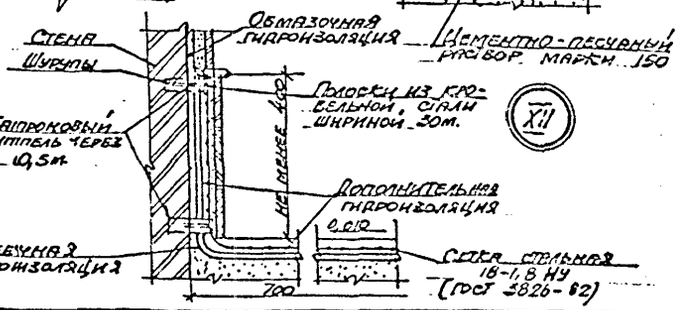

XIII

Нач.отд.	Шейко		
Н.контр.	Скрыльская		
Гл.спец.	Зарченко		
Рук.гр.	Хесина		
Ст.инж.	Шилорик		
Инж.	Шевляков		

ТП 902-1-142.88-АР

Канализационная насосная станция производительностью 120—660 м³/ч напором 6—51м

Стадия	Лист	Листов
Р	7	

Детали I–XIII

Госстрой СССР Оргтехстроймонтаж Харьковский Водоканалпроект

Привязан:

Инв. №

Альбом 3 Водопровод и канализация. Технологическая часть. Т-3019

Копир. Бариан

Т-3019 (2) Формат А2.

Альбом 3

Ведомость рабочих чертежей основного комплекта марки КЖ1 (начало)

Лист	Наименование	Примечание
1	Общие данные	
2	Схема расположения плит покрытия на отм. 4,800 (начало)	
3	Схема расположения плит покрытия на отм. 4,800 (Окончание)	
4	Схема расположения перекрытия РКМ1 на отм -0,030 (начало)	
5	Схема расположения перекрытия РКМ1 на отм. -0,030 (Продолжение)	
6	Схема расположения перекрытия РКМ1 на отм. -0,030 (Окончание)	
7	Балки обвязочные монолитные БОм1-БОм4 Общий вид и схема армирования (начало)	
8	Балки обвязочные монолитные БОм1-Бом4 Общий вид и схема армирования (Продолжение)	
9	Балки обвязочные монолитные БОм1-БОм4 Общий вид и схема армирования (Окончание)	
10	РКм2. Перекрытие на отм.-3200;-4700;-6200	
11	РКм2. Перекрытие на отм.-3200;-4700;-6200 Пм1 Схема армирования балки Бм1-Бм3	
12	РКм2. Перекрытие на отм.-3200;4700;-6200. Балка Бм4. Колонна КМ1	
13	РКм2. Перекрытие на отм.-3200;-4700;-6200 ПМ1. Схема армирования.	
14	РКм2. Перекрытие на отм.-3200;-4700;-6,200. Спецификация (начало)	
15	РКм2. Перекрытие на отм.-3200;-4700;-6,200. Спецификация (Окончание)	
16	Кольцо обвязочное монолитное ОКм1. Общий вид, схема армирования (начало)	
17	Кольцо обвязочное монолитное ОКм1. Общий вид и схема армирования (окончание)	
18	Схема расположения фундаментов под оборудование (начало). Насосы марки СМ	

Ведомость рабочих чертежей основного комплекта марки КЖ1 (Окончание)

Лист	Наименование	Примечание
19	Схема расположения фундаментов под оборудование (Продолжение) Насосы марки СМ	
20	Схема расположения фундаментов под оборудование (Окончание) Насосы марки СМ	
21	Схема расположения фундаментов под оборудование (начало). Насосы марки СД	
22	Схема расположения фундаментов под оборудование (Продолжение). Насосы марки СД	
23	Схема расположения фундаментов под оборудование (Окончание). Насосы марки СД	
24	Схема расположения фундаментов под лестницы	
25	Детали гидроизоляции. Установка дренажного приямка	
26	Схемы расположения элементов заземления	

Ведомость спецификаций

Лист	Наименование	Примеч.
2	Спецификация к схеме расположения плит покрытия.	
4	Спецификация к схеме расположения балок и плит перекрытия Р1м1 на отм.-0,030	
17	Спецификация к схеме расположения фундаментов под оборудование. Насосы марки СМ	
20	Спецификация к схеме расположения фундаментов под оборудование Насосы марки СД	

Ведомость ссылочных и прилагаемых документов

Обозначение	Наименование	Примечание
	Ссылочные документы	
ГОСТ 22701.2-77*	Плиты ж.б. ребристые предварительно напряженные размерами 3х6м для покрытий производственных зданий	
3.006.1-2/82 Вып 1-2	Сборные ж.б. каналы и тоннели из лотковых элементов.	
1.494-2.4 Вып.1	Стаканы для крепления крышных вентиляторов, дефлекторов и зонтов.	
1.400-115 Вып 1	Унифицированные закладные изделия железобетонных конструкций для крепления технологических коммуникаций и устройств.	
	Прилагаемые документы	
902-1-142.88-КЖ1.И	Изделия	Альбом 4
902-1-142.88-КЖ8М1	Ведомость потребности в материалах. Монолитные конструкции.	Альбом 9
-КЖ8М2	Ведомость потребности в материалах. Сборные конструкции	Альбом 9

Ведомость объемов сборных бетонных и железобетонных конструкций по рабочим чертежам основного комплекта марки КЖ1

	Наименование группы элементов конструкции	Код	Кол, м3	Примечание
1.	Плиты покрытия	584111	4,92	
2	Плиты перекрытия	584221	7,78	
3	Балки перекрытия	582421	3,09	
	Всего бетона и железобетона		15,79	

Типовой проект разработан в соответствии с действующими нормами и правилами.

Гл. инженер проекта / Лялюк В.С./

"Материалы на изготовление сборных бетонных и железобетонных конструкций учтены в ведомости потребности в материалах и отдельно не учитываются.

				Привязан	
Инв.№					
				ТП 902-1-142.88-КЖ1	
Нач.отд.	Шейко				
Н.контр.	Скобская			Консервационная насосно-станция производительностью 120-600 м³/час при напоре 6,5 м	Стадия: Р; Лист: 1; Листов: 26
Гл.спец.	Гусейнов				
Рук.гр.	Абсамад			Общие данные	Госстрой СССР Союзгосспецэнергомонтаж Хлопковстрой Водоканалпроект
Ведущ.инж.	Сафронцик				
Инж.	Прядкина				

Альбом 3 Т-2019

Альбом

Схема расположения плит покрытия на отм. 4,800

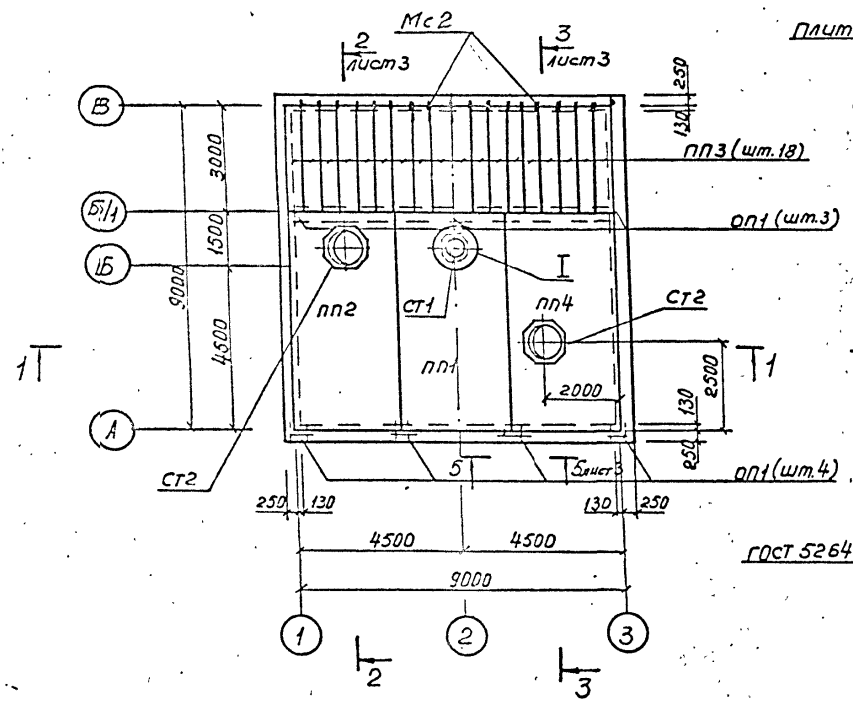

1-1

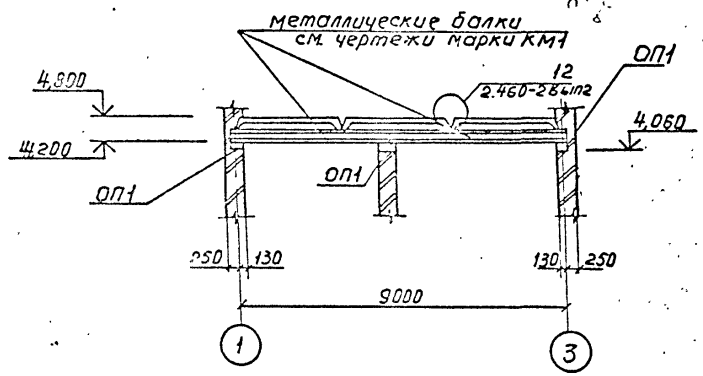

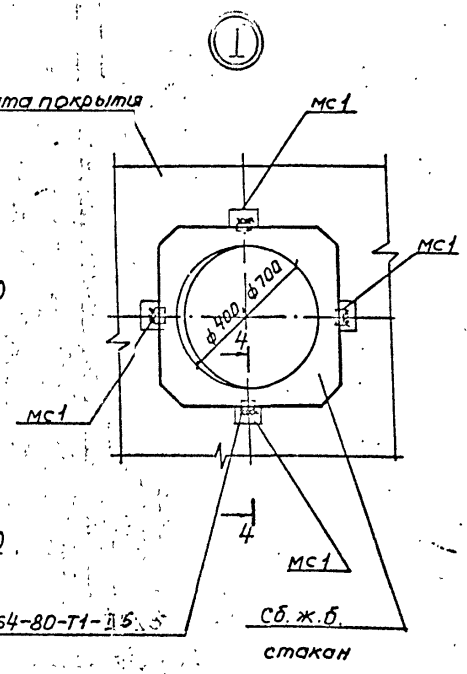

4-4

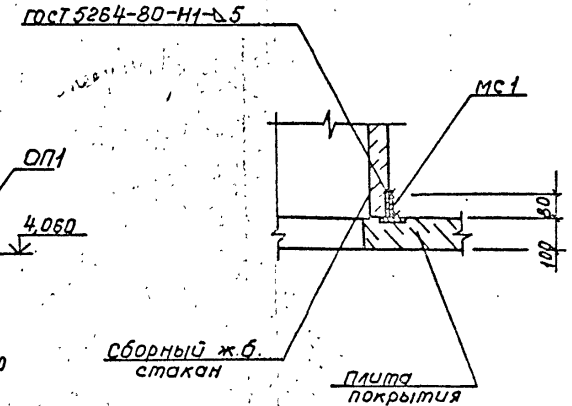

Спецификация к схеме расположения плит покрытия.

Марка поз.	Обозначение	Наименование	Кол	Масса ед.кг	Примечание
		Плиты покрытия			
ПП1	ГОСТ 22701.2-77*	ПВ4-3АIIIВ-Т	1	3300	
ПП2	902-1-142.88-КЖ1 и.пр	ПВ7-3АIIIВ-Т-1	1	3200	
ПП3	ПК-01-88	ПЖ1-1	18	180	
ПП4	902-1-142.88-КЖ1 и.1.04	ПГ-3АIIIВ-Т-2	1	3200	
ОП1	-КЖ-И.0.04	Подушка опорная ОП1	7	60	
СТ1	1.494-24 вып1	стакан СБ 4А-1	1	150	
СТ2	1.494 24 вып.1	стакан СБ 7А-1	2	290	
		Изделия соединительные			
Мс1		Полоса 8×100-Б-ГОСТ 103-76* / сталь ВСт3кп2 ГОСТ 535-79			
		ℓ=80	12	0,63	
Мс2		ф13-Т ГОСТ 5781-82* ℓ=1700	17	3,4	

1. Плиты покрытия приварить к закладным изделиям опорной подушки не менее чем в трех точках.
2. За относительную отметку 0.000 принят уровень чистого пола площадки машинного отделения, что соответствует абсолютной отметке ____
3. В настоящем альбоме приведены чертежи надземной части и чертежи общие для всех глубин заложения подводящего коллектора.
4. Конструкции подземной части насосной станции разработаны в альбоме 5
5. Все конструкции рассчитаны в соответствии со СНиП 2.01.07-85 „Нагрузки и воздействия"

				ТП 902-1-142.88 -КЖ1	
Начата	Шейко				
Н.контр.	Прокопьева			Канализационная насосная станция производительностью 120-60м³/ч, напором 5-51м	Стадия: Р; Лист: 2; Листов:
Гл.спец.	Власенко				
Рук.гр.	Абрамова				
Ведущ.	Кафанчик			Схема расположения плит покрытия на отм. 4800 (Начало)	Госстрой СССР Союзводоканалпроект Харьковский водоканалпроект
Инж.	Шалин				

Привязан

Инв.№

Копировал Прокопьева

Т-3019 (3)

Формат А2

Альбом 3

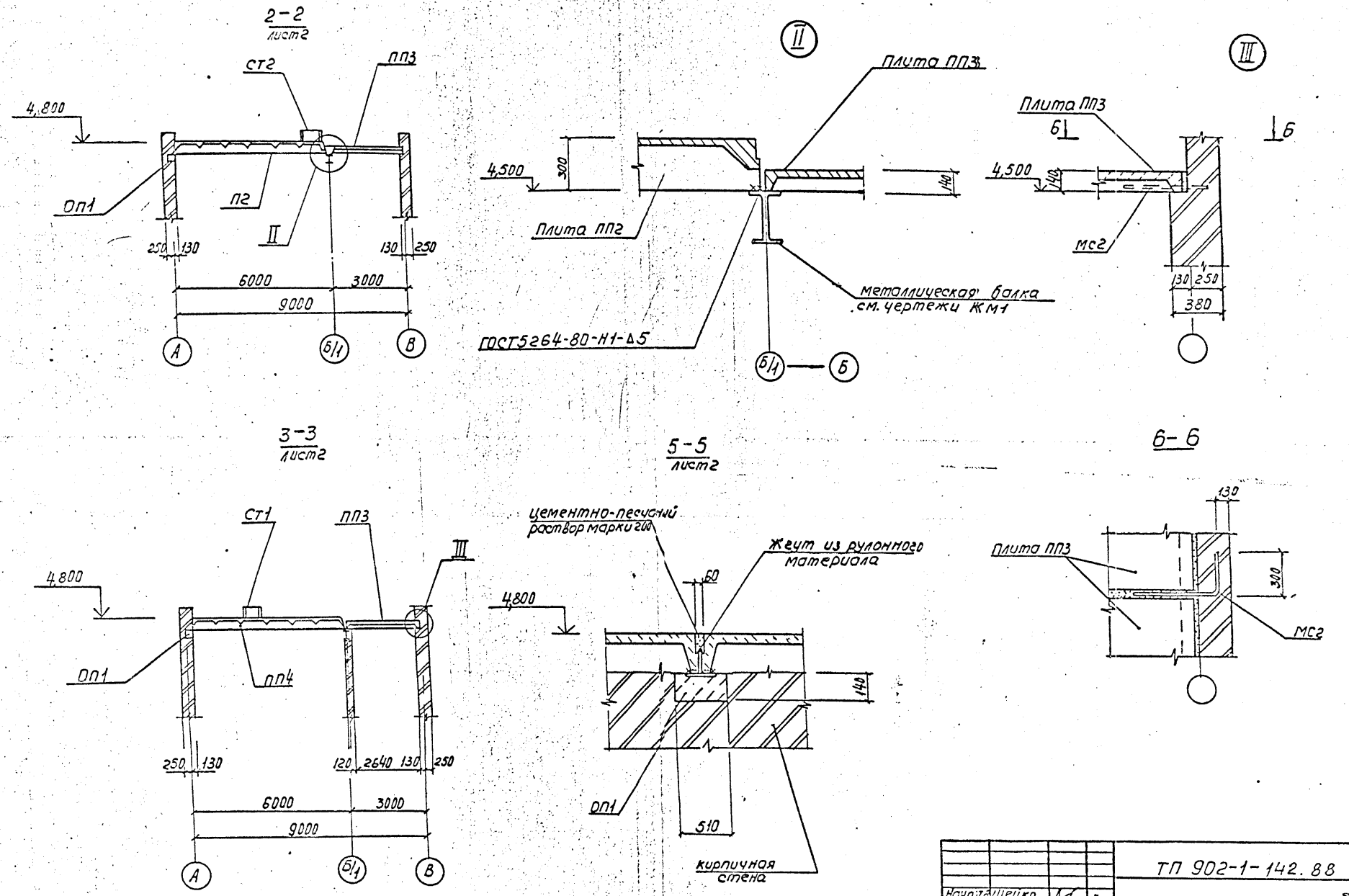

Привязан	Нач отд	Шейко		
	Н. контр.	Сокольская		
	Гл спец	Власенко		
	Рук е/р	Абратова		
	Вед инж	Сафрончик		
Инв №	Ин-к	Шапин		8.88

ТП 902-1-142.88 - КЖ1

Канализационная насосная станция производительностью 120_660м³/ч, напором 6_51м

Схема расположения плит покрытия на отм. 4,800 (окончание)

Стадия	Лист	Листов
Р	3	

Госстрой СССР Союзводоканалпроект Харьковский Водоканалпроект

Т-3019

Копир. Прокопьева

Т-3019 (3) формат А2

Альбом 3

Схема расположения перекрытия РКМ1 на отм.-0,030

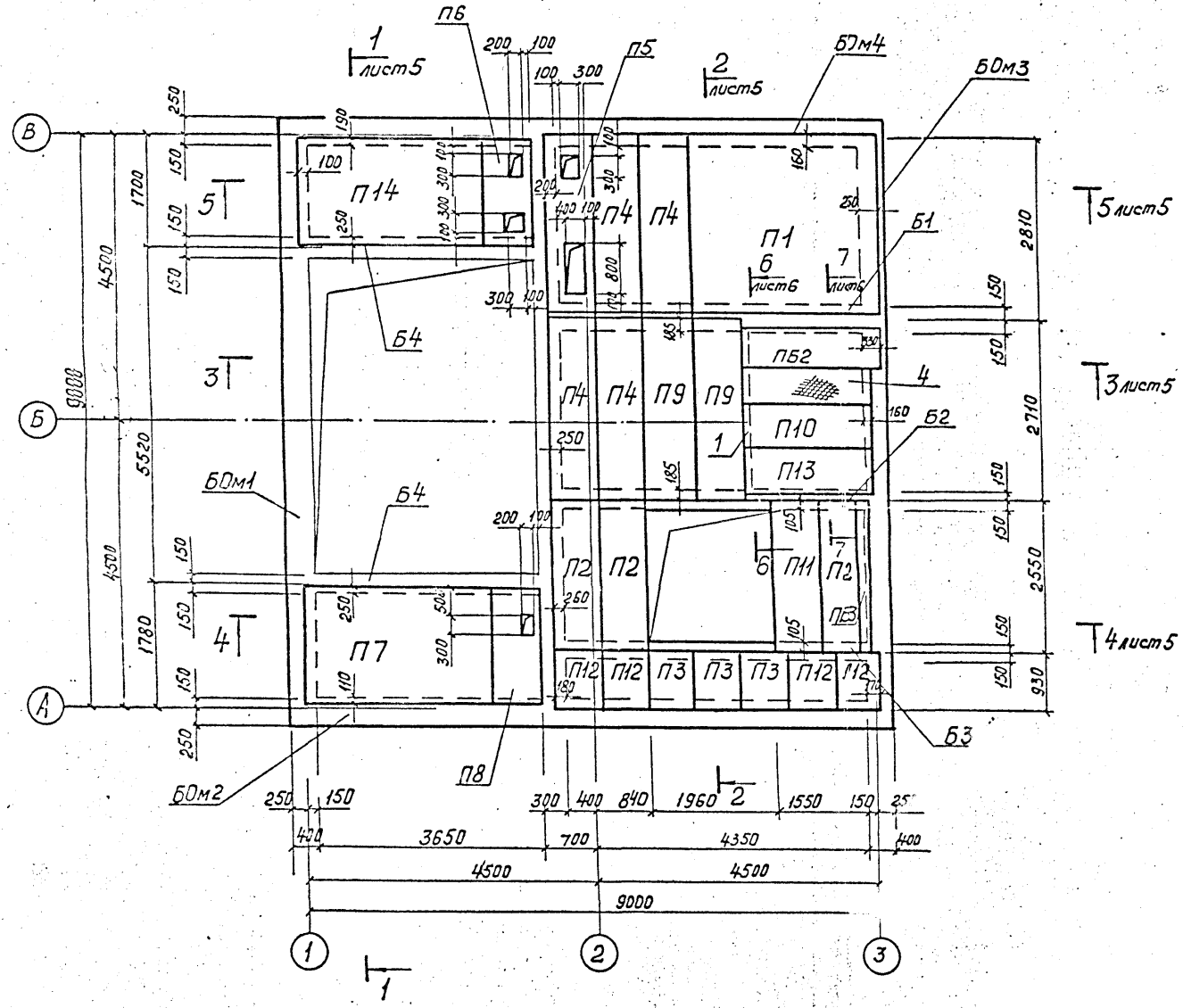

Спецификация к схеме расположения перекрытия РКМ1 на отм.-0,030 (начало)

Марка, поз.	Обозначение	Наименование	Кол	Масса ед.,кг	Примечание
		Балки обвязочные монолитные			
БОм1	Лист 7	БОм1	1		
БОм2	Лист 7	БОм2	1		
БОм3	Лист 9	БОм3	1		
БОм4	Лист 8	БОм4	1		
		Балки			
Б1	902-1-142.88-КЖ1.И.Б1	Б1	1		
Б2	- КЖ1.И.Б1	Б2	1		
Б3	- КЖ1.И.Б3	Б3	1		
Б4	- КЖ1.И.Б3	Б4	2		
4		Рулон рамбк-40×65-а-3-к2 ГОСТ 8568-77* l=2160	1	45,5	
		Плиты перекрытия			
П1	902-1-142.88-КЖ1.И.П1	П24-5б-1	1	374	
П2	- КЖ1.И.П2	П21g-5б-1	3	730	
П3	- КЖ1.И.П1	П9g-15б-1	3	260	
П4	- КЖ1.И.П2	П24g-5б-1	4	930	
П5	- КЖ1.И.П1	П24g-5б-2	1	930	
П6	- КЖ1.И.П1	П16g-15-1	1	610	
П7	- КЖ1.И.П1	П16-15-1	1	990	
П8	- КЖ1.И.П1	П16g-15-2	1	610	
П9	- КЖ1.И.П1	П24g-5б-3	2	930	
П10	- КЖ1.И.П2	П18g-8б-1	1	600	

Настоящий лист рассматривать совместно с листами 5, 6.

Привязан

Инв. №

Нач.отд.	Шейко			
Н.контр.	Соколько			
Гл.спец.	Власенко			
Рук.гр.	Абрамова			
Ведущ.	Сафронцев			
Инж.	Прокопьева			

ТП 902-1-142.88-КЖ1

Канализационная насосная станция производительностью 120-660 м³/ч, напором 6-31 м

Стадия: Р | Лист: 4 | Листов:

Схема расположения перекрытия РКМ1 на отм.-0,030 (начало)

Госстрой СССР Союзводоканалпроект Харьковский Водоканалпроект

Копировал Прокопьева

Т-3019 (Э) Формат А2

Альбом 3

1-1 лист 4

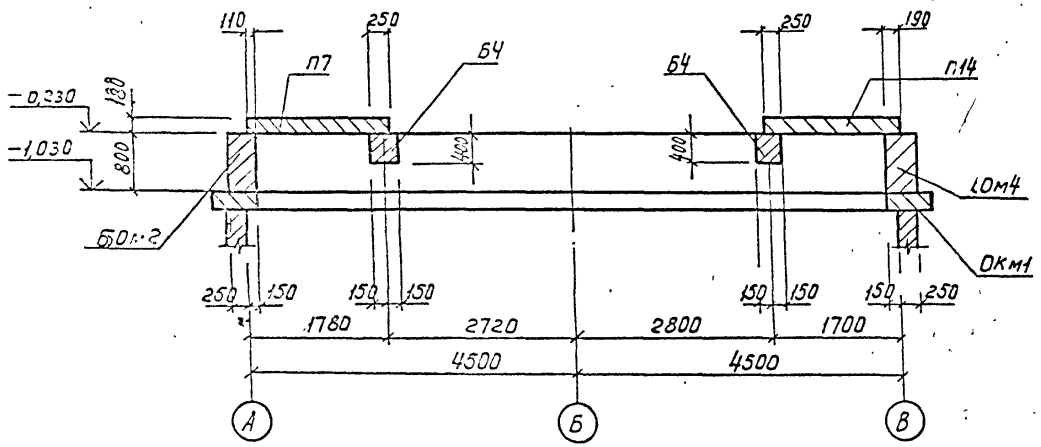

2-2 лист 4

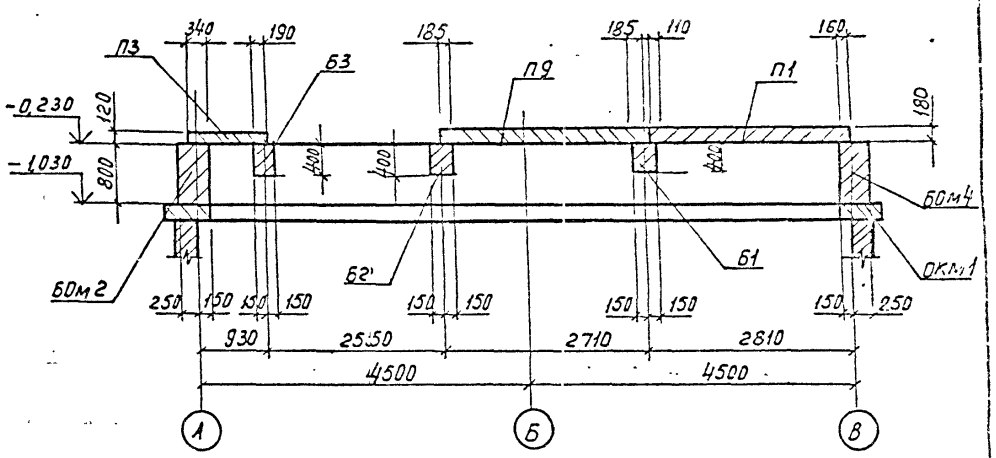

3-3 лист 4

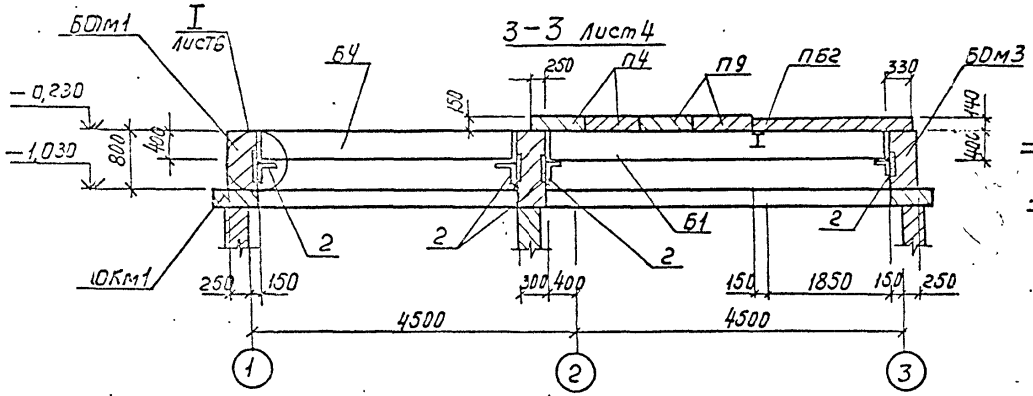

5-5 лист 4

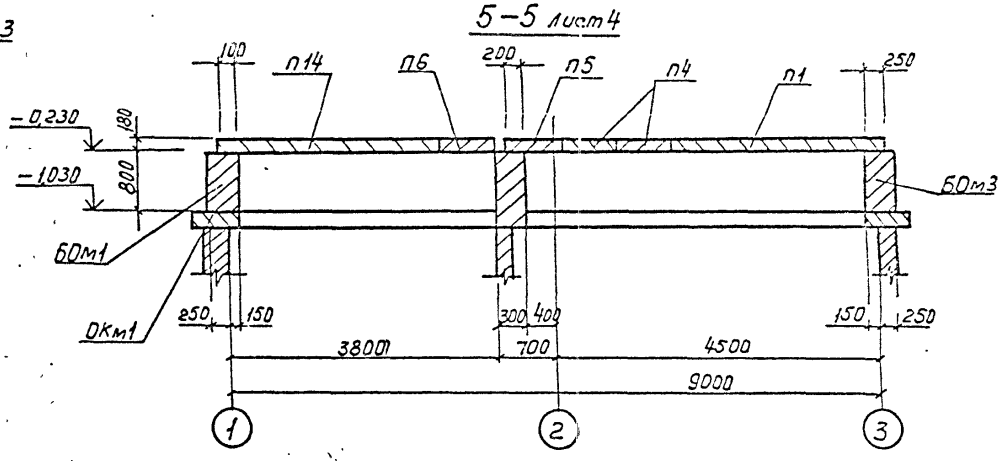

4-4 лист 4

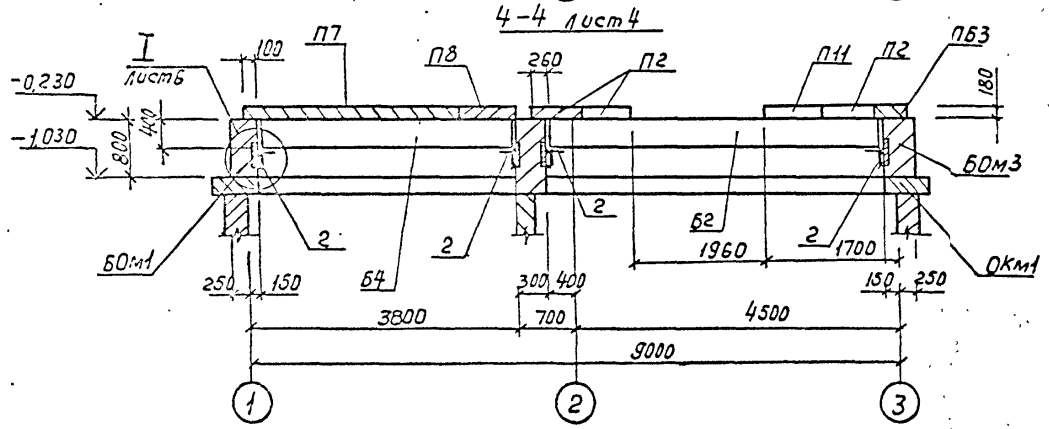

					ТП 902-1-142.88 -КЖ1		
						-1-	
Привязан	Нач. отд.	Шейко			Канализационная насосная станция производительностью 120-650 м³/ч напором 6-51 м. Схема расположения пеленки типа РК1 на отм. -0,030 (продолжение)	Стадия	Лист	Листов
	Н. контр.	Хрусталева				Р	5	
	Гл. спец.	Гусенко						
	Рук. гр.	Храмова						
	Вед. инж.	Терентий				Госстрой СССР Управление по делам строительства Уренгойский ВСЕГИНГЕОПРОЕКТ		
Инв. №	Инж.	Бородова						

Инв. № подл. | Подпись и дата | Взам. инв. №

Альбом 3

6-6 Лист 4

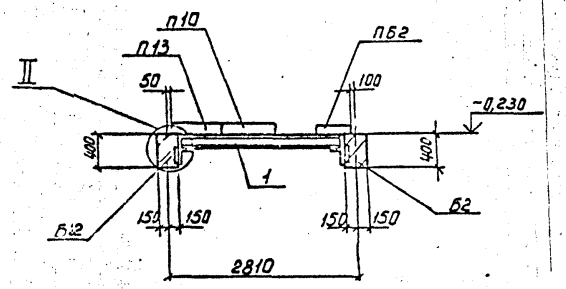

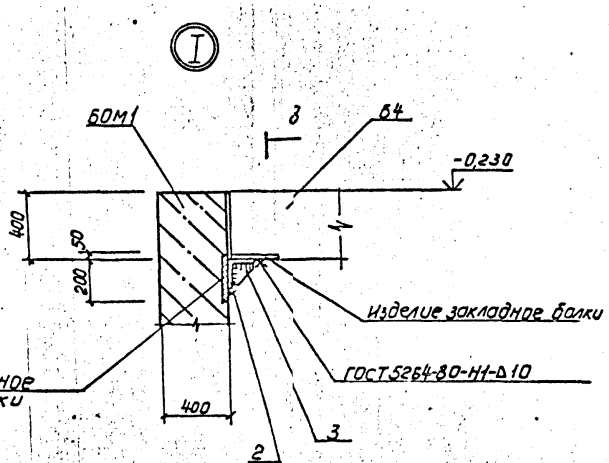

7-7 Лист 4

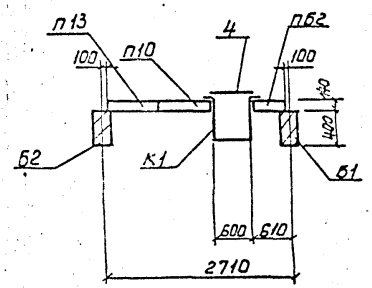

8-8

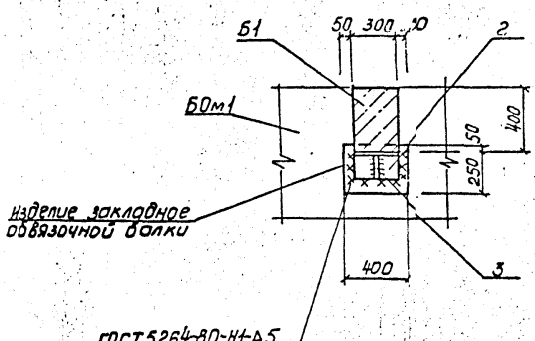

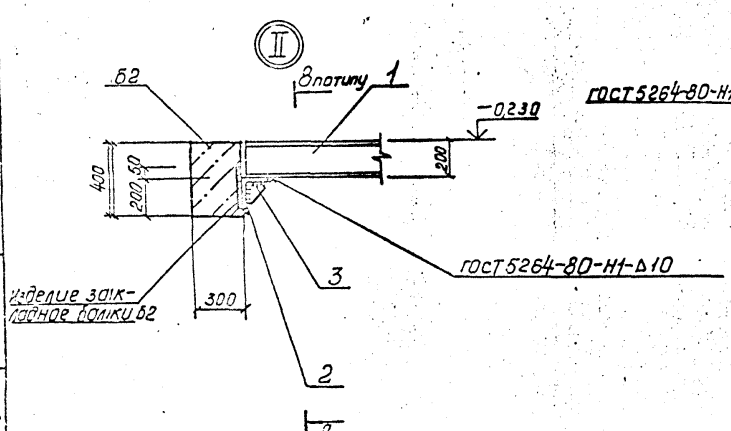

Спецификация к схеме расположения перекрытия РКМ 1 на отм. -0,030 (окончание)

Марка поз.	Обозначение	Наименование	Кол.	Масса ед., кг	Примечание
		Плиты перекрытия			
П11	9021-142.88-КЖ1.ИП11	П21д-5Б-2	1	730	
П12	-КЖ1.И.П12	П9д-15Б-2	4	260	
П13	-КЖ1.И.П12	П18д-8Б-2	1	600	
П14	-КЖ1.И.П12	П16 -15 -2	1	990	
		Перемычки			
ПБ3	1.038.1-1.2	2ПП25-8	1	327	
ПБ2	9021-142.88-КЖ1.И.ПБ2	5ПП23-10а	1	416	
1		ДВЧ-20III ГОСТ 26020-83			
		-Ссвр ВСт3пс6-1 ТУ 14-1-3023-80			
		ℓ=2420	1	70,4	
2		Чаз 160×160×16 ГОСТ 8509-72*			
		10К ВСт3пс6-1 ТУ 14-1-3023-80			
		ℓ=300	12	11,6	
3		Лапа 10×150 ГОСТ 103-76*			
		Ст ВСт3пс6-1 ТУ 14-1-3023-80			
		ℓ=150	12	1,77	
К1	9021-142.88-КЖ1.И.К1	Короб К1	1		

Настоящий лист рассматривать совместно с листами 5,4.

Привязан

Инв.№

Нач.отд.	Чечко			
Н.контр.	Гоколенко			
Гл.спец.	Власенко			
Рук.гр.	Абрамова			
Ведущ.	Сафронкин			
Инж.	Прядкина			

ТП 902-1-142.88 -КЖ1

-1.9-

Канализационная насосная станция производительностью 120-660 м³/ч, напором 6-5 м

Стадия Р | Лист 6 | Листов

Схема расположения перекрытия РКМ1 на отм. -0,030 (окончание)

Госстрой СССР Союзгипроспецводоканалпроект

Т-3019 (3) Формат А2

Альбом 3

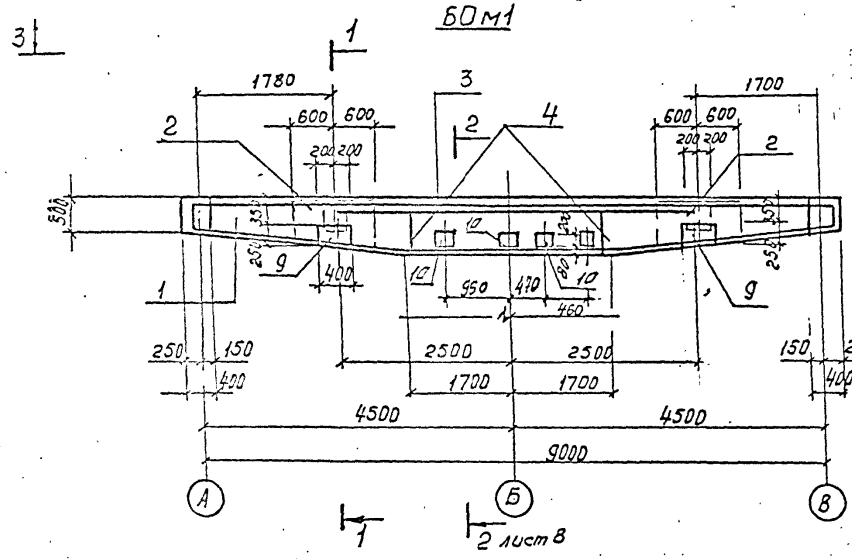

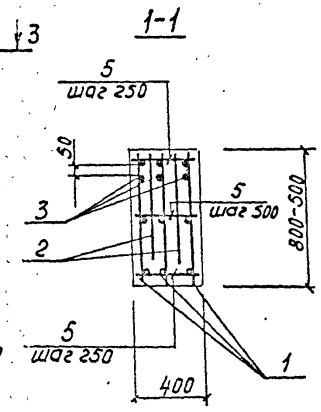

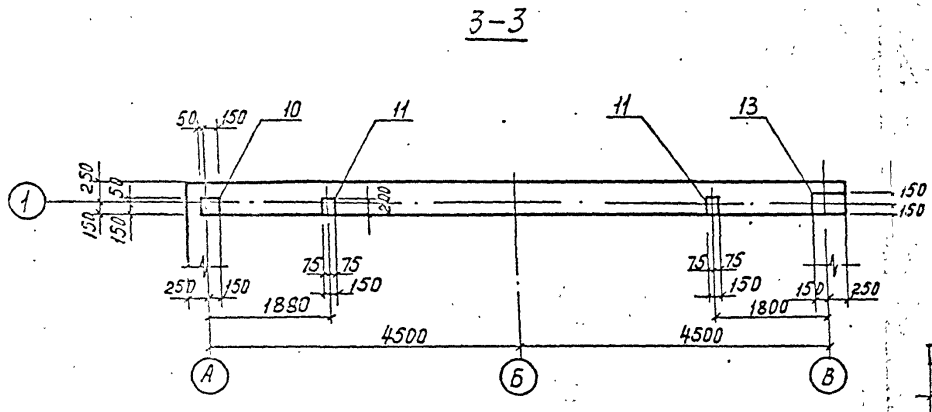

Ведомость деталей

Поз.	Эскиз
4	1050 100 745 100

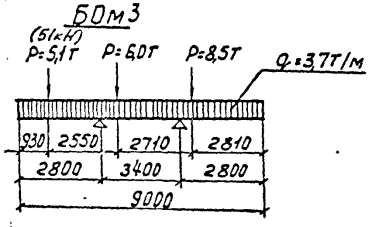

Расчетные схемы

БОм1

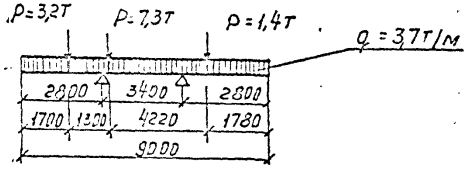

БОм2, БОм4

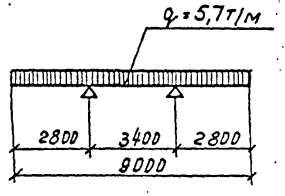

Спецификация БОм1... БОм4 (начало)

Формат	Зона	Поз.	Обозначение	Наименование	Кол.	Примечание
				БОм1		
				Сборочные единицы		
А4		1	902-1-142.88-кж1.и.кр6	Каркас плоский Кр6	3	
А4		2	-кж1.и с2	Сетка арматурная С2	4	
				Изделие закладное		
		9	1.400-15. В1. 160-14	МН 148-3	2	
		10	1.400-15. В1. 130-02	МН 117-3	4	
		11	1.400-15. В1. 120-50	МН 113-3	2	
		13	1.400-15	МН 144-3	1	
				Детали		
БУ		3		ф 18А-III ГОСТ 5781-82* ℓ=5000	3	10,0 кг
БУ		4*		ф 8А-I ГОСТ 5781-82* ℓ=1100	4	0,44 кг
БУ		5		ℓ=370	100	0,15 кг
				Материалы		
				Бетон класса В15	2,65	м³
				БОм2		
				Сборочные единицы		
А4		6	902-1-142.88-кж1.и.кр7	Каркас плоский Кр7	3	
				Изделие закладное		
		15	1.400-15	МН 124-3	6	
		13	1.400-15	МН 144-3	2	
		14	1.400-15	МН 121-3	2	
				Детали		
БУ		3		ф 18А-III ГОСТ 5781-82* ℓ=5000	3	10,0 кг
БУ		4*		ф 8А-I ГОСТ 5781-82* ℓ=1100	4	0,44 кг
БУ		5		ℓ=370	90	0,15 кг
				Материалы		
				Бетон класса В15	2,44	м³

*поз. 4 - см. ведомость деталей.

ТП 902-1-142.88 - кж1

Привязан	Нач. отд.	Шецко		4	Канализационная насосная станция производительностью 120-660 м³/ч, напором 6-51 м	Стадия	Лист	Листов
	Н. контр.	Соколовская		4		Р	7	
	Гл. спец.	Власенко		4				
	Рук. гр.	Абрамова		4	Балки обязычные монолитные БОм1-БОм3. Общий вид и схема армирования (начало)	Госстрой СССР Союзводоканалниипроект Харьковский Водоканалпроект		
	Вед. инж.	Сафрончик		11				
Инв. №	Инж.	Прядкина		8.88				
	Ст. инж.	Соколовская						

Альбом 3

БОм2, БОм4

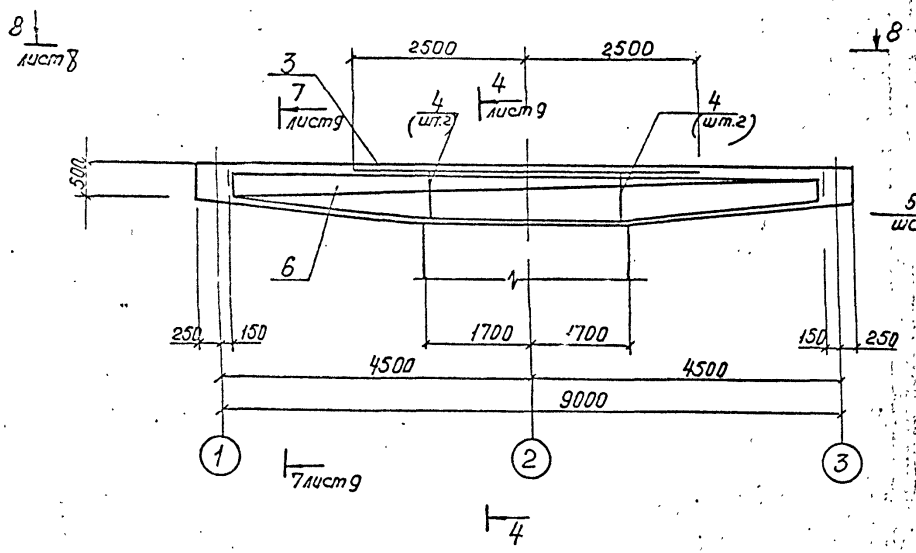

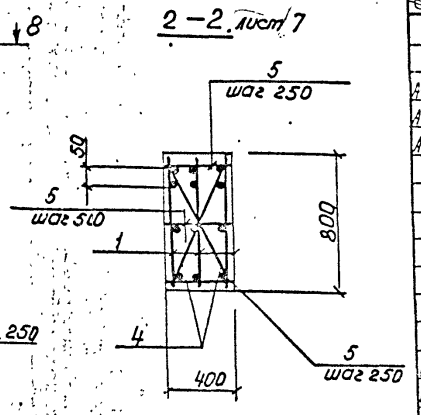

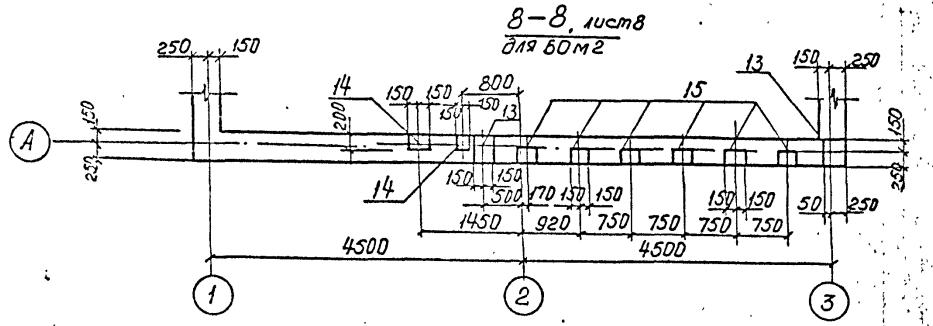

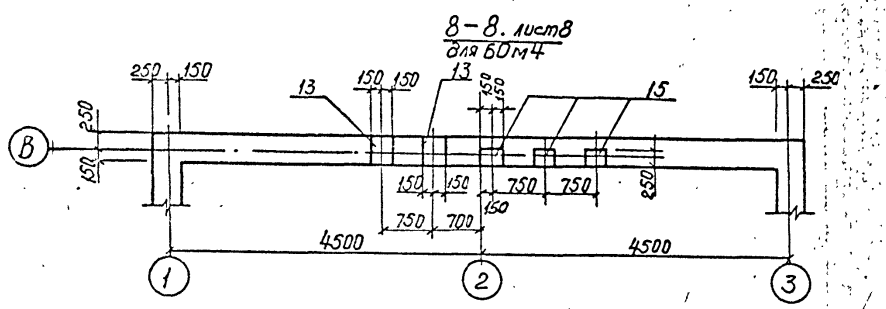

Защитный слой бетона для рабочей арматуры принят 45 мм.

Спецификация БОм1...БОм4 (окончание)

Формат	Зона	Поз	Обозначение	Наименование	Кол.	Примечание
				БОм3		
				Сборочные единицы		
А4		1	9Ф2-1-142.88-КЖ1.И.Кр6	Каркас плоский Кр6	3	
А4		7	-КЖ1.И.С2	Сетка арматурная С3	4	
А4		8	-КЖ1.И.С1	С1	2	
				Изделие закладное		
		9	1-400-15	Мн 148-3	3	
		11	1..400-15	Мн 113-3	3	
		15	1.400-15	Мн 124-3	3	
		10	1.400-15	Мн 157-3	1	
				Детали		
Б4		3		ф18А-II ГОСТ 5781-82* ℓ=5000	3	10,0 кг
Б4		4		ф18А-I ГОСТ 5781-82* ℓ=1100	4	0,44 кг
Б4		5		ℓ=370	92	0,15 кг
Б4		16		Труба 100×4 ГОСТ 3262-75* ℓ=400	5	4,3 кг
				Материалы		
				Бетон класса В15	2,65	м³
				БОм4		
				Сборочные единицы		
А4		6	9Ф2-1-142.88-КЖ1.И.Кр7	Каркас плоский Кр7	3	
				Изделие закладное		
		12	1.400-15	Мн 128-3	0,8	м
		13	1.400-15	Мн 144-3	2	
		15	1.400-15	Мн 124-3	3	
				Детали		
Б4		3		ф8А-II ГОСТ 5781-82* ℓ=5000	3	10,0 кг
Б4		4*		ф8А-I ГОСТ 5781-82* ℓ=1100	4	0,44 кг
Б4		5		ℓ=370	90	0,15 кг
				Материалы		
				Бетон класса В15	2,44	м³

* поз. 4 - см. ведомость деталей лист 7

Привязан	Нач. отд.	Шейко		Канализационная насосная станция производительностью 120-660 м³/ч, напором 6-51 м	Стадия: Р; Лист: 8; Листов:
	Н. контр.	Сокольская			
	Гл. спец.	Власенко			
	Рук. гр.	Абрамова		Балки обвязочные Монолитные БОм1-БОм3. Общий вид и схема армирования (продолжение)	Госстрой СССР Союзводоканалпроект Харьковский Водоканалпроект
	Ведущ.	Сафронцев			
Инв. №	Инж.	Пивоварова	8.88		

ТП 902-1-142.88 -КЖ1

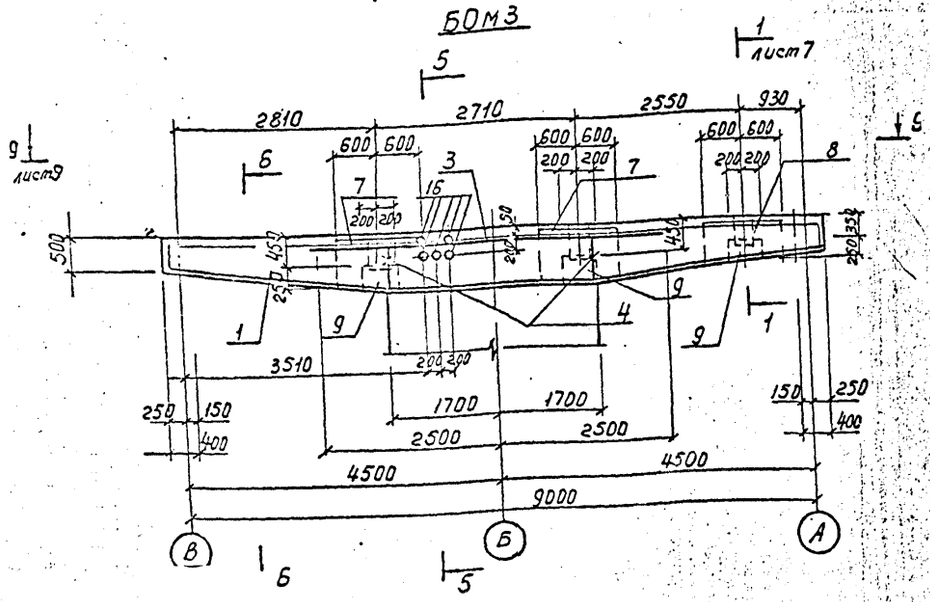

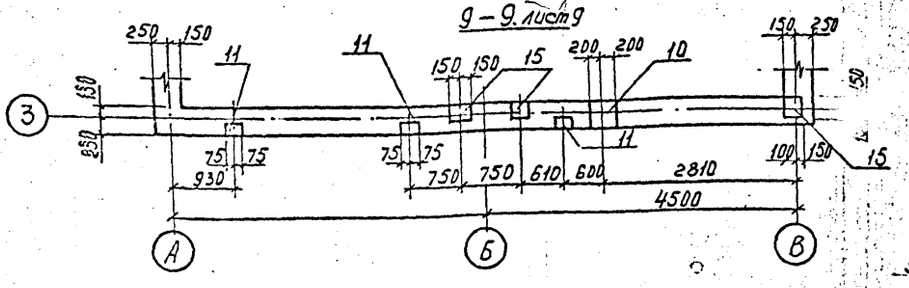

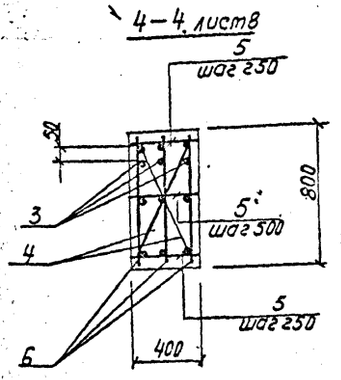

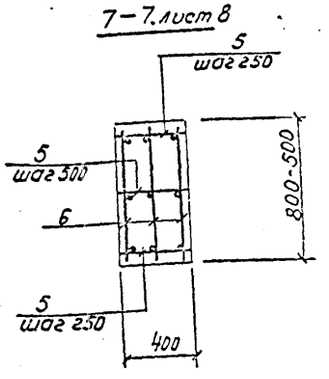

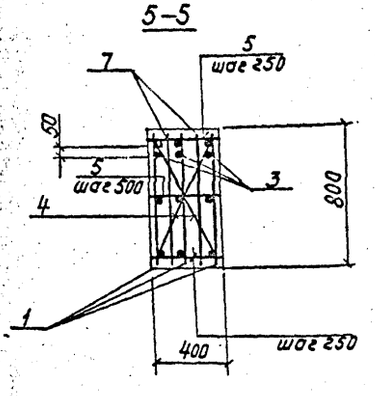

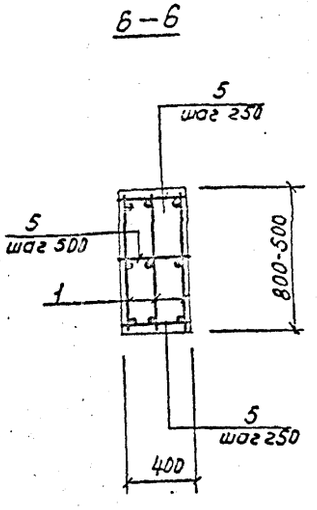

Защитный слой бетона для рабочей арматуры принят 45мм.

Ведомость расхода стали на элемент, кг

Марка элемента	Изделия арматурные							Изделия закладные											Общий расход
	Арматура класса						Всего	Арматура класса					Прокат марки					Всего	
	А-I			А-III				А-III					ВСТ3кп2		ВСТ3пс6-1				
	ГОСТ 5781-82*							ГОСТ 5781-82*					ГОСТ 82-70*			ГОСТ 3262-73			
	ф8		Итого	ф12	ф18	Итого		ф8	ф10	ф12	ф14	Итого	δ6	δ8	δ10	Труба ф100	Итого		
БОМ1	32,5		32,5	50,6	86,8	137,4	169,9	1,4		1,4	6,2	9,0	10,4	7,5	15,8		33,7	42,7	212,6
БОМ2	24,5		24,5	46,4	82,02	128,42	152,92	0,3	0,6	11,2		12,1	1,9	63,6			65,5	77,6	230,52
БОМ3	30,9		30,9	50,6	86,8	137,4	168,3	0,8	1,2		12,8	14,8	7,1	9,4	36,3	21,7	74,5	89,3	257,6
БОМ4	24,5		24,5	46,4	82,02	128,42	152,92	0,8	1,8	2,8		5,4	7,1	29,1			36,2	41,6	194,52

Согласовано:

Инв. № подл. | Подпись и дата | Взам. инв. №

Т-3019

Привязан

Нач. отд.	Шешко		
Н. контр.	Сокольская		
Гл. спец.	Власенко		
Рук. гр.	Абрамова		
Вед. инж.	Сафронцев		
Инж.	Пивоваров		

ТП 902-1-142.88-КЖ1

-18-

Канализационная насосная станция производительностью 120-660 м³/ч, напором 6-51 м. Балки обвязочные монолитные БОМ1-БОМ3, общий вид и схема армирования (конструкция)

Стадия	Лист	Листов
Р	9	

Госстрой СССР Союзводоканалпроект Харьковский водоканал проект

Копир. Трокопьева

Т-3019 (3)

Формат А2

Альбом 3

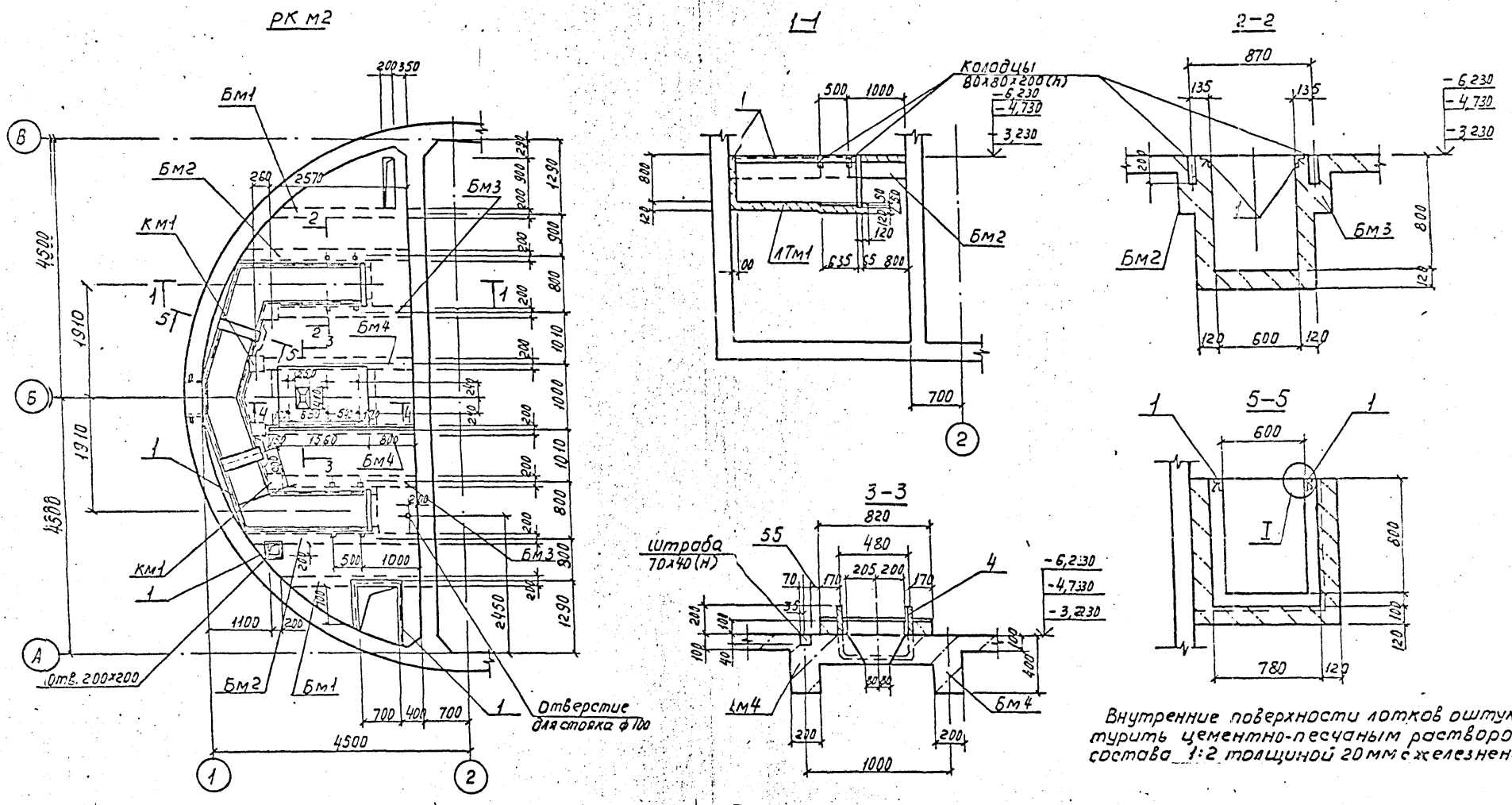

Внутренние поверхности лотков оштукатурить цементно-песчаным раствором состава 1:2 толщиной 20 мм с железнением.

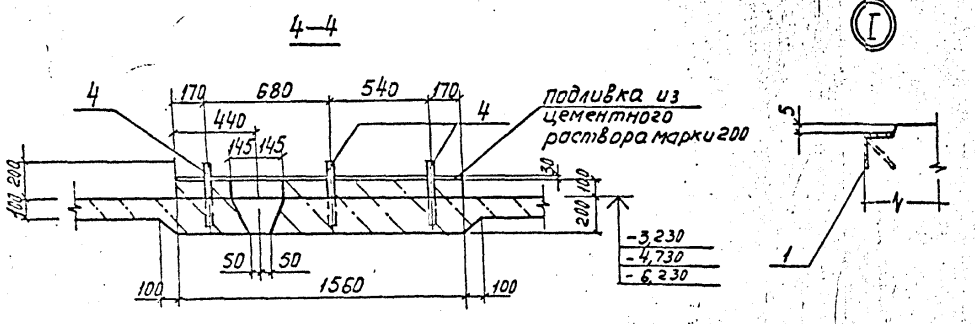

Согласовано

Сектор ОВ			
ВОК 2			
Гл. спец.			

					ТП 902-1-142.88-КЖ1		
							-19-
Привязан							
	Нач. отд.	Шейко			Канализационная насосная станция производительностью 120-660 м³/ч, напором 6-51 м	Стадия	Лист	Листов
	Н. контр.	Докальская				Р	10	
	Гл. спец.	Засенко						
	Рук. гр.	Боровик			РКМ2. Перекрытие на отм. -3,200; -4,700; -6,200. Общий вид	Госстрой СССР Союзводоканалниипроект Харьковский Водоканалпроект		
	Вед. инж.	Абрамова						
Инв. №	Инж.	Шепелева						

Т-3019

Копир. Прокопьева

Т-3019 (3) формат А2.

Альбом 3

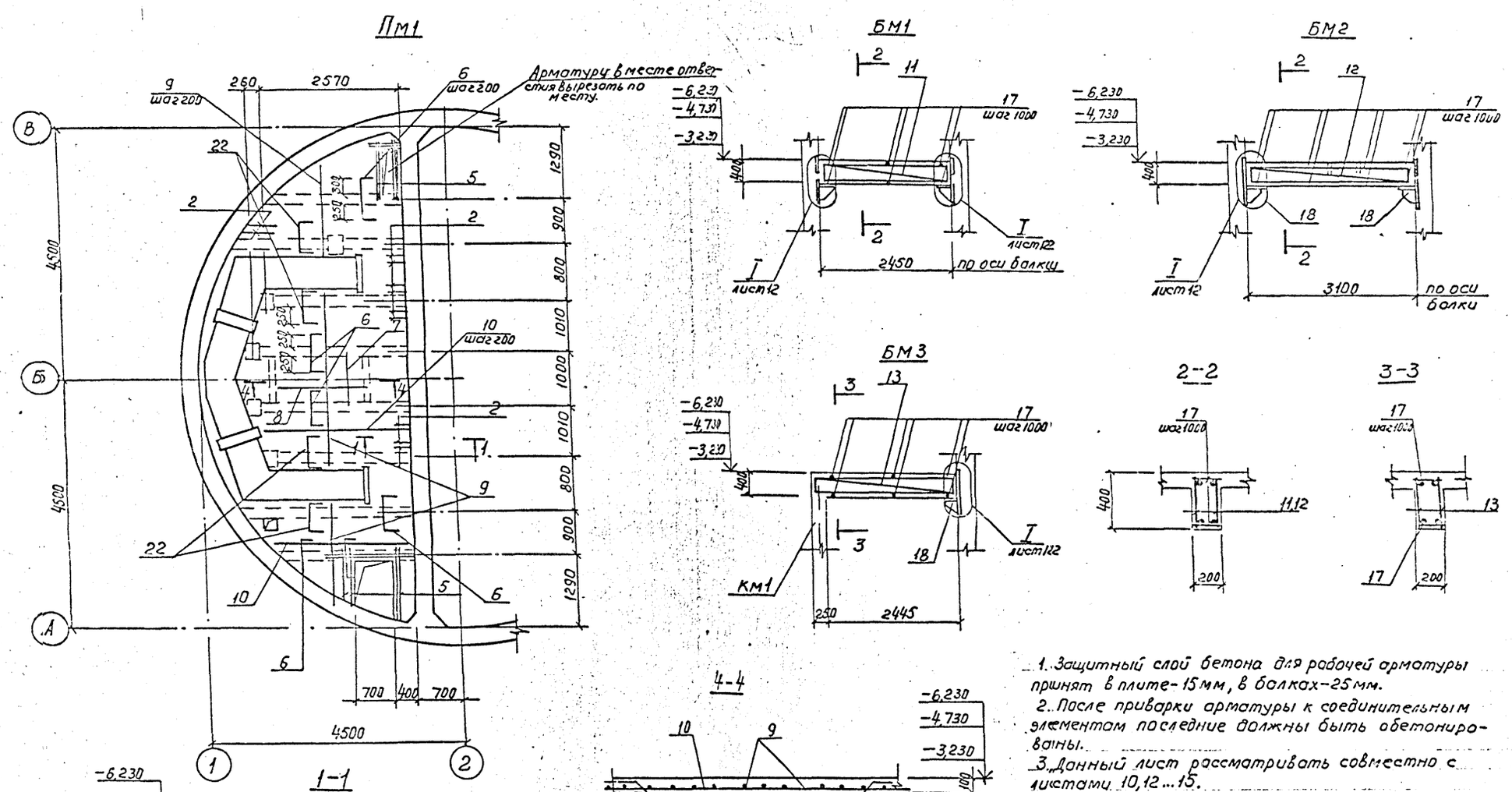

1. Защитный слой бетона для рабочей арматуры принят в плите-15мм, в балках-25мм.
2. После приварки арматуры к соединительным элементам последние должны быть обетонированы.
3. Данный лист рассматривать совместно с листами 10,12...15.

				ТП 902-1-142.88-КЖ1-2,7			
Нач.сотд.	Шейко			Канализационная насосная станция производительностью 120-660м³/ч, напором Б-51м	Стадия	Лист	Листов
Н.контр.	Сокольская				Р	11	
Гл.спец.	Власенко						
Рук.гр.	Боровик			РКМ2. Перекрытие на отм.-3,230 Пм1. Схема армирования-6,230 Балки БМ1, БМ2, БМ3	Госстрой СССР Союзводоканалниипроект Харьковский Водоканалпроект		
Ведущ.ж.	Абрамова						
Инж.	Шелелева						

Привязан

Инв.№

Инв.№ подл. Т-3019

Подп. и дата

Взам.инв.

Согласовано

Гл.спец.ТО

Копировал Прокопьева

Т-3019 (3)

Формат А2

Альбом 3

БМ4

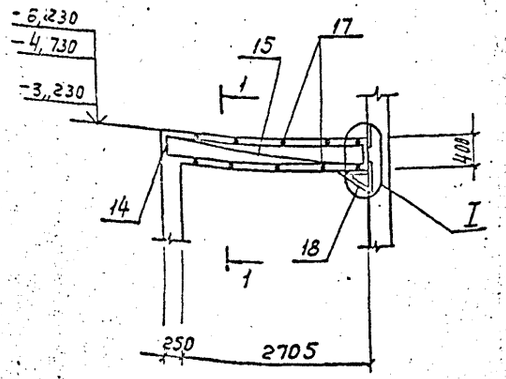

1–1

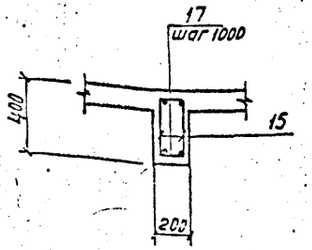

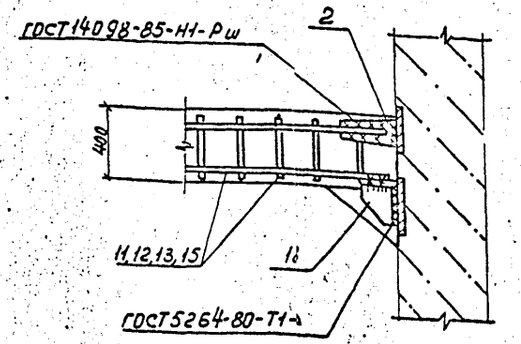

2–2

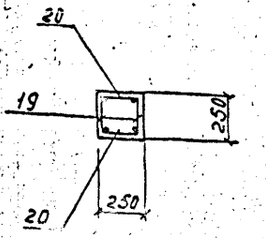

КМ1

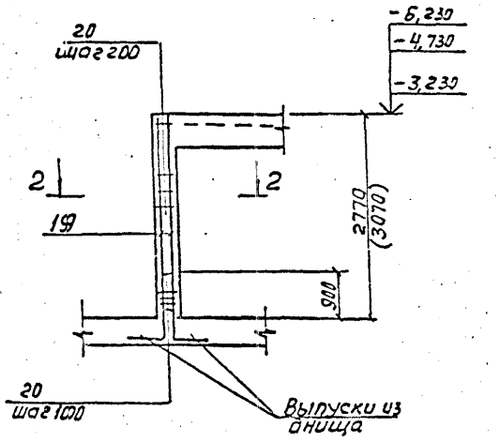

1. Данный лист рассматривать совместно с листами 10, 11, 13 ... 15.
2. Обозначения в скобках даны для $H_к$=5,5 м сборно-монолитного варианта.

Расчетные схемы балок БМ1 ... БМ5 и колонны КМ1

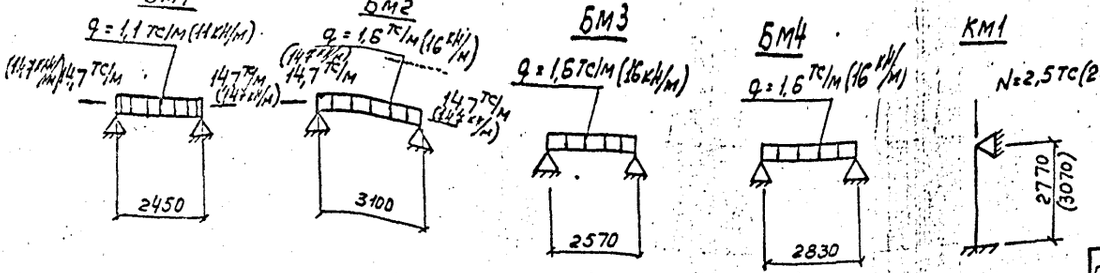

Согласовано:
Гл. спец. 16 Гражданстроя

Инв. № подл. | Подпись и дата | Взам. инв. №
Т-3019

					ТП 902-1-142.88 -КЖ1		
							2.1
Нач. отд.	Шейко			Канализационная насосная станция производительностью 120–660 м³/ч, напором 6–51 м	Стадия	Лист	Листов
Н. контр.	Васильская				Р	12	
Гл. спец.	Власенко						
Рук. гр.	Бородик			РКМ 2 перекрытие на отм -3,230, -4,700, -6,200. Балка БМ4. Колонна КМ1	Госстрой СССР Союзводоканалпроект Харьковская Водоканалпроект		
Ведущ. инж.	Воронова						
Инж.	Шевелева						

Привязан

Инв. №

Ст. инж. Соколовская

Колир. Прокопьева

Т-3019 (3)

Формат А2

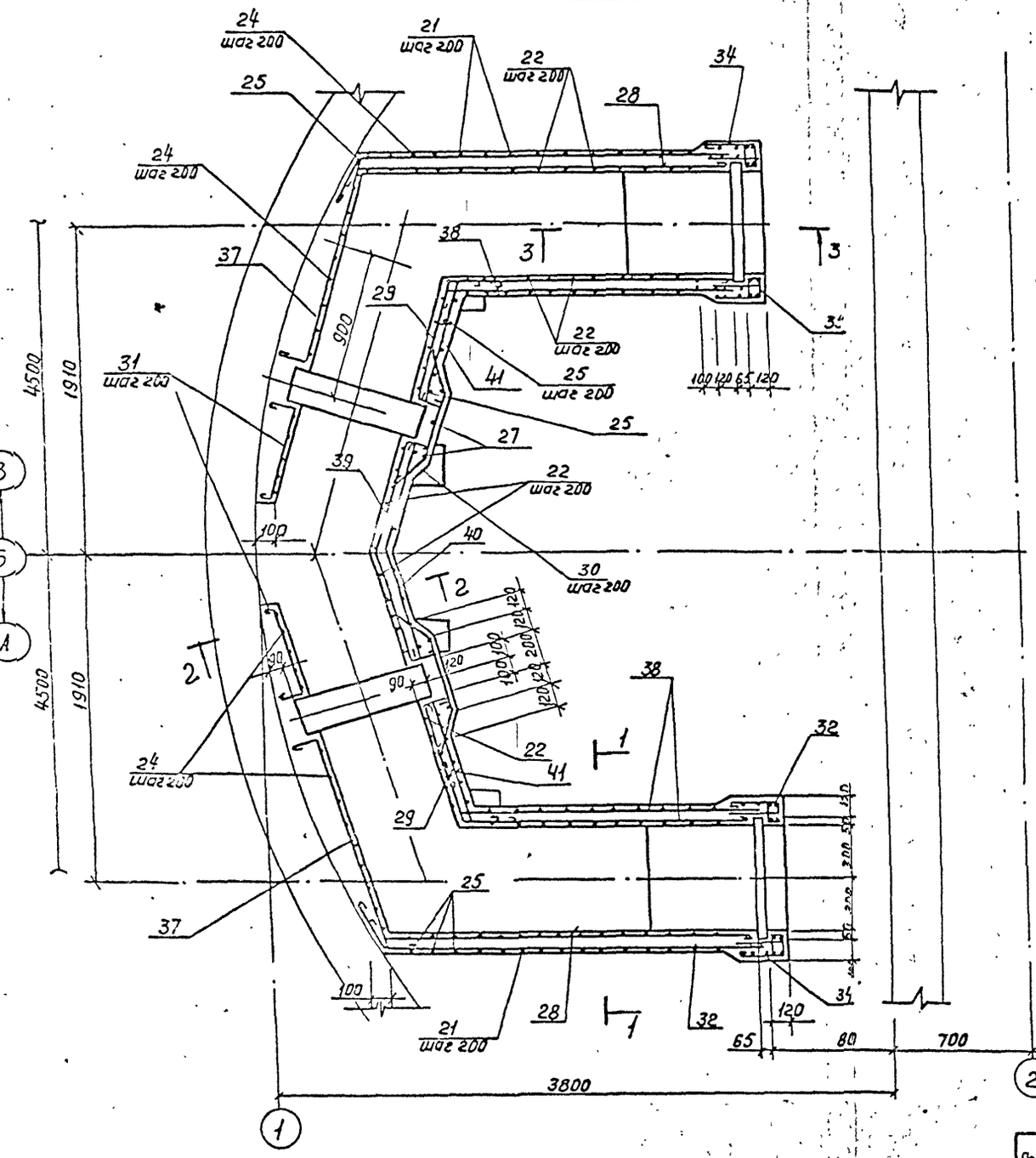

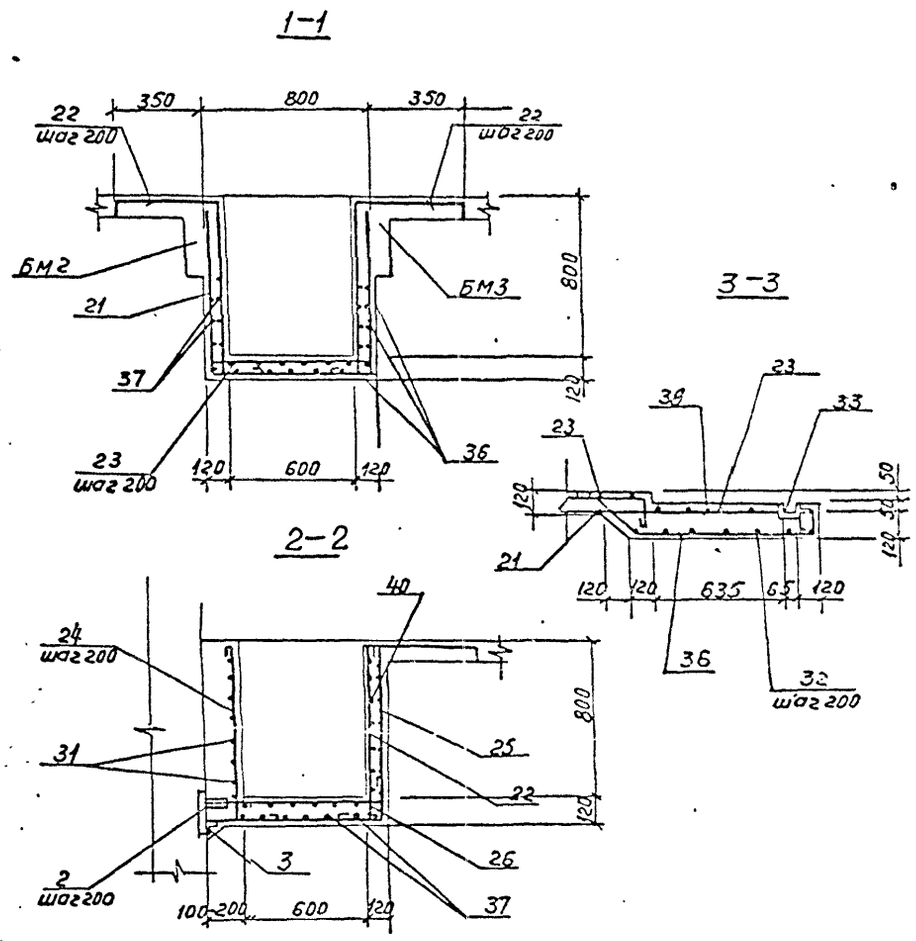

1. Защитный слой бетона для рабочей арматуры 20мм.
2. Данный лист рассматривать совместно с листами 10...12, 14, 15.

Альбом 3

Согласовано:

				ТП 902-1-142.88 -КЖ1			
Привязан	Нач отд	Шейко		Канализационная насосная станция производительностью 120-660м³/ч напором 6-51м	Стадия	Лист	Листов
	Н контр	Сокольская			Р.	13	
	Гл. спец	Власенко					
	Рук'ер	Боровик		РКМ2. Перекрытие на отм. -3,200; -4,700; -6,200.	Госстрой СССР Союзводоканалпроект Харьковский Водоканалпроект		
Инв №	Вед. инж	Абрамова					
	Инж	Шепелева		ЛТМ1. Схема армирования			

Инв № подл. | Подп. и дата | Взам. инв. | Т-3019

Альбом 3

Ведомость деталей (начало)

Поз.	Эскиз
6	700, 80, 80
8	150, 210, 1300, 210, 150
21	880, 800, 880
22	210, 880
23	210, 800, 200
24	880, 200
25	800, 900, 880
26	800, 900, 200
27	980, 980
28	300, 2830
29	300, 760, 220
30	300, 400, 300
31	160, 540, 160

Ведомость деталей (окончание)

Поз.	Эскиз
32	980, 900, 980
34	260, 260, 90
35	130, 130, 90
36	300, 900, 90, 150
37	150, 1680, 150
38	300, 1750
39	220, 680, 680, 220
40	680, 680
41	760, 500

Спецификация перекрытия РКм2 (отм.-3,230; -4,730; -6,230) (начало)

Формат	Зона	Поз	Обозначение	Наименование	Кол	Примечание
				Плита ПМ1-шт.1		
				Сборочные единицы		
				Изделия закладные		
		1	1.400-15, вып.1	МН536,м	4,3	
АУ		2	902-1-142.88кж1.И. мс1	Изделие соединительное мс1	54	
БУ		3		Ист. 6-700х70х5 ГОСТ 19903-74 ГОСТ 103-57 ГОСТ 535-79*	166	5,38кг
АУ		4	902-1-142.88кж1.И.МН1	Изделие закладное МН1	3	
				Детали		
БУ		6*		ФБА-III ГОСТ 5781-82* ℓ=850	68	0,19
БУ		7		ФБА-III ГОСТ 5781-82* ℓ=1100	8	0,24кг
БУ		8*		ФБА-III ГОСТ 5781-82* ℓ=2200	6	0,49кг
БУ		9		ФБА-III ГОСТ 5781-82*, М	1020	22,6кг
БУ		10		ФБА-I ГОСТ 5781-82*, М	1500	0,222кг
БН		5		ф10А-III ГОСТ 5781-82* ℓ=11700	24	1,04кг
				Балка БМ1-шт.2		
				Сборочные единицы		
14		11	902-1-142.88кж1.И. кр1	Каркас плоский кр1	4	
АУ		2	902-1-142.88кж1.И. мн1	Изделие соединительное мс1	8	
АУ		18	902-1-142.88кж1.И.мс2	мс2	4	
				Детали		
БУ		17		ФБА-I ГОСТ 5781-82* ℓ=180	12	0,04кг
				Балка БМ2-шт.2		
				Сборочные единицы		
АУ		12	902-1-142.88-кж1.И.кр1	Каркас плоский кр2	4	

Спецификация перекрытия РКм2 (отм.-3,230; -4,730; -6,230) (продолжение)

Формат	Зона	Поз	Обозначение	Наименование	Кол	Примечание
АУ		2	902-1-142.88-кж1.И. мс1	Изделие соединительное мс1	8	
АУ		18	-кж1.И. мс2	мс2	4	
				Детали		
БУ		17		ФБА-I ГОСТ 5781-82* ℓ=180	16	0,04кг
				Балка БМ3-шт.2		
				Сборочные единицы		
АУ		13	902-1-142.88-кж1.И. Кр1	Каркас плоский кр3	4	
АУ		2	-кж1.И.мс1	Изделие соединительное мс1	4	
АУ		18	-кж1.И.мс2	мс2	4	
				Детали		
БУ		17		ФБА-I ГОСТ 5781-82* ℓ=180	16	0,04кг
				Балка БМ4-шт.2		
				Сборочные единицы		
АУ		15	902-1-142.88-кж1.И. кр1	Каркас плоский кр4	4	
АУ		2		Изделие соединительное мс1	4	
АУ		18		мс2	4	
				Детали		
БУ		17		ФБА-I ГОСТ 5781-82* ℓ=180	12	0,04кг
				Колонна КМ1-шт.4		
				Сборочные единицы		
АУ		19	902-1-142.88-кж1.И. Кр5	Каркас плоский Кр5(Кр1)	8	
				Детали		
БУ		20		ФБА-I ГОСТ 5781-82* ℓ=230	136	0,09кг

* Позиции 6,8 смотреть ведомость деталей лист 14

Данный лист рассматривать совместно с листами 10...13, 15.

Обозначения в скобках даны для Нк=5,5 м сборно-монолитного варианта подземной части.

Привязан

Инв.№

Нач.отд	Шейко			ТП 902-1-142.88 кж1	
Н.контр	Соколовская				
Гл.спец	Блощенко			Конденсационная насосная станция производительностью 120–660 м³/ч, напором 5–51 м.	Стадия: Р; Лист: 14; Листов:
Рук.гр	Боровик			РКм2 перекрытие на отм.-3200, -4700, -6200. Спецификация (начало)	Ростовское ПО Сантехпроект Госкомнефтегазстроя
Гл.инж	Абрамова				
Нач.сект	Чиркова				

Т-3019 (3)

формат А2

Стецификация перекрытия РК м2.
(окончание)

Всего	Зона	Поз	Обозначение	Наименование	Кол	Примечание
				Лоток ЛТм 1-шт.1		
				Сборочные единицы		
				Изделия закладные		
		1	1.400-15, вып. 1	МН 556	16,3	м
А4		2	-КЖ1.И.Мн1	Изделие соединительное Мс1	26	
Б4		3		Уго-Б 70х70х5 ГОСТ 8509-72* лок ВСТ3кп2 ГОСТ 535-79*	5,2	м; 5,38кг
А4		3.3	-КЖ1.И.Мн2	Изделие закладное Мн2	2	
				Детали		
				ф8А-I ГОСТ5781-82*		
Б4		211*		ℓ=2660	16	1,05кг
Б4		222*		ℓ=1730	48	0,68кг
Б4		223*		ℓ=1300	16	0,51кг
Б4		224*		ℓ=1180	26	0,46кг
Б4		225*		ℓ=1780	26	0,7кг
Б4		226*		ℓ=1100	20	0,43кг
Б4		227*		ℓ=2060	6	0,81кг
Б4		228*		ф6А-I ГОСТ5781-82* ℓ=2610	20	0,58кг
Б4		229*		ф6А-I ГОСТ5781-82* ℓ=1360	10	0,30кг
Б4		330*		ф8А-I ГОСТ5781-82* ℓ=1100	12	0,43кг
Б4		331*		ф6А-I ГОСТ5781-82* ℓ=940	10	0,20кг
Б4		332*		ф8А-I ГОСТ5781-82* ℓ=2960	8	1,16кг
Б4		441*		ф8А-I ГОСТ5781-82* ℓ=1160	10	0,46кг
Б4		334*		ℓ=710	24	0,28кг
Б4		335*		ℓ=450	24	0,17кг
Б4		336*		ℓ=1650	10	0,65кг
Б4		337*		ф6А-I ГОСТ5781-82* ℓ=2080	10	0,46кг
Б4		338*		ℓ=2130	20	0,47кг
Б4		339*		ℓ=1880	5	0,42кг
Б4		440*		ℓ=1440	5	0,57кг
				Материалы РКМ2		
				Бетон класса В15,		
				W4; F100	6,6	м³

*поз. смотреть ведомость деталей на листе 14.

Ведомость расхода стали на элемент, кг

Марка элемента	Изделия арматурные												Всего
	Арматура класса												
	А-I					А-III							
	ГОСТ 5781-82*												
	ф6	ф8			Итого	ф6	ф10	ф12	ф20			Итого	
РКм2	97,8	162,6			260,4	40,4	25,0	55,9	167,2			288,5	548,9
РКм2-1	97,8	164,2			262,0	40,4	25,0	55,9	179,0			300,3	562,3

Продолжение ведомости

Изделия закладные																		Всего	Общий расход
Арматура класса							Прокат марки												
А-I			А-III				ВСТ3сп5-1			ВСТ3кп2		09Г2С-12		ВСТ3кп2					
ГОСТ5781-82*			ГОСТ 5781-82*				ГОСТ 103-76*			ГОСТ 8509-72*				ГОСТ 8278-83					
ф6	ф20	Итого	ф8			Итого	-8х100	-10х150	Итого	L63х5	L70х5	L200х12	Итого	[illegible]		Итого			
4,1	9,2	13,3	4,3			4,3	32,2	43,4	75,6	98,99	117,2	177,6	393,7	25,9		25,9	512,8	1061,7	
4,1	9,2	13,3	4,3			4,3	32,2	43,4	75,6	98,99	117,2	177,6	393,7	25,9		25,9	512,8	1075,1	

1. Данный лист рассматривать совместно с листами 10...14.
2. РКм2-1 дано для $H_к$=5,5 м сборно-монолитного варианта подземной части.

ТП 902-1-142.88 -КЖ1

Нач.отд.	Шейко			Канализационная насосная станция производительностью 120-650 м³/ч напором 6-51 м	Стадия	Лист	Листов
Н.контр.	Сокольская				Р	15	
Гл.спец.	Власенко						
Рук.гр.	Боровик			РКм2. Перекрытие на отм.-3,200; -4,700; -6,200.	Госстрой СССР Союзводоканалпроект Харьковский Водоканалпроект		
Вед.инж.	Абрамова						
Инж.	Шепелева			Спецификация (окончание)			

Привязан

Инв. №

Копировал Прокопьева

Т-3010 (3)

формат А2

Альбом 3

ОКм 1
Общий вид

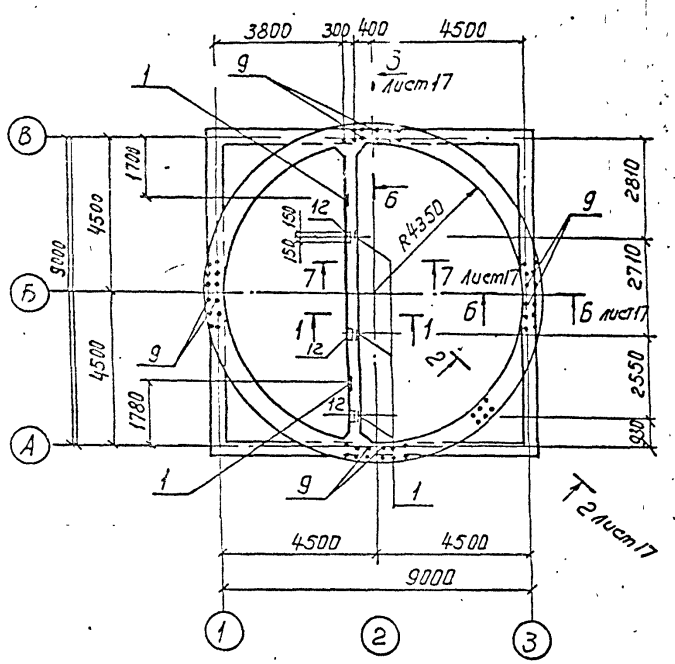

ОКм1
Схема армирования

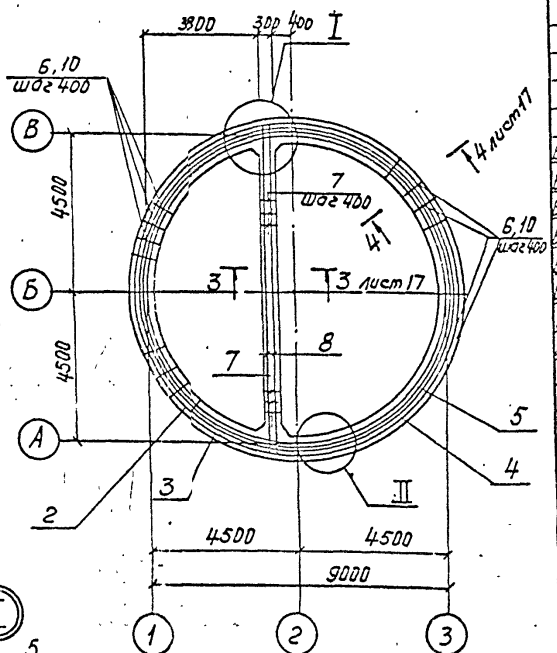

Спецификация ОКм1

Формат	Зона	Поз.	Обозначение	Наименование	Кол.	Примечание
				Сборочные единицы		
				Изделие закладное		
		11	1.400-15 вып.1	МН 144-3	5	
		112	1.400-15 вып.1	МН 117-3	3	
				Детали		
БУ		2*		ф12А-II ГОСТ 5781-82* ℓ=27660	2	24,9 кг
БУ		3*		ℓ=28760	2	25,8 кг
БУ		4*		ℓ=29860	2	26,9 кг
БУ		5*		ℓ=30960	2	27,9 кг
БУ		8*		ℓ=9450	6	8,5 кг
БУ		9*		ℓ=900	280	0,8
БУ		111*		ф6А-I ГОСТ 5781-82* ℓ=340	23	0,1 кг
БУ		113*		ф8А-I ГОСТ 5781-82* ℓ=1690	23	0,7 кг
				Материалы		
				Бетон класса В7,5	5,6	м³
			Переменные данные для исполнений			
				ОКм1 (открытый способ)		
				Детали		
БУ		6*		ф8А-I ГОСТ 5781-82* ℓ=1050	145	0,42 кг
				Материалы		
				Бетон класса В15, W4, F100	3,47	м³
				ОКм1 (опускной способ)		
				Детали		
БУ		110*		ф8А-I ГОСТ 5781-82* ℓ=1150	145	0,46 кг
БУ		111*		ℓ=1790	23	0,72 кг
				Материалы		
				Бетон класса В15, W4, F100	4,45	м³
				Бетон класса В7,5	5,6	м³

* поз. 2...11 - см. ведомость деталей. лист 17

Привязан	Нач.отд.	Шейко		Канализационная насосная станция производительностью 120-660 м³/ч, напором 6-51 м
	Н.контр.	Сокольская		
	Гл.спец.	Власенко		
	Рук.гр.	Абрамова		Кольцо обрезочное монолитное ОКм1. Общий вид и схема армирования (начало)
	Вед.инж.	Сафрончик		
Инв.№	Инж.	Гибоварова		

ТП 902-1-142.88-КЖ1

-9,5-

Стадия	Лист	Листов
Р	16	

Госстрой СССР Союзводоканалпроект Харьковский Водоканалпроект

Т-3019

Копир. Прокопьева

Т-3019 (3)

Формат А2

Альбом 3

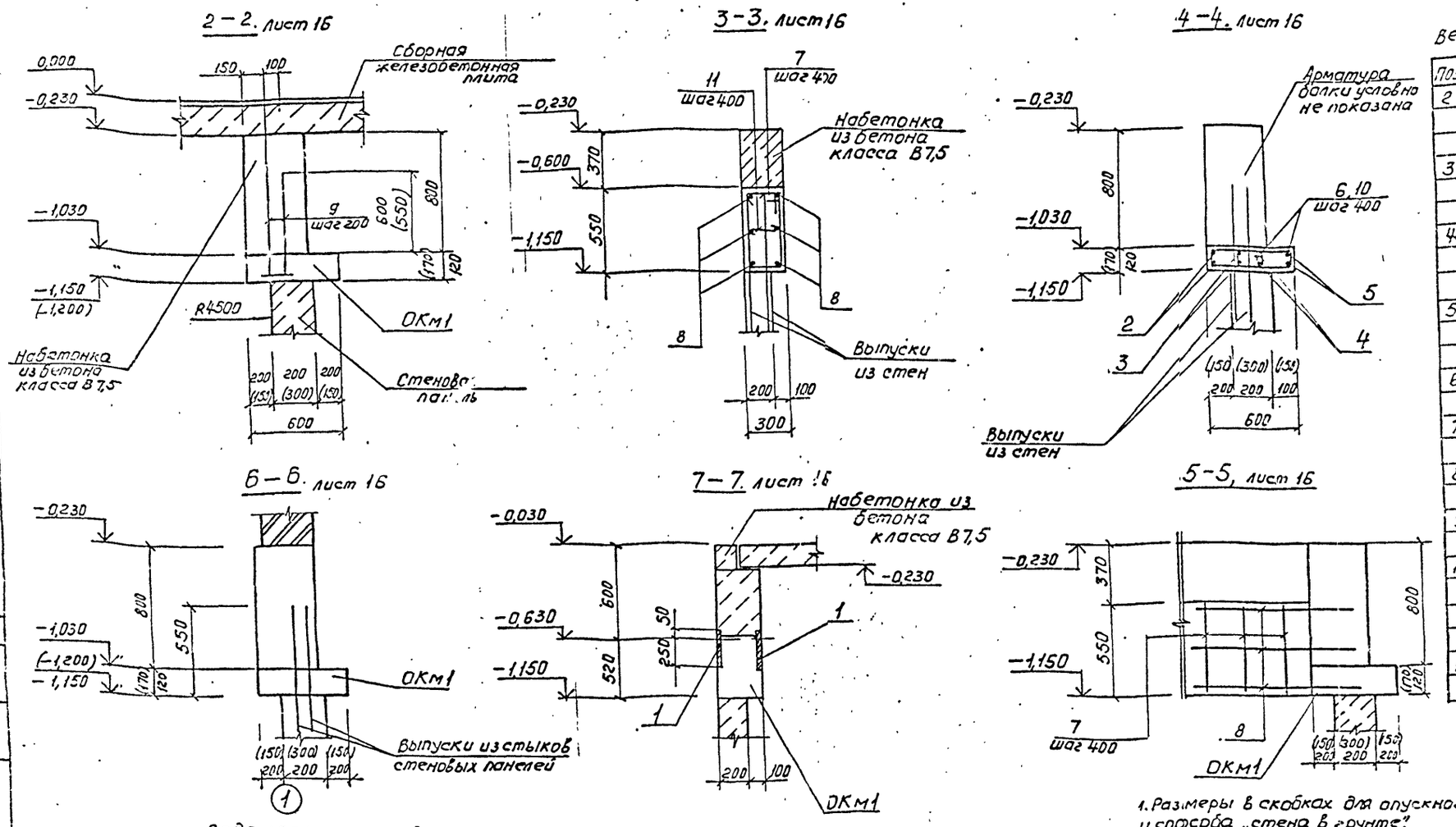

Ведомость деталей

Поз	Эскиз
2	8680 / 100
3	9030
4	9380
5	9730
6	435 / 90 360 165
7	335 / 510 260 585
8	150 9150 150
9	700 200
10	435 / 140 360 215
11	260

1. Размеры в скобках для опускного способа и способа „стена в грунте".
2. ОКм1 выполнено только для сборного варианта.

Ведомость расхода стали на элемент, кг

Марка элемента	Изделия арматурные: Арматура класса А-I, ГОСТ 5781-82*, ф6	ф8		Итого	А-III, ф12		Итого	Всего	Изделия закладные: Арматура класса А-III, ГОСТ 5781-82*, ф12	ф8		Итого	Прокат марки ВСт3кп2, ГОСТ 103-76*, -δ=8	-δ=6			Итого	Всего	Общий расход
ОКм1 открытый способ	0,9	84,1		85,0	486,2		486,2	571,2	7,0	0,9		7,9	37,5	5,7			43,2	51,1	622,3
ОКм1, опускной способ	0,9	91,3		92,2	486,2		486,2	578,4	7,0	0,9		7,9	37,5	5,7			43,2	51,1	629,5

Привязан	Нач.отд.	Шейко			Канализационная насосная станция производительностью 120–660 м³/ч, напором 6-51 м	Стадия	Лист	Листов
	Н.контр.	Сокольская				Р	17	
	Гл.спец.	Власенко						
	Рук.гр.	Абрамова			Только обязательное монолитное ОКм1. Общий вид и схема армирования. (Окончание)	Госстрой СССР Союзводоканалпроект Харьковский Водоканалпроект		
Инв.№	Инженер	Пономарева						

ТП 902-1-142.88 -кж1

Т-3019 (3)

Копир. Прокопьева

Формат А2

Альбом 3

Схема расположения фундаментов под оборудование.

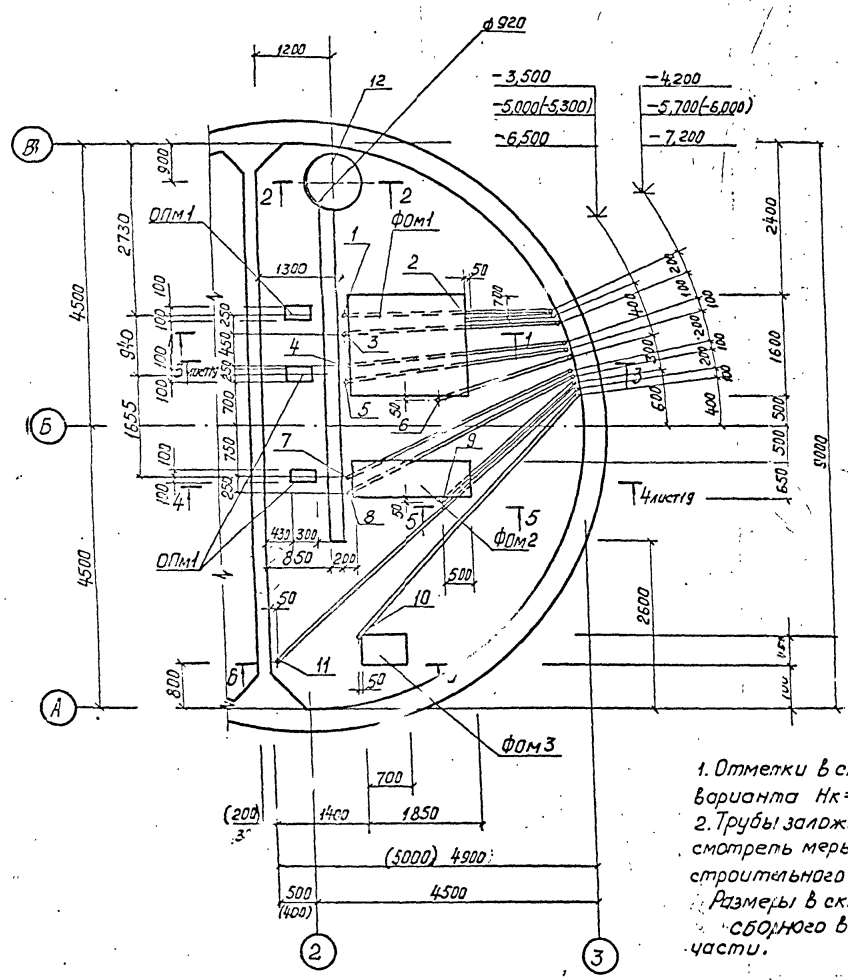

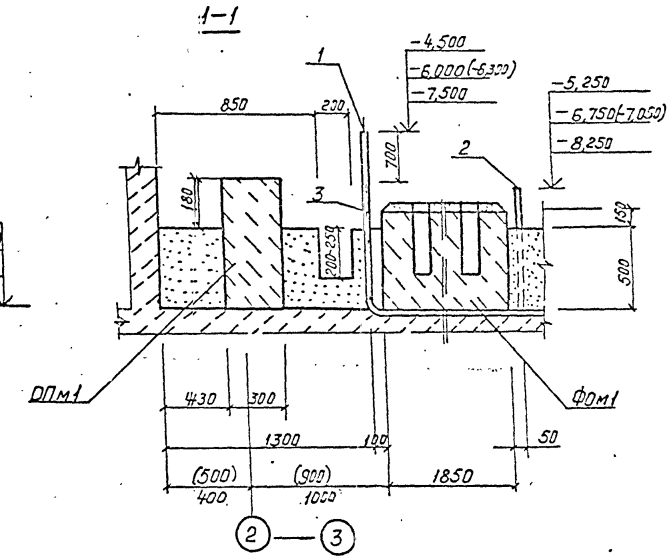

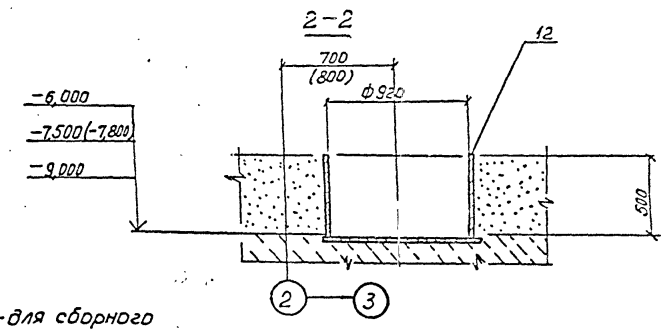

1. Отметки в скобках — для сборного варианта Нк=5,5 м.
2. Трубы заложить без заусениц, предусмотреть меры против попадания строительного мусора в трубы
Размеры в скобках даны для сборного варианта подземной части.

Нач.отд.	Шейко		"	ТП 902-1-142.88 -кж1
Н.контр.	Соколовская		"	
Гл.спец.	Власенко		"	Канализационная насосная станция производительностью 120—660 м³/ч, напором 6—5 м
Рук. гр.	Абрамова		"	Схема расположения фундаментов под оборудование. Насосы марки СМ (начало)
Ред.инж.	Сафрончик		"	
Инж.	Шапин		"	
			8.88	

Стадия	Лист	Листов
Р	18	

Гл. спец. ГО

Привязан

Инв. №

Т-3019

Копировал Прокопьева

Т-3019 (3)

формат А2

Альбом 3

3-3, 4-4

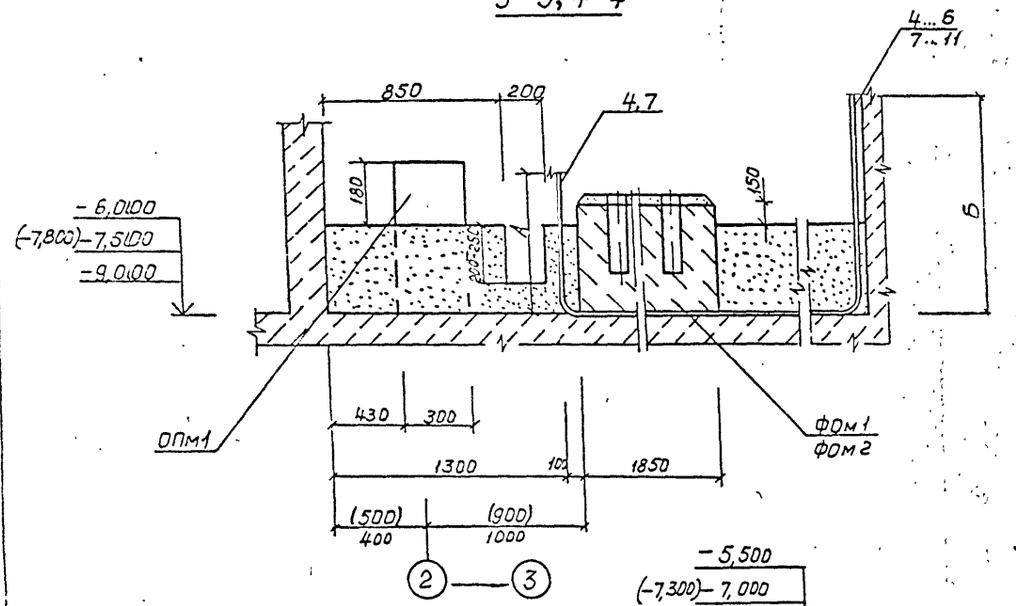

Марка поз.	А	Б
	мм	
1	800	1800
2	750	2500
3	1500	1800
4	800	1800
5	1500	1800
6	750	2500
7	1500	1800
8	800	1800
9	750	2500
10	750	1800
11	2500	1800

5-5

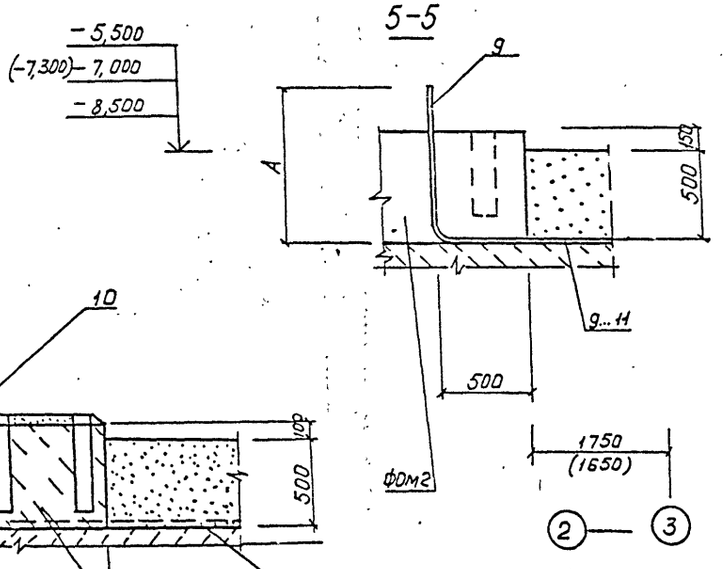

6-6

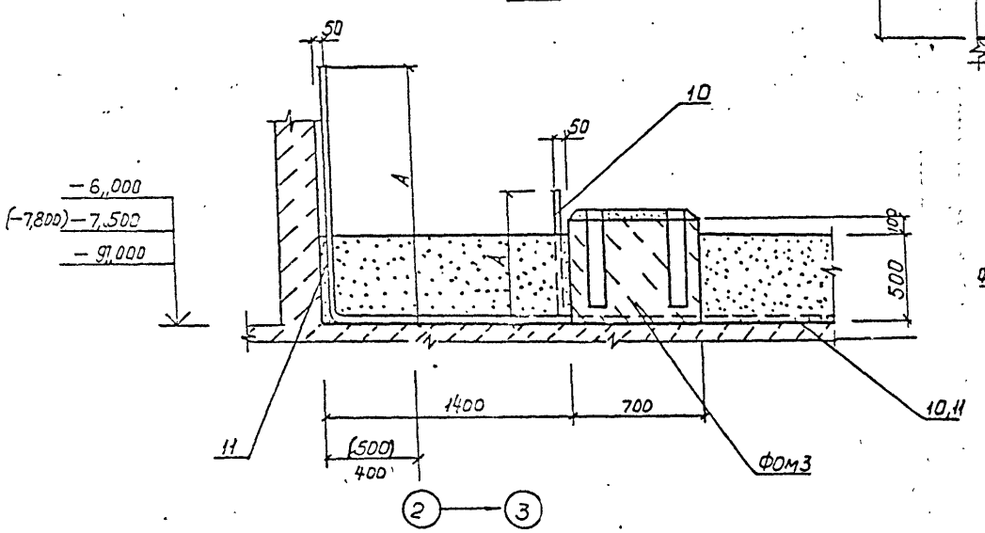

Стецификация к схеме расположения фундаментов под оборудование.

Марка поз.	Обозначение	Наименование	Кол	Масса ед.кг	Примечание
		Фундаменты под			
		оборудование			
ФОм1	лист 20	ФОм1	1		
ФОм2	лист 20	ФОм2	1		
ФОм3	лист 20	ФОм3	1		
ОПм1	лист 18	Опора ОПм1	3		
		Изделия закладные			
1		Труба 40×2 ГОСТ 10704-76 / В-БСТ ГОСТ 10705-80			
		ℓ=5950	1	11,1	
3		ℓ=6700	1	12,5	
4		ℓ=6150	1	11,5	
5		ℓ=6900	1	12,9	
7		ℓ=7300	1	13,7	
8		ℓ=6700	1	12,5	
10		ℓ=7850	1	14,7	
11		ℓ=10900	1	20,4	
2		Труба 63,5×2 ГОСТ 10704-76 / В-БСТ ГОСТ 10705-80			
		ℓ=4650	1	14,1	
6		ℓ=5550	1	16,8	
9		ℓ=5650	1	17,1	
12	ТП902-1-142 КЖ1И,МН2	МН2	1	162,9	

Трубы заложить без зауссенец, предусмотреть меры против попадания строительного мусора в трубы.

				ТП 902-1-142.88 -КЖ1		
Нач.отд.	Щейко		11			
Н.контр.	Соколовская		11	Канализационная насосная станция производительностью 120—660 м³/ч, напором 6-51 м	Стадия	Лист	Листов
Гл.спец.	Бессенко		11		Р	19	
Рук.гр.	Абрамова		11				
Ведущ.инж.	Сосновчик		11	Схема расположения фундаментов под оборудование. Насосы марки СМ (горизонтальные)	Госстрой СССР Союзводоканалпроект Харьковский Водоканалпроект		
Инж.	Шапин		11				

Привязан

Инв.№

Копировал Прокопьева

Т-3019 (3) Формат А2

Альбом 3

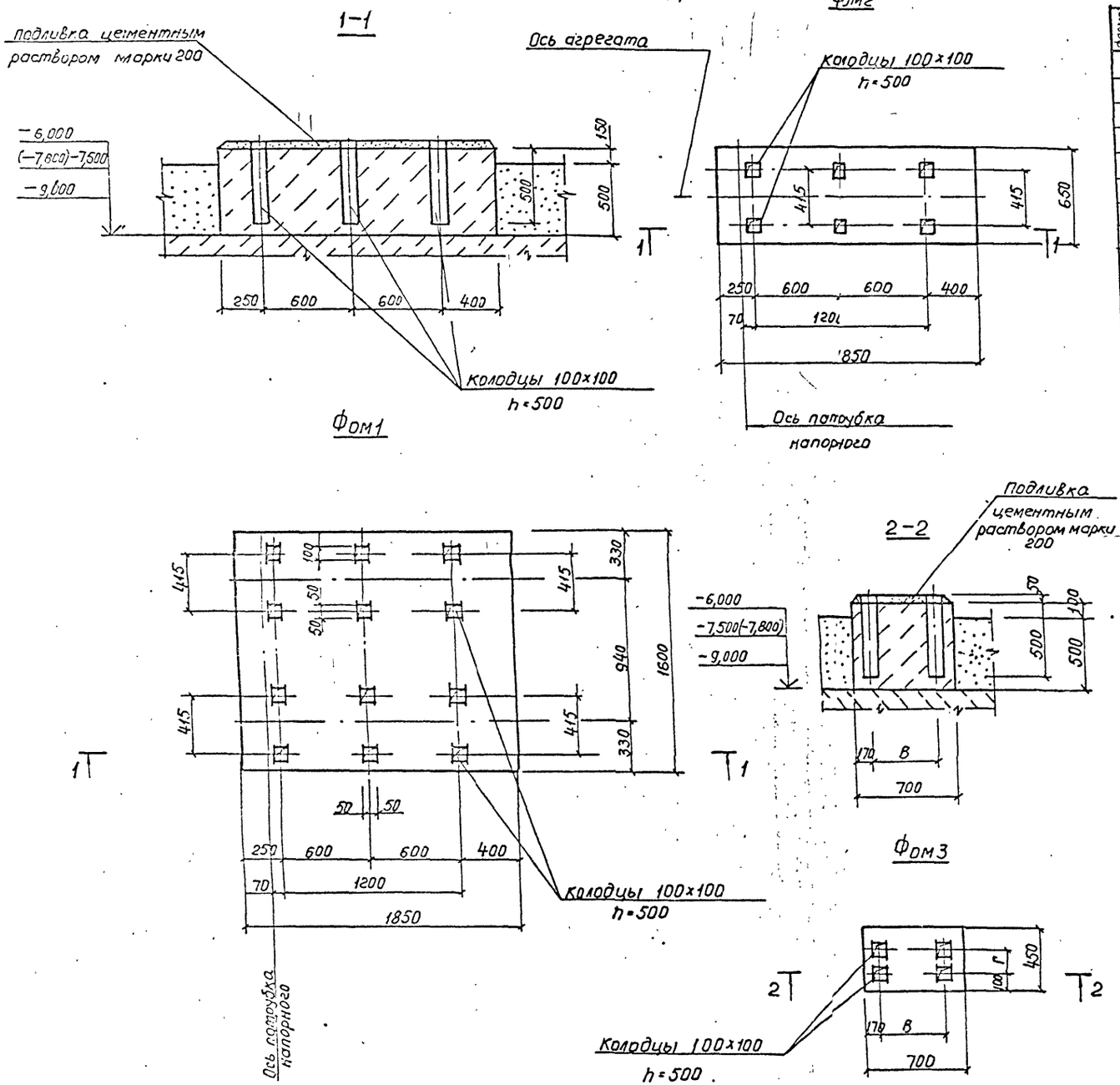

Спецификация Фом1... Фом3, Опм1

Формат	Зона	Поз	Обозначение	Наименование	Кол.	Примечание
				Фом1		
				Материалы		
				Бетон класса В12,5	1,72	м³
				Фом2		
				Материалы		
				Бетон класса В12,5	0,69	м³
				Фом3		
				Материалы		
				Бетон класса В12,5	0,17	м³
				Опм1		
				Материалы		
				Бетон класса В12,5	0,07	м³

Марка фундамента	Марка насоса	Тип электродв.	В	Г
			мм	
Фом3	ВК1/16	4АХ80В4	336	240
	ВК2/26	4А100S4	365	250
	ВК2/26	4А100L4	379	250

Опору Опм1 см разрез 1-1 на листе 18.

Привязан

Инв.№

ТП 902-1-142.88 -кж1

Нач.отд.	Шейко		
Н.контр.	Сокольская		
Гл.спец.	Власенко		
Рук.гр.	Абрамова		
Вед.инж.	Сафрончик		
Инж.	Шапин		8.88

Канализационная насосная станция производительностью 120–650 м³/ч, напором 6–5 м

Стадия	Лист	Листов
Р	20	

Схемы расположения фундаментов под оборудование. Насосы марки СМ (окончание)

Госстрой СССР Союзводоканалпроект Харьковский Водоканалпроект

Т-3019

Копировал: Т-3019 (3) Формат А2

Альбом 3

Схема расположения фундаментов под оборудование

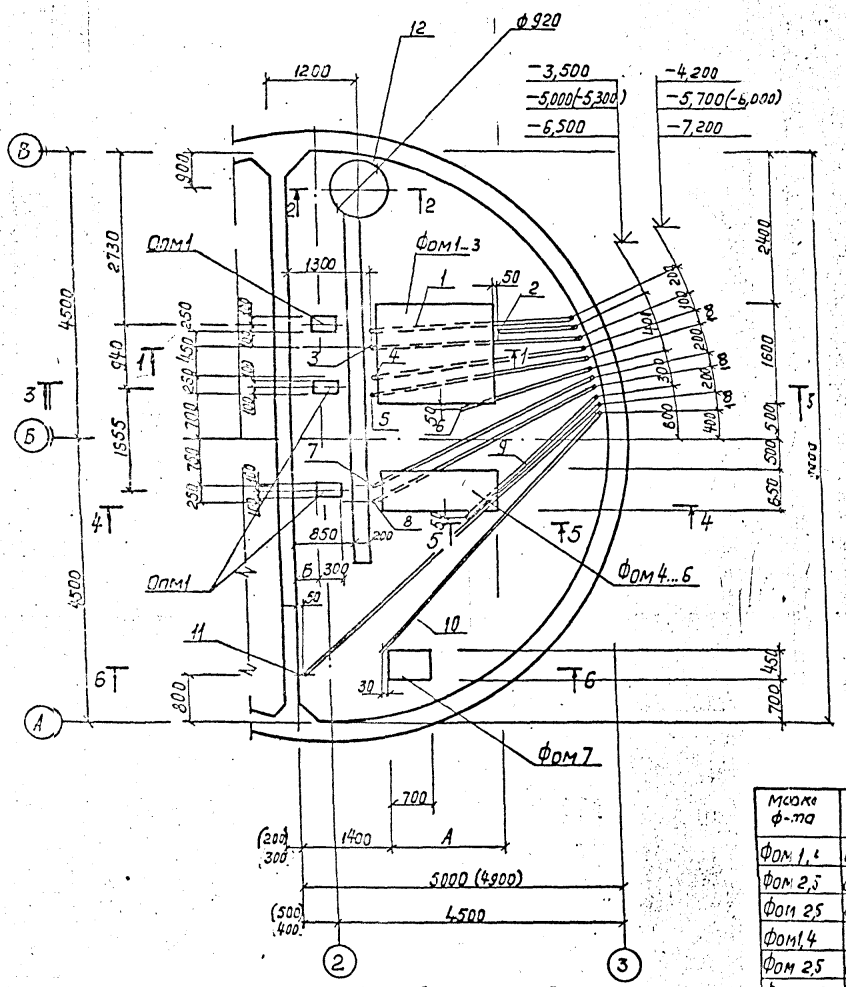

Отметки в скобках для сборного варианта Нк=5,5м

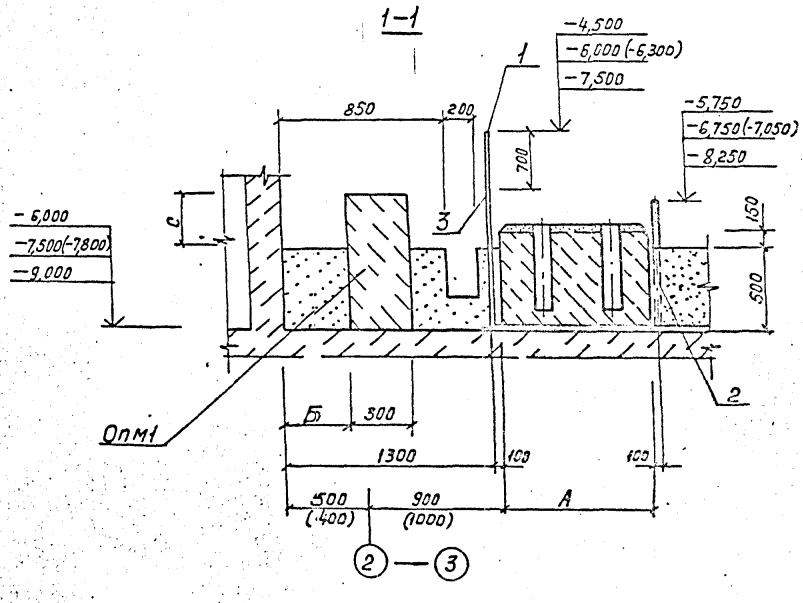

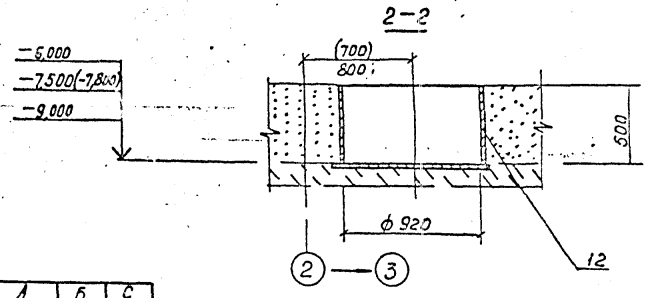

Марка ф-та	Марка насоса	А мм	Б мм	С мм
Фом 1,4	СД160/45	1550	450	140
Фом 2,5	СД160/45а	1450	450	140
Фом 2,5	СД160/45б	1450	500	140
Фом 1,4	СД250/22,5	1550	400	180
Фом 2,5	СД250/22,5а	1450	400	180
Фом 2,5	СД250/22,5б	1450	400	180
Фом 3,5	СД160/10	1350	500	140
Фом 3,5	СД160/10а	1350	500	140
Фом 3,5	СД160/10б	1350	500	140

Привязан

Инв.№

ТП 902-1-142.88 -кж1

Нач.отд.	Шейко		
Н.контр.	Гоголевская		
Гл.спец.	Власенко		
Рук.гр.	Абрамова		
Вед.инж.	Сафрончук		
Инж.	Шапин		

Канализационная насосная станция производительностью 120–560м³/ч напором 6–51м

Схема расположения фундаментов под оборудование. Насосы марки СД (начало)

Стадия	Лист	Листов
Р	21	

Госстрой СССР Союзгоссканалпроект Харьковский водоканал проект

Т-3019

Копировал Прокопьева

Т-3019 (3)

Формат А2

3-3, 4-4

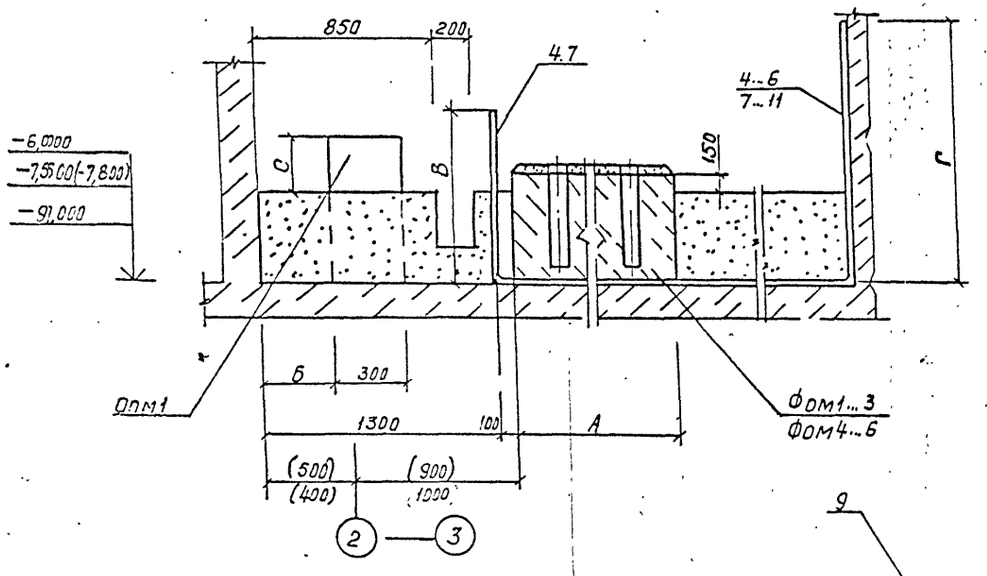

Марка поз	В	Г
	мм	
1	800	1800
2	750	2500
3	1500	1800
4	800	1800
5	1500	1800
6	750	2500
7	1500	1800
8	800	1800
9	750	2500
10	750	1800
11	2500	1800

5-5

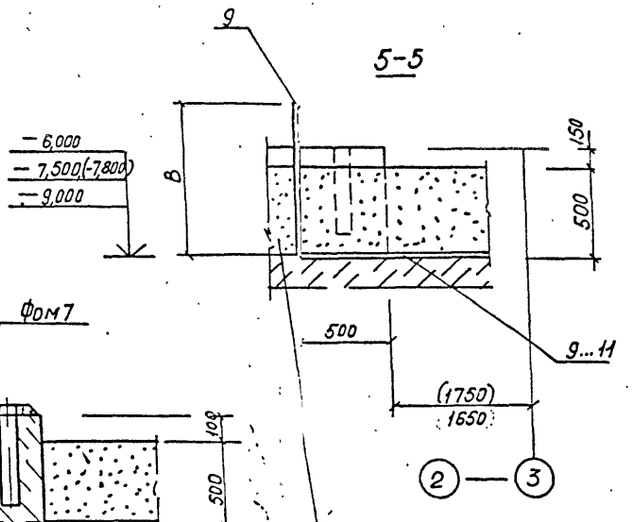

6-6

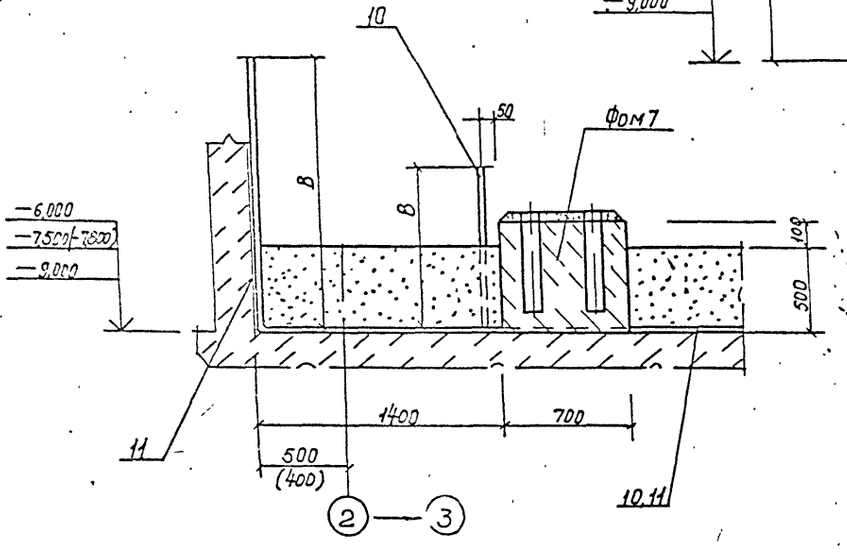

Спецификация к схеме расположения фундаментов под оборудование

Марка поз.	Обозначение	Наименование	Кол.	Масса ед. кг	Примечание
		Фундаменты под			
		оборудование			
Фом1...3	лист 23	Фом 1...3	1		
Фом4...6	лист 23	Фом 4...6	1		
Фом7	лист 23	Фом 7	1		
Опм1	лист 21	Опм1	3		
		Изделия закладные			
1		Труба 40х2 ГОСТ 10704-76*			
		В-БСТ ГОСТ 10705-80			
		ℓ=5950	1	11,1	
3		ℓ=6700	1	12,5	
4		ℓ=6150	1	11,5	
5		ℓ=6900	1	12,9	
7		ℓ=7300	1	13,7	
8		ℓ=7850	1	14,7	
11		ℓ=10900	1	20,4	
2		Труба 63,5х2 ГОСТ 10704-76*			
		В-БСТ ГОСТ 10705-80			
		ℓ=4650	1	14,1	
6		ℓ=5550	1	16,8	
9		ℓ=5650	1	17,1	
12	902-1-142.88 -КЖ1.ИМ2	МН 2	1	182,9	

1. Трубы заложить без заусениц, предусмотреть меры против попадания строительного мусора в трубы.
2. Размер „А" см. лист 21.
3. Размеры в скобках даны для ... сборного варианта подземной части.

Нач.отд	Щейко			ТП 902-1-142.88 -КЖ1
Н.контр	Рокольская			
Гл.спец	Власенко			Канализационная насосная станция производительностью 120-660м³/ч, напором 6-51м
Рук.гр	Абрамова			Р 22
Вед.инж	Сапрончик			Схема расположения фундаментов под оборудование. Насосы марки СД (продолжение)
Инж	Шапин		8.88	Госстрой СССР Союзводоканалпроект Харьковский Водоканалпроект

Привязан

Инв №

Копировал Прокопьева Т-3019 (3) Формат А2

Альбом 3

Спецификация Фом1... Фом7, ОПМ1

Формат	Зона	Поз	Обозначение	Наименование	кол. на исполнение								Примечание
				Материалы									
				Бетон класса В 12,5	1,49	1,39	1,30	1,49	1,39	1,30	0,15	0,07	м³
			Марка		Фом1	Фом2	Фом3	Фом4	Фом5	Фом6	Фом7	ОПМ1	

1-1

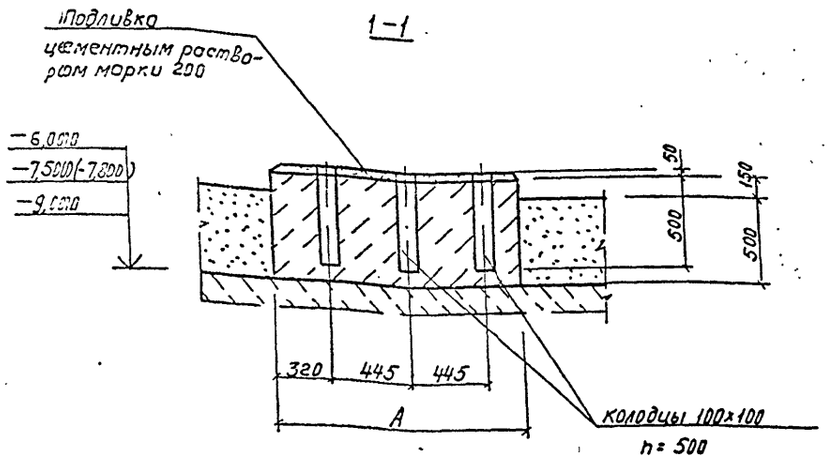

Фом1... Фом3

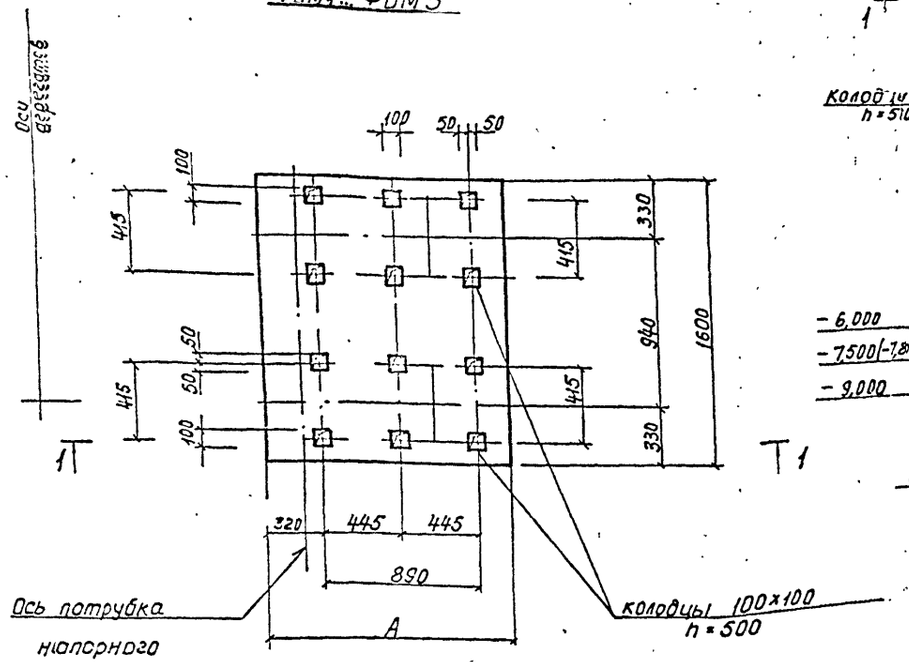

Фом4... Фом6

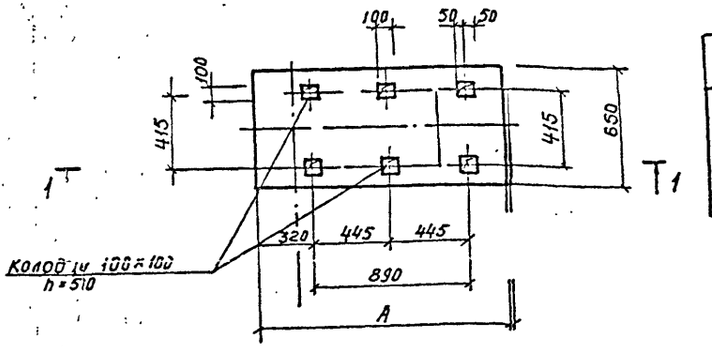

Марка фундамента	Марка насоса	Тип электродв.	Д	Е
			мм	
Фом7	ВК1/16	4А160S4	336	240
	ВК2/25	4А100S4	365	250
	ВК2/26	4А100L4	379	250

2-2

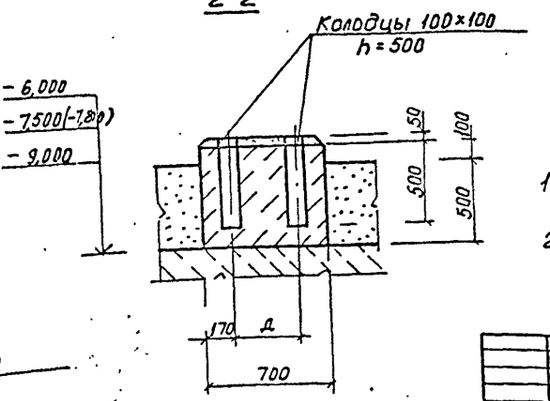

Фом7

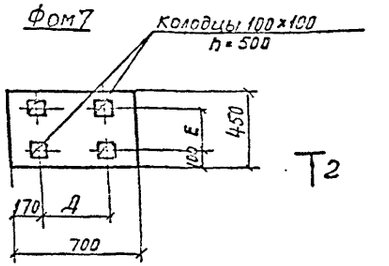

1. Опору ОПМ1 см. разрез 1-1 на листе 21.
2. Размер А см. таблицу на листе 21.

Привязан

Инв.№

Нач. отд.	Шейбка			
Н. контр.	Гольцев			
Гл. спец.	Бусенко			
Рук. пр.	Абрамова			
Ведущ. инж.	Сафончук			
Инж.	Шапин		8.83	

ТП 902-1-142.88 -КЖ1

Канализационная насосная станция производительностью 120-660 л/с, напором 6-51 м

Стадия	Лист	Листов
Р	23	

Схема расположения фундаментов под оборудование. Насосы марки ВК (окончание)

Госстрой СССР Союзводоканалпроект Харьковский Водоканалпроект

Копировал Прокопьева

Формат А3

Т-2019 (3)

Альбом 3 Дополнительные материалы

Согласовано

Инв.№ подл. | Подпись и дата | Взам. инв.№

Альбом 3

Схема расположения фундаментов

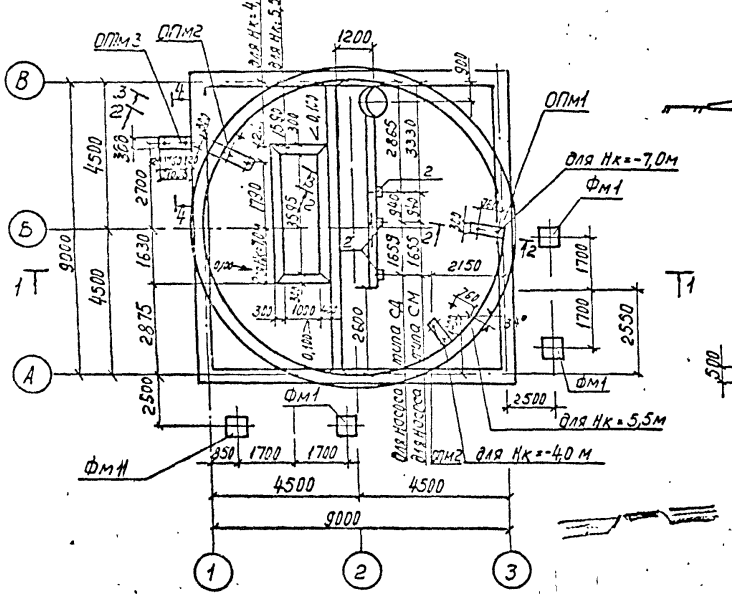

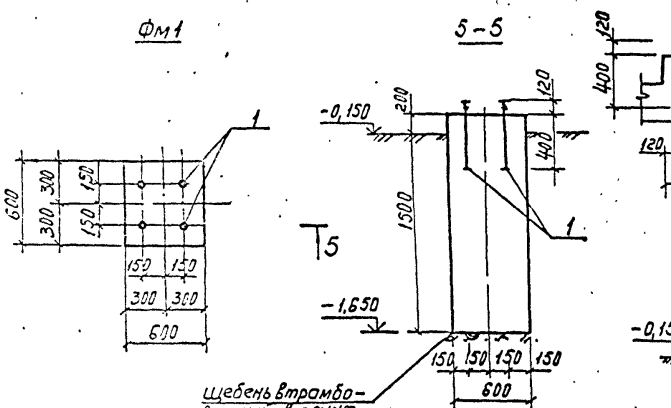

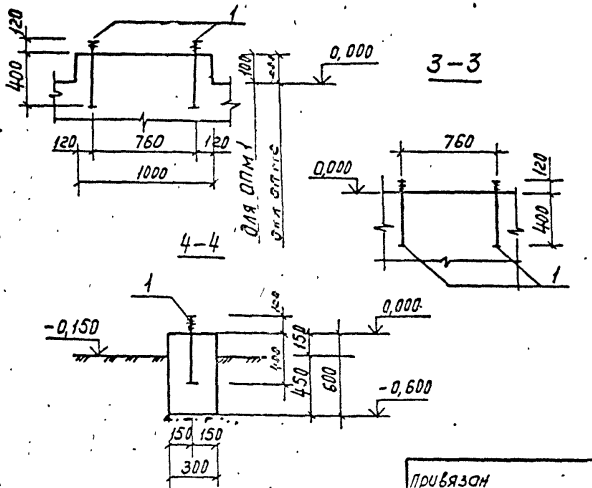

Спецификация к схеме расположения фундаментов.

Марка поз.	Обозначение	Наименование	Кол.	Масса ед., кг	Примечание
Фм1	лист 24	Фундамент Фм1	4		
ОПм1	лист 24	Опора монолитная ОПм1	1		для Нк=7,0м
ОПм2	лист 24	ОПм2	1		
ОПм3	лист 24	ОПм3	1		
1	ГОСТ 24379.1-80	Болт 1.1м16х520 ВСт3пс2	2(4)		
2	1.400-15 в.1.150-44	Изделие закладное Мм140-3	3		

Спецификация Фм1, ОПм1, ОПм2, ОПм3

Формат	Зона	Поз.	Обозначение	Наименование	Кол	Примечание
				Фундамент Фм1		
				Сборочные единицы		
		1	ГОСТ 24379.1-80	Болт 1.1м16х520 ВСт3пс2	4	0,97 кг
				Материалы		
				Бетон класса В12,5	0,59	м³
				ОПм1		
				Сборочные единицы		
		1	ГОСТ 24379.1-80	Болт 1.1м16х520 ВСт3пс2	2	шт
				Материалы		
				Бетон класса В12,5	0,03	м³
				ОПм2		
				Сборочные единицы		
		1	ГОСТ 24379.1-80	Болт 1.1м16х520 ВСт3пс2	2	шт
				Материалы		
				Бетон класса В12,5	0,06	м³
				ОПм3		
				Сборочные единицы		
		1	ГОСТ 24379.1-80	Болт 1.1м16х520 ВСт3пс2	2	0,53 кг
				Материалы		
				Бетон класса В12,5	0,16	м³
				Бетон класса В3,5	28,1	м³

Обозначения в скобках даны для сборного варианта подземной части Нк=5,5 м.

Привязан				ТП 902-1-142.88-КЖ1	
Инв. №	Нач. отд. Шейко; Н. контр. Скольский; Гл. спец. Власенко; Рук. гр. Абратов; Вед. инж. Харончук; Инж. Хомяковская			Конусизационная насадка сечения производительностью 40 м³ бетонной смеси R=51 м	Стадия Р; Лист 24; Листов
				Схема расположения фундаментов подлестницы	Союзгипроспецгазстрой Харьковское ПО Госгазификация

Копир. Прокопьева

Т-3043 (2) Формат А2

Деталь гидроизоляции в сухих грунтах (опускной способ и „стена в грунте")

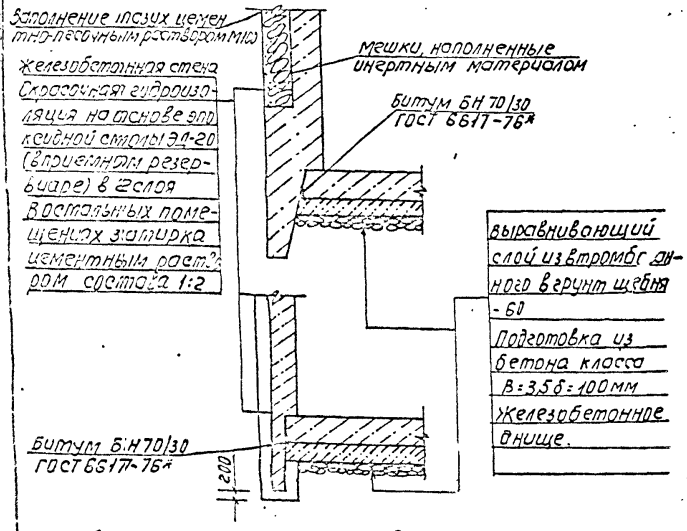

Деталь гидроизоляции в сухих грунтах (открытый способ)

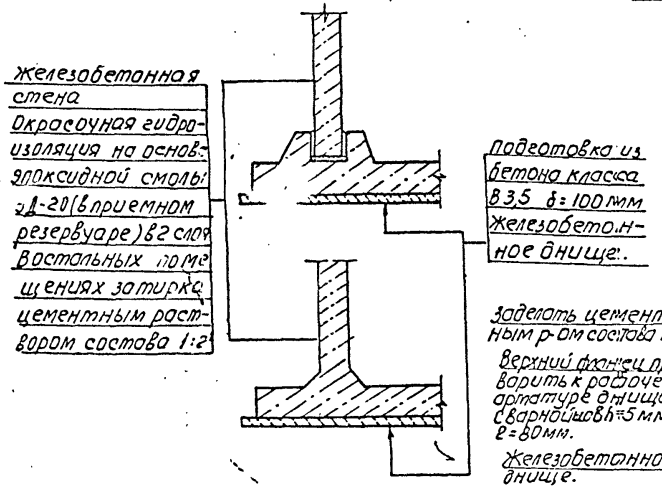

Конструкция уплотнителя

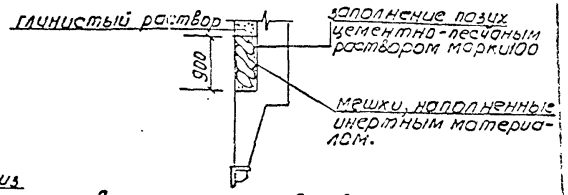

Деталь устройства дренажного приямка

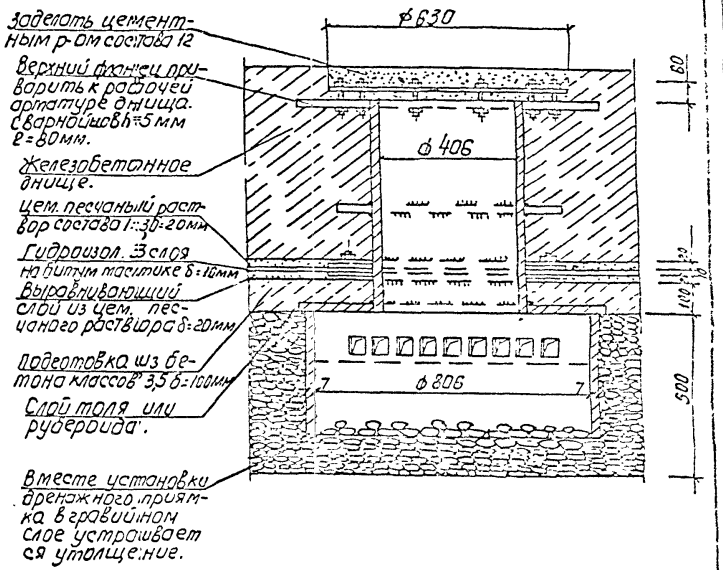

Деталь гидроизоляции в мокрых грунтах (опускной способ и „стена в грунте")

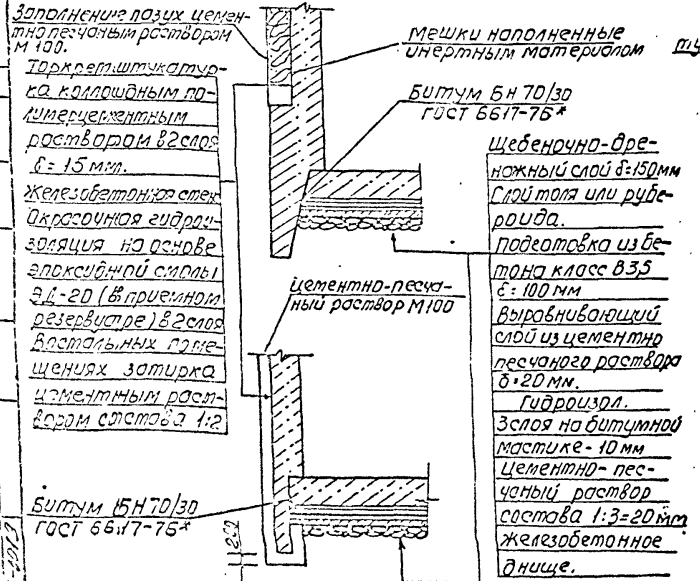

Деталь гидроизоляции в мокрых грунтах (открытый способ)

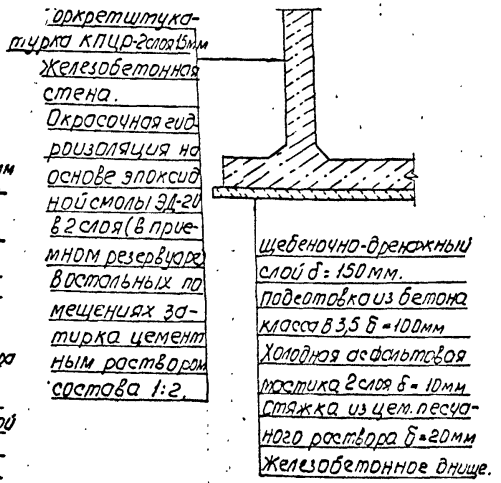

Торкретштукатурку коллоидным полимерцементным раствором выполнять по авторскому свидетельству №537972 Раствор строительный (раствор КПЦР)

Нач. отд.	Шейко			ТП 902-1-142.88 - КЖ1
Н. контр.	Гоколоскин			
Гл. спец.	Власенко			Канализационная насосная станция производительностью 120-660 м³/ч напором 6-51 м
Рук. гр.	Абрамов			Стадия: Р; Лист: 25; Листов:
Вед. инж.	Сафрончук			Детали гидроизоляции Установка дренажного приямка
Инж.	Хотовская			Госстрой СССР Союзводоканалпроект Харьковский Водоканалпроект

Привязан

Инв. №

Копир. Прокопьева

Т-2019 (9)

Формат А2

Альбом 3

Схема расположения элементов заземления в надземной части КНС

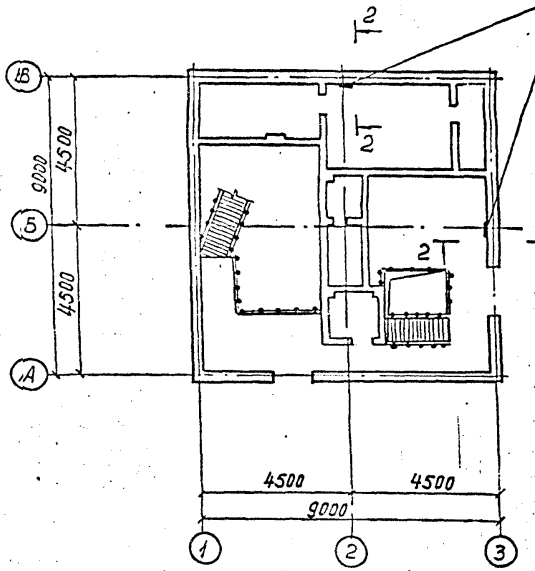

1–1

Схема расположения элементов заземления в подземной части КНС

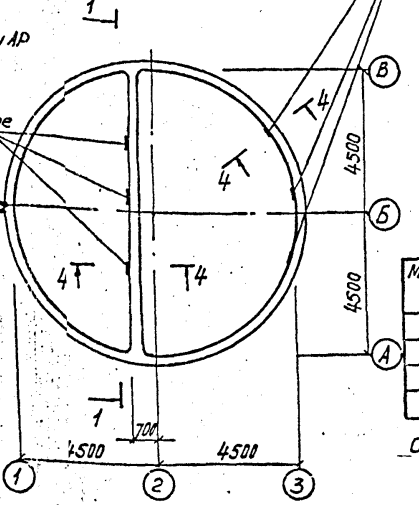

2–2

4–4

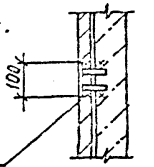

Изделие закладное приварить к вертикальной арматуре стен

3–3

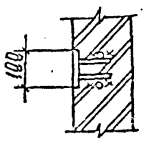

Спецификация к схеме расположения элементов заземления

Марка, поз.	Обозначение	Наименование	Кол.	Масса ед, кг	Примечание
		Детали			
1		ф12А-III ГОСТ 5781-82*			
		ℓ = 1150	4	0,8	

Общий расход стали ф12А-III-3,2 кг.

Для монолитного варианта

Для сборного варианта

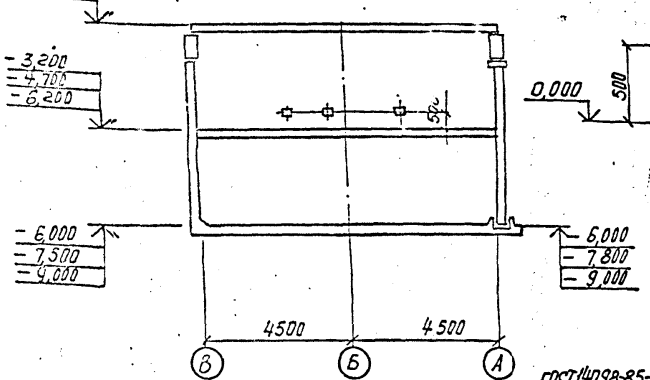

Сборный вариант

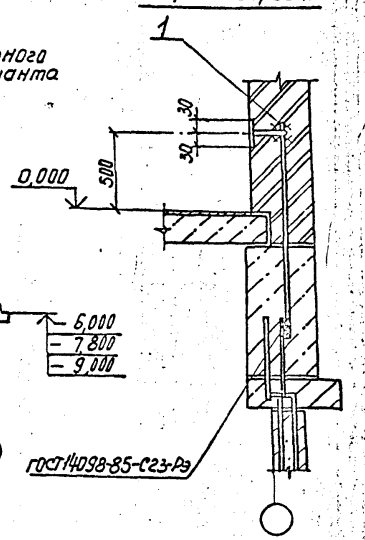

Монолитный вариант

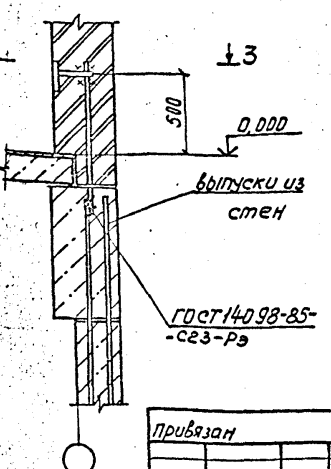

1. Все соединения выполнить сваркой электродами типа Э42 ГОСТ 9467-75.
2. Заземляющие закладные изделия покрываются кузбасс-лаком.
3. Отметки в скобках для монолитного варианта при Ж к = 5,5 м.

Нач. отд.	Шейко			Канализационная насосная станция производительностью 120–660 м³/ч, напором Е–51 м	Стадия: Р; Лист: 26; Листов:
Н. контр.	Сокольская				
Гл. спец.	Власенко				
Рук. гр.	Абратова				
Вед. инж.	Сафрончик			Схемы расположения элементов заземления	Госстрой СССР Союзводоканалпроект Харьковский Водоканал проект

Привязан

Инв. №

ТП 902-1-142.88 - КЖ1

-25-

Т-3019 (3)

формат А2

Ведомость металлоконструкций по видам профилей

Наименование конструкций по номенклатуре прейскуранта № 01-09	Позиции по прейскуранту № 02-09	№ п/п	Код конструкций	Масса конструкций, т												Количество шт.	Серия типовых конструкций
				Легкосплавный прокат	по видам профилей стали										Всего		
					Балки широкополочные	Балки	Круглая сталь	Сортовая сталь	Квадратная сталь	Толстолистовая сталь	Гнутые и листовые	Трубы	Универсальная сталь	Толстолистовая сталь	прочее		
1	2	3	4	5	6	7	8	9	10	11	12	13	14	15	16	17	18
Монорельсовые пути и балки для подвесного конв.		1	526233		1,375	0,176			1,553					0,023	3,127		
Ограждение кровли		2	526247			0,136	0,617		0,13		0,039			0,020	0,925		
Лестницы зданий		3	526242												0,283		1.450.3-3
Площадки зданий		4	526243		0,025	0,016			0,135						0,147		1.450.3-3
Ограждение лестниц		5	526244												0,053		1.450.3-3
Ограждение площадок		6	526244												0,011		1.450.3-3
Итого		7			1,400	0,357	0,617		1,701		0,039			0,043	4,548		

1. Разработку чертежей металлоконструкций производить согласно СНиП 2-23-81 "Стальные конструкции. Нормы проектирования".
2. Соединение стальных элементов предусматривается ручной электродуговой сваркой.
3. Все сварные швы выполняются электродами типа Э42 и Э42А по ГОСТ 9467-75
4. Все металлические конструкции окрасить эмалью ПФ-115 ГОСТ 6465-76* в 2 слоя по одному слою грунтовки ГФ-021 по предварительно очищенной от ржавчины поверхности.

Ведомость чертежей основного комплекта марки КМ1

Лист	Наименование	Примечание
1	Общие данные (начало)	
2	Общие данные (продолжение)	
3	Общие данные (продолжение	
4	Общие данные (окончание)	
5	Схема расположения путей подвесного транспорта на отм -1.050	
6	Схема расположения путей подвесного транспорта на отм 3.750	
7	Схема расположения наружной лестницы и ограждения кровли (начало)	
8	Схема расположения наружной лестницы и ограждения кровли (окончание)	

Ведомость ссылочных и прилагаемых документов

Обозначение	Наименование	Примечание
	Ссылочные документы	
1.450.3-3 вып. 01	Стальные лестницы, переходные площадки и ограждения	

Доп. серия. При подвесного транспорта применять 3, 4, 6 н. перед. КМ.
1.426-1 с(2)

Типовой проект разработан в соответствии с действующими нормами и правилами.

Гл. инж. проекта /Лялюк/

Привязан

Инв. №

Привязан

Инв. №

Нач. отд.	Шейко		
Н. контр.	Скользя		
Гл. спец.	Власенко		
Рук. гр.	Абрамова		
Ведущ. инж.	Сорокина		
инж.	Прядкина		

ТП 902-1-142.88-КМ1

Канализационная насосная станция производительностью 180 тыс. м³/сут.	Стадия	Лист	Листов
	Р	1	8
Общие данные	Госстрой СССР Союзгипроспецводоканал		

Т-3019 (2) Формат А2

Альбом 3

Техническая спецификация металла (начало)

Вид профиля и ГОСТ, ТУ	Марка металла	Обозначение и размер профиля, мм	№ п.п.	Код: марки металла	Код: вида профиля	Код: размера профиля	Количество шт	Длина, мм	Масса металла по элементам конструкции, г: Монтажные пути и балки для поддержания монорельсов	Масса металла по элементам конструкции, г: Ограждение кровли	Масса металла по элементам конструкции, г: Лестницы зданий	Масса металла по элементам конструкции, г: Площадки зданий	Масса металла по элементам конструкции, г: Ограждение лестниц и площадок	Масса металла по элементам конструкции, г:	Общая масса, т	Площадь поверхности, м²	Масса потребности в металле по кварталам, т: I	II	III	IV	Заполняется ВЦ
1	2	3	4	5	6	7	8	9	Код элемента конструкции: 5235	526247	526242	526243	526244								
Балки двутавровые ГОСТ 19425-74*	ВСТ3ГПС5 ГОСТ 380-71*	Двутавр 24М ГОСТ 19425-74	1																		
		Двутавр ВСТ3Сп5 ГОСТ 535-79	2	23140	3912				0,836						0,836	20,07					
	Итого		3						0,836						0,836	20,07					
Всего профиля			4						0,836						0,836	20,07					
Балки двутавровые ГОСТ 26020-83	ВСТ3Сп5-2 ТУ14-1-3023-80	Двутавр 23Б1 ГОСТ 26020-83	5																		
		Двутавр ВСТ3Сп5-2 ТУ14-1-3023-80	6	12300	2432				0,187						0,187	6,43					
	Итого		7						0,187						0,187	6,43					
Всего профиля			8						0,187						0,187	6,43					
Балки двутавровые ГОСТ 8239-72*	ВСТ3Сп5-2 ТУ14-1-3023-80	Двутавр 20 ГОСТ 8239-72	9																		
		Двутавр ВСТ3Сп5-2 ТУ14-1-3023-80	10	14460	2407				0,352						0,352	13,41					
	Итого		11						0,352						0,352	13,41					
Всего профиля			12						0,352						0,352	13,41					
Швеллеры ГОСТ 8240-72*	ВСТ3Сп5-1 ТУ14-1-3023-80	Швеллер 16 ГОСТ 8240-72	13																		
		Швеллер ВСТ3Сп5-1 ТУ14-1-3023-80	14	11240	2618							0,025			0,025	1,01					
	Итого		15									0,025			0,025	1,01					
Всего профиля			16									0,025			0,025	1,01					
Сталь прокатная уголковая равнополочная ГОСТ 8509-72*	ВСТ3кп2 ГОСТ 380-71*	Уголок Б 50×50×3 ГОСТ 8509-72	17																		
		Уголок ВСТ3кп2 ГОСТ 535-79	18	11240	2120					0,136					0,136	12,06					
		Уголок Б 63×63×5 ГОСТ 8509-72	19																		
		Уголок ВСТ3кп2 ГОСТ 535-79	20	11240	2120							0,011			0,011	0,57					
	Итого		21							0,136		0,030			0,166	[illegible]					
	ВСТ3Сп5-2 ВСТ3Сп5-1 ТУ14-1-3023-80	Уголок Б 90×90×6 ГОСТ 8509-72	22																		
		Уголок ВСТ3Сп5-1 ТУ14-1-3023-80	23	12300	2120							0,015			0,015	0,66					
		Уголок Б 100×100×8 ГОСТ 8509-72	24																		
		Уголок ВСТ3Сп5-2 ТУ14-1-3023-80	25	12300	2120				0,176						0,176	5,81					
	Итого		26						0,176			0,015			0,191	[illegible]					
Всего профиля			27						0,176	0,136		0,045			0,357	17,10					
Сталь листовая ГОСТ 1103-76*	ВСТ3Сп5-2 ТУ14-1-3023-80	Полоса Б 2×6×100 ГОСТ 103-76	28																		
		Полоса ВСТ3Сп5-2 ТУ14-1-3023-80	29	12300	7110				0,021						0,021	0,89					

Нач.отд.	Шейко		
Н.контр.	Гокольская		
Гл.спец.	Власенко		
Рук.гр.	Абрамов		
Вед.инж.	Сафронов		
Инж.	Прядкина		

ТП 902-1-142.88 — КМ1

Канализационная насосная станция производительностью 120-660 м³/ч, напором 6-51 м

Стадия	Лист	Листов
Р	2	

Общие данные (продолжение)

Госстройсоюз Союзводоканалпроект Харьковский Водоканалпроект

Т-3049 (3)

Формат А2

Альбом 3

Техническая спецификация металла (продолжение)

Вид профиля и ГОСТ, ТУ	Марка металла и ГОСТ	Обозначение и размер профиля, мм	№ п.п.	Код: марка металла	Код: вида профиля	Код: размера профиля	Количество шт.	Длина, мм	Масса металла по элементам конструкции, т: Код элемента конструкции 526235	526247	526212	526243	526244	Общая масса, т	Площадь поверхности, м²	Масса потребности в металле по кварталам, т: I	II	III	IV	Заполняется ВЦ
1	2	3	4	5	6	7	8	9												
Сталь листовая ГОСТ 103-76*	ВСт3сп 5-2 ТУ 14-1-3023-80	Полоса $\frac{Б\,28\times150\ ГОСТ\,103\text{-}76^{*}}{ВСт3сп5\text{-}2\ ТУ\,14\text{-}1\text{-}3023\text{-}80}$	30																	
			31	12300	7110				0,098					0,098	3,15					
		Полоса $\frac{Б\,210\times10\ ГОСТ\,103\text{-}76^{*}}{ВСт3сп5\text{-}2\ ТУ\,14\text{-}1\text{-}3023\text{-}80}$	32																	
			33	12300	7110				0,052					0,052	1,36					
		Полоса $\frac{Б\,214\times8\ ГОСТ\,103\text{-}76^{*}}{ВСт3сп5\text{-}2\ ТУ\,14\text{-}1\text{-}3023\text{-}80}$	34																	
			35	12300	7110				0,137					0,137	2,52					
	Итого		36						0,308					0,308	7,92					
Всего профиля			37						0,308					0,308	7,92					
Сталь листовая ГОСТ 82-70*	ВСт3сп 5-2 ВСт3сп5-1 ТУ 14-1-3023-80	Полоса $\frac{Б\,220\times18\ ГОСТ\,82\text{-}70^{*}}{ВСт3сп5\text{-}2\ ТУ\,14\text{-}1\text{-}3023\text{-}80}$	38																	
			39	12300	7110				0,533					0,533	13,70					
		Полоса $\frac{Б\,210\times10\ ГОСТ\,82\text{-}70^{*}}{ВСт3сп5\text{-}1\ ТУ\,14\text{-}1\text{-}3023\text{-}80}$	40																	
			41	12300	7110							0,002		0,002	0,05					
		Полоса $\frac{Б\,210\times60\ ГОСТ\,82\text{-}70^{*}}{ВСт3сп5\text{-}2\ ТУ\,14\text{-}1\text{-}3023\text{-}80}$	42																	
			43	12300	7110				0,712					0,712	18,30					
	Итого		44						1,245			0,002		1,247						
	ВСт3кп2 ГОСТ 380-71*	Полоса $\frac{Б\,41\times10\ ГОСТ\,82\text{-}70^{*}}{ВСт3кп2\ ГОСТ\,380\text{-}71^{*}}$	45																	
			46	11240	7110					0,113				0,113	7,22					
	Итого		47							0,113				0,113	7,22					
Всего профиля			48						1,245	0,113		0,002		1,360						
Сталь листовая рифленая ГОСТ 8568-77*	ВСт3кп2 ГОСТ 380-71*	Лист $\frac{-5\ ГОСТ\,8568\text{-}77^{*}}{ВСт3кп2}$	49																	
			50	11240	7152							0,033		0,033	1,69					
	Итого		51									0,033		0,033	1,69					
Всего профиля			52									0,033		0,033	1,69					
Сталь крутая ГОСТ 5781-82*	ВСт3кп2 ГОСТ 380-71*	Ф20 А-I ГОСТ 5781-82*	53							0,617				0,617						
			54	11240																
	Итого		55							0,617				0,617						
Всего профиля			56							0,617				0,617						

Инв. № подл. | Подп. и дата | Взам. инв. №

Гос. ссылки

Альбом 131 | Лист 4 | Альбом 3

Инв. № 7-3018

Привязан			ТП 902-1-142.88 – КМ1	
Нач. отд.	Шейко		Канализационная насосная станция производительностью 120 л/с, напором 6,5 м	Стадия Лист Листов: Р 3
Гл. спец.	Власенко		Общие данные (продолжение)	Госстрой СССР Союзводоканалпроект Харьковский Харьковпроект
Рук. гр.	Аронина			
Разраб.	Соломина			
Инж.	Прякина			

Инв. № 2040 (2)

Альбом 3

Техническая спецификация металла (окончание)

Вид профиля и ГОСТ, ТУ	Марка металла и ГОСТ	Обозначение и размер профиля, мм	№ п.п.	Код: марка металла	Код: вида профиля	Код: размера профиля	Количество шт	Длина, мм	Масса металла по элементам конструкций, т: Монорельсовые пути и балки для подкрановых	Огражденные кровли	Лестницы	Площадки	Огражденные лестницы и площадки			Общая масса, т	Площадь поверхности, м²	Масса потребности в металле по кварталам, т: I	II	III	IV	Заполняется ВЦ
									Код элемента конструкции													
1	2	3	4	5	6	7	8	9	5262 35	5262 47	5262 42	5262 43	5262 44									
Трубы стальные водогазопроводные ГОСТ 3262-75*	ВСТ3кп2 ГОСТ 380-71*	Труба 20×2,5 ВСТ3кп2 ГОСТ 3262-75*	57																			
			58	12300	9401					0,039						0,039	0,99					
	Итого		59							0,039						0,039	0,99					
Всего профиля			60							0,039						0,039	0,99					
Метизы Болты ГОСТ 7798-70*	ВСТ3кп2 ГОСТ 380-71*	Болт М12 ГОСТ 7798-70*	61																			
			62	11240																		
	Итого		63							0,021						0,020						
	ВСТ3кп2 ГОСТ 19281-73*	Болт М16 ГОСТ 7798-70*	64																			
			65	23140					0,023							0,023						
	Итого		66						0,023							0,023						
Всего профиля			67						0,023	0,020						0,043						
Итого масса металла			68						3,127	0,925		0,105				4,157						
Площадки лестницы ограждения			69								0,283	0,042	0,066			0,391						
Всего масса металла			70						3,127	0,925	0,283	0,147	0,066			4,548						
В том числе по маркам	ВСТ3Гпс5		71	23140					0,834							0,834						
	ВСТ3 СП5-1		72	23140								0,042				0,042						
	ВСТ3 кп2		73	11240						0,925	0,283	0,130	0,066			1,404						
	ВСТ3 сп 5-2		74	14460					2,268							2,268						

Инв. № Т-3019

Согласовано: Лист 1 Т-3019

Привязан

Инв. №

Нач.отд.	Шейко		
Н.контр.	Соколов		
Гл.спец.	Власенко		
Рук.гр.	Абрамова		
Ведущ.	Сидорчик		
Инж.	Прядкина		

ТП902-1-142.88 – КМ1

– 30 –

Канализационная насосная станция производительностью 120–660 м³/ч на ООМ 6–51 мм

Общие данные (окончание)

Стадия	Лист	Листов
Р	4	

Госстрой СССР Союзводоканалпроект Харьковский водоканалпроект

Т-3019 (3)

формат А2

Альбом 3

Схема расположения путей подвесного транспорта

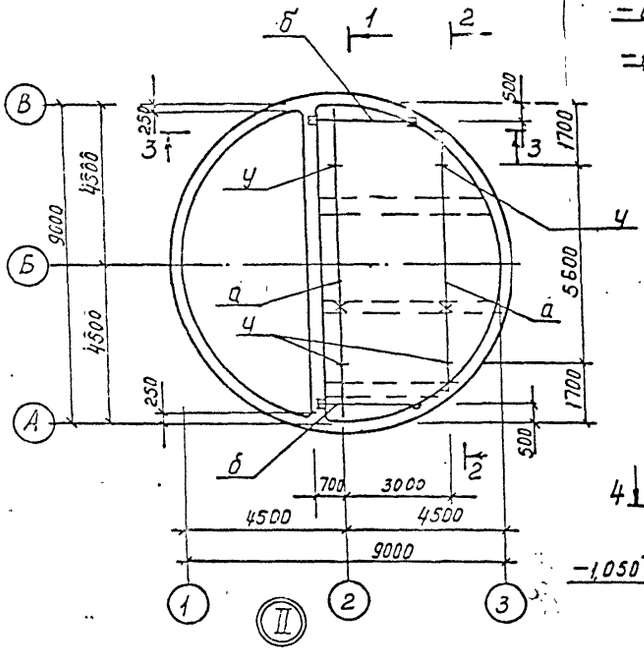

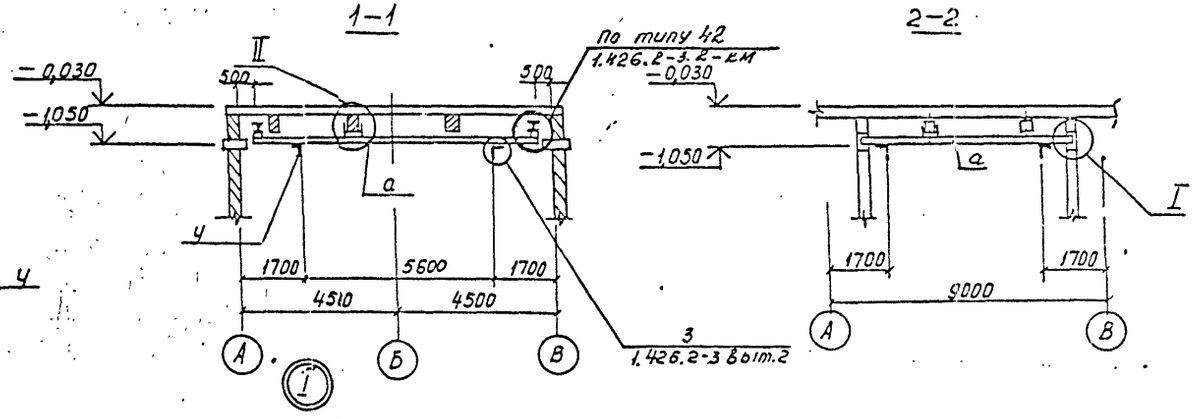

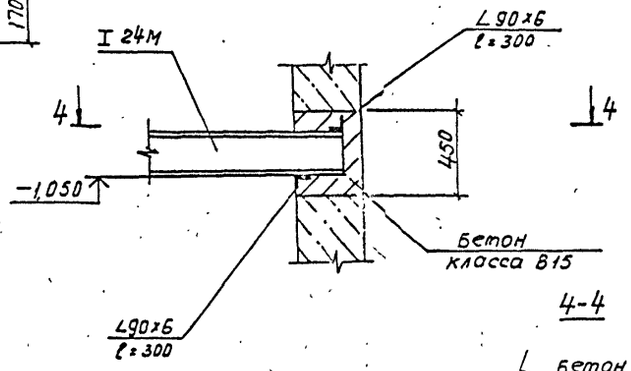

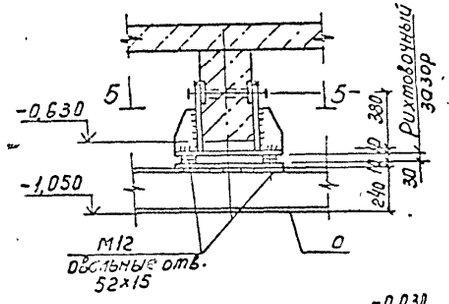

5-5

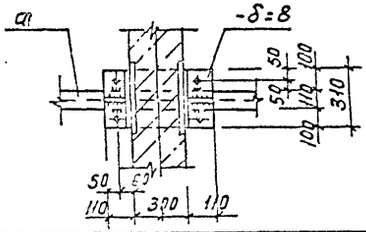

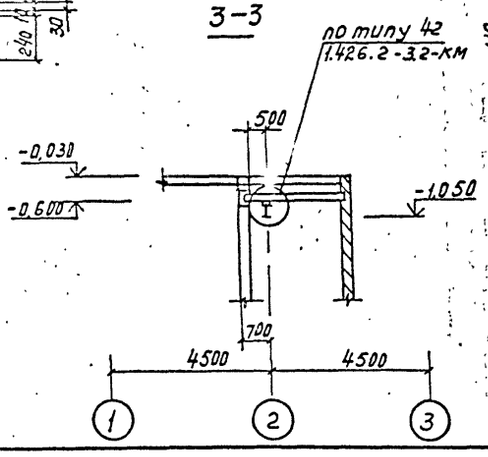

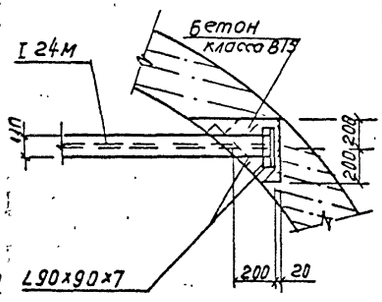

Ведомость элементов									
Марка	Сечение			Опорные усилия			Группа конструкций	Марка металла	Примечание
	Эскиз	Поз	Состав	M_1 тс.м	N_1 тс	Q_1 тс			
а	I		I24м				1	ВСТ3Гпс5	334,8 кг
б	I	1	I23Б1					ВСТ3сп52	311,5 кг
у (шт4)	1 3 2	1	L 100x7					ВСТ3сп52	2,2 кг
		2	— δ=6						0,5 кг
		3	Ду5						

1. Грузоподъемность крана Q=1T

				ТП 902-1-142. 88 -км			
Привязан	Нач.отд.	Шейко		Канализационная насосная станция производительностью 120-660 м³/ч, напором 6-51 м	Стад.	Лист	Листов
	Н.контр.	Сокольская			Р	5	
	Гл.спец.	Власенко					
	Рук.гр.	Абрамова		Схема расположения путей подвесного транспорта	Госстрой СССР Союзводоканалниспроект Харьковский Водоканалпроект		
	Вед.инж.	Сафрончик					
Инв.№	Инж.	Пивоварова					

Копир. Прокопьева

Т-3909 (2) — формат А2

Альбом 3

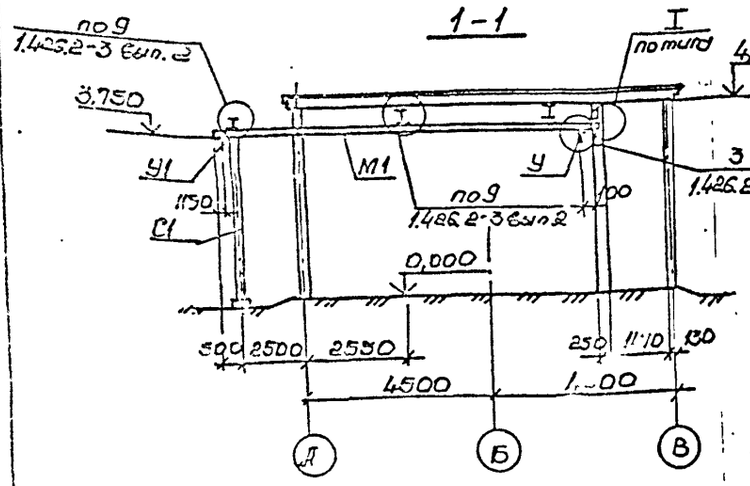

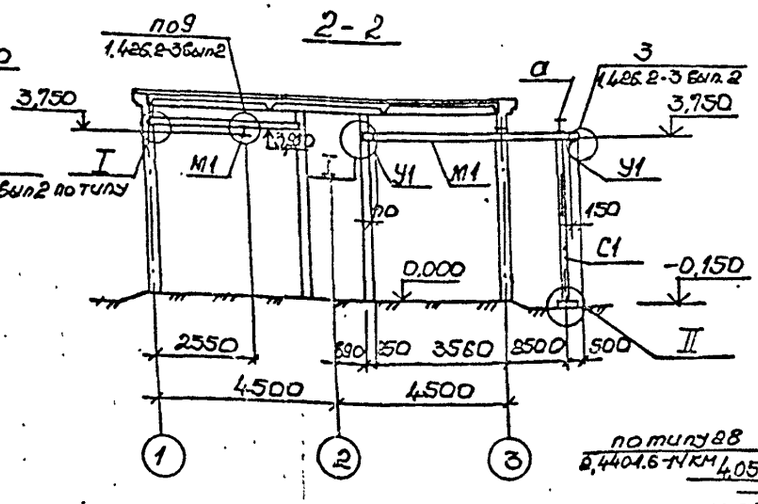

Ведомость элементов

Марка	Сечение: Эскиз	Поз.	Состав	Опорные усилия: M тсм	N тс	Q тс	Группа конструкций	Марка изделия	Примечание
М1	I		I 21М		2,43		1	Без марки	
а	I		I 23Б1					Без марки	
С1	I		I 20					Без марки	
У1	50, 1, 2, 3	1	L 101×8					Без марки	
		2	-δ=6					Без марки	
		3	Сб ГОСТ 2695-75					Без марки	
δ	1, 2	1	I 30К1	7,6		5,9		Без марки	
		2	-δ=10					Без марки	шаг 3000

Схема расположения путей подвесного транспорта на отм. 3,750

У1 - БАЛОК ПОКРЫТИЯ

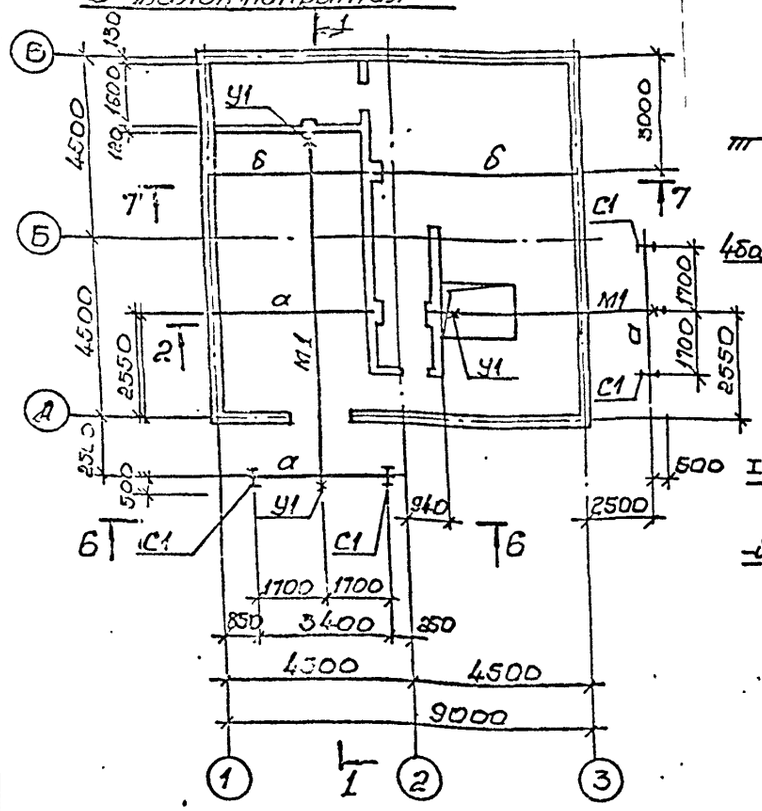

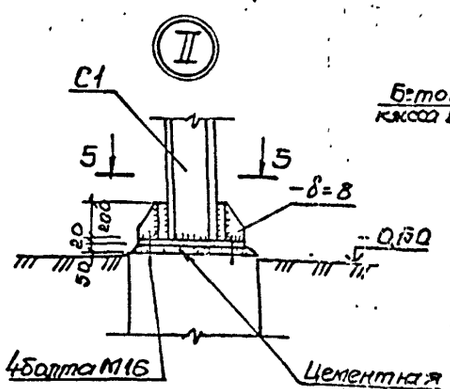

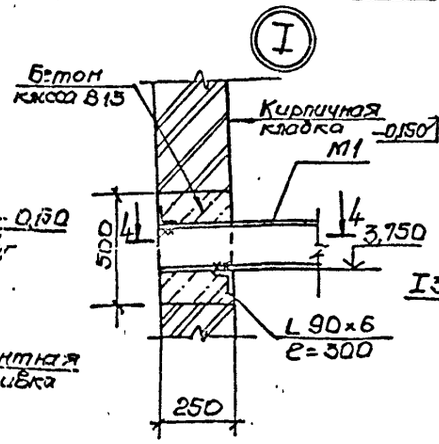

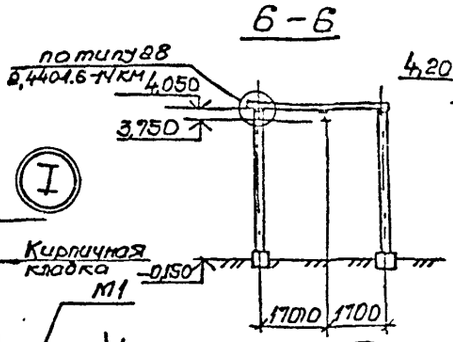

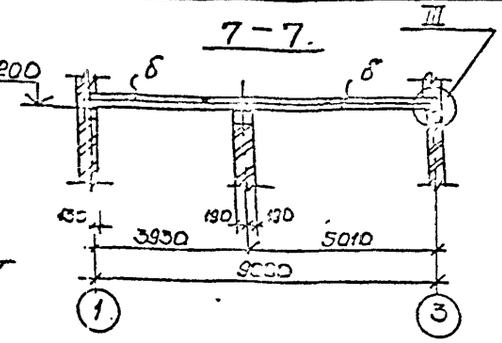

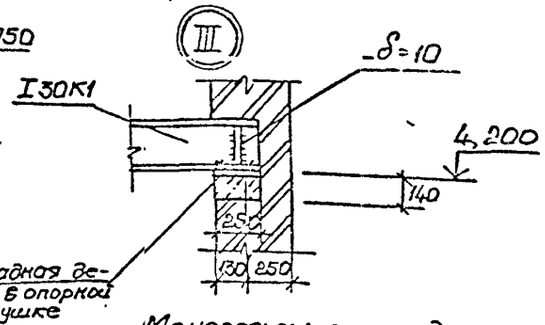

Монорельсы грузоподъемностью Q = 1т

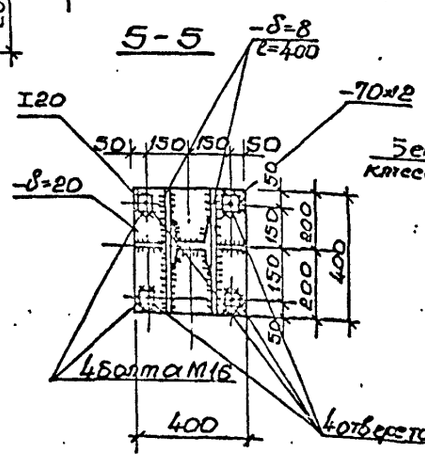

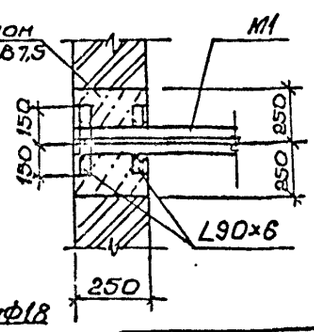

ТП 902-1-142.88-КМ1

Привязан				Начотд.	Шейнин		11
				Н.контр.	Лихачева		11
				Гл.спец.	Ефимова		4
				Рук.гр.	Гранилов		11
				Ведущ.	Кононенко		4
Инв.№				Инж.	Ильичев		8.88

Канализационная насосная станция производительностью 120-600 м³/ч, напором 51 м. Схема расположения путей подвесного транспорта на отм. 3,750

Стадия	Лист	Листов
Р	6	

Госстрой СССР Специализированное ордена Трудового Красного Знамени Всесоюзное объединение Союзводоканалпроект

Копир. шаблон Т-3019 (8) Формат А2

Схема расположения элементов наружной лестницы и ограждения кровли

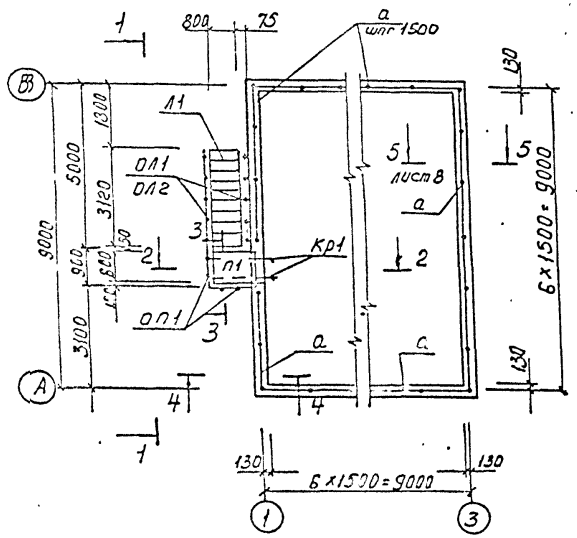

1–1

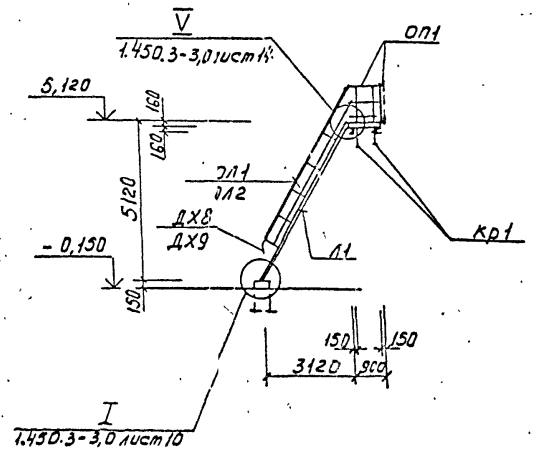

2–2

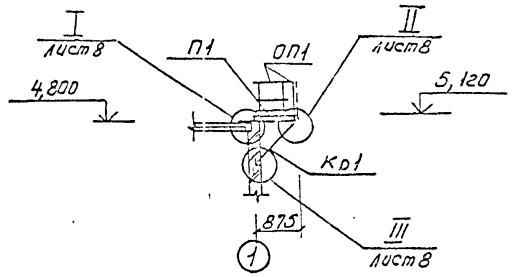

3–3

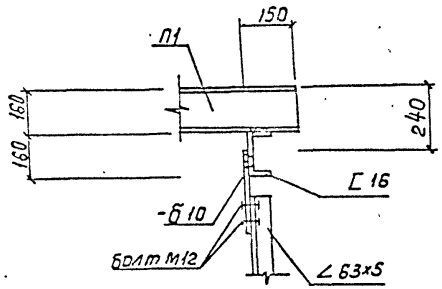

4–4

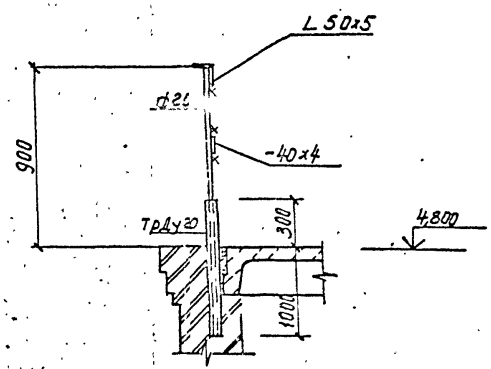

1. Лестницу Л1 укоротить на 280 мм и приварить к закладному элементу под лестницу.
2. Катет неоговоренных сварных швов принять по наименьшей толщине свариваемых швов.
3. Данный лист рассматривать совместно с листом 8.

				ТП 902-1-142.88 КМ1			
Нач.отд.	Шелко			Комплексная насосная станция пожаротушения 120–450 м³/ч, напором 6–51 м	стадия	лист	листов
Н.контр.	Ульянова				Р	7	
Гл. спец.	Власенко						
Рук.гр.	Аронова			Схема расположения наружной лестницы и ограждения кровли (начало)	ГПИ Росглавспецмонтажпроект при Госстрое СССР		
Гл.инж.	Подгорный						
Инж.	Подгорный						

Т-3019

Т-3019 (3)

Формат А2

Альбом 3

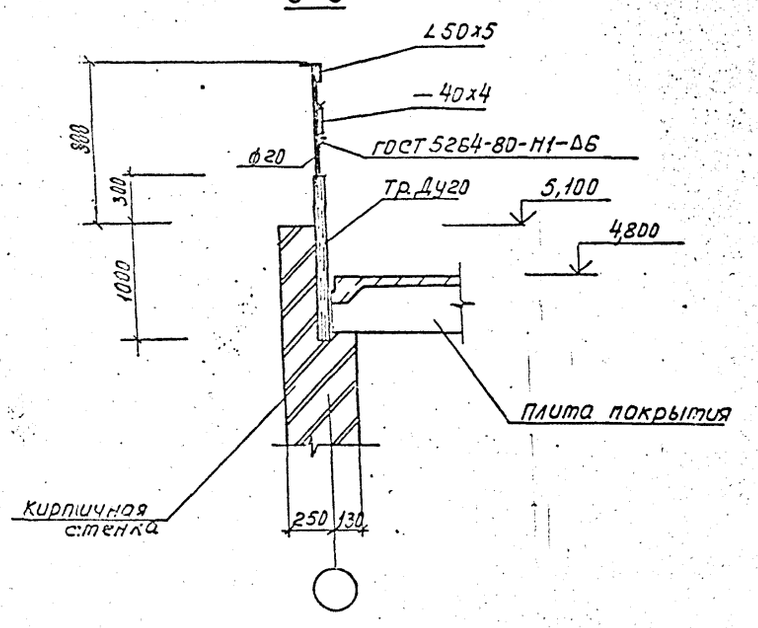

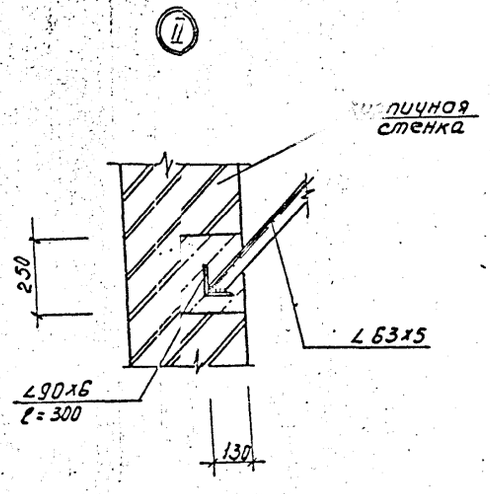

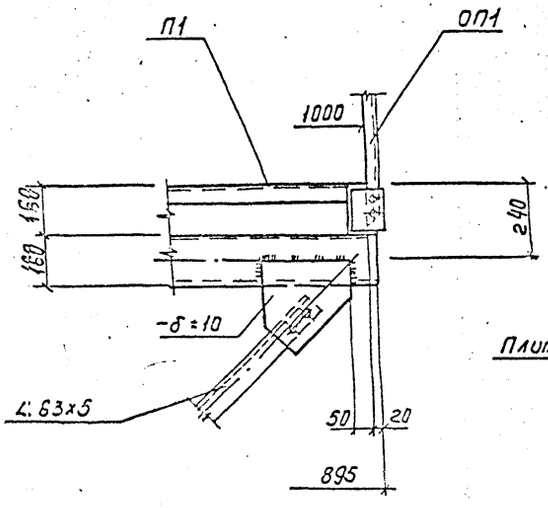

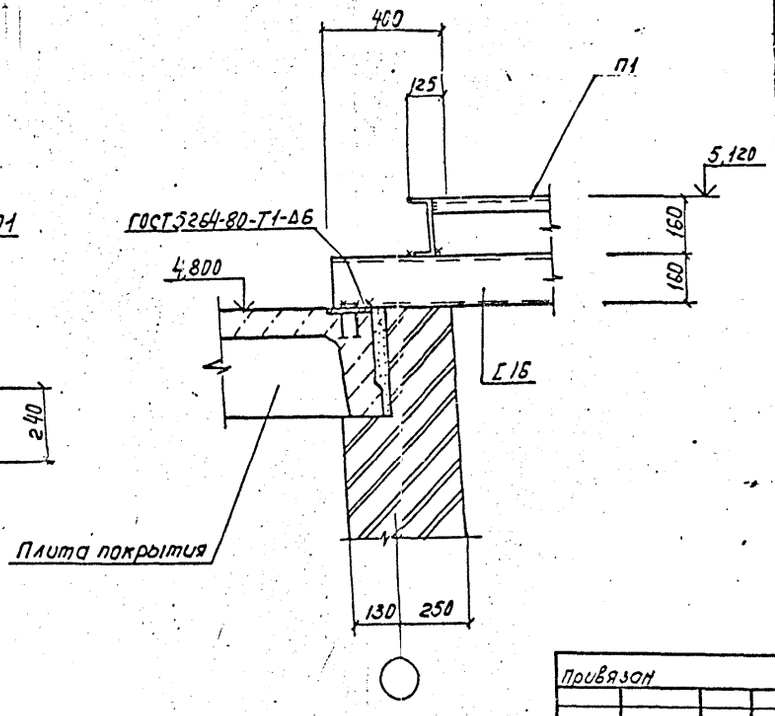

Ведомость элементов									
Марка	Сечение			Опорные усилия			Группа констр.	Марка металла	Примечание
	Эскиз	Поз	Состав	М т.с.м	N т.с	Q т.с			
Кр1	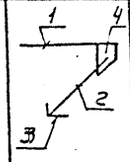	1	[16				4	ВСТ3пс5-1	
		2	∠63x5					ВСТ3пс5	
		3	∠90x6						
		4	-δ=10					ВСТ3пс5-1	
			Болт М12						
а	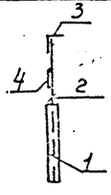	1	Тр.Ду20					ВСТ3пс5	
		2	ф20					ВСТ3кп2	
		3	∠50x5						
		4	-40x4						
в			Рифл.ст -δ=5						
ОП1	ОГПмхэб-10,9	шт2	1.450.3-3		Вып.1				10,5кг
П1	ТМХШ-9.10	шт1	1.450.3-3		Вып1				42,4кг
Л1	МЛХШ60-54.8	шт1	1.450.3-3		Вып.1				283,0кг
ОП1	ОГПМЛХШ60.10.54	шт1	1.450.3-3		Вып1				27,1кг
ОП2	ОГПМЛХШ60.10.54	шт1	1.450.3-3		Вып.1				27,1кг
ДГ8		шт1	1.450.3-3		Вып1				0,48кг
ДГ9		шт1	1.450.3-3		Вып1				0,48кг
Д6		шт1	1.450.3-3		Вып1				1,36кг
В7		шт1	1.450.3-3		Вып.1				1,36кг

1. Данный лист рассматривать совместно с листом 7.

-43-

ТП 902-1-142.88 — КМ1

Нач.отд	Шейко		"	Канализационная насосная станция производительностью 120-620 м³/ч, напором 6-51 м	Стадия	Лист	Листов
Н.контр	Сокольская		"		Р	8	
Гл.спец	Власенко		"				
Рук.гр	Абрамова		"	Схема расположения наружной лестницы и ограждения кровли (окончание)	Госстрой Союзводоканалпроект Харьковский Водоканалпроект		
Вед.инж	Сафрончик		"				
Инж	Прядкина						

Привязан

Инв.№

Т-3049 (3)

Формат А2

gost.e-ecolog.ru