ТИПОВОЙ ПРОЕКТ
902-1-107.87

КАНАЛИЗАЦИОННАЯ НАСОСНАЯ СТАНЦИЯ ПРОИЗВОДИТЕЛЬНОСТЬЮ 75-200 $м^3/ч$, НАПОРОМ 30-33 м С НЕЗАСОРЯЮЩИМИСЯ НАСОСАМИ (МАРКИ СДС 80/32) ПРИ ГЛУБИНЕ ЗАЛОЖЕНИЯ ПОДВОДЯЩЕГО КОЛЛЕКТОРА 4.0 М

(СБОРНО-МОНОЛИТНЫЙ ВАРИАНТ)

АЛЬБОМ V

				Привязан	
Инв. №					

gost.e-ecolog.ru

ТИПОВОЙ ПРОЕКТ
902-1-107.87

КАНАЛИЗАЦИОННАЯ НАСОСНАЯ СТАНЦИЯ ПРОИЗВОДИТЕЛЬНОСТЬЮ 75-200 м³/ч, НАПОРОМ 30-33 м С НЕЗАСОРЯЮЩИМИСЯ НАСОСАМИ (МАРКИ СДС 80/32) ПРИ ГЛУБИНЕ ЗАЛОЖЕНИЯ ПОДВОДЯЩЕГО КОЛЛЕКТОРА 4,0 М

(СБОРНО-МОНОЛИТНЫЙ ВАРИАНТ)

АЛЬБОМ V

РАЗРАБОТАН:
ПРОЕКТНЫМ ИНСТИТУТОМ
„ХАРЬКОВСКИЙ ВОДОКАНАЛПРОЕКТ"

ГЛАВНЫЙ ИНЖЕНЕР ИНСТИТУТА Г.А. БОНДАРЕНКО
ГЛАВНЫЙ ИНЖЕНЕР ПРОЕКТА В.С. ЛЯЛЮК

УТВЕРЖДЕН Госстроем СССР
ПРОТОКОЛ № АЧ-60 от 12.06.87
ВВЕДЕН В ДЕЙСТВИЕ Союзводоканалниипроектом
ПРИКАЗ N 217 от 18.08.87

Содержание альбома

Формат	Обозначение	Наименование	Стр.	Примечание
А3	902-1-107.87-КЖИ-ТТ	Технические требования	3	
А3	-ПС1	Панель стеновая ПС1	4	
А4	-ПГ1	Панель перегородочная ПГ1	4	
А3	-ПС1СБ	Панель стеновая ПС1.		
		Сборочный чертеж	5,6	
А4	-ПС2	Панель стеновая ПС(ПС2-ПС11)	7	
А3	-ПС2СБ	Панель стеновая ПС(ПС2-ПС11).		
		Сборочный чертеж	8-12	
А3	-ВМС1	Ведомость расхода стали	13	
А3	-ПГ1СБ	Панель перегородочная ПГ1,		
		Сборочный чертеж	14-16	
А4	-ПГ48.20-У2ш	Панель перегородочная ПГ48.20-У2ш		
		ПГ 48.20-У2ш-1	17	
А4	-ВМС2	Ведомость расхода стали	17	
А3	-ПГ48.20-У2шСБ	Панель перегородочная ПГ48.20-У2ш		
		ПГ 48.20-У2ш-1.		
		Сборочный чертеж	18	
А4	-ПГ2	Панель перегородочная ПГ(ПГ2-ПГ3)	19-21	
А3	-ПГ2СБ	Панель перегородочная ПГ(П2-ПГ3).		
		Сборочный чертеж	22	
А4	-МН1	Изделие закладное МН1	23	
А3	-МН1СБ	Изделие закладное МН1.		
		Сборочный чертеж	24	

Формат	Обозначение	Наименование	Стр.	Примечание
А4	902-1-107.87-КЖИ-С1	Сетка арматурная С1	25	
А4	-С2	Сетка арматурная С2	25	
А4	-С3	Сетка арматурная С3	26	
А4	-С4	Сетка арматурная С4	26	
А4	-С5	Сетка арматурная С5,7	27	
А4	-С5СБ	Сетка арматурная С5,С7.		
		Сборочный чертеж	27	
А4	-С6	Сетка арматурная С6,С8	28	
А4	С6СБ	Сетка арматурная С6, С8.		
		Сборочный чертеж	28	
А4	-Кр1	Каркас плоский Кр1	29	
А4	-Кр2	Каркас плоский Кр2	29	
А4	-Кр3	Каркас плоский Кр3	30	
А4	-ММ1	Изделие соединительное ММ1	31	
А4	-ММ2	Изделие соединительное ММ2	31	

Взам. инв. № | Подпись и дата | Инв. № подл.

Привязан

Инв. №

Типовой проект 902-1-107.87 Альбом V

Технические требования к изготовлению сборных железобетонных изделий.

1. Сборные железобетонные изделия запроектированы из тяжелого бетона при условии их изготовления в заводских условиях в инвентарных стальных формах. Изделия должны изготовляться в точном соответствии с рабочими чертежами, а также требованиями ГОСТ 13015.1-81 „Изделия железобетонные и бетонные. Общие технические требования".
2. Изделия армируются арматурными сетками и каркасами.
3. Фиксация закладных изделий осуществляется путем крепления их к опалубочной форме.
4. Для строповки изделий, при извлечении их из опалубочной формы и при транспортировке предусмотрено применение строповочных петель.
5. Складирование изделий производится в штабелях, высота штабеля назначается из условия обеспечения требований техники безопасности согласно СНиП III-4-80 „Техника безопасности в строительстве". Подкладки должны устанавливаться в местах расположения строповочных петель или отверстий для подъема.
6. Погрузку и транспортирование изделий следует производить в соответствии с рекомендациями „Временных указаний по перевозке унифицированных сборных железобетонных деталей и конструкций промышленного строительства автомобильным транспортом" (Стройиздат, 1966г.)

Технические требования к изготовлению арматурных и закладных изделий.

1. Плоские арматурные изделия следует изготовлять при помощи контактной точечной сварки по ГОСТ 14098-85.
2. Сварку сеток и каркасов производить во всех точках пересечения стержней.
3. Размеры сеток и каркасов даны по осям и торцам стержней.
4. Сварку закладных изделий производить в соответствии с ГОСТ 14098-85 „Соединения сварные арматуры и закладных деталей железобетонных конструкций", ГОСТ 5264-80.
5. Сварку тавровых соединений круглых стержней с листовым прокатом закладных изделий выполнять под слоем флюса.
6. Качество арматурных и закладных изделий должно удовлетворять требованиям ГОСТ 10922-75 и ГОСТ 23858-79.
7. Катет сварных швов принять по наименьшей толщине свариваемых элементов.
8. Материал прокатной стали закладных изделий принять марки ВСт.3пс6-1 для сварных конструкций по ТУ 14-1-3023-80 и ВСт.3кп2 по ГОСТ 535-79*.

Инв. № подл.	Подпись и дата	Взам. инв. №

Нач. отд.	Шейко		ТП 902-1-107.87-КЖ2И-ТТ
Н. контр.	Сокольская		Технические требования
Гл. спец.	Власенко		Стадия: Р; Лист; Листов: 1
Рук. гр.	Мазалова		Госстрой СССР Союзводоканалниипроект Харьковский Водоканалпроект
Вед. инж.	Вознинов		
Инж.	Новгородцева		

Привязан

Инв. №

Копировал: Годовская

Формат А3

Альбом V

Типовой проект 902-1-107.87

Формат	Зона	Поз.	Обозначение	Наименование	Кол.	Примечание
				Документация		
А4			902-1-107.87-КЖ2И-ТТ	Технические требования		
А3			-ПС1СБ	Сборочный чертеж		
				Сборочные единицы		
А4		1	-С1	Сетка арматурная С1	1	
А4		2	-С2	С2	1	
		3	3.902.1-10.1 00.01.00-01	Каркас плоский Кр2	8	1.57кг
		4	3.902.1-10.1 00.22.00	Изделие закладное МН3	4	3,18кг
				Материалы		
		5		Бетон класса В25 W6, F100	1.76	м3

Привязан

Инв.№

Нач. отд.	Шейко	
Н. контр.	Сокольская	
Гл. спец.	Власенко	
Рук. гр.	Мозалова	
Вед. инж.	Возианов	
Рук. гр.	Новгородцев	

ТП 902-1-107.87-КЖ2И-ПС1

Панель стеновая ПС1

Стадия	Лист	Листов
Р		1

Госстрой СССР Союзводоканалниипроект Харьковский Водоканалпроект

формат А4

Формат	Зона	Поз.	Обозначение	Наименование	Кол.	Примечание
				Документация		
А3			902-1-107.87-КЖ2И-ТТ	Технические требования		
А3			-ПГ1СБ	Сборочный чертеж		
				Сборочные единицы		
А4		1	-С3	Сетка арматурная С3	1	
А4		2	-С4	С4	1	
		3	3.902.1-10.2 00.01.00-02	С3	1	
		4	3.902.1-10.1 00.01.00-01	Каркас плоский Кр2	8	
				Изделие закладное		
		5	3.902.1-10.2 00.20.00-01	Мн 2	4	
		6	1.400-15. В.1 140-23	МН 130-6	1,04	м
		7	1.400-15. В.1 130-23	МН 120-6	2	
		8	1.400-15. В.1 330	МН 312-2	2	
		9	1.400-15 В.1 130-29	МН 121-6	3	
		10	1.400-15 В.1 120-35	МН 110-6	1	
		11	5.900-2	Сальник Ду50, l=200	1	
		12	5.900-2	Сальник Ду150, l=200	2	
				Материалы		
				Бетон класса В25 W6 F50	1.79	м³

Привязан

Инв.№

Нач. отд.	Шейко	
Н. контр.	Сокольская	
Гл. спец.	Власенко	
Рук. гр.	Мозалова	
Вед. инж.	Возианов	
Инж.	Новгородцев	

ТП 902-1-107.87-КЖ2И-ПГ1

Панель перегородочная ПГ1

Стадия	Лист	Листов
Р		1

Госстрой СССР Союзводоканалниипроект Харьковский Водоканалпроект

формат А4

Инв.№ подл. | Подпись и дата | Взам. инв.№

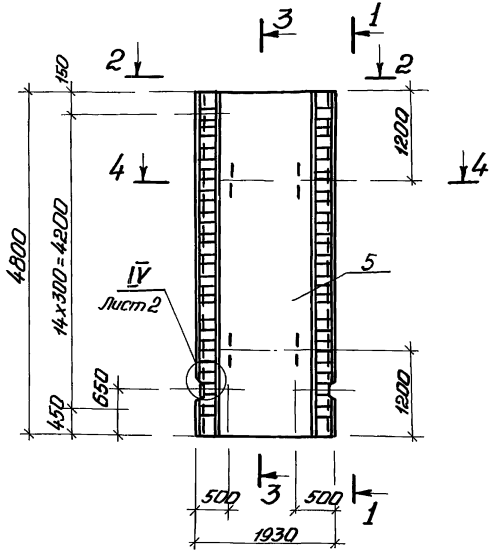

1-1

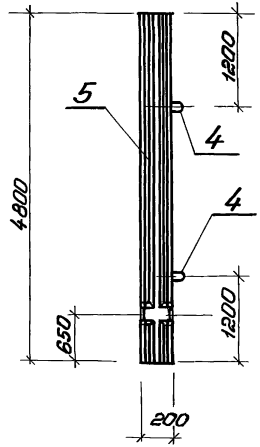

3-3

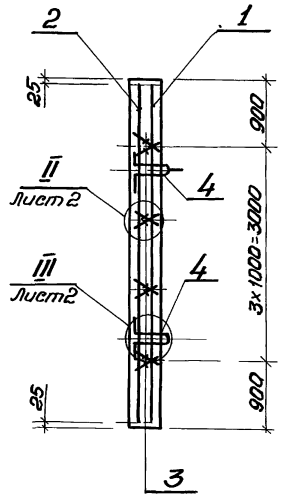

2-2

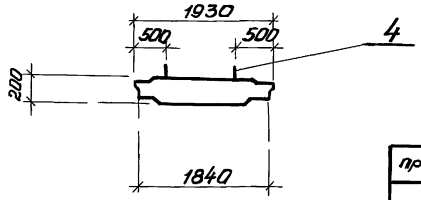

привязан

Инв №

Нач отд	Шейко	
Н контр	Сокальская	
Гл спец	Власенко	
Рук гр	Мазалова	
Вед инж	Возиянов	
Инж	Новгородцева	

ТП 902-1-107.87-КЖЖПС1 СБ

Панель стеновая ПС1. Сборочный чертеж

Стадия	Масса	Масштаб
Р	4400	1:50
Лист 1	Листов 2	

Госстрой СССР Союзводоканалниипроект Харьковский Водоканалпроект

Инв № подл | Подпись и дата | Взам. инв. №

Копировал Гадавская

Формат А3

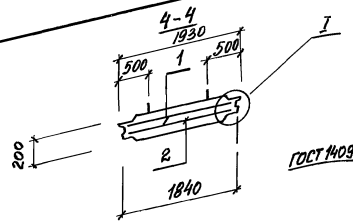

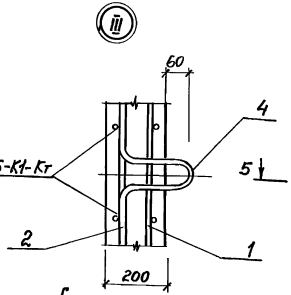

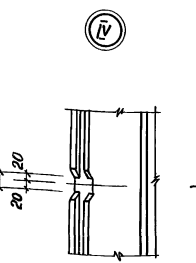

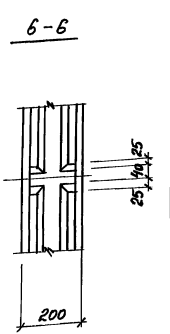

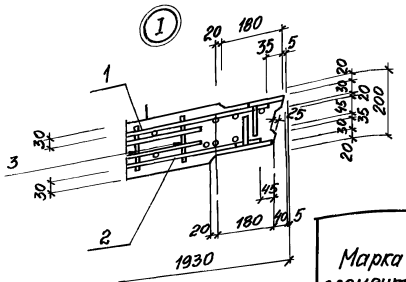

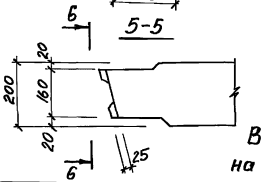

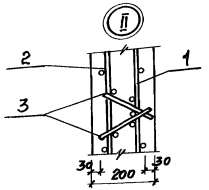

Ведомость расхода стали на элемент, кг

Марка элемента	Изделия арматурные									Изделия закладные						Общий расход
	Арматура класса					Прокат марки Вст3кп2	Всего	Арматура класса					Всего	
	A-I		A-III					A-I		A-II				
	ГОСТ 5781-82*					Гост 103-76*		ГОСТ 5781-82*						
	Ø8	Итого	Ø10	Ø14	Итого	Ст3	Итого		Ø6	Итого	Ø18	Итого		
ПС1	12.6	12.6	45.1	109.3	154.4	55.4	56.4	223.4	3.1	3.1	9.6	9.6	12.7	236.1

Обозначение	Наименование	Марка
ТП 902-1-107.87-КЖ2И-ПС1	1ПС48-1ш	ПС1

Привязан

Инв.№

ТП 902-1-107.87-КЖ2И-ПС1 СБ

Лист 2

Инв.№ подл. | Подпись и дата | Взам. инв.№

Типовой проект 902-1-107.87 Альбом V

Формат	Зона	Поз.	Обозначение	Наименование	Кол. на испол. 902-1-107.87-КЖ2И ПС2 –	01	02	03	04	05	06	07	08	09	Примечание
				Документация											
А3			902-1-107.87-КЖ2И-ПС2 СБ	Сборочный чертеж											
А3			-ВМС1	Ведомость расхода стали											
				Сборочные единицы											
А3			-ПС1	Панель стеновая ПС1	1	1	1	1	1	1	1	1	1	1	
		6	1.400-15 Вып.1 120-47	Изделие закладное МН-М2-6	1	–	2	–	8	6	4		1	1	2.8кг
		7	1.400-15 Вып.1 140-23	МН130-6	1.0	1.0	1.0	–	–	0.5	0,2		1.0	1.0	М
		8	1.400-15 Вып.1 520	МН 517	2,4	2.3	1.7	1.7	–	–	–	1.7	1.7	–	М
					ПС2	ПС3	ПС4	ПС5	ПС6	ПС7	ПС8	ПС9	ПС10	ПС11	

Привязан

Инв.№

Нач. отд.	Шейко	
Н. контр.	Сокольская	
Гл. спец.	Власенко	
Рук. гр.	Мазалова	
Вед. инж.	Возианов	
Инж.	Новгородцев	

ТП 902-1-107.87-КЖ2И-ПС2

Панель стеновая ПС (ПС2-ПС11).

Стадия	Лист	Листов
Р	1	2

Госстрой СССР Союзводоканалниипроект Харьковский Водоканалпроект

Формат А4

Инв.№ подл. | Подпись и дата | Взам. инв.№

Формат	Зона	Поз.	Обозначение	Наименование	Кол. на испол. 902-1-107.87-КЖ2И ПС2 –	01	02	03	04	05	06	07	08	09	Примечание
				Изделие закладное											
		9	3.902.1-10.2 00.22.00-01	МН6	–	–	6	6	–	–		6	6	–	
		10	1.400-15 Вып.1 110-02	МН101-6	–	–	1	–	–	8	3	–	–	–	
		11	1.400-15 Вып.1 130-29	МН121-6	–	–	–	–	–	–	–	1	–	–	
		12	1.400-15 Вып.1 120-23	МН108-6	–	–	–	–	–	–	–	–	8	–	
		13	1.400-15 Вып.1 120-35	МН110-6	–	–	–	–	–	–	–	2	–	–	
		14	1.400-15 Вып.1 330	МН312-2	2	1	–	–	–	–	–	–	–	1	
		15	1.400-15 Вып.1 130-23	МН120-6	2	2	2	–	3	4	1	–	2	2	
		16	5.900-2	Сальник Ду 50 ℓ=200	–	–	–	–	–	–	–	–	–	1	
					ПС2	ПС3	ПС4	ПС5	ПС6	ПС7	ПС8	ПС9	ПС10	ПС11	

Остальное см. панель ПС1

Привязан

Инв.№

ТП 902-1-107.87-КЖ2И-ПС2

Лист 2

Формат А4

Типовой проект 902-1-107.87 Альбом V

Рис.1

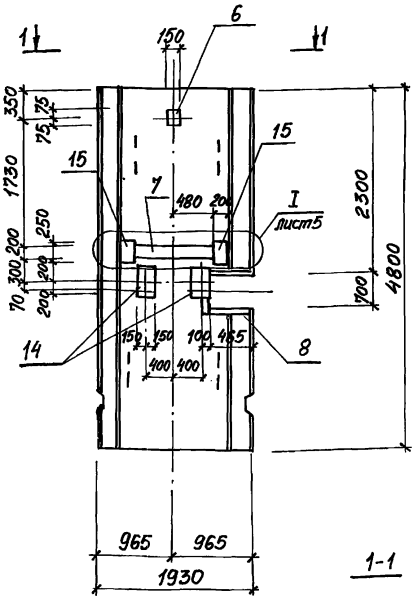

1-1

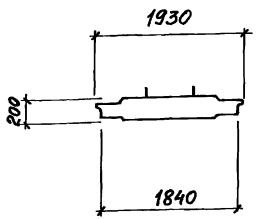

Рис.2

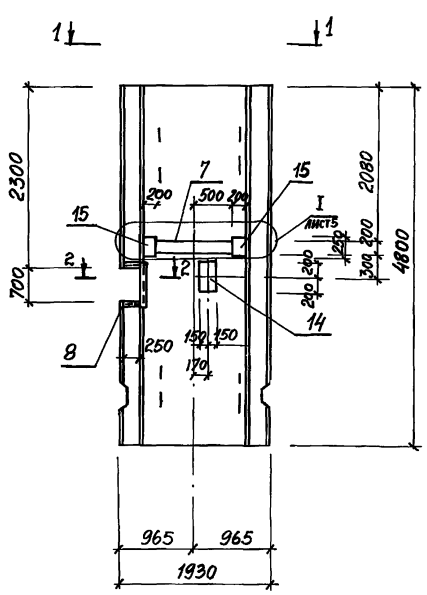

2-2

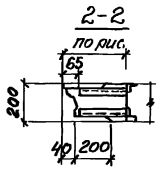

Рис.3

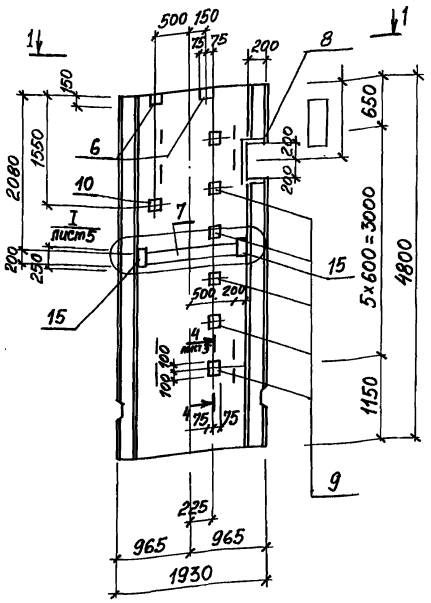

Затемненное закладное изделие поз. 10 приварить к арматуре сетки, для создания непрерывного контура заземления

Привязан

Инв.№

Нач.отд.	Шейко	
Н.контр.	Сокольская	
Гл.спец.	Власенко	
Рук.гр.	Назарова	
Вед.инж.	Возистов	
Инж.	Новгородцева	

ТП 902-1-107.87-КЖС2И-ПС2 СБ

Панель стеновая ПС (ПС2-ПС11). Сборочный чертеж

Стадия	Масса	Масштаб
Р	4400	1:50

Лист 1 Листов 5

Госстрой СССР Союзводоканалпроект Харьковский Водоканалпроект

Копировал Годовская

Формат А3

Инв.№подл. | Подпись и дата | Взам.инв.№

Рис.4

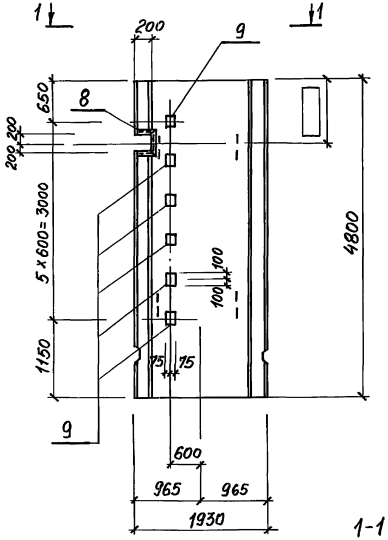

Рис.5

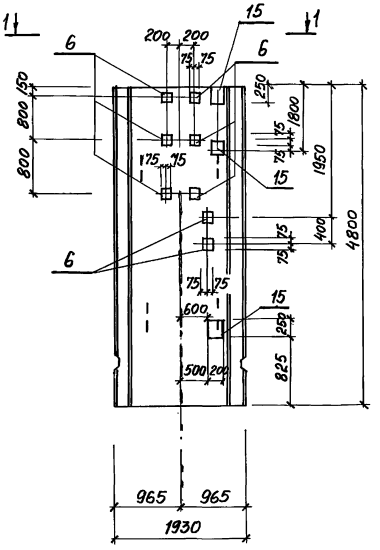

Рис.6

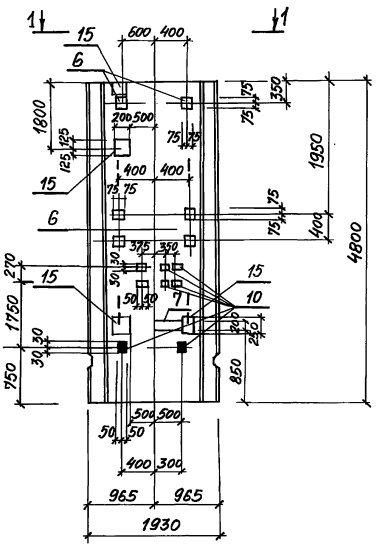

1-1

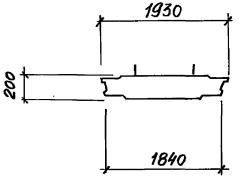

Привязан

Инв.№

ТП 902-1-107.87 КЖСИ-ПС2-СБ

Лист 2

Формат А3

Альбом V

Типовой проект 902-1-107.87

Инв.№подл. | Подпись и дата | Взам. инв.№

Рис. 7

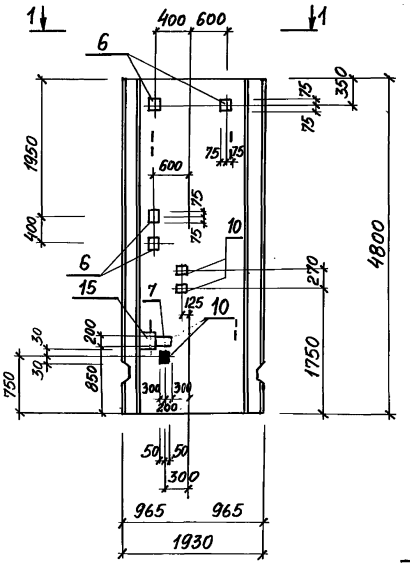

Рис. 8

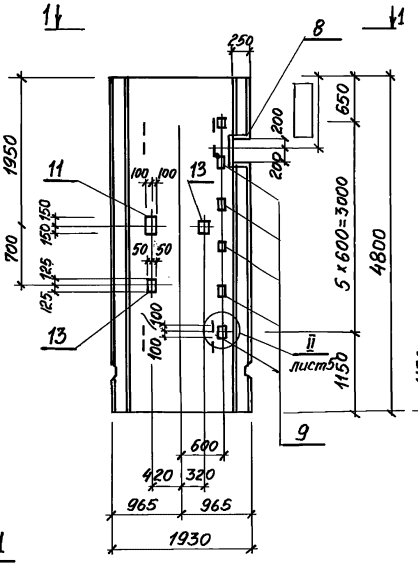

Рис. 9

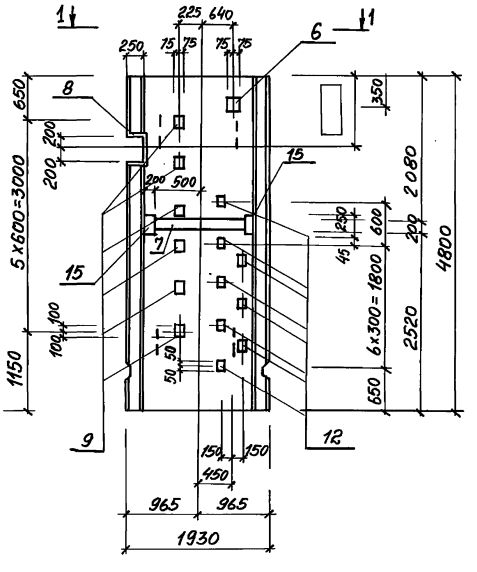

1-1

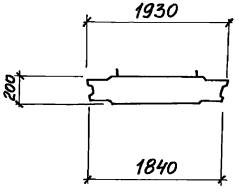

Привязан

Инв. №

ТП 902-1-107.87 КЖИ-ПС 2 СБ

Лист 3

Формат А3

Альбом V

Типовой проект 902-1-107.87

Инв. № подл. | Подпись и дата | Взам. инв. №

Рис. 10

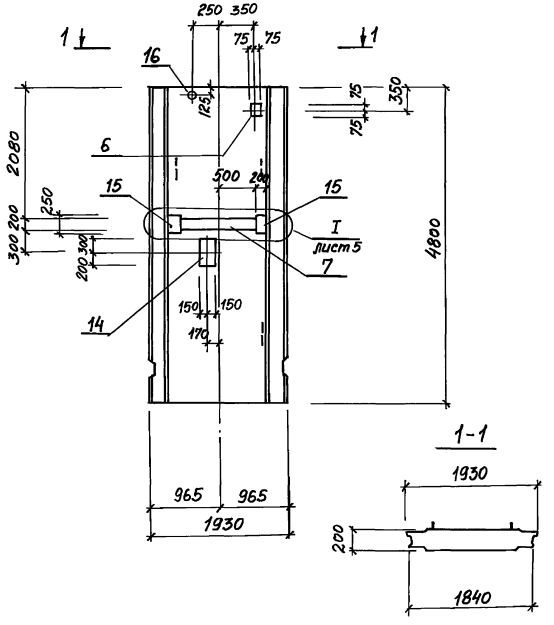

Рис.	Обозначение	Наименование	Марка
1	ТП 902-1-107.87-КЖСИ ПС2	1ПС48-1Ш-1	ПС2
2	-01	1ПС48-1Ш-2	ПС3
3	-02	1ПС48-1Ш-3	ПС4
4	-03	1ПС48-1Ш-4	ПС5
5	-04	1ПС48-1Ш-5	ПС6
6	-05	1ПС48-1Ш-6	ПС7
7	-06	1ПС48-1Ш-7	ПС8
8	-07	1ПС48-1Ш-8	ПС9
9	-08	1ПС48-1Ш-9	ПС10
10	-09	1ПС48-1Ш-10	ПС11

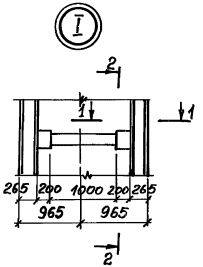

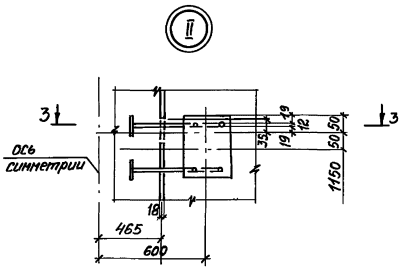

5-5

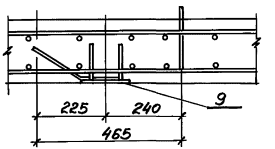

1-1

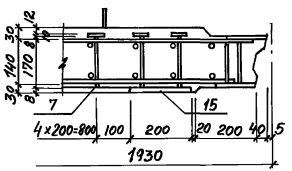

3-3

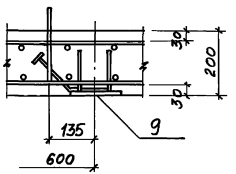

2-2

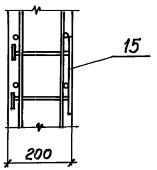

4-4

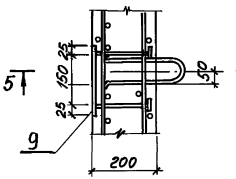

Привязан

Инв. №

ТП 902-1-107.87-КЖ2И-ПС2СБ

Лист 5

формат А3

Инв.№подл. | Подпись и дата | Взам.инв.№

Ведомость расхода стали на дополнительные закладные изделия, кг

Марка элемента	Изделия закладные: Арматура класса А-III ГОСТ 5781-82* ø8	ø10	ø12	ø16			Итого	Прокат марки ВСт.3 кп2 ГОСТ 103-76* -6х60	-8х40	-8х100	-8х150	-8х200	-10х50	-12х50	-12х150	Серия 5.900-2 Сальник Ду 50	Итого	ВСт.3 Пс 6-1 ГОСТ 82-70* -8х250	-8х300		Итого	ВСт.3 кп2 ГОСТ 8509-72* L63х5			Итого	Всего
ПС-2	3,7	–	5,6	4,6			13,9	–	–	–	1,4	18,3	5,5	–	–		25,2	–	15,0		15,0	14,9			14,9	69,0
ПС-3	2,6	–	3,8	2,3			8,7	–	–	–	—	18,3	4,1	–	–		22,4	–	7,5		7,5	10,6			10,6	49,2
ПС-4	2,6	–	3,8	5,6			12,0	0,3	0,2	–	2,8	18,3	5,1	2,8	16,9		46,4	–	–		–	7,7			7,7	66,1
ПС-5	2,7	–	2,2	5,6			10,5	–	–	–	–	–	–	2,8	16,9		19,7	–	–		–	8,6			8,6	38,8
ПС-6	–	–	17,2	–			17,2	–	–	–	11,2	9,3	8,8	–	–		29,3	–	–		–	–			–	46,5
ПС-7	1,0	–	6,75	–			7,75	3,0	2,0	–	8,4	18,7	9,0	–	–		41,1	–	–		–	–			–	48,85
ПС-8	0,4	–	3,3	–			3,7	1,2	0,8	–	5,6	5,62	4,4	–	–		17,62	–	–		–	–			–	21,32
ПС-9	2,7	0,3	1,2	5,6			9,8	–	–	–	1,4	4,2	1,6	2,8	16,9		26,9	1,6	–		1,6	8,6			8,6	46,9
ПС-10	2,5	–	8,6	5,6			16,7	–	–	11,7	1,4	18,3	11,5	2,8	16,9		62,6	–	–		–	7,7			7,7	87,0
ПС-11	–	–	4,4	2,3			6,7	–	–	–	1,4	18,3	4,9	–	–	4,0	28,6	–	7,5	–	7,5	–			–	42,8

Привязан

Инв.№

Нач.отд.	Шейко	
Н.контр.	Окольская	
Гл.спец.	Алексенко	
Рук.гр.	Макарова	
Вед.инж.	Лазианов	
Инж.	Новгородцева	

ТП 902-1-107.87-КЖ2И-ВМС1

Ведомость расхода стали

Стадия	Лист	Листов
Р		1

Госстрой СССР Союзфосфатпроект Харьковский Водоканалпроект

Инв.№подл. | Подпись и дата | Взам.инв.№

Копировал: Гладкова

Формат А3

Альбом V

Типовой проект 902-1-107.87

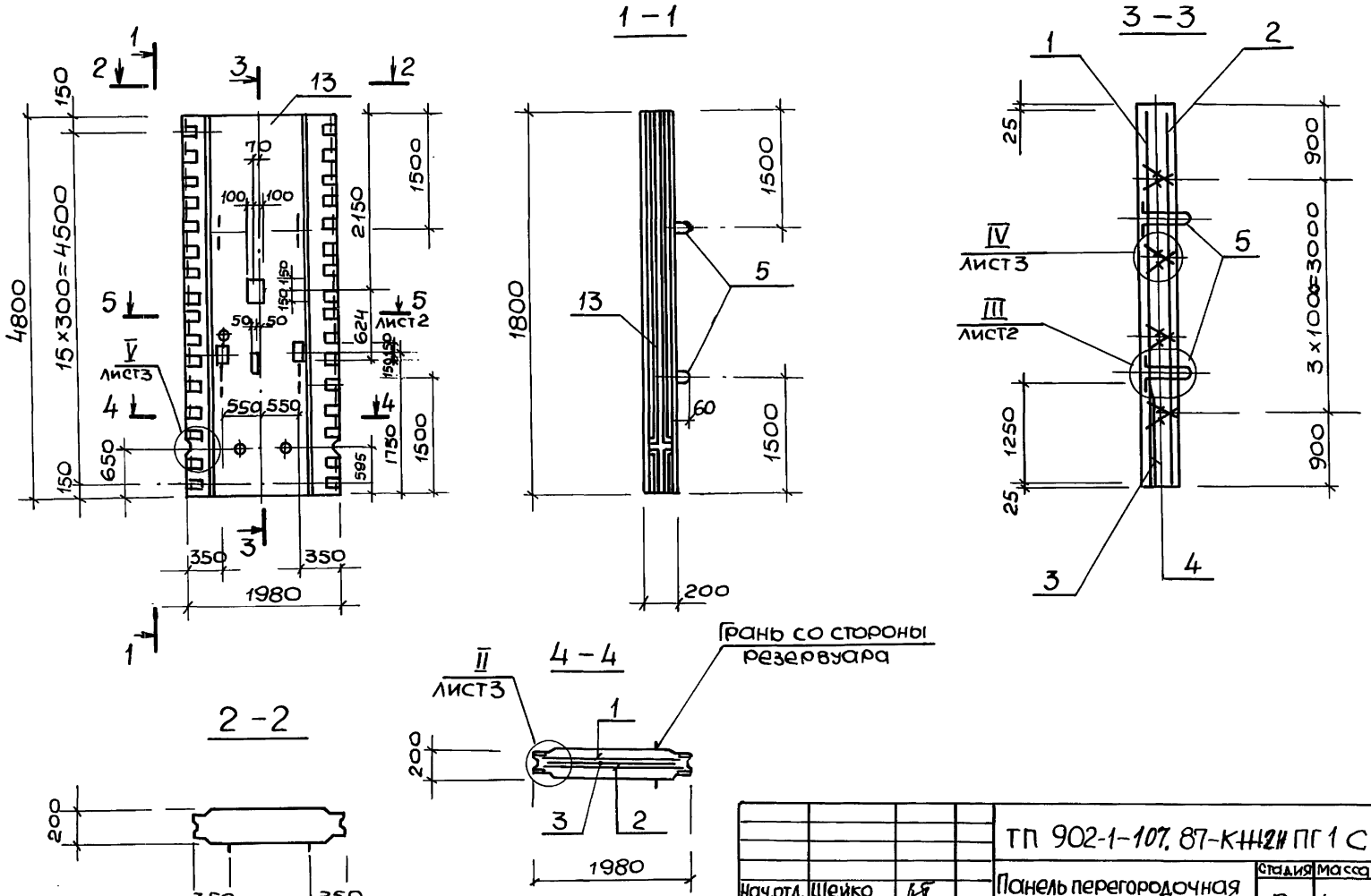

Нач.отд.	Шейко		ТП 902-1-107.87-КЖ2И ПГ1 СБ			
Н.контр.	Сокольская		Панель перегородочная ПГ1. Сборочный чертеж	Стадия	Масса	Масштаб
Гл.спец.	Власенко			Р	4475	1:50
Рук.гр.	Мазалова			Лист 1	Листов 3	
Вед.инж.	Возианов			Госстрой СССР Союзводоканалниипроект Харьковский Водоканалпроект		
Инж.	Новгородцева					

Привязан

Инв. №

Инв.N подл. | Подпись и дата | Взам.инв.№

Копир. Майстренко

Формат А3

Ведомость расхода стали на элемент, кг.

Марка элемента	Изделия арматурные										Изделия закладные																				Общий расход
	Арматура класса						Прокат марки			Всего	Арматура класса							Прокат марки												Всего	
	A-I		A-III				Вст3кп2				A-II		A-III					Вст 3 кп2													
	ГОСТ 5781-82*						ГОСТ 103-76*				ГОСТ 5781-82*							ГОСТ 103-76*				ГОСТ 82-70*			5.900-2					
	Ф8		Итого	Ф8	Ф12		Итого	40×100		Итого	Ф18		Итого	Ф10	Ф12	Ф16	Итого	8×40	8×200	10×50	Итого	8×250	8×300	Итого	Ду50	Ду150				
ПГ1	15,2		15,2	6,4	147,6		154,0	50,6		50,6	219,8	11,3		11,3	0,9	6,1	4,6	11,6	1,5	30,4	4,8	36,7	1,6	15,0	16,6	5,2	32,0			90,5	310,3

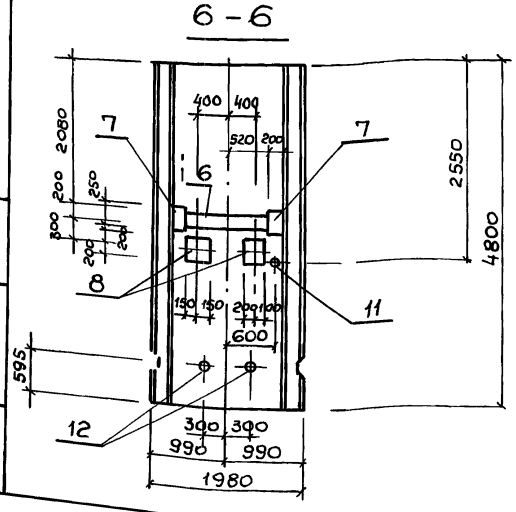

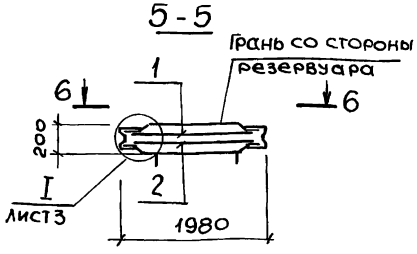

Привязан

Инв.№

ТП 902-1-107.87-КЖ2.ПГ1СБ

Лист 2

Инв.№подл. | Подпись и дата | Взам.инв.№

копир. Майстренко

Альбом V

Типовой проект 902-1-107.87-

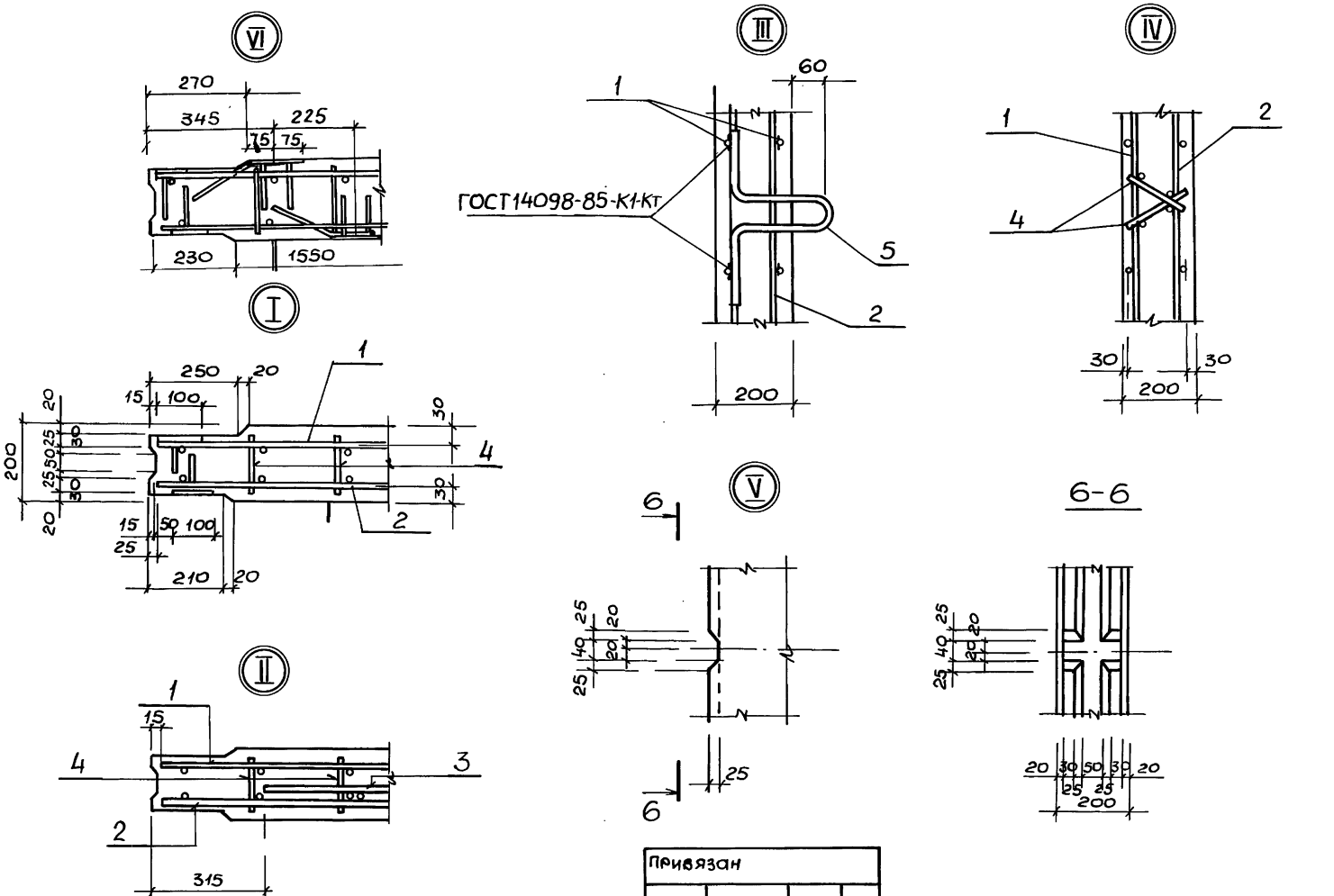

Инв.№ подл.	Подпись и дата	Взам.инв.№

Привязан			
Инв.№			

ТП 902-1-107.87-К~~1~~~~2~~~~1~~-ПГ 1 СБ

Лист 3

Копир. Майстренко

Формат А3

Альбом V

Типовой проект 902-1-107.87

Формат	Зона	Поз.	Обозначение	Наименование	Кол.	Примечание
				Документация		
А4			902-1-107.87.КЖ2И-ТТ	Технические требования		
А4			-ВМС2	Ведомость расхода стали		
А3			-ПГ48.20-У2ш сб	Сборочный чертеж		
				Сборочные единицы		
А4		1	-сб	Сетка арматурная С5(С7)	1	
А4		2	-сб	С6(С8)	1	
		3	3.902.1-10.2 00.01.00-02	С3	1	
		4	3.902.1-10.1 00.01.00-01	Каркас плоский КР2	8	
		5	3.902.1-10.2 00.20.00-01	Изделие закладное МН2	4	
		6	3.902.1-10.2 00.22.00-01	МН6	12	
				Материалы		
		7		Бетон класса В25 W6, F50	1.79	м3

остальное см. 3.902.1-10.1, 10.2

обозначения в скобках для ПГ48.20-У2ш-1

Ведомость расхода стали на элемент, кг.

Марка элемента	Изделия арматурные									
	Арматура класса							Прокат марки		Всего
	А-I			А-III				ВСт3пс6-1		
	ГОСТ 5781-82*							ГОСТ 103-76*		
	Ф8		Итого	Ф8	Ф12	Ф16	Итого	δ=10		
ПГ48.20-У2Ш ПГ48.20-У2Ш-1	15,2		15,2	3,2	119,5	49,3	172,0	27.7		214,9

Продолжение ведомости

Изделия закладные										Общий расход
Арматура класса						Прокат марки		Всего		
А-II		А-III				ВСт3пс6-1				
ГОСТ 5781-82*						ГОСТ 103-76*				
Ф18		Итого	Ф8	Ф16	Итого	50×12	150×12			
11,3		11,3	1,2	11,5	12,7	5,4	33,8		63,2	278,1

Привязан

Инв.№

Взам.инв.№ | Подпись и дата | Инв.№подл.

Нач.отд.	Шейко	
Н.контр.	Сокольская	
Гл.спец.	Власенко	
Рук.гр.	Мазалова	
Вед.инж.	Возианов	
Инж.	Новгородцева	

ТП 902-1-107.87-КЖ2И-ПГ48.20-У2Ш

Панель перегородочная ПГ48.20-У2ш, ПГ48.20-У2ш-1

Стадия	Лист	Листов
Р		1

Госстрой СССР Союзводоканалниипроект Харьковский Водоканалпроект

Привязан

Инв.№

Взам.инв.№ | Подпись и дата | Инв.№подл.

Нач.отд.	Шейко	
Н.контр.	Сокольская	
Гл.спец.	Власенко	
Рук.гр.	Мазалова	
Вед.инж.	Возианов	
Инж.	Новгородцева	

ТП 902-1-107.87-КЖ2И-ВМС2

Ведомость расхода стали

Стадия	Лист	Листов
Р		1

Госстрой СССР Союзводоканалниипроект Харьковский Водоканалпроект

Альбом V

Типовой проект 902-1-107.87

ПГ48.20-У2ш – изображено
ПГ48.20-У2ш-1 – зеркальное отражение

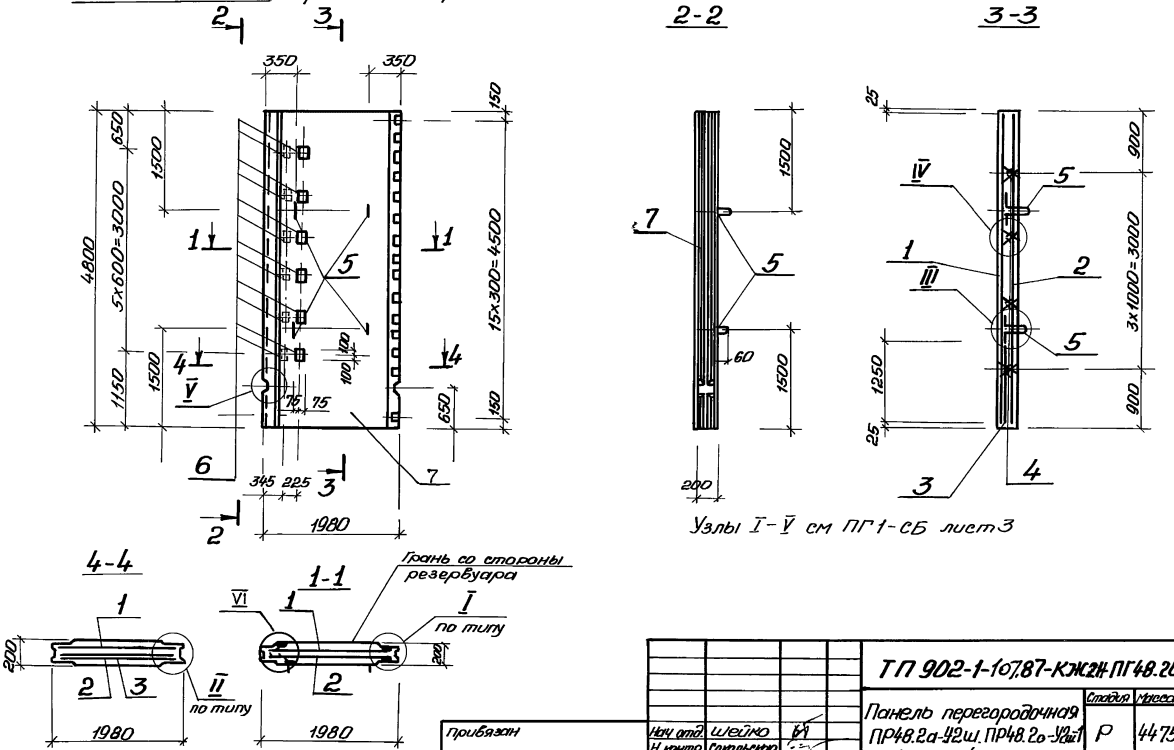

Узлы I–V см ПГ1-СБ лист 3

Привязан	Нач. отд.	Шейко		ТП 902-1-107.87-КЖ24 ПГ48.20-У2шСБ	
	Н. контр.	Сокольская		Панель перегородочная ПР48.2а-У2ш, ПР48.2о-У2ш-1 Сборочный чертеж	Стадия: Р; Масса: 4475; Масштаб: 1:50
	Гл. спец.	Власенко			Лист; Листов 1
	Рук. гр.	Мазалова			Госстрой СССР Союзводоканалниипроект Харьковский Водоканалпроект
	Вед. инж.	Возианов			
Инв. №	Инж.	Новгородова			

Инв. № подл. | Подпись и дата | Взам. инв. №

Копировал: Годовская

Формат А3

Альбом V

Типовой проект 902-1- 107.87

Формат	Зона	Поз.	Обозначение	Наименование	кол на исполн. —	кол на исполн. 01	Примечание
				Документация			
А3			902-1-107.87-КЖ2И-ТТ	Технические требования	X	X	
				Сборочные единицы			
				Панель перегородочная			
А3			-ПГ48.20-У2Ш	ПГ48.20-У2Ш	1	–	*со всеми арматурными и закл. изд.
				ПГ48.20-У2Ш-1	–	1	
				Изделие закладное			
		8	1.400-15. В.1 120-47	Мн 112-6	4	2	
		9	1.400-15. В.1 140-23	Мн 130-6	1,0	1,0	м
		10	1.400-15. В.1 130-29	Мн 121-6	3	1	
		11	1.400-15. В.1 130.23	Мн 120-6	1	1	
		12	1.400-15 В.1 330	Мн 312-2	1	1	
		13	5.900-2	Сальник Ду-50, ℓ=200	–	1	
		14	5.900-2	Ду-150, ℓ=200	–	1	
БЧ		15		Тр Ду=50 ГОСТ3262-75* ℓ=200		1	0,84кг
БЧ		16		ℓ=160		1	0,86кг
					ПГ2	ПГ3	

*Остальное см. ПГ48.20-У2Ш

Ведомость расхода стали на дополнительные закладные изделия, кг

Марка элемента	Изделия закладные										
	Арматура класса				Прокат марки						
	А-III				В Ст3 кп2, Вст3пс6-1						
	ГОСТ 5781-82*				ГОСТ 103-76*					ГОСТ82-70*	
	Ф10	Ф12	Ф6	Итого	8х100	8х150	8х200	10х50	Итого	8х300	
ПГ2	0,9	5,8	2,3	9,0	1,5	5,6	28,5	6,6	42,2	7,5	
ПГ3	0,3	4,6	2,3	7,2	0,5	2,8	20,1	5,0	28,4	7,5	

Изделия закладные					Всего
Прокат марки					
В Ст3 кп2					
		5.900-2			
	Итого	Ду50	Ду150	Итого	
	7,5			—	58,7
	7,5	15,6	16,0	31,6	74,7

Взам. инв. №

Подпись и дата

Инв. № подл.

Привязан

Инв. №

Нач. отд.	Шейко	
Н. контр.	Сокольская	
Гл. спец.	Власенко	
Рук. гр.	Мазалова	
Вед. инж.	Возианов	
Инж.	Новгородцева	

ТП 902-1- 107.87-КЖ2И-ПГ2

Панель перегородочная ПГ(ПГ2-ПГ3)

Стадия	Масса	Масштаб
Р	—	—

Лист 1 Листов 3

Госстрой СССР Союзводоканалниипроект Харьковский Водоканалпроект

Копир. Майстренко

Формат А3

Рис 1

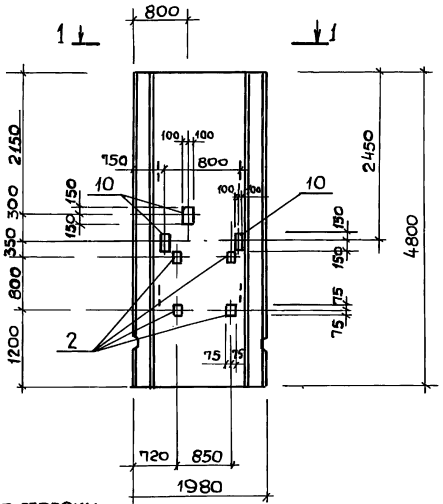

2-2, повёрнуто

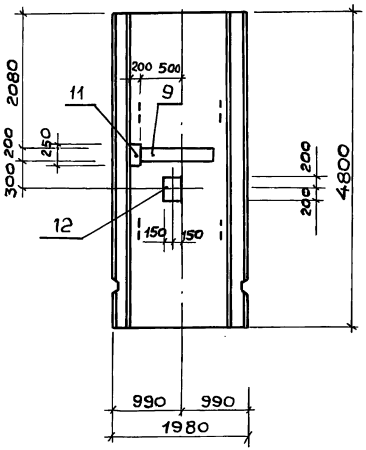

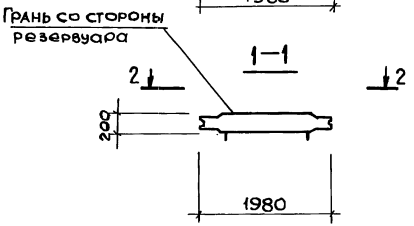

Привязан

Инв. №

ТП 902-1-107.87-КЖ2И-ПГ2

Лист 2

Копир. Майстренко

Формат А3

Рис. 2

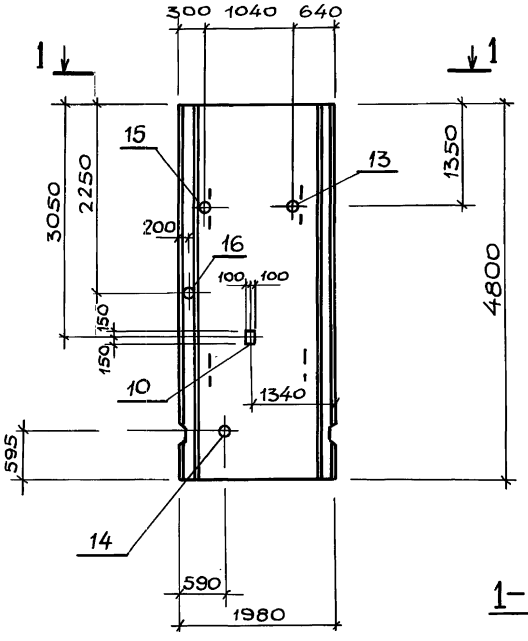

2-2, повернуто

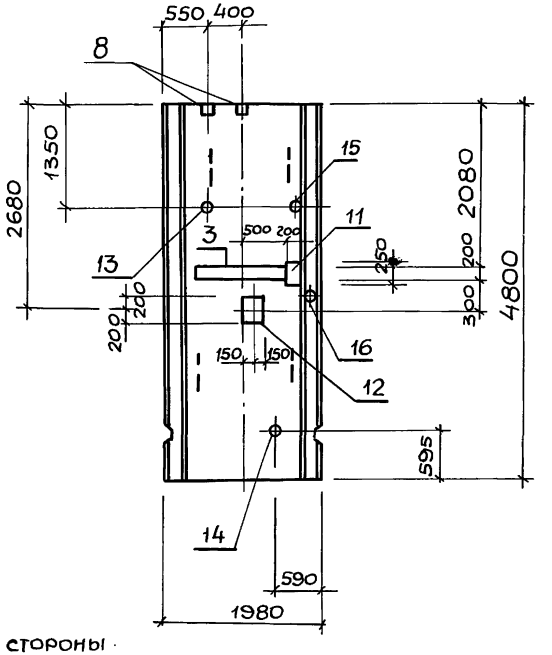

1-1

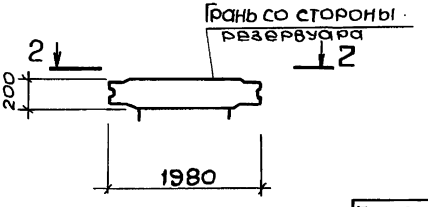

Рис.	Обозначение	Наименование	Марка
1	тп902-1-107.87-КЖ2И-ПГ2	ПГ48.20-У2Ш-А	ПГ2
2	-01	ПГ48.20-У2Ш-1А	ПГ3

Привязан

Инв. №

ТП 902-1-107.87-КЖ2И-ПГ2

Лист 3

Инв.№ подл. | Подпись и дата | Взам. инв.№

Рис. 1

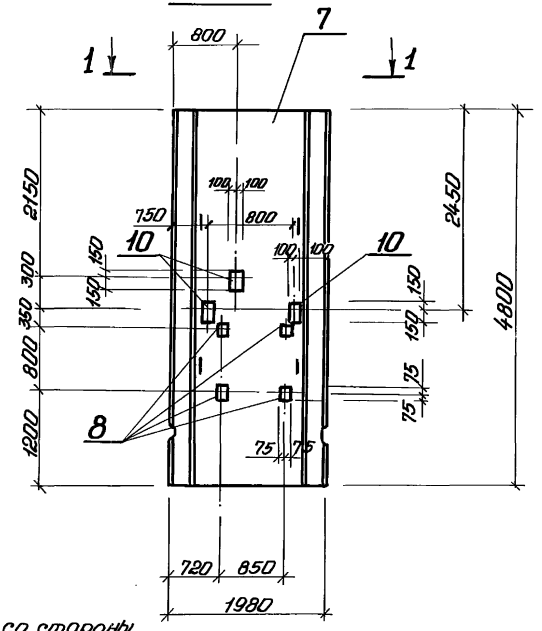

2-2

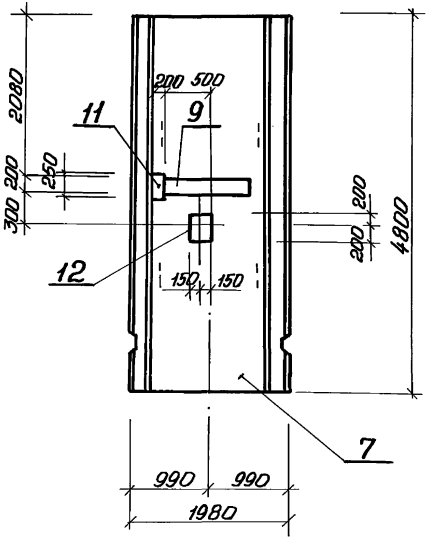

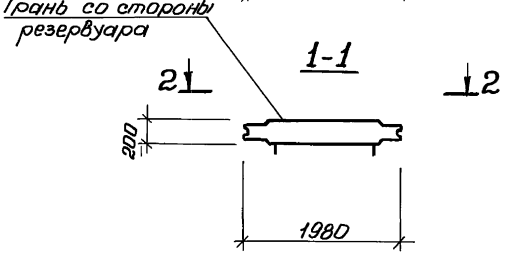

Привязан		Нач.отд.	Шейко		ТП 902-1-167.87-КЖ2И ПГ2 СБ	
		Н.контр.	Сокальская		Панель перегородочная ПГ (ПГ2-ПГ3). Сборочный чертеж.	Стадия: Р; Масса: 4750; Масштаб: 1:50
		Гл.спец.	Власенко			Лист 1; Листов 2
		Рук.гр.	Мазалова			Госстрой СССР Союзводоканалниипроект Харьковский Водоканалпроект
Инв.№		Вед.инж.	Вазианов			
		Инж.	Новгородова			

Копировал Годовская

Формат А3

Инв.№подл. | Подпись и дата | Взам. инв.№

Типовой проект 902-1-107.87 Альбом V

Формат	Зона	Поз.	Обозначение	Наименование	Кол.	Примечание
				Документация		
А3			902-1-107.87-КЖ2И-ТТ	Технические требования		
А3			-МН1СБ	Сборочный чертеж		
						Масса, кг
				Детали		
БЧ		1	-МН1-001	Полоса Б16х630 ГОСТ 82-70* / Вст3пс6-1ТУ14-1-3023-80		
				ℓ=630	1	49,8
БЧ		2	-002	Полоса Б10х630 ГОСТ 82-70* / Вст3пс6-1ТУ14-1-3023-80		
				ℓ=630	1	31,2
БЧ		3	-003	Полоса Б10х320 ГОСТ 82-70* / Вст3пс6-1ТУ14-1-3023-80		
				ℓ=320	2	8,0
БЧ		4	-004	Полоса Б6х850 ГОСТ 82-70* / Вст3пс6-1ТУ14-1-3023-80		
				ℓ=850	1	34,0
БЧ		5	-005	Полоса Б16х850 ГОСТ 82-70* / Вст3пс6-1ТУ14-1-3023-80		
				ℓ=850	1	90,8

Формат	Зона	Поз.	Обозначение	Наименование	Кол.	Примечание
БЧ		7	-006	Труба 820х5х500 ГОСТ 10704-76* / Вст3кп2 ГОСТ 10705-80	1	50,2
БЧ		8	-007	Болт М16х60,50 ГОСТ 7798-76*	20	0,13
БЧ		9	-009	Труба 426х10х340 ГОСТ 10704-76* / Вст3кп2 ГОСТ 10705-80	1	34,9
БЧ		6	-010	Полоса Б10х630 ГОСТ 82-70* / Вст3пс6-1ту14-1-3023-80		
				ℓ=630	1	31,2

Привязан

Инв. №

Нач.отд.	Шейко	
Н.контр.	Сокольская	
Гл.спец.	Власенко	
Рук.гр.	Мазалова	
Вед.инж.	Возианов	
Инж.	Лыгин	

Тп 902-1-107.87-КЖ2И-МН1

Изделие закладное МН1

Стадия	Лист	Листов
Р	1	2

Госстрой СССР
Союзводоканалниипроект
Харьковский
Водоканалпроект

Инв. № подл. | Подпись и дата | Взам. инв. №

Привязан

Инв. №

Тп 902-1-107.87-КЖ2И-МН1

Лист 2

Формат А4

Формат А4

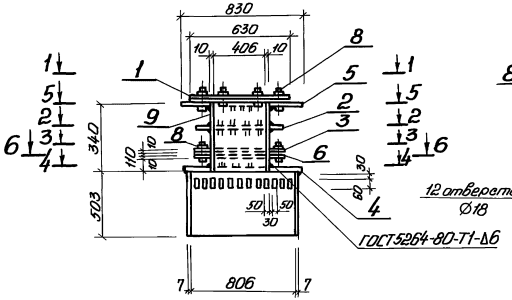

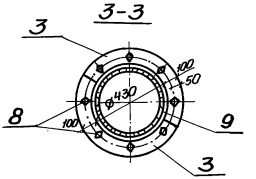

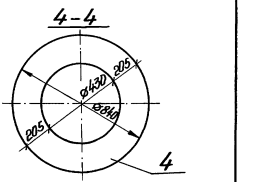

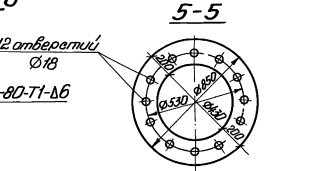

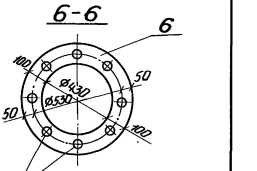

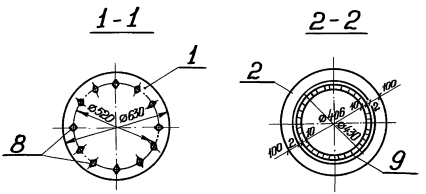

						ТП 902-1-107.87-КЖИ-МН1 СБ			
						Изделие закладное МН1 Сборочный чертеж	Стадия	Масса	Масштаб
							Р	340,7	—
							Лист 1	Листов 1	
Привязан							Госстрой СССР Союзгидропроект Харьковский Водоканалпроект		

Типовой проект 902-1-107.87. Альбом V

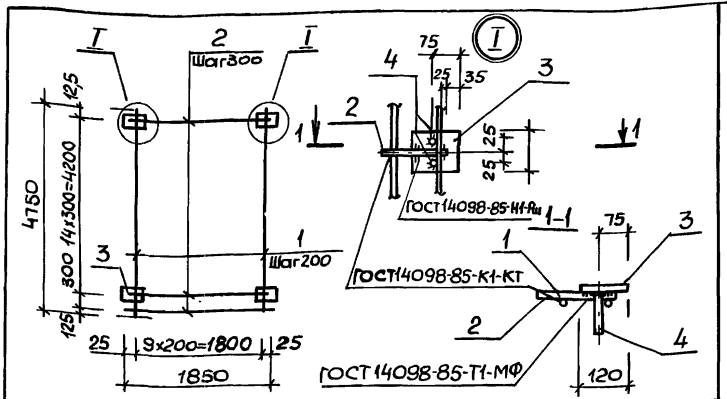

Формат	Зона	поз.	Обозначение	Наименование	Кол.	Примечание
				Документация		
А3			902-1-107.87-КЖ2И-ТТ	Технические требования		
				Детали		
БЧ		1	-С1-001	Ф14А-III ГОСТ5781-82* ℓ=4750	10	5,75кг
БЧ		2	-002	Ф10А-III ГОСТ5781-82* ℓ=1850	16	1,14кг
БЧ		3	-003	по-лоса А-I 10x100 ГОСТ103-76* / ВСт3кп2 ГОСТ535-79* ℓ=120	30	0,94кг
БЧ		4	-004	Ф10А-III ГОСТ5781-82* ℓ=130	60	0,08кг

Взам. инв. N

Подпись и дата

Инв. № подл.

Привязан

Инв. №

Позицию 3 приварить к поз.2 после изготовления сеток

ТП 902-1-107.87-КЖ2И-С1

Сетка арматурная С1

Стадия	Масса	Масштаб
Р	108,7	—

Лист | Листов 1

Госстрой СССР
Союзводоканалниипроект
Харьковский
Водоканалпроект

Нач.отд.	Шейко	
Н.контр.	Сокольская	
Гл.спец.	Власенко	
Рук.гр.	Мазалова	
Вед.инж.	Возианов	
Инж.	Новгородцева	

Формат А4

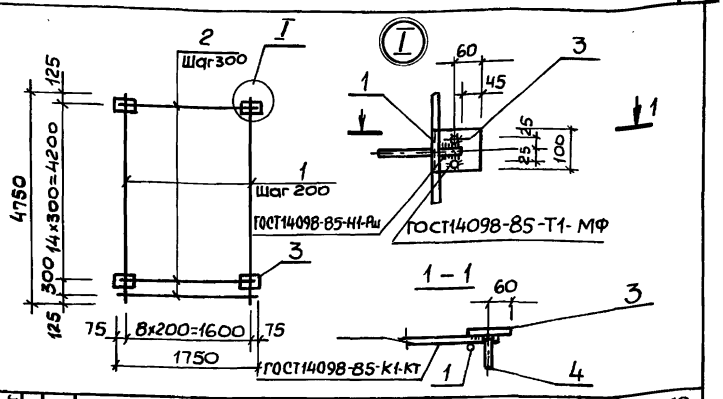

Формат	Зона	поз.	Обозначение	Наименование	Кол.	Примечание
				Документация		
А3			902-1-107.87-КЖ2И-ТТ	Технические требования		
				Детали		
БЧ		1	-С2-001	Ф14А-III ГОСТ5781-82* ℓ=4750	9	5,75кг
БЧ		2	-002	Ф10А-III ГОСТ5781-82* ℓ=1750	16	1,08кг
БЧ		3	-003	по-лоса А-I 10x100 ГОСТ103-76* / ВСт3кп2 ГОСТ535-79* ℓ=120	30	0,94кг
БЧ		4	-004	Ф10А-III ГОСТ5781-82* ℓ=130	60	0,08кг

Взам. инв. N

Подпись и дата

Инв. № подл.

Привязан

Инв. №

Позицию 3 приварить к поз.2 после изготовления сеток.

ТП 902-1-107.87-КЖ2И-С2

Сетка арматурная С2

Стадия	Масса	Масштаб
Р	102,0	—

Лист | Листов 1

Госстрой СССР
Союзводоканалниипроект
Харьковский
Водоканалпроект

Нач.отд.	Шейко	
Н.контр.	Сокольская	
Гл.спец.	Власенко	
Рук.гр.	Мазалова	
Вед.инж.	Возианов	
Инж.	Новгородцева	

Копир. Майстренко

Формат А4

Альбом V

Типовой проект 902-1-107.87

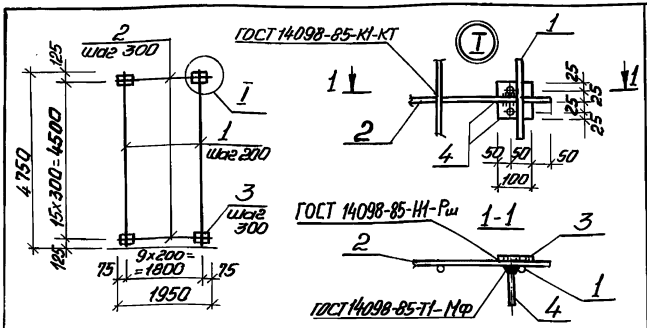

Формат	Зона	Поз.	Обозначение	Наименование	Кол.	Примечание
				Документация		
А3			902-1-107.87-КЖ2И ТТ	Технические требования		
				Детали		
Б4		1	-С4-001	Ф12А-III ГОСТ 5781-82* ℓ=4750	10	4,22 кг
Б4		2	-002	Ф12А-III ГОСТ 5781-82* ℓ=1950	16	1,73 кг
Б4		3	-003	По-А-1 10×100 ГОСТ 103-76* по-ва ВСт3Кп2 ГОСТ 535-79* ℓ=100	32	0,79 кг
Б4		4	-004	Ф8А-III ГОСТ 5781-82* ℓ=120	64	0,05 кг

Взам. инв. №

Подпись и дата

Инв. № подл.

Привязан

Инв. №

Нач. отд.	Шейко	
Н. контр.	Сокольская	
Гл. спец.	Власенко	
Рук. гр.	Мазалова	
Вед. инж.	Возианов	
Инж.	Новородцева	

ТП 902-1-107.87-КЖ2И-С4

Сетка арматурная С4

Стадия	Масса	Масштаб
Р	98,4	—

Лист | Листов 1

Госстрой СССР
Союзводоканалниипроект
Харьковский
Водоканалпроект

Формат А4

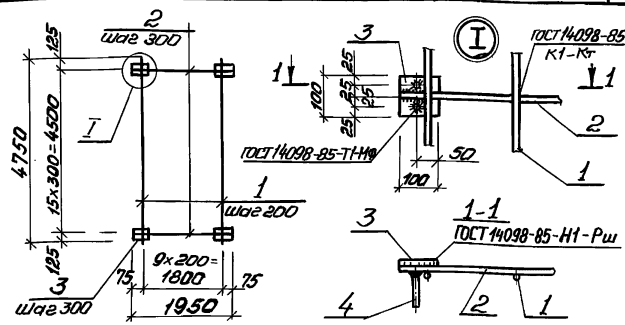

Формат	Зона	Поз.	Обозначение	Наименование	Кол.	Примечание
				Документация		
А3			902-1-107.87-КЖ2И ТТ	Технические требования		
				Детали		
Б4		1	-С3-001	Ф12А-III ГОСТ 5781-82* ℓ=4750	10	4,22 кг
Б4		2	-002	Ф12А-III ГОСТ 5781-82* ℓ=1950	16	1,73 кг
Б4		3	-003	По-А-1 10×100 ГОСТ 103-76* по-ва ВСт3Кп2 ГОСТ 535-79* ℓ=100	32	0,79 кг
Б4		4	-004	Ф8А-III ГОСТ 5781-82* ℓ=120	64	0,05 кг

Взам. инв. №

Подпись и дата

Инв. № подл.

Привязан

Инв. №

Нач. отд.	Шейко	
Н. контр.	Сокольская	
Гл. спец.	Власенко	
Рук. гр.	Мазалова	
Вед. инж.	Возианов	
Инж.	Новородцева	

ТП 902-1-107.87-КЖ2И-С3

Сетка арматурная С3

Стадия	Масса	Масштаб
Р	98,4	—

Лист | Листов 1

Госстрой СССР
Союзводоканалниипроект
Харьковский
Водоканалпроект

Копировал: Годовская

Формат А4

Типовой проект 902-1-107.87 Альбом V

Формат	Зона	Поз	Обозначение	Наименование	Кол.	Примечание
						масса ЕД, кг
				Документация		
А3			902-1-107.87-КЖ2И-ТТ	Технические требования		
А4			-С5 СБ	Сборочный чертеж		
				Детали		
БЧ		1	-С5-001	ф12А-III ГОСТ 5781-82*		
				ℓ=4750	10	4,2 кг
БЧ		2	-002	ф16А-III ГОСТ 5781-82*		
				ℓ=1950	16	3.08 кг
БЧ		3	-003	поло А1-10х100 ГОСТ 103-76*		
				са В Ст3кп2 ГОСТ 535-79*		
				ℓ=120	16	0,94 кг
БЧ		4	-004	ф8А-III ГОСТ 5781-82*		
				ℓ=120	32	0,05 кг

Рис. 1

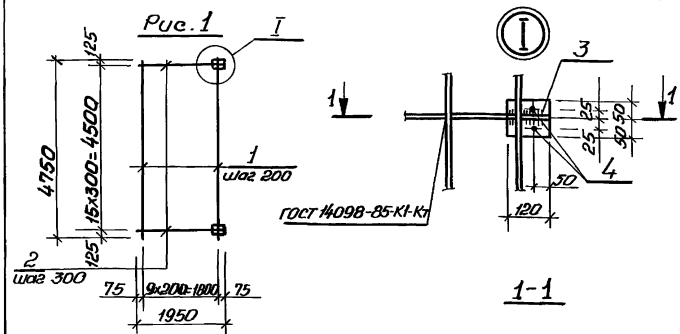

Рис 2

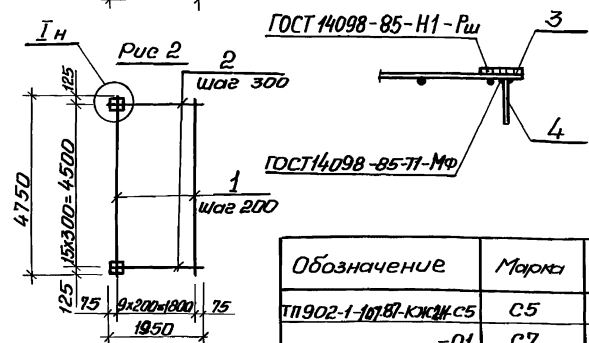

Обозначение	Марка	Рис.
ТП 902-1-107.87-КЖ2И-С5	С5	1
-01	С7	2

Взам. инв. №

Подпись и дата

Инв. № подл.

Привязан

Инв. №

Нач. отд.	Шейко	
Н. контр.	Сокольская	
Гл. спец.	Власенко	
Рук. гр.	Мазалова	
Вед. инж.	Возианов	
Инж.	Коровинская	

ТП 902-1-107.87-КЖ2И-С5

Сетки арматурные С5, С7

Стадия	Лист	Листов
Р		1

Госстрой СССР Союзводоканалниипроект Харьковский Водоканалпроект

Формат А4

Взам. инв. №

Подпись и дата

Инв. № подл.

Привязан

Инв. №

Нач. отд.	Шейко	
Н. контр.	Сокольская	
Гл. спец.	Власенко	
Рук. гр.	Мазалова	
Вед. инж.	Возианов	
Инж.	Коровинская	

ТП 902-1-107.87-КЖ2И-С5, СБ

Сетки арматурные С5, С7. Сборочный чертеж

Стадия	Масса	Масштаб
Р	107,9	—

Лист | Листов 1

Госстрой СССР Союзводоканалниипроект Харьковский Водоканалпроект

Копировал: Годовская

Формат А4

Типовой проект 902-1-107.87 Альбом V

Формат	Зона	Поз.	Обозначение	Наименование	Кол.	Примечание
				Документация		
А3			902-1-107.87-КЖ2И-ТТ	Технические требования		
А4			-С6 СБ	Сборочный чертеж		
				Детали		
Б4		1	С6-001	ф12А-III ГОСТ 5781-82*		
				ℓ=4750	10	4,2 кг
Б4		2	-01	ф12А-III ГОСТ 5781-82*		
				ℓ=1950	16	1,73 кг
Б4		3	-002	Полоса А1 10х100 ГОСТ 103-76*		
				или ВСт3кп2 ГОСТ 535-79*		
				ℓ=100	16	0,79 кг
Б4		4	-003	ф8А-III ГОСТ 5781-82*		
				ℓ=120	32	0,05 кг

Рис.1

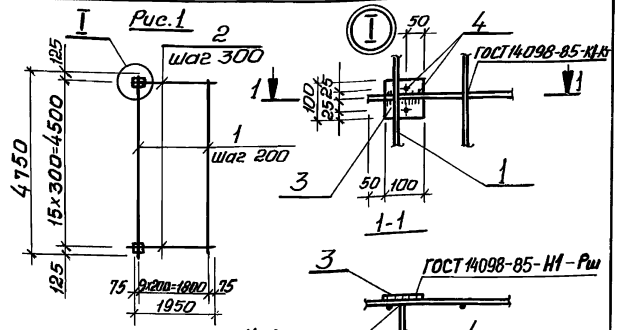

Рис.2

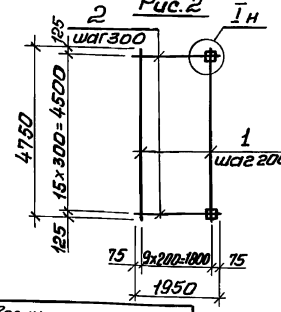

Обозначение	Марка	Рис.
902-1-107.87-КЖ2И-С6	С6	1
-01	С8	2

Привязан

Инв. №

Подпись и дата | Взам. инв. №

Инв. № подл.

Нач. отд.	Шейко	
Н. контр.	Сокальская	
Гл. спец.	Власенко	
Рук. гр.	Маслова	
Вед. инж.	Возианов	
Инж.	Коробейникова	

ТП 902-1-107.87-КЖ2И-С6 СБ

Сетки арматурные С6, С8

Сборочный чертеж

Стадия	Масса	Масштаб
Р	83,9	—
Лист	Листов 1	

Госстрой СССР Союзводоканалпроект Харьковский Водоканалпроект

Копировал: Годовецкая

Формат А4

Типовой проект 902-1-107.87 Альбом V

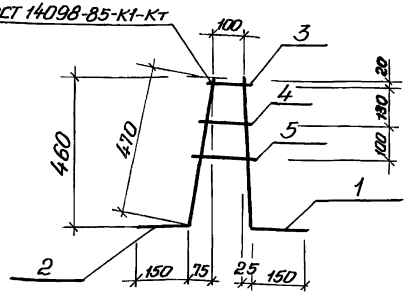

Формат	Зона	Поз.	Обозначение	Наименование	Кол.	Примечание
				Документация		
А3			902-1-107.87-КЖ2И-ТТ	Технические требования		
				Детали		
БЧ		1	-КР1-001	Ф10А-III ГОСТ 5781-82* ℓ=610	1	0,38кг
БЧ		2	-002	Ф10А-I ГОСТ 5781-82* ℓ=620	1	0,381кг
БЧ		3	-01	ℓ=150	1	0,09кг
БЧ		4	-02	ℓ=170	1	0,10кг
БЧ		5	-03	ℓ=200	1	0,12кг

Взам. инв. № | Подпись и дата | Инв. № подл.

Привязан:

Инв. №

Нач. отд.	Шейко	
Н. контр.	Сокольская	
Гл. спец.	Власенко	
Рук. гр.	Мазалова	
Вед. инж.	Возианов	
Инж.	Новгородцева	

ТП 902-1-107.87-КЖ2И-КР1

Каркас плоский КР1

Стадия	Масса	Масштаб
Р	1,07	—

Лист | Листов 1

Госстрой СССР
Союзводоканалниипроект
Харьковский
Водоканалпроект

Формат А4

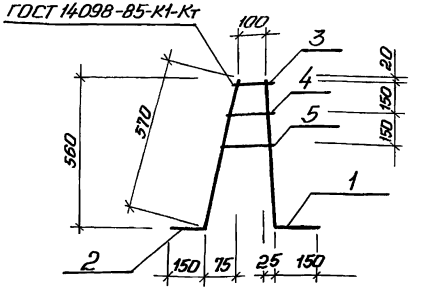

Формат	Зона	Поз.	Обозначение	Наименование	Кол.	Примечание
				Докумтация		
А3			902-1-107.87-КЖ2И-ТТ	Технические требования		
				Детали		
БЧ		1	-КР2-001	Ф14А-III ГОСТ 5781-82* ℓ=710	1	0,86кг.
БЧ		2	-002	Ф10А-I ГОСТ 5781-82* ℓ=720	1	0,44кг.
БЧ		3	-01	ℓ=150	1	0,09кг.
БЧ		4	-02	ℓ=170	1	0,10кг.
БЧ		5	-03	ℓ=200	1	0,12кг

Взам. инв. № | Подпись и дата | Инв. № подл.

Привязан:

Инв. №

Нач. отд.	Шейко	
Н. контр.	Сокольская	
Гл. спец.	Власенко	
Рук. гр.	Мазалова	
Вед. инж.	Возианов	
Инж.	Новгородцева	

ТП 902-1-107.87-КЖ2И-КР2

Каркас плоский КР2

Стадия	Масса	Масштаб
Р	1,61	—

Лист | Листов 1

Госстрой СССР
Союзводоканалниипроект
Харьковский
Водоканалпроект

Копировал: Годовская

Формат А4

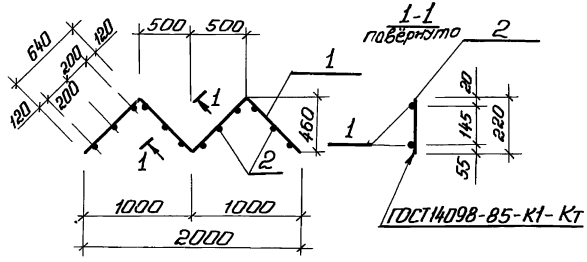

Формат	Зона	Поз.	Обозначение	Наименование	Кол.	Примечание
				Документация		
А3			902-1-107.87-КЖ2И-ТТ	Технические требования		
				Детали		
Б4		1	-КР3-001	Ф10А-I ГОСТ 5781-82* ℓ=2560	2	1,58кг
Б4		2	-002	Ф12А-III ГОСТ 5781-82* ℓ=220	12	0,19кг

Привязан

Инв.№

Нач.отд.	Шейко	
Н.контр.	Сокольская	
Гл.спец.	Власенко	
Рук.гр.	Мазалова	
Вед.инж.	Возианов	
Инж.	Новгородцева	

ТП 902-1-107.87-КЖ2И-КР3

Каркас плоский Кр3

Стадия	Масса	Масштаб
Р	5,4	—

Лист | Листов 1

Госстрой СССР Союзводоканалниипроект Харьковский Водоканалпроект

Инв.№ подл. | Подпись и дата | Взам.инв.№

Копировал Годовская

Формат А4

Формат А4

Альбом V

Типовой проект 902-1-107.87

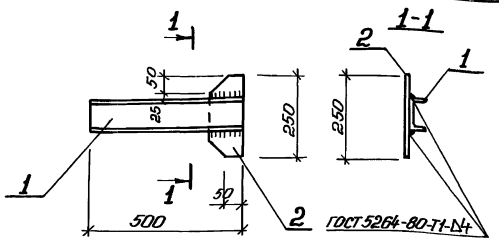

Формат	Зона	Поз.	Обозначение	Наименование	Кол.	Примечание
				Документация		
А3			902-1-107.87-КЖ2И-ТТ	Технические требования		
				Детали		
Б4		1	-ММ1-001	Швеллер-10 ГОСТ 8240-72* ВСт.3кп2 ГОСТ 535-79*		
				ℓ=500	1	4,3кг
Б4		2	-002	Полоса Б2-6×100 ГОСТ 103-76* ВСт.3кп2 ГОСТ 535-79*		
				ℓ=250	1	1,0кг

Взам. инв. №

Подпись и дата

Инв. № подл.

Привязан

Инв. №

gost.e-ecolog.ru

Нач. отд.	Шейко	
Н. контр.	Сокольская	
Гл. спец.	Власенко	
Рук. гр.	Мазалова	
Вед. инж.	Возианов	
Инж.	Новгородцева	

ТП902-1-107.87-КЖ2И-ММ1

Изделие соединительное ММ1

Стадия	Масса	Масштаб
Р	5,3	—

Лист | Листов 1

Госстрой СССР
Союзводоканалниипроект
Харьковский
Водоканалпроект

Копировал: Годовская

Формат А4

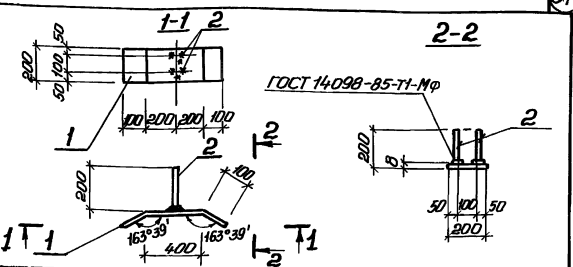

Формат	Зона	Поз.	Обозначение	Наименование	Кол.	Примечание
				Документация		
А3			902-1-107.87-КЖ2И-ТТ	Технические требования		
				Детали		
Б4		1	ММ2-001	Полоса Б-2-8×200 ГОСТ 103-76* ВСт3кп2 ГОСТ 535-79*		
				ℓ=600	1	7,5кг
Б4		2	-002	Ф16А-III ГОСТ 5781-82* ℓ=200	2	0,18кг

Взам. инв. №

Подпись и дата

Инв. № подл.

Привязан

Инв. №

Нач. отд.	Шейко	
Н. контр.	Сокольская	
Гл. спец.	Власенко	
Рук. гр.	Мазалова	
Вед. инж.	Возианов	
Инж.	Новгородцева	

ТП902-1-107.87-КЖ2И-ММ2

Изделие соединительное ММ2

Стадия	Масса	Масштаб
Р	7,86	—

Лист | Листов 1

Госстрой СССР
Союзводоканалниипроект
Харьковский
Водоканалпроект

Копировал: Годовская

Формат А4