ТИПОВОЙ ПРОЕКТ
902-1-107.87

КАНАЛИЗАЦИОННАЯ НАСОСНАЯ СТАНЦИЯ ПРОИЗВОДИТЕЛЬНОСТЬЮ 75-200 $м^3/ч$, НАПОРОМ 30-33 м С НЕЗАСОРЯЮЩИМИСЯ НАСОСАМИ (МАРКИ СДС 80/32) ПРИ ГЛУБИНЕ ЗАЛОЖЕНИЯ ПОДВОДЯЩЕГО КОЛЛЕКТОРА 4,0 М

(СБОРНО-МОНОЛИТНЫЙ ВАРИАНТ)

АЛЬБОМ IV. СТРОИТЕЛЬНЫЕ РЕШЕНИЯ. ПОДЗЕМНАЯ ЧАСТЬ

Привязан

Инв. №

gost.e-ecolog.ru

ТИПОВОЙ ПРОЕКТ
902-1-107.87

КАНАЛИЗАЦИОННАЯ НАСОСНАЯ СТАНЦИЯ ПРОИЗВОДИТЕЛЬНОСТЬЮ 75-200 м³/ч, НАПОРОМ 30-33 м С НЕЗАСОРЯЮЩИМИСЯ НАСОСАМИ (МАРКИ СДС 80/32) ПРИ ГЛУБИНЕ ЗАЛОЖЕНИЯ ПОДВОДЯЩЕГО КОЛЛЕКТОРА 4,0 м

(СБОРНО-МОНОЛИТНЫЙ ВАРИАНТ)

СОСТАВ ПРОЕКТА

АЛЬБОМ I ПОЯСНИТЕЛЬНАЯ ЗАПИСКА
АЛЬБОМ II ТЕХНОЛОГИЧЕСКИЕ РЕШЕНИЯ. ВНУТРЕННИЙ ВОДОПРОВОД И КАНАЛИЗАЦИЯ. ОТОПЛЕНИЕ И ВЕНТИЛЯЦИЯ
АЛЬБОМ III АРХИТЕКТУРНО-СТРОИТЕЛЬНЫЕ РЕШЕНИЯ. ОБЩИЕ ЧЕРТЕЖИ. ИЗДЕЛИЯ
АЛЬБОМ IV СТРОИТЕЛЬНЫЕ РЕШЕНИЯ. ПОДЗЕМНАЯ ЧАСТЬ
АЛЬБОМ V ПОДЗЕМНАЯ ЧАСТЬ. ИЗДЕЛИЯ
АЛЬБОМ VI СИЛОВОЕ ЭЛЕКТРООБОРУДОВАНИЕ. ТЕХНОЛОГИЧЕСКИЙ КОНТРОЛЬ
АЛЬБОМ VII СПЕЦИФИКАЦИИ ОБОРУДОВАНИЯ
АЛЬБОМ VIII ВЕДОМОСТИ ПОТРЕБНОСТИ В МАТЕРИАЛАХ
АЛЬБОМ IX СМЕТЫ. ОБЩАЯ ЧАСТЬ
АЛЬБОМ X СМЕТЫ. ПОДЗЕМНАЯ ЧАСТЬ

ПРИМЕНЕННЫЕ ТИПОВЫЕ МАТЕРИАЛЫ

СЕРИЯ 7.902-4 БАК РАЗРЫВА СТРУИ ВМЕСТИМОСТЬЮ 180 л – РАСПРОСТРАНЯЕТ ЦИТП

РАЗРАБОТАН:
ПРОЕКТНЫМ ИНСТИТУТОМ
„ХАРЬКОВСКИЙ ВОДОКАНАЛПРОЕКТ"

ГЛАВНЫЙ ИНЖЕНЕР ИНСТИТУТА Г.А. БОНДАРЕНКО
ГЛАВНЫЙ ИНЖЕНЕР ПРОЕКТА В.С. ЛЯЛЮК

АЛЬБОМ IV

УТВЕРЖДЕН ГОССТРОЕМ СССР
ПРОТОКОЛ № А4-80 ОТ 12.06.87
ВВЕДЕН В ДЕЙСТВИЕ СОЮЗВОДОКАНАЛНИИПРОЕКТОМ
ПРИКАЗ №217 ОТ 18.08.87

				Привязан
Инв.№				

Типовой проект 902-1-107.87 Альбом IV

Наименование	№№ листов	№№ стр
Содержание		2 изм 1,2
Основной комплект чертежей марки КЖ 2		
Общие данные	1 и	3 изм 2
Планы на отм. -5,700.		
Разрезы 1-1, 2-2	2	4
Схема расположения конструкций подземной части	3 и	5 изм 2
Плита днища ПД м 1, ПД м 2.		
Общий вид и схема армирования.	4	6
Плита днища ПД м 1, ПД м 2.		
Схема расположения каркасов.		
Спецификация.	5 и	7 изм 1
Схема расположения стеновых панелей.	6 и	8 изм 2
Схема расположения стеновых панелей. Узлы III - V.	7	9
Схема расположения стеновых панелей. Узлы VI - X.	8	10
Спецификация к схеме расположения стеновых панелей.	9 и	11 изм 2
Основной комплект чертежей марки КМ		
Общие данные (начало)	1	12
Общие данные (окончание)	2	13
Схема расположения металлических лестниц и площадок (начало)	3	14
Схема расположения металлических лестниц и площадок (окончание)	4	15

Ст инж. [подпись] /Подзолков/ 20.9.88, 07.89
Взамен листа без изм 2.

Привязан

Изм	Кол.уч	Лист	№док.	Дата	Подп.	Подп.	Инв. №
2			11-89	07.89	[подпись]		
1	-	-	28-88	05.88	[подпись]	/Подзолков/	

Инв. № подл. | Подпись и дата | Взам. инв. №

Копировал: Годовская

Формат А2

Альбом IV

902-1-107.87

Типовой проект

Ведомость рабочих чертежей основного комплекта марки КЖ2

Лист	Наименование	Примечание
1и	Общие данные	изм 1,2
2	Планы на отм. -5,700.	
	Разрезы 1-1, 2-2	
3и	Схема расположения конструкций подземной части	изм 2
4	Плита днища ПДм1, ПДм2.	
	Общий вид и схема армирования	
5и	Плита днища ПДм1, ПДм2.	
	Схема расположения каркасов	
	Спецификация	изм 1
6и	Схема расположения стеновых панелей	изм 2
7	Схема расположения стеновых панелей. Узлы III-V	
8	Схема расположения стеновых панелей. Узлы VI-X	
9и	Спецификация к схеме расположения стеновых панелей	изм 2

Ведомость ссылочных и прилагаемых документов

Обозначение	Наименование	Примечание
	Ссылочные документы	
5.900-2	Сальники набивные	
	Ду 50-1400 для пропуска	
	труб через стены	
1.400-15	Унифицированные закладные изделия железобетонных	
	конструкций для крепления технологических коммуникаций и	
	устройств	
3.902.1-10	Сборные унифицированные	
	ж.б. стеновые панели подземных	
	частей круглых канализационных насосных станций	
	Прилагаемые документы	
902-1-107.87-КЖ2и	Изделия	Альбом V
-КЖВМ1	ВМ по рабочим чертежам	
	основного комплекта марки КЖ	
	Монолитные конструкции	Альбом VIII
-КЖВМ2	ВМ по рабочим чертежам	
	основного комплекта марки КЖ	
	Сборные конструкции	Альбом VIII

Схемы расчетных нагрузок

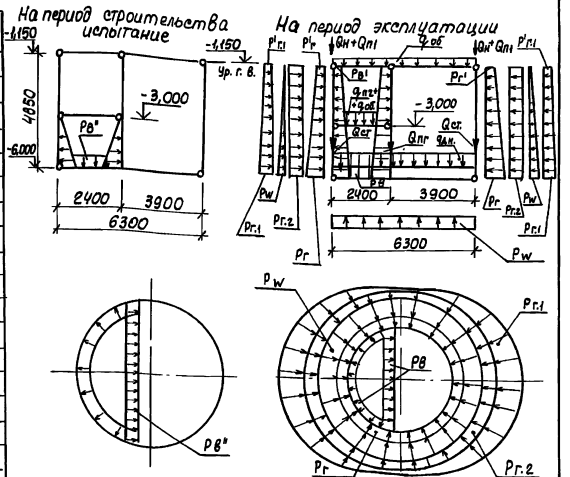

1. Значения в скобках принимаются при расчете конструкций на всплывание, погружение, устойчивость, положения против опрокидывания, а также в других случаях, когда ухудшаются условия работы конструкций.
2. Неоговоренные нагрузки приведены в кН/м²

Грунты	Нагрузка от собственного веса			В условиях эксплуатации											В условиях испытания	
				Постоянные							Длительн.	Кратковременные			Кратковр.	
	Расчетная гравитационная подземной части	Вес конструкции подземной части кН/м	Вес воды в объеме конструкции подземной части кН/м	Вес днища	Вес конструкции над днищем кН/м	Вес воды над днищем кН/м	Вес грунта над днищем кН/м	Основное давление грунта	Дополнительное давление грунта от фундаментной плиты	Давление грунта от фундаментной плиты	Давление грунта от фундаментной плиты	Давление воды	Давление воды	Давление воды	Давление воды	Давление воды
	$Q_н$	$Q_{ст}$	$Q_д$	$Q_{п1}$	$Q_{п2}$	$Q_{пг}$	$P_г$	$P_г'$	$P_{т1}$	$P_{т1}'$	P_w	$q_{об}$	$P_{т2д}$	$P_в$	$P_в'$	$q_о$	$P_в''$
Супес	4,85	57,0	25,7	17,1	34	9,7	26,2	(46,3) 37,9	(5,1) 6,5	(6,02) (4,93)	0,6 (0,67)	–	2,6	6	60	9,5		28
Мелк		(46,5)	(24,0)	(14)	(27,8)	(3,0)	(21,4)	32,8 (27,7)	(3,76) 4,6	4,39 (3,59)	0,69 (0,49)	55 (45)		6,5			1,4	

Ведомость спецификаций.

Лист	Наименование	Примечание
3	Спецификация к схеме расположения конструкций подземной части	
9	Спецификация к схеме расположения стеновых панелей	

Ведомость объемов сборных бетонных и железобетонных конструкций по рабочим чертежам основного комплекта марки КЖ

N строки	Наименование группы элементов конструкции	Код	Кол. м³	Примечание
1	Панели стеновые	583100	19,36	
2	Панели перегородочные	583300	5,37	
	Всего бетона и железобетона		24,73	

Материалы на изготовление сборных бетонных и железобетонных конструкций учтены в ведомости потребности в материалах и отдельно не учитываются

Типовой проект разработан в соответствии с действующими нормами и правилами

Главный инженер проекта Лялюк

Согласовано

Инв. № подл. | Подпись и дата | Взам. инв. №

Изм. Кол. уч. Лист № док. Подпись Дата

Привязан

Инв. №

ТП 902-1-107.87.-КЖ2

Нач. отд.	Шейко		
Н. контр.	Серкальская		
Гл. спец.	Владенко		
Рук. гр.	Мазолова		
Вед. инж.	Возианов		
Инженер	Новгородцева		
Ст. техн.	Соколовская		

Канализационная насосная станция производительностью 270 м³/час с напором 30 м в.ст. с незасоряющимися насосами марки ОДА 80/92. Нкв. 4,0 м

Стадия: Р | Лист: 1и | Листов: 9

Общие данные

Госстрой СССР Союзводоканалпроект Всесоюзканалпроект

Копир. Кулешова

Формат А2

Типовой проект 902-1-107.87 Альбом IV

План на отм. -5,700

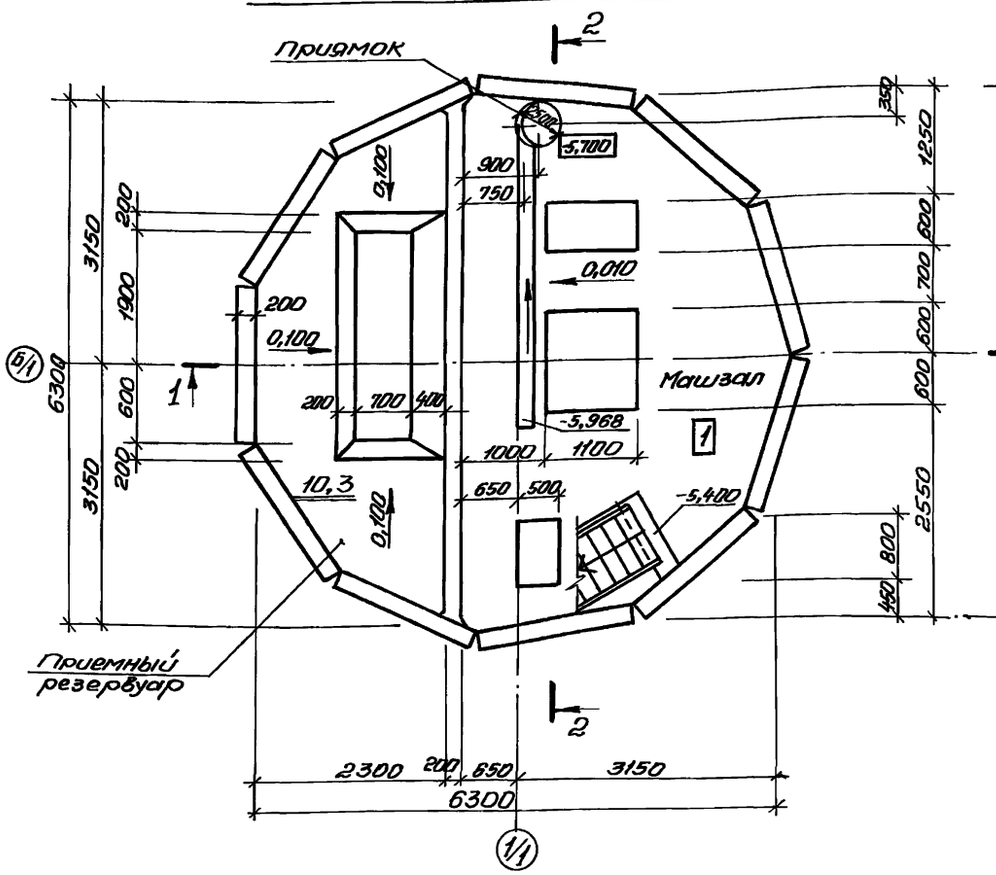

План на отм. -3,000

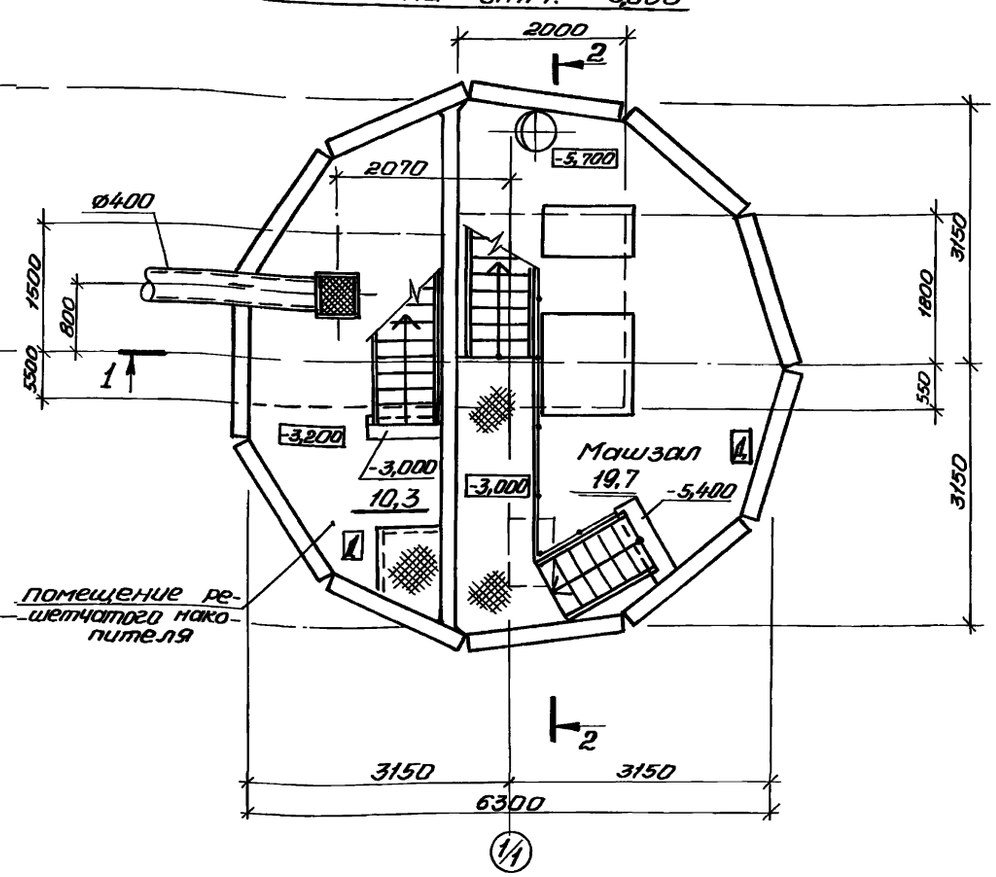

Разрез 1-1

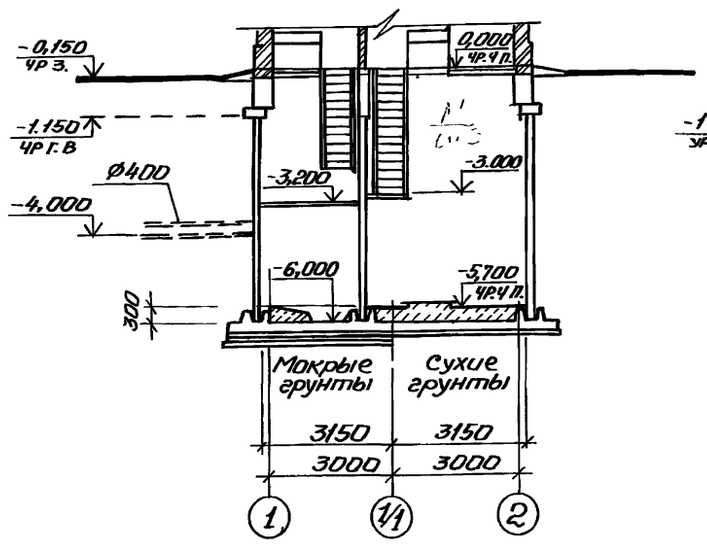

Разрез 2-2

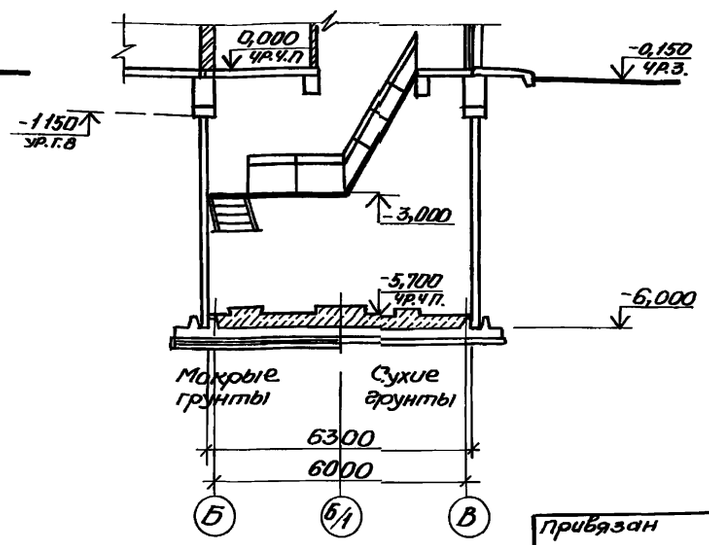

Гидроизоляцию стен и днища см т.п 902-1-107.87-КЖ лист 20, альбом III

Основные строительные показатели.

Наименование	Ед. изм.	Кол.
Общая площадь	м²	41,46
На расчетную единицу	м²	0,30
Строительный объем	м³	211,4
На расчетную единицу	м³	1,54

Привязан

Инв. №

Нач. отд.	Шейко		
Н. контр.	Соколовская		
Гл. спец.	Вавиленко		
Рук. гр.	Юрьева		
Ст. арх.	Хесина		
Инж.	Шевлякова		

ТП 902-1-107.87-КЖ2

Канализационная насосная станция производительностью 25-200 м³/ч напором 30-33 м с незасоряющимся насосами марки СДС 80/32. $\gamma_к$=4,0

Стадия	Лист	Листов
Р	2	

Планы на отм -5,700; -3,000 разрезы 1-1; 2-2.

Госстрой СССР Союзводоканалпроект Харьковский Водоканалпроект

Копировал Головская

Формат А2

Инв. № подл. | Подпись и дата | Взам. инв. № | Отдел вн. кж. 2 | Нарисовал Шевлякова

1-1

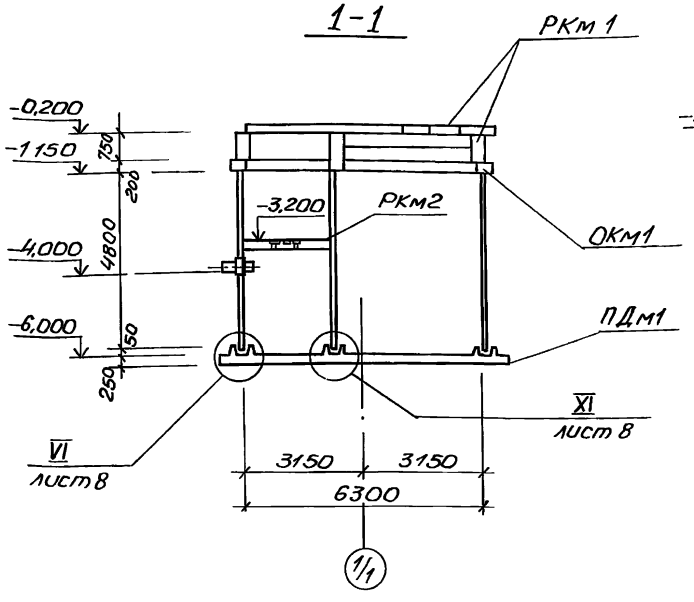

2-2

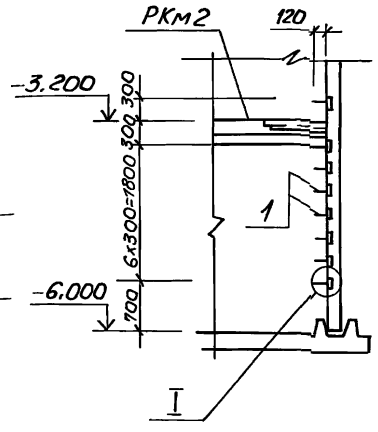

Спецификация к схеме расположения конструкций подземной части.

Марка поз	Обозначение	Наименование	Кол	Масса ед.кг	Примечание
РКм1	902-1-10787-КЖ1 лист5	Перекрытие РКм1 на отм. 0.000	1		Альб III
РКм2	902-1-10787-КЖ1 лист10	Перекрытие РКм2 на отм. -3.200	1		Альб III
ОКм1	902-1-10787-КЖ1 лист3	Кольцо обвязочное ОКм1	1		Альб III
ПДм1	лист4	Плита днища ПДм1	1		Сухие грунты
ПДм2	лист4	То же ПДм2	1		Мокрые грунты

Схема расположения конструкций подземной части

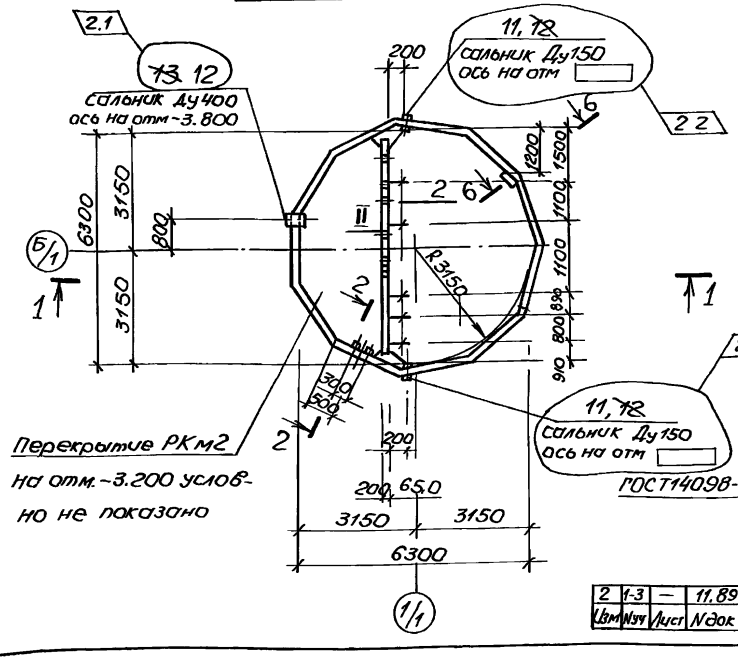

I

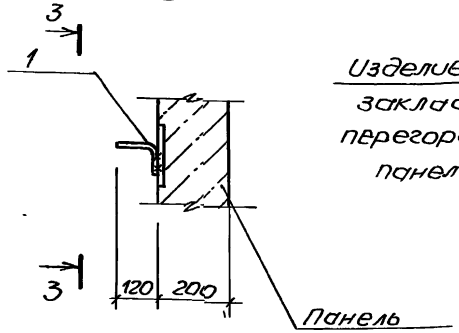

3-3

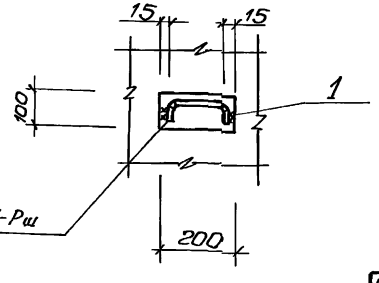

5-5

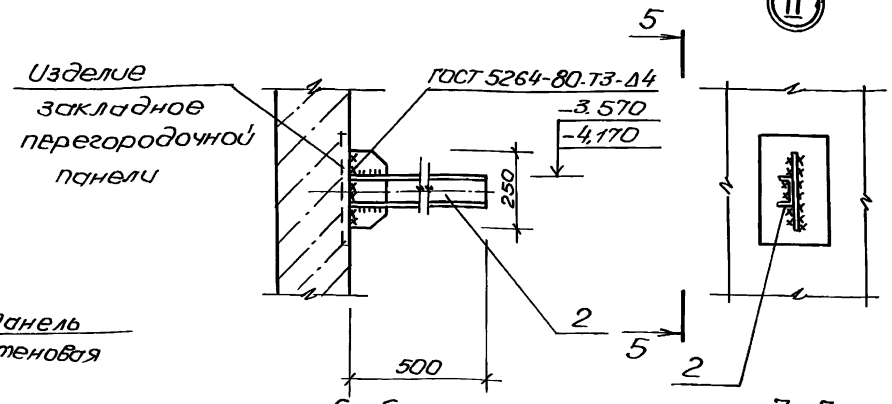

II

6-6

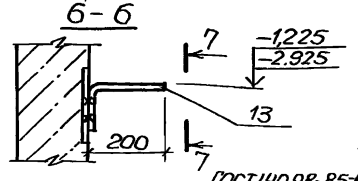

7-7

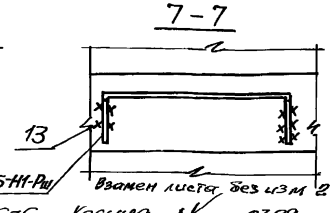

Изм	Кол.уч	Лист	N док.	Подп.	Дата
2	1-3	—	11.89		

Привязан

Инв.№

Нач.отд	Шейко	
Н.контр.	Окольская	
Гл.спец.	Власенко	
Рук.гр.	Мазилова	
Вед.инж.	Вазанов	
Инж.	Новгородцев	

ТП 902-1-107 87-КЖ2

Канализационная насосная станция производительностью 75-200 м³/час, напором 30-38 м, оборудованная насосами марки СДС 80/32 УК-1, ОМ	Стадия	Лист	Листов
	Р	3и	
Схема расположения конструкций подземной части	Госстрой СССР Союзводоканалниипроект Харьковский водоканалпроект		

Согласовано

Инв.№подл. | Подпись и дата | Взам.инв.№

Типовой проект 902-1-107.87 Альбом IV

1-1

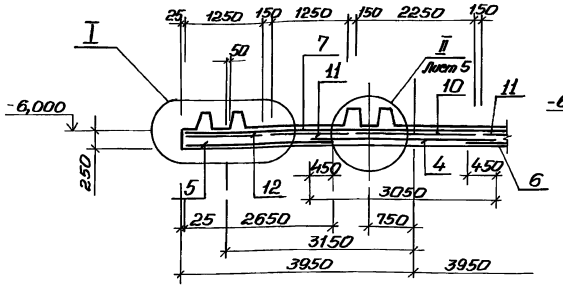

2-2

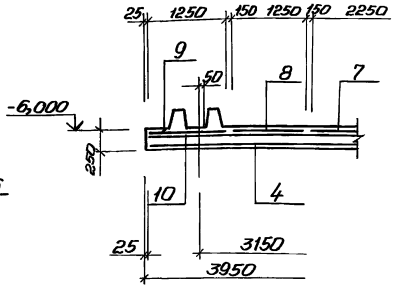

3-3

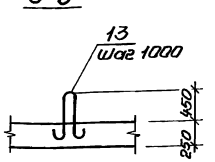

Схема расположения выпусков

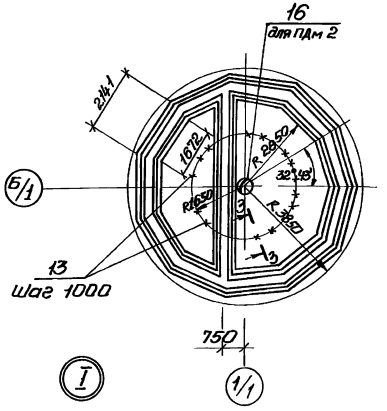

Схема расположения нижней арматуры

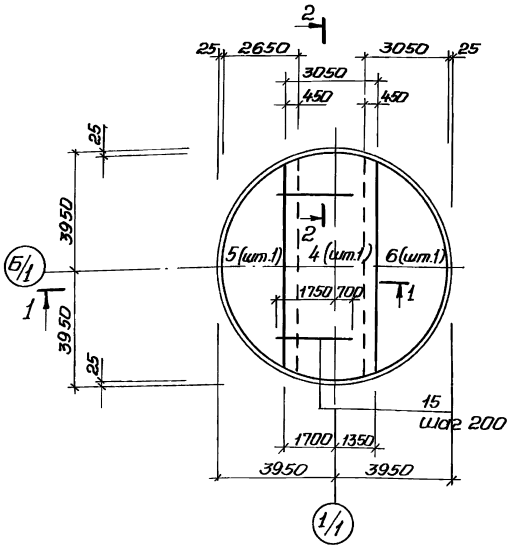

Схема расположения верхней арматуры

Верхняя зона Нижняя зона

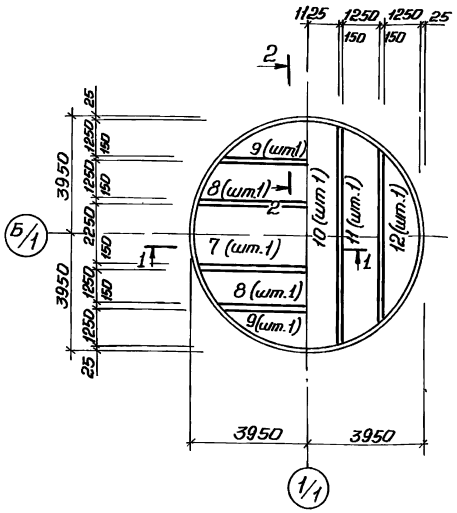

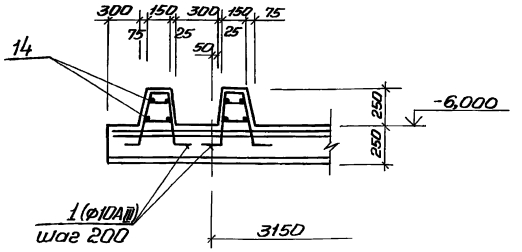

1. Защитный слой бетона для рабочей арматуры: нижней-35мм, верхней-20мм.
2. Деталь установки дренажного приямка и установку металлического приямка см. альбом III.

					Т.П. 902-1-107.87-КЖ2		
Изм.	Кол.	Лист	№ док.	Подп.			
Гип	Шейко				Канализационная насосная станция производительностью 15,2 тыс. м³/сут с погружными насосами 40-33м с незатопляемым корпусом типа СДС 80/32 НК-4 0м.	Стадия: Р	Лист: 4	Листов:
Н.контр.	Онищенко							
Гл.спец.	Власенко							
Рук.гр.	Мазалов				Плита днища ПД.м1, ПДм2 Общий вид и схема армирования	Госстрой СССР Оптаворжмонтажпроект Харьковский Водоканалпроект		
Вед.инж.	Возников							
Инж.	Макарчук							

Привязан

Инв.№

Копировал: Гладовская

Формат А2

Согласовано

Инв.№подл. | Подпись и дата | Взам.инв.№

Типовой проект 902-1-107.87 Альбом IV

Схема расположения каркасов

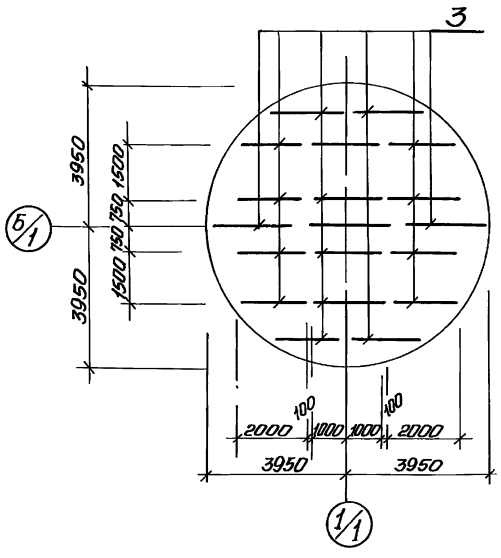

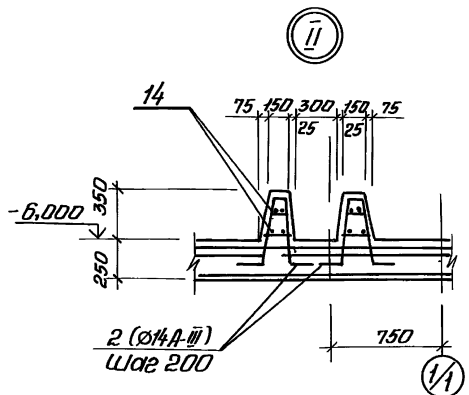

Раскрой сеток

Поз. 5

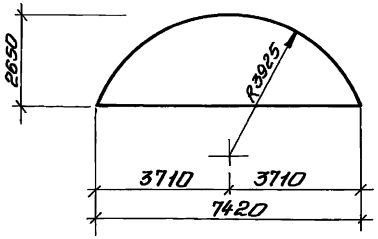

Поз. 8,11

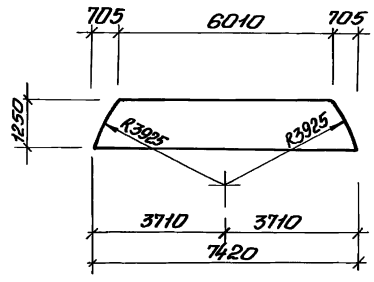

Поз. 6

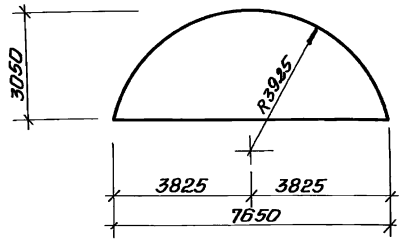

Поз. 9,12

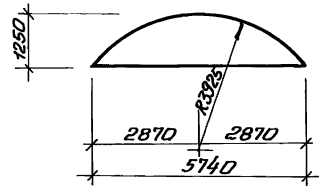

Поз. 7-10

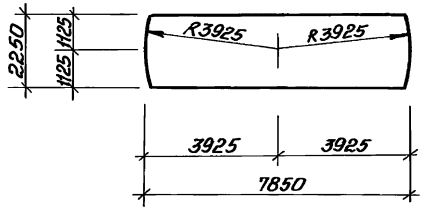

Поз. 4

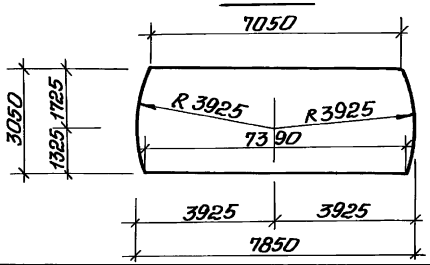

Спецификация ПДм1, ПДм2

Формат	Зона	Поз.	Обозначение	Наименование	Кол.	Примечание
				Сборочные единицы		
А4		1	902-1-107.87-КЖ2 ИКр1	Каркас плоский Кр1	220	
А4		2	-Кр2	Кр2	58	
А4		3	-Кр3	1.1 Кр3	18	
		4	ГОСТ 23279-85	3С 6А-III 305×785	1	
		5	ГОСТ 23279-85	4С 5Вр-I-200 265×745	1	
		6	ГОСТ 23279-85	4С 5Вр-I-200 305×765	1	
		7	ГОСТ 23279-85	1С 14А-II 225×785	1	
		8	ГОСТ 23279-85	1С 14А-III 125×745 125×125	2	
		9	ГОСТ 23279-85	1С 14А-III 125×575 175×175	2	
		10	ГОСТ 23279-85	1С 10А-III 225×785	1	
		11	ГОСТ 23279-85	1С 10А-III 125×745 125×125	2	
		12	ГОСТ 23279-85	1С 10А-III 125×575 175×175	2	
				Детали		
		13	1.400-9 Вып. 1	Петля УП1-14	22	4,86 кг
БЧ		14		Ø6А-I ГОСТ 5781-82* l=м	206,0	0,22 кг
БЧ		15		Ø14А-III ГОСТ 5781-82* l=2450	33	2,96 кг
				Материалы		
				Бетон класса В15, F-50 W4	17,65	м³
				Переменные данные для исполнений:		
				ПДм2		
		16	902-1-107.87-КЖ2И-МН1	Изделие закладное МН1	1	

Ведомость расхода стали на элемент, кг

Марка элемента	Изделия арматурные											Изделия закладные						Общий расход
	Арматура класса										Всего	Прокат марки						
	Вр-I			А-I			А-III					ВСт3пс6-1	ВСт3кп2					
	ГОСТ 6727-80*			ГОСТ 5781-82*								ГОСТ 82-70*		ГОСТ 10704-76	ГОСТ 19903-74			
	Ø5		Итого	Ø6	Ø10	Ø22	Итого	Ø10	Ø12	Ø14	Итого	8-6	8-10	8-16	Труба 426×10	Труба 820×7	М-16	
ПДм1	32,6		32,6	113,1	253,2	106,9	473,2	396,1	149,7	485,3	1031,1	1536,9						1536,9
ПДм2	32,6		32,6	113,1	253,2	106,9	473,2	396,1	149,7	485,3	1031,1	1536,9	34,0	78,4	140,6	34,9	50,2	2,6	1877,6

Взамен листа КЖ2. Ст. инж. /Подзолков/ 2.09.88г

Изм.	Кол.	Лист	№ док.	Дата	Подп.						
1	1	–	28-88	05.88							

ТП 902-1-107.87-КЖ2И

Нач. отд.	Шейко		Канализационная насосная станция производительностью 15-200 м³/час напором 30-33 м с незатопляемыми насосами мар. КиСДС 80/32 ИК=4,0 т	Стадия	Лист	Листов
Н. контр.	Сокольская			Р	5	
Гл. спец.	Власенко					
Рук. гр.	Мазалова		Плита днища ПДм1, ПДм2. Схема расположения каркасов. Спецификация	Госстрой СССР Союзводоканалпроект Харьковский Водоканалпроект		
Вед. инж.	Возианов					
Инж.	Новородцева					

Привязан

Инв. №

Инв. № подл. | Подпись и дата | Взам. инв. №

Альбом IV

Типовой проект 902-1-107.87

Схема расположения, стеновых панелей

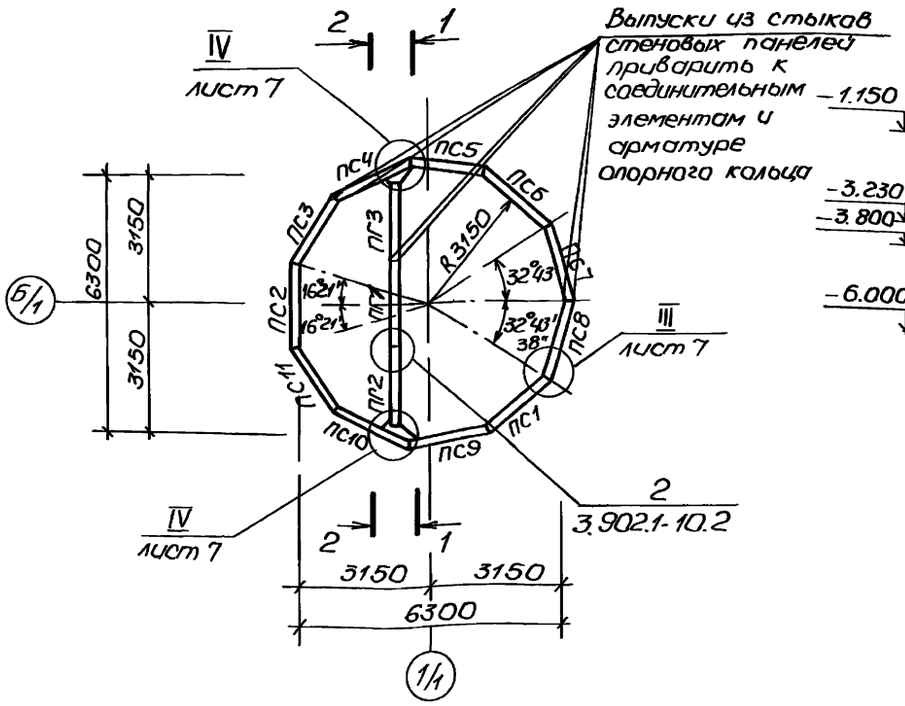

Развертка наружной стены

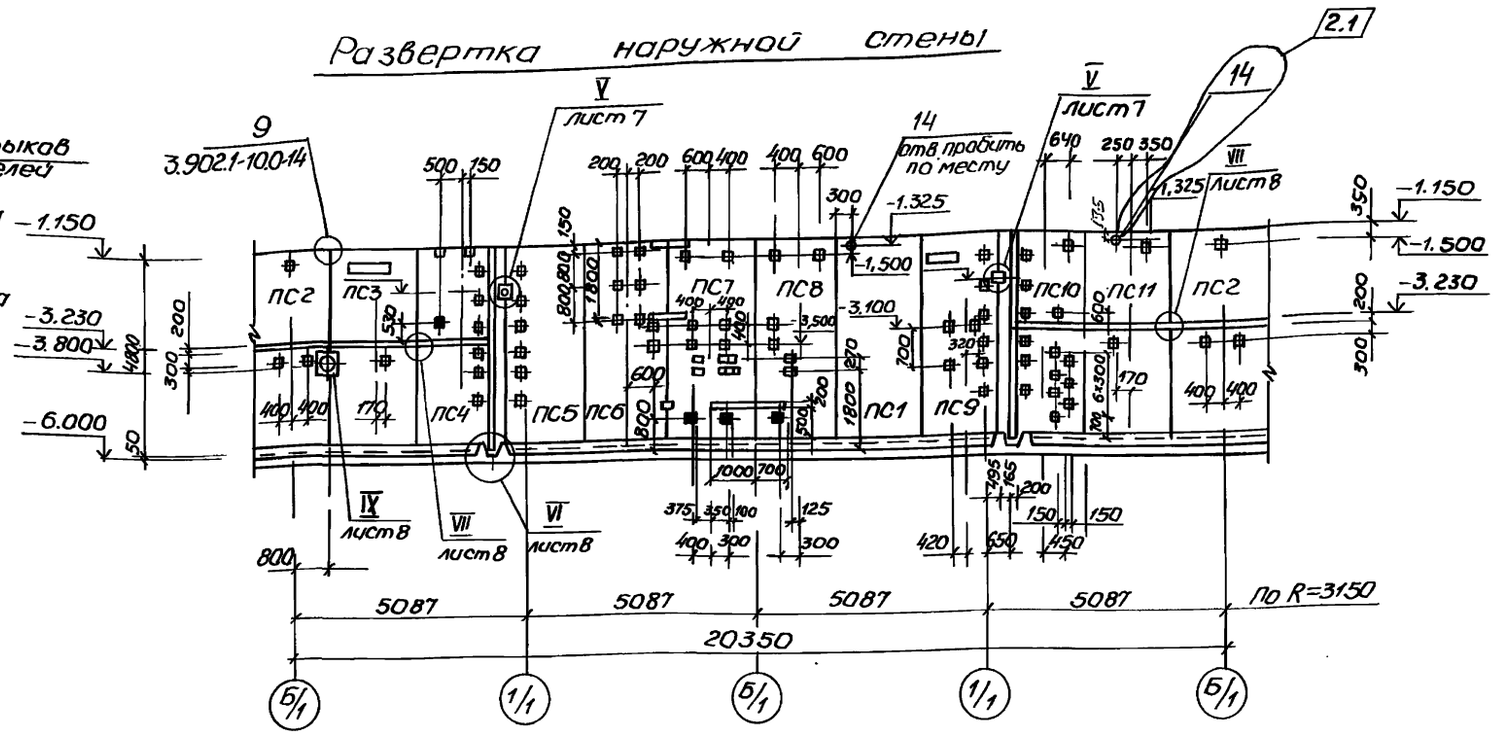

1-1

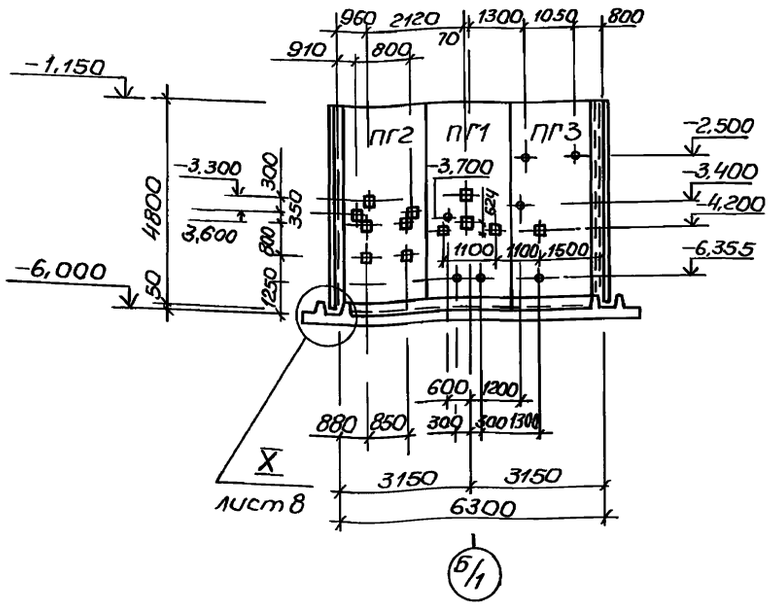

2-2

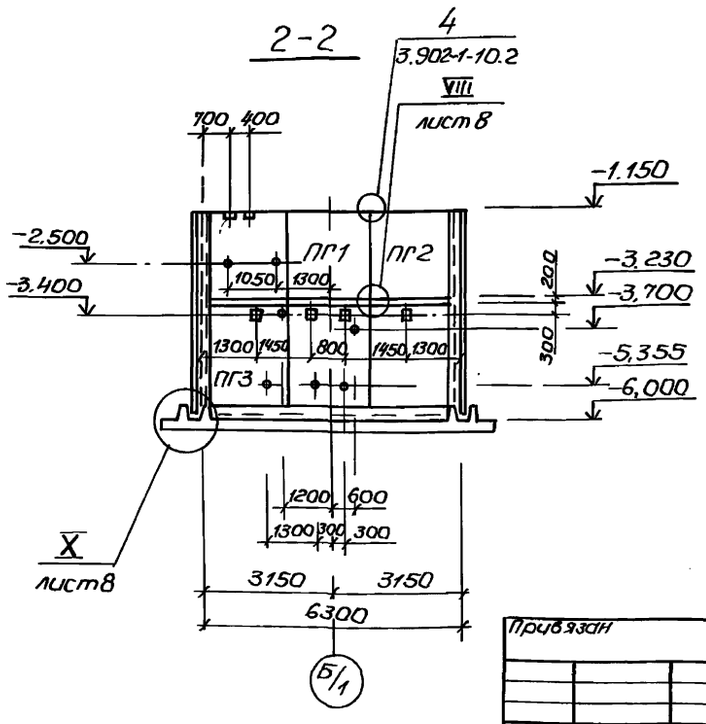

1. Узлы представлены на листах 7,8.
2. После монтажа сальников и приварки стержней отверстие в стене забетонировать бетон класса В25 на мелком заполнителе.
3. Затененные закладные предусмотрены для заземления.
4. Панели перегородочные обращены монтажными петлями в сторону машзала, панели стеновые - к грунту

Взамен листа без изм. 2

Изм	Лист	N док	Дата	Подп.	Подп.	Подп.	Подп.	Подп.	Подп.	Подп.
2	1	–	11.89				М			

изм внес зав. гр СПС Хесина 07.89

Т.П. 902-1-107 .87-КЖ2

Нач.отд.	Шейко	
Н.контр.	Сокольская	
Гл.спец.	Власенко	
Рук. гр.	Мазалова	
Вед.инж.	Возианов	
Инж.	Новгородцев	

Канализационная насосная станция производительностью 75-200 м³/час, напором 30-33 м с незасоряющимися насосами марки СДС 80/32 НК = 4.0 м.

Схема расположения стеновых панелей

Стадия	Лист	Листов
Р	6и	

Госстрой СССР Союзводоканалпроект Харьковский Водоканалпроект

Привязан

Инв. №

Отдел ВИК 2 Малкевич

Взам. инв. №

Подпись и дата

Инв. № подл.

Типовой проект 902-1-107.87 Альбом IV

1-1

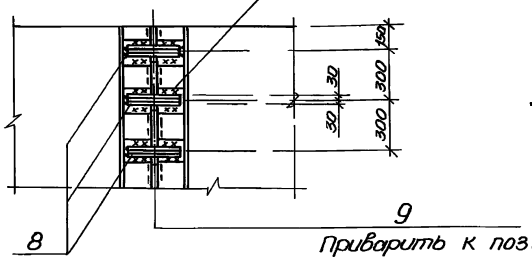

Приварить к поз. 8 ГОСТ 5264-80-Т3-Δ4.

2-2

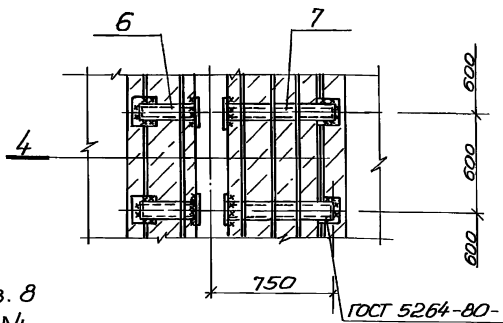

5-5

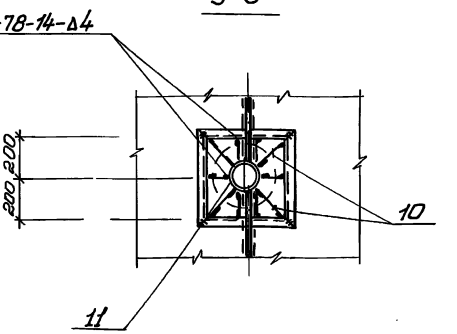

III

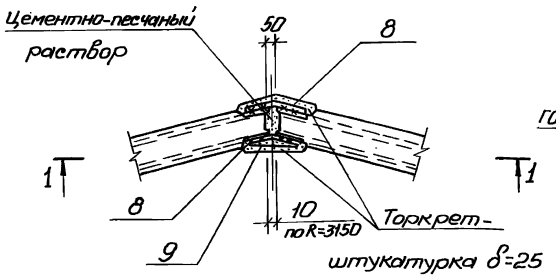

IV

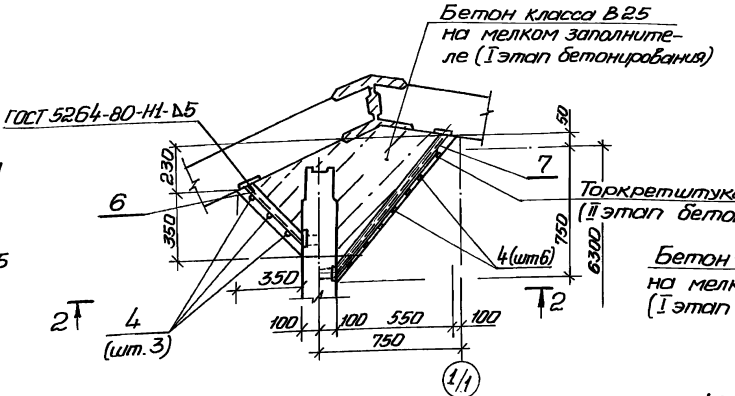

4-4

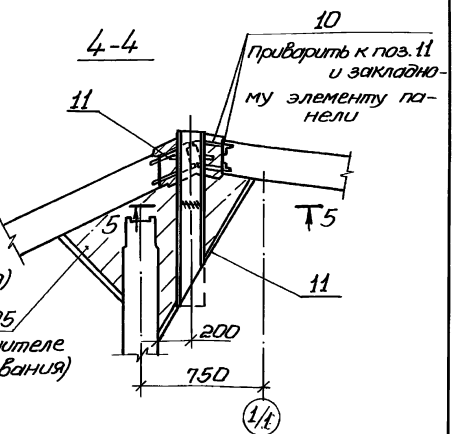

V

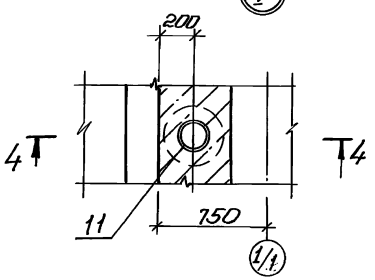

1. Узлы III - V замаркированы на листе 6.
2. Сварку выполнить по всему периметру соединительного элемента.

					Т.П. 902-1-107.87-КЖ 2		
Привязан	Инициат.	Шейко		Канализационная насосная станция производительностью 15-200 м³/час напором 30-33 м с незатопляемым зданием Новосоли, перем. сис. 80/32.	Стадия	Лист	Листов
	Н. контр.	Стоякевич			Р	7	
	Гл. спец.	Власенко					
	Рук. гр.	Мазалова		Схема расположения стеновых панелей. Узлы III-V	Госстрой СССР Союзводоканалпроект Харьковский Водоканалпроект		
	Вед. инж.	Взакимов					
Инв. №	Инж.	Новгородцев					

Копировал: Годовецкая

Формат А2

Согласовано

Инв. № подл. | Подпись и дата | Взам. инв. №

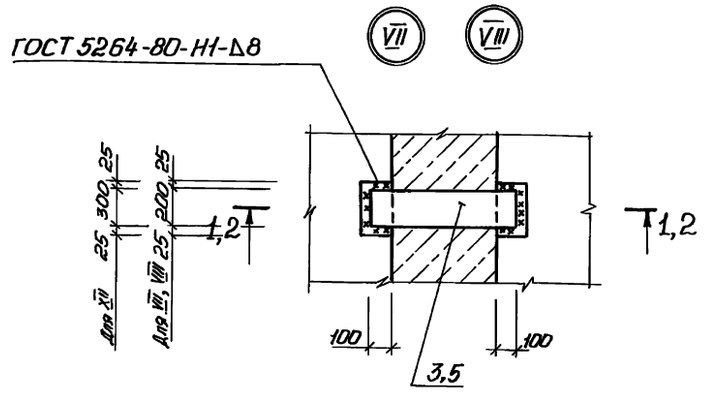

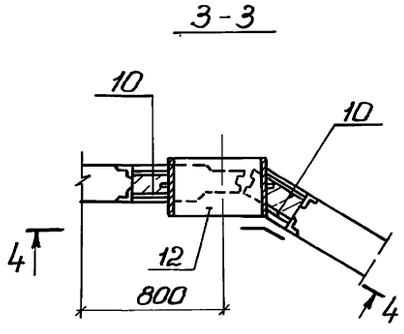

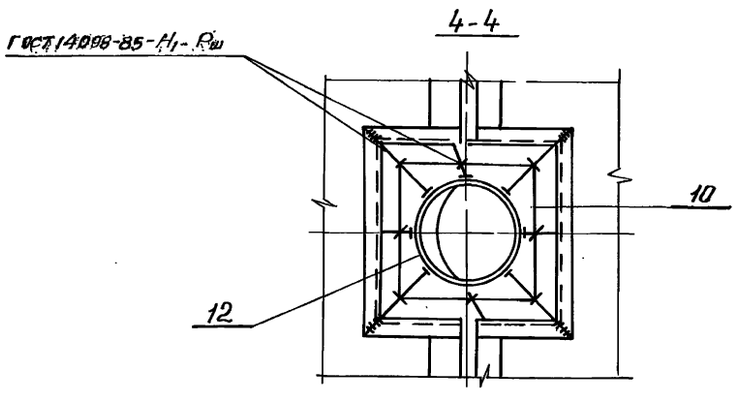

б/1

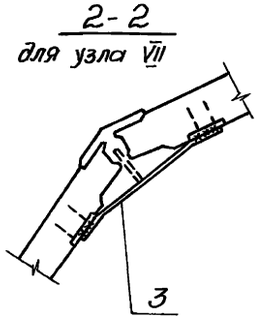

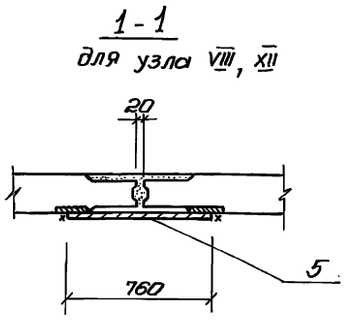

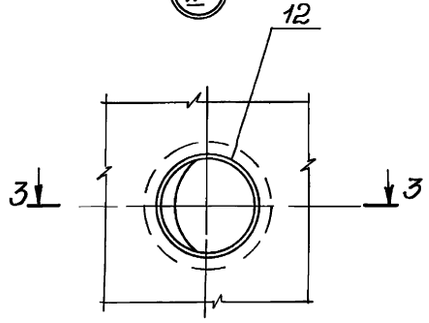

1. Сварку следует выполнять в соответствии с "Указаниями по сварке соединений арматуры и закладных деталей железобетонных конструкций" СН 393-78.
2. Соединение стержней арматуры с закладными деталями панелей выполняется ручной и дуговой сваркой внахлестку двухсторонними фланговыми швами.
3. Для сварных соединений стержней арматуры с закладными деталями следует применять электроды по ГОСТ 9467-75.
   для арматуры класса А-I-Э42, Э46, Э42А, Д46А
   для арматуры класса А-III-Э42А, Э46А, Э50А.
4. Узлы VI-X замаркированы на листе 6.

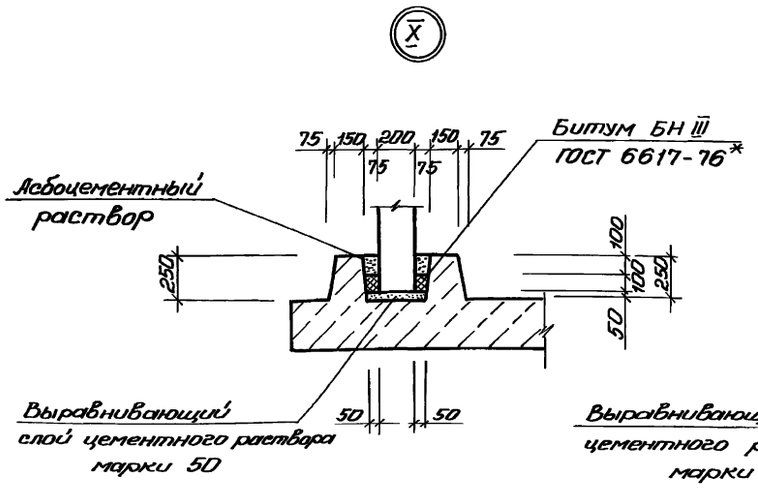

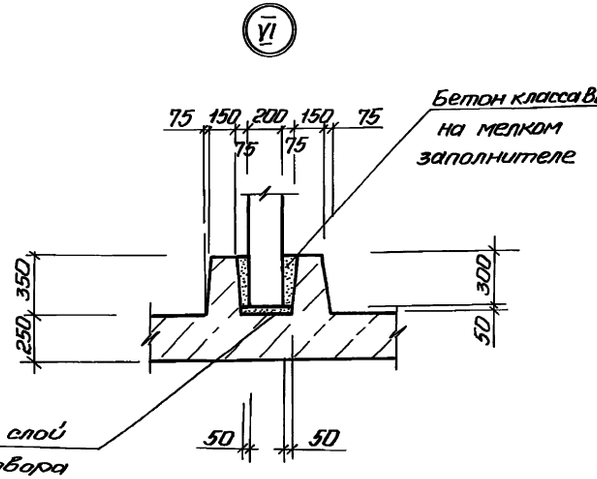

					ТП 902-1-107.87-КЖ 2		
Нач. отд	Шейко						
Н. контр	Сокольская						
Гл. спец	Волженко						
Рук. гр	Мазалова						
Ведущ.	Бозанов						
Инж.	Новодворец						
Привязан					Канализационная насосная станция производительностью 25-200 м3/час напором 30-33 м с насосами марки СМС 80/32. Нк=4.0м	Стадия	Лист	Листов
						Р	8	
					Схема расположения стеновых панелей. Узлы VI-X	Госстрой СССР Союзводоканалпроект Харьковский Водоканалпроект		
Инв.№								

Согласовано

Инв.№ подл. | Подпись и дата | Взам. инв.№

Копировал: Гордевская

Формат А2

Типовой проект 902-1-107.87 Альбом IV

Марка, поз.	Обозначение	Наименование	Кол.	Масса ед., кг.	Примечание
		Панели перегородочные			
ПГ1	902-1-107.87-КЖ2И-ПГ1	ПР-1	1	4475	
ПГ2	-ПГ2	ПГ48.20-~~УЧШ-2~~ 2Ш-А	1	4475	
ПГ3	-ПГ2	ПГ48.20 ~~УЧШ-3~~ 2Ш-1А	1	4475	
		2.1			
		Панели стеновые			
ПС1	-ПС1	1ПС.48-1Ш	1	4400	
ПС2	-ПС2	1ПС48-1Ш-1	1	4400	
ПС3	-ПС2	1ПС48-1Ш-2	1	4400	
ПС4	-ПС2	1ПС48-1Ш-3	1	4400	
ПС5	-ПС2	1ПС48-1Ш-4	1	4400	
ПС6	-ПС2	1ПС48-1Ш-5	1	4400	
ПС7	-ПС2	1ПС48-1Ш-6	1	4400	
ПС8	-ПС2	1ПС48-1Ш-7	1	4400	
ПС9	-ПС2	1ПС48-1Ш-8	1	4400	
ПС10	-ПС2	1ПС48-1Ш-9	1	4400	
ПС11	-ПС2	1ПС48-1Ш-10	1	4400	
		Изделия соединительные			
1	1,400-15 вып. 1 810	МН801	9	0,74	
2	902-1-107.87-КЖ2И-ММ1	ММ1	5	5,3	
3	-ММ2	ММ2	8		

Марка, поз.	Обозначение	Наименование	Кол.	Масса ед., кг	Примечание
5		Полоса Б-2-8х200 ГОСТ103-76*			
		ВСт3кп2 ГОСТ535-79*			
		ℓ=760	2	9,5	
6	3.902.1-10.200 2300-03	МС3	12	3,78	
7	-14	МС15	12	7,82	
8	3.902.1-10.100.26.00	МС1	330	0,71	
9	3.902.1-10.100.29.00	МС54	165	0,50	
13*		Ф16А-I ГОСТ5781-82*, ℓ=1200	2	1,9	
10		Ф6А-I ГОСТ5781-82*, ℓ=10.8	м	24	
Узел 2	3.902.1-10.2.00.00.00У2	Полоса Б-2-8х60 ГОСТ103-76*			
		ВСт3кп2 ГОСТ535-79*,			
		ℓ=280	60	1,05	
Узел 4	3.902.1-10.2-00.00.00УЧ	Ф10А III ГОСТ5781-82*, ℓ=700	16	0,43	
Узел 9	3.902.1-10.100.28-00	МС51	77	1,74	
11	5.900.2	Сальник Ду-150, ℓ=500	~~4~~ 2	33,3	
		2.3			
12	5.900.2	Сальник Ду-400, ℓ=500	1		
4		Ф6А III ГОСТ5787-82*,			
		ℓ=4400	18	0,98	
14	5.900-2	Сальник Ду50, ℓ=200	~~1~~ 2	4,0	
		2.2			

* Поз. 13 см. Ведомость деталей

Ведомость деталей

Поз	Эскиз
13	200, 500, 150

Взамен листа без изм. 2

Изм	Кол.	Лист	N док.	Дата	Подп.	Подп.	Подп.	Подп.	Подп.	Подп.	Подп.
2	1,2,3	-	11-89								

ИЗМ ВНЕС ЗАВ. ГР СПС ХЕСИНА 07.89

ТП 902-1-107.87-КЖ2

Нач. отд.	Шейко	
Н. контр.	Сокольская	
Гл. спец.	Власенко	
Рук. гр.	Мазалова	
Вед. инж.	Возианов	
Инж.	Новгородцева	

Канализационная насосная станция производительностью 75-200 м³/час, напором 30-33 м с незасоряющимися насосами марка САС 80/32 НК=4,0 м

Спецификация к схеме расположения стеновых панелей

Стадия	Лист	Листов
Р	9и	

Госстрой СССР Союзводоканалниипроект Харьковский Водоканалпроект

Привязан

Инв. №

Инв. № подл. | Подпись и дата | Взам. инв. №

Альбом IV

Типовой проект 902-1-107.87

Ведомость рабочих чертежей основного комплекта марки КМ

Лист	Наименование	Примечание
1	Общие данные (начало)	
2	Общие данные (окончание)	
3	Схема расположения лестниц,	
	лестничных площадок (начало)	
4	Схема расположения лестниц,	
	лестничных площадок (окончание)	

Ведомость металлоконструкций по видам профилей

Наименование конструкций по номенклатуре прейскуранта № 01-09	Позиции по прейскуранту № 01-09	№ п.п.	Код конструкций	Масса конструкций, т: Всего стали повышенной и высокой прочности	по видам профилей стали: Балки и швеллеры	Крупносортная сталь	Среднесортная сталь	Мелкосортная сталь	Толстолистовая сталь	Универсальная сталь	Тонколистовая сталь	Гнутые и гнутосварные	Трубы	Прочие	Всего	Количество, шт	Серия типовых конструкций
1	2	3	4	5	6	7	8	9	10	11	12	13	14	15	16	17	18
Лестницы		1	526242		0,154	0,015		0,001	0,023		0,074				0,267		1.450.3-3 в.1
Площадки		2	526243		0,064	0,053			0,118		0,036			0,004	0,275		1.450.3-3 в.1
Ограждения		3	526244			0,082		0,020							0,102		1.450.3-3. в.1
Итого		4			0,218	0,150		0,021	0,141		0,110			0,004	0,644		

Ведомость ссылочных и прилагаемых документов

Обозначение	Наименование	Примечание
	Ссылочные документы	
1.450.3-3	Стальные лестницы,	
вып. 0,1	площадки, стремянки и	
	ограждения	

Общие указания.

1. Разработку чертежей металлоконструкций производить согласно СНиП II-23-81 „Стальные конструкции. Нормы проектирования."
2. Соединение стальных элементов предусматривать ручной электродуговой сваркой.
3. Все сварные швы выполняются электродами типа Э42 и Э42А по ГОСТ 9467-75.
4. Все металлические конструкции окрасить эмалью ПФ-115 ГОСТ 6465-75 в 2 слоя по одному слою грунтовки ГФ-021 ГОСТ 25129-82 по предварительно очищенной от ржавчины поверхности.

Согласовано

Взам. инв. №

Подпись и дата

Инв. № подл.

Проект разработан в соответствии с действующими нормами и правилами

Главный инженер проекта Лялюк

Привязан

Инв. №

Нач. отд.	Шейко	
Н. контр.	Сокольская	
Гл. спец.	Власенко	
Рук. гр.	Мазалова	
Вед. инж.	Возианов	
Инж.	Новгородцева	

ТП 902-1-107.87-КМ

Канализационная насосная станция производительностью 75-200 м³/час напором 30-33 м с незасоряющимися насосами марки СДС 80/32 Нк = 4.0м

Стадия	Лист	Листов
Р	1	4

Общие данные (начало)

Госстрой СССР Союзводоканалниипроект Харьковский Водоканалпроект

Копировал Годовская

формат А2

Альбом IV

Типовой проект 902-1-107.87

Техническая спецификация металла

Вид профиля и ГОСТ, ТУ	Марка металла и ГОСТ	Обозначение и размер профиля, мм	№ п.п.	Код: Марка металла	Код: Вид профиля	Код: Размер профиля	Количество, шт.	Длина, мм	Масса металла по элементам конструкций, т. Лестницы (Код элемента конструкций 526242)	Площадки (526243)	Ограждения (526244)		Общая масса, т	Площадь поверхности	Масса потребности в металле по кварталам (заполняется изготовителем) т. I	II	III	IV	Заполняется ВЦ
1	2	3	4	5	6	7	8	9											
Швеллеры равнополочные ГОСТ 8278-83	Вст3 кп2 ГОСТ 380-71*	Швел-[120×60×4 ГОСТ 8278-83		11240	26166					0,026			0,026						
		лер Вст3кп2 ГОСТ 1474-76*																	
	Итого									0,026			0,026						
Всего профиля										0,026			0,026	1,66					
Сталь прокатная угловая равнополочная ГОСТ 8509-72*	Вст3 кп2 ГОСТ 380-71*	Уго-Б-50×50×5 ГОСТ 8509-72*		14460	21113					0,002			0,002						
		лок Вст3кп2 ГОСТ 535-79*																	
		Уго-Б-63×63×5 ГОСТ 8509-72*		14460	21113					0,020			0,020						
		лок Вст3кп2 ГОСТ 535-79*																	
	Итого									0,022			0,022						
Всего профиля										0,022			0,022	1,14					
Сталь листовая горячекатаная ГОСТ 103-76*	Вст3 кп2 ГОСТ 380-71*	По-Б-2-6×200 ГОСТ 103-76*		11240	13110					0,040			0,040						
		лоса Вст3кп2 ГОСТ 535-79*																	
		По-Б-2-4×50 ГОСТ 103-76*		11240	13110					0,010			0,010	0,33					
		лоса Вст3кп2 ГОСТ 535-79*																	
	Итого									0,050			0,050						
Всего профиля										0,050			0,050	1,66					
Сталь листовая рифленая ГОСТ 8568-77*	Вст3 кп2 ГОСТ 380-71*	Рулон.ромб. К-4.0×1000		11240	71315					0,067			0,067						
		Вст3кп2 ГОСТ 8568-77																	
	Итого									0,067			0,067						
Всего профиля										0,067			0,067	3,3					
Болты ГОСТ 7798-70*	Вст3 кп2 ГОСТ 380-71*	Болт М12×45,58 ГОСТ 7798-70*		11240						0,004			0,004						
	Итого									0,004			0,004						
Всего профиля										0,004			0,004						
Итого масса металла										0,169			0,169						
Лестницы, площадки и ограждения	Вст3кп2 ГОСТ 380-71*								0,280	0,087	0,102		0,469	12,5					
Всего масса металла				11240					0,280	0,256	0,102		0,638						
В том числе по маркам	Вст3 кп2			11240					0,280	0,256	0,102		0,638						

Инв. № подл. | Подпись и дата | Взам. инв. №

Привязан

Инв. №

Нач. отд.	Шейко	
Н. контр.	Сокольская	
Гл. спец.	Власенко	
Рук. гр.	Мазалова	
Вед. инж.	Возианов	
Инж.	Новгородцева	

ТП 902-1-107. .87-КМ

Канализационная насосная станция производительностью 75-200 м³/час напором 30-33м с незасоряющимися насосами марки СДС 80/32 Нк = 4.0м

Общие данные (окончание)

Стадия	Лист	Листов
Р	2	

Госстрой СССР Союзводоканалниипроект Харьковский Водоканалпроект

Копировал Годовская

формат А2

Типовой проект 902-1-107.87 Альбом IV

Схема расположения лестниц и площадок

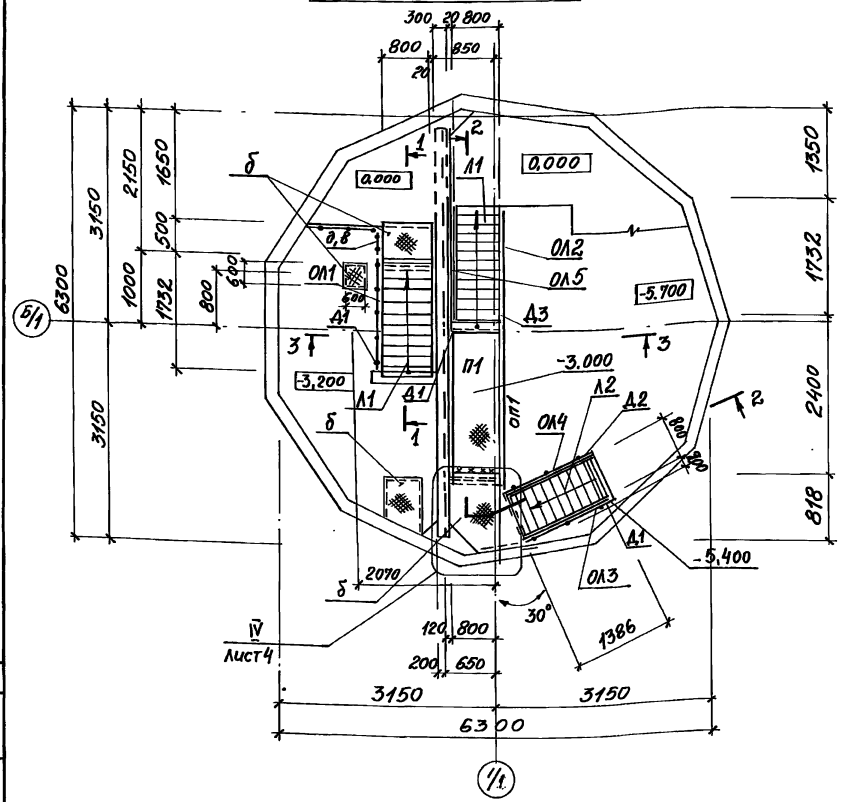

Схема расположения балок под площадки

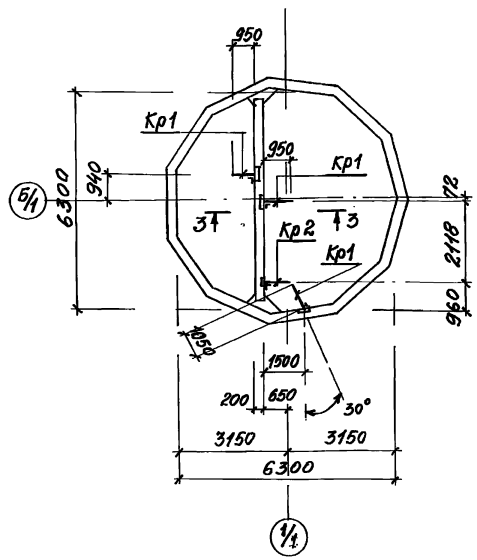

2-2

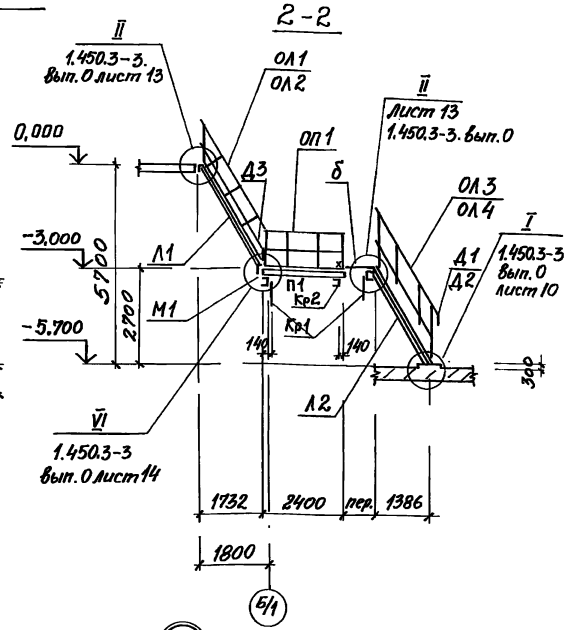

3-3

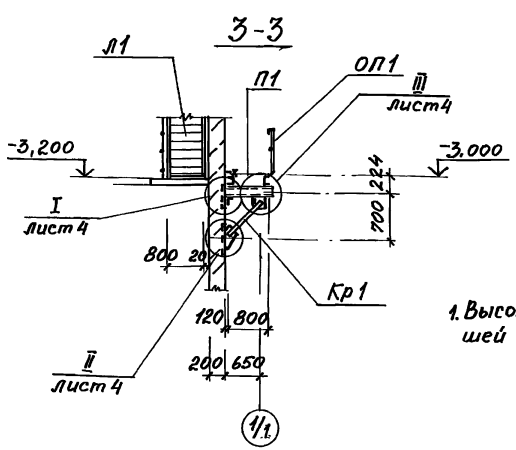

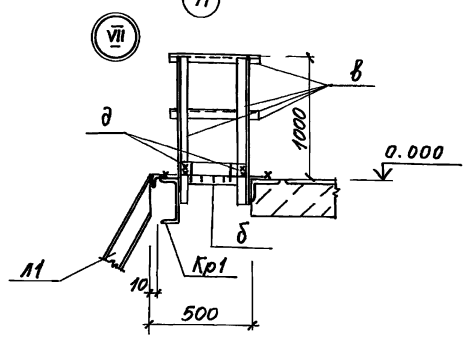

1. Высоту катета сварного шва принять по наименьшей толщине свариваемых элементов.

1-1

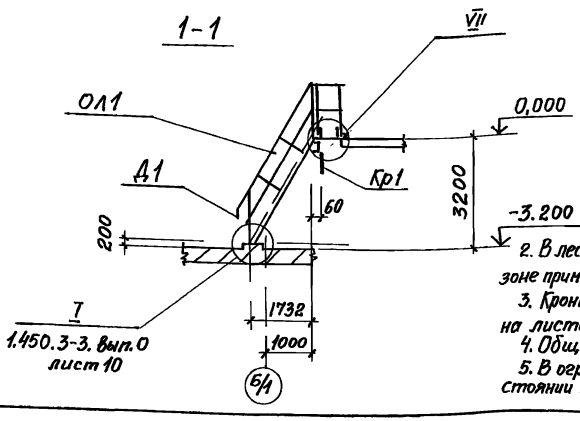

2. В лестничных маршах Л2 срезать поз.1 в зоне примыкания лестницы к стене на расстоянии 20мм.
3. Кронштейн КР2 крепить по типу узла VI на листе 4.
4. Общие указания см. лист 1.
5. В ограждении ОЛ5 поз. 2,3 срезать на расстоянии Н* от основания при установке.

Привязан				Т.П. 902-1-107.87-КМ				
				Нач. отд.	Шейко	Канализационная насосная станция производительность 75-200м³/час напором 30-33м с незасоряющимися насосами марки СДС80/32 Нк=4.0м	Стадия	Лист	Листов
				Н. контр.	Сокольская		Р	3	
				Гл. спец.	Власенко				
				Рук. гр.	Мазалова	Схема расположения лестниц лестничных площадок (начало)	Госстрой СССР Союзводоканалниипроект Харьковский Водоканалпроект		
Инв. №				Вед. инж.	Возианов				
				Инж.	Новгородцев				

Копировал Годовск

формат А2

Согласовано

Инв. № подл. | Подпись и дата | Взам. инв. №

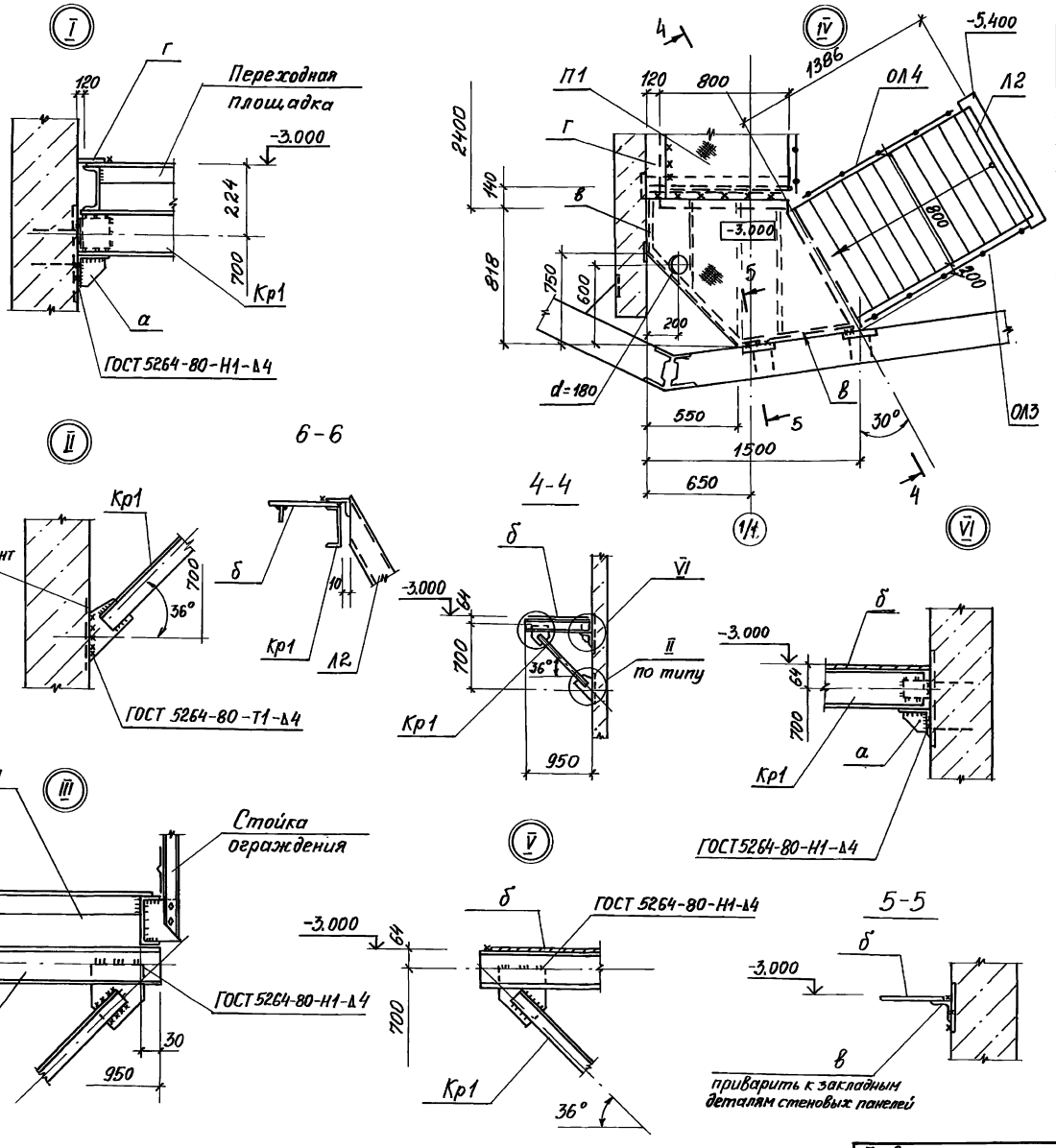

Ведомость элементов

Марка	Сечение: Эскиз	Поз.	Состав	Усилия: M т.с.м	N тс	Q тс	Группа конструкц.	Марка металла	Примечание
П1	ПМХШ1-24.8		1.450.3-3.1	2.1.1.0.0-16	шт.1				86,7 кг
Л1	МЛХШ 60-30.8		1.450.3-3.1	1.2.1.0.0-09	шт.2				95,3 кг
Л2	МЛХШ 60-24.8		1.450.3-3.1	1.2.1.0.0-07	шт.1				76,2 кг
ОП1	ОГПМЭб-10.24		1.450.3-3.1	5.1.01.0-07	шт.1				22,8 кг
ОЛ1	ОГпМЛХ60-10.30		1.450.3-3.1	4.1.2.1.0-03	шт.1				14,4 кг
ОЛ2	ОГпМЛХ60-10.30		1.450.3-3.1	4.1.2.1.0-12	шт.1				14,4 кг
ОЛ3	ОГпМЛХ60-10.24		1.450.3-3.1	4.1.2.1.0-02	шт.1				11,1 кг
ОЛ4	ОГпМЛХ60-10.24		1.450.3-3.1	4.1.2.1.0-11	шт.1				11,1 кг
Д1	Д×8		1.450.3-3.1	7.1.0.0.3	шт.3				0,26 кг
Д2	Д×9		1.450.3-3.1	7.1.0.0.3-01	шт.1				0,26 кг
Д3	Д×18		1.450.3-3.1	7.1.0.05-04	шт.1				0,61 кг
М1	М×7		1.450.3-3.1	7.1.0.1.0-06	шт.1				11,7 кг
ОЛ5	ОГпМХ×60-10.18		1.450.3-3.1	4.1.2.1.0-01	шт.1		4	Ст.3 кп 2	7,8 кг
Кр2 (шт.1)	1, 2	1	[120×60×4						
		2	-δ=8						
Кр1 (шт.3)	1, 2, 3, 700, 950	1	[120×60×4	конструктивно					
		2	∠63×5	конструктивно					
		3	-δ=6						
а (шт.4)	1, 2	1	∠63×5	конструктивно					
		2	-δ=6						
б	1, 2	1	Рифл. ст. δ=4						
		2	-50×4						
в	∠		∠50×5						
г	–		Рифл. ст. δ=4						
д	–		-100×4						

Отверстие для пропуска трубопроводов вырезать по месту.

Привязан	Нач. отд.	Шейко		Т.П. 902-1-107.87-КМ		
	Н. контр.	Соколовская				
	Гл. спец.	Васенко		Канализационная насосная станция производительностью 75-200 м³/час напором 30-33 м с незасоряющимся насосами марки СДС 80/32. Hк = 4,0 м	Стадия: Р	Лист: 4	Листов:
	Рук. гр.	Назарова				
	Вед. инж.	Возианов		Схема расположения лестниц, лестничных площадок (окончание)	Госстрой СССР Союзводоканалпроект Харьковский Водоканалпроект	
Инв. №	Инж.	Новгородцева				

Копировал Годовская

Формат А2

gost.e-ecolog.ru