ТИПОВОЙ ПРОЕКТ
902-1-107.87

КАНАЛИЗАЦИОННАЯ НАСОСНАЯ СТАНЦИЯ ПРОИЗВОДИТЕЛЬНОСТЬЮ 75-200 м³/ч, НАПОРОМ 30-33 м С НЕЗАСОРЯЮЩИМИСЯ НАСОСАМИ (МАРКИ СДС 80/32) ПРИ ГЛУБИНЕ ЗАЛОЖЕНИЯ ПОДВОДЯЩЕГО КОЛЛЕКТОРА 4,0 М (СБОРНО-МОНОЛИТНЫЙ ВАРИАНТ)

АЛЬБОМ III АРХИТЕКТУРНО-СТРПИТЕЛЬНЫЕ РЕШЕНИЯ. ОБЩИЕ ЧЕРТЕЖИ. ИЗДЕЛИЯ.

				Привязан	
Инв. №					

gost.e-ecolog.ru

Копировал: Майстренко

Формат А2

ТИПОВОЙ ПРОЕКТ
902-1-107.87
КАНАЛИЗАЦИОННАЯ НАСОСНАЯ СТАНЦИЯ ПРОИЗВОДИТЕЛЬНОСТЬЮ 75-200 м³/ч, НАПОРОМ 30-33 м С НЕЗАСОРЯЮЩИМИСЯ НАСОСАМИ (МАРКИ СДС 80/32) ПРИ ГЛУБИНЕ ЗАЛОЖЕНИЯ ПОДВОДЯЩЕГО КОЛЛЕКТОРА 4,0 м
(СБОРНО-МОНОЛИТНЫЙ ВАРИАНТ)

СОСТАВ ПРОЕКТА:

АЛЬБОМ I ПОЯСНИТЕЛЬНАЯ ЗАПИСКА
АЛЬБОМ II ТЕХНОЛОГИЧЕСКИЕ РЕШЕНИЯ. ВНУТРЕННИЙ ВОДОПРОВОД И КАНАЛИЗАЦИЯ. ОТОПЛЕНИЕ И ВЕНТИЛЯЦИЯ
АЛЬБОМ III АРХИТЕКТУРНО-СТРОИТЕЛЬНЫЕ РЕШЕНИЯ. ОБЩИЕ ЧЕРТЕЖИ. ИЗДЕЛИЯ
АЛЬБОМ IV СТРОИТЕЛЬНЫЕ РЕШЕНИЯ. ПОДЗЕМНАЯ ЧАСТЬ
АЛЬБОМ V ПОДЗЕМНАЯ ЧАСТЬ. ИЗДЕЛИЯ
АЛЬБОМ VI СИЛОВОЕ ЭЛЕКТРООБОРУДОВАНИЕ. ТЕХНОЛОГИЧЕСКИЙ КОНТРОЛЬ
АЛЬБОМ VII СПЕЦИФИКАЦИИ ОБОРУДОВАНИЯ
АЛЬБОМ VIII ВЕДОМОСТИ ПОТРЕБНОСТИ В МАТЕРИАЛАХ
АЛЬБОМ IX СМЕТЫ. ОБЩАЯ ЧАСТЬ
АЛЬБОМ X СМЕТЫ. ПОДЗЕМНАЯ ЧАСТЬ

ПРИМЕНЕННЫЕ ТИПОВЫЕ МАТЕРИАЛЫ

СЕРИЯ 7.902-4 БАК РАЗРЫВА СТРУИ ВМЕСТИМОСТЬЮ 180 л - РАСПРОСТРАНЯЕТ ЦИТП

РАЗРАБОТАН:
ПРОЕКТНЫМ ИНСТИТУТОМ
„ХАРЬКОВСКИЙ ВОДОКАНАЛПРОЕКТ"

ГЛАВНЫЙ ИНЖЕНЕР ИНСТИТУТА Г.А. БОНДАРЕНКО
ГЛАВНЫЙ ИНЖЕНЕР ПРОЕКТА В.С. ЛЯЛЮК

АЛЬБОМ III

УТВЕРЖДЕН ГОССТРОЕМ СССР
ПРОТОКОЛ № А4-60 ОТ 12.06.87
ВВЕДЕН В ДЕЙСТВИЕ СОЮЗВОДОКАНАЛНИИПРОЕКТОМ
ПРИКАЗ № 217 ОТ 18.08.87.

Привязан

Инв. №

Типовой проект 902-1-107.87 Альбом III

Наименование	NN листов	NN стр
Содержание альбома		2изм1,2
Основной комплект марки АР		
Общие данные	1н	3изм2
План на отм 0,000	2	4
Разрезы 1-1; 2-2	3	5
Фасады Схемы расположения элементов заполнения оконных проемов	4	6
План кровли Планы полов Экспликация полов.	5	7
План отверстий. Фрагмент 1 Сечения. Узлы.	6	8
Детали I - XII	7	9
Изделия		
Опись документов		10
Дверной блок ИД-1		10
Коробка К-1		11
Дверное полотно Д-1		11
Дверное полотно Д-2		11
Накладка НС-1		11
Узлы I - VII		12
Основной комплект чертежей марки КЖ1		
Общие данные	1н	13изм2
Схема расположения плит покрытия на отм 3.600	2	14
Кольцо обвязочное ОКм1/начало/	3	15
Кольцо обвязочное ОКм1/окончание/	4	16
Перекрытие РКм1 на отм 0.000. Схема расположения балок и плит перекрытия /начало/	5н	17изм1
Перекрытие РКм1 на отм. 0.000. Схема расположения балок и плит перекрытия /окончание/	6	18
Перекрытие РКм1, на отм 0000 Балки обвязочные БОм1, БОм4 Общий вид и схемы армирования	7	19
Перекрытие РКм1, на отм. 0.000 Балки обвязочные БОм2, БОм3 Общий вид и схемы армирования.	8	20
Перекрытие РКм1, на отм 0.000 Спецификация	9	21
Перекрытие РКм2, на отм -3 200,-4,700,-6,200 Общий вид	10	22

Наименование	NN листов	NN стр.
Перекрытие РКм2 на отм -3,200; -4.700; -6,200. Плита Пм1. Балки Бм 1, Бм 1 а, Бм2, Бм2а. Общий вид и схемы армирования	11	23
Перекрытие РКм2 на отм -3,200; -4.700; -6,200. Спецификация	12н	24н
Схема расположения фундаментов под оборудование	13	25
Схема расположения фундаментов и фундаментных балок /начало/	15	27
Схема расположения фундаментов и фундаментных балок /окончание/	16	28
Схема расположения каналов и ПР1	17	29
Схема расположения элементов форшахты	18	30
Схема расположения элементов заземления	19	31
Детали гидроизоляции	20	32
Схема расположения фундаментов под оборудование (окончание)	14	26
Основной комплект чертежей марки КМ		
Общие данные /начало/	1	33
Общие данные /окончание/	2	34
Схемы расположения путей монорельсов и ограждения на отм 0.000 Сечения 1-1 ÷ 4-4	3	35
Узлы II, III, Сечения 5-5 ÷ 10-10	4	36
Схема расположения элементов ограждения кровли и наружной лестницы	5	37
Изделия		
Опись документов		38
Изделие соединительное МС6		38
Технические требования		39
Изделие закладное МН2		39
Опора ОП2		39
Плита покрытия П2		40
Балка перекрытия Б2, Б4		40
Балка перекрытия Б1		41
Балка перекрытия Б2		41
Плита перекрытия П(П3-П6). Сборочный чертеж.		42
Плита перекрытия П(П3-П6)		42
Плита перекрытия П(П3-П6)		
Ведомость расхода стали		42
Плита перекрытия П8		43

Наименование	NN листов	NN стр.
Плита перекрытия П7		43
Плита перекрытия П9		44
Плита перекрытия П10, П11		44
Опорная подушка ОП1		45
Опорный блок ОБ1		45
Сетка арматурная С1		46
Сетка арматурная С(С4, С5)		46
Сетка арматурная С(С4, С5)		
Сборочный чертеж		46
Петля строповочная ПС1		46
Изделие соединительное МС3		47
Петля строповочная ПС2		47
Каркас плоский Кр1		47
Каркас плоский Кр2		47
Каркас плоский Кр3		48
Каркас плоский Кр4		48
Каркас плоский Кр5, Кр6		48
Изделие соединительное МС1		49
Изделие закладное МС2		49
Щит Щ1		49
Щит Щ2		49
Каркас плоский Кр (Кр7, Кр8)		
Сборочный чертеж		50
Каркас плоский Кр (Кр7, Кр8)		50
Изделие соединительное МС4		50
Изделие закладное МН1		50

ст инж [подпись] /Подзалков/ 2.09.88г, 07.89г
Взамен листа без изм 2

Изм	Кол	Лист	№ Док	Дата	Подп.	Подп
2			11-89	07.89	[подпись]	
1	-	-	28-88	05.88	[подпись]	/Подзалков/

Привязан

Инв. №

Формат А2

Инв. № подл. | Подпись и дата | Взам. инв. №

Альбом III

Типовой проект 902-1-107.87

Ведомость рабочих чертежей основного комплекта марки АР

Лист	Наименование	Примечание
1	Общие данные	
2	План на отм 0,000	
3	Разрезы 1-1, 2-2	
4	Фасады Схемы расположения элементов заполнения оконных проёмов	
5	План кровли Планы полов Экспликация полов	
6	План отверстий Фрагмент 1 Сечения Узлы	
7	Детали I–XII	

Ведомость спецификаций

Лист	Наименование	Примечание
2	Спецификация элементов заполнения проемов	
2	Спецификация перемычек	
4	Спецификация элементов заполнения оконных проемов	
6	Спецификация к схеме расположения закладных элементов	

Основные строительные показатели

Наименование	Ед. изм	Количество при глубине коллектора -4,0м	при глубине коллектора -5,5 м открытый способ	при глубине коллектора -5,5 м закрытый способ	при глубине коллектора -7,0м
Площадь застройки	м²	62,6	62,6	62,6	62,6
Общая площадь	м²	93,12	93,12	93,12	93,12
в том числе					
подземной части	м²	41,46	41,46	41,46	41,46
на расчетную единицу	м²	0,68	0,68	0,68	0,68
Строительный объем	м³	446,2	509,7	526,3	571,2
в том числе					
подземной части	м³	211,4	274,9	291,5	336,4
на расчетную единицу	м³	3,25	3,71	3,83	4,15

Типовой проект разработан в соответствии с действующими нормами и правилами

ГИП инж. проекта /Лялюк/

Инв. № подл. | Подпись и дата | Взам. инв. №

Ведомость ссылочных и прилагаемых документов

Обозначение	Наименование	Примечание
	Ссылочные документы	
1.436.3-19	Двери с применением гнутых профилей из тонколистовой стали	
1.136-10	Двери деревянные внутренние для жилых и общественных зданий	
5 904-4	Двери и люки для вентиляционных камер	
10381-1	Перемычки железобетонные для зданий с кирпичными стенами	
2460-14 вып 0	Типовые узлы покрытий промышленных зданий в местах установки вентиляционных шахт	
2460-15 вып.0	Типовые узлы покрытий промышленных зданий в местах установки крышных вентиляторов	
1400-15 вып 1	Унифицированные закладные изделия железобетонных конструкций для крепления технологических коммуникаций и устройств	
ГОСТ 9272-81*	Блоки стеклянные пустотелые	
1431-6	Кирпичные перегородки для одноэтажных и многоэтажных производственных зданий.	
ГОСТ 22950-78	Плиты минераловатные повышенной жесткости на синтетическом связующем	
2430-3 вып 2,3	Типовые архитектурно-строительные детали промышленных зданий с кирпичными стенами	
	Прилагаемые документы	
902-1-10787-АРИ -АРВМ	Изделия ВМ по рабочим чертежам основного комплекта марки АР	стр 10-12 альбом VIII

Общие указания

1 За условную отметку 0,000 принят уровень чистого пола монтажной площадки машинного отделения, что соответствует абсолютной отметке ▭

2 Условная отметка уровня земли принята −0,150

3 Над проемами уложены сборные железобетонные перемычки Усиленные перемычки уложены со стороны помещений

Над проемами менее 700мм по ширине выкладываются рядовые перемычки из отборного целого кирпича на растворе марки 25 и заделываются в простенки на расстояние не менее 25см от откосов проёмов Под нижний ряд кирпича в слой раствора укладывается арматура Ø6 AI из расчета по одному стержню на каждые 1/2 кирпича толщины стены Расход арматуры 1,6кг

		Привязан	
Инв. №			
		ТП 902-1-107.87АР	
Нач. отд.	Шейко	Канализационная насосная станция производительностью 72-200 м³/ч напором 30-33м с незасоряющимися насосами СДС 80/32	Стадия: Р; Лист: 1; Листов: 7
Н. контр.	Сокольская		
Гл. спец.	Власенко		
Рук. гр.	Хесина		
Арх.	Шевлякова	Общие данные	Госстрой СССР Союзводоканалпроект Харьковский Водоканалпроект
Инж.			

Копировал Майстренко Формат А2

План на отм 0,000

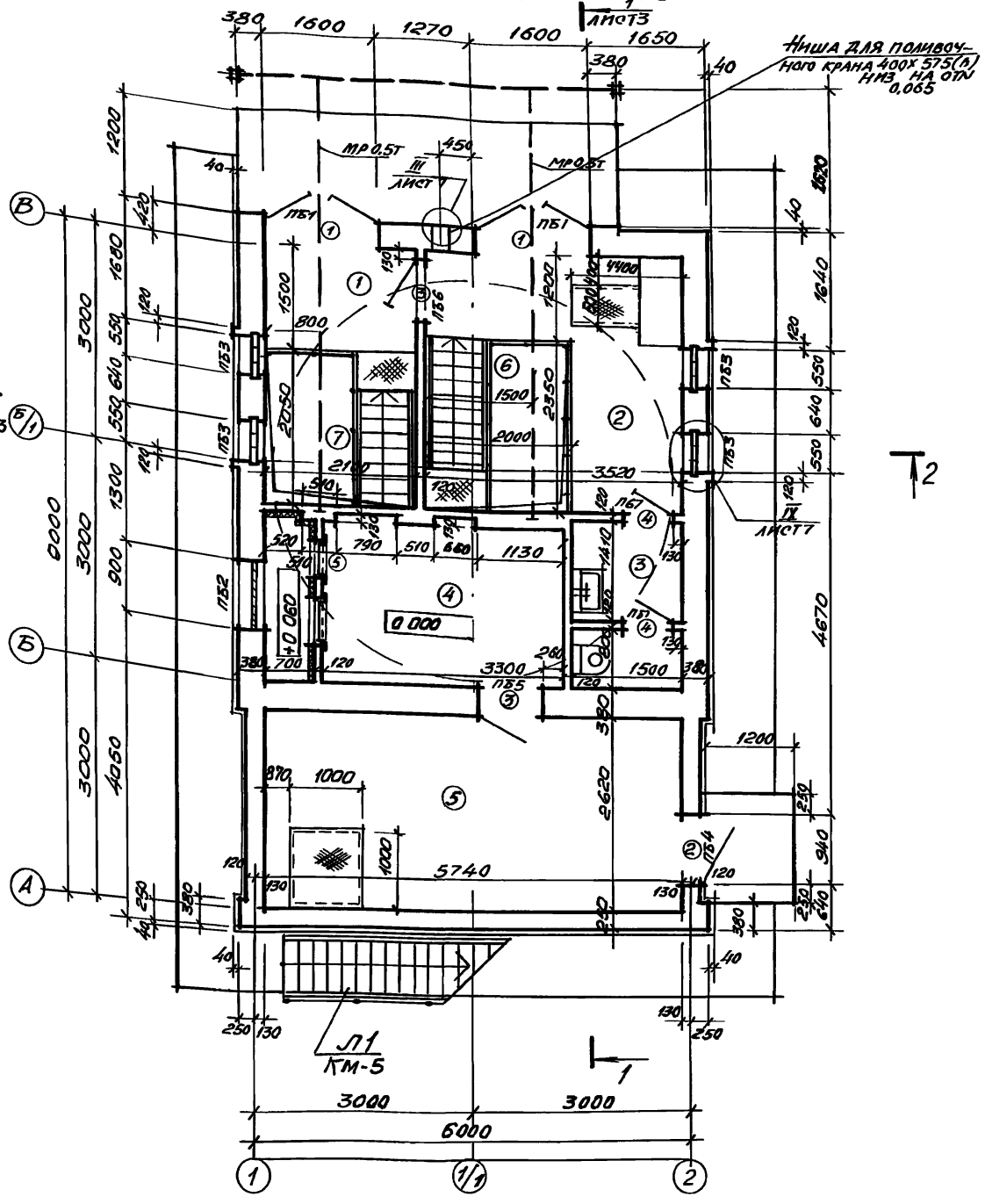

1 Дверь (тип 3) между монтажными площадками машзала и приемного резервуара выполнить с отм 0,300

Ведомость проемов ворот и дверей

Марка, поз.	Размер проема, мм
1	1600 х 3370
2	940 х 2100
3	910 х 2070
4	710 х 2070
5	550 х 1300

Ведомость перемычек

Марка, поз	Схема сечения
ПБ1	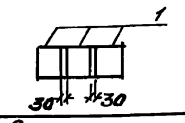
ПБ2	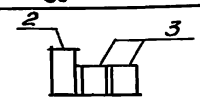
ПБ3	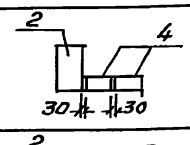
ПБ4	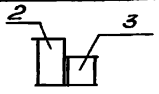
ПБ5	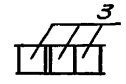
ПБ6	
ПБ7	

Спецификация элементов заполнения проёмов

Марка, поз	Обозначение	Наименование	Кол	Масса ед., кг	Примечание
1	9021-1078.7 АРИ-ИДУ	Ворота ИД-1	2		
2	1436.3-19	Дверной блок ДНС 9-21г	1	57,56	
3	1136-10	Дверной блок ДГ 21-9 Л	2		
4	1136-10	Дверной блок ДГ 21-7 СЛП	2		
5	5.904-4	Дверь герметическая утеплённая ДУС 0,8х1,25	1	36,0	

Спецификация перемычек

Марка, поз	Обозначение	Наименование	Кол	Масса ед., кг	Примечание
1	10381-1	2ПБ19-3 (п)	6	81	
2	10381-1	3ПБ13-37(п)	6	85	
3	10381-1	2ПБ13-1(п)	7	54	
4	10381-1	1ПБ10-1	10	20	

Экспликация помещений

Номер по плану	Наименование	Площадь, м²	Категория производства по взрывной, взрыво-пожарной и пожарной опасности
1	Монтажная площадка помещения решетчатого накопителя	3,15	Д
2	Монтажная площадка машзала	7,80	Д
3	Санузел	3,32	—
4	Приточная венткамера	9,32	Д
5	Вытяжная венткамера	15,03	Д
6	Подземная часть машзал	19,7	Д
7	Помещение решетчатого накопителя	10,3	Д
8	Приёмный резервуар	10,3	Д

Лестницы см. чертежи марки КМ

Типовой проект 902-1-107.87 Альбом III

ВНК-2 Секторов — Малеевич, Синицова, Ткаченко

Инв № подл. | Подпись и дата | Взам. инв. №

Привязан

Инв №

Нач. отд	Шенко	
Н. контр.	Соколовская	
Гл. спец.	Власенко	
Рук. гр.	Юрьева	
Гл. арх.	Хесина	
Инж.	Шевякова	

ТП 902-1-107.87-АР

Канализационная насосная станция производительностью 15-200 м³/ч напором 30-32 м с неизображенными насосами СДС 80/32

Стадия	Лист	Листов
Р	2	

План на отм 0,000

Госстрой СССР Союзводоканалниипроект Харьковский Водоканалпроект

Формат А2

Альбом III

Типовой проект 902-1-107.87

Разрез 1-1

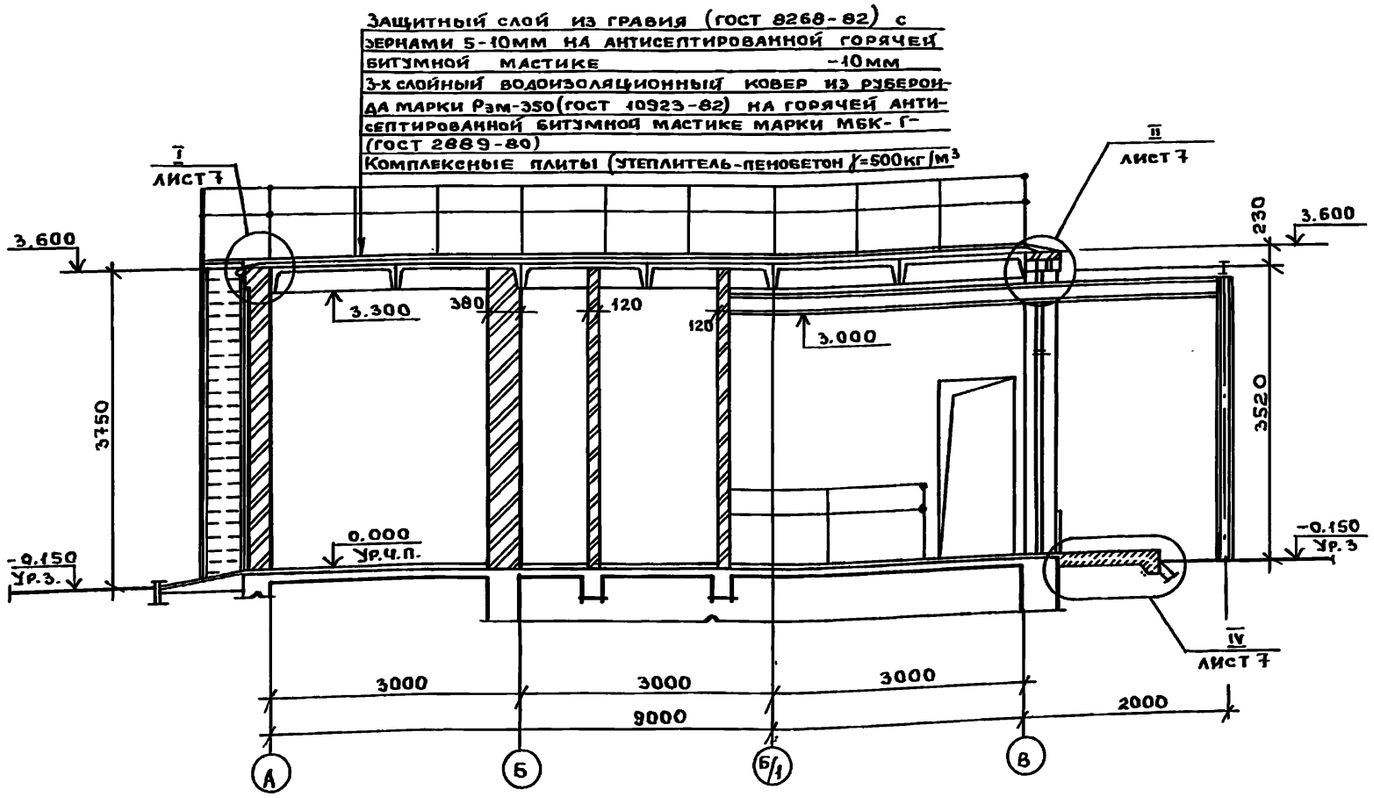

Разрез 2-2

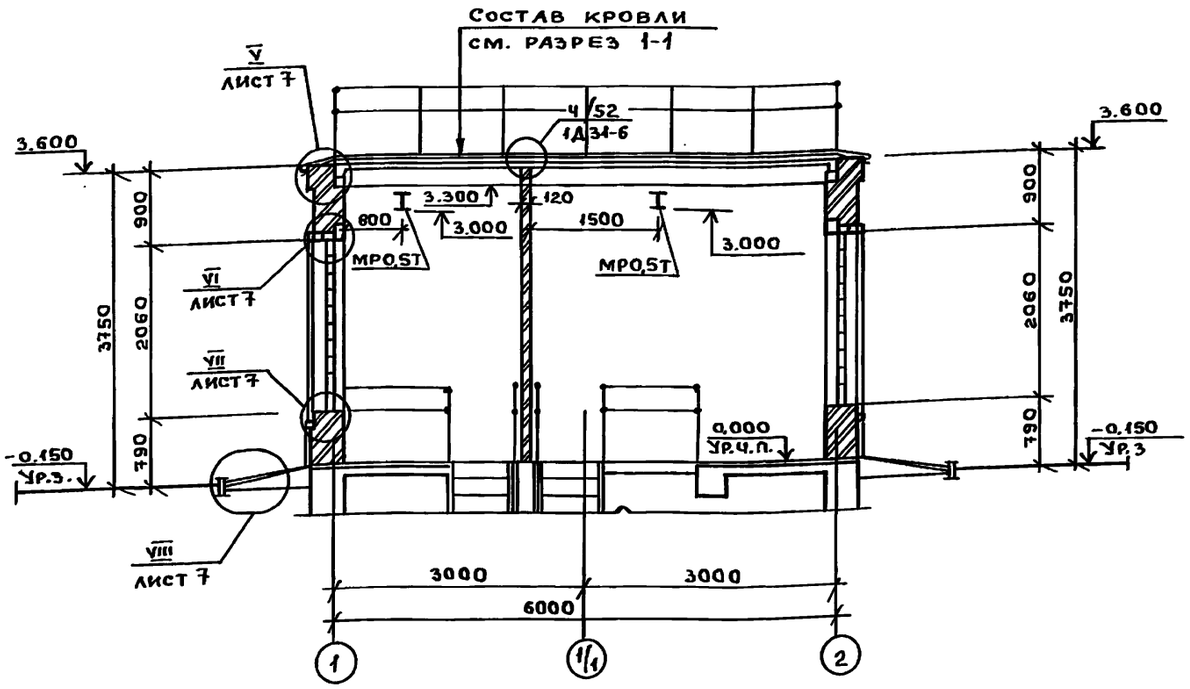

Ведомость отделки помещений.

Площадь м²

Наименование или номер помещения	Потолок		Стены или перегородки		Низ стен или перегородок (панель)			Примечание
	Площадь	Вид отделки	Площадь	Вид отделки	Площадь	Вид отделки	Высота мм	
Монтажная площадка помещения решетчатого накопителя	7,46	Затирка грунт из лака ПФ-170 в 1 слой Покраска эмалью ПФ-133 в 3 слоя	31,8	Штукатурка кирпичных стен Грунт из лака ПФ-170 в 1 слой, покраска эмалью ПФ-133 в 3 слоя		—		
Монтажная площадка машзала	12,5	Затирка клеевая покраска	50,9	Штукатурка кирпичных стен Клеевая покраска		—		
Санузел	3,32	Затирка покраска поливинилацетатной краской ВА-27А	22,9	Штукатурка кирпичных стен покраска поливинилацетатной краской ВА-27А	12,5	Глазурованная плитка	1500	Штукатурка цементная
Венткамера	25,11	Затирка известковая побелка	115,2	Подрезка швов кирпичных стен известковая побелка		—		
Машзал на отм. а) - 5,700 б) - 7,500 в) - 8,700	15,1	Затирка клеевая покраска	а) 114,0 б) 150,0 в) 174,0	Затирка железобетонных стен. покраска поливинилацетатной краской ВА-27А		—		
Помещение решетчатого накопителя на отм. а) - 3.200 б) - 4.700 в) - 6.200	6,1	Затирка грунт из лака ПФ-170 в 1 слой Покраска эмалью ПФ-133 в 3 слоя	а) 46,4 б) 68,2 в) 89,9	Затирка железобетонных стен грунт из лака ПФ-170 в 1 слой Покраска эмалью ПФ-133 в 3 слоя		—		

Привязан	Нач.отд.	Шейко	Подп.	ТП 902-1-107.87-АР			
	Н.контр.	Сокольская	"				
	Гл.спец.	Власенко	"	Канализационная насосная станция, производительностью 75-200м³/ч напором 30-33м с незасоряющимися насосами СДС 80/32	Стадия	Лист	Листов
	Рук.гр.	Хесина	"		Р	3	
	Арх.	Шевлякова	"	Разрезы 1-1; 2-2	Госстрой СССР Союзводоканалниипроект Харьковский Водоканалпроект		
Инв.№	Инж.						

Формат А2

Инв.№ подл. | Подп. и дата | Взам. инв.№ | ВИК-2 | Малкевич | Подп.

Пров. 25.2.91г Кон.

Альбом III

Типовый проект 902-1-107.87

Фасад А-В

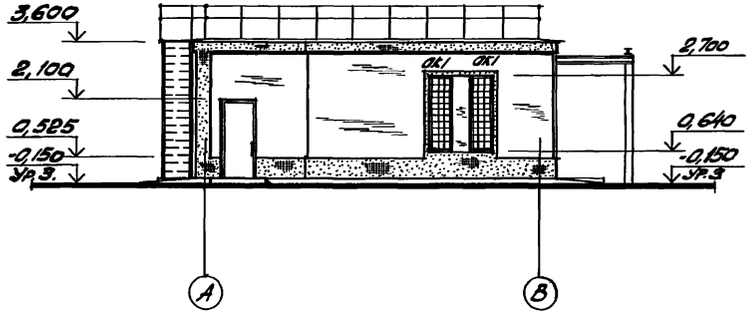

Фасад 1-2

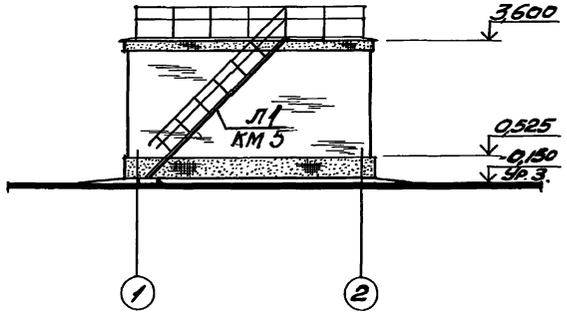

Фасад В-А

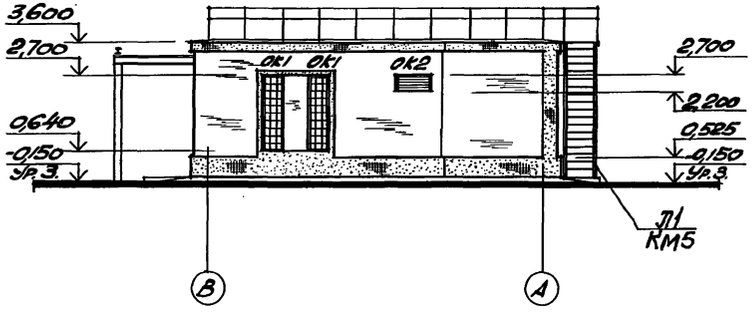

Фасад 2-1

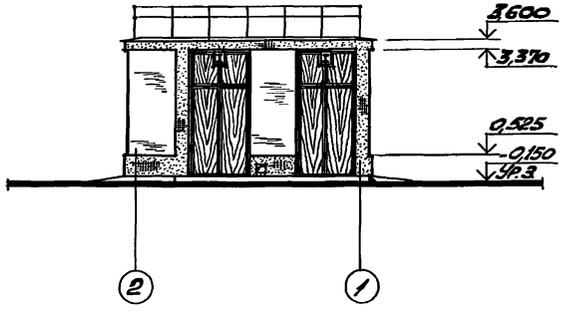

Схемы расположения элементов заполнения оконных проемов

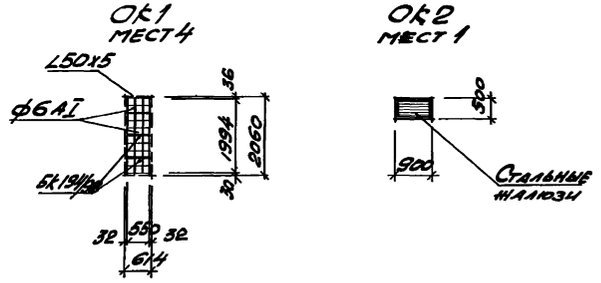

Спецификация элементов заполнения оконных проемов

Марка, поз.	Обозначение	Наименование	Кол.	Масса ед., кг	Примечание
ОК1	ГОСТ 9272-81*	Блоки стеклянные БК 194/98	120		
		Уголок $\frac{50\times50\times5\text{-Б ГОСТ 8509-72*}}{\text{ВСт3кп2 ГОСТ 535-79*}}$ С=9	8	3,4	
		ф6АI ГОСТ 5781-82*	м 22	0,22	
		Кос-тыль $\frac{-40\times4\text{ ГОСТ 103-76*}}{\text{ВСт3кп2 ГОСТ 535-79*}}$ С=160	8	0,2	
	ГОСТ 19904-74*	Фасонный лист оцинкованной стали δ=8мм	м² 0,66	4,14	
ОК2		Жалюзийная решетка ЖР N1	6	1,0	по черт ОВ

Инв. N подл.	Подпись и дата	Взам. инв. N				

Привязан				ТП 902-1-107.87-АР		
		Нач. отд.	Шейко	Канализационная насосная станция производительностью 75-200 м³/ч напором 30-33 м с незасоряющимися насосами СДС 80/32	Стадия	Лист	Листов
		Н. контр.	Сокольская		Р	4	
		Гл. спец.	Власенко	Фасады			
		Рук. гр.	Хесина	Схемы расположения элементов заполнения оконных проемов	Госстрой СССР Союзводоканалниипроект Харьковский Водоканалпроект		
Инв. N		Арх.	Шевляков				

Формат А2

План кровли.

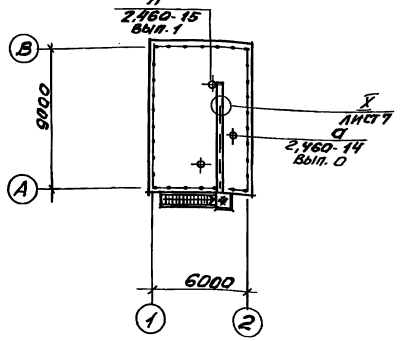

План полов на отм. 0,000

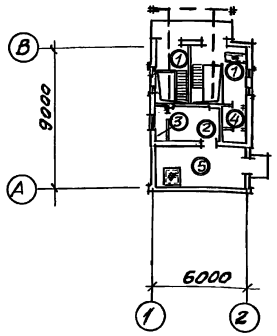

План полов на отм. -5,700; -7,500; -8,700

План полов на отм. -3,200; -4,700 -6,200

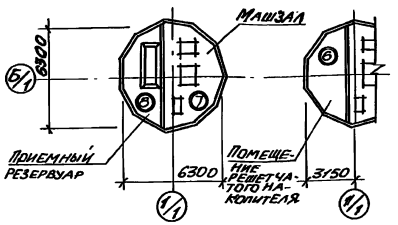

Экспликация полов

Наименование или номер помещения по проекту	Тип пола по проекту	Схема пола или номер узла по серии	Элементы пола и их толщина	Площадь пола, м²
Монтажные площадки машзала и помещения решетчатого накопителя	①		Покрытие – бетон класса В 15 с пропиткой поверхности флюатами. –30мм. Сборная железобетонная плита	10,95
Вент-камера	②		Покрытие – цементно-песчаный раствор марки 200 с железнением –30мм. Сборная железобетонная плита	7,69
Форк'а-мера	③		Покрытие – цементно-песчаный раствор марки 200 –30мм. Утеплитель – жесткие минераловатные плиты γ=200кг/м³ –60мм. Сборная железобетонная плита.	1,63
Санузел	④		Покрытие – керамическая плитка по ГОСТ 6787-80-13мм. Прослойка и заполнение швов – битумная мастика –2мм. Гидроизоляционный слой 2 слоя гидроизола марки ГИ-1 на битумной мастике с посыпкой верхнего слоя песком крупностью 1,5÷5мм по мастике –12мм. Затирка плиты. Сборная железобетонная плита.	3,32
Вент-камера	⑤		Покрытие – цементно-песчаный раствор марки 200 –30мм. Подстилающий слой – бетон класса В15 –100мм. Основание – уплотненный грунт с плотностью скелета до 1,6 т/м³ с втрамбованным в него слоем щебня или гравия крупностью 40-60мм толщиной –100мм.	15,79
Помещение решетчатого накопителя на отм. -3,200; -4,700; -6,200	⑥		Покрытие – керамическая плитка по ГОСТ 6787-80-13мм. Заполнение швов – цементно-песчаный раствор марки 150. Прослойка – цементно-песчаный раствор марки 150-17мм. Монолитная железобетонная плита.	10,3
Машзал	⑦		Покрытие – керамическая плитка по ГОСТ 6787-80-13мм. Заполнение швов – цементно-песчаный раствор марки 150. Прослойка – цементно-песчаный раствор марки 150-17мм. Стяжка – цементно-песчаный раствор марки 150 –40мм. Песок с уклоном 20–170мм. Железобетонное днище.	19,7
Приемный резервуар на отм. -6,000; -7,500; -9,000	⑥		Покрытие – цементно-песчаный раствор марки 200 –20мм. Подготовка – бетон класса В7,5 с уклоном 180–280 Железобетонное днище	10,3

1. Плинтусы выполнить из материала покрытия пола см. лист 7 дет. XI, XII.
2. По плитам перекрытия на отм. -0,160 выполнить стяжку из цементно-песчаного раствора марки 150 до отм. -0,030.

Привязан

Инв. №

Нач. отд.	Шейко		
Н. контр.	Ожоньская		
Гл. спец.	Власенко		
Рук. гр.	Усенина		
Арх.	Шевлякова		

ТП 902-1-107.87-АР

Канализационная насосная станция производительностью 15 л/сек с напором 38-33 м с неразборными вертикальными насосами 2Д 12-24 (2+1)

Стадия	Лист	Листов
Р	5	

План кровли. Планы полов. Экспликация полов

Госстрой СССР Гипрокоммунпроект Харьковский Водоканалпроект

Копировал Майтаренко

Формат А2

Типовой проект 902-1-107.87 Альбом III

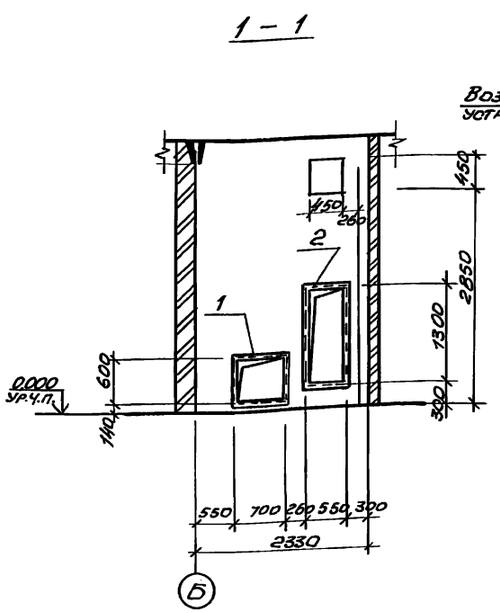

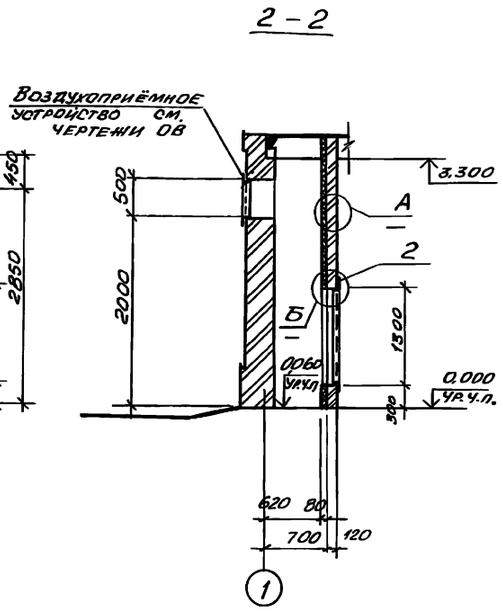

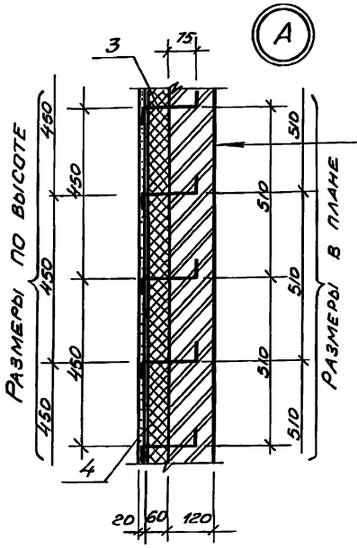

Кирпичная перегородка
Утеплитель – минераловатные жесткие плиты на синтетической связке γ=350 кг/м³ (ГОСТ 22950-78) – 60 мм
Сетка проволочная тканая №18
Штукатурка цементным раствором

Спецификация к схеме расположения закладных элементов

Марка, поз.	Обозначение	Наименование	Кол.	Масса ед., кг	Примечание
1	1.400-15 вып.1	Закладной элемент МН 720-1	1	11.6	
2	1.400-15 вып.1	Закладной элемент МН 548	п.м 10,52	44,2	
3		ФБАI ГОСТ 5781-82* ℓ=0.22	98	0,05	
4	ГОСТ 3826-82	Сетка проволочная 18 - 1,8НУ	м² 9,8		
5	1.400-15 вып.1	Закладной элемент МН 722	1	12,9	
6	1.400-15 вып.1	Закладное изделие МН 105-1	22	1.0	

Ведомость отверстий

Обозначение отверстий	Размер в×h, мм	Отметка низа отверстия, м	Назначение
а	450×450	2.850	ОВ
б	250×250	3.050	ОВ
в	200×200	2.900	ОВ
г	200×100	2.500	ЭА
д	150×100	2.500	ЭА

План отверстий и закладных элементов

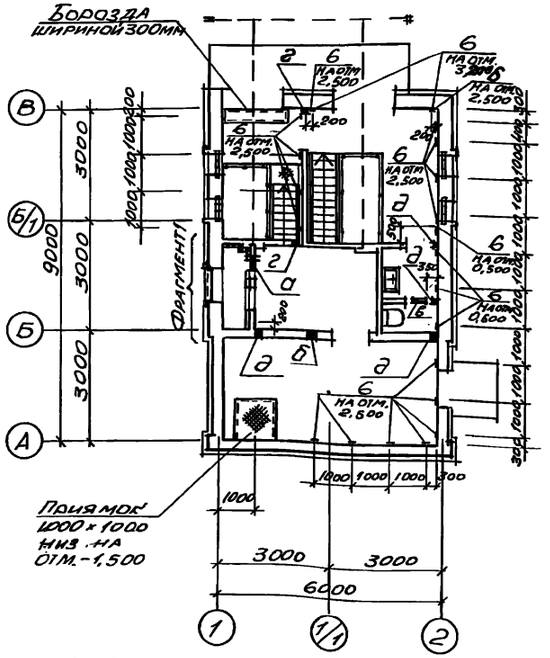

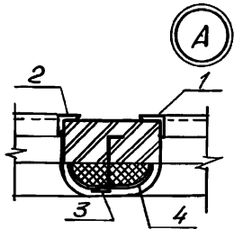

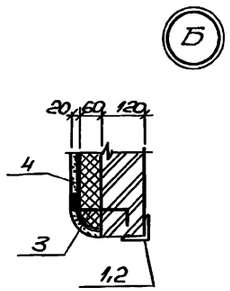

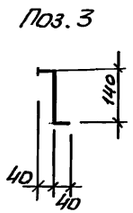

Фрагмент 1

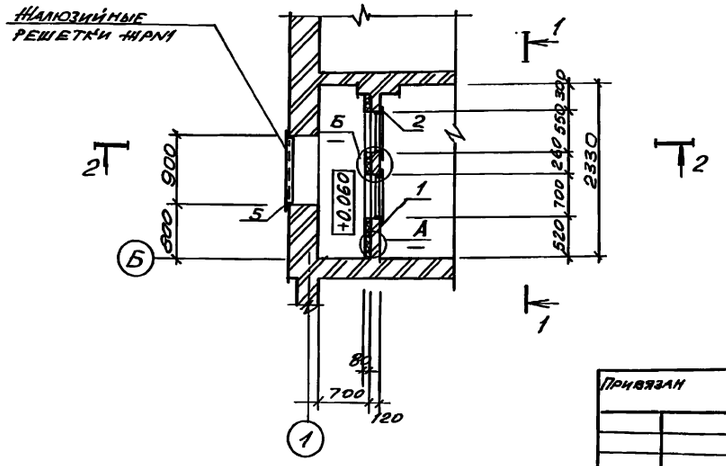

Привязан	Нач.отд.	Шейко		Канализационная насосная станция производительностью 75-200 м³/ч напором 30-33 м с незасоряющимися насосами СДС 80/32	Стадия	Лист	Листов
	Н.контр.	Сокольская			Р	6	
	Гл.спец.	Власенко					
	Рук.гр.	Хесина		План отверстий Фрагмент 1 Сечения. Узлы	Госстрой СССР Союзводоканалниипроект Харьковский водоканалпроект		
Инв.№	Арх.	Шевлякова					

ТП 902-1-107.87 АР

Инв.№ подл. | Подпись и дата | Взам. инв.№ | Сектор | Смирнова

Формат А2

Альбом III

Типовой проект 902-1-107.87

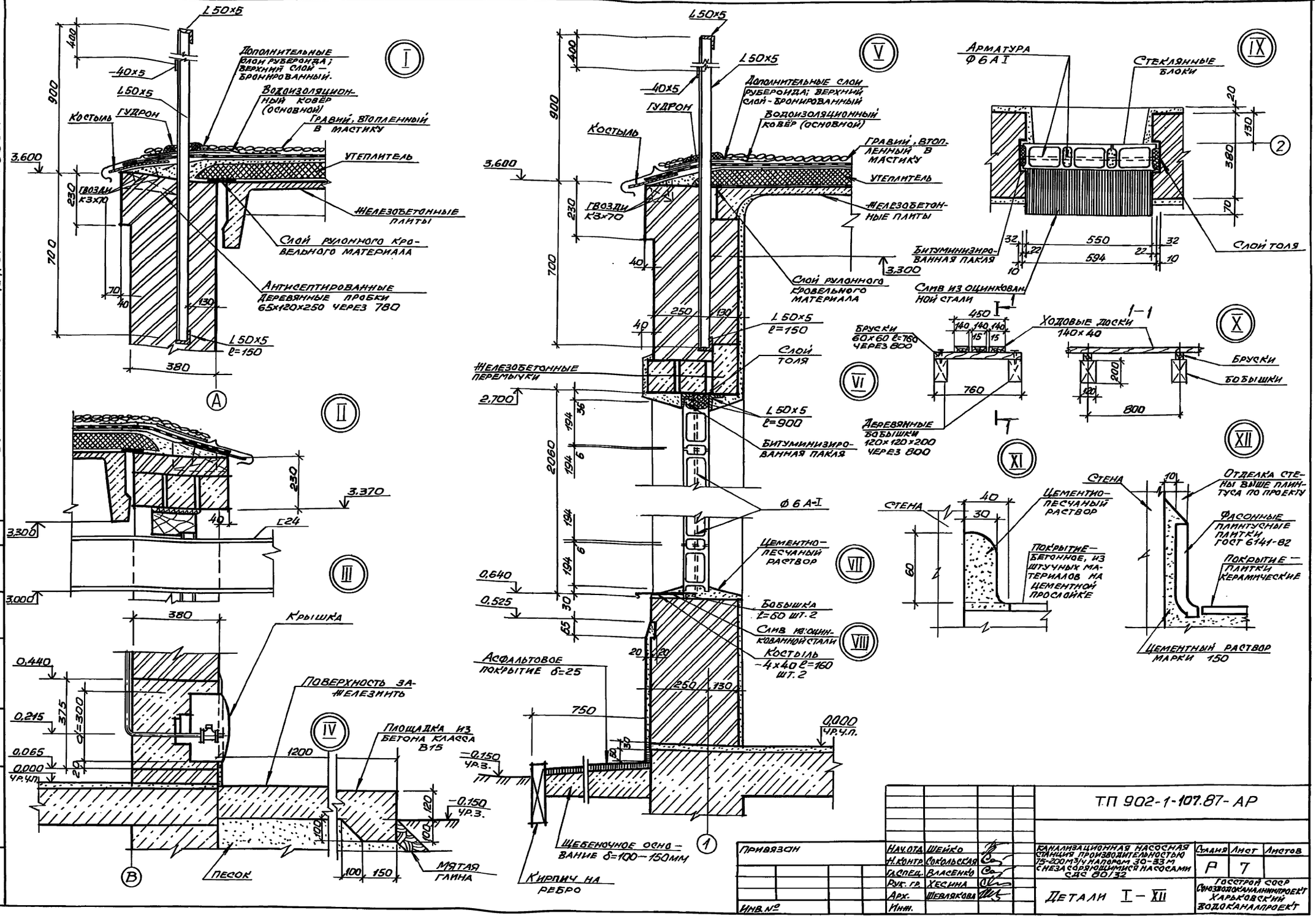

Привязан				ТП 902-1-107.87-АР			
		Нач.отд.	Шейко	Канализационная насосная станция производительностью 75-200 м³/ч напором 30-33 м с незасоряющимися насосами СДС 80/32	Стадия	Лист	Листов
		Н.контр.	Сокольская		Р	7	
		Гл.спец.	Власенко				
		Рук. гр.	Хесина	Детали I – XII	Госстрой СССР Союзводоканалниипроект Харьковский водоканалпроект		
		Арх.	Шевлякова				
Инв. №		Инж.					

Инв. № подл. | Подпись и дата | Взам. инв. №

Копировал: Майстренко

Формат А2

Инв.№ подл. | Подпись и дата | Взам. инв.№

Типовой проект 902-1-107.87
Альбом III

Типовой проект 902-1-107.87

Канализационная насосная станция

производительностью 25-200 м³/ч
напором 30-33 м.
с незасоряющимися насосами
марки СДС 80/32

Альбом III
Изделия

Привязан

Инв.№

Формат А4

Позиция	Обозначение	Наименование	Стр	Примечание
	ТП 902-1-107.87 АРИ-ДО	Опись документов		
	-ИД 1	Дверной блок ИД 1	10	
	-К 1	Коробка К 1		
	-Д 1	Дверное полотно Д 1		
	-Д 2	Дверное полотно Д 2		
	-НС 1	Накладка НС 1	11	
	-У	Узлы I – VII	12	

Привязан

Инв.№

ТП 902-1-107.87-АРИ-ДО

Нач.отд.	Шейко	
Н.контр.	Сокольская	
Гл.спец.	Власенко	
Рук.гр.	Хесина	

Опись документов

Стадия	Лист	Листов
Р		1

Госстрой СССР Союзводоканалниипроект Харьковский Водоканалпроект

Формат А4

Инв.№ подл. | Подпись и дата | Взам. инв.№

Вид снаружи

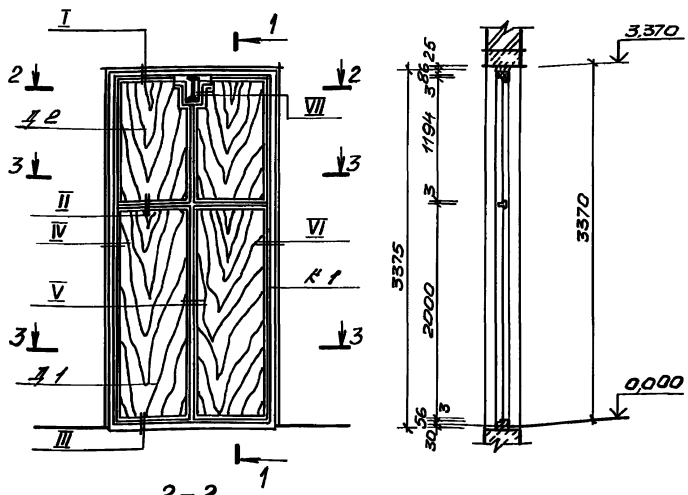

1-1

2-2

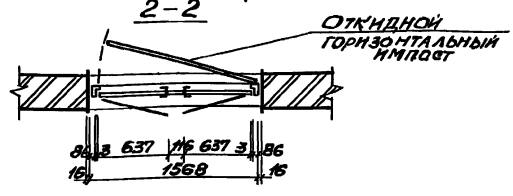

3-3

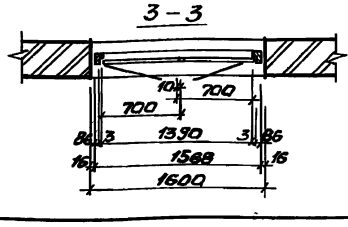

Марка, поз	Обозначение	Наименование	Кол	Масса ед.кг	Примечание
К1	ТП 902-1-107.87-К1	Коробка К 1	1		
Д 1	ТП 902-1-107.87-Д 1	Дверное полотно Д 1	2		
Д 2	ТП 902-1-107.87-Д 2	Дверное полотно Д 2	2		
—	ТП 902-1-107.87	Рама для утепления и нащельники	0,3м³		
ПНЦ-70	ГОСТ 5088-78	Петля накладная ПНЦ-70	1		
ПНЦ-130	ГОСТ 5088-78	Петля накладная ПНЦ-130	8		
РС 140	ГОСТ 5087-80	Ручка дверная РС-140	4		
ЗТ(Кг)	ГОСТ 5090-79*	Задвижка натяжная 5т	2		
НС-1	ТП 902-1-107.87-НС 1	Накладка (-4х30)	4	0,55	
М8-80	ГОСТ 7798-70*	Болты с гайками	18		
—	ГОСТ 4640-84	Минеральная вата	0,07м³		
—	ГОСТ 19904-74*	Кровельная сталь	—	57.2	
—	ГОСТ 10174-72	Пенополиуретановая уплотняющая прокладка	—	15.4	
—	ГОСТ 7338-77*	Резина листовая δ=5мм	0,2м²		
—		Импост 40х80	0,005 м²		
—	ГОСТ 3916-69*	Облицовка дверных полотен 3-слойной фанерой	9.2м²		
УП125	ГОСТ 5091-78*	Угольник УП-125	4		

Привязан

Инв.№

Копировал Маистренко

ТП 902-1-107.87-АРИ-ИД1

Дверной блок ИД 1

Нач.отд.	Шейко	
Н.контр.	Сокольская	
Гл.спец.	Власенко	
Рук.гр.	Хесина	

Стадия	Масса	Масштаб
Р	—	1:50

Лист	Листов 1

Госстрой СССР Союзводоканалниипроект Харьковский Водоканалпроект

Формат А3

10

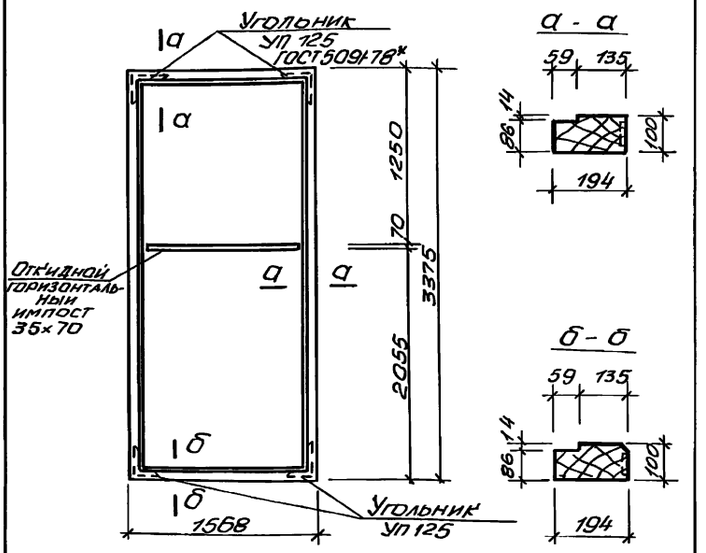

Материал - дуб (ГОСТ 2695-83)
Расход древесины 0,18 м³

Привязан			
Инв. №			
Нач. отд.	Шейко		
Н. контр.	Сокольская		
Гл. спец.	Власенко		
Рук. гр.	Хесина		

ТП 902-1-107.87 АРИ-К 1

Коробка К 1

Стадия	Масса	Масштаб
Р	—	—
Лист	Листов 1	

Госстрой СССР Союзводоканалниипроект Харьковский Водоканалпроект

Формат А4

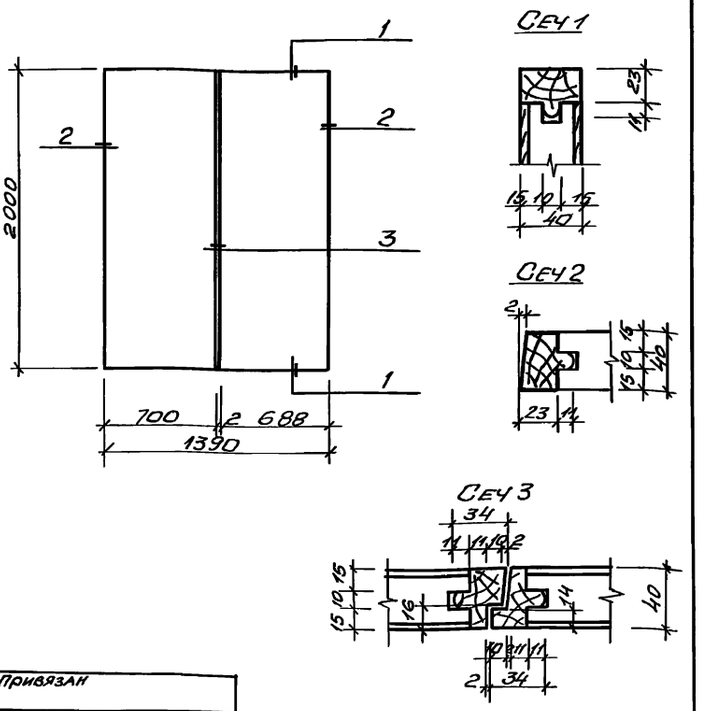

Привязан			
Инв. №			
Нач. отд.	Шейко		
Н. контр.	Сокольская		
Гл. спец.	Власенко		
Рук. гр.	Хесина		

ТП 902-1-107.87 АРИ-Д 1

Дверное полотно Д 1

Стадия	Масса	Масштаб
Р	—	1:25 1:2.5
Лист	Листов 1	

Госстрой СССР Союзводоканалниипроект Харьковский Водоканалпроект

Формат А4

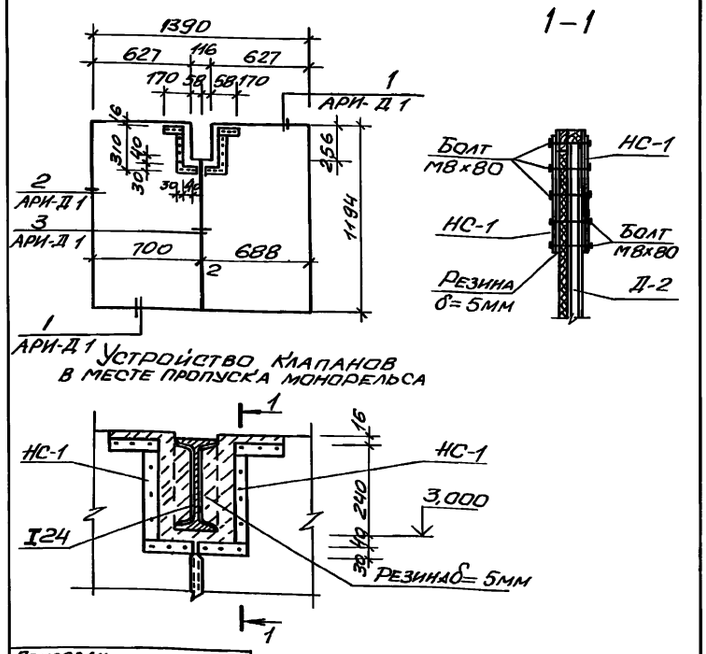

Привязан			
Инв. №			
Нач. отд.	Шейко		
Н. контр.	Сокольская		
Гл. спец.	Власенко		
Рук. гр.	Хесина		

ТП 902-1-107.87 АРИ-Д 2

Дверное полотно Д 2

Стадия	Масса	Масштаб
Р	—	1:25 1:10
Лист	Листов 1	

Госстрой СССР Союзводоканалниипроект Харьковский Водоканалпроект

Формат А4

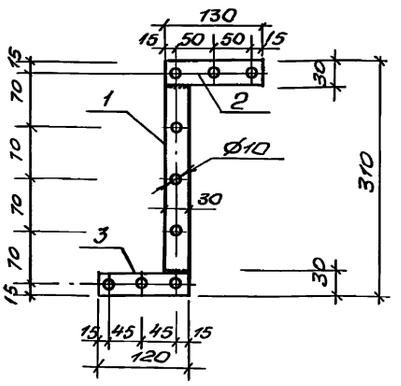

Формат	Зона	Поз	Обозначение	Наименование	Кол	Примечание
				Детали		
				Полоса 4×30 ГОСТ 103-76* Ст3кп2 ГОСТ 535-79*		
БЧ		1		l = 250	1	0,25 кг
БЧ		2		l = 130	1	0,13 кг
БЧ		3		l = 120	1	0,12 кг

Привязан			
Инв. №			
Нач. отд.	Шейко		
Н. контр.	Сокольская		
Гл. спец.	Власенко		
Рук. гр.	Хесина		

ТП 902-1-107.87-АРИ-НС 1

Накладка НС 1

Стадия	Масса	Масштаб
Р	0,5	1:5
Лист	Листов 1	

Госстрой СССР Союзводоканалниипроект Харьковский Водоканалпроект

Формат А4

Копировал Маистренко

Инв. № подл.	Подпись дата	Взам. инв. №

Типовой проект 902-1-107 87- Альбом III

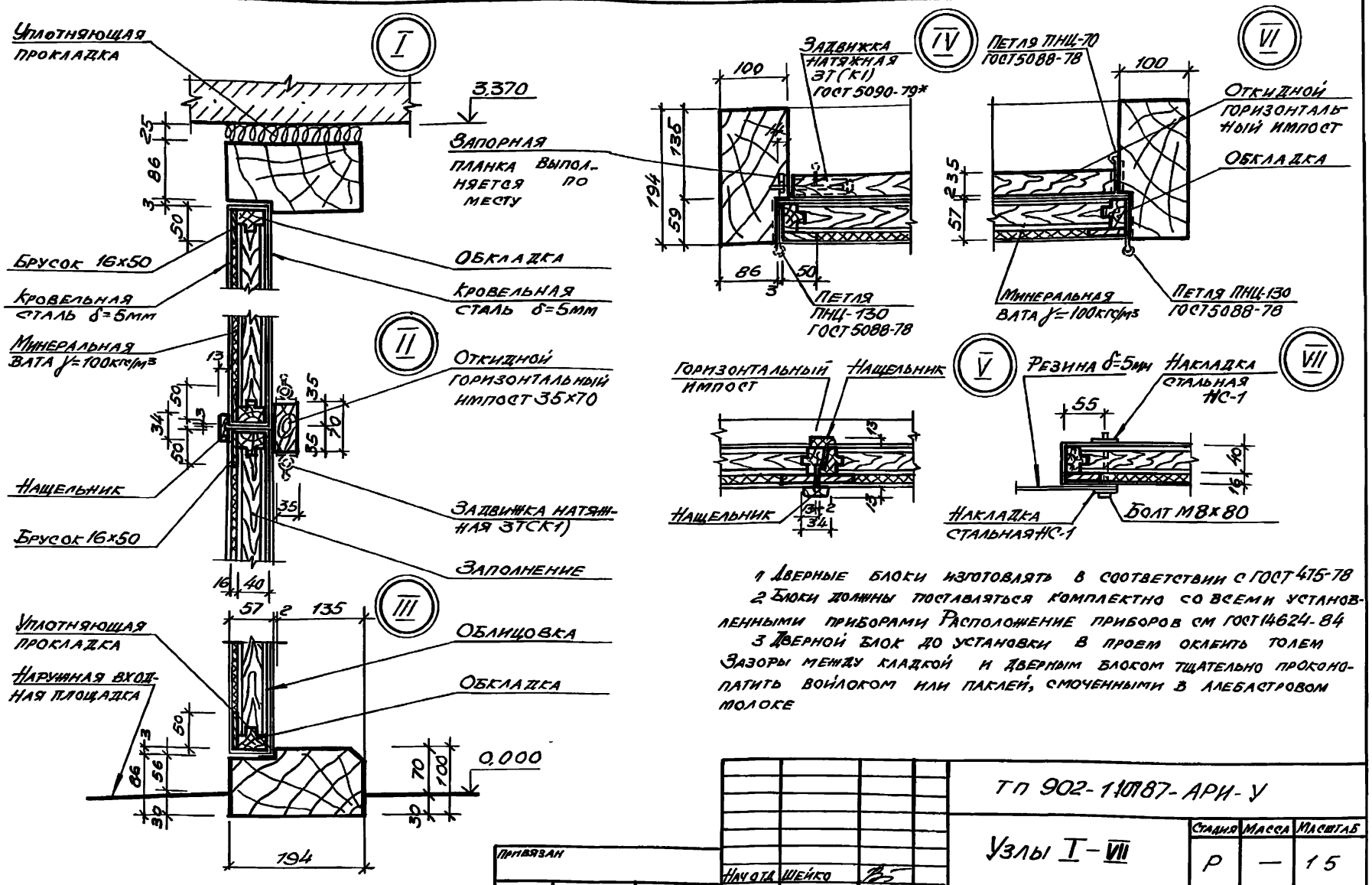

1 Дверные блоки изготовлять в соответствии с ГОСТ 475-78

2 Блоки должны поставляться комплектно со всеми установленными приборами Расположение приборов см ГОСТ 14624-84

3 Дверной блок до установки в проем оклеить толем Зазоры между кладкой и дверным блоком тщательно проконопатить войлоком или паклей, смоченными в алебастровом молоке

Нач отд	Шейко		ТП 902-1-107 87- АРИ-У			
Н.контр.	Сокольская		Узлы I-VII	Стадия	Масса	Масштаб
Гл.спец	Власенко			Р	—	15
Рук гр	Юрьева			Лист	Листов 1	
Ст арх.	Хесина			Госстрой СССР Союзводоканалниипроект Харьковский Водоканалпроект		

Привязан

Инв №

Копировал Маистренко

Формат А3

Инв. № подл.	Подпись и дата	Взам. инв. №

Привязан

Инв №

Нач отд			
Н контр			
Гл спец			
Рук гр			
Ст арх			

Стадия	Масса	Масштаб

Лист Листов

Госстрой СССР Союзводоканалниипроект Харьковский Водоканалпроект

Формат А3

Типовой проект 902-1-107 .87 Альбом III

Ведомость рабочих чертежей основного комплекта марки КЖ1

Лист	Наименование	Примечание
1	Общие данные	изм.2
2	Схема расположения плит покрытия на отм 3,600	
3	Кольцо обвязочное ОКм1 /начало/	
4	Кольцо обвязочное ОКм1 /окончание/	
5	Перекрытие РКм1 на отм.0,000 Схема расположения балок и плит перекрытия/начало/	
6.	Перекрытие РКм1 на отм. 0,000. Схема расположения балок и плит перекрытия /окончание/	
7	Перекрытие РКм1 на отм. 0,000, Балки обвязочные БОм 1, БОм 4. Общий вид и схемы армирования.	
8	Перекрытие РКм1 на отм. 0,000 Балки обвязочные БОм2, БОм3. Общий вид и схемы армирования	
9	Перекрытие РКм1 на отм 0,000 Спецификация	
10	Перекрытие РКм2 на отм -3,200; -4,700; - 6,200. Общий вид.	
11	Перекрытие РКм2 на отм.-3,200; -4,700; -6,200 Плита Пм1. Балки Бм1, Бм1а, Бм2, Бм2а Общий вид и схема армирования.	
12	Перекрытие РКм2 на отм.-3,200; -4,700; -6,200. Спецификация	изм.2
13	Схема расположения фундаментов под оборудование (начало)	
14	Схема расположения фундаментов под оборудование /окончание/	
15	Схема расположения фундаментов и фундаментных балок /начало/	
16	Схема расположения фундаментов и фундаментных балок /окончание/	
17	Схема расположения каналов и ПР1	
18	Схема расположения элементов форшахты	
19	Схема расположения элементов заземления	
20	Детали гидроизоляции	

Типовой проект разработан в соответствии с действующими нормами и правилами

Главный инженер проекта /Лялюк/

Ведомость спецификаций

Лист	Наименование	Примечание
2	Спецификация к схеме расположения плит покрытия	
5	Спецификация к схеме расположения балок и плит перекрытия на отм. 0,000	
13	Спецификация к схеме расположения фундаментов под оборудование	
15	Спецификация к схеме расположения фундаментов и фундаментных балок	
16	Спецификация к схеме расположения каналов и ПР1	
17	Спецификация к схеме расположения фрмшахты	

Ведомость ссылочных и прилагаемых документов

Обозначение	Наименование	Примечание
	Ссылочные документы	
ГОСТ 22701.2-77*	Плиты ж.б. ребристые предварительно напряженные размерами 6×3 м для покрытий производственных зданий	
1.494-24. вып 1	Стаканы для крепления крышных вентиляторов дефлекторов и зонтов	
1.038.1-1	Перемычки сборные железобетонные для зданий с кирпичными стенами	
3.006.1-2/82.вып1-2	Сборные ж.б. каналы и тоннели из лотковых элементов	
1.465.1-10/82, вып. 1	Комплексные железобетонные плиты покрытий одноэтажных промышленных зданий	
1.400-15 вып. 1	Унифицированные закладные изделия железобетонных конструкций для крепления технологических коммуникаций и устройств.	
	Прилагаемые документы	
902-1-107.87-КЖИ	Изделия	Альбом III
-КЖВМ1	Ведомость потребности в материалах. Монолитные конструкции	Альбом VIII
-КЖВМ2	Ведомость потребности в материалах. Сборные конструкции.	Альбом VIII

Ведомость объемов сборных бетонных и железобетонных конструкций по рабочим чертежам основного комплекта марки КЖ1

N/N п.п.	Наименование группы элементов конструкций	Код	Кол. м³	Примечание
1	Плиты покрытия	584100	3,21	
2	Плиты перекрытия	584200	4,32	
3	Стаканы	589400	0,29	
4	Перемычки	582800	0,31	
	Всего бетона и железобетона:		8,13	

Материалы на изготовление сборных бетонных и ж.б. конструкций учтены в ведомости потребности в материалах и отдельно не учитываются

1. Для сварных соединений стержней арматуры следует применять электроды по ГОСТ 9467-75 для арматуры класса А-I-Э42, Э46, Э42А, Э46А; для арматуры класса А-III-Э42А, Э46А, Э50А.
2. Катет сварных монтажных швов-6мм, кроме оговоренных на чертежах.

Взамен листа КЖ1 без индекса. И
Изм внес от инж. СПС Гельбуха/ 07.89г.

Привязан

Инв №

ТП 902-1-107 .87-КЖ 1

Нач. отд.	Шейко		
Н. контр.	Сокольский		
Гл. спец.	Власенко		
Рук. гр.	Мазалов		
Вед. инж.	Возианов		
Инж.	Коровинский		
Ст. инж.	Шильмавер		

Канализационная насосная станция (производительностью 75-600 м³/час напором 30-35м с электроприводом погружного типа) 1 раб. 1 рез.

Стадия	Лист	Листов
Р	1Н	20

Общие данные

Госстрой СССР Союзводоканалпроект Водоканалпроект

Согласовано

Инв № подл. | Подпись и дата | Взам. инв. №

Копиров. Килешова

Формат А2

Типовой проект 902-1-107.87 Альбом III

Схема расположения плит покрытия на отм. 3,600

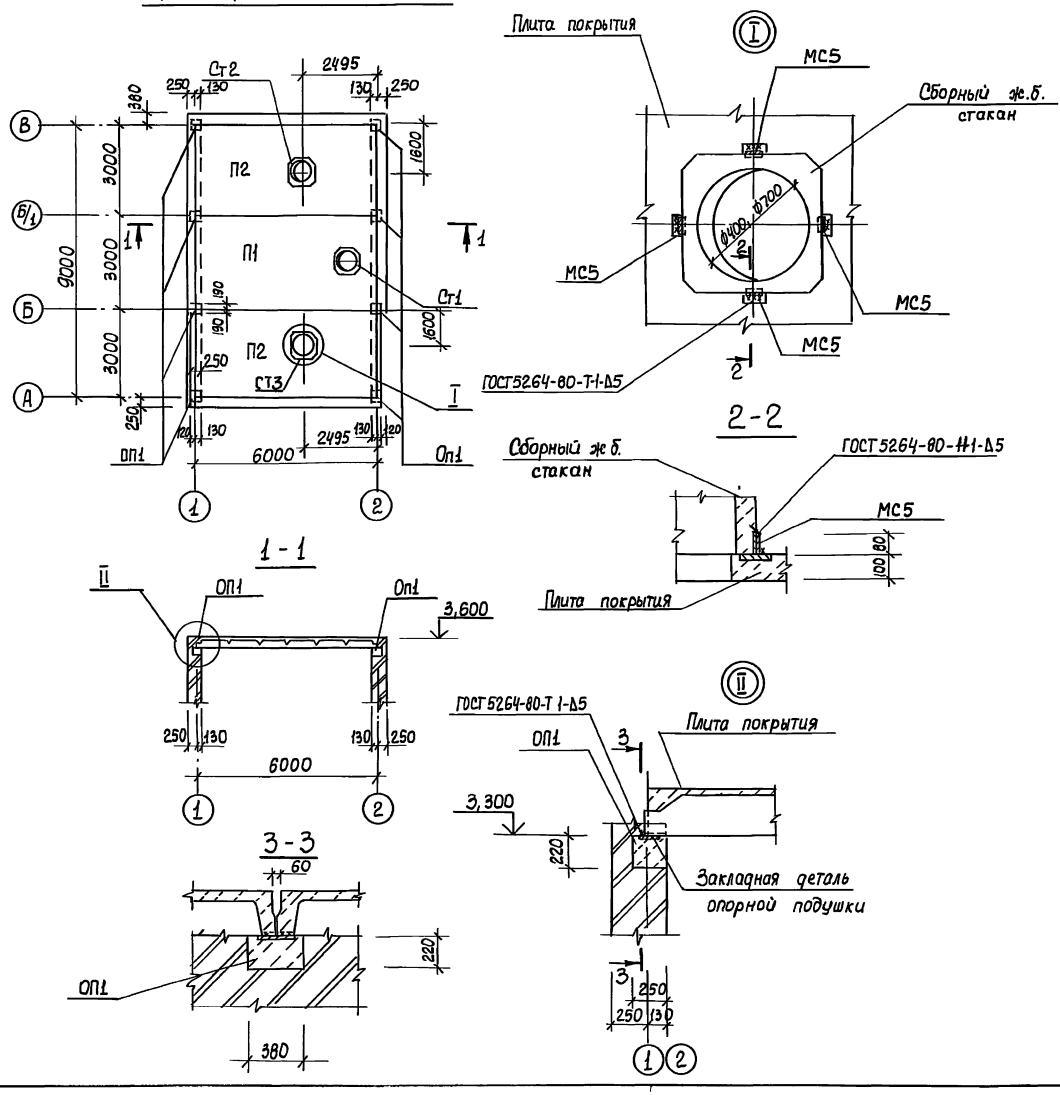

Спецификация к схеме расположения плит покрытия.

Марка, поз	Обозначение	Наименование	Кол	Масса ед, кг.	Примечание
		Плиты покрытия			
П1	1 465-1-10/82 1-11 ГОСТ 22701 2-77	1ПВ4-3А IIIв-Т-11олн-500А	1	3300	
П2	902-1-107 87-КЖИ-П2	1ПГ5-3А-IIIвТ-11олн-500А	2	2650	
ОП1	902-1-107.87-КЖИ-ОП1	Опорная подушка ОП1	8	60,0	
Ст1	1.494-24 Вып. 1	Стакан СБ4А-1	1	150,0	
Ст2	1 494-24 Вып. 1	Стакан СБ7А-2	1	290,0	
Ст3	1.494-24 Вып 1	Стакан СБ7А-1	1	290.0	
МС5		Полоса Б-2-8×100 ГОСТ 103-76* / Вст3кп2 ГОСТ 535-79*			
		ℓ=80	12	0,63	

1 Плиты покрытия приварить к закладным изделиям опорной подушки не менее чем в трех точках

2 Продольный стык между комплексными плитами выполнить по серии 1 465.1-10/82.0-01Ч

Нач. отд.	Шейко		
Н. контр.	Соколовская		
Гл. спец.	Власенко		
Рук. гр.	Мазалова		
Вед. инж.	Возианов		
Инж.	Корнюкин		
Ст. инж.	Шильмовер		

ТП 902-1-107.87-КЖ1

Канализационная насосная станция производительностью 75-200 м³/час напором 30-33м с незасоряющимися насосами марки СДС 80/32 Нк=4,0м

Стадия	Лист	Листов
Р	2	

Схема расположения плит покрытия на отм 3 600

Госстрой СССР Союзводоканалниипроект Харьковский Водоканалпроект

Инв. № подл. | Подпись и дата | Взам. инв. №

Копиров Кулешова

Формат А2

Типовой проект 902-1-107.87 Альбом III

ОКм 1. Общий вид.

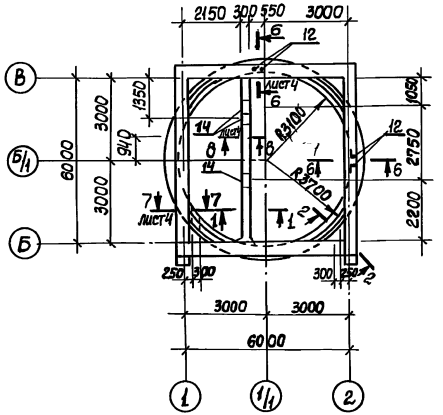

ОКм 1. Схема армирования

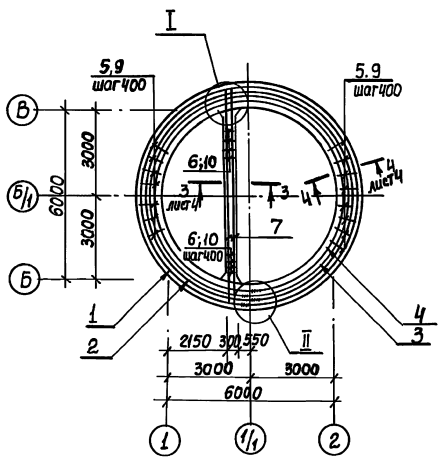

1-1

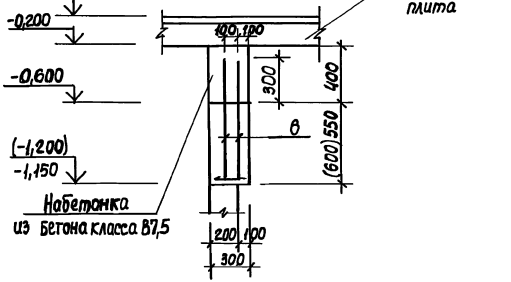

2-2

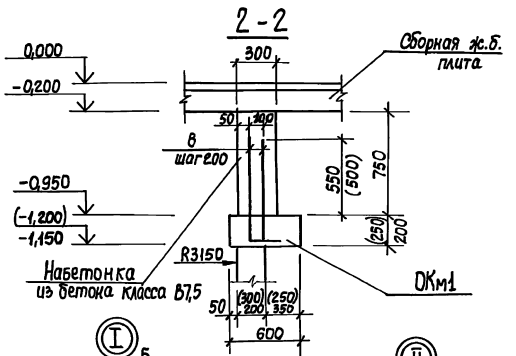

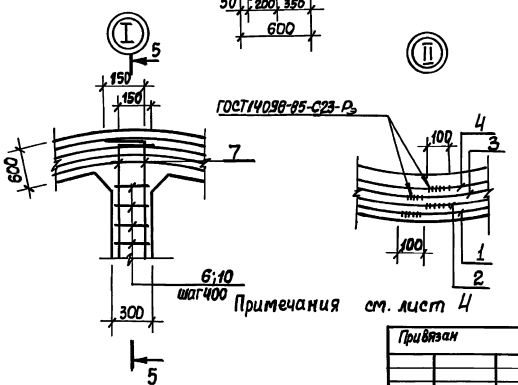

Примечания см. лист 4

Спецификация ОКм1

Формат	Зона	Поз.	Обозначение	Наименование	Кол.	Примечание
				Сборочные единицы		
				Изделие закладное		
		14	1.400-15 В 1.150-68	МН 144-3	3	
		15	1.400-15 В1.150-35	МН 138-6	2	
		16	1.400-15 В1.710-07	МН 704-1	2	
				Детали		
Б4		1*		ф12А-III ГОСТ 5781-82*, ℓ=23510	2	21,1кг
Б4		2*		ℓ=22070	2	19,8кг
Б4		3*		ℓ=21500	2	19,3кг
Б4		4*		ℓ=20000	2	16,0кг
Б4		7*		ℓ=6600	6	5,9кг
Б4		8*		ℓ=1060	278	0,9кг
Б4		11*		ф6А-I ГОСТ 5781-82*, ℓ=400	16	0,08кг
Б4		12*		ф12А-III ГОСТ 5781-82*, ℓ=1800	4	1,6кг
				Материалы		
				Бетон класса В7,5	1,3	Набетонка м³
			Переменные данные для исполнений:			
				ОКм1 /открытый способ/		
				Детали		
Б4		5*		ф8А-I ГОСТ 5781-82*, ℓ=1180	106	0,45кг
Б4		6*		ℓ=1700	15	0,6кг
				Материалы		
				Бетон класса В15, W4, F100	2,56	м³
				ОКм1 /опускной способ/		
				Детали		
Б4		9*		ф8А-I ГОСТ 5781-82*, ℓ=1280	100	0,49кг
Б4		10*		ℓ=1800	15	0,8кг
				Материалы		
				Бетон класса В15, W4, F100	3,2	м³

*) Поз. 1-12 см. Ведомость деталей

Нач. отд.	Шейко		ТП 902-1-107.87 - КЖ1			
Н. контр.	Сокольская		Канализационная насосная станция производительностью 75-200 м³/час Напором 30-33м с незаглубленными насосами марки СДС 80/32 Нк=9,0м	Стадия	Лист	Листов
Гл. спец.	Власенко			Р	3	
Рук. гр.	Мазалова					
Вед. инж.	Возианов		Кольцо обвязочное ОКм1 /начало)	Госстрой СССР Союзводоканалпроект Харьковский Водоканалпроект		
Инж.	Корнюкин					
Ст. инж.	Шильмовер					

Привязан

Инв. №

Согласовано

Взам. инв. №

Подпись и дата

Инв. № подл.

Копир. Кулешова

Формат А2

Альбом III

Типовой проект 902-1-107.87

Согласовано

Инв. № подл. | Подпись и дата | Взам. инв. №

3-3. Лист 3

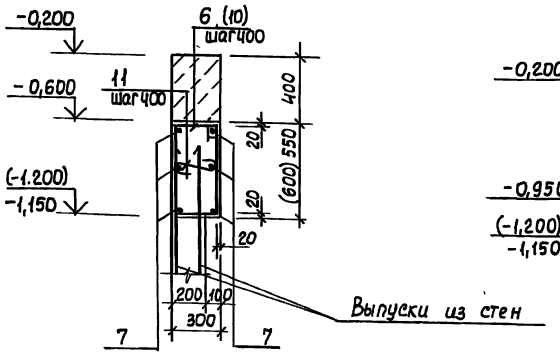

4-4. Лист 3

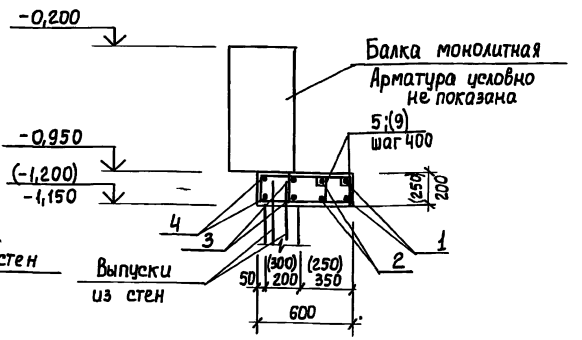

5-5. Лист 3

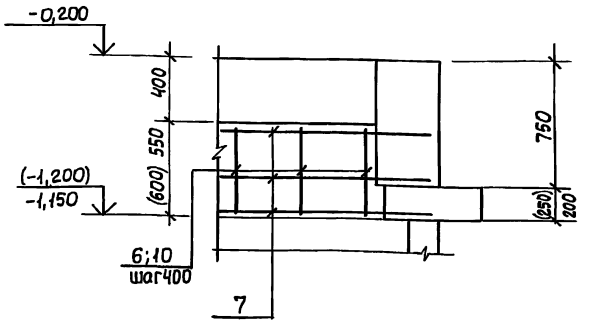

6-6. Лист 3

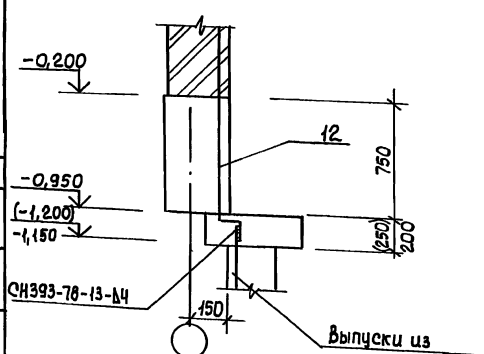

7-7. Лист 3

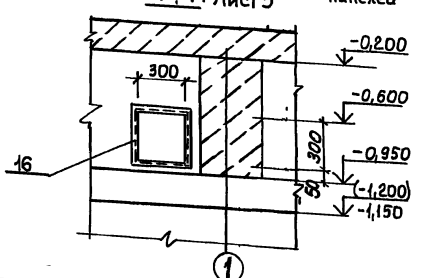

Ведомость деталей.

Поз.	Эскиз
1	7360, 100, СН393-78-13-Д4
2	6900, СН393-78-13-Д4
3	6720, СН393-78-13-Д4
4	6240, СН393-78-13-Д4
5	430; 160, 350, 240
6	340; 510, 260, 590
7	150, 6750, 150
8	875, 85
9	430; 210, 350, 290
10	340; 560, 250, 640
11	400
12	900, 50, 100

Ведомость расхода стали на элемент, кг

Марка элемента	Изделия арматурные: Арматура класса A-I, ГОСТ 5781-82*: ф6	ф8	Итого	ф12	Итого	Изделия арматурные: Арматура класса A-III, ГОСТ 5781-82*: ф8	ф12	ф16	Итого	Изделия закладные: Прокат марки ВСт3кп2, ГОСТ 8509-72: L50×5	ГОСТ 103-76*: -δ=8	-δ12	Итого	Общий расход
ОКм 1 открытый способ	1,6	54,0	55,6	233,1	233,1	1,6	4,2	4,0	9,8	10,6	22,5	15,4	48,5	347,0
ОКм 1 опускной способ	1,6	61,0	62,6	233,1	233,1	1,6	4,2	4,0	9,8	10,6	22,5	15,4	48,5	354,0

8-8 Лист 3

Только для Нк = 4м

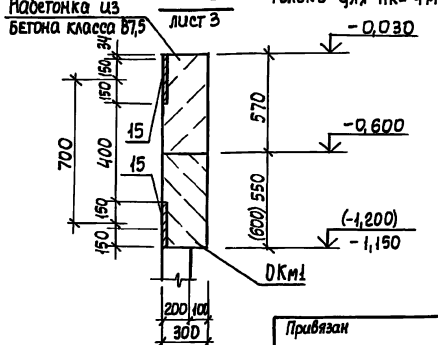

Размеры в скобках даны для ОКм1 опускного способа.

Привязан

Инв. №

Нач. отд.	Шейко	
Н. контр.	Сокальская	
Гл. спец.	Епсенко	
Рук. гр.	Маралова	
Вед. инж.	Возианов	
Инж.	Корнюхин	
Ст. техн.	Шильтберг	

ТП 902-1-107.87 - КЖ1

Канализационная напорная станция производительностью 15-200 м³/час напором 30-53 м с неразрушающимся насосом марки САС 80/32.

Стадия	Лист	Листов
Р	4	

Кольцо обвязочное ОКм 1 /окончание/

Госстрой СССР Союзводоканалпроект Харьковское Водоканалпроект

Копир. Кулешова

Формат А2

Альбом III

Типовой проект 902-1-107.87

Схема расположения балок и плит перекрытия, РКМ1 на отм. 0,000

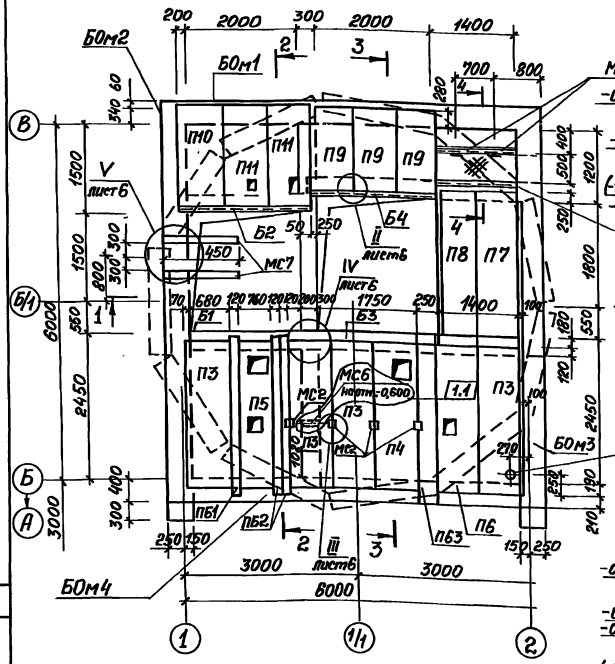

2-2

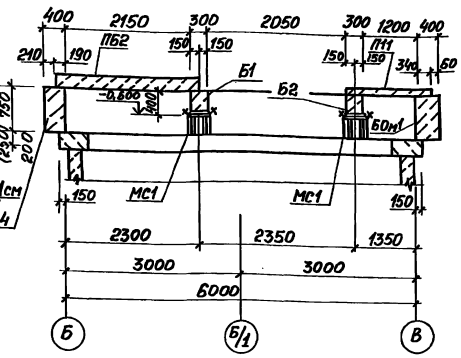

3-3

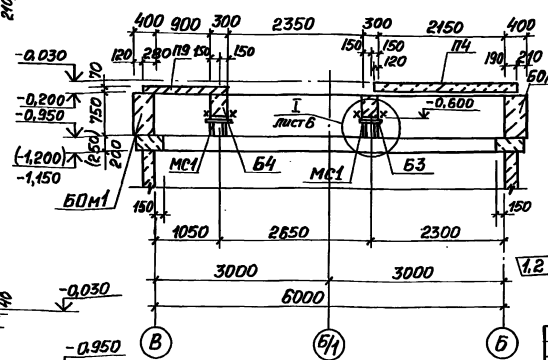

1-1

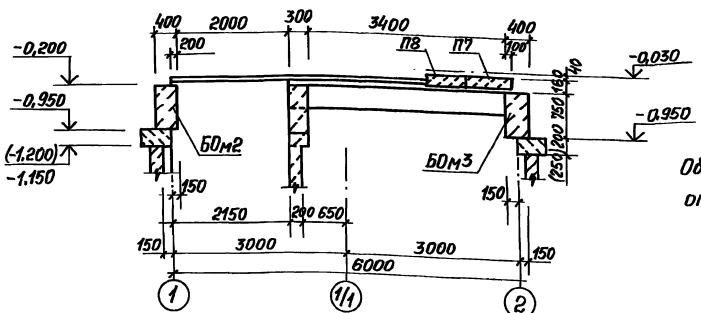

Обозначения в скобках только для опускного способа

Спецификация к схеме расположения перекрытия РКм1 на отм. 0,000

Марка, поз.	Обозначение	Наименование	Кол.	Масса ед. кг.	Примечание
		Плиты перекрытия			
П3	902-1-107.87-КЖИ-П3	П21g-5б-1	4	730	
П4	902-1-107.87-КЖИ-П3	П21g-5б-2	1	730	
П5	902-1-107.87-КЖИ-П3	П21g-5б-3	1	730	
П6	902-1-107.87-КЖИ-П3	П21g-5б-4	1	730	
П7	902-1-107.87-КЖИ-П7	П23g-3б-1	1	820	
П8	902-1-107.87-КЖИ-П8	П23g-3б-2	1	820	
П9	902-1-107.87-КЖИ-П9	П10g-5б-1	3	190	
П10	902-1-107.87-КЖИ-П10	П14g-3б-1	1	310	
П11	902-1-107.87-КЖИ-П10	П14g-3б-2	2	310	
		Балки			
Б1	902-1-107.87-КЖИ-Б1	Б1	1	750	
Б2	902-1-107.87-КЖИ-Б2	Б2	1	750	
Б3	-КЖИ-Б3	Б3	2	1075	
Б4	-КЖИ-Б3	Б4	1	1075	
ПБ1	1.038.1-1.1	3ПБ27-8(п)	1	180	
ПБ2	1.038.1-1.1	2ПБ26-4(п)	2	109	
ПБ3	1.039.1-1.1	5ПБ27-27(п)	1	315	
МС1	902-1-107.87-КЖИ-МС1	Изделие соединительное МС1	4		
МС2	902-1-107.87-КЖИ-МС2	Изделие соединительное МС2	4		
МС7		Швеллер 10-гост 8240-72* Вст 3кп 2гост 535-79*			
		ℓ=1450	2	12,3	
МС6	5.900-2	Сальник Ду 100, ℓ=300	1	10,4	

Взамен листа КЖ1. Ст. инж. /Подзалков/ 2.09.88г.

Изм.	Кол. уч.	Лист	№ док.	Подп.	Дата
1	1.2	–	28-88		05.88

Подп. Подп. Подп. Подп. Подп.

ТП 902-1-107.87-КЖ1И

Нач. отд.	Шейко	
Н. контр.	Сикальская	
Гл. спец.	Власенко	
Рук. гр.	Назалова	
Вед. инж.	Возианов	
Инж.	Кортюхин	
Ст. инж.	Шильмобер	

Комплексный морской стеклянный причал вертикальностью 75-200 т/м² и глубиной 30-33 м с незерноприемниками, элеватором марки СМС-20/32, Нк=40 м и перегрузочным оборудованием

Стадия	Лист	Листов
Р	5	

Схема расположения балок и плит перекрытия (начало)

Госстрой СССР Союзводоканалниипроект Дальневосточное Водоканалпроект

Привязан

Инв. №

Инв. № подл. | Подпись и дата | Взам. инв. №

Согласовано

Копировал: Гадовская

Формат А2

Типовой проект 902-1-107.87 Альбом III

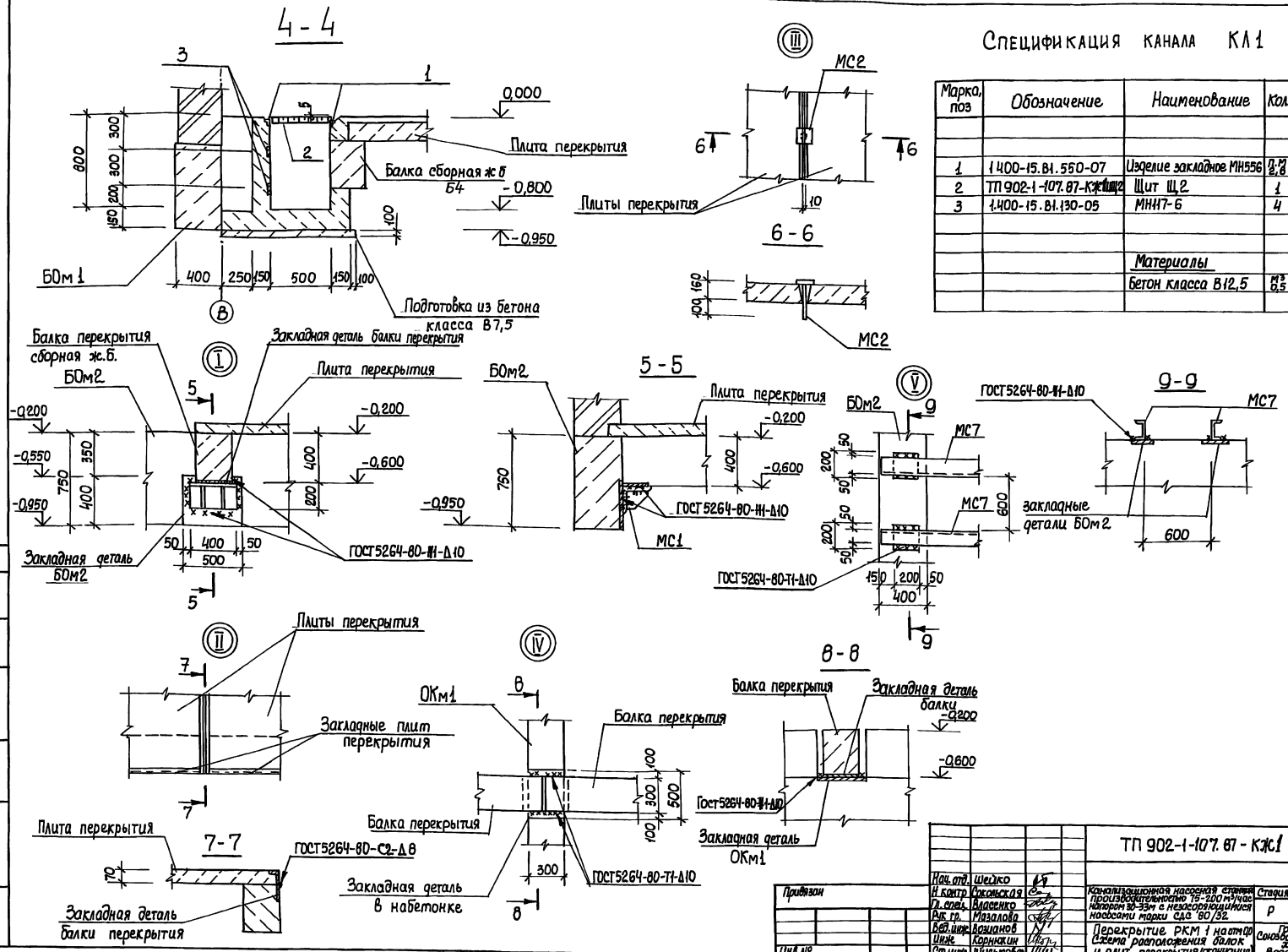

Спецификация канала КЛ1

Марка, поз	Обозначение	Наименование	Кол.	Масса ед., кг.	Примечание
1	1.400-15.81.550-07	Изделие закладное МН556	П.М 2,8		
2	ТП 902-1-107.87-КЖ1	Щит Щ2	1	22,0	
3	1.400-15.81.130-05	МН117-6	4		
		Материалы			
		Бетон класса В12,5	м³ 0,5		

Нач. отд.	Шейко		ТП 902-1-107.87 - КЖ1		
Н. контр.	Сокольская		Канализационная насосная станция производительностью 75-200 м³/час напором 30-33м с незасоряющимися насосами марки СДС 80/32	Стадия	Лист	Листов
Гл. спец.	Власенко			Р	6	
Рук. гр.	Мазалова		Перекрытие РКМ 1 на отм. 0,0 Схема расположения балок и плит перекрытия (окончание)	Госстрой СССР Союзводоканалпроект Харьковский Водоканалпроект		
Вед. инж.	Возианов					
Инж.	Корнюкин					
Ст. инж.	Шильмобер					

Привязан

Инв. №

Инв. № подл. | Подпись и дата | Взам. инв. №

Коп. Килешова

Формат А2

БОм1, БОм4. Схема армирования.

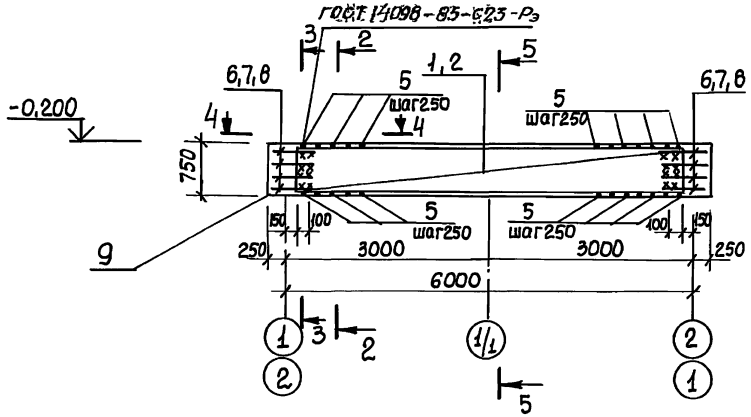

БОм1, БОм4. Общий вид.

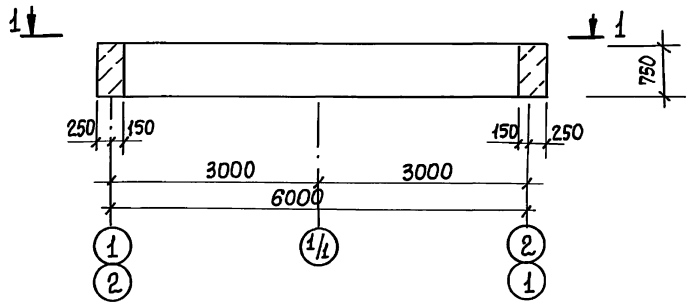

1-1 /для БОм1/

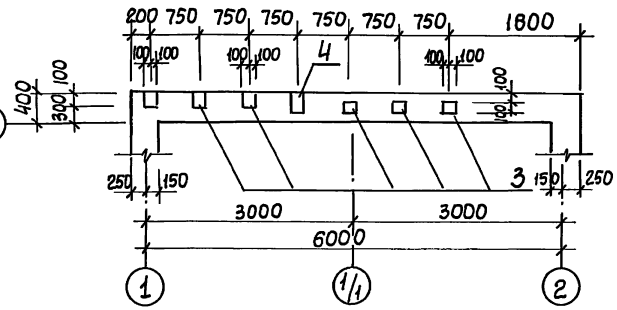

1-1 /для БОм4/

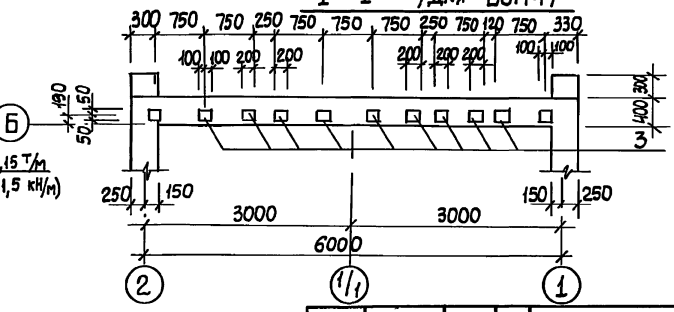

2-2

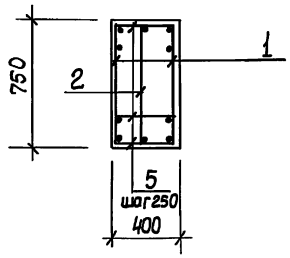

3-3

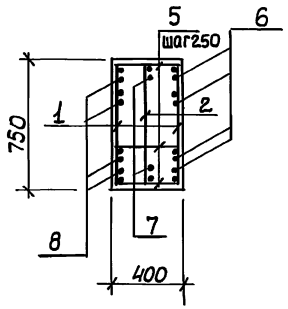

5-5

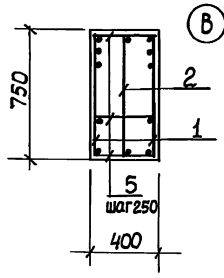

4-4

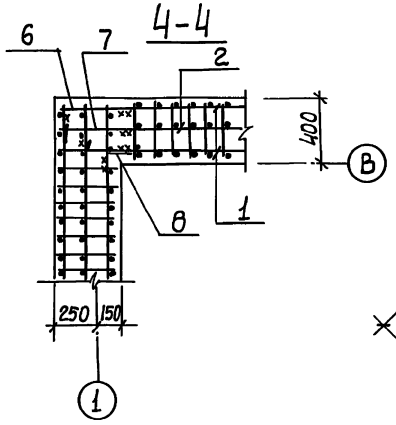

Расчетные схемы

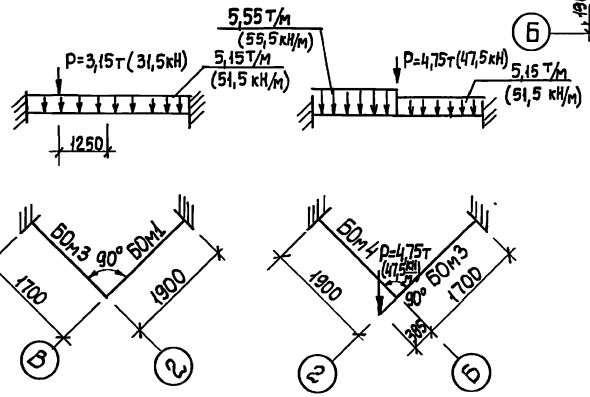

Привязан		Нач.отд	Шейко		ТП. 902-1-107.87 - КЖ1			
		Н.контр.	Сокольский		Канализационная насосная станция производительностью 75-200м³/час напором 30-35м с незасоряющимися насосами марки СДС 80/32	Стадия	Лист	Листов
		Гл.спец.	Власенко			Р	7	
		Рук.гр.	Мазалова					
		Вед.инж.	Вольнов		Перекрытие РК1, на отм 0,000 Балки обвязочные БОм1, БОм4 Общий вид и схемы армирования	Госстрой СССР Союзводоканалниипроект Всесоюзный Водоканалпроект		
		Инж.	Корнюкин					
		Ст.инж.	Шильмовер					
Инв.№								

Копир Килешова

Формат А2

Альбом III

Типовой проект 902-1-107.87

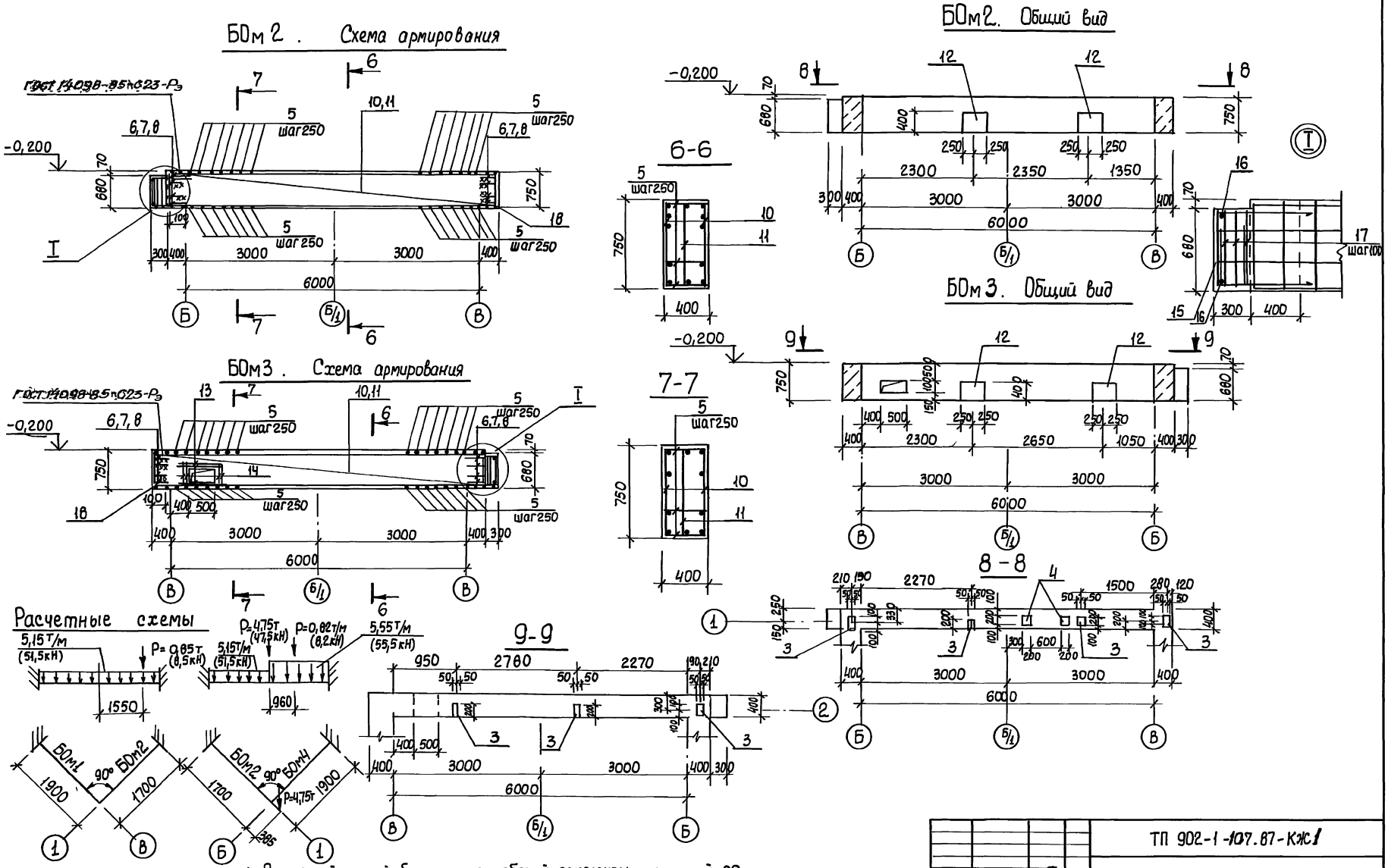

1. Защитный слой бетона для рабочей арматуры. поперечной - 20мм продольной - 30мм

Нач отд	Шейко		
Н контр	Сокольская		
Гл. спец.	Власенко		
Рук гр.	Мазалова		
Вед. инж	Возианов		
Инж.	Корнюхин		
Ст инж.	Шильмавер		

Привязан

Инв №

ТП 902-1-107.87-КЖ1

Канализационная насосная станция производительностью 75-200 м³/час напором 30-33м с незасоряющимися насосами марки СДС 80/32

Перекрытие РКм1, на отм 0,000 балки обвязочные БОм2, БОм3 Общий вид и схемы армирования

Стадия	Лист	Листов
Р	8	

Госстрой СССР Союзводоканалниипроект Харьковский Водоканалпроект

Копир Кулешова

Формат А2

Инв № подл. | Подп. дата | Взам. инв №

Типовой проект 902-1-107.87 Альбом III

Формат	Зона	Поз.	Обозначение	Наименование	Кол.	Примечание
				Балка БОм1-шт.1	1	
				Сборочные единицы		
А4		1	902-1-107.87-КЖШ-КР3	Каркас плоский КР3	2	
А4		2	-КР4	Каркас плоский КР4	1	
		3	1.400-15 Вып 1.120-26	Изделие закладное МН109-3	5	
		4	1.400-15 Вып.1.130-02.	МН117-3	1	
				Детали		
Б4		5		ф10АIII ГОСТ 5781-82*, ℓ=370	75	0,23кг
Б4		6*		ф12АIII ГОСТ 5781-82*, ℓ=600	8	0,54кг
Б4		7*		ℓ=400	4	0,4кг
Б4		8*		ℓ=250	8	0,23кг
				Материалы		
		9		Бетон класса В15 W4, F100	1,71	м³
				Балка БОм4-шт.1	1	
				Сборочные единицы		
А4		1	902-1-107.87-КЖШ-КР3	Каркас плоский КР3	2	
А4		2	-КР4	Каркас плоский КР4	1	
		3		Изделие закладное МН109-3	9	
				Детали		
Б4		5		ф10АIII ГОСТ 5781-82*, ℓ=370	75	0,23кг
Б4		6*		ф12АIII ГОСТ 5781-82*, ℓ=600	8	0,54кг
Б4		7*		ℓ=400	4	0,4кг
Б4		8*		ℓ=250	8	0,23кг
				Материалы		
		9		Бетон класса В15 W4, F100	1,71	м³

Формат	Зона	Поз.	Обозначение	Наименование	Кол	Примечание
				Балка БОм2-шт.1	1	
				Сборочные единицы		
А4		10	902-1-107.87-КЖШ-КР5	Каркас плоский КР5	2	
А4		11	-КР6	Каркас плоский КР6	1	
		3	1.400-15 вып.1. 120-26	Изделие закладное МН109-3	4	
		4	1.400-15 вып 1. 130-02	МН117-3	2	
		12	1.400-15 вып.1.180-11	МН160-6	2	
				Детали		
				ф10АIII ГОСТ 5781-82*, ℓ=370	84	0,23кг
Б4		5		ф12АIII ГОСТ 5781-82* ℓ=2350	3	2,08кг
Б4		15*		ф6АI ГОСТ 5781-82*, ℓ=370	2	0,08кг
Б4		16		ф6АIII ГОСТ 5781-82*, ℓ=2000	3	0,4кг
Б4		17*				
				Материалы		
		18		Бетон класса В15 W4, F100	2,1	м³
				Балка БОм3-шт.1	1	
				Сборочные единицы		
А4		10	902-1-107.87-КЖШ-КР6	Каркас плоский КР5	2	
		11	-КЖШ-КР7	Каркас плоский КР6	1	
		3	1.400-15 Вып.1 120-26	Изделие закладное МН109-3	3	
		12	1.400-15 Вып. 1: 180-11	МН160-6	2	
				Детали		
				ф10А-III ГОСТ 5781-82*, ℓ=370	84	0,23кг
Б4		5		ф10АIII ГОСТ 5781-82*, ℓ=128	8	0,8кг
Б4		13		ℓ=650	8	0,5кг
Б4		14		ф12АIII ГОСТ 5781-82*, ℓ=2350	3	2,08кг
Б4		15*		ф6АI ГОСТ 5781-82*, ℓ=370	2	0,08кг
Б4		16		ф6АIII ГОСТ 5781-82*, ℓ=2000	3	0,4кг
Б4		17*				
				Материалы		
		18		Бетон класса В15 W4, F100	2,1	м³

* Поз. 6-8, 15, 17 - см. Ведомость деталей.

Привязан

Инв.№

Ведомость деталей

Поз.	Эскиз
6	500, 100
7	300, 100
8	150, 100
15	650, 650
17	450, 630, 370, 550

Ведомость расхода стали на элемент, кг

/начало/

Марка элемента	Изделия арматурные									Всего
	Арматура класса									
	A-I		A-III							
	ГОСТ 5781-82*									
	ф6	Итого	ф6	ф8	ф10	ф12			Итого	
РКм1	0,3	0,3	26,4	40,8	107,1	160,2			334,6	334,9

/окончание/

Изделия закладные								Всего	Общий расход
Арматура класса				Прокат марки					
A-III				Вст3кп2			Вст3пс6-1		
ГОСТ 5781-82*				ГОСТ 103-76*			ГОСТ 82-70*		
ф8	ф16		Итого	-δ6		Итого	-δ12	Итого		
7,2	14,4		21,6	30,9		30,9	87,6	87,6	140,1	475,0

Нач.отд	Шейко		
Н.конт.	Сокольская		
Гл.спец.	Власенко		
Рук.гр.	Мазалова		
Вед.инж.	Волшанов		
Инж.	Корнюхин		
Ст.инж.	Шильновер		

ТП 902-1-107.87 - КЖ1

Канализационная насосная станция производительностью 18 дм³/час напором 30-33м с незатопляемыми насосами марки СД С 80/32	Стадия	Лист	Листов
	Р	9	
Перекрытие РКм1, на отм 0,000 Спецификация	Госстрой СССР Союзводоканалпроект Харьковский Водоканалпроект		

Копир. Килешова

Формат А2

Согласовано

Инв.№подл. | Подпись и дата | Взам.инв.№

Типовой проект 902-1-107.87 Альбом III

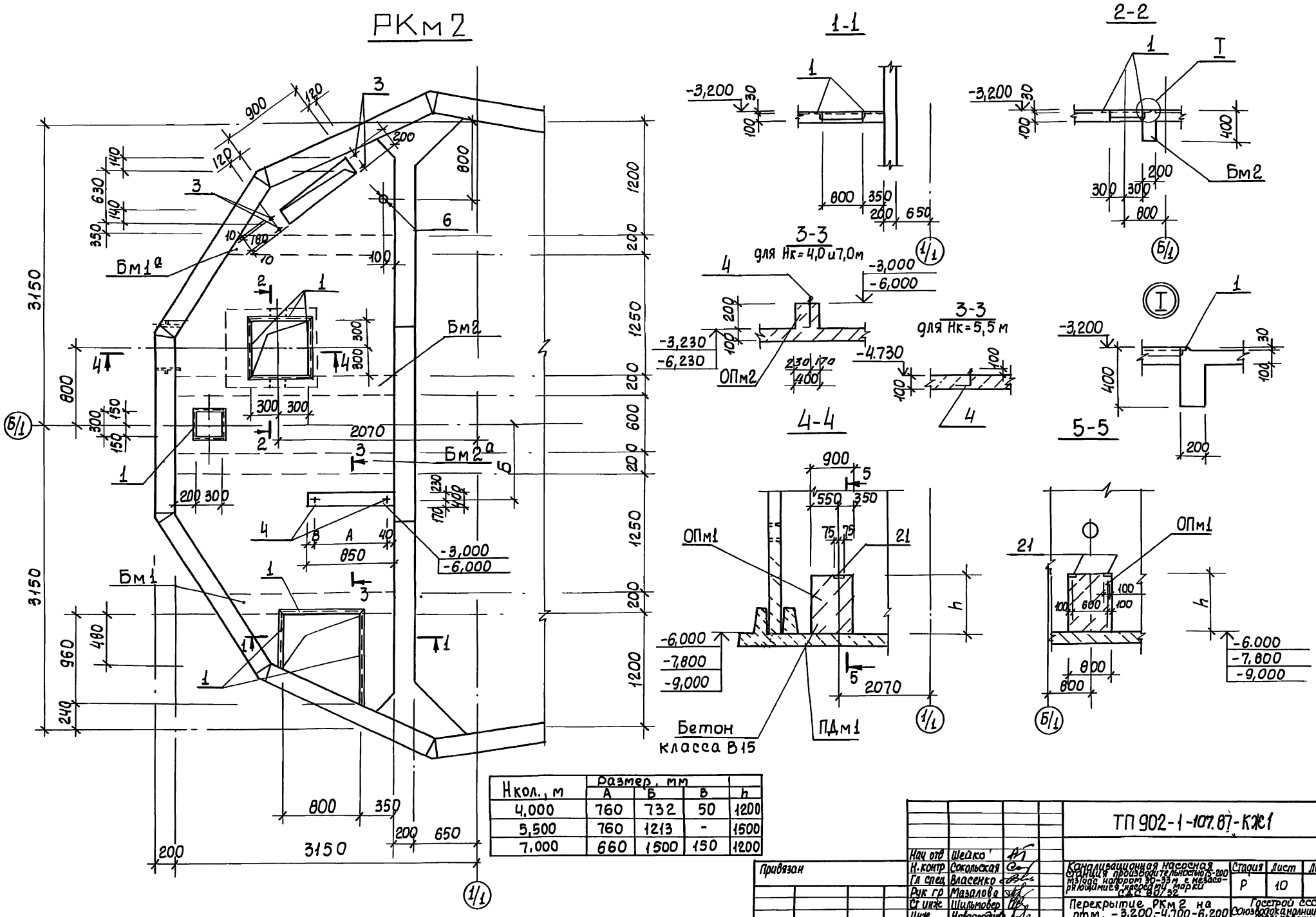

Нкол., м	Размер, мм			
	А	Б	В	h
4,000	760	732	50	1200
5,500	760	1213	-	1500
7,000	660	1500	150	1200

Нач отд	Шейко		
Н. контр	Сокольская		
Гл спец	Власенко		
Рук гр	Мазалова		
Ст инж	Шильмовер		
Инж	Новгородцева		
Вед инж	Возианов		

Привязан

Инв №

ТП 902-1-107.87-КЖ1

Канализационная насосная станция производительностью 75-200 м3/час напором 30-33 м с незасоряющимися насосами марки СДС 80/32

Перекрытие РКм2 на отм. -3,200, -4,700, -6,200

Общий вид

Стадия	Лист	Листов
Р	10	

Госстрой СССР Союзводоканалниипроект Харьковский Водоканалпроект

Корпусов Кулешова

Формат А2

Согласовано

Отдел ВИК2 Малкевич

Инв № подл. | Подпись и дата | Взам инв №

Альбом III

Типовой проект 902-1-107.87

Пм 1

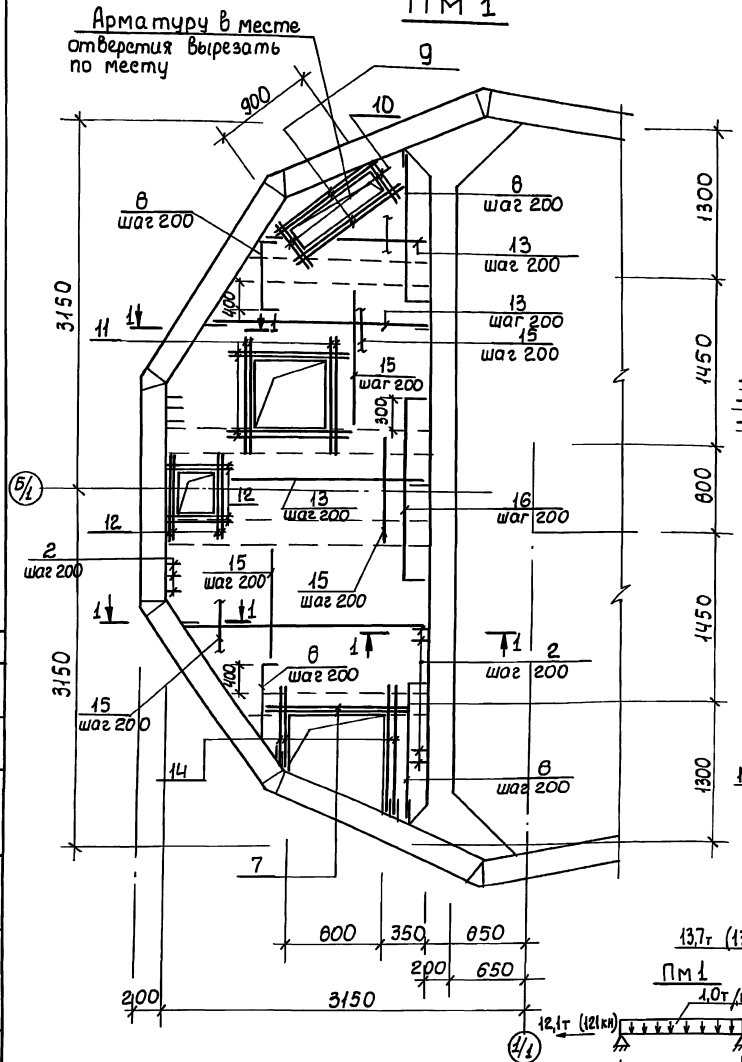

Бм1, Бм1а

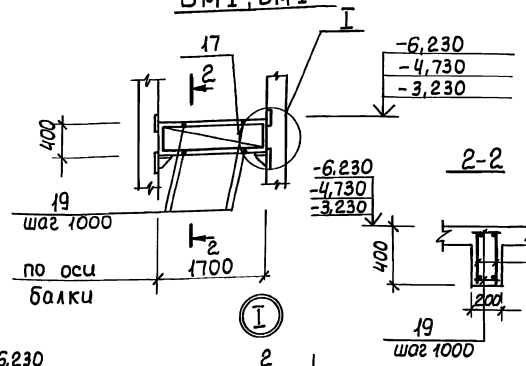

Бм2, Бм2а

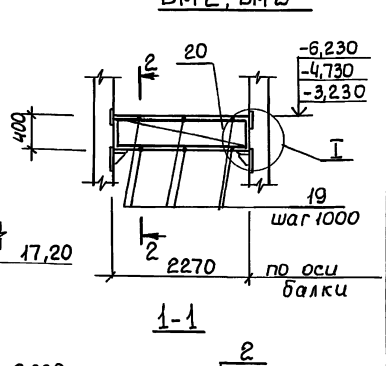

1-1

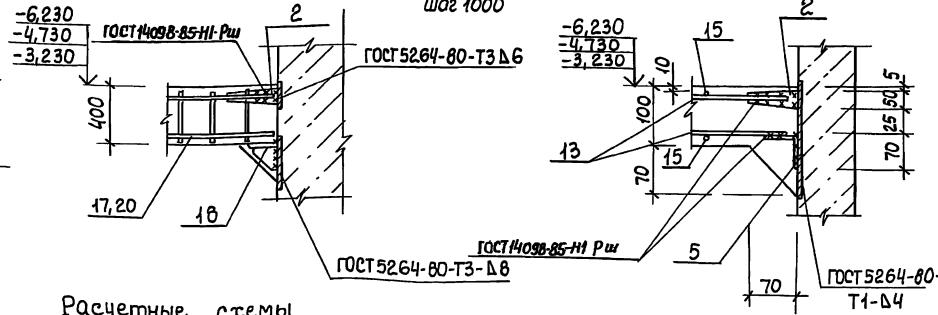

Расчетные схемы

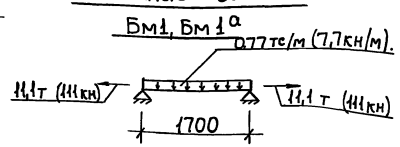

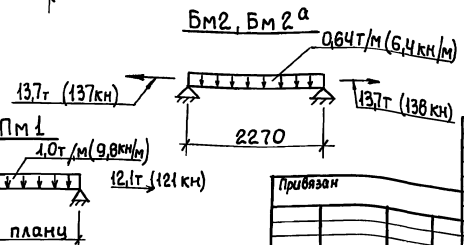

1. Защитный слой бетона для рабочей арматуры принят: в плите - 15 мм, в балках - 25 мм.
2. После приварки каркасов балки к соединительным элементам, последние должны быть обетонированы.
3. Условные обозначения

-6,200	для Нк=7,0м
-4,700	для Нк=5,5м
-3,200	для Нк=4,0м

Согласовано

Инв. № подл. | Подпись и дата | Взам. инв. №

Привязан

Инв. №

Нач. отд.	Шейко	
Н. контр.	Сокольская	
Гл. спец.	Власенко	
Рук. гр.	Мазолова	
Ст. инж.	Шильмова	
Инж.	Новгородцев	
Вед. инж.	Возьянов	

ТП902-1-107.87-КЖ1

Канализационная насосная станция производительностью 15-200 л/час напором 30-33 м с заборным приемником насосами марки СДС 80/32.

Перекрытие рем 2 на отм. -3,200. Ч.ТОО-6.2ок Плита Пм1., балки Бм1, Бм1а, Бм2, Бм2а. Общий вид и схема армирования

Стадия	Лист	Листов
Р	11	

Госстрой СССР Союзводоканалпроект Харьковский Водоканалпроект

Копиров. Кулешова

Формат А2

Типовой проект 902-1-10787 Альбом III

Ведомость деталей

Поз.	Эскиз
8	80 \ 700-1500
14	800-1300
16	80 \ 1800 \ 80

Спецификация перекрытия РКм2 (окончание)

Формат	Зона	Поз.	Обозначение	Наименование	Кол	Примечание
				ОПм1 -шт (21)		21
				Сборочные единицы		
		21	1400-15 В,1 120-08	Изделие закладное МН106-32		
				Материалы		
				Бетон класса В15	(1,08) 0,86	м³
				2,2		
				ОПм2 -(шт (21)		
				для Нк=4,0 и 7,0м		
				Материалы		
				Бетон класса В15	0,07	м³

В скобках указан объём бетона для Нк=5,5м

Спецификация перекрытия РКм2 (начало)

Формат	Зона	Поз.	Обозначение	Наименование	Кол.	Примечание
				Плита ПМ1 - шт.1		
				Сборочные единицы		
		1	1400-15.В 1 540-09	Изделие закладное МН548	5,7	п м
А4		2	902-1-10787-КЖ1И-МС4	Изделие соединительное МС4	62	
А4		3	МН1	Изделие закладное МН1	2	
		4		Болт 1,1 М12х350		
				ВСт3пс2 ГОСТ24379 1-80	2	
		5		Уго-Б-70х70х5 ГОСТ8509-72*		
				лок ВСт3кп2 ГОСТ535-79*	14,2	п м
		6		Тру-70х2,5х100 II ГОСТ10704-76*		
				ба В-БСт3сп ГОСТ10705-80	1	4,16кг
				Детали		Масса ед, кг
				Ф10А-III ГОСТ5781-82*,		
БУ		7		ℓ=1550	4	0 96
БУ		8*		ℓср =1280	8	0,79
БУ		9		ℓ= 1650	8	1.02
БУ		10		ℓ= 950	8	0.59
БУ		11		ℓ= 1340	16	0.83
БУ		12		ℓ=1040	16	0.64
БУ		13			74,4	п м
				Ф8А-III ГОСТ5781-82*,		
БУ		14*		ℓ=1050	8	0.41
БУ		15			47,5	п м
		16*		ℓ=1960	11	0.77

Спецификация перекрытия РКм2 (продолжение)

Формат	Зона	Поз.	Обозначение	Наименование	Кол	Примечание
				Балка Бм1 - шт.1		
				Балка Бм1а - шт1		
				Сборочные единицы		
А4		17	902-1-107 87-КЖ1И-Кр7	Каркас плоский Кр7	4	
А4		2	-МС4	Изделие соединительное МС4	8	
А4		18	МС3	МС3	4	
				Детали		
БУ		19		Ф6А I ГОСТ5781-82*, ℓ=180	8	0,04
				Переменные данные для исполнений		
				902-1- 87-КЖ-Бм1		
		1	1400-15 В 1 540-09	Изделие закладное МН548	0,8	п м
				Балка Бм2 - шт1		
				Балка Бм2а - шт1		
				Сборочные единицы		
А4		20	902-1-107 87-КЖ1И-Кр7	Каркас плоский Кр8	4	
		2	-МС	Изделие соединительное МС4	8	
		18	-МС	МС3	4	
				Детали		
БУ		19		Ф6А I ГОСТ5781-82*, ℓ=180	12	0,04
				Переменные данные для исполнений		
				902-1- 87-Бм2		
		1	1,400-15 В 1 540-09	Изделие закладное МН548	0,6	п м
				Материалы на РКм2		
				Бетон класса В15		
				W4, F100	1,4	м³

*поз 8,14,16 см ведомость деталей на данном листе

Ведомость расхода стали на элемент, кг

Марка элемента	Изделия арматурные: Арматура класса А-I ГОСТ 5781-82* ф6		Итого	А-III ф8	ф10	ф12		Итого	Всего	Изделия закладные: Прокат марки А-III ГОСТ 5781-82* ф8	ф12		Итого	ВСт3 кп2 ГОСТ103-76* 6х100	8х100	10х200		Итого	ГОСТ 8509-72* L50х5	L70х5		Итого	ВСт3пс2 ГОСТ 7798-70 Болт М12	ВСт3кп2 ГОСТ 10704-76 Труба 70х2,5	Всего	Общий расход
РКм2	7.5		7.5	30.6	92.4	27.8		150.8	158.3	2,3	0,9		3,2	–	24.2	75.4		99.6	22.4	61.4		83.8	0.6	4.2	191.4	357.2
~~ОП1-ОП3~~ ОПм1 (23)										0,6			0,6	1,4				1,4							2,0	20

Изм	Кол	Лист	Nдок	Дата	Подп.	Подп	Подп.	Подп	Подп.	Подп	Подп
2	1-3	–	11.89								

Взамен листа без изм 2

Изм внес зав гр СпС Хесина 0789

ТП902-1-107 87-КЖ1

Нач отд	Шейко	
Н конт	Сокольская	
Гл спец	Власенко	
Рук гр.	Мозалова	
Ст инж	Шильмовер	
Инж	Новгородцева	
Вед инж	Возианов	

Привязан

Инв №

Канализационная насосная станция производительностью 75-200м³/час напором 30-33м с незасоряющимися насосами марки СДС 80/32

Перекрытие РКм2 на отм. -3,200, -4 700, -6,200 Спецификация

Стадия	Лист	Листов
Р	12и	

ГОССТРОЙ СССР Союзводоканалпроект Харьковский Водоканалпроект

Инв № подл. | Подпись и дата | Взам инв №

Копир Майстренко Формат А2

Типовой проект 902-1-107.87 Альбом III

Схема расположения фундаментов под оборудование

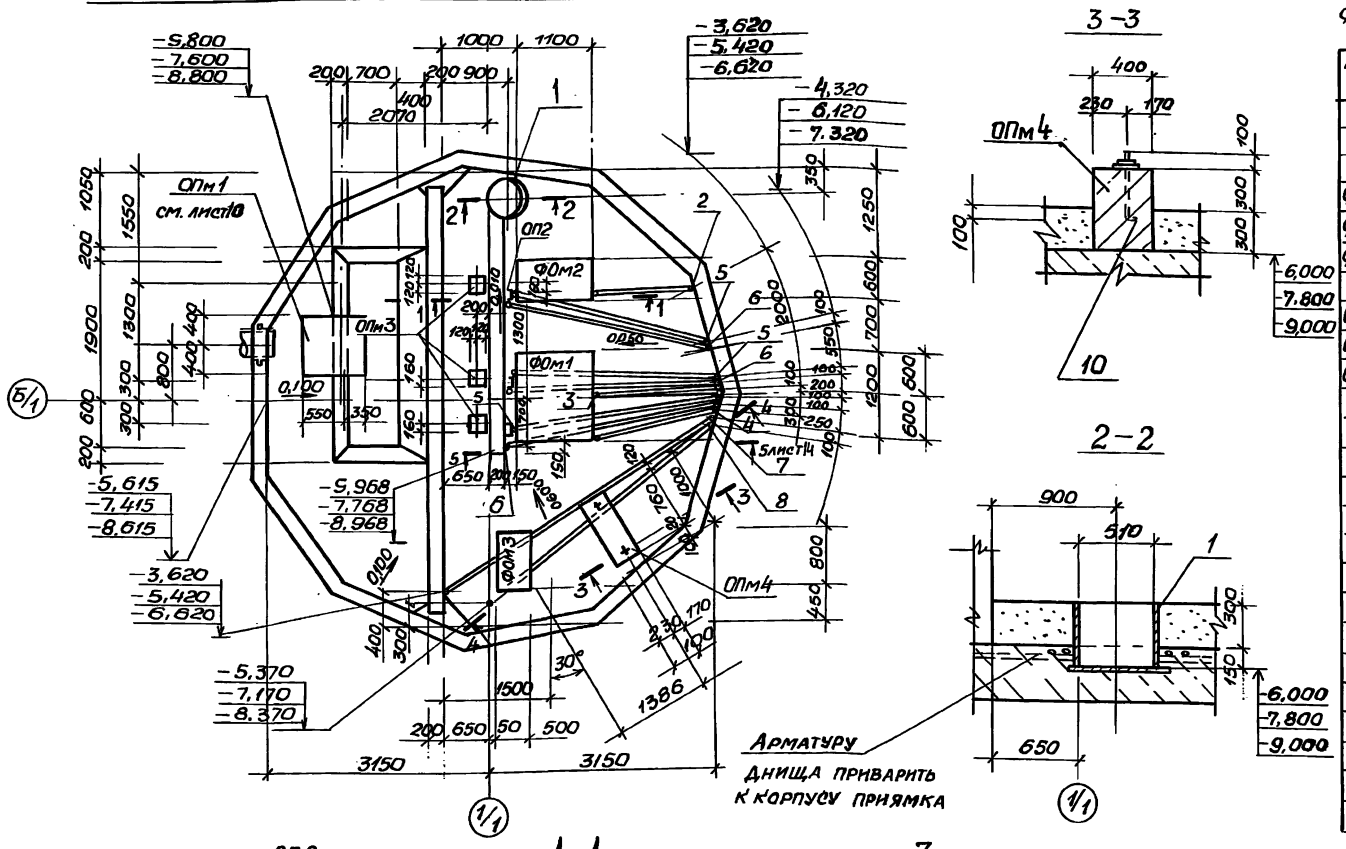

Спецификация к схеме расположения фундаментов под оборудование

Марка, поз.	Обозначение	Наименование	Кол.	Масса ед.кг.	Примечание
		Фундаменты под оборудование			
ФОм1	лист 14	ФОм 1	1		
ФОм2	лист 14	ФОм2	1		
ФОм3	лист 14	ФОм3	1		
ОПм3	лист 13	Опора ОПм3	3		
ОПм4	лист 13	ОПм4	1		
ОП2	902-1-107.87КЖ1И-ОП2	ОП 2	3	24,1	
1	-МН2	Изделие закладное МН2	1	62.2	
		Труба 40х2 I ГОСТ 10704-76* / В-Б Ст3сп ГОСТ 10705-80			
2		ℓ=4360	1	8,16	
3		ℓ=4700	1	8,8	
4		ℓ=4800	1	9,0	
		Труба 32х2 I ГОСТ 10704-76* / В-Б Ст3Сп ГОСТ 10705-80			
5		ℓ=6000	3	9,0	
6		ℓ=5400	3	8,0	
7		ℓ=8560	1	12,6	
8		ℓ=6300	1	9,3	

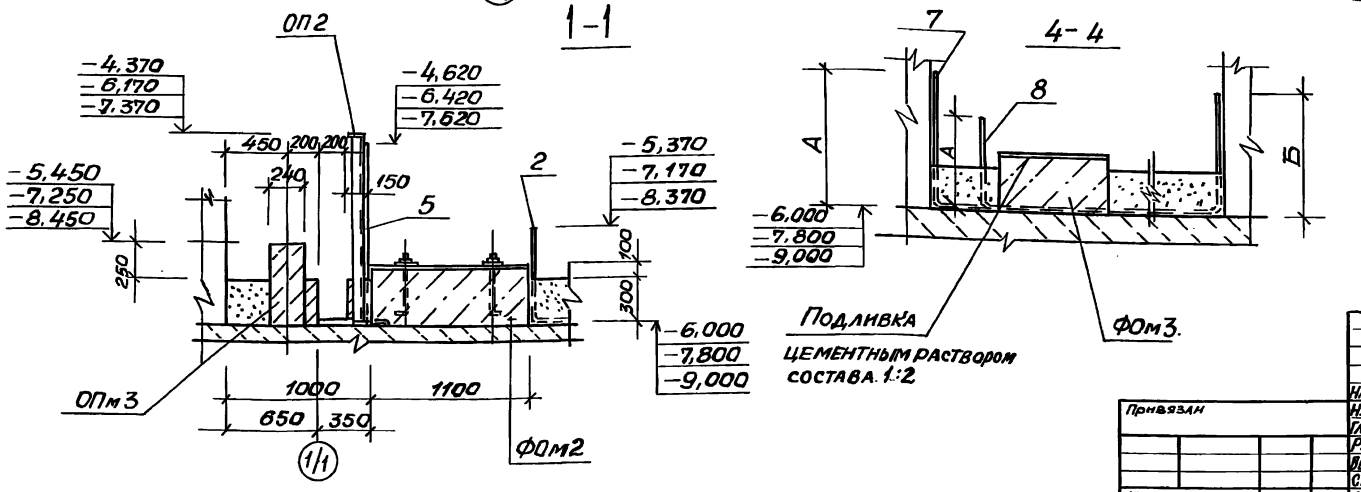

Нач.отд.	Шейко		
Н.контр.	Сокольская		
Гл.спец.	Власенко		
Рук.гр.	Мазалова		
Вед.инж.	Возианов		
Ст.инж.	Шильмовер		
Инж.	Новгородцева		

Привязан

Инв. №

Т.П 902-1-107.87-КЖ1

Канализационная насосная станция производительностью 75-200м³/час. напором 30-33м с незасоряющимися насосами марки СДС 80/32

Схема расположения фундаментов под оборудование (начало)

Стадия	Лист	Листов
Р	13	

Госстрой СССР
Союзводоканалниипроект
Харьковский Водоканалпроект

Отдел ЭА — Барчан
Отдел ВИК 2 — Малкевич

Инв.№ подл. | Подпись и дата | Взам. инв.№

Формат А2

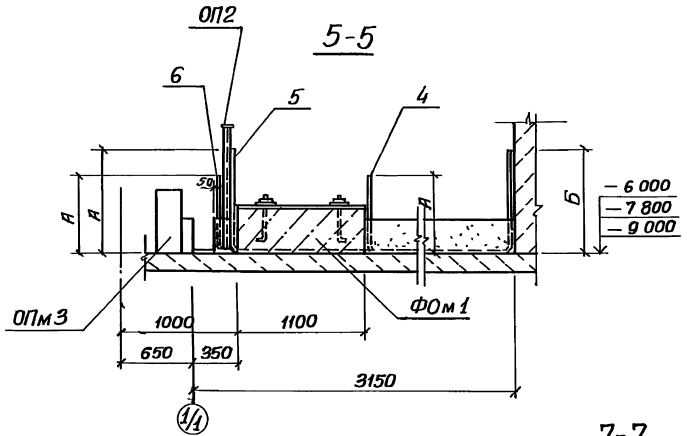

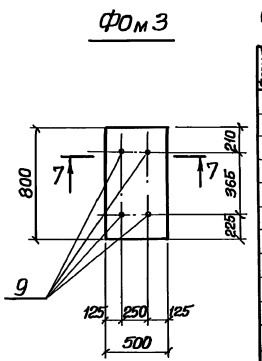

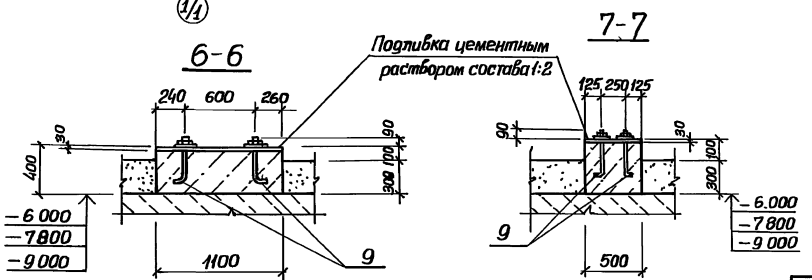

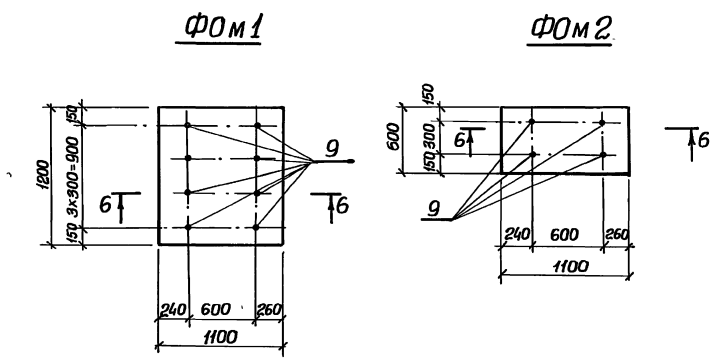

Спецификация фундаментов ФОм1-ФОм3, ОПм3, ОПм4

Формат	Зона	Поз	Обозначение	Наименование	Кол на исполн 1	1	1	3	1		Примечание
				Сборочные единицы							
		8		Болт 1,1 М16×100 ВСт3пс2							
				ГОСТ 24379, 1-80	8	4	4	–	–		0,82кг
		10		Болт 1.1 М12×500 ВСт3пс2							
				ГОСТ 24379.1-80	–	–	–	–	2		0,52кг
				Материалы							
				Бетон класса В15	0,53	0,26	0,16	0,03	0,24		м³
				Набетонка из бетона							
				класса В 7.5							1,66 м³
					ФОм1	ФОм2	ФОм3	ОПм3	ОПм4		

Марка поз.	А	Б
	в мм	
2,3,4	630	2380
5	1380	1680
6	680	1680
7	2380	1680
8	630	1680

1. Размеры по установке болтов уточнить по паспортам оборудования
2. Болты установить до бетонирования фундаментов
3 Трубы заложить без заусениц, предусмотреть меры против попадания строительного мусора в трубы.

Типовой проект 902-1-107.87 Альбом III

Согласовано

Взам инв.№ | Подпись и дата | Инв.№ подл.

Нач отд	Шейко		
Н.контр	Сокольская		
Гл спец	Власенко		
Рук гр	Мазалова		
Вед инж	Вазианов		
Ст инж	Шильмовер		
Инж	Новгородцева		

Привязан

Инв.№

ТП 902-1-107.87-КЖ1

Канализационная насосная станция производительностью 75-200 м³/час напором 30-33м с незасоряющимися насосами марки с АС 80/32.

Схема расположения фундаментов под оборудование (окончание)

Стадия	Лист	Листов
Р	14	

Госстрой СССР Союзводоканалпроект Харьковский Водоканалпроект

Формат А2

Типовой проект 902-1-107.87 Альбом III

Схема расположения фундаментов и фундаментных балок

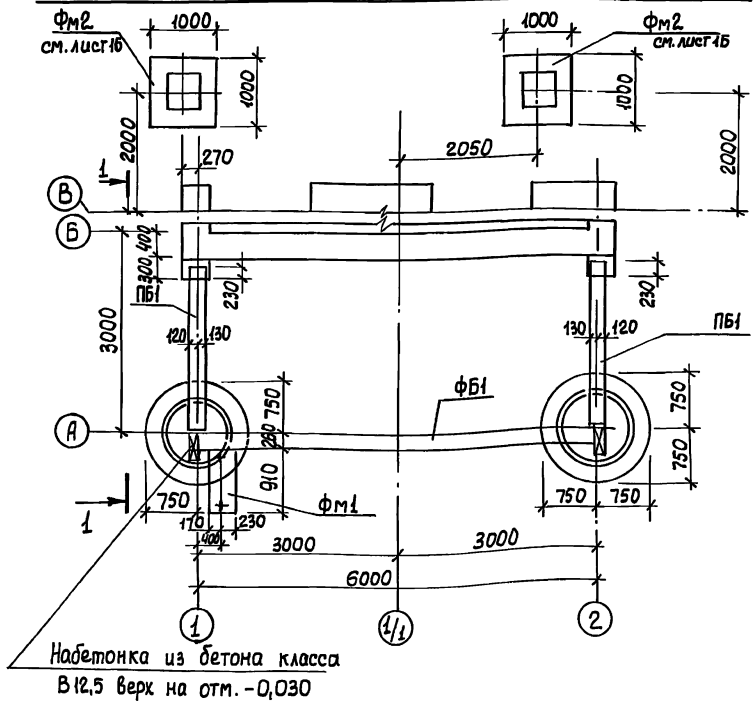

Спецификация к схеме расположения фундаментов и фундаментных балок

Марка, поз.	Обозначение	Наименование	Кол на исполн. 902-1-107.87-КЖ									Масса ед., кг	Примечание
											всего		
		Фундаментные балки											
ФБ1	1.415-1 В.1	ФБ6-1	1		1	1						1600	
ПБ1	1.038.1-1.1	SПБ 25-37 (п)	2		2	2						338	
КЦД10	3.900-3 В7 ч.I	Плита днища КЦД10	4		4	4						400	
		Кольца											
КЦ10-9	3 900-3 В7. ч I	КЦ10-9	4		12	16						600	
1		Двутавр 12 ГОСТ 8239-72* / Вст3кп2 ГОСТ 535-79*											
		ℓ=100	8		40	56						1,15	
			опускной способ		Нк=4,0 открытый способ	Нк=5,5 открытый способ							

Сборные фундаментные балки, плиты и кольца установить на цементном растворе марки М 50

1-1 /опускной способ/

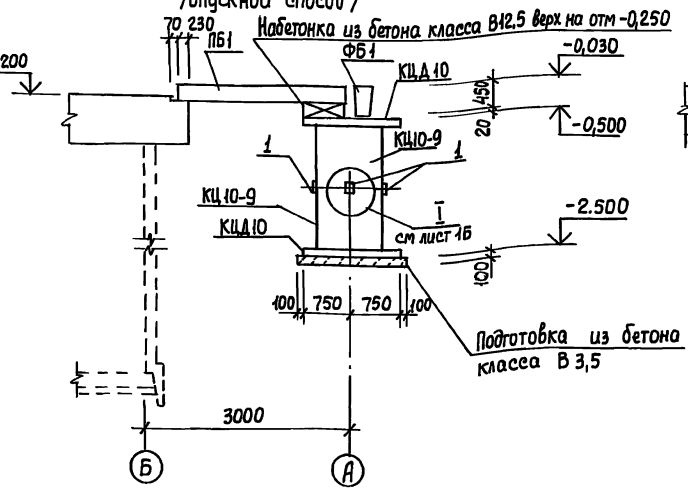

1-1 /открытый способ/

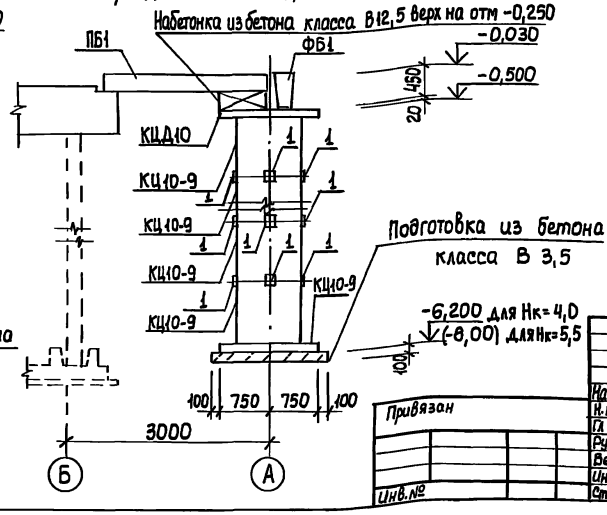

Нач. отд.	Шейко		ТП 902-1-107.87-КЖ1		
Н. контр	Сокольская				
Гл. спец.	Власенко		Канализационная насосная станция производительностью 75-200 м³/час напором 30-33 м с незасоряющимися насосами марки СДС 80/32	Стадия: Р	Лист: 15	Листов:
Рук. гр.	Мазалова				
Вед. инж.	Возианов		Схема расположения фундаментов и фундаментных балок (начало)	Госстрой СССР Союзводоканалниипроект Харьковский Водоканалпроект	
Инж.	Корнюхин				
Ст. инж.	Шильмовер				

Привязан

Инв. №

Согласовано

Инв. № подл. | Подпись и дата | Взам. инв. №

Копиров Кулешова

Формат А2-4

Согласовано

Инв.№ подл. | Подпись и дата | Взам.инв.№

Фм 1

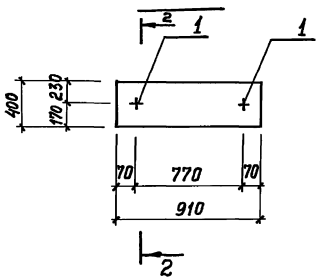

2-2

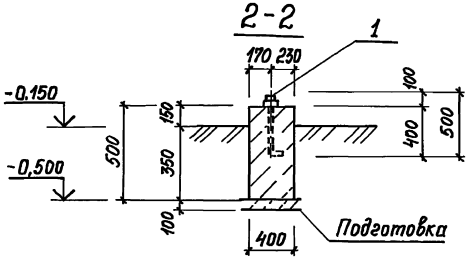

Фм 2

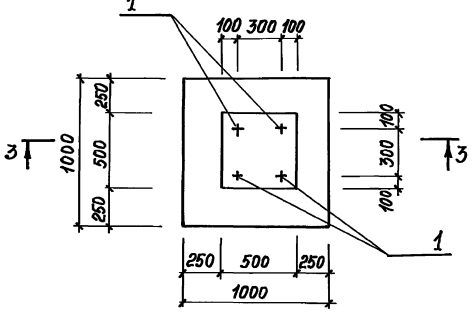

3-3

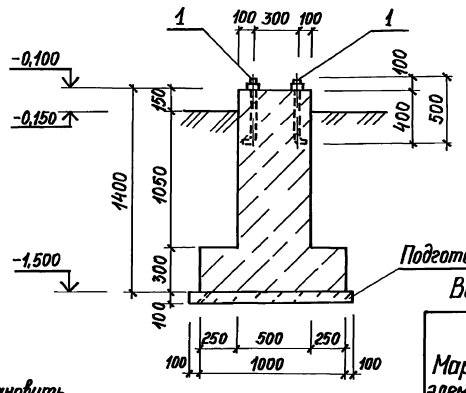

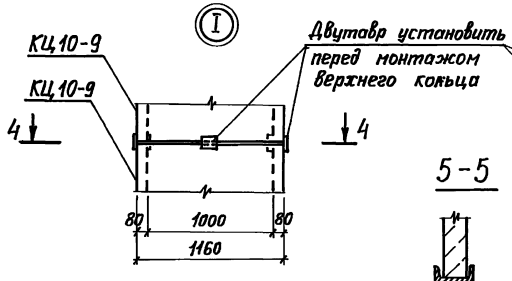

5-5



4-4

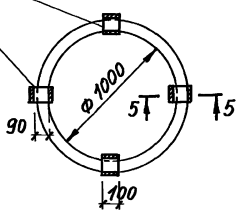

Спецификация Фм 1, Фм 2

Формат	Зона	Поз.	Обозначение	Наименование	Кол.	Примечание
				Фм 1 – шт.1		
				Сборочные единицы		
Б4		1		Болт 1-1М12х500 Вст3пс2 ГОСТ 24379.1-80	2	0,52 кг
				Материалы		
				Бетон класса В 12,5	0,2	м³
				Фм 2 – шт.2		
				Сборочные единицы		
Б4		1		Болт 1-1М12х500 Вст3пс2 ГОСТ 24379.1-80	4	0,52 кг
				Материалы		
				Бетон класса В 12.5	0,6	м³

1. Под фундаментами выполнить бетонную подготовку класса В 3,5 толщиной 100 мм.

2. При открытом способе производства работ обратную засыпку пазух котлована производить в соответствии с основными положениями при производстве работ альбома I.

Ведомость расхода стали на элемент, кг

Марка элемента	Изделия закладные. Прокат марки Вст 3 кп2 ГОСТ 103-76*				Общий расход
	Болт 1-1 М 12 ГОСТ 24379.1-80				
Фм1	1.04				1,04
Фм2	2,1				2,1

Привязан	Нач. отд.	Шейко		ТП. 902-1-107.87 – КЖ1	
	Н. контр.	Сокольская			
	Гл. спец.	Власенко		Канализационная насосная станция производительностью 75-200 тыс/час, напором 30-35 м с незакрывающимися косками СДС 80/32 $H_{ст}$=	Стадия: Р; Лист: 16; Листов:
	Рук. гр.	Мазалова			
Инв.№	Вед. инж.	Возианов		Схема расположения фундаментов и фундаментных блок (окончание)	Госстрой СССР Союзводоканалпроект Гидропроект Водоканалпроект
	Инж.	Корнохин			
	Ст. инж.	Шильмейер			

Копировал Годовская

формат А2

Альбом III

Типовой проект 902-1-107.87

Схема расположения каналов

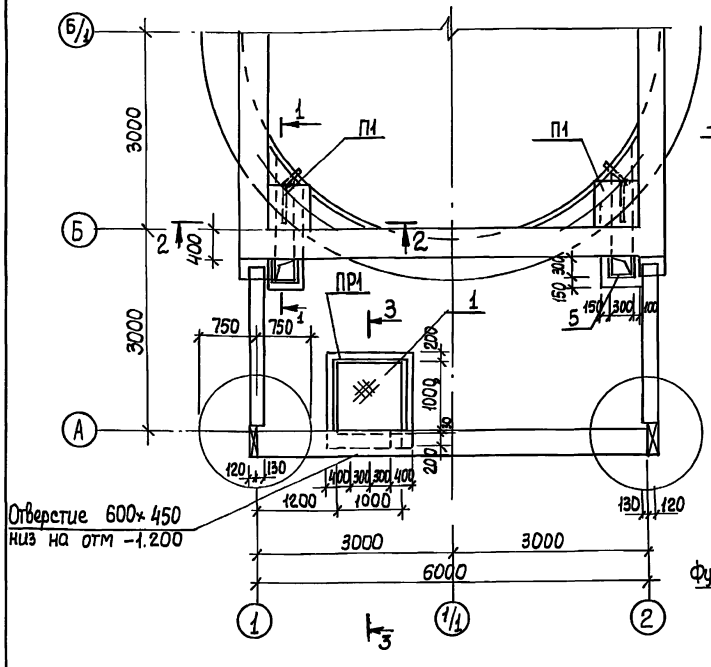

2 - 2

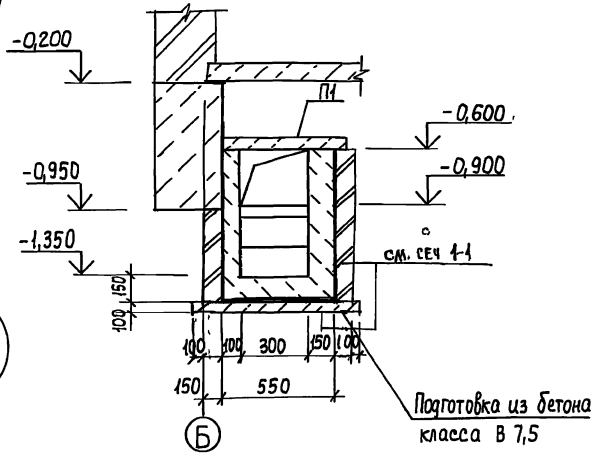

3 - 3

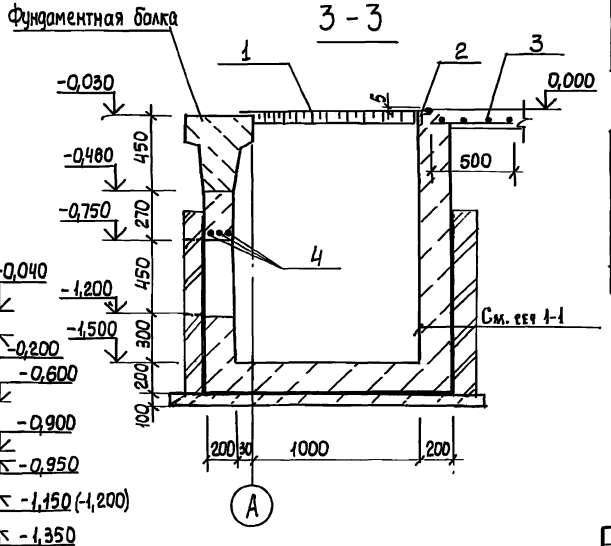

1 - 1

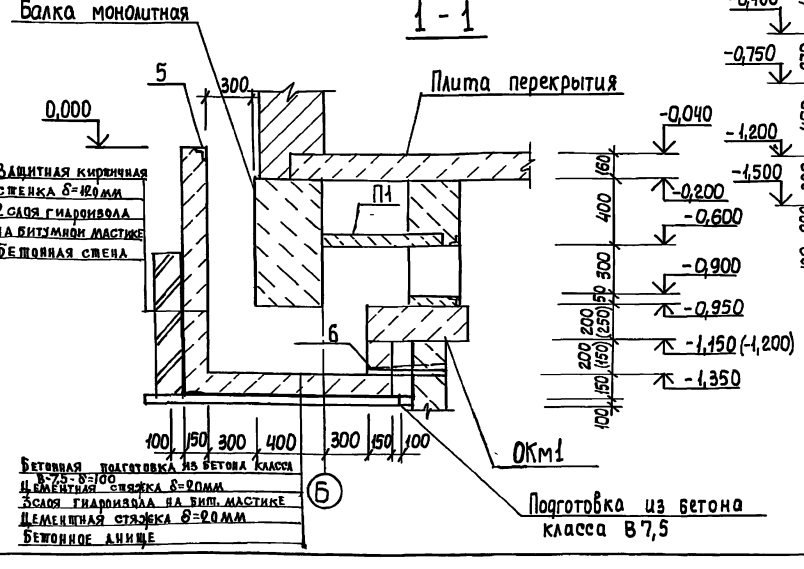

Спецификация к схеме расположения каналов и приямка ПР1

Марка поз.	Обозначение	Наименование	Кол	Масса ед.кг.	Примечание
		Каналы			
		Плиты перекрытия			
П1	3.006-1-2/82.1-2-1.0-016	П5д-5	2	100	
5	1.400-15.81-550-04	МН553	п.м 1,8	4,1	
6		Прубл 50×2 ГОСТ 10704-76* / ГОСТ 10705-80 ℓ=500	2		
		Материалы			
		Бетон класса В12,5	м3 0,75		
		W4, F 50			
		Приямок монолитный ПР1			
1	902-1-107.87-КЖ1 Щ1	Щит Щ1	1	38,6	
2	1.400-15.81-550-07	Изделие закладное МН556	п.м 3,0	5,4	
3	ГОСТ 8478-81	5Вр-I-100 1040×2000 С1			
		5Вр-I-100 20	1	4,9	
4		ф12 А-III ГОСТ 5781-82*, ℓ=1300	3	1,2	
		Материалы			
		Бетон класса В12,5	м3 2,1		
		W4, F 50			

Ведомость расхода стали на элемент, кг

Марка элемента	Изделия арматурные			Изделия закладные						Общий расход
	Арматура класса			Арматура класса			Прокат марки			
	Вр-I	А-III	Всего	А-I	А-III		Вст3 кп2			
	ГОСТ 6727-80	ГОСТ 5781-82*		ГОСТ 5781-82*			ГОСТ 103-76*		ГОСТ 8509-72*	
	ф5	ф12		ф6	ф8	ф10	-δ=10	рулон рамо -δ=4	L63×5	
ПР1	4,9	3,6	8,5	0,6	1,2	0,9	9,4	33,4	14,4	69,3

Обозначения в скобках только для опускного способа.

Н контр	Сокольская		Т.П. 902-1-107.87-КЖ1	
Нач отд	Шейко			
Гл спец	Власенко		Канализационная насосная станция производительностью 75-200м³/час, напором 30-33м с незасоряющимися насосами марки СДС80/32	Стадия Р / Лист 17 / Листов
Рук гр.	Мазалова			
Вед инж	Возианов		Схема расположения каналов и ПР1	Госстрой СССР Союзводоканалниипроект Харьковский Водоканалпроект
Инж.	Корнюкин			
Ст инж	Шильмовер			

Привязан

Инв №

Инв № подл | Подпись и дата | Взам инв №

Корир. Кулешова

Формат А2

Схема расположения опорных блоков и форшахты

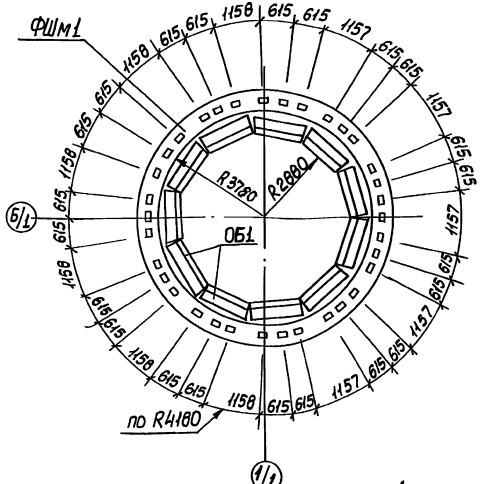

1-1

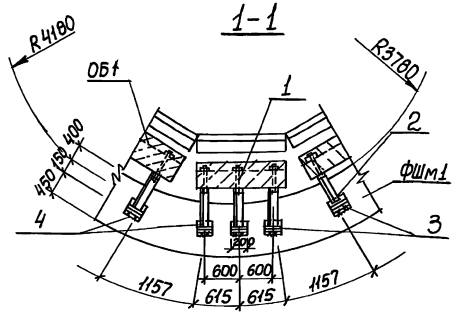

Спецификация к схеме расположения опорных блоков и форшахты

Марка поз.	Обозначение	Наименование	Кол.	Масса ед. кг	Примечание
ФШм1	лист 17	Форшахта ФШм1	1		
ОБ1	902-1-107.87-КЖ4-ОБ1	Опорный блок ОБ1	11	650	
1	ГОСТ 7798-70*	Болт М22×220 с гайкой	33	0,83	
2	902-1-107.87-КЖ4 ИМСБ	Изделие соединительное МСБ	33	4,0	
3		Уголок Б-63×63×5 ГОСТ 8509-72* Вст3кп2 ГОСТ 535-79*			
		ℓ=200	33	0,96	

Схема армирования форшахты ФШм1

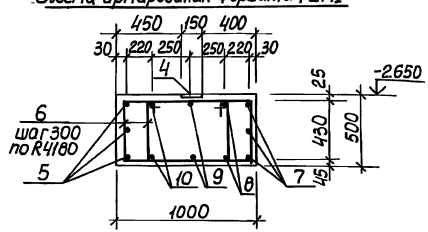

Спецификация элементов форшахты ФШм1

Формат	Зона	Поз.	Обозначение	Наименование	Кол.	Примечание
				Сборочные единицы		масса кг
		4	1.400-15.81.410-04	Изделие закладное МНИЗ-1	33	1,9
				Детали		
Б4		5*		ФбIII ГОСТ 5781-82* ℓ=30440	3	75,2
Б4		6*		ФбAI ГОСТ 5781-82* ℓ=2450	178	0,97
Б4		7*		ФбAIII ГОСТ 5781-82* ℓ=24540	3	60,6
Б4		8*		ℓ=25920	2	64,0
Б4		9*		ℓ=27480	2	67,9
Б4		10*		ℓ=29060	2	71,8
				Материалы		
				Бетон класса В15		
				F100, W4	13,44	м³

*) поз. 5-10 см. ведомость деталей на данном листе

Деталь фиксации колодца до опускания

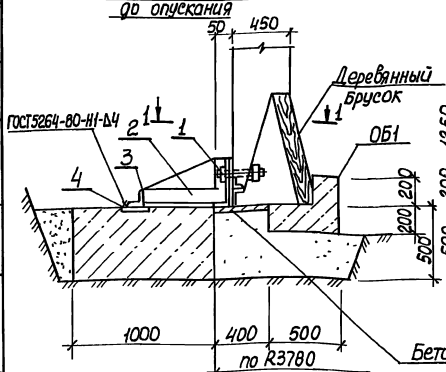

Деталь фиксации колодца после опускания

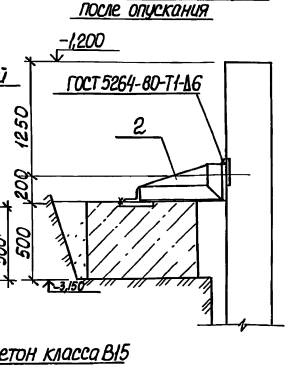

Ведомость деталей

Поз.	Эскиз
5	⌀3500, 220
6	430, 795, 720, 505
7	⌀7620, 220
8	⌀6060, 220
9	⌀5580, 220
10	⌀9000, 220

Поз. 5, 8-10 сварить между собой при установке согласно ГОСТ 14098-85-С23-Р3

Ведомость расхода стали на один элемент, кг

Марка элемента	Изделия арматурные					Изделия закладные					Общий расход
	Арматура класса				Всего	Арматура класса		Прокат марки		Всего	
	A-I		A-III			A-III		Вст3кп2			
	ГОСТ 5781-82*					ГОСТ 5781-82*		ГОСТ 103-76*			
	⌀8	Итого	⌀20	Итого		⌀8	Итого	δ=6	Итого		
ФШм1	172,6	172,6	814,5	814,5	987,0	16,5	16,5	46,2	46,2	62,7	1049,7

Привязан

Инв.№

Нач.отд.	Шешко	
Н.контр.	Сокольская	
Гл.спец.	Власенко	
Рук.гр.	Мозалова	
Вед.инж.	Вовнанов	
Инж.	Лыгин	
Ст.инж.	Шильмобер	

ТП 902-1-107.87-КЖ1

Канализационная насосная станция производительностью 75-200 л/сек напором 30-33 м с механизированным насосным парком Ос.Ф. №2 5.5 м

Стадия	Лист	Листов
Р	18	

Схема расположения элементов форшахты

Госстрой СССР Союзводоканалниипроект Харьковский Водоканалпроект

Копия Киселева

Формат А2

Типовой проект 902-1-107.87 Альбом III

Схема расположения элементов заземления в надземной части насосной

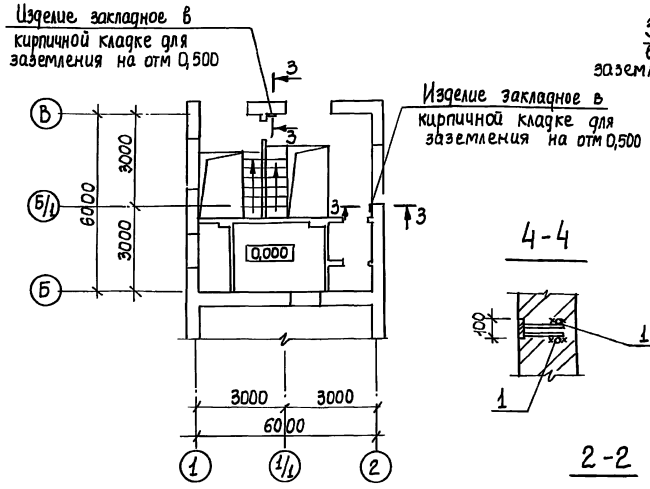

Схема расположения элементов заземления в подземной части насосной

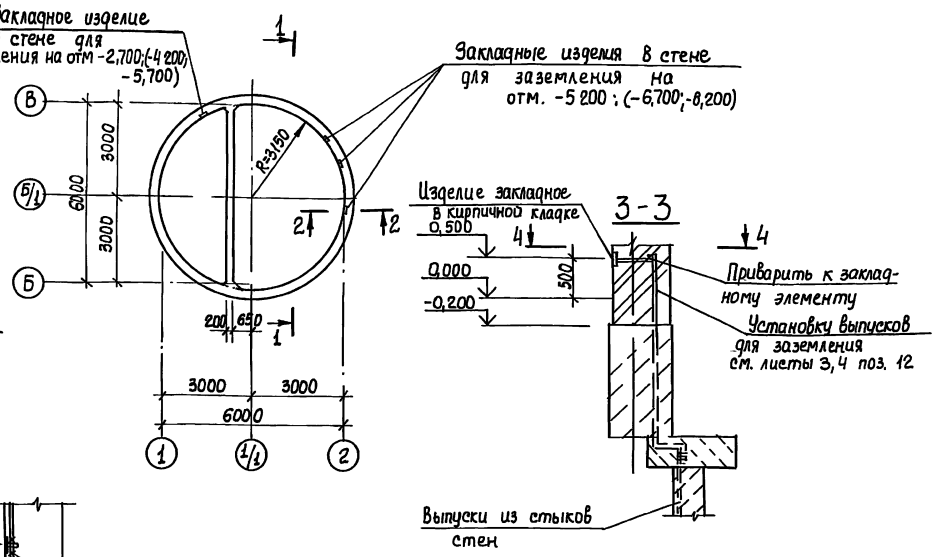

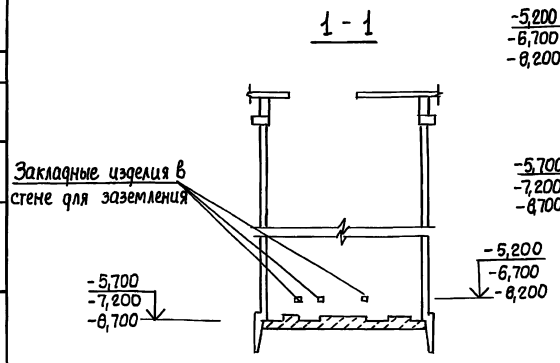

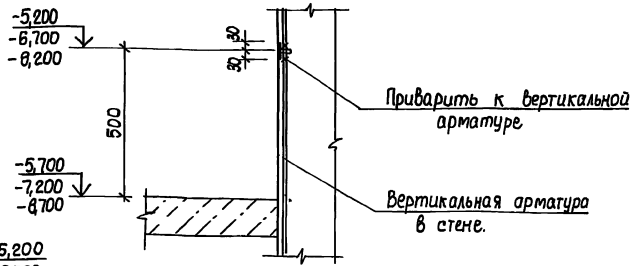

1 Все соединения выполнить сваркой электродами типа Э42 ГОСТ 9467-75

2 Заземляющие перемычки и закладные изделия покрываются кузбасс лаком.

Привязан				ТП 902-1-107.87- КЖ1	
	Нач.отд	Шейко			
	Н контр.	Сокольская		Канализационная насосная станция производительностью 75-200 м³/час напором 30-33м с незасоряющимися насосами СДС 80/32, Нк=4,0 м	Стадия: Р; Лист: 19; Листов:
	Гл спец.	Власенко			
	Рук гр.	Мазалова			
	Вед.инж	Возианов		Схема расположения элементов заземления	Госстрой СССР Союзводоканалниипроект Харьковский Водоканалпроект
Инв №	Инж	Корнюкин			
	Ст. инж	Шильмовер			

Копиров. Кулешова

Формат А2

Инв. № подл. | Подп. и дата | Взам. инв. №

Альбом III

Типовой проект 902-1-107.87

Деталь гидроизоляции в мокрых грунтах (открытый способ)

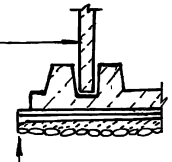

Окраска горячей битумной мастикой за 2 раза по огрунтовке

Торкретштукатурка цементным раствором в 2 слоя общей толщиной 25мм

Железобетонная стена

Торкретштукатурка в приемном резервуаре цементным раствором в два слоя общей толщиной 25мм. В машзале штукатурка цементным раствором состава 1:2

Щебеночно-дренажный слой. h=150мм

Подготовка из бетона класса В3,5 δ=100мм

Холодная асфальтовая мастика в 2 слоя δ=10мм

Защитная стяжка цементно-песчаного раствора δ=20мм

Железобетонное днище

Деталь устройства дренажного приямка

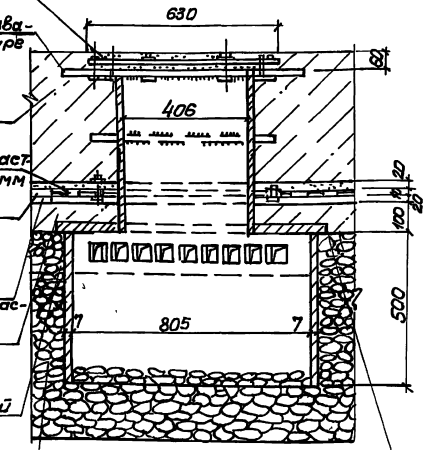

Заделать цементным раствором состава 1:2

Верхний фланец приварить к рабочей арматуре днища, сварной шов h=10мм e=80

Железобетонное днище

Цементно песчаный раствор состава 1:3 δ=20мм

Гидроизол 3 слоя на битумной мастике

Выравнивающий δ=10мм слой из цем. песчаного раствора δ=20мм

Подготовка из бетона класса В3,5 δ=100мм

Щебеночно-дренажный слой - 150мм

В месте установки дренажного приямка в гравийном слое устраивается утолщение

Слой толя или рубероида

Деталь гидроизоляции в сухих грунтах (открытый способ)

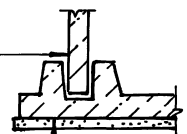

Железобетонная стена

Торкретштукатурка цементным раствором состава 1:2 в два слоя общей толщиной 25мм в приемном резервуаре В машзале - затирка цементным раствором состава 1:2

Подготовка из бетона класса В3,5 δ=100мм

Железобетонное днище из бетона класса В15

Привязан				ТП 902-1-107.87-КЖ1		
	Нач. отд.	Шейко		Канализационная насосная станция производительностью 75-200м³/час напором 30-33м с незасоряющимися насосами марки СВС 80/32	Стадия	Лист	Листов
	Н. контр.	Сокольская			Р	20	
	Гл. спец.	Власенко					
	Рук. гр.	Мазалова		Деталы гидроизоляции	Госстрой СССР Союзводоканалниипроект Харьковский Водоканалпроект		
Инв. N	Вед. инж.	Вазианов					
	Ст. инж.	Шильмовер					

Согласовано

Инв. N подл. | Подп. и дата | Взам. инв. N

Формат А2

Типовой проект 902-1-107.87 87 Альбом III

Ведомость рабочих чертежей основного комплекта марки КМ

Лист	Наименование	Примечание
1	Общие данные (начало)	
2	Общие данные (окончание)	
3	Схемы расположения путей монорельса и ограждения на отм 0.000	
	Сечения 1-1 ÷ 4-4	
4	Узлы II, III. Сечения 5-5 ÷ 10-10	
5	Схема расположения элементов ограждения кровли и наружной лестницы.	

Ведомость ссылочных и прилагаемых документов

Обозначение	Наименование	Примечание
	Ссылочные документы	
1 450 3-3 вып. 1	Стальные лестницы, площадки, стремянки и ограждения	

Техническая спецификация металла (начало)

Вид профиля и ГОСТ, ТУ	Марка металла и ГОСТ	Обозначение и размер профиля, мм	NN п п	Код: марки металла	Код: вида профиля	Код: размера профиля	Количество, шт	Длина, мм	Масса металла по элементам конструкции, т: Монорельсы	Масса металла по элементам конструкции, т: Площадки, лестницы, ограждения	Общая масса, т	Площадь поверхности, м²	Масса потребности в металле по кварталам (заполняется изготовителем): I	II	III	IV	Заполняется ВЦ
Балка двутавровая ГОСТ 19425-74*	Вст3Гпс5-1 ТУ14-1-3023-80	Дву 18 ГОСТ 19425-74*	1														
		Тавр Вст3Гпс5-1 ТУ14-1-3023-80	2	12360	2405				0,220		0,220	8,60					
Двутавр с параллельными гранями полок (широкополочный) ТУ 14-1-3023-80	Вст3Гпс 5-1 ТУ14-1-3023-80	Дву 23Б2 ТУ14-1-3023-80	3														
		Тавр Вст3сп5-1 ТУ14-1-3023-80	4	14460	2432				0,140		0,140	4,90					
	Итого		5														
Всего профиля			6						0,360		0,360						
Швеллер горячекатаный ГОСТ 8240-72*	Вст3кп2 ГОСТ380-71*	Швел 12 ГОСТ 8240-72*	7														
		лер Вст3кп2 ГОСТ 535-79*	8	11240	2645				0,130	0,030	0,160						
	Итого		9														
Всего профиля			10						0,130	0,030	0,160	6,90					
Сталь прокатная угловая равнополочная ГОСТ 8509-72*	Вст3 кп 2 ГОСТ 380-71*	Уго 50×5 ГОСТ 8509-72*	11														
		лок Вст3кп2 ГОСТ 535-79*	12	11240	2120				0,003	0,117	0,120	6,00					
	Вст3 сп5-1 ТУ14-1-3023-80	Уго 100×7 ГОСТ 8509-72*	13														
		лок Вст3сп5 1 ТУ14-1-3023-80	14	14460	2120				0,010		0,010	0,40					
	Итого		15														
Всего профиля			16						0,013	0,117	0,130						
Полоса стальная горячекатаная ГОСТ 103-76*	Вст3 сп 5-1 ТУ 14-1-3023-80	Поло 612×140 ГОСТ 103-76*	17														
		са Вст3сп5-1 ТУ14-1-3023-80	18	14460	7110				0,027		0,027	0,6					
		Поло 612×200 ГОСТ 103-76*	19														
		са Вст3сп5-1 ТУ14-1-3023-80	20	14460	7110				0,011		0,011	0,3					
		Поло 620×400 ГОСТ 103-76*	21														
		са Вст3сп5-1 ТУ14-1-3023-80	22	14460	7110				0,050		0,050	0,7					
	Вст3кп2 ГОСТ380-71*	Поло 64×50 ГОСТ 103-76*	23														
		са Вст3кп2 ГОСТ 380-71*	24	11240	7110					0,047	0,047	3,00					
Полоса стальная горячекатаная ГОСТ 82-70*		Поло Б10×300 ГОСТ 82-70*	25														
		са Вст3кп2 ГОСТ 380-71*	26	11240	7110				0,032		0,032	0,80					
	Итого		27														
Всего профиля			28						0,120	0,047	0,167						
Болты с шестигранной головкой ГОСТ 7798-70*	Вст3сп5 ГОСТ380-71*	Болт М12 ГОСТ 7798-70*	29	14460					0,001		0,001						
	Итого		30														
Всего профиля			31						0,001		0,001						

Типовой проект разработан в соответствии с действующими нормами и правилами

Гл. инженер проекта [подпись] / Лялюк /

Инв № подл | Подпись и дата | Взам. инв №

Привязан

Инв №

Нач отд	Шейко	
Н контр	Сокольская	
Гл спец	Власенко	
Рук гр	Мазалова	
Вед инж	Вазианов	
Инж.	Коровинская	

тп 902-1-107.87-КМ

Канализационная насосная станция производительностью 75 200 м³/ч напором 30-33м с незасоряющимися насосами марки СЛС 80/32

Стадия	Лист	Листов
Р	1	5

Общие данные (начало)

Госстрой СССР Союзводоканалпроект Харьковский Водоканалпроект

Копировал Годовская

формат А2

Техническая спецификация металла (окончание)

Вид профиля и ГОСТ, ТУ	Марка металла и ГОСТ	Обозначение и размер профиля, мм	NN п.п	Код: Марки металла	Код: Вида профиля	Код: Размера профиля	Количество, шт	Длина, мм	Масса металла по элементам конструкции, т: Монорельсы	Масса металла по элементам конструкции, т: Площадки, лестницы, ограждения	Общая масса, т	Площадь поверхности, м²	Масса потребности в металле по кварталам (заполняется изготовителем): I	II	III	IV	Заполняется ВЦ
Сталь круглая ГОСТ 2590-71*	Вст3кп2 ГОСТ 380-71*	20-В-1 ГОСТ 2590-71* Круг Вст3кп2 ГОСТ 535-79*	32	11240	1111					0,090	0,090						
	Итого		33														
Всего профиля			34							0,090	0,090						
Трубы стальные электро-	Вст3кп2 ГОСТ 380-71*	Труба 32×2,5 ГОСТ 10704-76*	35	11240	9430					0,016	0,016						
сварные ГОСТ 10704-76*	Итого		36														
Всего профиля			37							0,016	0,016	0,80					
Типовые конструкции	Вст3кп2 ГОСТ 380-71*		38														
			39		526240					0,313	0,313	8,30					
			40														
Всего масса металла			41						0,624	0,613	1,237						
В том числе по маркам	Вст3Гпс5-1		42						0,360	–	0,360						
	Вст3сп5-1		43						0,098	–	0,098						
	Вст3сп5		44						0,001	–	0,001						
	Вст3кп2		45						0,165	0,613	0,778						

Ведомость металлоконструкций по видам профилей

Наименование конструкций по номенклатуре прейскуранта N 01-09		Позиции по прейскуранту N 01-09	Код конструкции	Масса конструкций, т: Всего стали	по видам профилей стали: Балки и швеллеры	Крупносортная сталь	Среднесортная сталь	Мелкосортная сталь	Толстолистовая сталь	Гнутые и гнутосварные	Трубы	прочие			Всего	Количество шт	Серия типовых конструкций
Монорельсы			526235		0,490	0,133						0,001			0,624		
Площадки			526240		0,044	0,015		0,015							0,074		1.450 3-3
Лестницы			526240		0,086	0,006		0,051	0,008						0,151		1.450.3-3
Ограждения			526244			0,105		0,020							0,118		1.450.3-3
Ограждения			526244			0,164	0,090				0,016				0,270		ТП 902-1-87 КМ
Итого					0,620	0,418	0,090	0,084	0,008		0,016	0,001			1,237		

1 Разработку чертежей металлоконструкций производить согласно СНиП II-23-81 „Стальные конструкции Нормы проектирования"

2 Соединения стальных элементов производить ручной электродуговой сваркой

3. Все сварные швы выполняются электродами типа Э42 и Э42А по ГОСТ 9467-75

4 Антикоррозионную защиту металлоконструкций см. на листах проекта

Инв. № подл. | Подпись и дата | Взам. инв. №

Привязан

Инв. №

Нач. отд.	Шейко	
Н. контр.	Гоколькая	
Гл. спец.	Власенко	
Рук. гр.	Мазалова	
Ведущ.	Возианов	
Инж.	Коровицкая	

ТП 902-1-107.87-КМ

Канализационная насосная станция производительностью 75-200 м³/ч напором 30-33 м с незатопляемыми насосами марки СМС 80/32

Стадия	Лист	Листов
Р	2	

Общие данные (окончание)

Госстрой СССР Союзводоканалниипроект Харьковский Водоканалпроект

Копировал Годовская

Формат А2

1-1

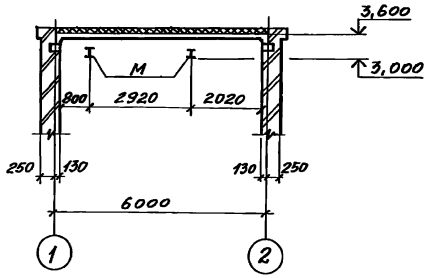

Схема расположения путей монорельсов

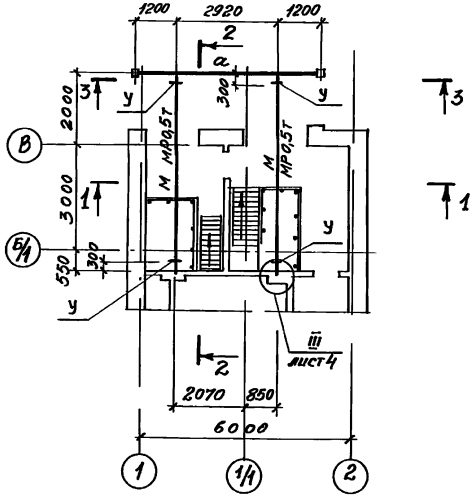

2-2

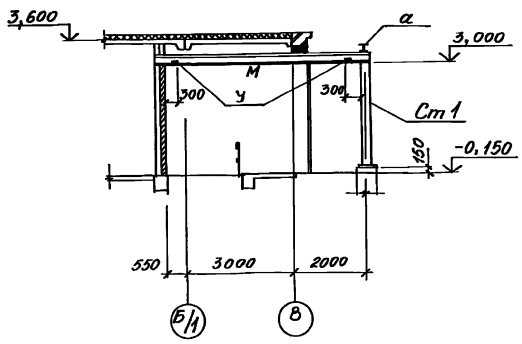

3-3

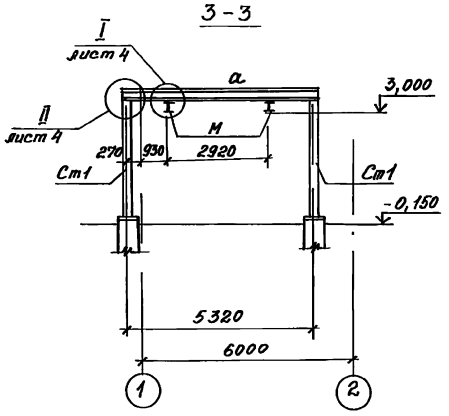

Схема расположения ограждений на отм. 0.000

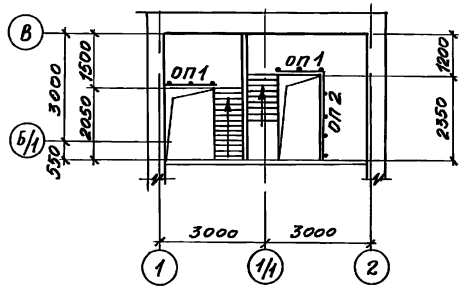

Ведомость элементов

Марка	Сечение эскиз	Поз	состав	Усилия M тсм	N тс	Q тс	группа капитр	Марка металла	Примечание
а	1, 2, 3320	1	I 23Б2				1	ВСт3Гпс5-1	
		2	б 12					ВСт	
Ст1	3, 1, 2, 3182, 20	1	2L12	по гибкости λ [150]			4	Вст3кп2	
		2	-20					Вст3сп5-1	
		3	-12					Вст3сп5-1	
У	L		L 100×7					Вст3сп5-1	
									масса, кг
ОП1	ОГПМ Хэб 10 12		1.450-3-3			шт 2		Вст3кп2	12,50
ОП2	ОГПМ Хэб 10-24		1.450-3-3			шт 1		Вст3кп2	22,80
М	1, 2, 5900	1	I 18			10	1	Вст3Гпс5-1	
		2	L 50×5				4	Вст3кп2	

1. Сварку производить электродуговой сваркой электродами типа Э42 ГОСТ 9467-75.
2. Поверхности стальных конструкций монорельса окрасить эмалью ПФ 115 ГОСТ 6465-76* за 3 раза по слою грунта из лака ФЛ-03К, кроме ездовой поверхности монорельсов.
3 Перед окраской металлоконструкций очистить их от пыли и ржавчины.

Привязан

Инв. №

Нач. отд.	Шейко	
Н. контр.	Сокольская	
Гл. спец.	Власенко	
Рук. гр.	Мазалева	
Вед. инж.	Возианов	
Ст. инж.	Подзолков	

ТП 902-1-107.87-КМ

Канализационная насосная станция производительностью 75 тыс м³/сут напором 30-33 м с незасоряющимися насосами марки СМС 80/32

Стадия	Лист	Листов
Р	3	

Схемы расположения путей монорельсов и ограждения на отм. 0.000 Сечения 1-1 – 4-4

Госстрой СССР Союзводоканалпроект Харьковский Водоканалпроект

Копировал Годовская

Формат А2

Инв. № подл. | Подпись и дата | Взам. инв. №

Типовой проект 902-1-107.87 Альбом III

Согласовано

Инв.№ подл. | Подпись и дата | Взам. инв.№

5-5

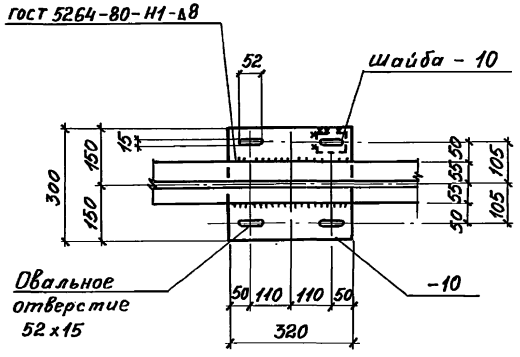

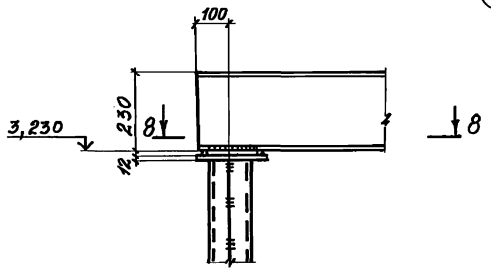

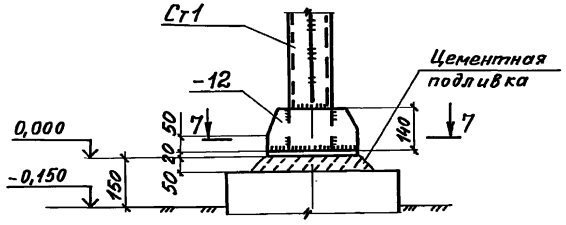

6-6

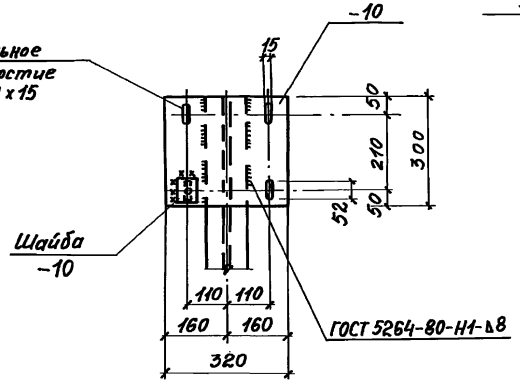

7-7

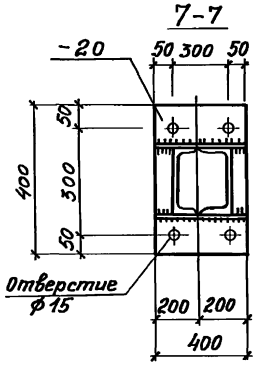

8-8

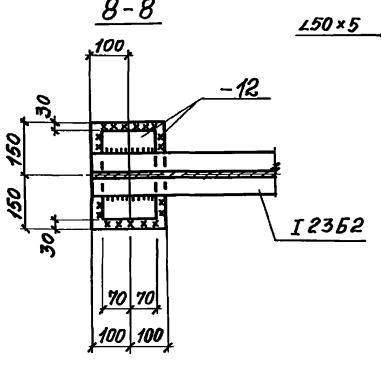

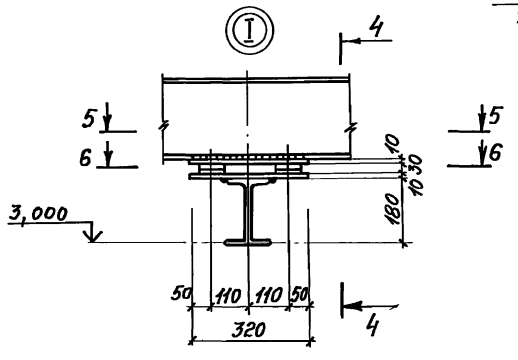

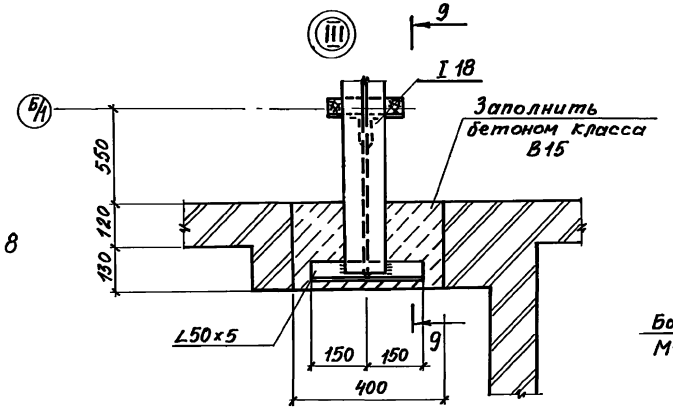

4-4

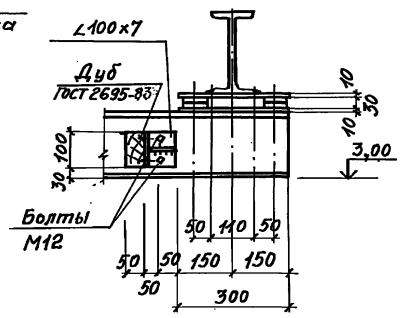

9-9

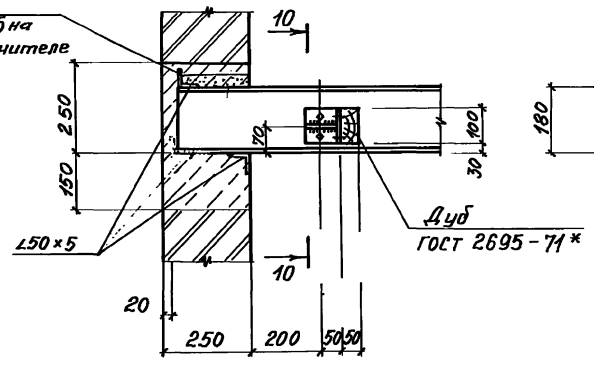

10-10

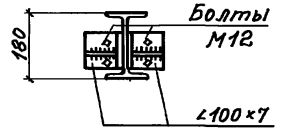

Высота катета сварного шва, кроме оговоренных, принимается по наименьшей толщине свариваемых элементов.

Привязан				ТП 902-1-107.87-КМ	
	Нач.отд.	Шейко			
	Н.контр.	Сокольская			
	Гл.спец.	Власенко		Канализационная насосная станция производительностью 75-200м³/ч напором 30-35м с незасоряющимися насосами марки СДС 80/32	Стадия: Р; Лист: 4; Листов:
	Рук.гр.	Мазалова			
	Вед.инж.	Возианов		Узлы II, III	Госстрой СССР Союзводоканалпроект Харьковский Водоканалпроект
Инв.№	Инж.	Подзолков		Сечения 5-5 ÷ 10-10	

Копировал Годовская

Формат А2

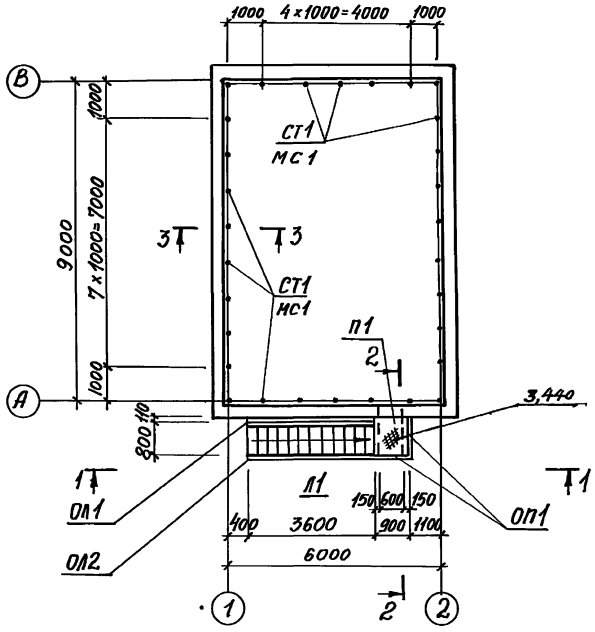

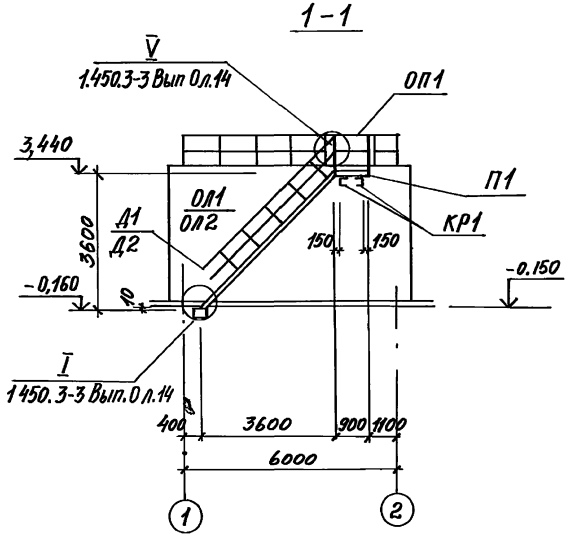

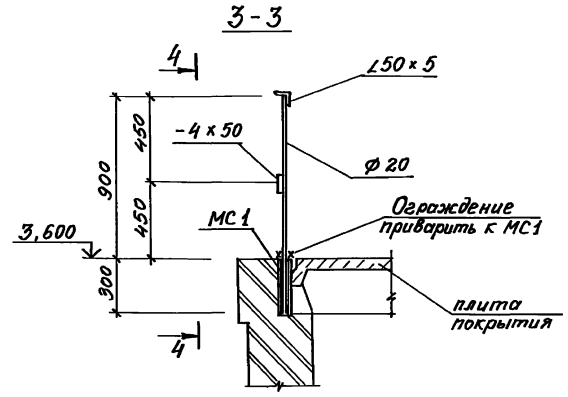

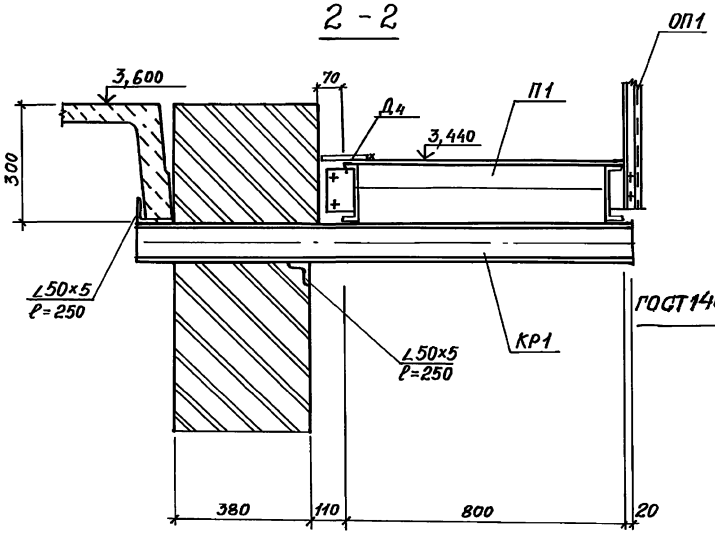

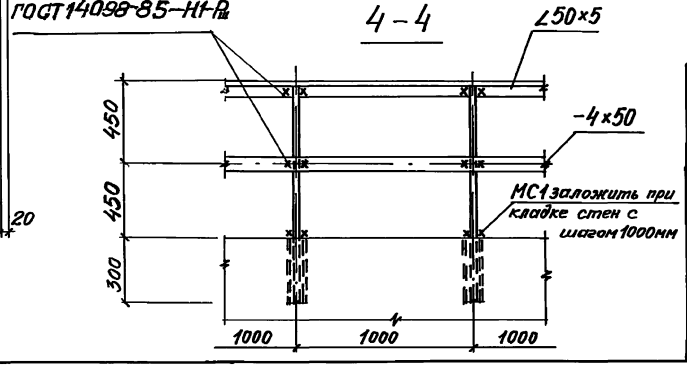

Ведомость элементов

Марка	Сечения: Эскиз	Поз	Состав	Усилия: M тсм	N тс	Q тс	Группа констр	Марка металла	Примечание
П1	ПМХШ-9,8		1.450.3-3.1			шт 1	4	Вст3кп2	36,8 кг
Л1	ИЛХШ45-36.8		1.450.3-3.1			шт 1			151,2 кг
ОП1	ОГПМХЭБ-10,9		1.450.3-3.1			шт. 2			10,5 кг
ОЛ1	ОГЛМЛХ45-10,36		1.450.3-3,1			шт. 1			24,4 кг
ОЛ2	ОГпМλХ45-10,36		1.450.3-3,1			шт. 1			24,4 кг
Д1	ДХ8		1.450.3-3.1	7.1.0.03		шт. 1			0,26 кг
Д2	ДХ9		1.450.3-3.1	7.1.0.04		шт. 1			0,26 кг
Д3	ДХ4		1.450.3-3.1			шт. 2			1,18 кг
Д4	ДХ1		1.450.3-3.1			шт. 1			5,2 кг
КР1 шт. 2	500, 2, 1, 1450	1	[12	Конструктивно					
		2	∠50×5						
СТ1	1, 2, 3, 1200	1	∠50×5	Конструктивно					
		2	-4×50						
		3	•20						
МС1		1	ф32×2,5						

1. Сварные швы выполнить электродуговой сваркой электродами типа Э42 и Э42А по ГОСТ 9467-75.
2. Все металлические конструкции окрасить эмалью ПФ-115 ГОСТ 6465-76* в 2 слоя по одному слою грунтовки ГФ-021 ГОСТ 25129-82 по предварительно очищенной от ржавчины поверхности.

Типовой проект 902-1-107.87 Альбом III

Согласовано

Взам инв №

Подпись и дата

Инв № подл.

Привязан

Инв №

тп 902-1-107.87-КМ

Нач отд	Шейко	
Н контр	Сокольская	
Гл спец	Власенко	
Рук гр	Мазалова	
Вед инж	Возианов	
Инж	Лыгин	

Канализационная насосная станция производительностью 75-200м³ напором 30-33м с незасоряющимися насосами марки СВС 80/32

Схема расположения элементов ограждения кровли и наружной лестницы

Стадия	Лист	Листов
Р	5	

Госстрой СССР Союзводоканалниипроект Харьковский Водоканалпроект

Копировал Годовская

Формат А2

Инв.№подл. | Подпись и дата | Взам.инв.№

ТИПОВОЙ ПРОЕКТ 902-1-107.87

КАНАЛИЗАЦИОННАЯ НАСОСНАЯ СТАНЦИЯ ПРОИЗВОДИТЕЛЬНОСТЬЮ 75-200 м³/час. НАПОРОМ 30-33 м С НЕЗАСОРЯЮЩИМИСЯ НАСОСАМИ МАРКИ СДС 80/32 ПРИ ГЛУБИНЕ ЗАЛОЖЕНИЯ ПОДВОДЯЩЕГО КОЛЛЕКТОРА 4,0 м

АЛЬБОМ III

ИЗДЕЛИЯ

Привязан

Инв.№

Формат А4

Инв.№подл. | Подпись и дата | Взам.инв.№ | Типовой проект 902-1-107.87 Альбом III

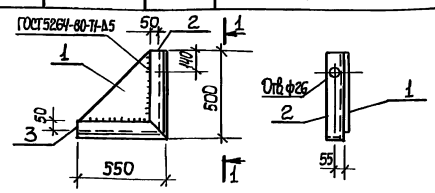

Формат	Зона	Поз	Обозначение	Наименование	Кол.	Примечание
				Документация		Масса, кг
А4			902-1-107.87-КЖСИ-ТТ	Технические требования		
				Детали		
Б4		1		Полоса Б-2-10×500 ГОСТ 19903-74* Вст3кп2 ГОСТ 380-71*	1	14,1
Б4		2		Уголок Б100×100×8 ГОСТ 8509-72* L=500 Вст3пс6-17ЦЧ-1-3023-80	1	6,1
Б4		3		Уголок Б100×100×8 ГОСТ 8509-72* L=650 Вст3пс6-17ЦЧ-1-3023-80	1	6,7

Привязан

Инв.№

ТП 902-1-107.87-КЖСИ-МС6

Нач.отд.	Шевко	Изделие соединительное МС6	Стадия: Р; Масса: 26,9; Масштаб: -
Н.контр.	Сокольская		Лист; Листов 1
Гл.спец.	Власенко		Госстрой СССР Союзводоканалпроект Харьковский Водоканалпроект
Рук.гр.	Мазалова		
Вед.инж.	Воцианов		
Ст.инж.	Шильмовер		

Формат А4

Инв.№подл. | Подпись и дата | Взам.инв.№

Формат	Обозначение	Наименование	Стр.	Примечание
А3	902-1-107.87-КЖСИ-ДО	Опись документов	38	
А4	КЖСИ-МС6	Изделие соединительное МС6	38	
А4	-ТТ	Технические требования	39	
	-МН2	Изделие закладное МН2	39	
А3	-ОП2	Опора ОП2	39	
А3	-П2	Плита покрытия П2	40	
А3	-Б3	Балка перекрытия Б2, Б4	40	
А3	-Б1	Балка перекрытия Б1	41	
А3	-Б2	Балка перекрытия Б2	41	
А3	-П3 СБ	Плита перекрытия П(П3-П6)		
		Сборочный чертеж	42	
А4	-П3	Плита перекрытия П(П3-П6)	42	
А4	-П3 ВМС	Плита перекрытия П(П3-П6)		
		Ведомость расхода стали	42	
А3	-П8	Плита перекрытия П8	42	
А3	-П7	Плита перекрытия П7	43	
А3	-П9	Плита перекрытия П9	44	
А3	-П10	Плита перекрытия П10, П11	44	
А3	-ОП1	Опорная подушка ОП1	45	
А3	-ОБ1	Опорный блок ОБ1	45	
А4	-С1	Сетка арматурная С1	46	
А4	-С4	Сетка арматурная С(С4, С5)	46	
А4	-С4СБ	Сетка арматурная С(С4, С5)		
А4		Сборочный чертеж	46	
А4	-ПС1	Петля строповочная ПС1	46	
А4	-МС3	Изделие соединительное МС3	47	
А4	-ПС2	Петля строповочная ПС2	47	
А4	-КР1	Каркас плоский КР1	47	

Формат	Обозначение	Наименование	Стр.	Примечание
А4	902-1-107.87-КЖСИ-КР2	Каркас плоский КР2	47	
А4	-КР3	Каркас плоский КР3	48	
А4	-КР4	Каркас плоский КР4	48	
А4	-КР5	Каркас плоский КР5	48	
А4	-КР6	Каркас плоский КР6	48	
А4	-МС1	Изделие соединительное МС1	49	
А4	-МС2	Изделие закладное МС2	49	
А4	-Щ1	Щит Щ1	49	
А4	-Щ2	Щит Щ2	49	
А4	-КР7	Каркас плоский КР(КР7, КР8)		
		Сборочный чертеж	50	
А4	-КР7	Каркас плоский КР(КР7, КР8)	50	
А4	-МС4	Изделие соединительное МС4	50	
А4	-Мн1	Изделие закладное Мн1	50	
А4				
А4				

Привязан

Инв.№

902-1-107.87-КЖСИ-ДО

Нач.отд.	Шевко	Опись документов	Стадия: Р; Лист: 1; Листов: 6
Н.контр.	Сокольская		Госстрой СССР Союзводоканалпроект Харьковский Водоканалпроект
Гл.спец.	Власенко		
Рук.гр.	Мазалова		
Вед.инж.	Воцианов		
Ст.инж.	Подзолков		
Ст.инж.	Шильмовер		

Копил: Килешова

Формат А3

Инв №подл	Подпись и дата	Взам инв №

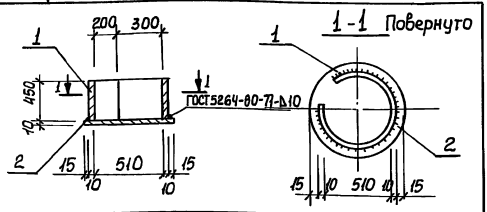

Формат	Зона	Поз	Обозначение	Наименование	Кол	Примечание
				Документация		
А3			902-1-107.87-КЖ1И-ТТ	Технические требования		
				Детали		
Б4		1		Тру-530×10 ГОСТ 10704-76* ба А ГОСТ 10706-80		
				ℓ=450	1	57,9кг
Б4		2		По-лоса Б-10×550 ГОСТ 82-70* ВСт3кп2-1ТУ14-1-3023-80		
				ℓ=530	1	23,6кг

Привязан

Инв.№

Нач.отд.	Шейко	
Н.контр.	Сокольская	
Гл.спец.	Власенко	
Рук гр.	Мазалова	
Вед.инж.	Возианов	
Инж.	Новгородцева	
Ст.инж.	Шильмовер	

ТП 902-1-107.87-КЖ1И-МН2

Изделие закладное МН2

Стадия	Масса	Масштаб
Р	81,5	-

Лист | Листов 1

Госстрой СССР Союзводоканалниипроект Харьковский Водоканалпроект

Формат А4

Инв №подл.	Подпись и дата	Взам инв №

Типовой проект 902-1-107.87 Альбом III

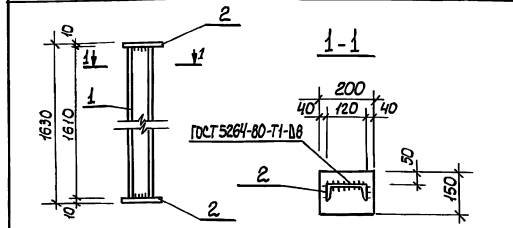

Формат	Зона	Поз.	Обозначение	Наименование	Кол.	Примечание
				Документация		
А3			902-1-107.87-КЖ1И-ТТ	Технические требования		
				Детали		
Б4		1		Швел-12 ГОСТ 8240-72* лер ВСт3кп2-1ТУ14-1-3023-80		
				ℓ=1610	1	19,3кг
Б4		2		По-лоса Б-10×150 ГОСТ 103-76* ВСт3кп2 ГОСТ 535-79*		
				ℓ=200	2	2,36кг

Привязан

Инв №

Нач.отд	Шейко	
Н.контр.	Сокольская	
Гл.спец	Власенко	
Рук гр	Мазалова	
Вед.инж	Возианов	
Инж.	Новгородцева	
Ст.инж	Шильмовер	

ТП 902.-1-107.87-КЖ1И-ОП2

Опора ОП2

Стадия	Масса	Масштаб
Р	24,4	-

Лист | Листов 1

Госстрой СССР Союзводоканалниипроект Харьковский Водоканалпроект

Формат А4

Инв. №подл.	Подпись и дата	Взам инв №

Технические требования к изготовлению сборных железобетонных изделий

1. Сборные железобетонные изделия запроектированы из тяжелого бетона при условии их изготовления в заводских условиях в инвентарных стальных формах. Изделия должны изготовляться в точном соответствии с рабочими чертежами, а так же требованиями ГОСТ 13015.1-81 „Изделия железобетонные и бетонные. Общие технические требования."
2. Изделия армируются арматурными сетками и каркасами.
3. Фиксация закладных изделий осуществляется путем крепления их к опалубочной форме.
4. Для строповки изделий, при извлечении их из опалубочной формы и при транспортировке предусмотрено применение строповочных петель.
5. Складирование изделий производится в штабелях, высота штабеля назначается из условия обеспечения требований техники безопасности согласно СНиП III-4-80 „Техника безопасности в строительстве" Подкладки должны устанавливаться в местах расположения строповочных петель или отверстий для подъема.
6. Погрузку и транспортирование изделий следует производить в соответствии с рекомендациями „Временных указаний по перевозке унифицированных сборных железобетонных деталей и конструкций промышленного строительства автомобильным транспортом" (Строй издат, 1966г.)

Технические требования к изготовлению арматурных и закладных изделий

1 Плоские арматурные изделия следует изготовлять при помощи контактной точечной сварки по ГОСТ 14098-85.
2. Сварку сеток и каркасов производить во всех точках пересечения стержней.
3. Размеры сеток и каркасов даны по осям и торцам стержней.
4 Сварку закладных изделий производить в соответствии с ГОСТ-14098-85 „Соединения сварные арматуры и закладных деталей железобетонных конструкций" ГОСТ 5264-80.
5. Сварку тавровых соединений круглых стержней с листовым прокатом закладных изделий выполнять под слоем флюса.
6 Качество арматурных и закладных изделий должно удовлетворять требованиям ГОСТ 10922-75 и ГОСТ 23858-79.
7 Катет сварных швов принять по наименьшей толщине свариваемых элементов.
8. Материал прокатной стали закладных изделий принять марки ВСт3пс6-1 для сварных конструкций по ТУ14-1-3023-80 и ВСт3кп2 по ГОСТ 535-79*.

Привязан

Инв.№

Нач.отд	Шейко	
Н.контр.	Сокольская	
Гл.спец	Власенко	
Рук гр	Мазалова	
Вед.инж	Возианов	
Инж.	Новгородцева	

ТП 902-1-107.87-КЖ1И-ТТ

Технические требования

Стадия	Лист	Листов
1		1

Госстрой СССР Союзводоканалниипроект Харьковский Водоканалпроект

Формат А3

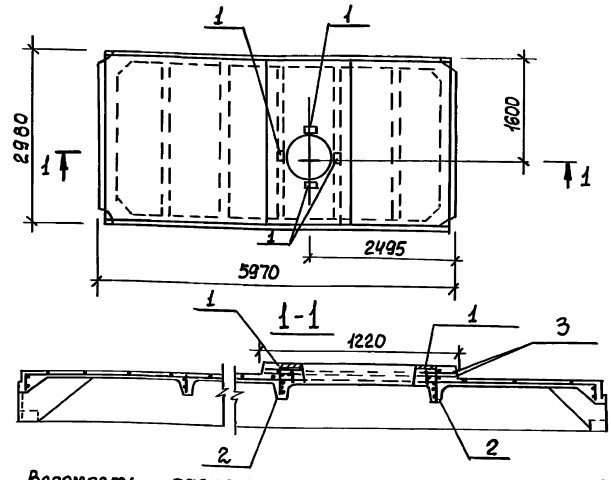

Формат	Зона	Поз.	Обозначение	Наименование	Кол.	Примечание
				Документация		
А3			902-1-107.87 - КЖИ-ТТ	Технические требования		
				Сборочные единицы		
		1	ГОСТ 22701.5-77	Изделие закладное М6	4	
		2	ГОСТ 22701 5-77	Каркас плоский КР8	2	
		3	ГОСТ 22701-5-77	Каркас пространственный КП1	1	
				Материалы		
				Набетонка - бетон класса В25	0,2 м³	

Остальное см плиту 1ПГ-3А-IIIвТ по ГОСТ 22701 5-77
В плите 1ПГ-3А-IIIвТ каркас Кр3 заменить Кр8 в указанных местах

Ведомость расхода стали на дополнительное армирование и дополнительные закладные изделия на элемент, кг

Марка элемента	Изделия арматурные: Арматура класса BI, ГОСТ 6727-80, ф5	Итого	A-III, ГОСТ 5781-82*, ф12	ф14	Итого	Изделия закладные: Арматура класса A-III, ГОСТ 5781-82*, ф10	Итого	Прокат марки Вст3кп2, ГОСТ 103-76*, -110×8	Итого	Общий расход
П2	2,0	2,0	25,6	14,0	41,6	1,6	1,6	3,6	3,6	

Обозначение	Наименование	Марка
ТП902-1-107.87-КЖИ.П2	1ПГ-3А-IIIвТ-110кн 500А	П2

Привязан

Инв. №

Нач. отд.	Шевко	
Н. контр.	Сокольская	
Гл. спец.	Власенко	
Рук. гр.	Мазалова	
Вед. инж.	Возианов	
Инж.	Корнюхин	
Ст. инж.	Шильмовер	

902-1-107.87-КЖИ-П2

Плита покрытия П2

Стадия	Масса	Масштаб
Р	3980	1:50

Лист | Листов 1

Госстрой СССР Союзводоканалпроект Горьковский Водоканалпроект

Формат А3

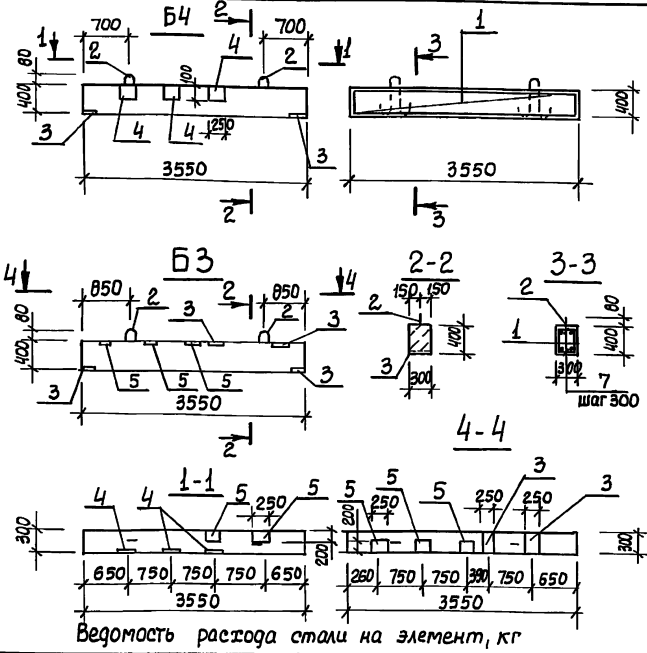

Спецификация Б3, Б4

Формат	Зона	Поз.	Обозначение	Наименование	Кол.	Примечание
				Документация		
А3			ТП902-1-107.87-КЖИ-ТТ	Технические требования		
				Балки Б3, Б4		
				Сборочные единицы		
Б4		1	ТП902-1-107.87-КЖИ-КР3	Каркас плоский КР3	2	
		2	1.400-9	Изделие закладное УП1-3	2	
				Детали		
Б4		7	Б3-001	ф6АI ГОСТ 5781-82*, ℓ=270	24	0,06 кг
				Материалы		
				Бетон класса В15	0,43	м³
			Переменные данные для исполнения:	Балка Б3		
		3	1.400-15 Вып.1.130-44	Изделие закладное МН 124-3	4	
		5	1.400-15 Вып.1-130-14	МН 119-3	3	
			Переменные данные для исполнения:	Балка Б4		
		3	1.400-15 Вып.1. 130-44	МН 124-3	2	
		4	1.400-15 Вып 1 120-26	МН 109-3	3	
		5	1.400-15 Вып 1-130-14	МН 119-3	2	

Ведомость расхода стали на элемент, кг

Марка элемента	Изделия арматурные: Арматура класса A-I, ГОСТ 5781-82*, ф6	Итого	A-III, ф10	ф18	Итого	Всего	Изделия закладные: Арматура класса A-I, ГОСТ 5781-82*, ф8	Итого	A-III, ф10	Итого	Прокат марки Вст3кп2, ГОСТ 103-76*, -δ=6	-δ=8	Итого	Общий расход
Б3	3,4	3,4	4,4	11,2	15,6	19,0	1,0	1,0	0,9	2,4	3,1	7,2	18,8	26,0	48,1
Б4	3,4	3,4	4,4	11,2	15,6	19,0	1,0	1,0	1,5	1,2	2,7	8,4	9,4	17,8	39,5

Привязан

Инв.№

Нач. отд.	Шевко	
Н. контр.	Сокольская	
Гл. спец.	Власенко	
Рук. гр.	Мазалова	
Вед. инж.	Возианов	
Инж.	Корнюхин	
Ст. инж.	Шильмовер	

ТП 902-1-107.87-КЖИ.Б3

Балки перекрытия Б3, Б4

Стадия	Масса	Масштаб
Р	1075	1:50

Лист | Листов 1

Госстрой СССР Союзводоканалпроект Горьковский Водоканалпроект

Копир Кулешова

Формат А3

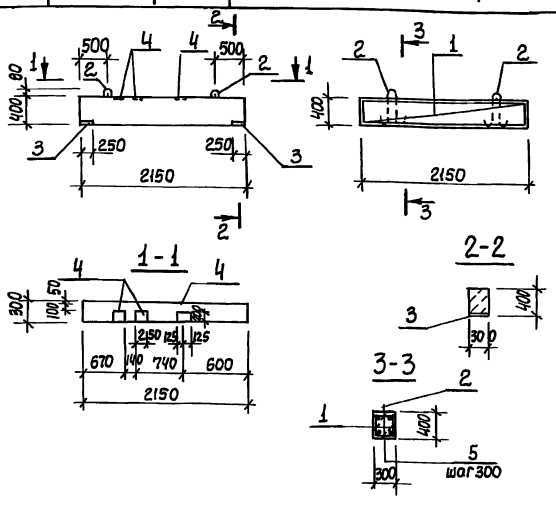

Формат	Зона	Поз.	Обозначение	Наименование	Кол.	Примечание
				Документация		
А3			ТП902-1-107.87-КЖ4Ц-ТТ	Технические требования		
				Сборочные единицы		
				Каркас плоский		
А4		1	ТП902-1-107.87-КЖ4Ц-КР1	КР1	2	
				Изделие закладное		
		2	1.400-9	УП1-3	2	
		3	1.400-15 Вып.1 130-44	МН124-3	2	
		4	1.400-15 Вып.1 130-14	МН119-3	3	
				Детали		
Б4		5	-Б1.001	ФБ1 ГОСТ5781-82,* l=280	16	0,06кг
				Материалы		
				Бетон класса В15, W4	0,3	м³

Ведомость расхода стали на элемент, кг

Марка элемента	Изделия арматурные					Изделия закладные							Общий расход
	Арматура класса				Всего	Арматура класса				Прокат марки		Всего	
	А-I		А-III			А-I	А-III			Вст3 кп2			
	ГОСТ5781-82*					ГОСТ5781-82*				ГОСТ 103-76*			
	ф6	Итого	ф10	Итого		ф10	ф10	ф8	Итого	-δ8	-δ6	Итого	
Б1	3,3	3,3	5,2	5,2	8,5	1,0	1,2	0,9	3,1	9,4	7,2	16,8	19,7	28,2

Привязан

Инв.№

Нач.отд.	Шейко	
Н.контр.	Сокольская	
Гл.спец.	Власенко	
Рук.гр.	Мазалова	
Вед.инж.	Возианов	
Инж.	Корнюхин	
Ст.инж.	Шильмовер	

902-1-107.87-КЖ4Ц-Б1

Балка перекрытия Б1

Стадия	Масса	Масштаб
Р	750	1:50
Лист	Листов 1	

Госстрой СССР Союзводоканалниипроект Харьковский Водоканалпроект

Формат А3

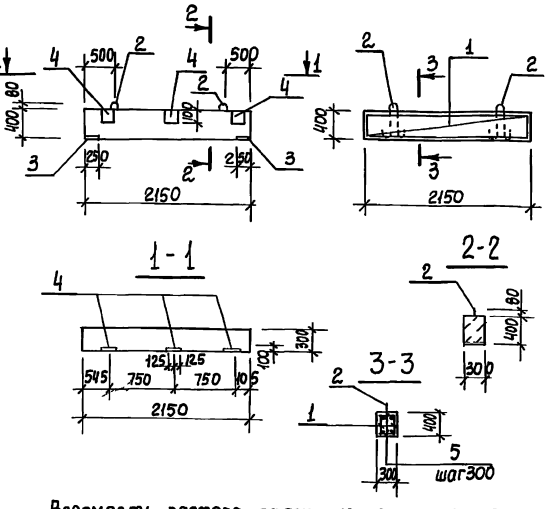

Формат	Зона	Поз.	Обозначение	Наименование	Кол.	Примечание
				Документация		
А3			ТП902-1-107.87-КЖ4Ц-ТТ	Технические требования		
				Сборочные единицы		
				Каркас плоский		
А4		1	ТП902-1-107.87-КЖ4Ц-КР1	КР1	2	
				Изделие закладное		
		2	1.400-9	УП1-3	2	
		3	1.400-15 Вып.1 130-44	МН124-3	2	
		4	1.400-15 Вып.1 120-26	МН109-3	3	
				Детали		
Б4		5	Б2-001	ФБ1 ГОСТ5781-82*, l=280	16	0,06кг
				Материалы		
				Бетон класса В15, W4	0,3	м³

Ведомость расхода стали на элемент, кг

Марка элемента	Изделия арматурные					Изделия закладные							Общий расход
	Арматура класса				Всего	Арматура класса				Прокат марки		Всего	
	AI		AIII			AI	AIII			Вст3 кп2			
	ГОСТ5781-82*					ГОСТ5781-82*				ГОСТ 103-76*			
	ф6	Итого	ф10	Итого		ф10	ф10	ф8	Итого	-δ8	-δ6	Итого	
Б2	3,3	3,3	5,2	5,2	8,5	1,0	1,2	0,9	3,1	9,4	3,6	13,0	16,1	24,6

Защитный слой бетона для рабочей арматуры 20мм

Привязан

Инв.№

Нач.отд.	Шейко	
Н.контр.	Сокольская	
Гл.спец.	Власенко	
Рук.гр.	Мазалова	
Вед.инж.	Возианов	
Инж.	Корнюхин	
Ст.инж.	Шильмовер	

ТП 902-1-107.87 - КЖ4Ц Б2

Балка перекрытия Б2

Стадия	Масса	Масштаб
Р	750	1:50
Лист	Листов 1	

Госстрой СССР Союзводоканалниипроект Харьковский Водоканалпроект

Копировал Кулешова

Формат А3

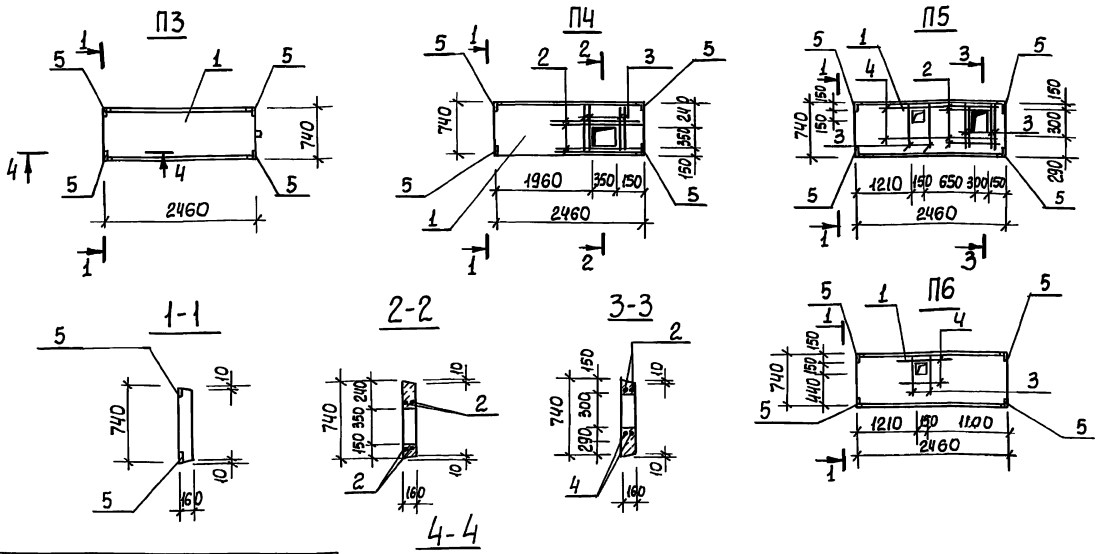

Обозначение	Наименование	Марка
ТП902-1-107.87-КЖ1Ц-П3	П21д-5б-1	П3
-01	П21д-5б-2	П4
-02	П21д-5б-3	П5
-03	П21д-5б-4	П6

Привязан

Инв №

Нач отд.	Шейко	
Н-контр.	Сокольская	
Гл спец.	Власенко	
Рук гр.	Мазалова	
Вед инж.	Возианов	
Инж	Корнюхин	
Ст инж.	Шильмовер	

ТП 902-1-107.87-КЖ1Ц-П3-СБ

Плиты перекрытия П (П3 - П6) Сборочный чертеж

Стадия	Масса	Масштаб
Р	730	1:50

Лист | Листов 1

Госстрой СССР Союзводоканалниипроект Харьковский Водоканалпроект

Формат А3

Инв № подл | Подпись и дата | Взам инв №

Формат	Зона	Поз.	Обозначение	Наименование	Кол на исполн ТП 902-1-107.87-КЖ1Ц-П3					
					-	-01	-02	-03		
А4			ТП 902-1-107.87-КЖ1Ц-ТТ	Документация						
А3			-П1 СБ	Технические требования	X	X	X	X		
А4			-П1 ВМС	Сборочный чертеж	X	X	X	X		
				Ведомость расхода стали	X	X	X	X		
				Сборочные единицы						
		1	3.006.1-2/82.1-2-10-075	П21д-5б	1	1	1	1		
		5	1.400-15.81 540-02	МН 541	4	4	4	4		
				Детали						
Б4		2	П3-001	ф14А III ГОСТ 5781-82* ℓ=1400		8	8			1,69 кг
Б4		3	-01	ф14А III ГОСТ 5781-82* ℓ=730		8	12	4		0,88 кг
Б4		4	-02	ℓ=1200		4	4			1,45 кг

П3			
П4			
П5			
П6			

Привязан

Инв №

Нач. отд.	Шейко	
Н контр.	Сокольская	
Гл. спец.	Власенко	
Рук. гр.	Мазалова	
Вед. инж.	Возианов	
Инж	Корнюхин	
Ст. инж.	Шильмовер	

ТП 902-1-107.87-КЖ1Ц-П3

Плиты перекрытия П (П3-П6)

Стадия	Лист	Листов
Р		1

Госстрой СССР Союзводоканалниипроект Харьковский Водоканалпроект

Копиров. Кулешова

Формат А4

Инв № подл | Подпись и дата | Взам инв №

Ведомость расхода стали на дополнительное армирование, кг

Марка элемента	Изделия арматурные: Арматура класса А-III ГОСТ 5781-82* ф14				Итого	Всего	Изделия закладные: Арматура класса А-III ГОСТ 5781-82* ф8	Итого	Прокат марки Вст3кп2 ГОСТ 8509-72* L50×5	Итого	Всего	Общий расход
П3							0,8	0,8	1,6	1,6	2,4	2,4
П4	20,56				20,56	20,56	0,8	0,8	1,6	1,6	2,4	22,96
П5	29,88				29,88	29,88	0,8	0,8	1,6	1,6	2,4	32,28
П6	9,32				9,32	9,32	0,8	0,8	1,6	1,6	2,4	11,72

Привязан

Инв. №

Нач отд.	Шейко	
Н контр.	Сокольская	
Гл спец.	Власенко	
Рук гр.	Мазалова	
Вед инж	Возианов	
Инж	Корнюхин	
Ст инж.	Шильмовер	

ТП 902-1-107.87-КЖ1Ц-П3-ВМС

Плиты перекрытия П (П3-П6) Ведомость расхода стали

Стадия	Лист	Листов
Р		1

Госстрой СССР Союзводоканалниипроект Харьковский Водоканалпроект

Копир. Кулешова

Формат А4

Типовой проект 902-1-107.87 Альбом III

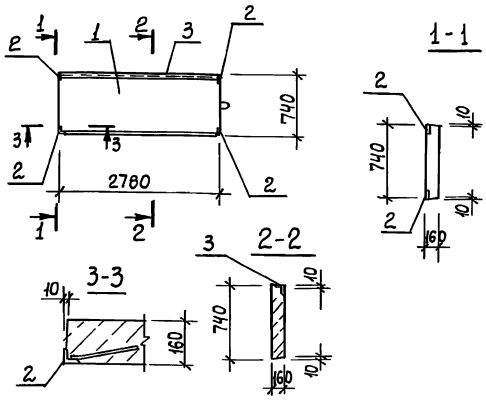

Формат	Зона	Поз.	Обозначение	Наименование	Кол.	Примечание
				Документация		
А3			ТП902-1-107.87-КЖШ-ТТ	Технические требования		
				Сборочные единицы		
			3.006 1-2/82-1-2-1.0-084	П23д-3б	1	
		2	1.400-15.81.540-02	Изделие закладное МН 541	4	
		3	1.400-15.81.540-09	МН 548	пм 2,78	

Остальное см. П23д-3б серия 3.006;1-2/82 вып. 1-2

Обозначение	Наименование	Марка
ТП902-1-107.87-КЖШ-П8	П23д-3б-2	П8

Ведомость расхода стали на дополнительные закладные изделия, кг

Марка элемента	Изделия закладные						Общий расход
	Арматура класса А-III		Прокат марки Вст3 кп2			Всего	
	ГОСТ 5781-82*		ГОСТ 8509-72*				
	ф8	Итого	L50×5		Итого		
П8	1,9	1,9	12,2		12.2	14,1	14,1

Привязан

Инв №

Нач. отд.	Шейко		
Н. контр.	Сокольская		
Гл. спец.	Власенко		
Рук. гр.	Мазалова		
Рук. гр.	Возианов		
Инж.	Корнюхин		
Ст. инж.	Шильмовер		

-ТП902-1-107.87-КЖШ-П8

Плита перекрытия П8

Стадия	Масса	Масштаб
Р	820	1:50

Лист | Листов 1

Госстрой СССР Союзводоканалниипроект Харьковский Водоканалпроект

Формат А3

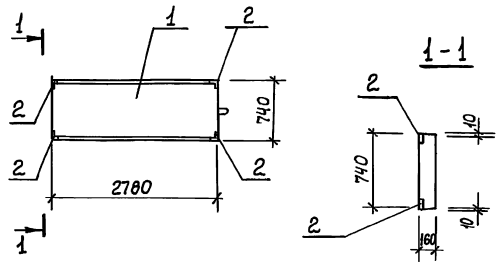

Формат	Зона	Поз.	Обозначение	Наименование	Кол	Примечание
				Документация		
А3			ТП902-1-107.87-КЖШ-ТТ	Технические требования		
				Сборочные единицы		
		1.	3.006.1-2182-1-2-1.0-084	П23д-3б	1	
		2	1.400-15.81 540-02	МН 541	4	

Остальное см. П23д-3б серия 3.006.1-2/82 вып. 1-2

Обозначение	Наименование	Марка
ТП902-1-107.87-КЖШ-П7	П23д-3б-1	П7

Ведомость расхода стали на дополнительные закладные изделия, кг

Марка элемента	Изделия закладные						Общий расход
	Арматура класса А-III		Прокат марки Вст3 кп2			Всего	
	ГОСТ 5781-82*		ГОСТ 8509-72*				
	ф8	Итого	L50×5		Итого		
П7	0,8	0,8	1,6		1,6	2,4	2,4

Привязан

Инв.№

Нач. отд.	Шейко		
Н. контр.	Сокольская		
Гл. спец.	Власенко		
Рук. гр.	Мазалова		
Вед. инж.	Возианов		
Инж.	Корнюхин		
Ст. инж.	Шильмовер		

ТП 902-1-107.87-КЖШ-П7

Плита перекрытия П7

Стадия	Масса	Масштаб
Р	820	1:50

Лист | Листов 1

Госстрой СССР Союзводоканалниипроект Харьковский Водоканалпроект

Формат А3

копир Кулешова

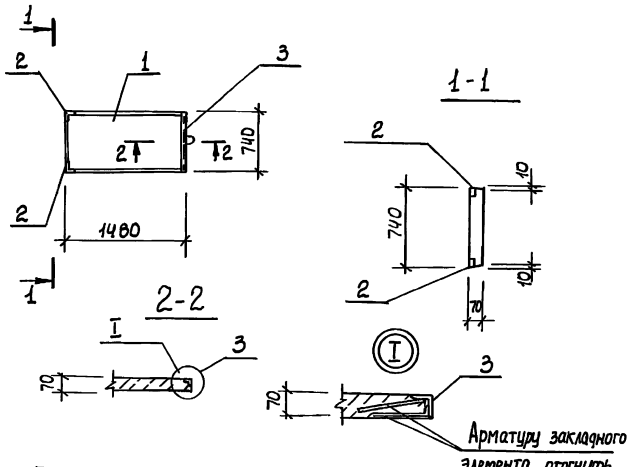

Формат	Зона	Поз.	Обозначение	Наименование	Кол	Примечание
				Документация		
А4			ТП902-1-107.87-КЖ1Ц-ТТ	Технические требования		
				Сборочные единицы		
		1	3.006.1-2/82.1-2.-1.0-040	Плита П10д-5б	1	
		2	1.400-15.В1.540-02	МН541	2	
		3	1.400-15.В1.520-07	МН536	ПМ 0,74	

Остальное см. П10д-5б серия 3.006.1-2/82 вып. 1-2

Обозначение	Наименование	Марка
ТП902-1-107.87-КЖ1Ц-П9	П10д-5б-1	П9

Ведомость расхода стали на дополнительные закладные изделия, кг

Марка элемента	Изделия закладные						Общий расход
	Арматура класса А-III		Прокат марки Вст3 кп2			Всего	
	ГОСТ5781-82*		ГОСТ8509-72*				
	ф8	Итого	L50×5	L75×6	Итого		
П9	1,44	1,44	0,8	5,1	5,9	7,34	7,34

Привязан

Инв. №

Нач отд	Шейко	
Н контр	Сокольская	
Гл спец	Власенко	
Рук. гр	Мазалова	
Вед инж	Возианов	
Инж	Корнюхин	
Ст инж	Шильмовер	

ТП902-1-107.87-КЖ1Ц-П9

Плита перекрытия П9

Стадия	Масса	Масштаб
Р	190	1:50

Лист | Листов 1

Госстрой СССР Союзводоканалниипроект Харьковский Водоканалпроект

Формат А3

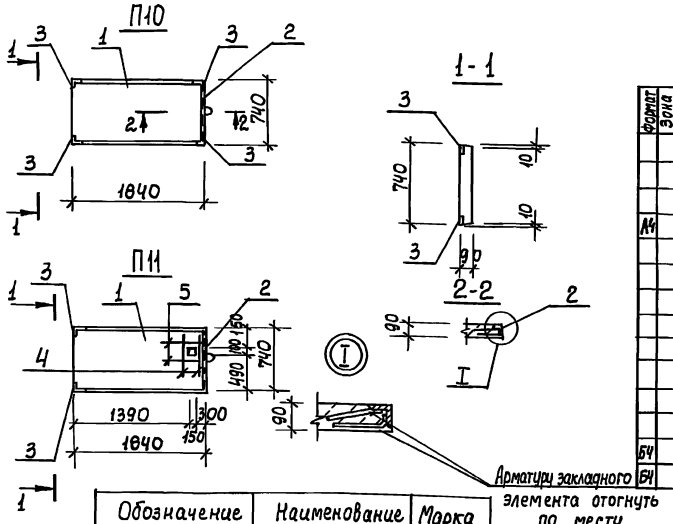

Спецификация П10, П11

Формат	Зона	Поз.	Обозначение	Наименование	Кол	Примечание
				П10, П11		
				Документация		
А4			ТП902-1-107.87-КЖ1Ц-ТТ	Технические требования		
				Сборочные единицы		
		1	3.006.1-2/82-1-2.-1.0-050	Плита П14д-3б	1	
		2	1.400-15.В1.520-07	МН536	ПМ 0,74	
		3	1.400-15.В1.540-02	МН541	2	
			Переменные данные для исполнения:			
				П11		
				Детали		
Б4		4	-П10-001	ф14АIII ГОСТ5781-82*, ℓ=730	4	0,9кг
Б4		5	-01	ℓ=1200	4	1,45кг

Обозначение	Наименование	Марка
902-1-107.87-КЖ1Ц-П10	П14д-3б-1	П10
902-1-107.87-КЖ1Ц-П10	П14д-3б-2	П11

Ведомость расхода стали на дополнительное армирование, кг

Марка элемента	Изделия закладные								Общий расход
	Арматура класса А-III				Прокат марки Вст3 кп2			Всего	
	ГОСТ5781-82*				ГОСТ8509-72*				
	ф8	ф14		Итого	L50×5	L75×6	Итого		
П10	1,44			1,44	0,8	5,1	5,9	7,34	7,34
П11	1,44	9,4		10,84	0,8	5,1	5,9	16,74	16,74

Привязан

Инв. №

Нач отд	Шейко	
Н контр	Сокольская	
Гл спец	Власенко	
Рук. гр	Мазалова	
Вед. инж	Возианов	
Инж.	Корнюхин	
Ст инж	Шильмовер	

ТП902-1-107.87-КЖ1Ц-П10

Плита перекрытия П (П10, П11)

Стадия	Масса	Масштаб
Р	310	1:50

Лист | Листов 1

Госстрой СССР Союзводоканалниипроект Харьковский Водоканалпроект

Копиров Кулешова

Формат А3

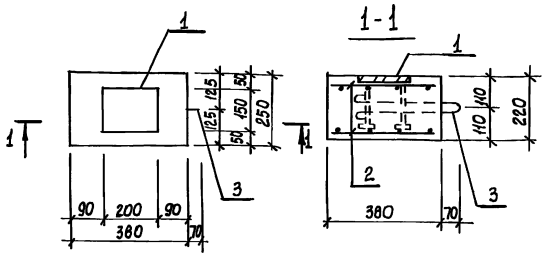

Ведомость расхода стали на один элемент, кг

Марка элемента	Изделия арматурные				Изделия закладные					Всего
	Арматура класса A-I				Прокат марки Вст3кп2		Арматура класса A-III		Итого	
	ГОСТ 5781-82*				ГОСТ 103-76*	ГОСТ 103-76*				
	ф6	ф8		Итого	-150×8	-50×8	ф12			
ОП1	0,88	0,3		1,18	1,9	0,8	1,3		4,0	5,18

Формат	Зона	Поз.	Обозначение	Наименование	Кол.	Примечание
А3			902-1-107.87 -КЖЦ-ТТ	Технические требования		
				Сборочные единицы		
А4		1	1.400 - 15 вып. 1-120-59	Изделие закладное МпIII-6	1	
А4		2	902-1-107.87-КЖЦ-С1	Сетка арматурная С1	2	
А4		3	-ПС1	Петля строповочная ПС1	1	
				Материалы		
				Бетон класса В15	0,02	м³

Привязан

Инв. №

Нач. отд.	Шейко		
Н. контр.	Сокольская		
Гл. спец.	Власенко		
Рук. гр.	Мазалова		
Вед. инж.	Возианов		
Инж.	Корнюхин		
Ст. инж.	Шильмовер		

ТП 902-1-107.87-КЖЦ-ОП1

Опорная подушка ОП1

Стадия	Масса	Масштаб
Р	50,0	1:10
Лист	Листов 1	

Госстрой СССР Союзводоканалпроект Харьковский Водоканалпроект

Формат А3

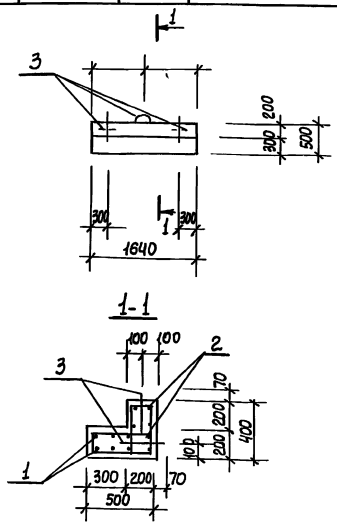

Формат	Зона	Поз.	Обозначение	Наименование	Кол.	Примечание
				Документация		
А3			902-1-107.87-КЖЦ-ТТ	Технические требования		
				Сборочные единицы		
				Сетка арматурная		
А4		1	-С4	С4	1	
А4		2	-С4	С5	1	
А4		3	-ПС2	Петля строповочная ПС2	3	0,54кг
				Материалы		
				Бетон класса В25	0,02	м³

Защитный слой бетона для рабочей арматуры принят 20мм.

Ведомость расхода стали на элемент, кг

Марка элемента	Изделия арматурные				Общий расход
	Арматура класса A-I			Всего	
	ГОСТ 5781-82*				
	ф8	ф10	Итого		
ОБ1		1,62	1,62	1,62	1,62

Привязан

Инв. №

Нач. отд.	Шейко		
Н. контр.	Сокольская		
Гл. спец.	Власенко		
Рук. гр.	Мазалова		
Вед. инж.	Возианов		
Инж.	Корнюхин		
Ст. инж.	Шильмовер		

Копир. Килетова

ТП 902-1-107.87-КЖЦ-ОБ1

Опорный блок ОБ1

Стадия	Масса	Масштаб
Р	50	1:10
Лист	Листов 1	

Госстрой СССР Союзводоканалпроект Харьковский Водоканалпроект

Формат А3

Инв.№ подл	Подпись и дата	Взам инв №

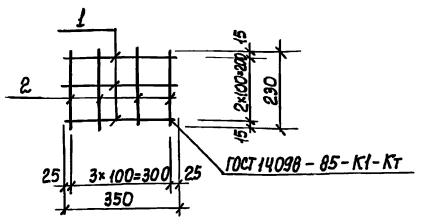

Формат	Зона	Поз	Обозначение	Наименование	Кол.	Примечание
				Документация		
А4			902-1-107.87-КЖ1Ц-ТТ	Технические требования		
				Детали		
Б4		1	-С1-001	Ф6АI ГОСТ 5781-82*, ℓ=350	3	0,08кг
Б4		2	-01	ℓ=230	4	0,05кг

Привязан

Инв.№

Нач.отд.	Шейко	
Н.контр.	Сокольская	
Гл.спец.	Власенко	
Рук.гр.	Мазалова	
Вед.инж.	Возианов	
Инж.	Корнюкин	
Ст.инж.	Шильмовер	

ТП 902-1-107.87-КЖ1Ц-С1

Сетка арматурная С1

Стадия	Масса	Масштаб
Р	0,44	-

Лист | Листов 1

Госстрой СССР Союзводоканалниипроект Харьковский Водоканалпроект

Формат А4

Инв.№ подл	Подпись и дата	Взам. инв №

Типовой проект 902-1-107.87 Альбом III

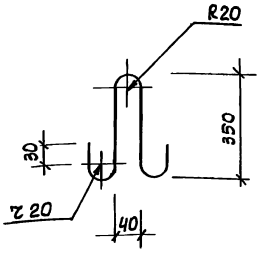

Привязан

Инв №

Нач.отд.	Шейко	
Н.контр.	Сокольская	
Гл.спец.	Власенко	
Рук.гр.	Мазалова	
Вед.инж.	Возианов	
Инж.	Корнюкин	
Ст.инж.	Шильмовер	

ТП 902-1-107.87-КЖ1Ц-ПС1

Петля строповочная ПС1

Стадия	Масса	Масштаб
Р	0,18	-

Лист | Листов 1

Ф6АI ГОСТ 5781-82*, ℓ=800

Госстрой СССР Союзводоканалниипроект Харьковский Водоканалпроект

Формат А4

Инв № подл	Подпись и дата	Взам инв.№

Обозначение	Наименование	Кол. на исполн 902-1-107.87-КЖ1Ц-С4	Примечание
	Документация		
А4 902-1-107.87-КЖ1Ц-ТТ	Технические требования		
А4 -С4С5	Сборочный чертеж		
	Детали		
	Ф8А-I ГОСТ 5781-82*		
Б4 1 -С4-001	ℓ=1600	8	0,67 кг
Б4 2 -01	ℓ=1100	10	0,44кг
-02	ℓ=900	10	0,36 кг

С4		
С5		

Привязан

Инв №

Нач.отд.	Шейко	
Н.контр.	Сокольская	
Гл.спец.	Власенко	
Рук.гр.	Мазалова	
Вед.инж.	Возианов	
Инж.	Корнюкин	
Ст.инж.	Шильмовер	

ТП 902-1-107.87-КЖ1Ц-С4

Сетка арматурная С (С4, С5)

Стадия	Лист	Листов
Р	1	1

Госстрой СССР Союзводоканалниипроект Харьковский Водоканалпроект

Формат А4

Инв № подл.	Подпись и дата	Взам инв.№

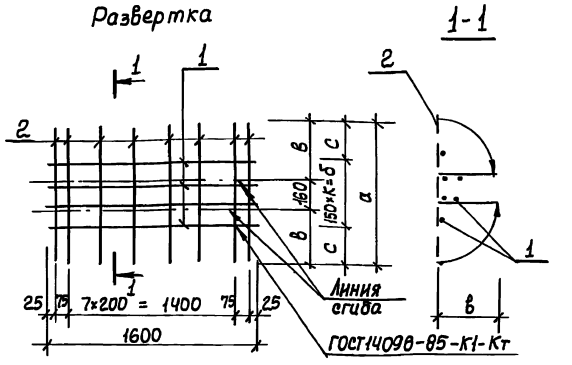

Обозначение	Марка изделия	Размеры, мм а	в	с	б	к		Масса кг
902-1-107.87-КЖ1Ц-С4	С4	1100	470	25	1050	7		9,8
-С4-01	С5	900	370	225	450	3		6,3

Привязан

Инв №

Нач.отд.	Шейко	
Н.контр.	Сокольская	
Гл.спец.	Власенко	
Рук.гр.	Мазалова	
Вед.инж.	Возианов	
Инж.	Корнюкин	
Ст.инж.	Шильмовер	

ТП 902-1-107.87-КЖ1Ц-С4С5

Сетка арматурная С (С4, С5) Сборочный чертеж

Стадия	Масса	Масштаб
Р	см. табл.	-

Лист | Листов 1

Госстрой СССР Союзводоканалниипроект Харьковский Водоканалпроект

Коп Килешова

Формат А4

Инв.№подл. | Подпись и дата | Взам.инв.№

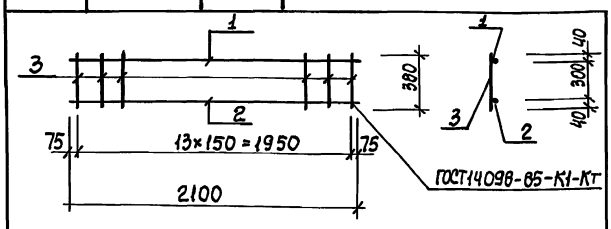

Формат	Зона	Поз.	Обозначение	Наименование	Кол	Примечание
				Документация		
А3			ТП902-1-107.87-КЖЧ-ТТ	Технические требования		
				Детали		
Б4		1	-КР1-001	ф10AIII ГОСТ5781-82*, ℓ=2100	1	1,3 кг
Б4		2				
Б4		3	-002	ф6AI ГОСТ5781-82*, ℓ=380	14	0,08 кг

Привязан

Инв.№

ТП 902-1-107.87 - КЖЧ-КР1

Нач.отд.	Шейко	
Н.контр.	Сокольская	
Гл.спец.	Власенко	
Рук.гр.	Мазалова	
Вед.инж.	Возианов	
Инж.	Корнюкин	
Ст.инж.	Шильмовер	

Каркас плоский КР1

Стадия	Масса	Масштаб
Р	5,70	-
Лист	Листов 1	

Госстрой СССР Союзводоканалниипроект Харьковский Водоканалпроект

Формат А4

Инв.№подл. | Подпись и дата | Взам.инв.№

Типовой проект 902-1-107.87 Альбом III

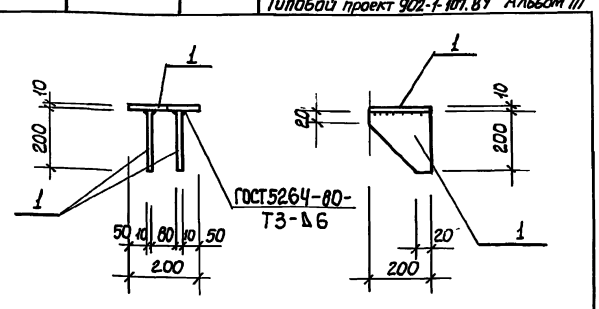

Формат	Зона	Поз	Обозначение	Наименование	Кол.	Примечание
				Документация		
А3			ТП902-1-107.87-КЖЧ-ТТ	Технические требования		
				Детали		
Б4		1	-МС3-001	Полоса В-2-10×200 ГОСТ10378* Вст3кп2 ГОСТ535-79* ℓ=200	3	3,14 кг

Привязан

Инв.№

ТП 902-1-107.87-КЖЧ-МС3

Нач.отд.	Шейко	
Н.контр.	Сокольская	
Гл.спец.	Власенко	
Рук.гр.	Мазалова	
Вед.инж.	Возианов	
Инж.	Новгородцев	
Ст.инж.	Шильмовер	

Изделие соединительное МС3

Стадия	Масса	Масштаб
Р	9,42	-
Лист	Листов	

Госстрой СССР Союзводоканалниипроект Харьковский Водоканалпроект

Формат А4

Инв.№подл. | Подпись и дата | Взам.инв.№

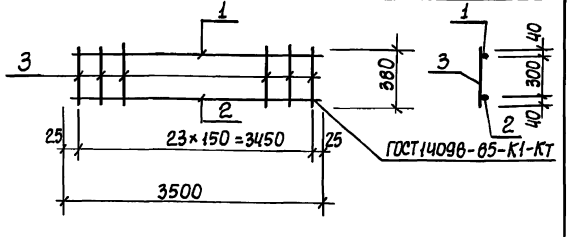

Формат	Зона	Поз	Обозначение	Наименование	Кол.	Примечание
				Документация		
А3			ТП902-1-107.87-КЖЧ-ТТ	Технические требования		
				Детали		
Б4		1	-КР2-001	ф10AIII ГОСТ5781-82* ℓ=3500	1	2,2 кг
Б4		2	-002	ф16AIII ГОСТ5781-82* ℓ=3500	1	5,6 кг
Б4		3	-003	ф6AI ГОСТ5781-82* ℓ=380	24	0,08 кг

Привязан

Инв.№

ТП902-1-107.87 - КЖЧ-КР2

Нач.отд.	Шейко	
Н.контр.	Сокольская	
Гл.спец.	Власенко	
Рук.гр.	Мазалова	
Вед.инж.	Возианов	
Инж.	Корнюкин	
Ст.инж.	Шильмовер	

Каркас плоский КР2

Стадия	Масса	Масштаб
Р	9,7	-
Лист	Листов 1	

Госстрой СССР Союзводоканалниипроект Харьковский Водоканалпроект

Формат А4

Инв.№подл. | Подпись и дата | Взам.инв.№

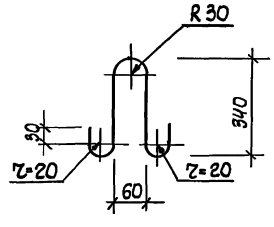

Привязан

Инв.№

ТП 902-1-107.87 - КЖЧ-ПС2

Нач.отд.	Шейко	
Н.контр.	Сокольская	
Гл.спец.	Власенко	
Рук.гр.	Мазалова	
Вед.инж.	Возианов	
Инж.	Корнюкин	
Ст.инж.	Шильмовер	

Петля строповочная ПС2

Стадия	Масса	Масштаб
Р	0,19	-
Лист	Листов 1	

ф6A-I ГОСТ5781-82*, ℓ=870

Госстрой СССР Союзводоканалниипроект Харьковский Водоканалпроект

Колисов Колесова

Формат А4

Инв.№подл. | Подпись и дата | Взам.инв.№

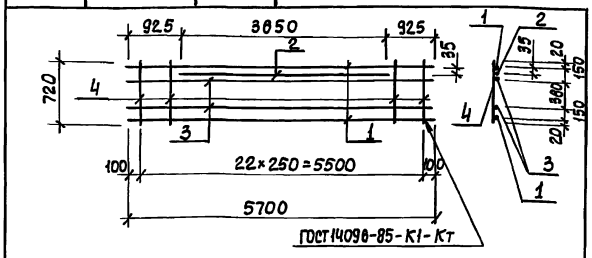

Формат	Зона	Поз	Обозначение	Наименование	Кол	Примечание
				Документация		
А3			ТП902-1-107.87-КЖЧ-ТТ	Технические требования		
				Детали		
Бч	1		-КР3-001	ф12АIII ГОСТ 5781-82*, ℓ=5700	2	5,1 кг
Бч	2		-002	ф10АIII ГОСТ 5781-82*, ℓ=3850	1	2,4 кг
Бч	3		-003	ф8АIII ГОСТ 5781-82*, ℓ=5700	2	2,3 кг
Бч	4		-004	ф6АIII ГОСТ 5781-82*, ℓ=720	23	0,16 кг

Привязан

Инв.№

ТП 902-1-107.87-КЖЧ-КР3

Нач.отд	Шейко	
Н.контр	Сокольская	
Гл.спец	Власенко	
Рук.гр.	Мазалова	
Вед.инж.	Возианов	
Инж.	Корнюхин	
Ст.инж.	Шильмовер	

Каркас плоский КР3

Стадия	Масса	Масштаб
Р	24,2	—

Лист | Листов 1

Госстрой СССР Союзводоканалпроект Харьковский Водоканалпроект

Формат А4

Инв.№подл. | Подпись и дата | Взам.инв.№

Типовой проект 902-1-107.87 Альбом III

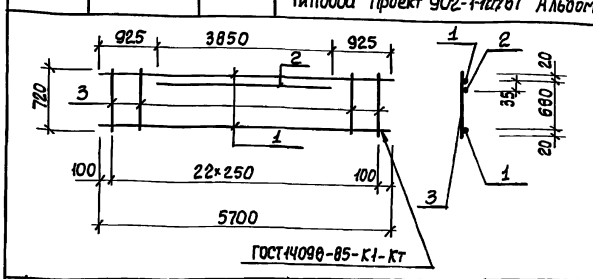

Формат	Зона	Поз	Обозначение	Наименование	Кол	Примечание
				Документация		
А3			ТП 902-1-107.87-КЖЧ-ТТ	Технические требования		
				Детали		
Бч	1		-КР4-001	ф12АIII ГОСТ 5781-82*, ℓ=5700	2	5,1 кг
Бч	2		-002	ф10АIII ГОСТ 5781-82*, ℓ=3850	1	2,4 кг
Бч	3		-003	ф6АIII ГОСТ 5781-82*, ℓ=720	23	0,16 кг

Привязан

Инв.№

ТП 902-1-107.87-КЖЧ-КР4

Нач.отд	Шейко	
Н.контр	Сокольская	
Гл.спец.	Власенко	
Рук.гр.	Мазалова	
Вед.инж.	Возианов	
Инж.	Корнюхин	
Ст.инж.	Шильмовер	

Каркас плоский КР4

Стадия	Масса	Масштаб
Р	19,6	—

Лист | Листов 1

Госстрой СССР Союзводоканалпроект Харьковский Водоканалпроект

Формат А4

Инв.№подл. | Подпись и дата | Взам.инв.№

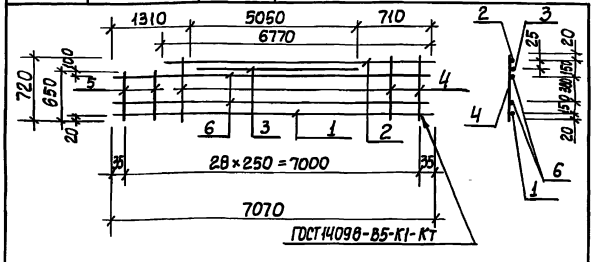

Формат	Зона	Поз.	Обозначение	Наименование	Кол.	Примечание
				Документация		
А3			ТП902-1-107.87-КЖЧ-ТТ	Технические требования		
				Детали		
Бч	1		-КР5-001	ф12АIII ГОСТ 5781-82*, ℓ=7070	1	6,3 кг
Бч	2		-01	ℓ=6770	1	5,9 кг
Бч	3		-002	ф10АIII ГОСТ 5781-82*, ℓ=5050	1	3,1 кг
Бч	4		-003	ф6АIII ГОСТ 5781-82*, ℓ=720	27	0,16 кг
Бч	5		-01	ℓ=650	2	0,14 кг
Бч	6		-004	ф8АIII ГОСТ 5781-82*, ℓ=7070	2	2,8 кг

Привязан

Инв.№

ТП 902-1-107.87-КЖЧ-КР5

Нач.отд	Шейко	
Н.контр	Сокольская	
Гл.спец.	Власенко	
Рук.гр	Мазалова	
Вед.инж.	Возианов	
Инж	Корнюхин	
Ст.инж.	Шильмовер	

Каркас плоский КР5

Стадия	Масса	Масштаб
Р	29,7	—

Лист | Листов

Госстрой СССР Союзводоканалпроект Харьковский Водоканалпроект

Формат А4

Инв.№подл. | Подпись и дата | Взам.инв.№

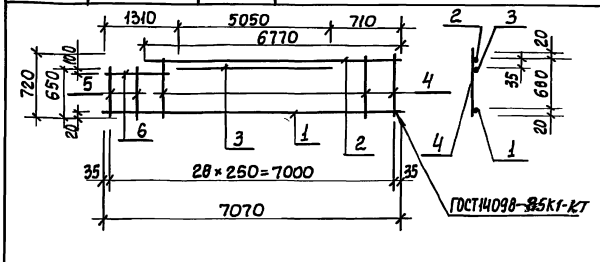

Формат	Зона	Поз.	Обозначение	Наименование	Кол	Примечание
				Документация		
А3			ТП902-1-107.87-КЖЧ-ТТ	Технические требования		
				Детали		
Бч	1		-КР6-001	ф12АIII ГОСТ 5781-82*, ℓ=7070	1	6,3 кг
Бч	2		-01	ℓ=6770	1	5,9 кг
Бч	3		-002	ф10АIII ГОСТ 5781-82*, ℓ=5050	1	3,1 кг
Бч	4		-003	ф6АIII ГОСТ 5781-82*, ℓ=720	27	0,16 кг
Бч	5		-01	ℓ=650	2	0,14 кг
Бч	6		-004	ф12АIII ГОСТ 5781-82*, ℓ=570	1	0,5 кг

Привязан

Инв.№

ТП 902-1-107.87-КЖЧ-КР6

Нач.отд	Шейко	
Н.контр	Сокольская	
Гл.спец	Власенко	
Рук.гр	Мазалова	
Вед.инж.	Возианов	
Инж	Корнюхин	
Ст.инж.	Шильмовер	

Каркас плоский КР6

Стадия	Масса	Масштаб
Р	24,6	—

Лист | Листов 1

Госстрой СССР Союзводоканалпроект Харьковский Водоканалпроект

Копир. Килешова

Формат А4

Инв. № подл.	Подпись и дата	Взам. инв. №

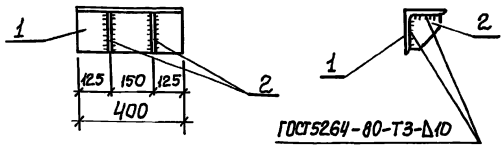

Формат	Зона	Поз.	Обозначение	Наименование	Кол.	Примечание
				Документация		
А3			ТП 902-1-107.87-КЖ1И-ТТ	Технические требования		
				Детали		
Б4		1	-МС1-001	Уголок 200×200×12 ГОСТ8509-72* / 09Г2С-6 ГОСТ19281-73		
				ℓ=400	1	14,8 кг
Б4		2	-002	Полоса А 8×150 ГОСТ103-76* / Вст3кп2 ГОСТ535-79*		
				ℓ=150	2	1,77 кг

Привязан

Инв. №

ТП 902-1-107.87-КЖ1И-МС1

Нач. отд.	Шейко	
Н. контр.	Сокольская	
Гл. спец.	Власенко	
Рук. гр.	Мазалова	
Вед. инж.	Возианов	
Инж.	Корнюхин	
Ст. инж.	Шильмовер	

Изделие соединительное МС1

Стадия	Масса	Масштаб
Р	18,3	-

Лист | Листов 1

Госстрой СССР Союзводоканалниипроект Харьковский Водоканалпроект

Формат А4

Инв. № подл.	Подпись и дата	Взам. инв. №

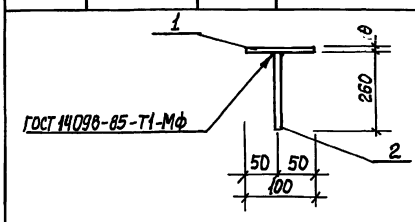

Формат	Зона	Поз.	Обозначение	Наименование	Кол.	Примечание
				Документация		
А3			ТП902-1-107.87-КЖ1И-ТТ	Технические требования		
				Детали		
Б4		1	-МН1-001	Полоса А 8×100 ГОСТ103-76* / Вст3кп2 ГОСТ535-79*		
				ℓ=100	1	0,79 кг
Б4		2	-002	Ф10А-III ГОСТ5781-82*, ℓ=260	1	0,2 кг

Привязан

Инв. №

ТП 902-1-107.87-КЖ1И-МС2

Нач. отд.	Шейко	
Н. контр.	Сокольская	
Гл. спец.	Власенко	
Рук. гр.	Мазалова	
Вед. инж.	Возианов	
Инж.	Корнюхин	
Ст. инж.	Шильмовер	

Изделие закладное МС2

Стадия	Масса	Масштаб
Р	1,0	-

Лист | Листов 1

Госстрой СССР Союзводоканалниипроект Харьковский Водоканалпроект

Формат А4

Инв. № подл.	Подпись и дата	Взам. инв. №

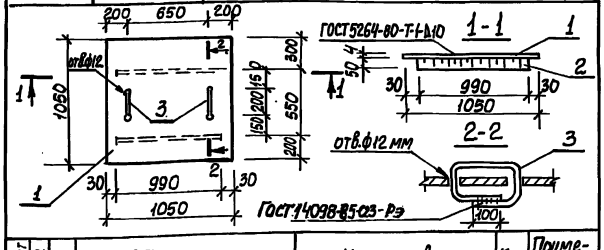

Формат	Зона	Поз.	Обозначение	Наименование	Кол.	Примечание
				Документация		
А3			ТП902-1-107.87-КЖ1И-ТТ	Технические требования		
				Детали		
Б4		1	-Щ1-001	Рулон ромб К-4,0×1050 / Вст3кп2 ГОСТ8568-77*		
				ℓ=1050	1	36,7 кг
Б4		2	-002	Полоса А 8×50 ГОСТ103-76* / Вст3кп2 ГОСТ535-79* ℓ=990	2	3,89 кг
Б4			-003	Ф10А-III ГОСТ5781-82*, ℓ=700	2	0,43 кг

Привязан

Инв. №

ТП 902-1-107.87-КЖ1И-Щ1

Нач. отд.	Шейко	
Н. контр.	Сокольская	
Гл. спец.	Власенко	
Рук. гр.	Мазалова	
Вед. инж.	Возианов	
Инж.	Корнюхин	
Ст. инж.	Шильмовер	

Щит Щ1

Стадия	Масса	Масштаб
Р	45,3	—

Лист | Листов 1

Госстрой СССР Союзводоканалниипроект Харьковский Водоканалпроект

Формат А4

Инв. № подл.	Подпись и дата	Взам. инв. №

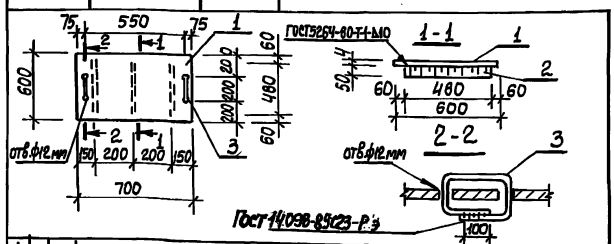

Формат	Зона	Поз.	Обозначение	Наименование	Кол.	Примечание
				Документация		
А3			ТП902-1-107.87-КЖ1И-ТТ	Технические требования		
				Детали		
Б4		1	Щ2-001	Рулон ромб К-4,0×600 / Вст3кп2 ГОСТ8568-77*		
				ℓ=700	1	15,0 кг
Б4		2	-002	Полоса А 8×50 ГОСТ103-76* / Вст3кп2 ГОСТ535-79* ℓ=480	3	1,89 кг
Б4		3	-003	Ф10А-III ГОСТ5781-82*, ℓ=700	2	0,43 кг

Привязан

Инв. №

ТП 902-1-107.87-КЖ1И-Щ2

Нач. отд.	Шейко	
Н. контр.	Сокольская	
Гл. спец.	Власенко	
Рук. гр.	Мазалова	
Вед. инж.	Возианов	
Инж.	Корнюхин	
Ст. инж.	Шильмовер	

Щит Щ2

Стадия	Масса	Масштаб
Р	20,66	-

Лист | Листов 1

Госстрой СССР Союзводоканалниипроект Харьковский Водоканалпроект

Копир. Кулешова

Формат А4

Инв.№ подл. | Подп. и дата | Взам. инв.№

Пров. 20.06.91 г. [signature]

Кап. Петрук

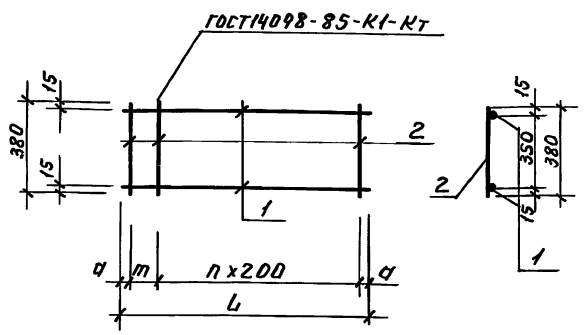

Обозначение	Марка	Размеры, мм L	Размеры, мм a	n	m	Масса ед., кг
902-1-107.87-КЖ1.Ш-Кр7	Кр 7	1450	25	7	—	3.22
-01	Кр 8	1820	35	8	150	4.04

Привязан

Инв.№

Нач.отд.	Шейко	подп.
Н.контр.	Сокольская	"
Гл.спец.	Власенко	"
Рук.гр.	Мазалова	"
Ст.инж.	Шильмовер	"
Инжен.	Новгородцева	"
Вед.инж.	Возианов	"

ТП 902-1-107.87-КЖ1.Ш-Кр7СБ

Каркас плоский Кр (Кр7-Кр8) Сборочный чертеж

Стадия	Масса	Масшт.
Р	см. табл.	—

Лист | Лист 1

Госстрой СССР Союзводоканалниипроект Харьковский ВОДОКАНАЛПРОЕКТ

Типовой проект 902-1-107.87 Альбом III

Форм.	Зона	Поз.	Обозначение	Наименование	Кол. на исполн. 902-1-107.87-КЖ1.Ш-Кр7	Прим.
				Документация		
А3			902-1-107.87-КЖ1.Ш-ТТ	Технические требования		
А4			-Кр СБ	Сборочный чертеж		
				Детали		
Б4		1	-Кр7-001	Ф12А-III ГОСТ5781-82*		Масса ед., кг
			-01	ℓ=1450	2	1.29
			-02	ℓ=1820	—	1.62
Б4		2	-002	Ф6А-I ГОСТ5781-82*, ℓ=380	8	0.08
					Кр 7	
					Кр 8	

Привязан

Инв.№

Нач.отд.	Шейко	подп.
Н.контр.	Сокольская	"
Гл.спец.	Власенко	"
Рук.гр.	Мазалова	"
Ст.инж.	Шильмовер	"
Инж.	Новгородцева	"
Вед.инж.	Возианов	"

ТП 902-1-107.87-КЖ1.Ш-Кр7

Каркас плоский Кр (Кр7-Кр8)

Стадия	Лист	Листов
Р		1

Госстрой СССР Союзводоканалниипроект Харьковский ВОДОКАНАЛПРОЕКТ

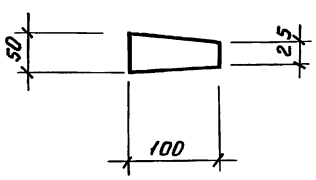

Привязан

Инв.№

Н.контр.	Власенко	"
Рук.гр.	Мазалова	"
Ст.инж.	Шильмовер	"
Инж.	Новгородцева	"
Вед.инж.	Возианов	"

ТП 902-1-107.87-КЖ1.Ш-МС4

Изделие соединительное МС4

Стадия	Масса	Масшт.
Р	0.31	—

Лист | Листов 1

Полоса Б-2 8х100 ГОСТ103-76* ℓ=50 ВСт3кп2 ГОСТ535-79*

Госстрой СССР Союзводоканалниипроект Харьковский ВОДОКАНАЛПРОЕКТ

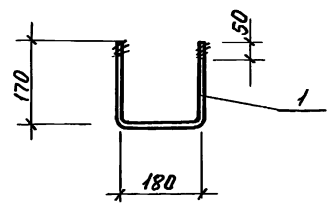

Привязан

Инв.№

Нач.отд.	Шейко	подп.
Н.контр.	Сокольская	"
Гл.спец.	Власенко	"
Рук.гр.	Мазалова	"
Ст.инж.	Шильмовер	"
Инж.	Новгородцева	"
Вед.инж.	Возианов	"

ТП 902-1-107.87-КЖ1.Ш-МН1

Изделие закладное МН1

Стадия	Масса	Масшт.
Р	0.46	—

Лист | Листов 1

Ф12А-III ГОСТ5781-82*, ℓ=520

Госстрой СССР Союзводоканалниипроект Харьковский ВОДОКАНАЛПРОЕКТ

gost.e-ecolog.ru